Ricambi per

Attrezzature bar

Spare parts for

Bar equipment

Repuestos para

Equipos de bar

Indice generale
General contents
Índice general

New

	Pagina Page/Página
Attrezzature bar Centrifughe, Cioccolatiere, Crepiere, Distributori bevande, Fornetti, Frullatori, Granitori, Gruppi multipli, Piastre, Sorbettiere, Spremiagrumi, Tostiere, Tritaghiaccio	
Bar equipment Juice Extractors, Chocolate pots, Crepe makers, Beverage dispensers, Small ovens, Blenders, Granita machines, Multiple groups, Plates, Sherbet makers, Citrus squeezers, Toasters, Ice crushers	
Equipos de bar Centrifugadoras, Chocolateras, Máquinas para hacer crêpes, Distribuidores bebidas, Hornos, Batidores, Granizadoras, Grupos múltiplos, Planchas, Sorbeteras, Exprimidores de cítricos, Tostadoras, Picadoras de hielo	
Esplosi Exploded drawings Despieces	2
Ricambi divisi per famiglia di prodotti Spares divided into product families Repuestos divididos por familia de productos	397
Attrezzature Ready-to-use e Accessori **Equipment Ready-to-use and Accessories** **Equipos Ready-to-use y Accesorios**	
Ricambi divisi per famiglia di prodotti Spares divided into product families Repuestos divididos por familia de productos	679
Codici ricerca rapida Quick search code Códigos búsqueda rápida	739

LF spa non si assume alcuna responsabilità in ordine alle caratteristiche, ai dati tecnici ed ai possibili errori riportati nella presente o derivanti dall'utilizzo della stessa. La presente pubblicazione è di esclusiva proprietà LF spa la quale pone il divieto assoluto di riproduzione e divulgazione se non espressamente autorizzata da LF stessa.

All rights reserved. No part of this pubblication may be reproduced without written permission of **LF spa.**

Esplosi
Exploded drawings
Despieces

Attrezzature bar
Bar equipment
Equipos de bar

Costruttori / Manufacturer / Fabricantes	Pagina / Page / Página
ARISTARCO New	2
BERTOS New	10
CAB New	18
CAMPEONA New	30
CAMURRI New	34
CEADO New	42
CF CENEDESE New	58
COFRIMELL	66
CUNILL New	78
DIHR New	82
DOSILET New	96
ELETTROBAR New	102
ELMECO	112
EUREKA New	116
FAMA New	126
FB FABA New	132
FIMAR New	140
FIORENZATO MS New	156
FORVED New	168
FRIUL COMPANY New	170
GAYC New	184
GBG	190
INNOVA New	224
LOTUS New	226

Costruttori / Manufacturer / Fabricantes	Pagina / Page / Página
MACAP New	228
MARENO New	234
MIA New	236
MILAN TOAST New	238
NUOVA SIMONELLI New	248
REMIDA New	258
ROLLER GRILL New	264
SAB ITALIA New	272
SAMMIC New	274
SANTOS New	280
SICOMEX New	288
SILANOS New	290
SIRMAN New	294
SPAZIALE New	302
SPM	310
STAFF ICE SYSTEM	326
TECNOINOX New	350
UGOLINI	354
UNOX New	368
VEMA New	372
WEGA New	380
ZANUSSI New	382
ZUMEX New	386
ZUMOVAL New	396

New

Nuova casa
New manufacturers
Nuevo fabricante

FORNETTO 2P 3P 4P 6P

SMALL OVEN 2P 3P 4P 6P • HORNILLO 2P 3P 4P 6P • AR01

2P - 3P - 6P

1 2 3 4 5 6 7 8 9 10 11 12 13 14 15 16 17 18 19 20 21 22 23 24 25 26 27 28

2P - 3P - 4P - 6P

29 30 31 32 33 34 35 36 37 38 39 40 41 42 43 44 45 46 47 48 49 50 51 53 52 54 55 56 57 58 59 60 61 62 63 64 65 66 67 68 69 70 12 23 24 25 27 28

Posizioni senza cod. LF: a richiesta • Positions without LF Code No.: upon request • Posiciones sin cód. LF: previa petición

FORNETTO 2P 3P 4P 6P
SMALL OVEN 2P 3P 4P 6P • HORNILLO 2P 3P 4P 6P • AR01

Pos.	Cod.	Descrizione	Description	Descripción	Pag.
8	3355298	TUBO QUARZO ø 11x285 mm	QUARTZ TUBE ø 11x285 mm	TUBO CUARZO ø 11x285 mm	584
8	3355299	TUBO QUARZO ø 11x390 mm	QUARTZ TUBE ø 11x390 mm	TUBO CUARZO ø 11x390 mm	584
9	3355340	RESISTENZA 1000W 230V A FILO	WIRE-WOUND HEATING ELEMENT 1000W 230V	RESISTENCIA 1000W 230V BOBINADA	586
9	3355341	RESISTENZA 1000W 230V A FILO	WIRE-WOUND HEATING ELEMENT 1000W 230V	RESISTENCIA 1000W 230V BOBINADA	586
10	3446138	TEMPORIZZATORE 15 MINUTI	TIMER 15 MINUTES	TEMPORIZADOR 15 MINUTOS	661
12	3241161	MANOPOLA ø 40 mm	KNOB ø 40 mm	MANDO ø 40 mm	536
12	3241168	MANOPOLA 38x38 mm	KNOB 38x38 mm	MANDO 38x38 mm	536
13	3221293	LAMPADA SPIA VERDE 250V	GREEN INDICATOR LIGHT 250V	BOMBILLA PILOTO VERDE 250V	526
14	3319140	INTERRUTTORE UNIPOLARE A LEVA 16A 250V	BLACK LEVER SWITCH 16A 250V	INTERRUPTOR PALANCA NERA 16A 250V	521
18	3755106	ISOLANTE PER RESISTENZA IN STEATITE	STEATITE INSULATOR FOR HEATING ELEMENT	AISLANTE PARA RESISTENCIA EN ESTEATITA	587
27	3317051	GRIGLIA A PINZA	GRILL PLIER	PARRILLA TOSTADOR	584
56	3755729	RESISTENZA AL QUARZO 110V 390W	QUARTZ HEATING ELEMENT 110V 390W	RESISTENCIA CUARZO 110V 390W	588
61	3755728	RESISTENZA AL QUARZO 110V 500W	QUARTZ HEATING ELEMENT 110V 500W	RESISTENCIA CUARZO 110V 500W	587
62	3247007	MORSETTIERA 3 POLI IN CERAMICA	3-POLE CERAMIC TERMINAL BLOCK	TABLERO DE BORNES 3 POLOS CERÁMICA	560
65	3221176	LAMPADA SPIA VERDE 230V	GREEN INDICATOR LAMP 230V	BOMBILLA PILOTO VERDE 230V	528
66	3446105	TIMER MECCANICO 15 MINUTI	15 MINUTES MECHANICAL TIMER	TIMER MECÁNICO 15 MINUTOS	660
67	3319921	INTERRUTTORE UNIPOLARE 16A 250V	MONOPOLAR SWITCH 16A 250V	INTERRUPTOR UNIPOLAR 16A 250V	520

GRUPPO MULTIPLO GS/N
MULTIPLE GROUP GS/N • GRUPO MÚLTIPLE GS/N • AR02

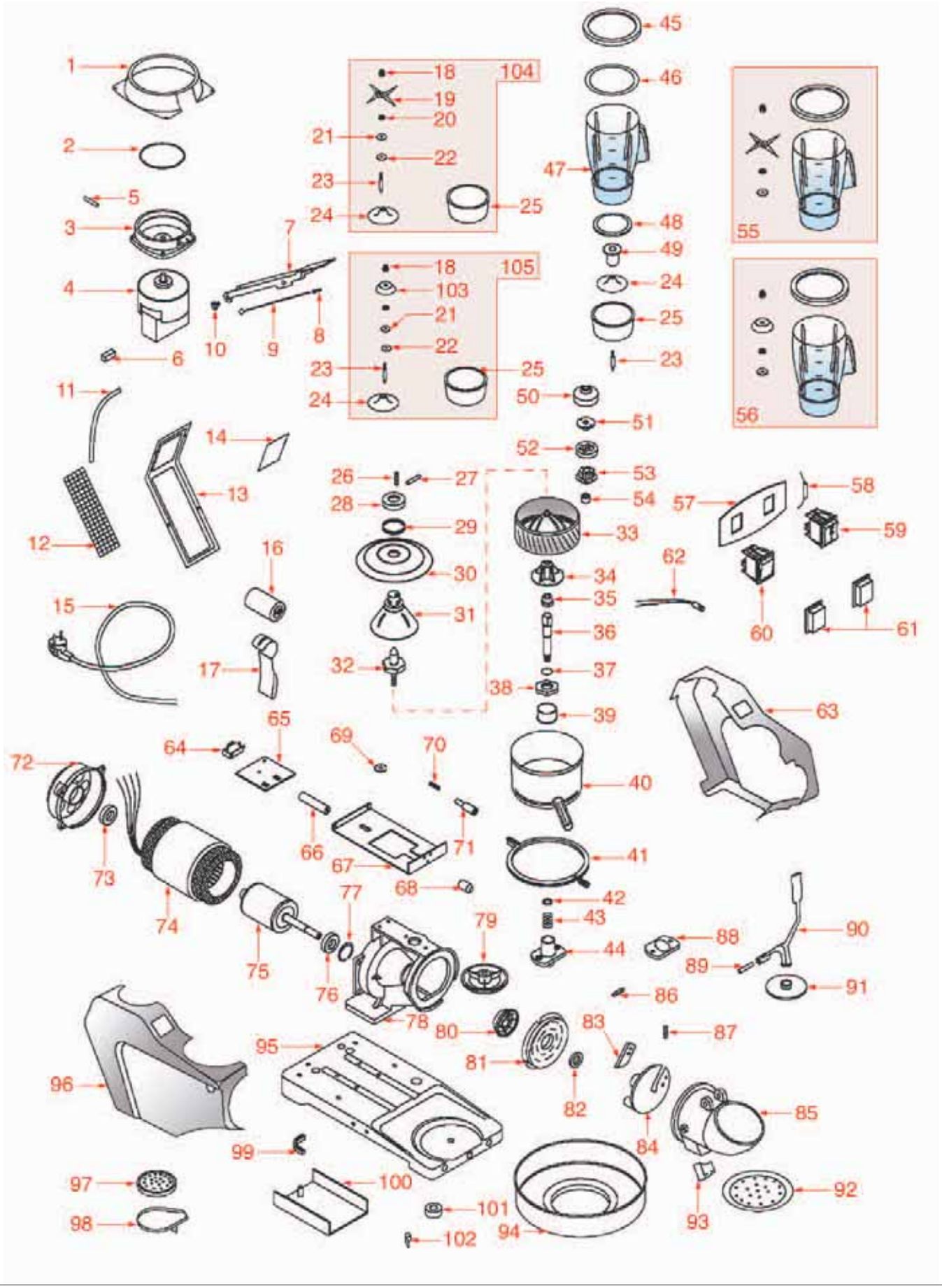

Posizioni senza cod. LF: a richiesta • Positions without LF Code No.: upon request • Posiciones sin cód. LF: previa petición

GRUPPO MULTIPLO GS/N
MULTIPLE GROUP GS/N • GRUPO MÚLTIPLE GS/N • AR02

Pos.	Cod.	Descrizione	Description	Descripción	Pag.
2	1186519	GUARNIZIONE OR 04337 EPDM	EPDM O-RING 04337	JUNTA ARO "O" 04337 EPDM	493
16	3068016	CONDENSATORE µF 10 450V 50Hz	CAPACITOR µF 10 450V 50Hz	CONDENSADOR µF 10 450V 50Hz	423
19	1718004	COLTELLO 4 LAME	4 BLADE KNIFE	CUCHILLO 4 HOJAS	414
24	1381028	COPPETTA ZOCCOLO BICCHIERE	JUG FOOT CUP	COPA VASO	624
32	1381023	INSERTO PIGNA	CONE INSERT	INSERTO CONO	624
33	1381029	PIGNA INOX	STAINLESS STEEL CONE	PIÑA INOX	625
34	1381026	INNESTO PER PIGNA	CONE FITTING	EMBRAGUE PARA CONO	624
37	3186860	GUARNIZIONE OR 03056 EPDM	OR GASKET 03056 EPDM	JUNTA ARO "O" 03056 EPDM	494
43	1250066	MOLLA 16x35 mm	SPRING 16x35 mm	MUELLE 16x35 mm	549
45	1381022	COPERCHIO BICCHIERE	JUG LID	TAPA VASO	624
47	1080013	BICCHIERE IN PLASTICA 1,5 lt	PLASTIC JUG 1.5 L	VASO EN PLÁSTICO 1,5 L	403
48	1186510	GUARNIZIONE ø 77x64x3 mm PER BICCHIERE	GASKET ø 77x64x3 mm FOR JUG	JUNTA ø 77x64x3 mm PARA VASO	493
52	1381025	GIUNTO CENTRIFUGO	CENTRIFUGAL COUPLING	ACOPLAMIENTO CENTRÍFUGO	624
53	1381024	PIGNONE CON RONDELLA	PINION WITH WASHER	PIÑÓN CON ARANDELA	624
59	1319702	INTERRUTTORE TRIPOLARE NERO 16A 250V	THREEPOLAR BLACK SWITCH 16A 250V	INTERRUPTOR 3-POLAR NEGRO 16A 250V	512
60	3319012	INTERRUTTORE BIPOLARE VERDE 16A 250V	GREEN BIPOLAR SWITCH 250V 16A	INTERRUPTOR BIPOLAR VERDE 16A 250V	508
64	1240016	MICROINTERRUTTORE 16A 250V	MICROSWITCH 16A 250V	MICROINTERRUPTOR 16A 250V	544
73	1063911	CUSCINETTO 6202 ZZ	BEARING 6202 ZZ	COJINETE 6202 ZZ	424
76	1063911	CUSCINETTO 6202 ZZ	BEARING 6202 ZZ	COJINETE 6202 ZZ	424
79	1381027	FRIZIONE CON GOMMA	RUBBERCLUTCH	EMBRAGUE CON GOMA	624

PIASTRA ORION
ORION PLATE • PLANCHA ORION • AR03

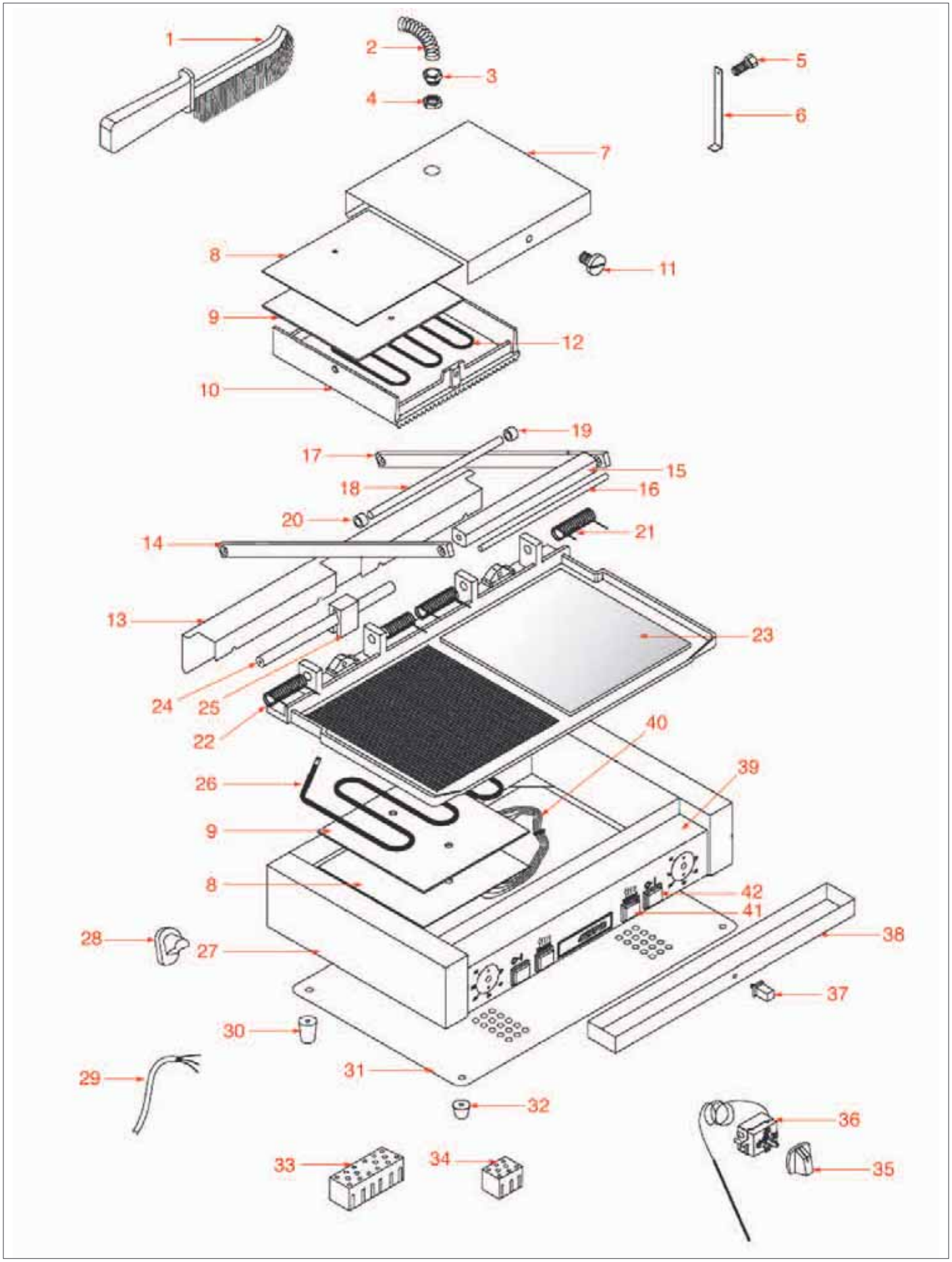

PIASTRA ORION
ORION PLATE • PLANCHA ORION • AR03

Pos.	Cod.	Descrizione	Description	Descripción	Pag.
12	3355301	RESISTENZA 850W 240V SUPERIORE	HEATING ELEMENT 850W 240V TOP	RESISTENCIA 850W 240V SUPERIOR	585
12	3355303	RESISTENZA 1100W 230V	HEATING ELEMENT 1100W 230V	RESISTENCIA 1100W 230V	585
12	3355304	RESISTENZA 1200W 230V	HEATING ELEMENT 1200W 230V	RESISTENCIA 1200W 230V	585
12	3355305	RESISTENZA 1100W 380V	HEATING ELEMENT 1100W 380V	RESISTENCIA 1100W 380V	586
12	3355306	RESISTENZA 1000W 380V	HEATING ELEMENT 1000W 380V	RESISTENCIA 1000W 380V	586
21	3250002	MOLLA DX ø 20x42 mm	RIGHTHAND SPRING ø 20x42 mm	MUELLE DERECHO ø 20x42 mm	549
22	3250001	MOLLA SX ø 20x42 mm	LEFTHAND SPRING ø 20x42 mm	MUELLE IZQ. ø 20x42 mm	549
26	3355302	RESISTENZA 900W 230V	HEATING ELEMENT 900W 230V	RESISTENCIA 900W 230V	585
35	3241161	MANOPOLA ø 40 mm	KNOB ø 40 mm	MANDO ø 40 mm	536
36	3444335	TERMOSTATO MONOFASE 0-250°C	SINGLE-PHASE THERMOSTAT 0+250°C	TERMOSTATO MONOFÁSICO 0-250°C	669
41	3221014	LAMPADA SPIA ARANCIO 220V	ORANGE INDICATOR LAMP 220V	BOMBILLA PILOTO NARANJA 220V	525
42	3319012	INTERRUTTORE BIPOLARE VERDE 16A 250V	GREEN BIPOLAR SWITCH 250V 16A	INTERRUPTOR BIPOLAR VERDE 16A 250V	508

TOSTAPANE TA2-3

TOASTER TA2-3 • TOSTADOR TA2-3 • AR04

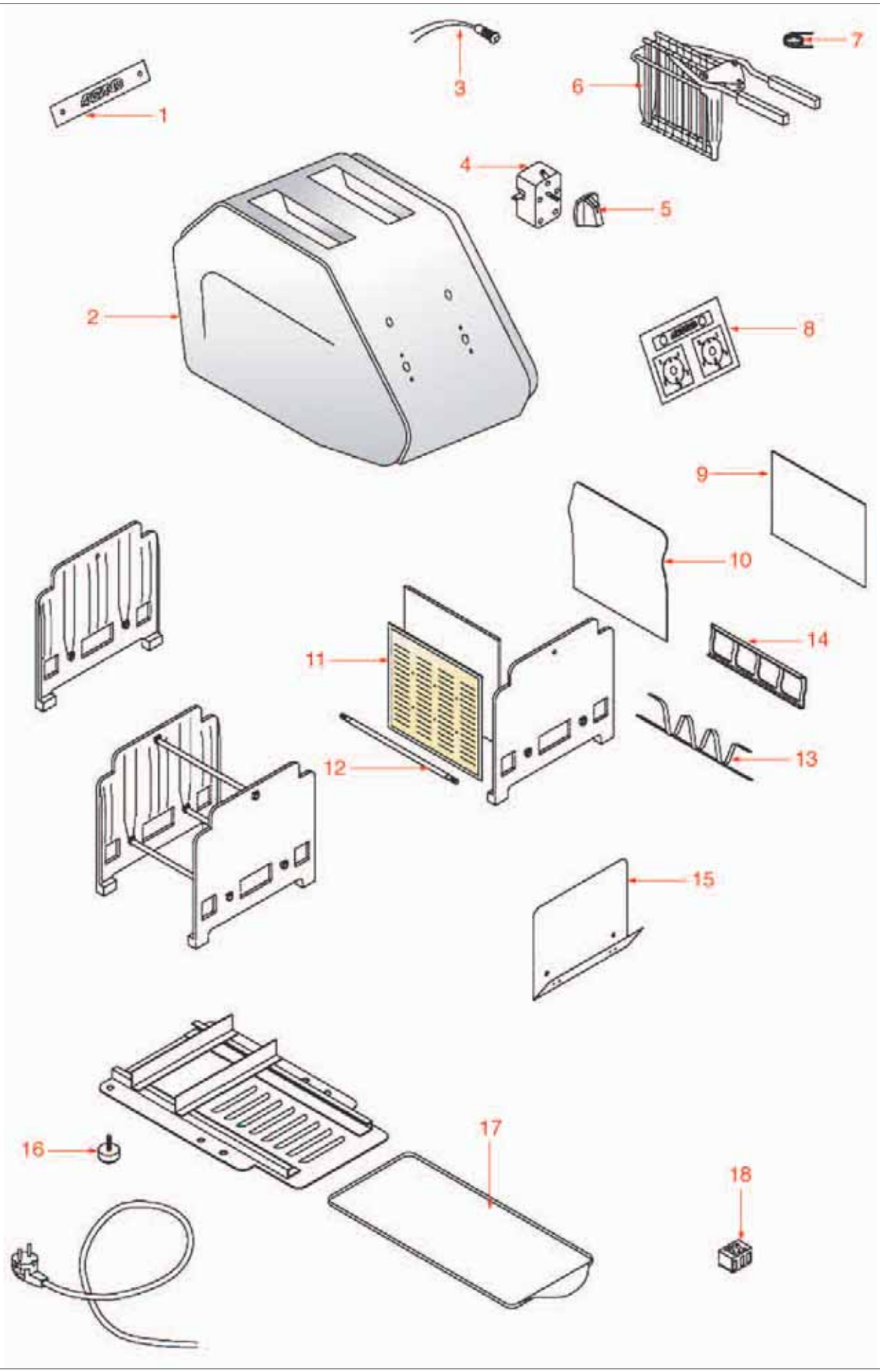

TOSTAPANE TA2-3
TOASTER TA2-3 • TOSTADOR TA2-3 • AR04

Pos.	Cod.	Descrizione	Description	Descripción	Pag.
3	3221042	LAMPADA SPIA VERDE 230V	GREEN INDICATOR LAMP 230V	BOMBILLA PILOTO VERDE 230V	526
4	3446151	TEMPORIZZATORE 5 MINUTI	TIMER 5 MINUTES	TEMPORIZADOR 5 MINUTOS	661
5	3241161	MANOPOLA ø 40 mm	KNOB ø 40 mm	MANDO ø 40 mm	536
5	3241168	MANOPOLA 38x38 mm	KNOB 38x38 mm	MANDO 38x38 mm	536
11	3355821	RESISTENZA 400W 120V DX	HEATING ELEMENT 400W 120V RIGHTHAND	RESISTENCIA 400W 120V DCHA	587
11	3355835	RESISTENZA 400W 120V SX	HEATING ELEMENT 400W 120V LEFTHAND	RESISTENCIA 400W 120V IZQ.	587
18	3247004	MORSETTIERA 3 POLI IN CERAMICA	3-POLE CERAMIC TERMINAL BLOCK	TABLERO DE BORNES 3 POLOS CERÁMICA	559
18	3247007	MORSETTIERA 3 POLI IN CERAMICA	3-POLE CERAMIC TERMINAL BLOCK	TABLERO DE BORNES 3 POLOS CERÁMICA	560

TOSTIERA 4TO-6T-12T

TOASTER 4TO-6T-12T • TOSTADORA 4TO-6T-12T • BT01

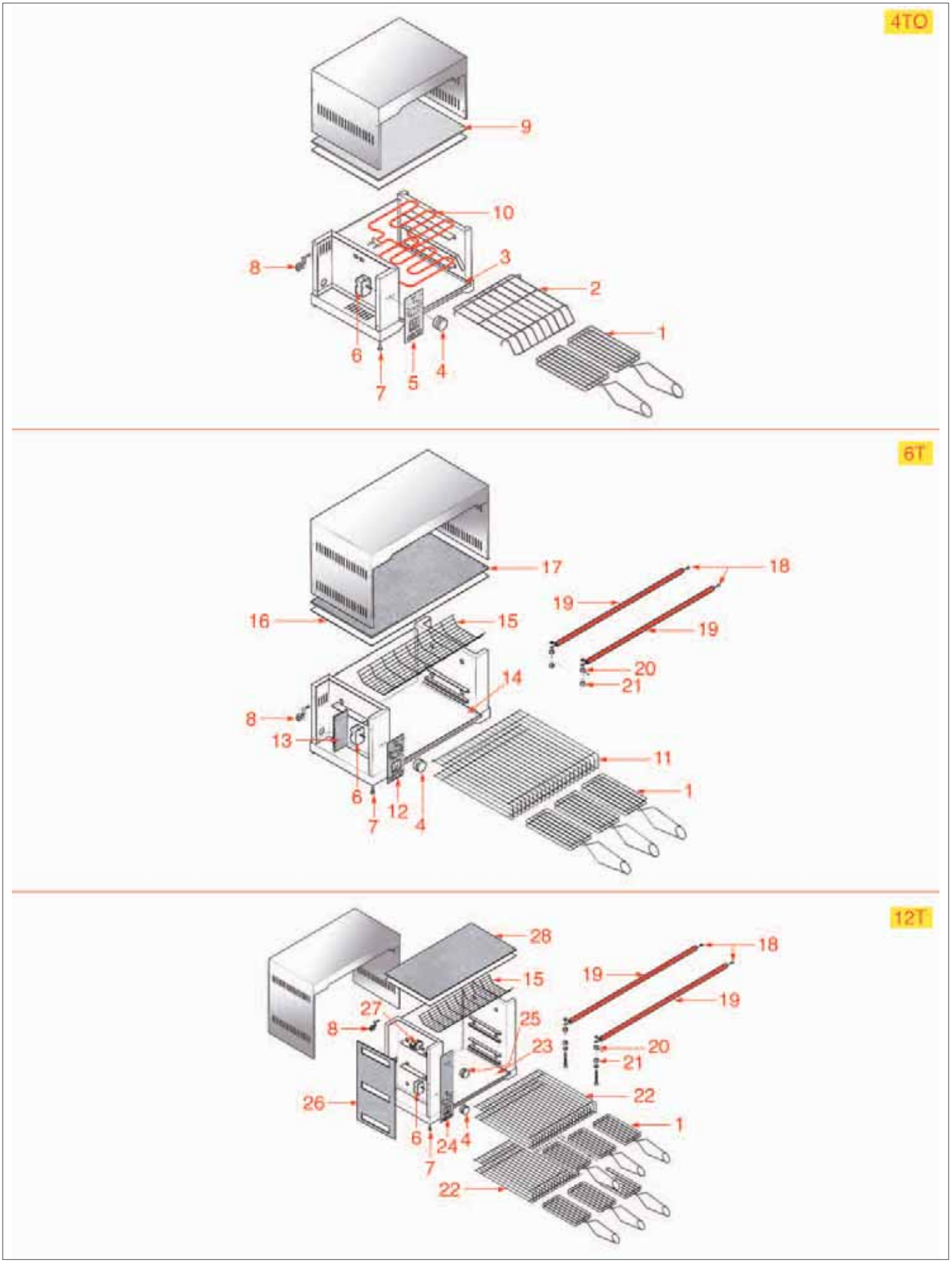

Posizioni senza cod. LF: a richiesta • Positions without LF Code No.: upon request • Posiciones sin cód. LF: previa petición

TOSTIERA 4TO-6T-12T

TOASTER 4TO-6T-12T • TOSTADORA 4TO-6T-12T • BT01

Pos.	Cod.	Descrizione	Description	Descripción	Pag.
1	3317051	GRIGLIA A PINZA	GRILL PLIER	PARRILLA TOSTADOR	584
4	3241342	MANOPOLA ø 72 mm OFF 5-15	KNOB ø 72 mm OFF 5-15	MANDO ø 72 mm OFF 5-15	536
6	3446138	TEMPORIZZATORE 15 MINUTI	TIMER 15 MINUTES	TEMPORIZADOR 15 MINUTOS	661
10	3355342	RESISTENZA 800W 230V	HEATING ELEMENT 800W 230V	RESISTENCIA 800W 230V	589
18	3355343	RESISTENZA 500W 110V A FILO	WIRE-WOUND HEATING ELEMENT 500W 110V	RESISTENCIA 500W 110V BOBINADA	589
19	3355299	TUBO QUARZO ø 11x390 mm	QUARTZ TUBE ø 11x390 mm	TUBO CUARZO ø 11x390 mm	584
20	3755680	COPPIA ISOLANTI MASCHIO FEMMINA	INSULATING PAIR MALE/FEMALE	PAREJA AISLANTES MACHO/HEMBRA	589
21	3755680	COPPIA ISOLANTI MASCHIO FEMMINA	INSULATING PAIR MALE/FEMALE	PAREJA AISLANTES MACHO/HEMBRA	589
25	3241343	MANOPOLA ø 72 mm OFF 1-2	KNOB ø 72 mm OFF 1-2	MANDO ø 72 mm OFF 1-2	536
27	3057151	COMMUTATORE 0-2 POSIZIONI	SELECTOR SWITCH 0-2 POSITIONS	CONMUTADOR 0-2 POSICIONES	418

PIASTRA SINGOLA PSR/LD
SINGLE PLATE PSR/LD • PLANCHA SIMPLE PSR/LD • BT02

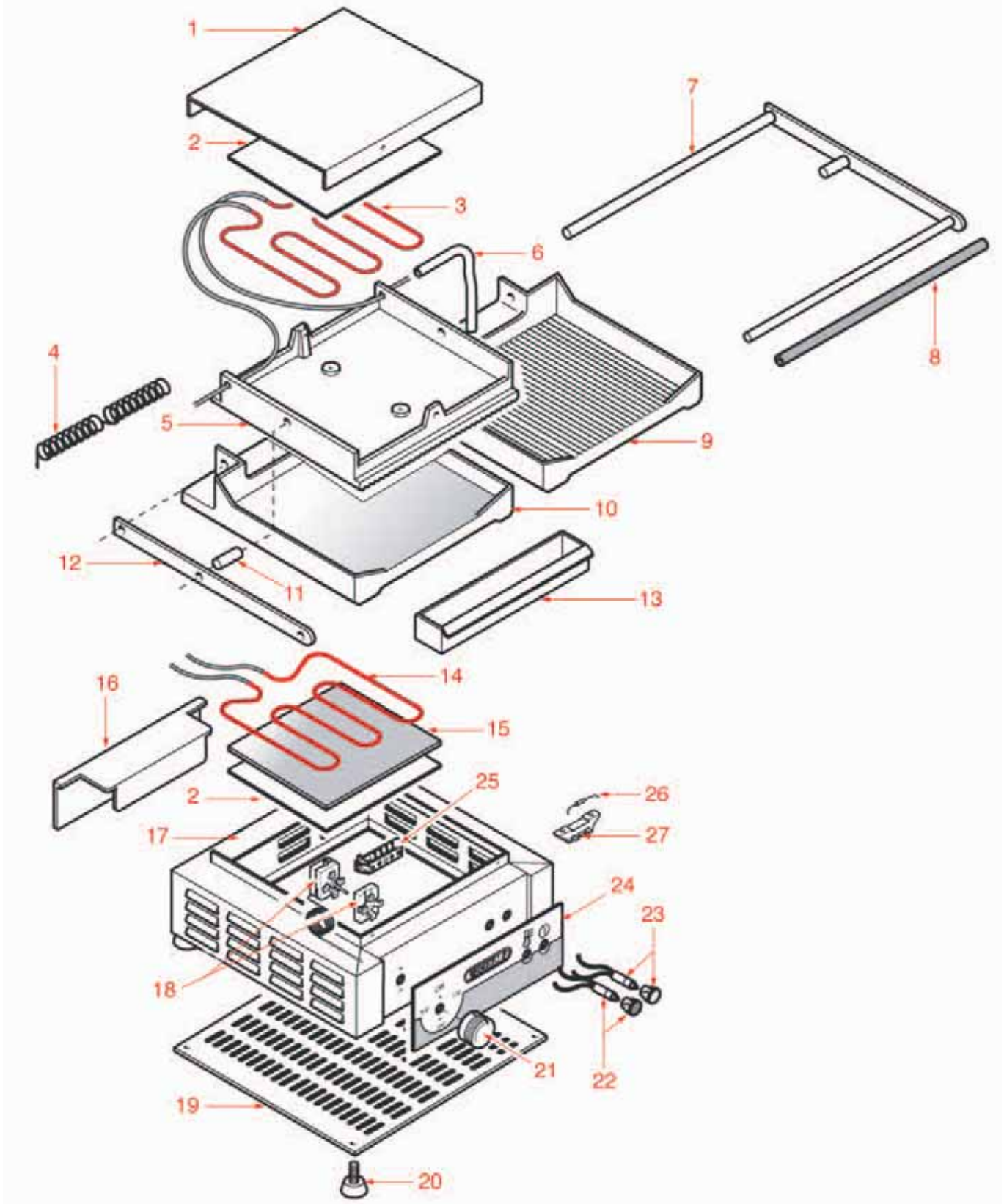

PIASTRA SINGOLA PSR/LD
SINGLE PLATE PSR/LD • PLANCHA SIMPLE PSR/LD • BT02

Pos.	Cod.	Descrizione	Description	Descripción	Pag.
3	3355308	RESISTENZA 700W 230V SUPERIORE	HEATING ELEMENT 700W 230V TOP	RESISTENCIA 700W 230V SUPERIOR	588
4	3250106	MOLLA PER PIASTRA	SPRING FOR PLATE	MUELLE PARA PLACA	549
14	3355309	RESISTENZA 1000W 230V INFERIORE	HEATING ELEMENT 1000W 230V BOTTOM	RESISTENCIA 1000W 230V INFERIOR	588
18	3444336	TERMOSTATO MONOFASE 0-270°C	THERMOSTAT SINGLE-PHASE 0-270°C	TERMOSTATO MONOFÁSICO 0-270°C	670
21	3241344	MANOPOLA ø 72 mm 50-300°C	KNOB ø 72 mm 50-300°C	MANDO ø 72 mm 50-300°C	536
22	3221095	LAMPADA SPIA ARANCIO 230V	ORANGE INDICATOR LAMP 230V	BOMBILLA PILOTO NARANJA 230V	527
23	3221132	LAMPADA SPIA VERDE 230V	GREEN INDICATOR LAMP 230V	BOMBILLA PILOTO VERDE 230V	527
25	3247016	MORSETTIERA 3 POLI ATTACCO VITE/FASTON	3-POLES TERM.BLOCK SCREW/FASTON CONNECT.	TABLERO BORNES 3POL. CONEX. TORN./FASTON	560

PIASTRA MEDIA PMR/LD-PMR/VTR
MEDIUM PLATE PMR/LD-PMR/VTR • PLANCHA MEDIA PMR/LD-PMR/VTR • BT03

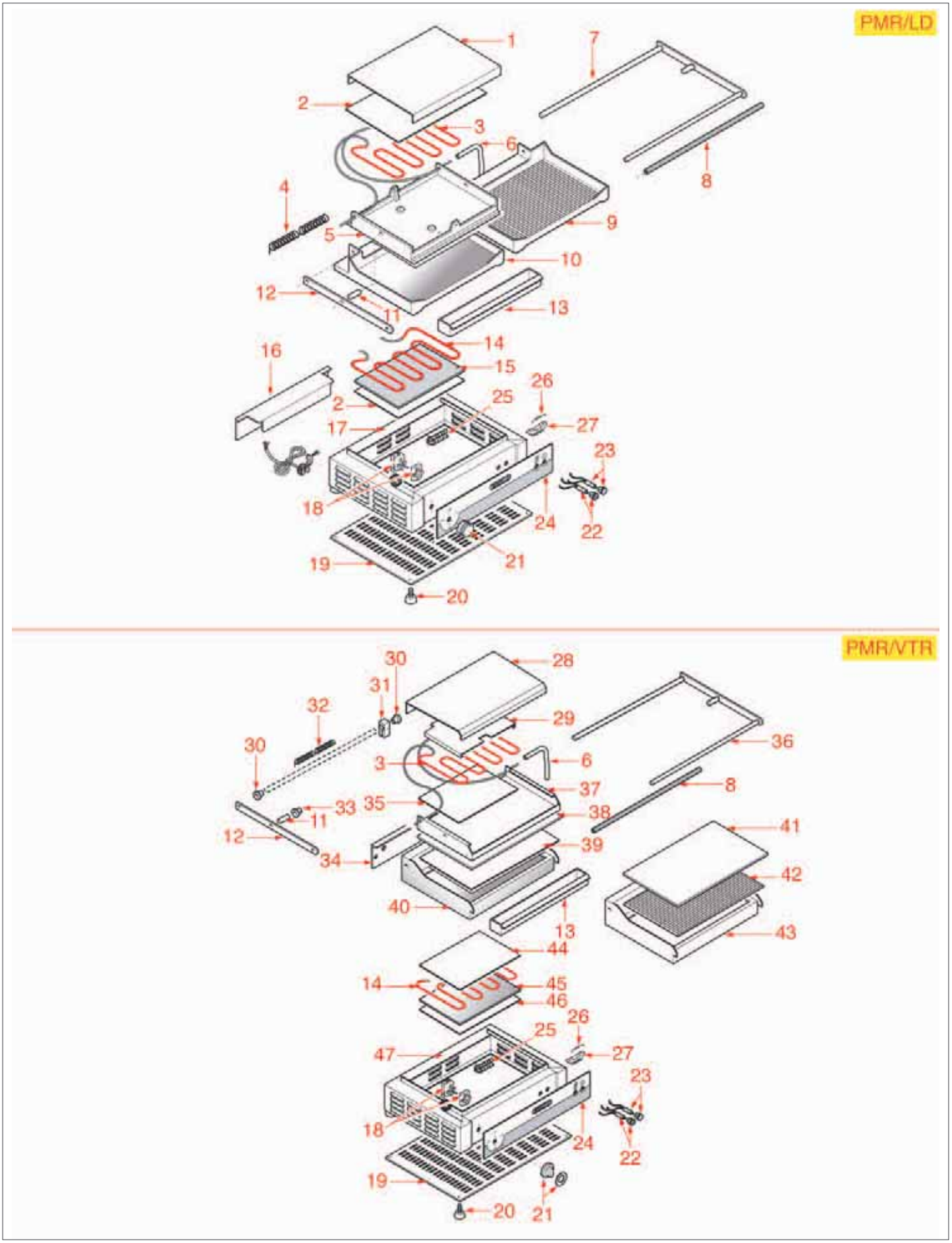

Posizioni senza cod. LF: a richiesta • Positions without LF Code No.: upon request • Posiciones sin cód. LF: previa petición

PIASTRA MEDIA PMR/LD-PMR/VTR

MEDIUM PLATE PMR/LD-PMR/VTR • PLANCHA MEDIA PMR/LD-PMR/VTR • BT03

Pos.	Cod.	Descrizione	Description	Descripción	Pag.
3	3355310	RESISTENZA 1000W 230V SUPERIORE	HEATING ELEMENT 1000W 230V TOP	RESISTENCIA 1000W 230V SUPERIOR	588
4	3250110	MOLLA PER PIASTRA	SPRING FOR PLATE	MUELLE PARA PLACA	549
14	3355311	RESISTENZA 1500W 230V INFERIORE	HEATING ELEMENT 1500W 230V BOTTOM	RESISTENCIA 1500W 230V INFERIOR	589
18	3444336	TERMOSTATO MONOFASE 0-270°C	THERMOSTAT SINGLE-PHASE 0-270°C	TERMOSTATO MONOFÁSICO 0-270°C	670
21	3241344	MANOPOLA ø 72 mm 50-300°C	KNOB ø 72 mm 50-300°C	MANDO ø 72 mm 50-300°C	536
22	3221095	LAMPADA SPIA ARANCIO 230V	ORANGE INDICATOR LAMP 230V	BOMBILLA PILOTO NARANJA 230V	527
23	3221132	LAMPADA SPIA VERDE 230V	GREEN INDICATOR LAMP 230V	BOMBILLA PILOTO VERDE 230V	527
25	3247016	MORSETTIERA 3 POLI ATTACCO VITE/FASTON	3-POLES TERM.BLOCK SCREW/FASTON CONNECT.	TABLERO BORNES 3POL. CONEX. TORN./FASTON	560
32	3250003	MOLLA ø 20x115 mm	SPRING ø 20x115 mm	MUELLE ø 20x115 mm	549

PIASTRA DOPPIA PDR/LD-PDR/VTR
DOUBLE PLATE PDR/LD-PDR/VTR • PLANCHA DOBLE PDR/LD-PDR/VTR • BT04

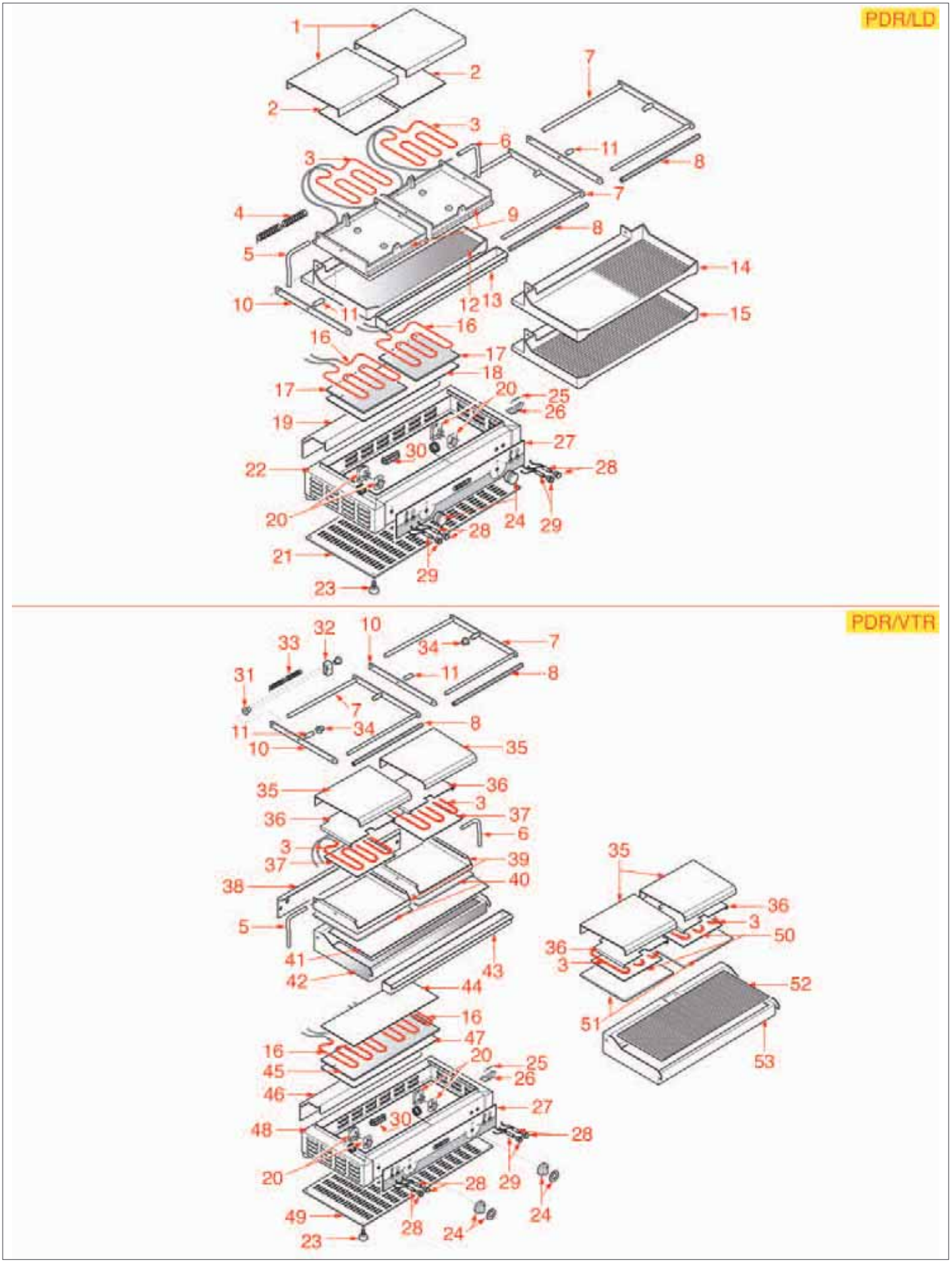

PIASTRA DOPPIA PDR/LD-PDR/VTR
DOUBLE PLATE PDR/LD-PDR/VTR • PLANCHA DOBLE PDR/LD-PDR/VTR • BT04

Pos.	Cod.	Descrizione	Description	Descripción	Pag.
3	3355308	RESISTENZA 700W 230V SUPERIORE	HEATING ELEMENT 700W 230V TOP	RESISTENCIA 700W 230V SUPERIOR	588
4	3250106	MOLLA PER PIASTRA	SPRING FOR PLATE	MUELLE PARA PLACA	549
16	3355309	RESISTENZA 1000W 230V INFERIORE	HEATING ELEMENT 1000W 230V BOTTOM	RESISTENCIA 1000W 230V INFERIOR	588
20	3444336	TERMOSTATO MONOFASE 0-270°C	THERMOSTAT SINGLE-PHASE 0-270°C	TERMOSTATO MONOFÁSICO 0-270°C	670
24	3241344	MANOPOLA ø 72 mm 50-300°C	KNOB ø 72 mm 50-300°C	MANDO ø 72 mm 50-300°C	536
28	3221132	LAMPADA SPIA VERDE 230V	GREEN INDICATOR LAMP 230V	BOMBILLA PILOTO VERDE 230V	527
29	3221095	LAMPADA SPIA ARANCIO 230V	ORANGE INDICATOR LAMP 230V	BOMBILLA PILOTO NARANJA 230V	527
30	3247009	MORSETTIERA FV122/B 6 POLI	6-POLES FV122/B TERMINAL BLOCK	TABLERO DE BORNES FV122/B 6 POLOS	561
33	3250003	MOLLA ø 20x115 mm	SPRING ø 20x115 mm	MUELLE ø 20x115 mm	549

NEW FABY 1

NEW FABY 1 • NEW FABY 1 • CAB01

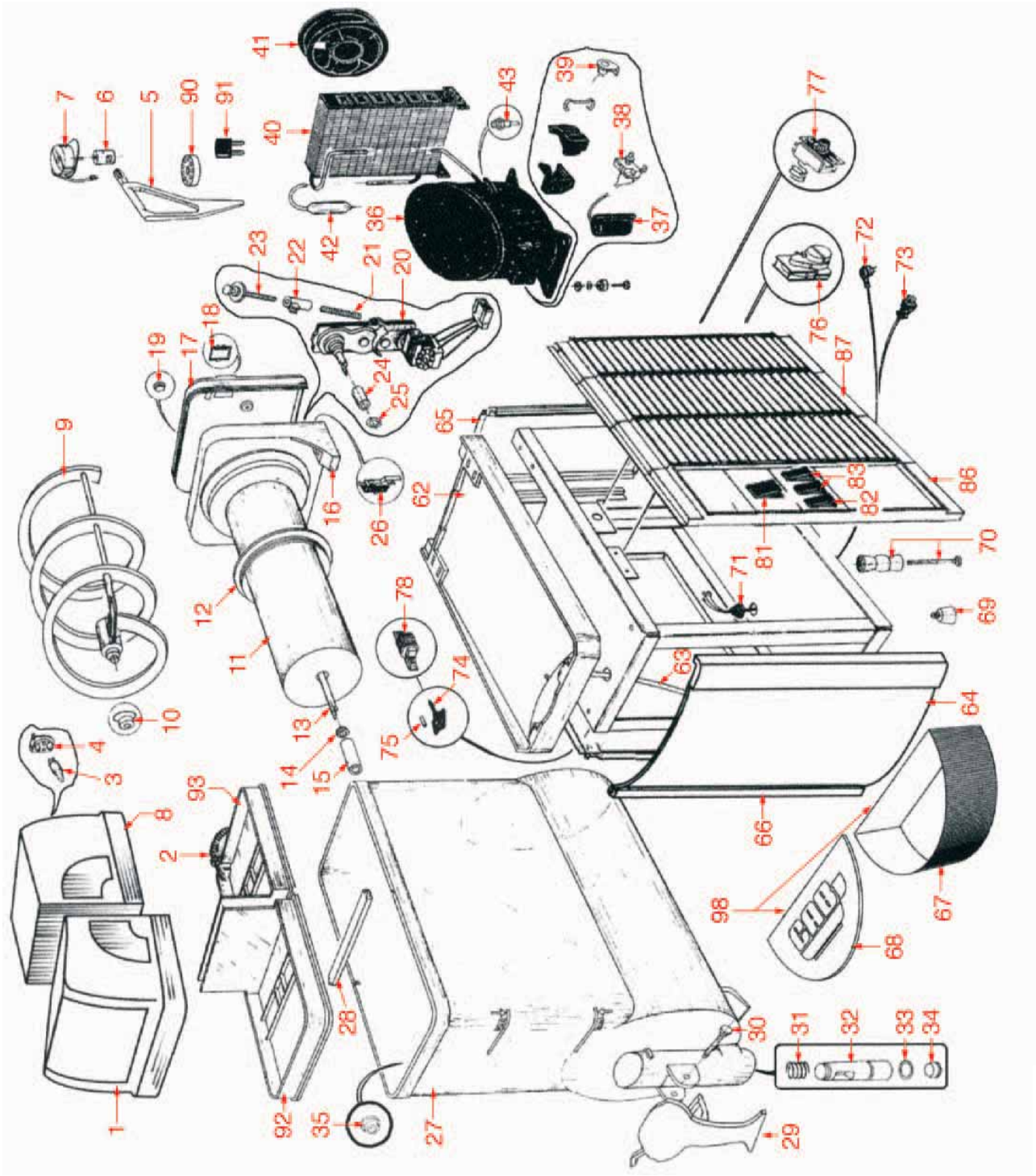

Posizioni senza cod. LF: a richiesta • Positions without LF Code No.: upon request • Posiciones sin cód. LF: previa petición

NEW FABY 1
NEW FABY 1 • NEW FABY 1 • CAB01

Pos.	Cod.	Descrizione	Description	Descripción	Pag.
1	1199700	COPERCHIO NEW BIANCO CON FORO	LID NEW WHITE WITH HOLE	TAPA NEW BLANCO CON FORO	444
4	1221101	PORTALAMPADA GRANITORE NEW FABY	LAMP RECEPTACLE GRANITA MACHINE NEW FABY	PORTALÁMPARA GRANIZADORA NEW FABY	533
5	1199702	AGITATORE SUPPLEMENTARE	AGITATOR EXTRA	MEZCLADOR AUXILIAR	444
6	1199703	GIUNTO PER AGITATORE SUPPLEMENTARE	COUPLING FOR AGITATOR EXTRA	ACOPLAMIENTO PARA AGITADOR AÑADIDO	444
7	1199704	MOTORE G035 24V 50Hz	MOTOR G035 24V 50Hz	MOTOR G035 24V 50Hz	562
8	1199705	COPERCHIO NEW BIANCO SENZA FORO	LID NEW WHITE WITHOUT HOLE	TAPA NEW BLANCO SIN FORO	445
9	1199707	ELICA COMPLETA	COMPLETE AUGER	HÉLICE COMPLETA	445
10	1186070	GUARNIZIONE VENTOSA 50SH	SUCTION GASKET 50SH	JUNTA VENTOSA 50SH	494
12	1186071	GUARNIZIONE VASCA	GASKET FOR TANK	JUNTA CUBA	495
14	1186072	ANELLO DI TENUTA IN VITON	O-RING IN VITON	ARO DE CIERRE EN VITON	495
15	1199708	BOCCOLA EVAPORATORE ø 19 mm	BUSH FOR EVAPORATOR ø 19 mm	CASQUILLO EVAPORADOR ø 19 mm	445
20	1240020	MOTORIDUTTORE 60/68W 115/230V 50/60Hz	GEARMOTOR 60/68W 115/230V 50/60Hz	MOTOREDUCTOR 60/68W 115/230V 50/60Hz	564
21	1250300	MOLLA REGOLAZIONE GRANITA	REGULATION SPRING FOR GRANITA	MUELLE REGULACIÓN GRANIZADO	549
22	1250301	GUIDA PER MOLLA	SPRING GUIDE	GUÍA PARA RESORTE	448
23	1199709	RUOTA REGOLAZIONE GRANITA	REGULATION WHEEL FOR GRANITA	RUEDA AJUSTE GRANIZADORA	445
24	1199710	BOCCOLA IN OTTONE	BRASS BUSH	CASQUILLO EN LATÓN	446
25	1199711	ANELLO DI ARRESTO	STOPPING RING	ARO DE PARO	446
26	1240153	MICROINTERRUTTORE 5A 250V	MICROSWITCH 5A 250V	MICROINTERRUPTOR 5A 250V	545
27	1199713	VASCA FABY 10 Lt	TANK FABY 10 l	CUBA FABY 10 L	446
28	1199715	TRAVERSA SUPPORTO COPERCHIO	CROSS PIECE FOR UNDERLID	BRAZO SOPORTE TAPA INFERIOR	446
29	1199714	LEVA NEW BIANCA	LEVER NEW WHITE	PALANCA NEW BLANCA	446
30	1199716	PERNO FISSAGGIO LEVA	FIXING SPINDLE FOR LEVER	PERNO ANCLAJE PALANCA	447
31	1199717	MOLLA RUBINETTO FABY ø 22x80 mm	SPRING FABY TAP ø 22x80 mm.	MUELLE GRIFO FABY ø 22x80 mm	447
32	1199718	PERNO RUBINETTO FABY	SPINDLE FABY TAP	PERNO GRIFO FABY	447
33	1186073	GUARNIZIONE OR RUBINETTO	O-RING TAP	JUNTA ARO "O" GRIFO	495
34	1186074	GUARNIZIONE INFERIORE RUBINETTO	LOWER TAP RING	JUNTA INFERIOR GRIFO	495
35	1199719	BOCCOLA PER VASCA	BUSH FOR TANK	CASQUILLO PARA CUBA	447
67	1199721	VASCHETTA NEW BLU	TANK NEW BLUE	CUBETA NEW AZUL	447
68	1199722	GRIGLIA PER VASCHETTA NEW BLU	GRID FOR TANK NEW BLUE	REJILLA PARA CONTENEDOR NEW BLU	447
69	1313700	PIEDINO GRANITORE NEW FABY	FOOT FOR GRANITA MACHINE NEW FABY	PATA PARA GRANIZADORA NEW FABY	581
70	1313700	PIEDINO GRANITORE NEW FABY	FOOT FOR GRANITA MACHINE NEW FABY	PATA PARA GRANIZADORA NEW FABY	581
76	1322100	PROGRAMMATORE P245 1 CAMMA	PROGRAMMER P245 1 CAM	PROGRAMADOR P245 1 LEVA	448
77	1444900	TERMOSTATO K50L3231/001 6A 250V	THERMOSTAT K50L3231/001 6A 250V	TERMOSTATO K50L3231/001 6A 250V	670
81	1319700	INTERRUTTORE BIPOLARE NERO 16A 250V	BIPOLAR BLACK SWITCH 16A 250V	INTERRUPTOR BIPOLAR NEGRO 16A 250V	512
82	1319701	INTERRUTTORE TRIPOLARE NERO 16A 250V	THREEPOLAR BLACK SWITCH 16A 250V	INTERRUPTOR 3-POLAR NEGRO 16A 250V	515
90	1199723	CUSCINETTO 618/6 PER MOTORE	BEARING 618/6 FOR MOTOR	COJINETE 618/6 PARA MOTOR	424
91	1199712	CONDENSATORE MSB 63VR9 6,2 μF	CAPACITOR MSB 63VR9 6,2 μF	CONDENSADOR MSB 63VR9 6,2 μF	422
92	1199701	SOTTOCOPERCHIO NEW SENZA FORO	UNDERLID NEW WITHOUT HOLE	TAPA INFERIOR NEW SIN AGUJERO	444
93	1199706	SOTTOCOPERCHIO NEW CON FORO	UNDERLID NEW WITH HOLE	TAPA INFERIOR NEW CON AGUJERO	445
98	1199120	VASCHETTA CON GRIGLIA	TANK WITH GRID	CUBETA CON REJILLA	444

NEW FABY 2

NEW FABY 2 • NEW FABY 2 • CAB02

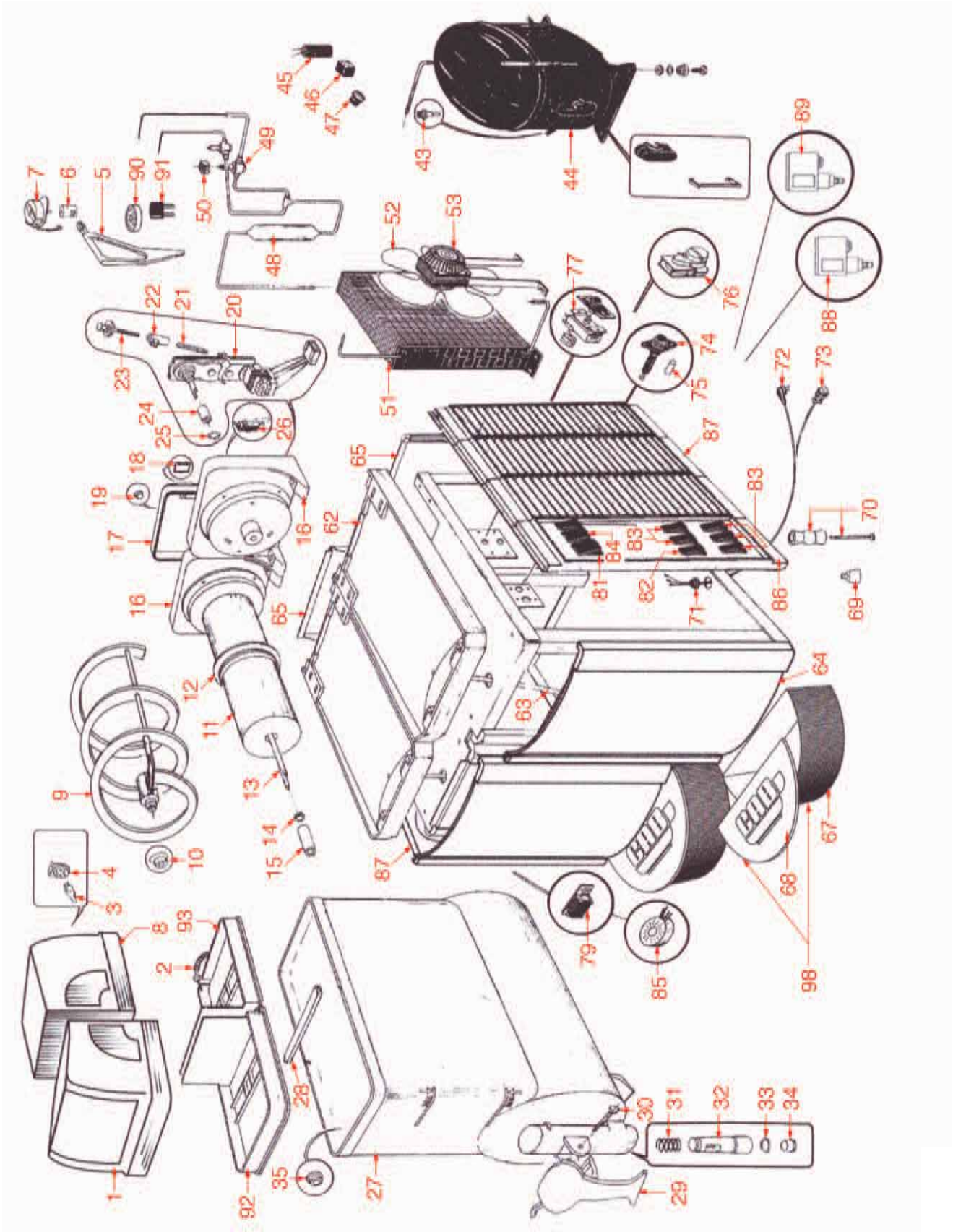

Posizioni senza cod. LF: a richiesta • Positions without LF Code No.: upon request • Posiciones sin cód. LF: previa petición

NEW FABY 2

NEW FABY 2 • NEW FABY 2 • CAB02

Pos.	Cod.	Descrizione	Description	Descripción	Pag.
1	1199700	COPERCHIO NEW BIANCO CON FORO	LID NEW WHITE WITH HOLE	TAPA NEW BLANCO CON FORO	444
4	1221101	PORTALAMPADA GRANITORE NEW FABY	LAMP RECEPTACLE GRANITA MACHINE NEW FABY	PORTALÁMPARA GRANIZADORA NEW FABY	533
5	1199702	AGITATORE SUPPLEMENTARE	AGITATOR EXTRA	MEZCLADOR AUXILIAR	444
6	1199703	GIUNTO PER AGITATORE SUPPLEMENTARE	COUPLING FOR AGITATOR EXTRA	ACOPLAMIENTO PARA AGITADOR AÑADIDO	444
7	1199704	MOTORE G035 24V 50Hz	MOTOR G035 24V 50Hz	MOTOR G035 24V 50Hz	562
8	1199705	COPERCHIO NEW BIANCO SENZA FORO	LID NEW WHITE WITHOUT HOLE	TAPA NEW BLANCO SIN FORO	445
9	1199707	ELICA COMPLETA	COMPLETE AUGER	HÉLICE COMPLETA	445
10	1186070	GUARNIZIONE VENTOSA 50SH	SUCTION GASKET 50SH	JUNTA VENTOSA 50SH	494
12	1186071	GUARNIZIONE VASCA	GASKET FOR TANK	JUNTA CUBA	495
14	1186072	ANELLO DI TENUTA IN VITON	O-RING IN VITON	ARO DE CIERRE EN VITON	495
15	1199708	BOCCOLA EVAPORATORE ø 19 mm	BUSH FOR EVAPORATOR ø 19 mm	CASQUILLO EVAPORADOR ø 19 mm	445
20	1240020	MOTORIDUTTORE 60/68W 115/230V 50/60Hz	GEARMOTOR 60/68W 115/230V 50/60Hz	MOTOREDUCTOR 60/68W 115/230V 50/60Hz	564
21	1250300	MOLLA REGOLAZIONE GRANITA	REGULATION SPRING FOR GRANITA	MUELLE REGULACIÓN GRANIZADO	549
22	1250301	GUIDA PER MOLLA	SPRING GUIDE	GUÍA PARA RESORTE	448
23	1199709	RUOTA REGOLAZIONE GRANITA	REGULATION WHEEL FOR GRANITA	RUEDA AJUSTE GRANIZADORA	445
24	1199710	BOCCOLA IN OTTONE	BRASS BUSH	CASQUILLO EN LATÓN	446
25	1199711	ANELLO DI ARRESTO	STOPPING RING	ARO DE PARO	446
26	1240153	MICROINTERRUTTORE 5A 250V	MICROSWITCH 5A 250V	MICROINTERRUPTOR 5A 250V	545
27	1199713	VASCA FABY 10 Lt	TANK FABY 10 l	CUBA FABY 10 L	446
28	1199715	TRAVERSA SUPPORTO COPERCHIO	CROSS PIECE FOR UNDERLID	BRAZO SOPORTE TAPA INFERIOR	446
29	1199714	LEVA NEW BIANCA	LEVER NEW WHITE	PALANCA NEW BLANCA	446
30	1199716	PERNO FISSAGGIO LEVA	FIXING SPINDLE FOR LEVER	PERNO ANCLAJE PALANCA	447
31	1199717	MOLLA RUBINETTO FABY ø 22x80 mm	SPRING FABY TAP ø 22x80 mm.	MUELLE GRIFO FABY ø 22x80 mm	447
32	1199718	PERNO RUBINETTO FABY	SPINDLE FABY TAP	PERNO GRIFO FABY	447
33	1186073	GUARNIZIONE OR RUBINETTO	O-RING TAP	JUNTA ARO "O" GRIFO	495
34	1186074	GUARNIZIONE INFERIORE RUBINETTO	LOWER TAP RING	JUNTA INFERIOR GRIFO	495
35	1199719	BOCCOLA PER VASCA	BUSH FOR TANK	CASQUILLO PARA CUBA	447
67	1199721	VASCHETTA NEW BLU	TANK NEW BLUE	CUBETA NEW AZUL	447
68	1199722	GRIGLIA PER VASCHETTA NEW BLU	GRID FOR TANK NEW BLUE	REJILLA PARA CONTENEDOR NEW BLU	447
69	1313700	PIEDINO GRANITORE NEW FABY	FOOT FOR GRANITA MACHINE NEW FABY	PATA PARA GRANIZADORA NEW FABY	581
70	1313700	PIEDINO GRANITORE NEW FABY	FOOT FOR GRANITA MACHINE NEW FABY	PATA PARA GRANIZADORA NEW FABY	581
76	1322100	PROGRAMMATORE P245 1 CAMMA	PROGRAMMER P245 1 CAM	PROGRAMADOR P245 1 LEVA	448
77	1444900	TERMOSTATO K50L3231/001 6A 250V	THERMOSTAT K50L3231/001 6A 250V	TERMOSTATO K50L3231/001 6A 250V	670
81	1319700	INTERRUTTORE BIPOLARE NERO 16A 250V	BIPOLAR BLACK SWITCH 16A 250V	INTERRUPTOR BIPOLAR NEGRO 16A 250V	512
82	1319701	INTERRUTTORE TRIPOLARE NERO 16A 250V	THREEPOLAR BLACK SWITCH 16A 250V	INTERRUPTOR 3-POLAR NEGRO 16A 250V	515
84	1319702	INTERRUTTORE TRIPOLARE NERO 16A 250V	THREEPOLAR BLACK SWITCH 16A 250V	INTERRUPTOR 3-POLAR NEGRO 16A 250V	512
88	3320901	PRESSOSTATO 016-H6703	PRESSURE CONTROL 016-H6703	PRESOSTATO 016-H6703	448
89	1320200	PRESSOSTATO AUTOMATICO 016-H6751	AUTOMATIC PRESSURE SWITCH 016-H6751	PRESOSTATO AUTOMÁTICO 016-H6751	448
90	1199723	CUSCINETTO 618/6 PER MOTORE	BEARING 618/6 FOR MOTOR	COJINETE 618/6 PARA MOTOR	424
91	1199712	CONDENSATORE MSB 63VR9 6,2 μF	CAPACITOR MSB 63VR9 6,2 μF	CONDENSADOR MSB 63VR9 6,2 μF	422
92	1199701	SOTTOCOPERCHIO NEW SENZA FORO	UNDERLID NEW WITHOUT HOLE	TAPA INFERIOR NEW SIN AGUJERO	444
93	1199706	SOTTOCOPERCHIO NEW CON FORO	UNDERLID NEW WITH HOLE	TAPA INFERIOR NEW CON AGUJERO	445
98	1199120	VASCHETTA CON GRIGLIA	TANK WITH GRID	CUBETA CON REJILLA	444

NEW FABY 3

NEW FABY 3 • NEW FABY 3 • CAB03

Posizioni senza cod. LF: a richiesta • Positions without LF Code No.: upon request • Posiciones sin cód. LF: previa petición

NEW FABY 3

NEW FABY 3 • NEW FABY 3 • CAB03

Pos.	Cod.	Descrizione	Description	Descripción	Pag.
1	1199700	COPERCHIO NEW BIANCO CON FORO	LID NEW WHITE WITH HOLE	TAPA NEW BLANCO CON FORO	444
4	1221101	PORTALAMPADA GRANITORE NEW FABY	LAMP RECEPTACLE GRANITA MACHINE NEW FABY	PORTALÁMPARA GRANIZADORA NEW FABY	533
5	1199702	AGITATORE SUPPLEMENTARE	AGITATOR EXTRA	MEZCLADOR AUXILIAR	444
6	1199703	GIUNTO PER AGITATORE SUPPLEMENTARE	COUPLING FOR AGITATOR EXTRA	ACOPLAMIENTO PARA AGITADOR AÑADIDO	444
7	1199704	MOTORE G035 24V 50Hz	MOTOR G035 24V 50Hz	MOTOR G035 24V 50Hz	562
8	1199705	COPERCHIO NEW BIANCO SENZA FORO	LID NEW WHITE WITHOUT HOLE	TAPA NEW BLANCO SIN FORO	445
9	1199707	ELICA COMPLETA	COMPLETE AUGER	HÉLICE COMPLETA	445
10	1186070	GUARNIZIONE VENTOSA 50SH	SUCTION GASKET 50SH	JUNTA VENTOSA 50SH	494
12	1186071	GUARNIZIONE VASCA	GASKET FOR TANK	JUNTA CUBA	495
14	1186072	ANELLO DI TENUTA IN VITON	O-RING IN VITON	ARO DE CIERRE EN VITON	495
15	1199708	BOCCOLA EVAPORATORE ø 19 mm	BUSH FOR EVAPORATOR ø 19 mm	CASQUILLO EVAPORADOR ø 19 mm	445
20	1240020	MOTORIDUTTORE 60/68W 115/230V 50/60Hz	GEARMOTOR 60/68W 115/230V 50/60Hz	MOTOREDUCTOR 60/68W 115/230V 50/60Hz	564
21	1250300	MOLLA REGOLAZIONE GRANITA	REGULATION SPRING FOR GRANITA	MUELLE REGULACIÓN GRANIZADO	549
22	1250301	GUIDA PER MOLLA	SPRING GUIDE	GUÍA PARA RESORTE	448
23	1199709	RUOTA REGOLAZIONE GRANITA	REGULATION WHEEL FOR GRANITA	RUEDA AJUSTE GRANIZADORA	445
24	1199710	BOCCOLA IN OTTONE	BRASS BUSH	CASQUILLO EN LATÓN	446
25	1199711	ANELLO DI ARRESTO	STOPPING RING	ARO DE PARO	446
26	1240153	MICROINTERRUTTORE 5A 250V	MICROSWITCH 5A 250V	MICROINTERRUPTOR 5A 250V	545
27	1199713	VASCA FABY 10 Lt	TANK FABY 10 l	CUBA FABY 10 L	446
28	1199715	TRAVERSA SUPPORTO COPERCHIO	CROSS PIECE FOR UNDERLID	BRAZO SOPORTE TAPA INFERIOR	446
29	1199714	LEVA NEW BIANCA	LEVER NEW WHITE	PALANCA NEW BLANCA	446
30	1199716	PERNO FISSAGGIO LEVA	FIXING SPINDLE FOR LEVER	PERNO ANCLAJE PALANCA	447
31	1199717	MOLLA RUBINETTO FABY ø 22x80 mm	SPRING FABY TAP ø 22x80 mm.	MUELLE GRIFO FABY ø 22x80 mm	447
32	1199718	PERNO RUBINETTO FABY	SPINDLE FABY TAP	PERNO GRIFO FABY	447
33	1186073	GUARNIZIONE OR RUBINETTO	O-RING TAP	JUNTA ARO "O" GRIFO	495
34	1186074	GUARNIZIONE INFERIORE RUBINETTO	LOWER TAP RING	JUNTA INFERIOR GRIFO	495
35	1199719	BOCCOLA PER VASCA	BUSH FOR TANK	CASQUILLO PARA CUBA	447
67	1199721	VASCHETTA NEW BLU	TANK NEW BLUE	CUBETA NEW AZUL	447
68	1199722	GRIGLIA PER VASCHETTA NEW BLU	GRID FOR TANK NEW BLUE	REJILLA PARA CONTENEDOR NEW BLU	447
69	1313700	PIEDINO GRANITORE NEW FABY	FOOT FOR GRANITA MACHINE NEW FABY	PATA PARA GRANIZADORA NEW FABY	581
70	1313700	PIEDINO GRANITORE NEW FABY	FOOT FOR GRANITA MACHINE NEW FABY	PATA PARA GRANIZADORA NEW FABY	581
76	1322100	PROGRAMMATORE P245 1 CAMMA	PROGRAMMER P245 1 CAM	PROGRAMADOR P245 1 LEVA	448
77	1444900	TERMOSTATO K50L3231/001 6A 250V	THERMOSTAT K50L3231/001 6A 250V	TERMOSTATO K50L3231/001 6A 250V	670
81	1319700	INTERRUTTORE BIPOLARE NERO 16A 250V	BIPOLAR BLACK SWITCH 16A 250V	INTERRUPTOR BIPOLAR NEGRO 16A 250V	512
82	1319701	INTERRUTTORE TRIPOLARE NERO 16A 250V	THREEPOLAR BLACK SWITCH 16A 250V	INTERRUPTOR 3-POLAR NEGRO 16A 250V	515
84	1319702	INTERRUTTORE TRIPOLARE NERO 16A 250V	THREEPOLAR BLACK SWITCH 16A 250V	INTERRUPTOR 3-POLAR NEGRO 16A 250V	512
88	3320901	PRESSOSTATO 016-H6703	PRESSURE CONTROL 016-H6703	PRESOSTATO 016-H6703	448
89	1320200	PRESSOSTATO AUTOMATICO 016-H6751	AUTOMATIC PRESSURE SWITCH 016-H6751	PRESOSTATO AUTOMÁTICO 016-H6751	448
92	1199701	SOTTOCOPERCHIO NEW SENZA FORO	UNDERLID NEW WITHOUT HOLE	TAPA INFERIOR NEW SIN AGUJERO	444
93	1199706	SOTTOCOPERCHIO NEW CON FORO	UNDERLID NEW WITH HOLE	TAPA INFERIOR NEW CON AGUJERO	445
98	1199120	VASCHETTA CON GRIGLIA	TANK WITH GRID	CUBETA CON REJILLA	444

FAST COLD 1-2-3

FAST COLD 1-2-3 • FAST COLD 1-2-3 • CAB04

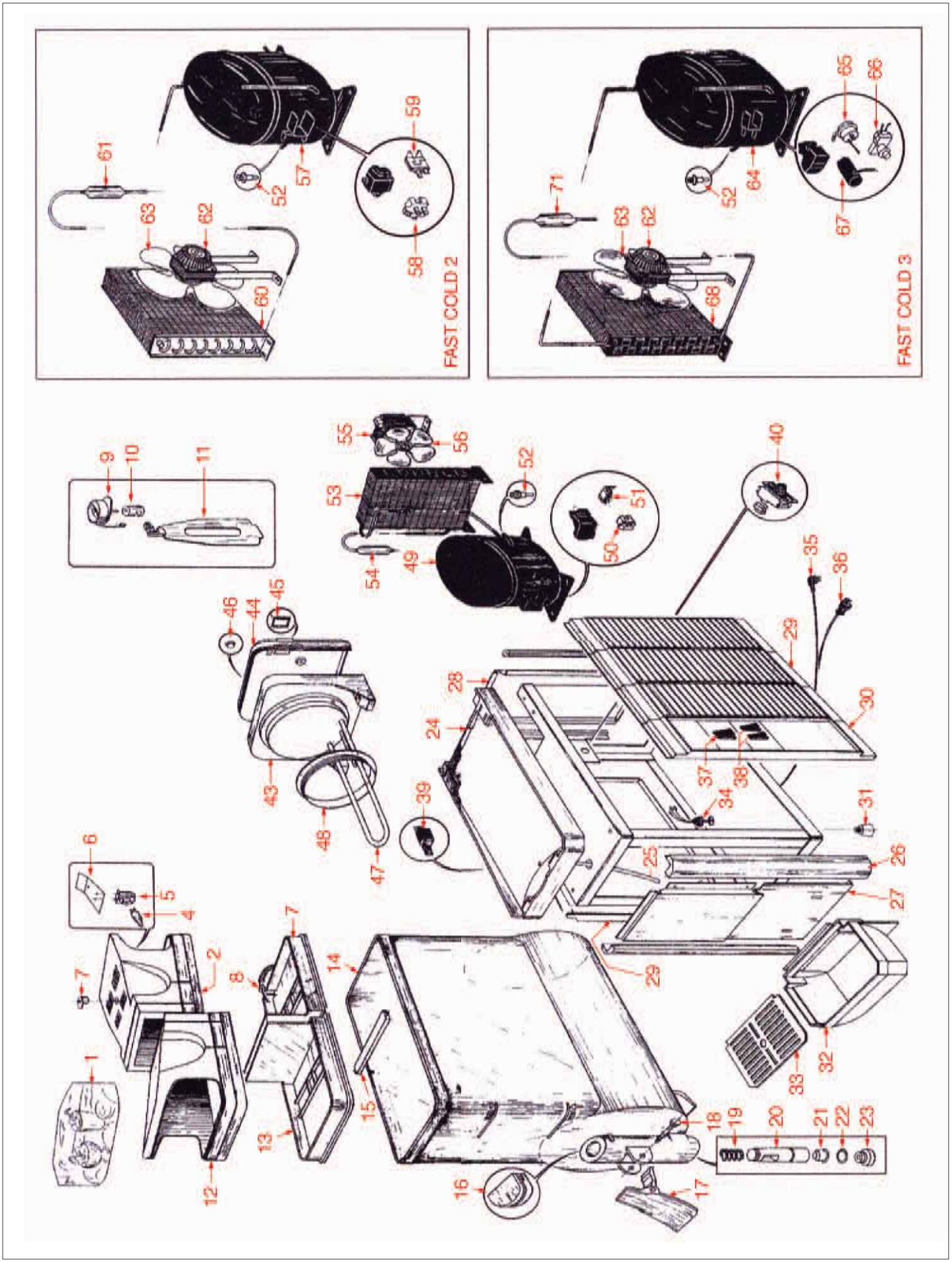

Posizioni senza cod. LF: a richiesta • Positions without LF Code No.: upon request • Posiciones sin cód. LF: previa petición

FAST COLD 1-2-3

FAST COLD 1-2-3 • FAST COLD 1-2-3 • CAB04

Pos.	Cod.	Descrizione	Description	Descripción	Pag.
5	1221101	PORTALAMPADA GRANITORE NEW FABY	LAMP RECEPTACLE GRANITA MACHINE NEW FABY	PORTALÁMPARA GRANIZADORA NEW FABY	533
9	1240350	MOTORE G025 12V 50Hz 1,5"	MOTOR G025 12V 50Hz 1,5"	MOTOR G025 12V 50Hz 1,5"	562
10	1199703	GIUNTO PER AGITATORE SUPPLEMENTARE	COUPLING FOR AGITATOR EXTRA	ACOPLAMIENTO PARA AGITADOR AÑADIDO	444
11	1198600	AGITATORE FAST COLD	AGITATOR FAST COLD	MEZCLADOR FAST COLD	428
14	1199713	VASCA FABY 10 Lt	TANK FABY 10 l	CUBA FABY 10 L	446
15	1199715	TRAVERSA SUPPORTO COPERCHIO	CROSS PIECE FOR UNDERLID	BRAZO SOPORTE TAPA INFERIOR	446
18	1199716	PERNO FISSAGGIO LEVA	FIXING SPINDLE FOR LEVER	PERNO ANCLAJE PALANCA	447
19	1199717	MOLLA RUBINETTO FABY ø 22x80 mm	SPRING FABY TAP ø 22x80 mm.	MUELLE GRIFO FABY ø 22x80 mm	447
21	1186074	GUARNIZIONE INFERIORE RUBINETTO	LOWER TAP RING	JUNTA INFERIOR GRIFO	495
22	1186073	GUARNIZIONE OR RUBINETTO	O-RING TAP	JUNTA ARO "O" GRIFO	495
23	1198601	ADATTATORE PERNO RUBINETTO	TAP SPINDLE ADAPTER	ADAPTADOR PERNO GRIFO	428
31	1313700	PIEDINO GRANITORE NEW FABY	FOOT FOR GRANITA MACHINE NEW FABY	PATA PARA GRANIZADORA NEW FABY	581
37	1319700	INTERRUTTORE BIPOLARE NERO 16A 250V	BIPOLAR BLACK SWITCH 16A 250V	INTERRUPTOR BIPOLAR NEGRO 16A 250V	512
40	1444900	TERMOSTATO K50L3231/001 6A 250V	THERMOSTAT K50L3231/001 6A 250V	TERMOSTATO K50L3231/001 6A 250V	670
48	1186071	GUARNIZIONE VASCA	GASKET FOR TANK	JUNTA CUBA	495
55	3240210	MOTORE ELCO 5W PENTAVALENTE	5-POLE MOTOR ELCO 5 W	MOTOR ELCO 5W PENTAVALENTE	570
56	3240961	VENTOLA ASPIRANTE ø 170 mm 28°	SUCTION BLADE ø 170 mm 28°	VENTILADOR ASPIRANTE ø 170 mm 28°	571
62	3240211	MOTORE ELCO 10W PENTAVALENTE	5-POLE MOTOR ELCO 10W	MOTOR ELCO 10W PENTAVALENTE	570
63	3240222	VENTOLA ASPIRANTE ø 230 mm 28°	SUCTION BLADE ø 230 mm 28°	VENTILADOR ASPIRANTE ø 230 mm 28°	571

LUKE 1

LUKE 1 • LUKE 1 • CAB05

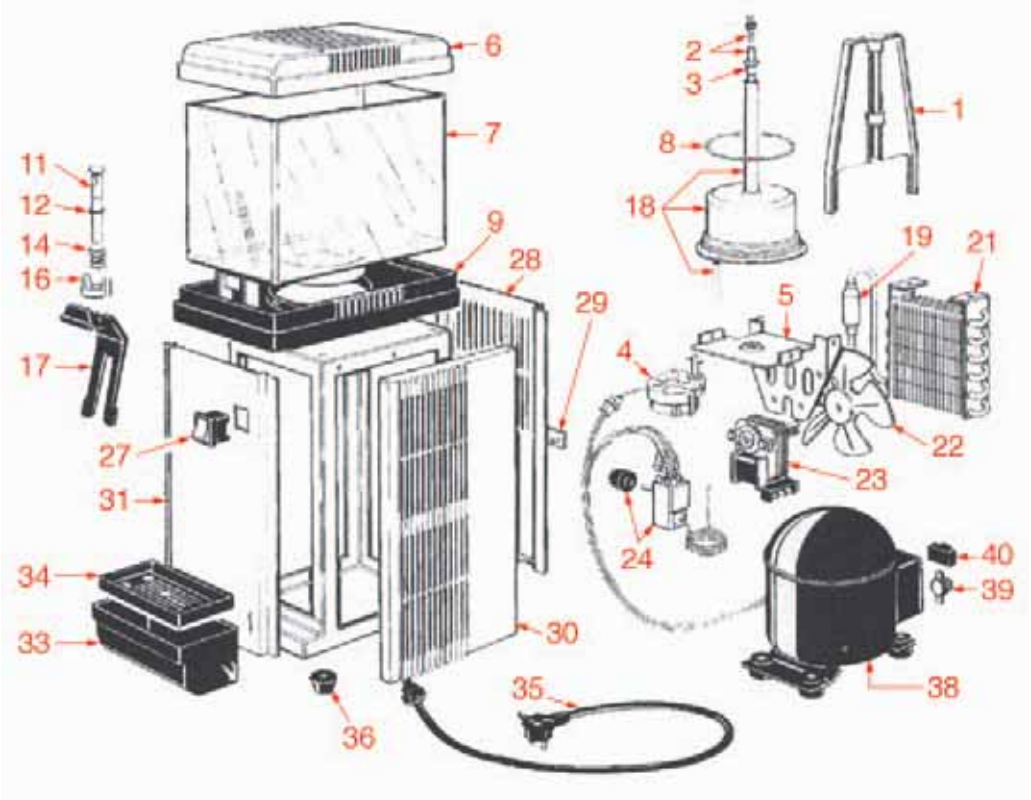

LUKE 1
LUKE 1 • LUKE 1 • CAB05

Pos.	Cod.	Descrizione	Description	Descripción	Pag.
1	1198602	AGITATORE IN PLASTICA	AGITATOR IN PLASTIC	MEZCLADOR EN PLÁSTICO	428
1	1198603	AGITATORE LUKE 9 lt.	AGITATOR LUKE 9 lt.	MEZCLADOR LUKE 9 L	428
2	1198604	TUBO 10x1 PER BANDELLA	TUBE 10x1 FOR BANDS	TUBO 10x1 PARA FLEJE	428
2	1198605	TUBO 10x1 PER BANDELLA LUKE 9 lt.	TUBE 10x1 FOR BAND LUKE 9 lt.	TUBO 10x1 PARA FLEJE LUKE 9 L	428
3	1198606	BOCCOLA IN PLASTICA	BUSH IN PLASTIC	CASQUILLO EN PLÁSTICO	429
4	1240351	MOTORE AGITATORE G025 230V 50Hz 1,5"	MOTOR AGITATOR G025 230V 50Hz 1,5"	MOTOR AGITADOR G025 230V 50Hz 1,5"	562
6	1198607	COPERCHIO BIANCO	WHITE COVER	TAPA BLANCA	429
7	1198608	CAMPANA 6 lt.	HOPPER 6 lt.	CAMPANA 6 L	429
7	1198609	CAMPANA 9 lt.	HOPPER 9 lt.	CAMPANA 9 L	429
8	1186075	GUARNIZIONE OR PER CAMPANA	O-RING FOR HOPPER	JUNTA ARO "O" PARA CAMPANA	495
11	1198610	PERNO PER RUBINETTO	SPINDLE FOR TAP	PERNO PARA GRIFO	429
12	1186076	GUARNIZIONE OR IN SILICONE	O-RING SILICONE	JUNTA ARO "O" EN SILICONA	495
14	1198611	MOLLA RUBINETTO ø 23x31 mm.	SPRING FOR TAP ø 23x31 mm.	MUELLE GRIFO ø 23x31 mm	430
16	1198612	RONDELLA ELASTICA	ELASTIC WASHER	ARANDELA ELÁSTICA	430
17	1198613	LEVA RUBINETTO BLU	BLUE FAUCET HANDLE	PALANCA GRIFO AZUL	430
22	3240961	VENTOLA ASPIRANTE ø 170 mm 28°	SUCTION BLADE ø 170 mm 28°	VENTILADOR ASPIRANTE ø 170 mm 28°	571
23	3240210	MOTORE ELCO 5W PENTAVALENTE	5-POLE MOTOR ELCO 5 W	MOTOR ELCO 5W PENTAVALENTE	570
24	1444900	TERMOSTATO K50L3231/001 6A 250V	THERMOSTAT K50L3231/001 6A 250V	TERMOSTATO K50L3231/001 6A 250V	670
27	1319700	INTERRUTTORE BIPOLARE NERO 16A 250V	BIPOLAR BLACK SWITCH 16A 250V	INTERRUPTOR BIPOLAR NEGRO 16A 250V	512
33	1198614	VASCHETTA BLU	BLUE TANK	CUBETA AZUL	430
34	1198615	GRIGLIA BLU	BLUE GRID	REJILLA AZUL	430
36	1313702	PIEDINO GRANITORE LUKE	FOOT FOR GRANITA MACHINE LUKE	PATA PARA GRANIZADORA LUKE	581

LUKE 3

LUKE 3 • LUKE 3 • CAB06

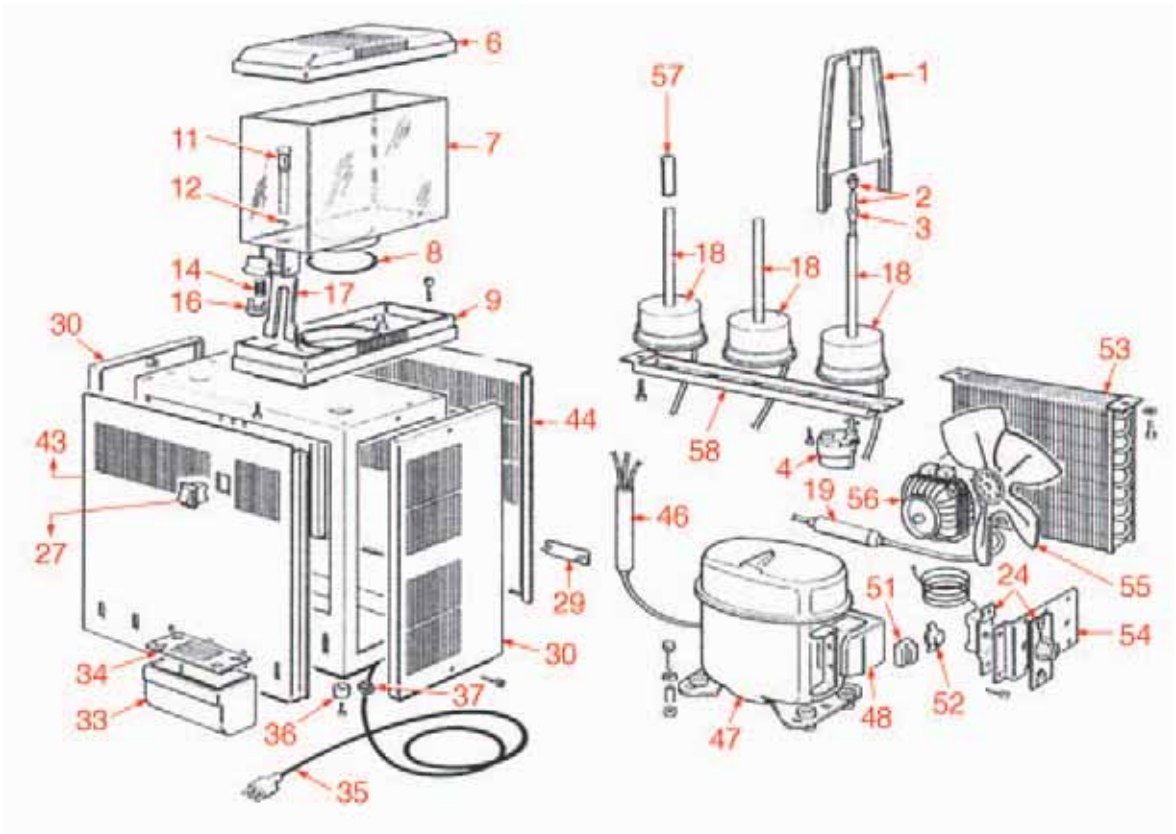

LUKE 3
LUKE 3 • LUKE 3 • CAB06

Pos.	Cod.	Descrizione	Description	Descripción	Pag.
1	1198602	AGITATORE IN PLASTICA	AGITATOR IN PLASTIC	MEZCLADOR EN PLÁSTICO	428
1	1198603	AGITATORE LUKE 9 lt.	AGITATOR LUKE 9 lt.	MEZCLADOR LUKE 9 L	428
2	1198604	TUBO 10x1 PER BANDELLA	TUBE 10x1 FOR BANDS	TUBO 10x1 PARA FLEJE	428
2	1198605	TUBO 10x1 PER BANDELLA LUKE 9 lt.	TUBE 10x1 FOR BAND LUKE 9 lt.	TUBO 10x1 PARA FLEJE LUKE 9 L	428
3	1198606	BOCCOLA IN PLASTICA	BUSH IN PLASTIC	CASQUILLO EN PLÁSTICO	429
4	1240351	MOTORE AGITATORE G025 230V 50Hz 1,5"	MOTOR AGITATOR G025 230V 50Hz 1,5"	MOTOR AGITADOR G025 230V 50Hz 1,5"	562
6	1198607	COPERCHIO BIANCO	WHITE COVER	TAPA BLANCA	429
7	1198608	CAMPANA 6 lt.	HOPPER 6 lt.	CAMPANA 6 L	429
7	1198609	CAMPANA 9 lt.	HOPPER 9 lt.	CAMPANA 9 L	429
8	1186075	GUARNIZIONE OR PER CAMPANA	O-RING FOR HOPPER	JUNTA ARO "O" PARA CAMPANA	495
11	1198610	PERNO PER RUBINETTO	SPINDLE FOR TAP	PERNO PARA GRIFO	429
12	1186076	GUARNIZIONE OR IN SILICONE	O-RING SILICONE	JUNTA ARO "O" EN SILICONA	495
14	1198611	MOLLA RUBINETTO ø 23x31 mm.	SPRING FOR TAP ø 23x31 mm.	MUELLE GRIFO ø 23x31 mm	430
16	1198612	RONDELLA ELASTICA	ELASTIC WASHER	ARANDELA ELÁSTICA	430
17	1198613	LEVA RUBINETTO BLU	BLUE FAUCET HANDLE	PALANCA GRIFO AZUL	430
24	1444900	TERMOSTATO K50L3231/001 6A 250V	THERMOSTAT K50L3231/001 6A 250V	TERMOSTATO K50L3231/001 6A 250V	670
27	1319700	INTERRUTTORE BIPOLARE NERO 16A 250V	BIPOLAR BLACK SWITCH 16A 250V	INTERRUPTOR BIPOLAR NEGRO 16A 250V	512
33	1198614	VASCHETTA BLU	BLUE TANK	CUBETA AZUL	430
34	1198615	GRIGLIA BLU	BLUE GRID	REJILLA AZUL	430
55	3240220	VENTOLA ASPIRANTE ø 200 mm 28°	SUCTION BLADE ø 200 mm 28°	VENTILADOR ASPIRANTE ø 200 mm 28°	571
56	3240211	MOTORE ELCO 10W PENTAVALENTE	5-POLE MOTOR ELCO 10W	MOTOR ELCO 10W PENTAVALENTE	570

DISPENSER TL5-TL6-TL7-TL10-TL14-TL29

DISPENSER TL5-TL6-TL7-TL10-TL14-TL29 • DISPENSER TL5-TL6-TL7-TL10-TL14-TL29 • CP01

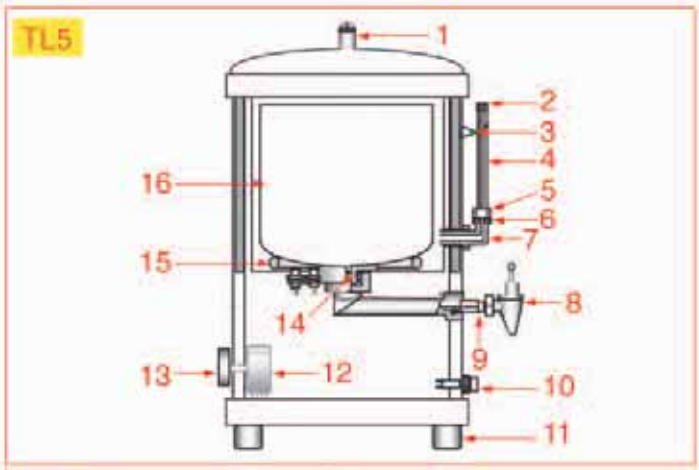

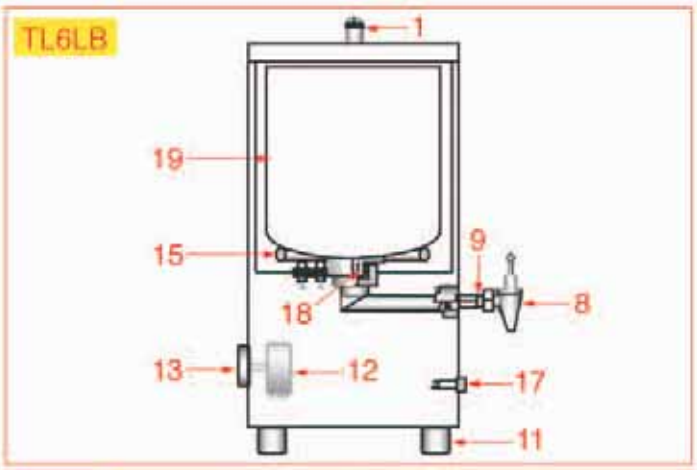

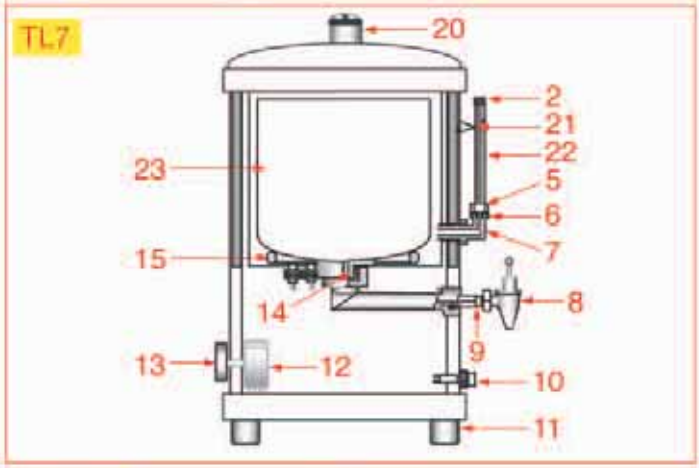

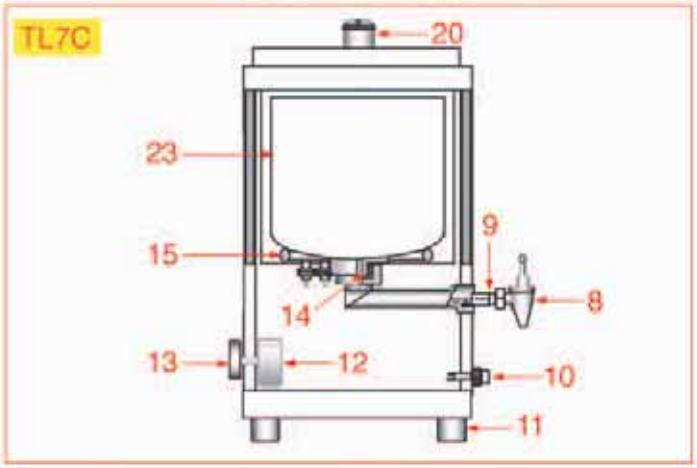

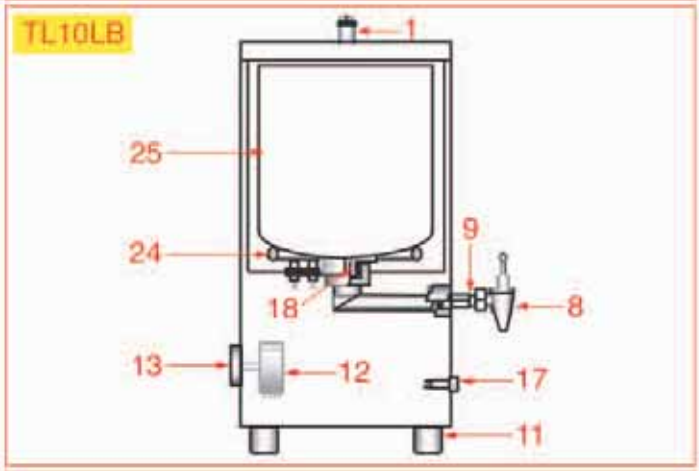

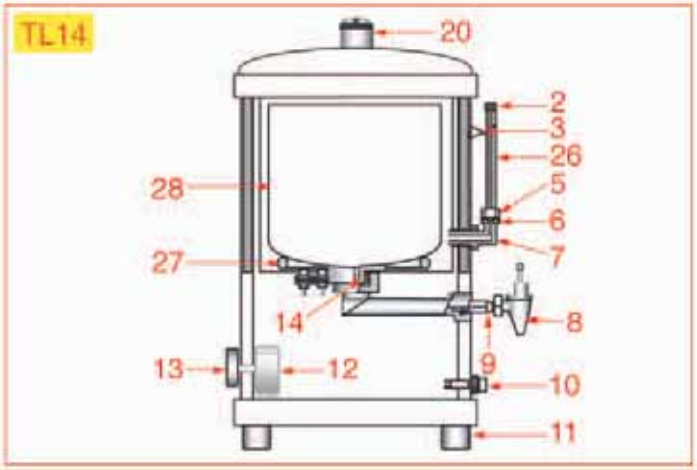

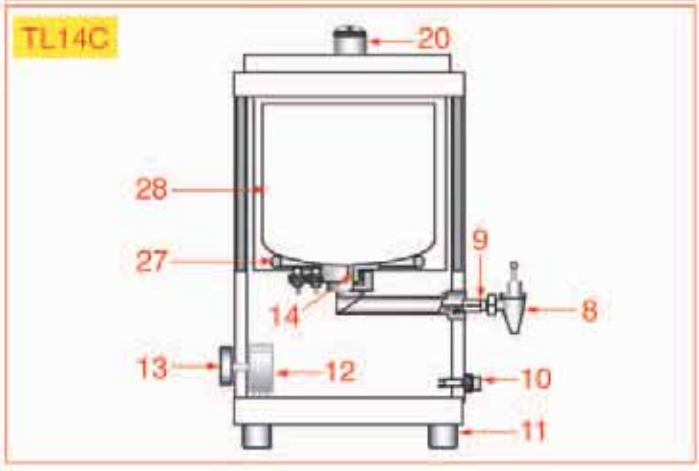

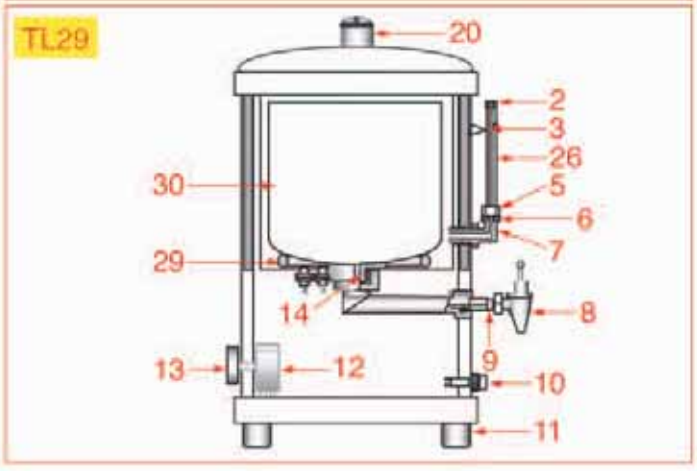

Posizioni senza cod. LF: a richiesta • Positions without LF Code No.: upon request • Posiciones sin cód. LF: previa petición

DISPENSER TL5-TL6-TL7-TL10-TL14-TL29

DISPENSER TL5-TL6-TL7-TL10-TL14-TL29 • DISPENSER TL5-TL6-TL7-TL10-TL14-TL29 • CP01

Pos.	Cod.	Descrizione	Description	Descripción	Pag.
5	3201006	DADO CROMATO PER LIVELLO	LEVEL CHROME PLATED NUT	TUERCA CROMADA PARA NIVEL	409
6	1186366	GUARNIZIONE OR 02050 SILICONE	SILICON "O" RING 02050	JUNTA ARO "O" 02050 SILICONA	496
8	3357003	RUBINETTO PCA ø 3/4"	TAP PCA ø 3/4"	GRIFO PCA ø 3/4"	617
10	3221282	LAMPADA SPIA ROSSA 380V	RED INDICATOR LAMP 380V	BOMBILLA PILOTO ROJA 380V	527
12	3444004	TERMOSTATO TR2 0-90°C	THERMOSTAT TR2 0-90°C	TERMOSTATO TR2 0-90°C	669
13	3444008	MANOPOLA NERA TERMOSTATO 0-90°C	BLACK KNOB FOR THERMOSTAT 0-90°C	MANDO NEGRO TERMOSTATO 0-90°C	677
14	3186619	GUARNIZIONE OR 0137 SILICONE BIANCO	O-RING 0137 WHITE SILICONE	JUNTA ARO "O" 0137 SILICONA BLANCA	496
15	3755372	RESISTENZA 1000W 230V	HEATING ELEMENT 1000W 230V	RESISTENCIA 1000W 230V	590
17	3221284	LAMPADA SPIA ROSSA 250V	RED INDICATOR LAMP 250V	BOMBILLA PILOTO ROJA 250V	529
18	3186610	GUARNIZIONE OR 0125 SILICONE ROSSO	O-RING 0125 RED SILICONE	JUNTA ARO "O" 0125 SILICONA ROJA	496
24	3755371	RESISTENZA 1500W 230V	HEATING ELEMENT 1500W 230V	RESISTENCIA 1500W 230V	590
27	3755373	RESISTENZA 2000W 220V	HEATING ELEMENT 2000W 220V	RESISTENCIA 2000W 220V	590
29	3755374	RESISTENZA 3000W 220V	HEATING ELEMENT 3000W 220V	RESISTENCIA 3000W 220V	590

DISPENSER CIOCCOLATA CALDA TXM5-7-14-29

HOT CHOCOLATE DISPENSER TXM5-7-14-29 • DISPENSER CHOCOLATE A TAZA TXM5-7-14-29 • CP02

TXM5

1 2 3 4 5 6 7 8 9 10 11 12 13 14 15 16 17 18 19 20 21 22 23

TXM7

24 2 25 26 5 6 7 8 9 10 11 12 13 14 15 16 17 18 19 20 21 27 28

TXM7D

24 2 25 26 5 6 7 29 30 32 31 33 10 11 12 13 14 15 16 17 18 19 21 34 35 36

TXM14

24 2 37 38 5 6 7 8 9 10 11 12 13 14 15 16 17 18 19 20 39 40 41

TXM14D

24 2 37 38 5 6 7 29 30 32 31 33 10 11 12 13 14 15 16 17 18 19 34 39 42 43

TXM29

24 2 37 38 5 6 7 8 9 10 11 12 13 14 15 16 17 18 19 20 44 45 46

Posizioni senza cod. LF: a richiesta • Positions without LF Code No.: upon request • Posiciones sin cód. LF: previa petición

DISPENSER CIOCCOLATA CALDA TXM5-7-14-29

HOT CHOCOLATE DISPENSER TXM5-7-14-29 • DISPENSER CHOCOLATE A TAZA TXM5-7-14-29 • CP02

Pos.	Cod.	Descrizione	Description	Descripción	Pag.
5	3201006	DADO CROMATO PER LIVELLO	LEVEL CHROME PLATED NUT	TUERCA CROMADA PARA NIVEL	409
6	1186366	GUARNIZIONE OR 02050 SILICONE	SILICON "O" RING 02050	JUNTA ARO "O" 02050 SILICONA	496
8	3186609	GUARNIZIONE TEFLON ø 23x13,6x1,6 mm	TEFLON GASKET ø 23x13.6x1.6 mm	JUNTA TEFLON ø 23x13,6x1,6 mm	496
9	3357023	RUBINETTO INOX A SFERA	STAINLESS STEEL BALL TAP	GRIFO INOX ESFERA	409
10	3221283	LAMPADA SPIA VERDE 380V	GREEN INDICATOR LAMP 380V	BOMBILLA PILOTO VERDE 380V	527
11	3221282	LAMPADA SPIA ROSSA 380V	RED INDICATOR LAMP 380V	BOMBILLA PILOTO ROJA 380V	527
16	3444004	TERMOSTATO TR2 0-90°C	THERMOSTAT TR2 0-90°C	TERMOSTATO TR2 0-90°C	669
17	3444008	MANOPOLA NERA TERMOSTATO 0-90°C	BLACK KNOB FOR THERMOSTAT 0-90°C	MANDO NEGRO TERMOSTATO 0-90°C	677
18	3319354	PULSANTE 1 CONTATTO NA 15A 250V	PUSH-BUTTON ONE CONTACT NA 15A 250V	PULSADOR 1 CONTACTO NA 15A 250V	523
19	3241351	MANOPOLA CON BASE DI FISSAGGIO	KNOB WITH MOUNTING BASE	MANDO CON BASE DE ANCLAJE	537
20	3186619	GUARNIZIONE OR 0137 SILICONE BIANCO	O-RING 0137 WHITE SILICONE	JUNTA ARO "O" 0137 SILICONA BLANCA	496
21	3755372	RESISTENZA 1000W 230V	HEATING ELEMENT 1000W 230V	RESISTENCIA 1000W 230V	590
30	3357027	RUBINETTO INOX	STAINLESS STEEL TAP	GRIFO INOX	409
32	3186608	GUARNIZIONE OR 0109 SILICONE BIANCO	O-RING 0109 WHITE SILICONE	JUNTA ARO "O" 0109 SILICONA BLANCA	496
33	3186617	GUARNIZIONE SILICONE ø 32x15x2,5 mm	SILICONE GASKET ø 32x15x2.5 mm	JUNTA SILICONA ø 32x15x2,5 mm	496
34	3186618	GUARNIZIONE SILICONE BIANCO ø 47x36x5 mm	WHITE SILICONE GASKET ø 47x36x5 mm	JUNTA SILICONA BLANCA ø 47x36x5 mm	496
39	3755373	RESISTENZA 2000W 220V	HEATING ELEMENT 2000W 220V	RESISTENCIA 2000W 220V	590
44	3755374	RESISTENZA 3000W 220V	HEATING ELEMENT 3000W 220V	RESISTENCIA 3000W 220V	590

CIOCCOLATIERA CC5-CC10
HOT CHOCOLATE MAKER CC5-CC10 • CHOCOLATERA CC5-CC10 • CM01

CC5

CC10

Posizioni senza cod. LF: a richiesta • Positions without LF Code No.: upon request • Posiciones sin cód. LF: previa petición

CIOCCOLATIERA CC5-CC10
HOT CHOCOLATE MAKER CC5-CC10 • CHOCOLATERA CC5-CC10 • CM01

Pos.	Cod.	Descrizione	Description	Descripción	Pag.
1	1197012	PALA AGITATORE IN PLASTICA	PLASTIC MIXER BLADE	PALA AGITADOR EN PLÁSTICO	409
5	1520009	VETRO LIVELLO ø 9x180 mm	LEVEL GLASS ø 9x180 mm	CRISTAL NIVEL ø 9x180 mm	410
8	1186358	GUARNIZIONE OR 03030 EPDM	O-RING 03030 EPDM	JUNTA ARO "O" 03030 EPDM	494
10	1356001	RUBINETTO SCARICO 3/4"M 1/2"M	DRAIN TAP "3/4 M "1/2 M	GRIFO VACIADO 3/4"M 1/2"M	410
11	1319130	INTERRUTTORE BIPOLARE NERO 16A 250V	BLACK BIPOLAR SWITCH 16A 250V	INTERRUPTOR BIPOLAR NEGRO 16A 250V	512
12	3444004	TERMOSTATO TR2 0-90°C	THERMOSTAT TR2 0-90°C	TERMOSTATO TR2 0-90°C	669
12	3444008	MANOPOLA NERA TERMOSTATO 0-90°C	BLACK KNOB FOR THERMOSTAT 0-90°C	MANDO NEGRO TERMOSTATO 0-90°C	677
12	3444013	GHIERA ø 55 mm	RING NUT ø 55 mm	CERCO ø 55 mm	677
16	1755074	RESISTENZA 900W 230V	HEATING ELEMENT 900W 230V	RESISTENCIA 900W 230V	590
18	3357007	GUARNIZIONE PER RUBINETTO	TAP GASKET	JUNTA PARA GRIFO	620
19	3357026	RUBINETTO PCR ø 3/4"	TAP PCR ø 3/4"	GRIFO PCR ø 3/4"	618
20	1197013	PALA AGITATORE IN PLASTICA	PLASTIC MIXER BLADE	PALA AGITADOR EN PLÁSTICO	409
24	1520010	VETRO LIVELLO ø 9x250 mm	LEVEL GLASS ø 9x250 mm	CRISTAL NIVEL ø 9x250 mm	410

CAMURRI

CIOCCOLATIERA CC20-CCF5

HOT CHOCOLATE MAKER CC20-CCF5 • CHOCOLATERA CC20-CCF5 • CM02

CC20

1 2 3 4 5 6 7 8 9 10 11 11 12 13 14 15 16 17 18 19 20

CCF5

9 11 11 12 16 18 19 21 22 23 24 25 26 27 28 29 30 31 32 33 34 35 36 37 38 39 40 41 42 43 44

Posizioni senza cod. LF: a richiesta • Positions without LF Code No.: upon request • Posiciones sin cód. LF: previa petición

CIOCCOLATIERA CC20-CCF5

HOT CHOCOLATE MAKER CC20-CCF5 • CHOCOLATERA CC20-CCF5 • CM02

Pos.	Cod.	Descrizione	Description	Descripción	Pag.
1	1197014	PALA AGITATORE INOX	STAINLESS STEEL MIXER BLADE	PALA AGITADOR INOX	409
6	1520010	VETRO LIVELLO ø 9x250 mm	LEVEL GLASS ø 9x250 mm	CRISTAL NIVEL ø 9x250 mm	410
7	1186358	GUARNIZIONE OR 03030 EPDM	O-RING 03030 EPDM	JUNTA ARO "O" 03030 EPDM	494
9	1356001	RUBINETTO SCARICO 3/4"M 1/2"M	DRAIN TAP "3/4 M "1/2 M	GRIFO VACIADO 3/4"M 1/2"M	410
11	1319130	INTERRUTTORE BIPOLARE NERO 16A 250V	BLACK BIPOLAR SWITCH 16A 250V	INTERRUPTOR BIPOLAR NEGRO 16A 250V	512
12	3444004	TERMOSTATO TR2 0-90°C	THERMOSTAT TR2 0-90°C	TERMOSTATO TR2 0-90°C	669
12	3444008	MANOPOLA NERA TERMOSTATO 0-90°C	BLACK KNOB FOR THERMOSTAT 0-90°C	MANDO NEGRO TERMOSTATO 0-90°C	677
12	3444013	GHIERA ø 55 mm	RING NUT ø 55 mm	CERCO ø 55 mm	677
15	1755075	RESISTENZA 1850W 220V	HEATING ELEMENT 1850W 220V	RESISTENCIA 1850W 220V	590
18	3357007	GUARNIZIONE PER RUBINETTO	TAP GASKET	JUNTA PARA GRIFO	620
19	3357026	RUBINETTO PCR ø 3/4"	TAP PCR ø 3/4"	GRIFO PCR ø 3/4"	618
21	1197015	BOCCOLA PALETTA	BLADE BUSHING	CASQUILLO PALETA	410
27	1520009	VETRO LIVELLO ø 9x180 mm	LEVEL GLASS ø 9x180 mm	CRISTAL NIVEL ø 9x180 mm	410
28	1186358	GUARNIZIONE OR 03030 EPDM	O-RING 03030 EPDM	JUNTA ARO "O" 03030 EPDM	494
31	1755074	RESISTENZA 900W 230V	HEATING ELEMENT 900W 230V	RESISTENCIA 900W 230V	590

MACCHINA CAFFE' T3-T5
COFFEE MACHINE T3-T5 • MÁQUINA DE CAFÉ T3-T5 • CM03

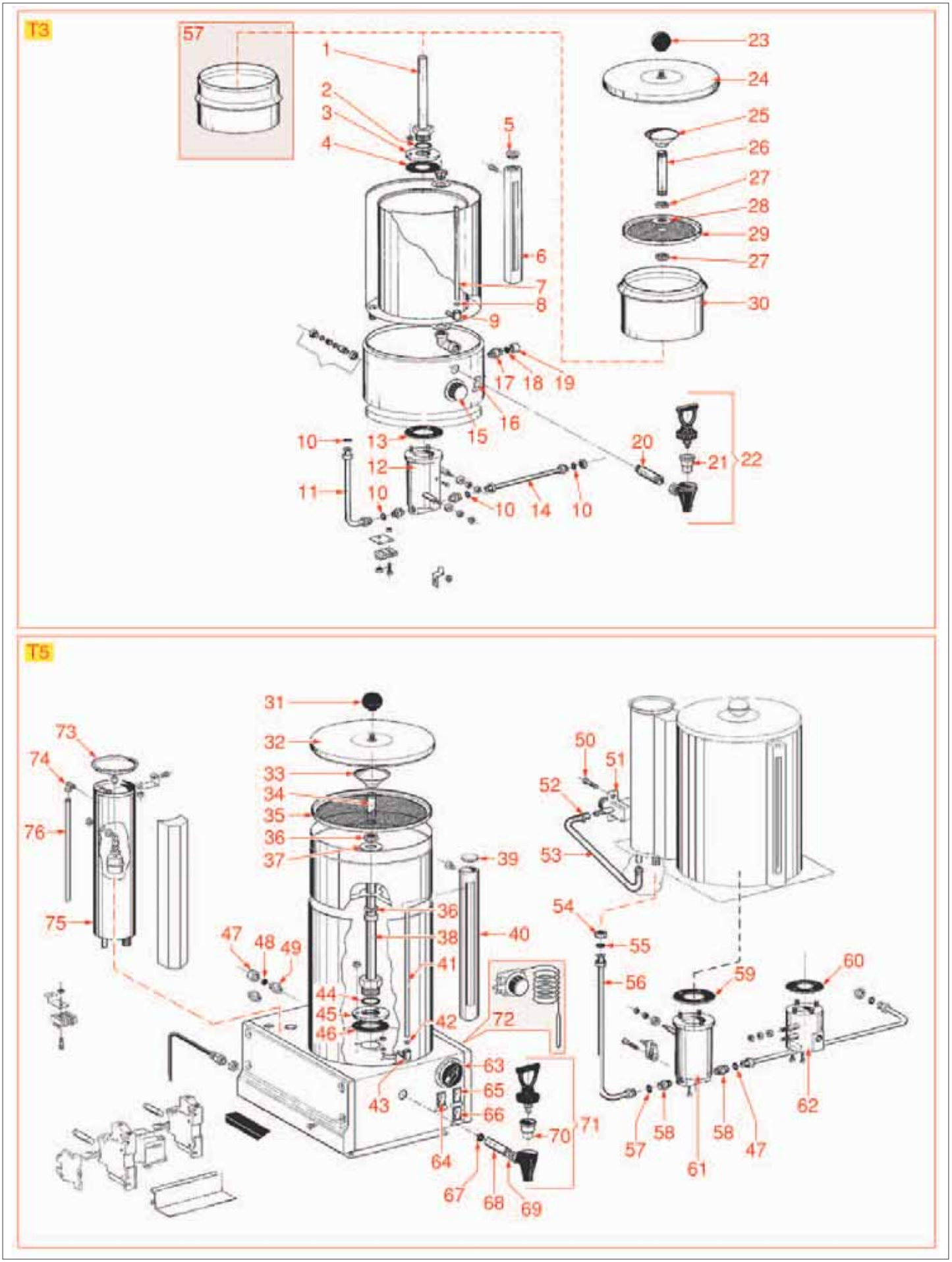

Posizioni senza cod. LF: a richiesta • Positions without LF Code No.: upon request • Posiciones sin cód. LF: previa petición

MACCHINA CAFFE' T3-T5
COFFEE MACHINE T3-T5 • MÁQUINA DE CAFÉ T3-T5 • CM03

Pos.	Cod.	Descrizione	Description	Descripción	Pag.
2	1186231	GUARNIZIONE OR 04106 EPDM	O-RING GASKET 04106 EPDM	JUNTA ARO "O" 04106 EPDM	497
4	1186597	GUARNIZIONE ø 78x46x1,5 mm	GASKET ø 78x46x1.5 mm	JUNTA ø 78x46x1,5 mm	497
7	1520010	VETRO LIVELLO ø 9x250 mm	LEVEL GLASS ø 9x250 mm	CRISTAL NIVEL ø 9x250 mm	410
8	1186358	GUARNIZIONE OR 03030 EPDM	O-RING 03030 EPDM	JUNTA ARO "O" 03030 EPDM	494
13	1186597	GUARNIZIONE ø 78x46x1,5 mm	GASKET ø 78x46x1.5 mm	JUNTA ø 78x46x1,5 mm	497
15	3444005	TERMOSTATO TR2 0-120°C	THERMOSTAT TR2 0-120°C	TERMOSTATO TR2 0-120°C	669
15	3444009	MANOPOLA NERA TERMOSTATO 0-120°C	BLACK KNOB FOR THERMOSTAT 0-120°C	MANDO NEGRO TERMOSTATO 0-120°C	677
15	3444013	GHIERA ø 55 mm	RING NUT ø 55 mm	CERCO ø 55 mm	677
16	1319130	INTERRUTTORE BIPOLARE NERO 16A 250V	BLACK BIPOLAR SWITCH 16A 250V	INTERRUPTOR BIPOLAR NEGRO 16A 250V	512
21	3357007	GUARNIZIONE PER RUBINETTO	TAP GASKET	JUNTA PARA GRIFO	620
22	3357104	RUBINETTO PCCRF ø 3/4"F	TAP PCCRF ø 3/4" F	GRIFO PCCRF ø 3/4"H	618
41	1520011	VETRO LIVELLO ø 9x195 mm	LEVEL GLASS ø 9x195 mm	CRISTAL NIVEL ø 9x195 mm	410
44	1186231	GUARNIZIONE OR 04106 EPDM	O-RING GASKET 04106 EPDM	JUNTA ARO "O" 04106 EPDM	497
46	1186597	GUARNIZIONE ø 78x46x1,5 mm	GASKET ø 78x46x1.5 mm	JUNTA ø 78x46x1,5 mm	497
50	1186358	GUARNIZIONE OR 03030 EPDM	O-RING 03030 EPDM	JUNTA ARO "O" 03030 EPDM	494
59	1186597	GUARNIZIONE ø 78x46x1,5 mm	GASKET ø 78x46x1.5 mm	JUNTA ø 78x46x1,5 mm	497
63	3446116	TEMPORIZZATORE 60 MINUTI	TIMER 60 MINUTES	TEMPORIZADOR 60 MINUTOS	662
64	1319186	PULSANTE BIPOLARE NERO 16A 250V	2-POLES BLACK PUSH-BUTTON 16A 250V	PULSADOR BIPOLAR NEGRO 16A 250V	512
65	1319130	INTERRUTTORE BIPOLARE NERO 16A 250V	BLACK BIPOLAR SWITCH 16A 250V	INTERRUPTOR BIPOLAR NEGRO 16A 250V	512
66	1319130	INTERRUTTORE BIPOLARE NERO 16A 250V	BLACK BIPOLAR SWITCH 16A 250V	INTERRUPTOR BIPOLAR NEGRO 16A 250V	512
70	3357007	GUARNIZIONE PER RUBINETTO	TAP GASKET	JUNTA PARA GRIFO	620
71	3357104	RUBINETTO PCCRF ø 3/4"F	TAP PCCRF ø 3/4" F	GRIFO PCCRF ø 3/4"H	618
72	3444004	TERMOSTATO TR2 0-90°C	THERMOSTAT TR2 0-90°C	TERMOSTATO TR2 0-90°C	669
72	3444008	MANOPOLA NERA TERMOSTATO 0-90°C	BLACK KNOB FOR THERMOSTAT 0-90°C	MANDO NEGRO TERMOSTATO 0-90°C	677
72	3444013	GHIERA ø 55 mm	RING NUT ø 55 mm	CERCO ø 55 mm	677

BAGNOMARIA BM10
BAIN-MARIE BM10 • BAÑO MARÍA BM10 • CM04

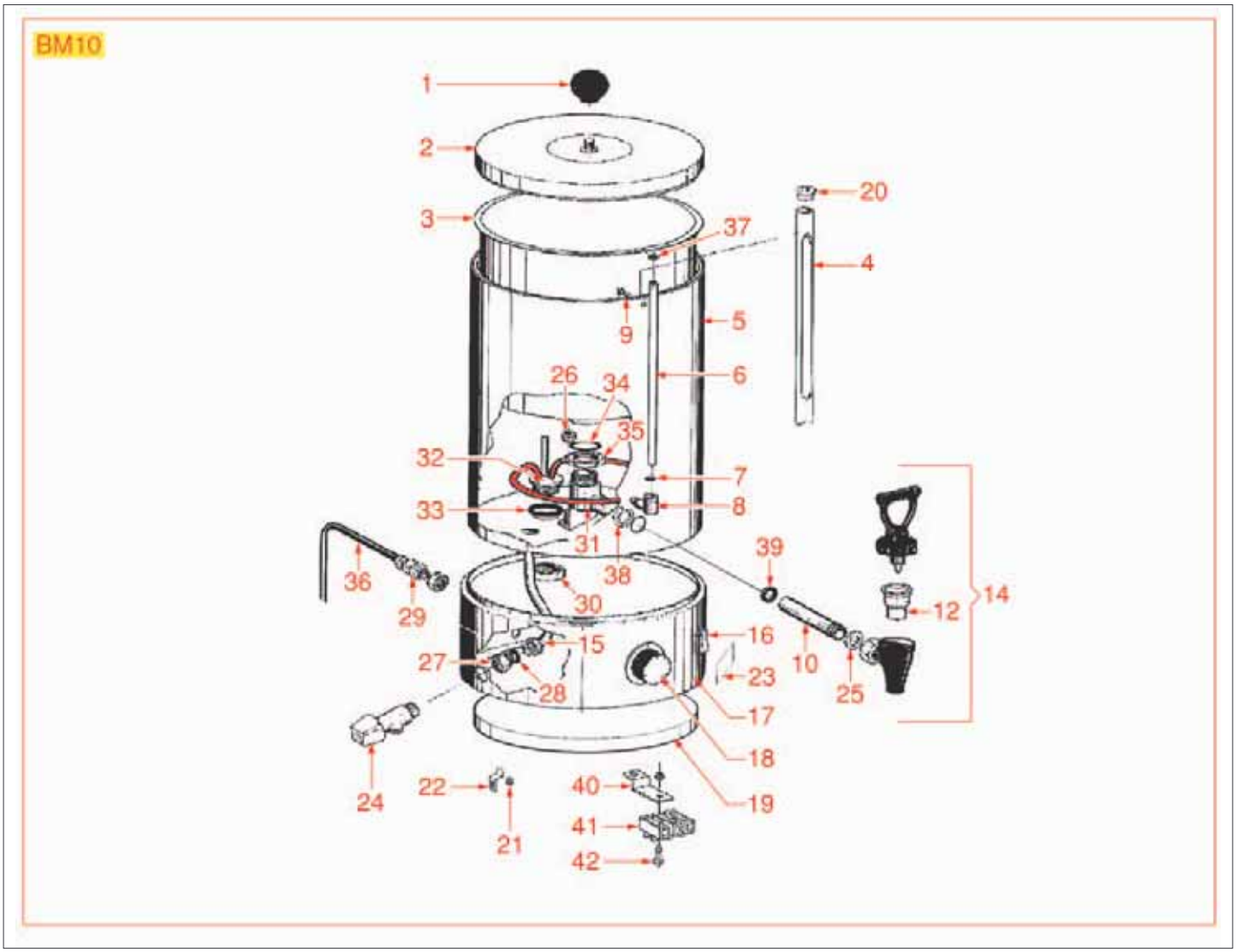

BAGNOMARIA BM10
BAIN-MARIE BM10 • BAÑO MARÍA BM10 • CM04

Pos.	Cod.	Descrizione	Description	Descripción	Pag.
6	1520010	VETRO LIVELLO ø 9x250 mm	LEVEL GLASS ø 9x250 mm	CRISTAL NIVEL ø 9x250 mm	410
7	1186358	GUARNIZIONE OR 03030 EPDM	O-RING 03030 EPDM	JUNTA ARO "O" 03030 EPDM	494
12	3357007	GUARNIZIONE PER RUBINETTO	TAP GASKET	JUNTA PARA GRIFO	620
14	3357026	RUBINETTO PCR ø 3/4"	TAP PCR ø 3/4"	GRIFO PCR ø 3/4"	618
16	1319130	INTERRUTTORE BIPOLARE NERO 16A 250V	BLACK BIPOLAR SWITCH 16A 250V	INTERRUPTOR BIPOLAR NEGRO 16A 250V	512
18	3444004	TERMOSTATO TR2 0-90°C	THERMOSTAT TR2 0-90°C	TERMOSTATO TR2 0-90°C	669
18	3444008	MANOPOLA NERA TERMOSTATO 0-90°C	BLACK KNOB FOR THERMOSTAT 0-90°C	MANDO NEGRO TERMOSTATO 0-90°C	677
18	3444013	GHIERA ø 55 mm	RING NUT ø 55 mm	CERCO ø 55 mm	677
24	1356001	RUBINETTO SCARICO 3/4"M 1/2"M	DRAIN TAP "3/4 M "1/2 M	GRIFO VACIADO 3/4"M 1/2"M	410
32	1755076	RESISTENZA 1500W 230V	HEATING ELEMENT 1500W 230V	RESISTENCIA 1500W 230V	591
34	3186434	GUARNIZIONE OR 0121 EPDM	O-RING 0121 EPDM	JUNTA ARO "O" 0121 EPDM	493

PIASTRA PANINI BS-BD TOSTIERA G3-G6

SANDWICH GRILL BS-BD TOASTER G3-G6 • SANDWICHERA BS-BD TOSTADOR G3-G6 • CE01

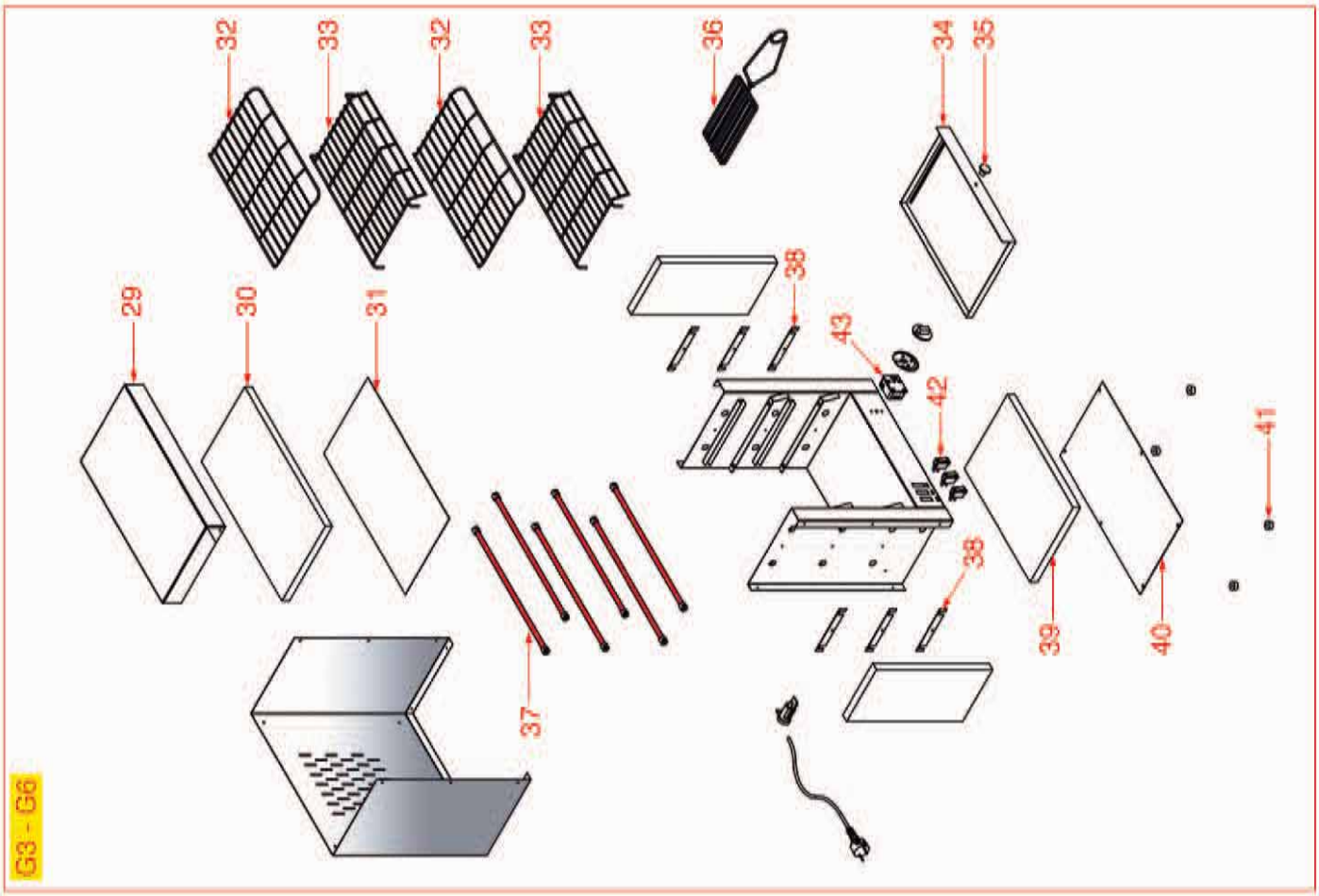

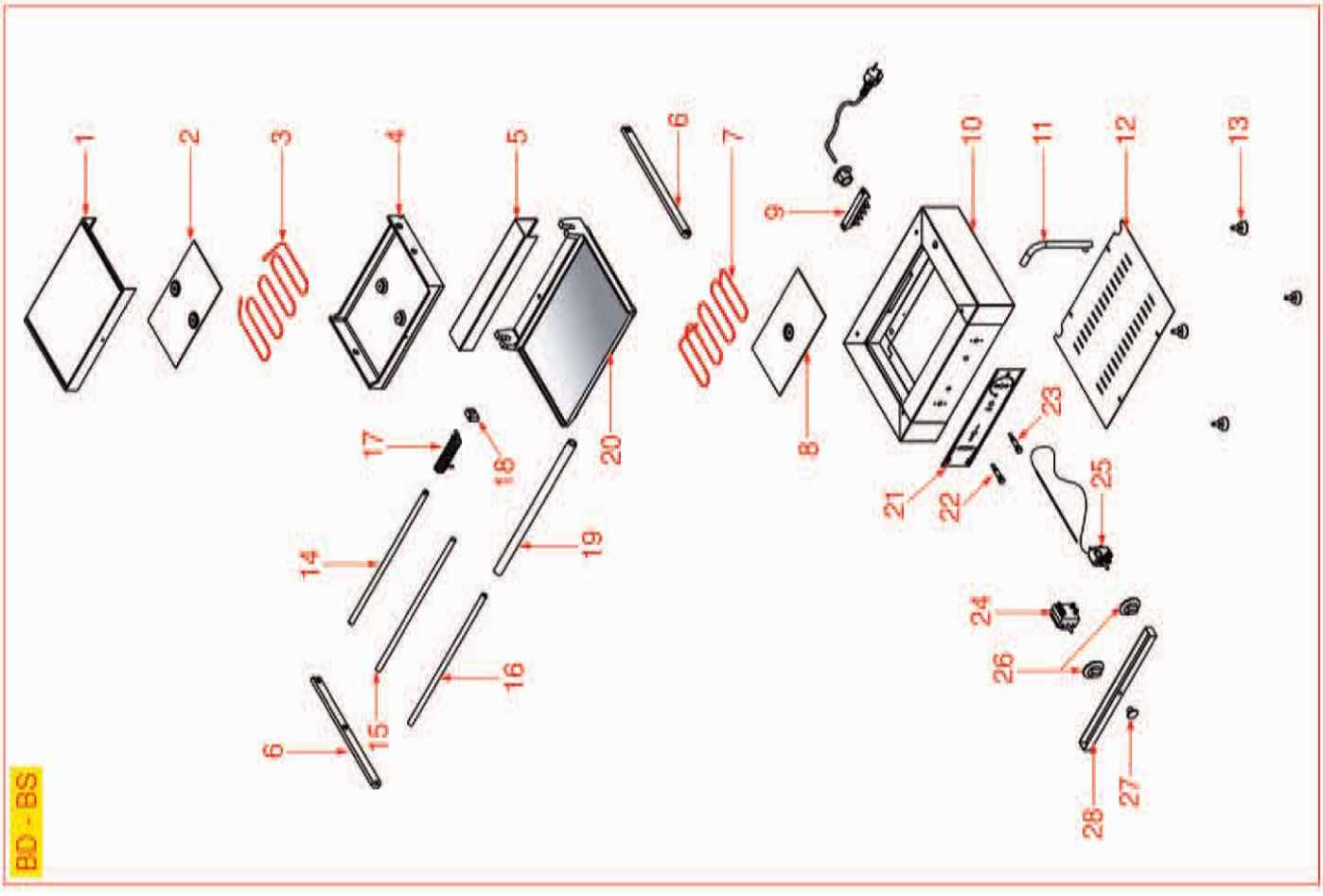

Posizioni senza cod. LF: a richiesta • Positions without LF Code No.: upon request • Posiciones sin cód. LF: previa petición

PIASTRA PANINI BS-BD TOSTIERA G3-G6

SANDWICH GRILL BS-BD TOASTER G3-G6 • SANDWICHERA BS-BD TOSTADOR G3-G6 • CE01

Pos.	Cod.	Descrizione	Description	Descripción	Pag.
3	3755716	RESISTENZA 900/980W 220/230V	HEATING ELEMENT 900/980W 220/230V	RESISTENCIA 900/980W 220/230V	591
3	3755717	RESISTENZA 750/820W 220/230V	HEATING ELEMENT 750/820W 220/230V	RESISTENCIA 750/820W 220/230V	591
7	3755724	RESISTENZA 1100/1200W 220/230V	HEATING ELEMENT 1100/1200W 220/230V	RESISTENCIA 1100/1200W 220/230V	592
7	3755726	RESISTENZA 850/930W 220/230V	HEATING ELEMENT 850/930W 220/230V	RESISTENCIA 850/930W 220/230V	592
9	3247019	MORSETTIERA FV273 5 POLI	TERMINAL BOARD FV273 5 POLES	TABLERO DE BORNES FV273 5 POLOS	561
17	3250143	MOLLA ø 24x113 mm	SPRING ø 24x113 mm	MUELLE ø 24x113 mm	550
22	3221132	LAMPADA SPIA VERDE 230V	GREEN INDICATOR LAMP 230V	BOMBILLA PILOTO VERDE 230V	527
23	3221095	LAMPADA SPIA ARANCIO 230V	ORANGE INDICATOR LAMP 230V	BOMBILLA PILOTO NARANJA 230V	527
25	3444174	TERMOSTATO MONOFASE 50-300°C	THERMOSTAT 50-300°C SINGLE-PHASE	TERMOSTATO MONOFÁSICO 50-300°C	670
36	3317051	GRIGLIA A PINZA	GRILL PLIER	PARRILLA TOSTADOR	584
37	3755727	RESISTENZA AL QUARZO	QUARTZ HEATING ELEMENT	RESISTENCIA CUARZO	592
42	1319102	INTERRUTTORE BIPOLARE NERO 16A 250V	BLACK BIPOLAR SWITCH 16A 250V	INTERRUPTOR BIPOLAR NEGRO 0-1 16A 250V	515
43	3446138	TEMPORIZZATORE 15 MINUTI	TIMER 15 MINUTES	TEMPORIZADOR 15 MINUTOS	661

SPREMIAGRUMI S15-S98-SL98

CITRUS SQUEEZER S15-S98-SL98 • EXPRIMIDOR S15-S98-SL98 • CE02

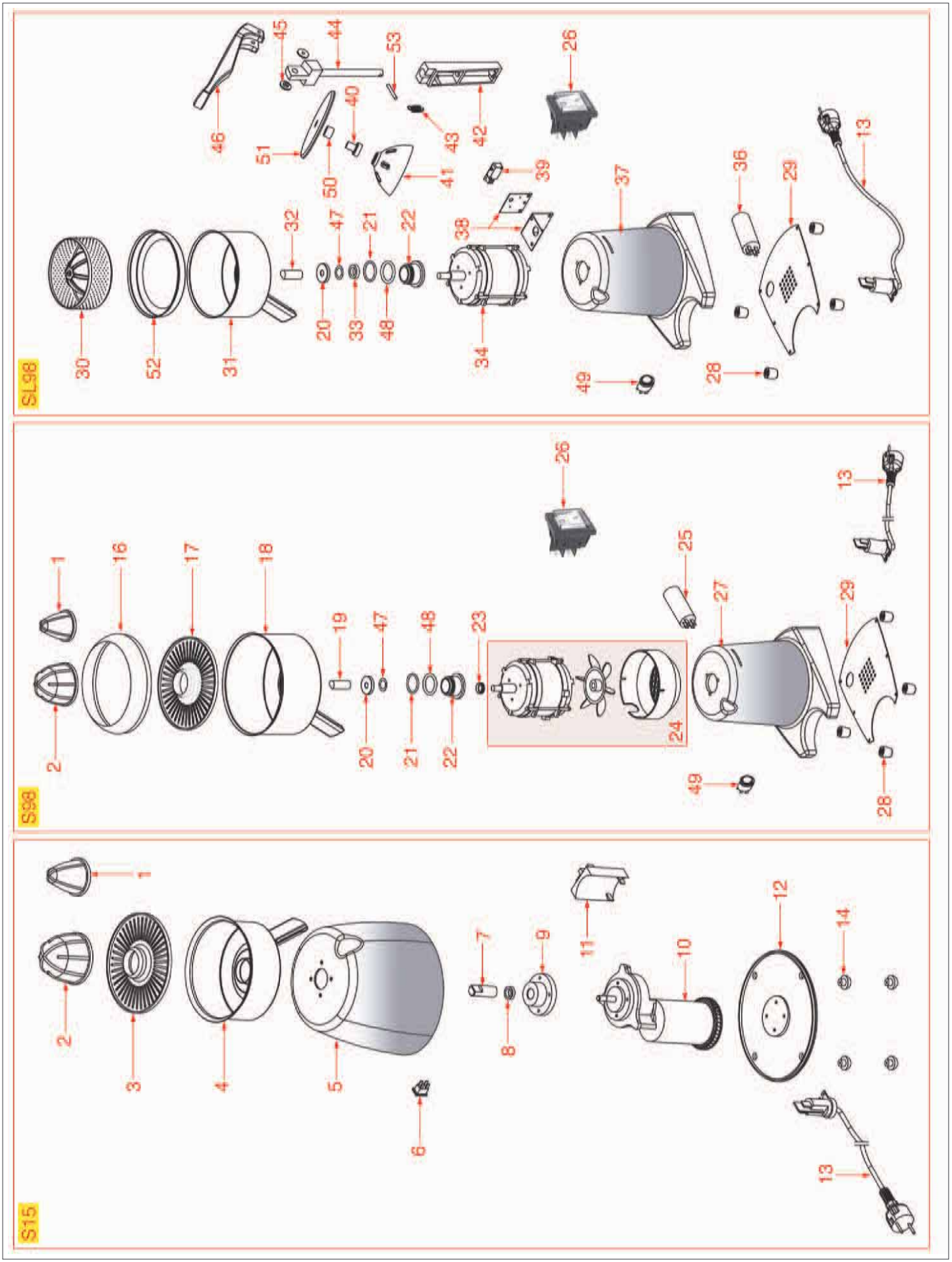

Posizioni senza cod. LF: a richiesta • Positions without LF Code No.: upon request • Posiciones sin cód. LF: previa petición

SPREMIAGRUMI S15-S98-SL98

CITRUS SQUEEZER S15-S98-SL98 • EXPRIMIDOR S15-S98-SL98 • CE02

Pos.	Cod.	Descrizione	Description	Descripción	Pag.
1	1381112	PIGNA PICCOLA	SMALL CONE	PIÑA PEQUEÑA	625
2	1381060	PIGNA GRANDE IN PLASTICA VERSIONE 2000	BIG PLASTIC CONE VERSION 2000	PIÑA GRANDE EN PLÁSTICO VERSIÓN 2000	625
3	1381117	SETACCIO IN PLASTICA	PLASTIC SIEVE	TAMIZ DE PLÁSTICO	626
6	1319175	INTERRUTTORE BIPOLARE NERO 12A 250V	BLACK BIPOLAR SWITCH 12A 250V	INTERRUPTOR BIPOLAR NEGRO 12A 250V	517
8	1186559	GUARNIZIONE TENUTA MOTORE	MOTOR SEALING GASKET	JUNTA ESTANQUEIDAD MOTOR	497
17	1381118	SETACCIO IN PLASTICA	PLASTIC SIEVE	TAMIZ DE PLÁSTICO	626
21	3186143	GUARNIZIONE OR 04093 EPDM	GASKET OR 04093 EPDM	JUNTA ARO "O" 04093 EPDM	493
23	1186559	GUARNIZIONE TENUTA MOTORE	MOTOR SEALING GASKET	JUNTA ESTANQUEIDAD MOTOR	497
25	3068008	CONDENSATORE μF 5 450V 50/60Hz	CAPACITOR μF 5 450V 50/60Hz	CONDENSADOR μF 5 450V 50/60Hz	422
26	1319350	INTERRUTTORE BIPOLARE BIANCO 16A 250V	WHITE BIPOLAR SWITCH 16A 250V	INTERRUPTOR BIPOLAR BLANCO 16A 250V	509
30	1381113	PIGNA INOX	STAINLESS STEEL CONE	PIÑA INOX	626
36	3068016	CONDENSATORE μF 10 450V 50Hz	CAPACITOR μF 10 450V 50Hz	CONDENSADOR μF 10 450V 50Hz	423
39	3240195	MICROINTERRUTTORE 16A 250V	MICROSWITCH 16A 250V	MICROINTERRUPTOR 16A 250V	544
47	1186599	GUARNIZIONE PIANA ø 15x10x0,4 mm	FLAT GASKET ø 15x10x0.4 mm	JUNTA PLANA ø 15x10x0,4 mm	497
48	1186598	GUARNIZIONE PIANA ø 45x35x1 mm	FLAT GASKET ø 45x35x1 mm	JUNTA PLANA ø 45x35x1 mm	497
49	1319177	INTERRUTTORE UNA VELOCITÀ 16A 250V	ONE SPEED SWITCH 16A 250V	INTERRUPTOR UNA VELOCIDAD 16A 250V	521
52	1381162	ANELLO PROTEZIONE INOX	STAINLESS STEEL SAFETY RING	ARO PROTECCIÓN INOX	626

FRULLATORI B98-B98R-XB98

BLENDERS B98-B98R-XB98 • BATIDORAS B98-B98R-XB98 • CE03

Posizioni senza cod. LF: a richiesta • Positions without LF Code No.: upon request • Posiciones sin cód. LF: previa petición

FRULLATORI B98-B98R-XB98
BLENDERS B98-B98R-XB98 • BATIDORAS B98-B98R-XB98 • CE03

Pos.	Cod.	Descrizione	Description	Descripción	Pag.
3	1381110	TAPPO COPERCHIO	COVER LID	TAPÓN DE CIERRE	625
4	1381114	COPERCHIO BICCHIERE	JUG LID	TAPA VASO	626
8	1080029	BICCHIERE IN PLASTICA 1,5 Lt	PLASTIC JUG 1.5 Lt	VASO EN PLÁSTICO 1,5 L	403
9	1186488	GUARNIZIONE PER BICCHIERE ø 72x55x3 mm	JUG GASKET ø 72x55x3 mm	JUNTA PARA VASO ø 72x55x3 mm	497
10	1718009	GRUPPO LAME	BLADE GROUP	GRUPO CUCHILLAS	414
11	1718013	ASSIEME MIXER	MIXER ASSEMBLY	CONJUNTO MEZCLADOR	414
19	1381108	INGRANAGGO MASCHIO 4 DENTI	MALE GEAR 4 TEETH	INGRANAGGO MACHO 4 DIENTES	625
25	1381107	INGRANAGGIO FEMMINA 4 DENTI	FEMALE GEAR 4 TEETH	ENGRANAJE HEMBRA 4 DIENTES	625
34	3240195	MICROINTERRUTTORE 16A 250V	MICROSWITCH 16A 250V	MICROINTERRUPTOR 16A 250V	544
42	1319177	INTERRUTTORE UNA VELOCITÀ 16A 250V	ONE SPEED SWITCH 16A 250V	INTERRUPTOR UNA VELOCIDAD 16A 250V	521
43	1319176	INTERRUTTORE DUE VELOCITÀ 16A 250V	TWO SPEED SWITCH 16A 250V	INTERRUPTOR DOS VELOCIDADES 16A 250V	521
45	1319188	INTERRUTTORE BIPOLARE A LEVA 10A 250V	LEVER BIPOLAR SWITCH 10A 250V	INTERRUPTOR BIPOLAR PALANCA 10A 250V	522
46	1319187	INTERRUTTORE UNIPOLARE A LEVA 15A 250V	SINGLE POLE LEVER SWITCH 15A 250V	INTERRUPTOR UNIPOLAR PALANCA 15A 250V	522

FRULLATORI B1-X1-X3
BLENDERS B1-X1-X3 • BATIDORA B1-X1-X3 • CE04

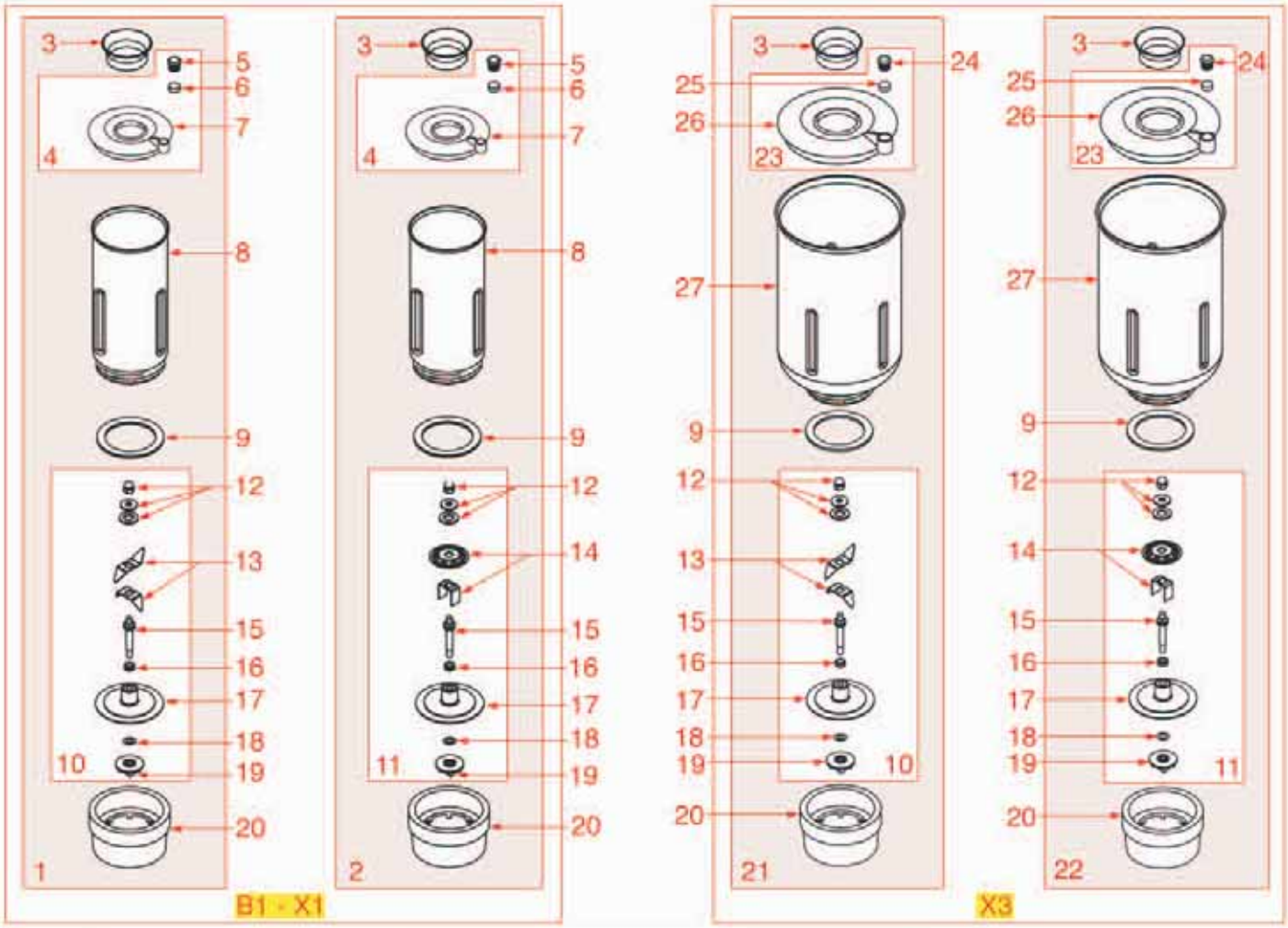

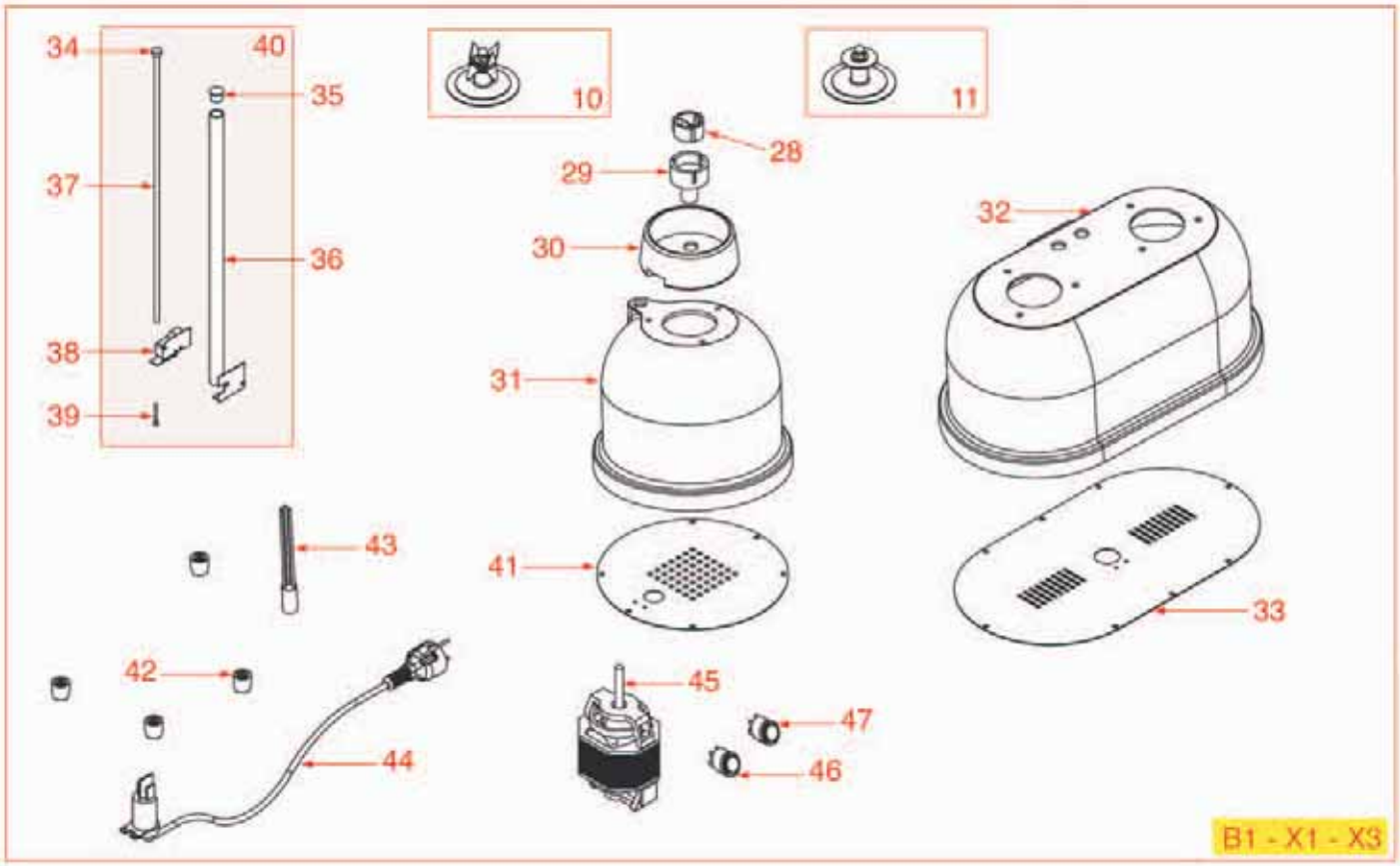

FRULLATORI B1-X1-X3
BLENDERS B1-X1-X3 • BATIDORA B1-X1-X3 • CE04

Pos.	Cod.	Descrizione	Description	Descripción	Pag.
3	1381110	TAPPO COPERCHIO	COVER LID	TAPÓN DE CIERRE	625
9	1186488	GUARNIZIONE PER BICCHIERE ø 72x55x3 mm	JUG GASKET ø 72x55x3 mm	JUNTA PARA VASO ø 72x55x3 mm	497
10	1718009	GRUPPO LAME	BLADE GROUP	GRUPO CUCHILLAS	414
11	1718013	ASSIEME MIXER	MIXER ASSEMBLY	CONJUNTO MEZCLADOR	414
23	1381109	COPERCHIO BICCHIERE	JUG LID	TAPA VASO	625
28	1381107	INGRANAGGIO FEMMINA 4 DENTI	FEMALE GEAR 4 TEETH	ENGRANAJE HEMBRA 4 DIENTES	625
38	3240195	MICROINTERRUTTORE 16A 250V	MICROSWITCH 16A 250V	MICROINTERRUPTOR 16A 250V	544
46	1319177	INTERRUTTORE UNA VELOCITÀ 16A 250V	ONE SPEED SWITCH 16A 250V	INTERRUPTOR UNA VELOCIDAD 16A 250V	521
47	1319176	INTERRUTTORE DUE VELOCITÀ 16A 250V	TWO SPEED SWITCH 16A 250V	INTERRUPTOR DOS VELOCIDADES 16A 250V	521

TRITAGHIACCIO V90-G30

ICE CRUSHER V90-G30 • PICAHIELOS V90-G30 • CE05

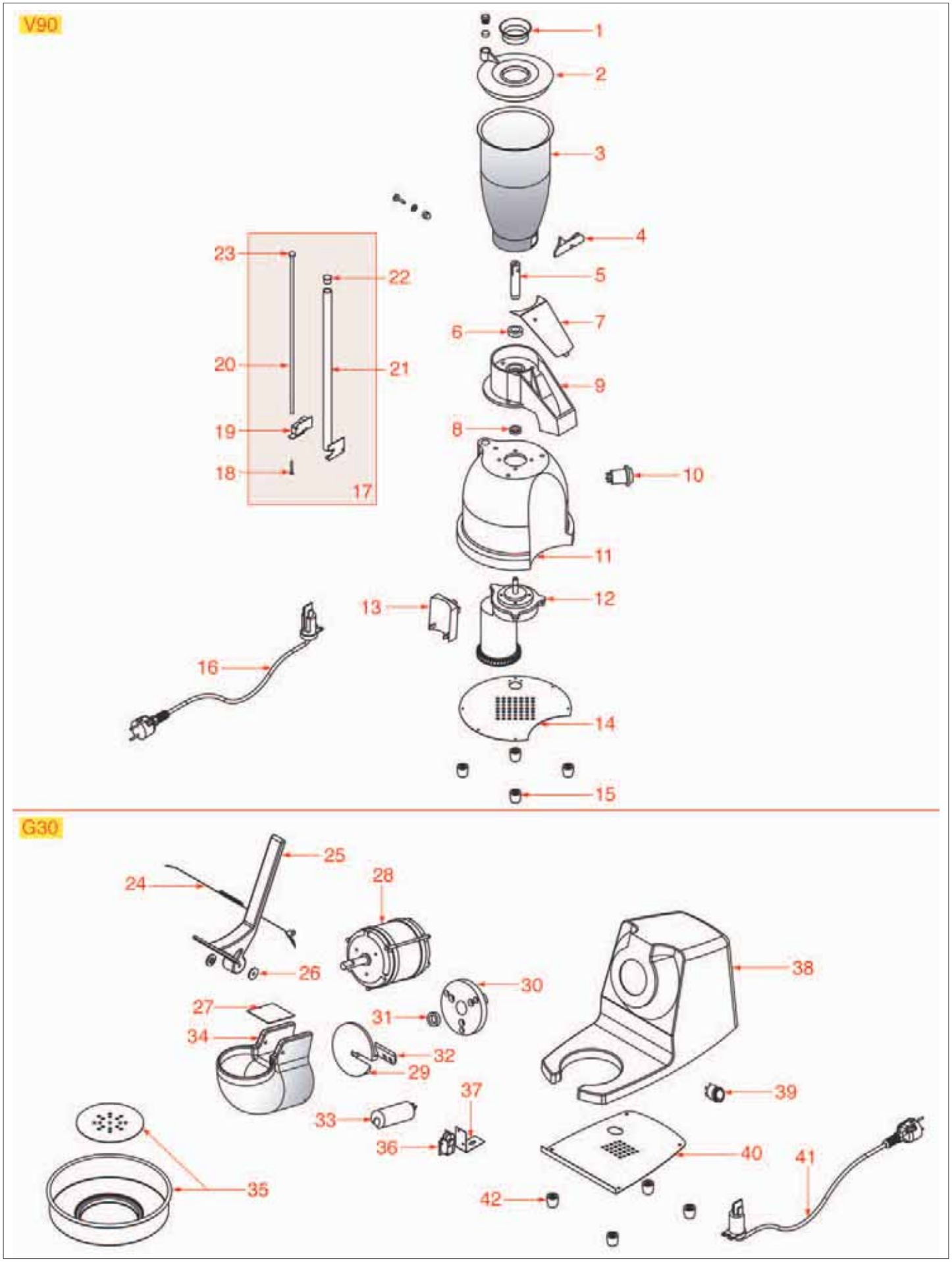

Posizioni senza cod. LF: a richiesta • Positions without LF Code No.: upon request • Posiciones sin cód. LF: previa petición

TRITAGHIACCIO V90-G30
ICE CRUSHER V90-G30 • PICAHIELOS V90-G30 • CE05

Pos.	Cod.	Descrizione	Description	Descripción	Pag.
1	1381110	TAPPO COPERCHIO	COVER LID	TAPÓN DE CIERRE	625
2	1381114	COPERCHIO BICCHIERE	JUG LID	TAPA VASO	626
4	1718012	LAMA TRITAGHIACCIO	ICE CRUSHER BLADE	CUCHILLA PICADOR HIELO	414
6	1186604	GUARNIZIONE PARAOLIO ø 24x15x7 mm	OIL SEAL ø 24x15x7 mm	JUNTA ANTI-ACEITE ø 24x15x7 mm	497
8	1186559	GUARNIZIONE TENUTA MOTORE	MOTOR SEALING GASKET	JUNTA ESTANQUEIDAD MOTOR	497
10	1319177	INTERRUTTORE UNA VELOCITÀ 16A 250V	ONE SPEED SWITCH 16A 250V	INTERRUPTOR UNA VELOCIDAD 16A 250V	521
19	3240195	MICROINTERRUTTORE 16A 250V	MICROSWITCH 16A 250V	MICROINTERRUPTOR 16A 250V	544
31	1186604	GUARNIZIONE PARAOLIO ø 24x15x7 mm	OIL SEAL ø 24x15x7 mm	JUNTA ANTI-ACEITE ø 24x15x7 mm	497
32	1718015	COLTELLO TRITAGHIACCIO	ICE CRUSHING KNIFE	CUCHILLO PICADOR DE HIELO	414
33	3068016	CONDENSATORE μF 10 450V 50Hz	CAPACITOR μF 10 450V 50Hz	CONDENSADOR μF 10 450V 50Hz	423
36	3240195	MICROINTERRUTTORE 16A 250V	MICROSWITCH 16A 250V	MICROINTERRUPTOR 16A 250V	544
39	1319177	INTERRUTTORE UNA VELOCITÀ 16A 250V	ONE SPEED SWITCH 16A 250V	INTERRUPTOR UNA VELOCIDAD 16A 250V	521

GRUPPO MULTIPLO G110
MULTIPLE GROUP G110 • GRUPO MÚLTIPLE G110 • CE06

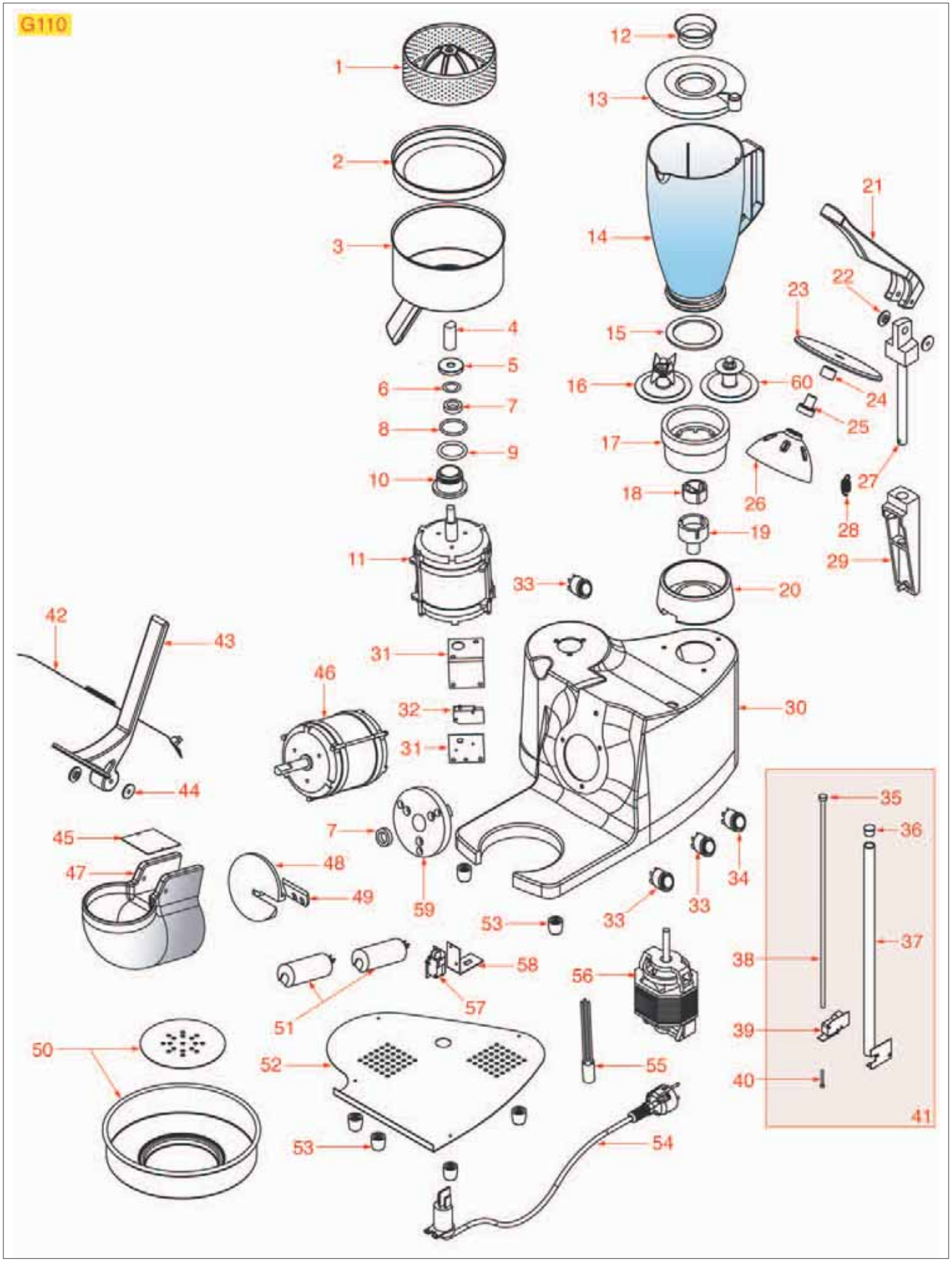

Posizioni senza cod. LF: a richiesta • Positions without LF Code No.: upon request • Posiciones sin cód. LF: previa petición

GRUPPO MULTIPLO G110
MULTIPLE GROUP G110 • GRUPO MÚLTIPLE G110 • CE06

Pos.	Cod.	Descrizione	Description	Descripción	Pag.
1	1381113	PIGNA INOX	STAINLESS STEEL CONE	PIÑA INOX	626
2	1381162	ANELLO PROTEZIONE INOX	STAINLESS STEEL SAFETY RING	ARO PROTECCIÓN INOX	626
6	1186599	GUARNIZIONE PIANA ø 15x10x0,4 mm	FLAT GASKET ø 15x10x0.4 mm	JUNTA PLANA ø 15x10x0,4 mm	497
7	1186604	GUARNIZIONE PARAOLIO ø 24x15x7 mm	OIL SEAL ø 24x15x7 mm	JUNTA ANTI-ACEITE ø 24x15x7 mm	497
8	3186143	GUARNIZIONE OR 04093 EPDM	GASKET OR 04093 EPDM	JUNTA ARO "O" 04093 EPDM	493
9	1186598	GUARNIZIONE PIANA ø 45x35x1 mm	FLAT GASKET ø 45x35x1 mm	JUNTA PLANA ø 45x35x1 mm	497
12	1381110	TAPPO COPERCHIO	COVER LID	TAPÓN DE CIERRE	625
13	1381114	COPERCHIO BICCHIERE	JUG LID	TAPA VASO	626
14	1080029	BICCHIERE IN PLASTICA 1,5 Lt	PLASTIC JUG 1.5 Lt	VASO EN PLÁSTICO 1,5 L	403
15	1186488	GUARNIZIONE PER BICCHIERE ø 72x55x3 mm	JUG GASKET ø 72x55x3 mm	JUNTA PARA VASO ø 72x55x3 mm	497
16	1718009	GRUPPO LAME	BLADE GROUP	GRUPO CUCHILLAS	414
18	1381107	INGRANAGGIO FEMMINA 4 DENTI	FEMALE GEAR 4 TEETH	ENGRANAJE HEMBRA 4 DIENTES	625
32	3240195	MICROINTERRUTTORE 16A 250V	MICROSWITCH 16A 250V	MICROINTERRUPTOR 16A 250V	544
33	1319177	INTERRUTTORE UNA VELOCITÀ 16A 250V	ONE SPEED SWITCH 16A 250V	INTERRUPTOR UNA VELOCIDAD 16A 250V	521
34	1319176	INTERRUTTORE DUE VELOCITÀ 16A 250V	TWO SPEED SWITCH 16A 250V	INTERRUPTOR DOS VELOCIDADES 16A 250V	521
39	3240195	MICROINTERRUTTORE 16A 250V	MICROSWITCH 16A 250V	MICROINTERRUPTOR 16A 250V	544
49	1718015	COLTELLO TRITAGHIACCIO	ICE CRUSHING KNIFE	CUCHILLO PICADOR DE HIELO	414
51	3068016	CONDENSATORE μF 10 450V 50Hz	CAPACITOR μF 10 450V 50Hz	CONDENSADOR μF 10 450V 50Hz	423
57	3240195	MICROINTERRUTTORE 16A 250V	MICROSWITCH 16A 250V	MICROINTERRUPTOR 16A 250V	544
60	1718013	ASSIEME MIXER	MIXER ASSEMBLY	CONJUNTO MEZCLADOR	414

FRULLINI M98-M98/2-M105
BLENDER M98-M98/2-M105 • BATIDORA M98-M98/2-M105 • CE07

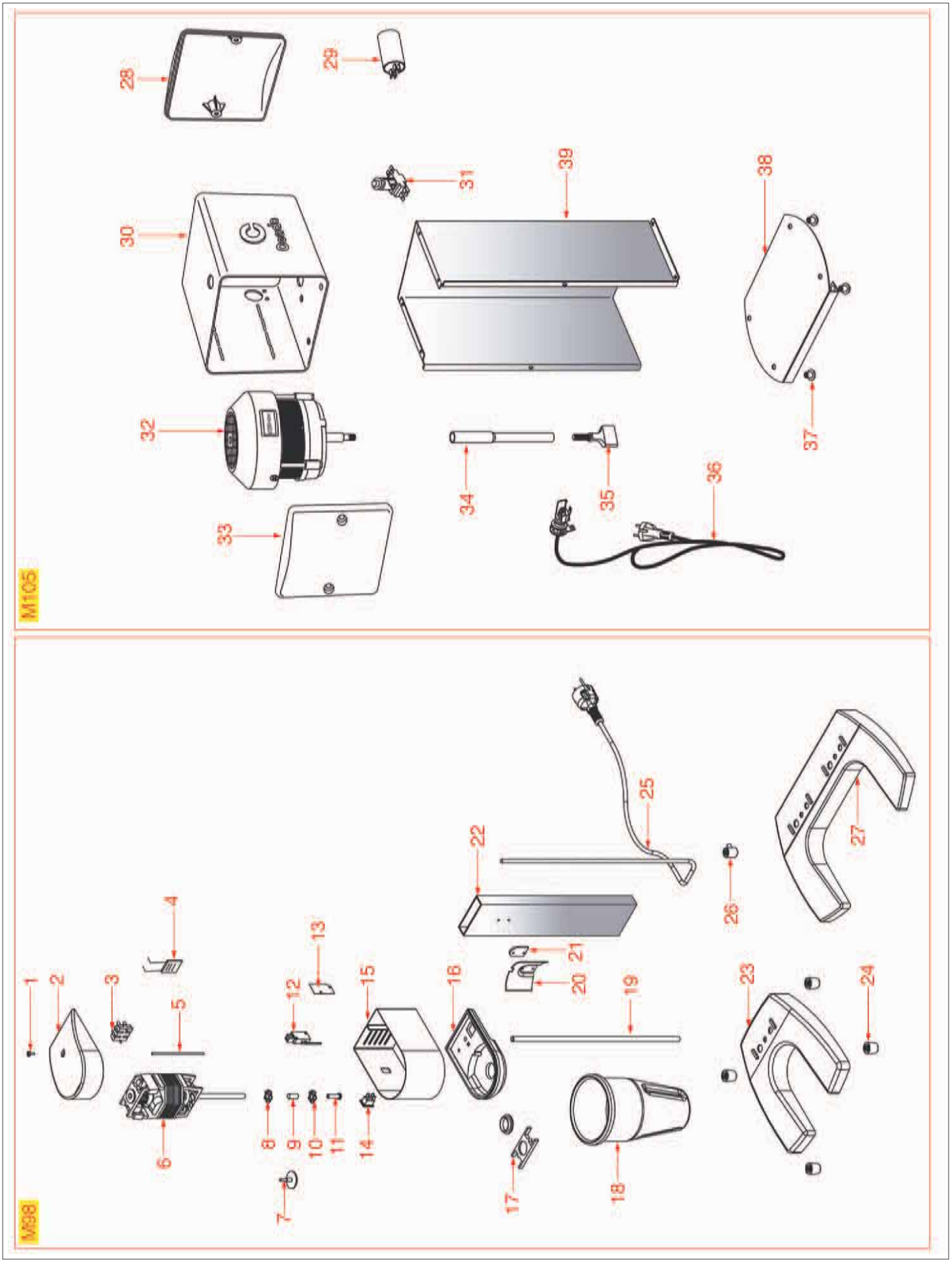

Posizioni senza cod. LF: a richiesta • Positions without LF Code No.: upon request • Posiciones sin cód. LF: previa petición

FRULLINI M98-M98/2-M105
BLENDER M98-M98/2-M105 • BATIDORA M98-M98/2-M105 • CE07

Pos.	Cod.	Descrizione	Description	Descripción	Pag.
7	1381165	AGITATORE IN PLASTICA	PLASTIC MIXER	MEZCLADOR EN PLÁSTICO	627
12	1240032	MICROINTERRUTTORE 16A 250V	MICROSWITCH 16A 250V	MICROINTERRUPTOR 16A 250V	545
14	1319175	INTERRUTTORE BIPOLARE NERO 12A 250V	BLACK BIPOLAR SWITCH 12A 250V	INTERRUPTOR BIPOLAR NEGRO 12A 250V	517
20	1381161	SUPPORTO INOX PER BICCHIERE	STAINLESS STEEL JUG SUPPORT	SOPORTE INOX PARA VASO	626
35	1381164	AGITATORE IN PLASTICA	PLASTIC MIXER	MEZCLADOR EN PLÁSTICO	627

CENTRIFUGHE ES300-ES500-ES700

CENTRIFUGES ES300-ES500-ES700 • CENTRIFUGADORAS ES300-ES500-ES700 • CE08

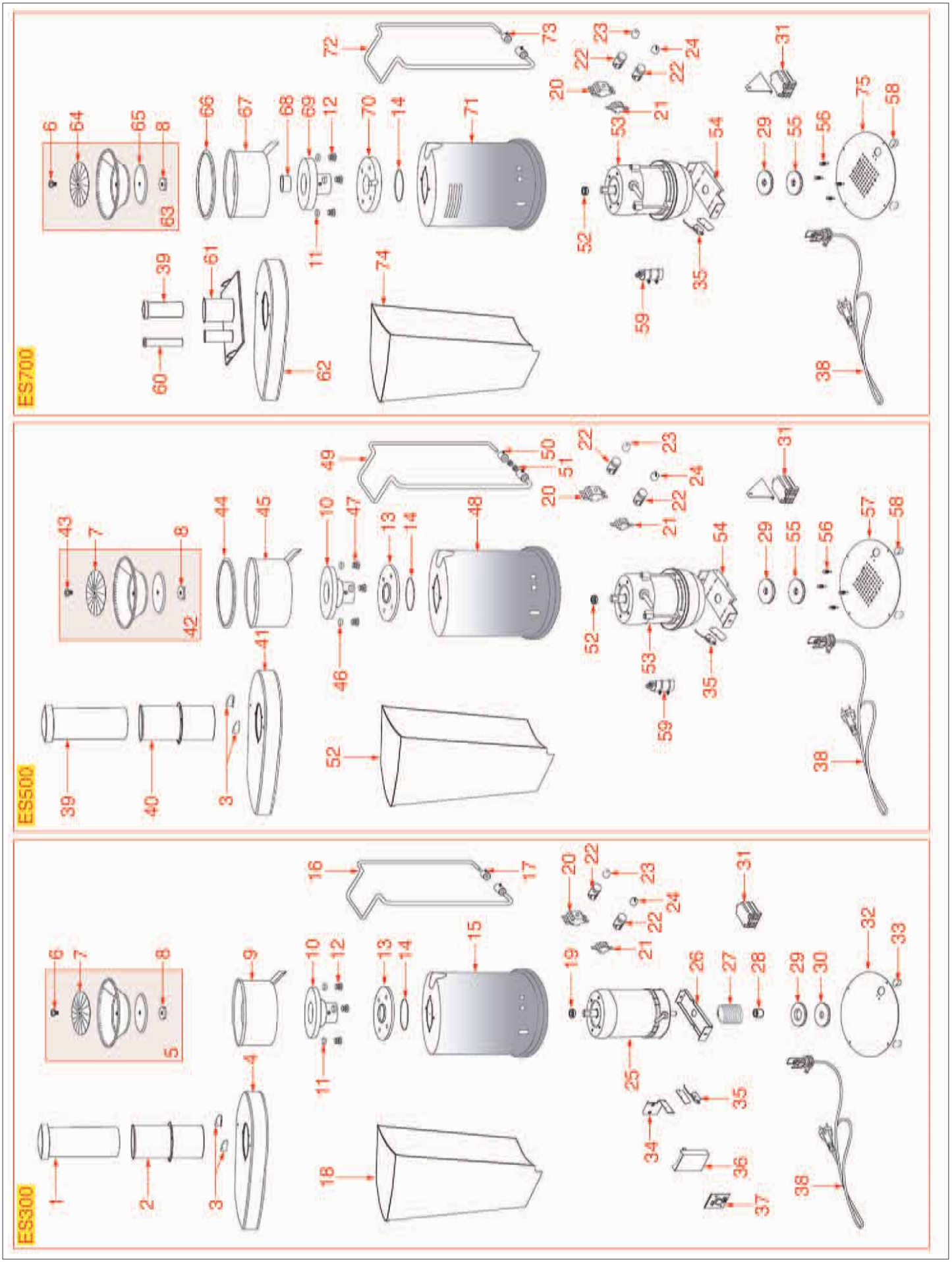

Posizioni senza cod. LF: a richiesta • Positions without LF Code No.: upon request • Posiciones sin cód. LF: previa petición

CENTRIFUGHE ES300-ES500-ES700

CENTRIFUGES ES300-ES500-ES700 • CENTRIFUGADORAS ES300-ES500-ES700 • CE08

Pos.	Cod.	Descrizione	Description	Descripción	Pag.
7	1718014	DISCO LAMA ø 120 mm	BLADE DISC ø 120 mm	DISCO CUCHILLA ø 120 mm	414
8	1381163	TRASCINATORE INOX PER CESTO	BASKET STAINLESS STEEL CARRIER	ARRASTRE INOX PARA CESTA	627
14	1186605	GUARNIZIONE OR 03375 EPDM	O-RING 03375 EPDM	JUNTA ARO "O" 03375 EPDM	494
20	1319053	INTERRUTTORE BIPOLARE 16A 250V	BIPOLAR SWITCH 16A 250V	INTERRUPTOR BIPOLAR 16A 250V	520
21	1319189	PULSANTE UNIPOLARE 16A 250V	SINGLE POLE PUSH-BUTTON 16A 250V	PULSADOR UNIPOLAR 16A 250V	520
22	1319190	SUPPORTO TASTO ROTONDO	ROUND PUSH-BUTTON HOLDER	SOPORTE BOTÓN REDONDO	520
23	1319191	TAPPO ROTONDO NERO 0-1	BLACK ROUND CAP 0-1	TAPÓN REDONDO NEGRO 0-1	520
24	1319192	TAPPO ROTONDO VERDE START	START GREEN ROUND CAP	TAPÓN REDONDO VERDE START	520
35	1240032	MICROINTERRUTTORE 16A 250V	MICROSWITCH 16A 250V	MICROINTERRUPTOR 16A 250V	545
52	1186600	GUARNIZIONE V RING NBR ø 20x14x6 mm	GASKET V RING NBR ø 20x14x6 mm	JUNTA V RING NBR ø 20x14x6 mm	497
59	3068008	CONDENSATORE μF 5 450V 50/60Hz	CAPACITOR μF 5 450V 50/60Hz	CONDENSADOR μF 5 450V 50/60Hz	422

PIASTRA PANINI
SANDWICH GRILL • TOASTMASCHINE • CF01

1

2

3

4

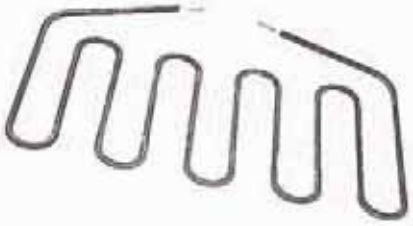
5

6

7

8

9

Posizioni senza cod. LF: a richiesta • Positions without LF Code No.: upon request • Posiciones sin cód. LF: previa petición

PIASTRA PANINI
SANDWICH GRILL • SANDWICHERA • CF01

Pos.	Cod.	Descrizione	Description	Descripción	Pag.
1	3221340	LAMPADA SPIA DOPPIA 230V	DOUBLE INDICATOR LAMP 230V	BOMBILLA PILOTO DOBLE 230V	525
2	3444336	TERMOSTATO MONOFASE 0-270°C	THERMOSTAT SINGLE-PHASE 0-270°C	TERMOSTATO MONOFÁSICO 0-270°C	670
3	3755806	RESISTENZA 900W 230V	HEATING ELEMENT 900W 230V	RESISTENCIA 900W 230V	593
4	3755807	RESISTENZA 900W 230V	HEATING ELEMENT 900W 230V	RESISTENCIA 900W 230V	593
5	3755808	RESISTENZA 1200W 230V	HEATING ELEMENT 1200W 230V	RESISTENCIA 1200W 230V	594
6	3755809	RESISTENZA 750W 230V	HEATING ELEMENT 750W 230V	RESISTENCIA 750W 230V	594
7	3250002	MOLLA DX ø 20x42 mm	RIGHTHAND SPRING ø 20x42 mm	MUELLE DERECHO ø 20x42 mm	549
8	3250001	MOLLA SX ø 20x42 mm	LEFTHAND SPRING ø 20x42 mm	MUELLE IZQ. ø 20x42 mm	549
9	3250146	MOLLA ø 21,5x117 mm	SPRING ø 21.5x117 mm	MUELLE ø 21,5x117 mm	550

TOSTIERA
TOASTER • TOASTER • CF02

1

2

3

4

5

6

7

Posizioni senza cod. LF: a richiesta • Positions without LF Code No.: upon request • Posiciones sin cód. LF: previa petición

TOSTIERA
TOASTER • TOSTADORA • CF02

Pos.	Cod.	Descrizione	Description	Descripción	Pag.
1	3221014	LAMPADA SPIA ARANCIO 220V	ORANGE INDICATOR LAMP 220V	BOMBILLA PILOTO NARANJA 220V	525
2	3319304	INTERRUTTORE DOPPIO ROSSO 16A 250V	DOUBLE RED SWITCH 16A 250V	INTERRUPTOR DOBLE ROJO 16A 250V	514
3	3446051	TEMPORIZZATORE 15 MINUTI	TIMER 15 MINUTES	TEMPORIZADOR 15 MINUTOS	662
4	3317051	GRIGLIA A PINZA	GRILL PLIER	PARRILLA TOSTADOR	584
5	3755805	RESISTENZA AL QUARZO 800W 230V	QUARTZ HEATING ELEMENT 800W 230V	RESISTENCIA CUARZO 800W 230V	593
6	3755769	RESISTENZA AL QUARZO 500W 115V	QUARTZ HEATING ELEMENT 500W 115V	RESISTENCIA CUARZO 500W 115V	593
7	3755770	RESISTENZA 1000W 230V	HEATING ELEMENT 1000W 230V	RESISTENCIA 1000W 230V	593

TOSTIERA ROTATIVA E ROLLERGRILL
ROTARY TOASTER AND ROLLERGRILL • TOSTADORA Y ROLLERGRILL • CF03

1

2

3

4

5

6

7

8

9

Posizioni senza cod. LF: a richiesta • Positions without LF Code No.: upon request • Posiciones sin cód. LF: previa petición

TOSTIERA ROTATIVA E ROLLERGRILL
ROTARY TOASTER AND ROLLERGRILL • TOSTADORA Y ROLLERGRILL • CF03

Pos.	Cod.	Descrizione	Description	Descripción	Pag.
1	3057183	SCHEDA REGOLAZIONE VELOCITA	ELECTRIC BOARD, SPEED	PLACA REGULADOR VELOCIDAD	620
2	3221012	LAMPADA SPIA VERDE 220V	GREEN INDICATOR LAMP 220V	BOMBILLA PILOTO VERDE 220V	525
3	3221132	LAMPADA SPIA VERDE 230V	GREEN INDICATOR LAMP 230V	BOMBILLA PILOTO VERDE 230V	527
4	3221340	LAMPADA SPIA DOPPIA 230V	DOUBLE INDICATOR LAMP 230V	BOMBILLA PILOTO DOBLE 230V	525
5	3240638	MOTORIDUTTORE 230V MR5	GEAR MOTOR 230V MR5	MOTOREDUCTOR 230V MR5	567
6	3319371	INTERRUTTORE BIPOLARE NERO 16A 250V	BLACK BIPOLAR SWITCH 16A 250V	INTERRUPTOR BIPOLAR NEGRO 16A 250V	513
7	3350026	REGOLATORE DI ENERGIA 13A 230V	ENERGY REGULATOR 13A 230V	REGULADOR DE ENERGÍA 13A 230V	659
8	3355351	RESISTENZA 220W 240V	HEATING ELEMENT 220W 240V	RESISTENCIA 220W 240V	591
9	3755805	RESISTENZA AL QUARZO 800W 230V	QUARTZ HEATING ELEMENT 800W 230V	RESISTENCIA CUARZO 800W 230V	593

HOT DOG E VETRINE
HOT DOG AND DISPLAY CABINETS • HOT DOG Y VITRINAS • CF04

1

2

3

4

5

6

7

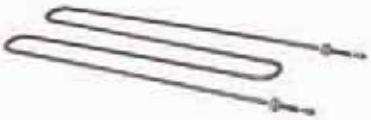

8

Posizioni senza cod. LF: a richiesta • Positions without LF Code No.: upon request • Posiciones sin cód. LF: previa petición

HOT DOG E VETRINE
HOT DOG AND DISPLAY CABINETS • HOT DOG Y VITRINAS • CF04

Pos.	Cod.	Descrizione	Description	Descripción	Pag.
1	3221012	LAMPADA SPIA VERDE 220V	GREEN INDICATOR LAMP 220V	BOMBILLA PILOTO VERDE 220V	525
2	3241566	MANOPOLA ø 50 mm 0-1-2-3	KNOB ø 50 mm 0-1-2-3	MANDO ø 50 mm 0-1-2-3	537
3	3319296	INTERRUTTORE BIPOLARE NERO 16A 250V	BLACK BIPOLAR SWITCH 16A 250V	INTERRUPTOR BIPOLAR NEGRO 16A 250V	513
4	3350026	REGOLATORE DI ENERGIA 13A 230V	ENERGY REGULATOR 13A 230V	REGULADOR DE ENERGÍA 13A 230V	659
5	3319378	INTERRUTTORE TRIPOLARE ARANCIO 16A 250V	ORANGE THREE-POLE SWITCH 16A 250V	INTERRUPTOR TRIPOLAR NARANJA 16A 250V	514
6	3444004	TERMOSTATO TR2 0-90°C	THERMOSTAT TR2 0-90°C	TERMOSTATO TR2 0-90°C	669
7	3444008	MANOPOLA NERA TERMOSTATO 0-90°C	BLACK KNOB FOR THERMOSTAT 0-90°C	MANDO NEGRO TERMOSTATO 0-90°C	677
8	3755814	RESISTENZA 400W 230V	HEATING ELEMENT 400W 230V	RESISTENCIA 400W 230V	594

FRIGO DRINK COF

FRIGO DRINK COF • FRIGO DRINK COF • COF01

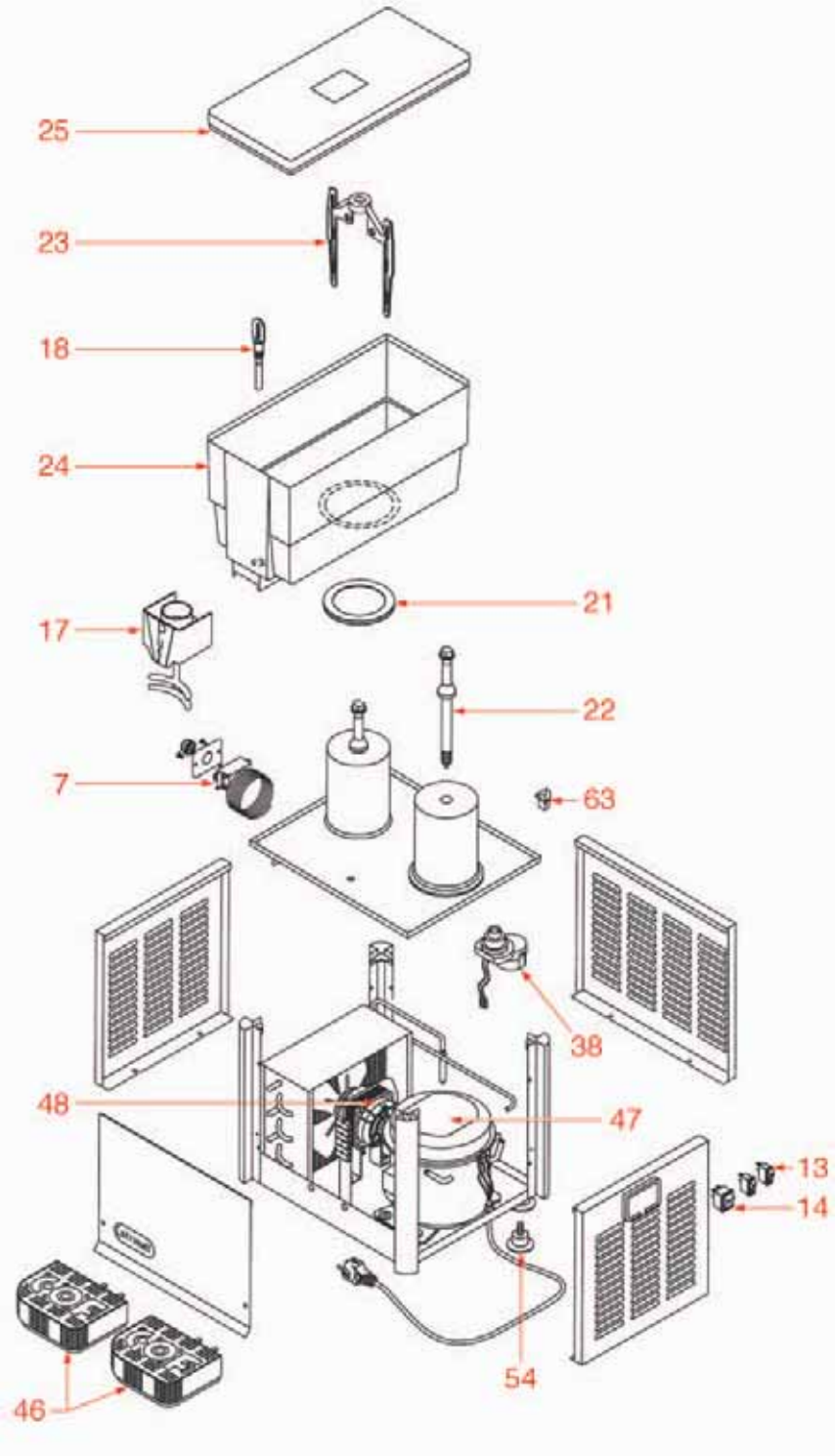

FRIGO DRINK COF

FRIGO DRINK COF • FRIGO DRINK COF • COF01

Pos.	Cod.	Descrizione	Description	Descripción	Pag.
7	1444050	TERMOSTATO K50P1127	THERMOSTAT K50P1127	TERMOSTATO K50P1127	671
7	1444101	TERMOSTATO K50L3081	THERMOSTAT K50L3081	TERMOSTATO K50L3081	671
14	3319016	INTERRUTTORE BIPOLARE ROSSO 16A 250V	RED BIPOLAR SWITCH 250V 16A	INTERRUPTOR BIPOLAR ROJO 16A 250V	511
17	1198012	RUBINETTO PLASTICA	PLASTIC TAP	GRIFO PLÁSTICO	432
18	1198013	VALVOLINA RUBINETTO	TAP VALVE	VÁLVULA GRIFO	432
21	1198014	GUARNIZIONE BIANCA	WHITE GASKET	JUNTA BLANCA	432
22	1198015	TUBO ASTA COF	PIPE COF	TUBO BARRA COF	432
23	1198017	PALA AGITATORE COF	STIRRING BLADE COF	PALA AGITADOR COF	432
23	1198018	PALA AGITATORE COLDREAM	STIRRING BLADE COLDREAM	PALA AGITADOR COLDREAM	433
24	1198019	VASCA COF	TANK COF	CUBA COF	433
25	1198020	COPERCHIO COF	LID COF	TAPA COF	433
38	1240450	MOTORIDUTTORE CR 110V	GEAR MOTOR CR 110V	MOTOREDUCTOR CR 110V	567
38	1240451	MOTORIDUTTORE CR 220V	GEAR MOTOR CR 220V	MOTOREDUCTOR CR 220V	567
38	1240452	MOTORIDUTTORE FIB 220V	GEAR MOTOR FIB 220V	MOTOREDUCTOR FIB 220V	567
46	1198030	VASCHETTA RACCOGLIGOCCE	DRIP TRAY	CUBETA RECOGE GOTAS	434
47	1198031	COMPRESSORE 20 Lt 110V	COMPRESSOR 20 l 110V	COMPRESOR 20 L 110V	437
48	1240453	MOTOVENTILATORE 110/120V 50/60Hz 0,2A	MOTOR FAN 110/120V 50/60Hz 0.2A	MOTOVENTILADOR 110/120V 50/60Hz 0,2A	579
48	1240454	MOTOVENTILATORE 5W 110V	MOTOR FAN 5W 110V	MOTOVENTILADOR 5W 110V	573
48	3240210	MOTORE ELCO 5W PENTAVALENTE	5-POLE MOTOR ELCO 5 W	MOTOR ELCO 5W PENTAVALENTE	570
48	3240211	MOTORE ELCO 10W PENTAVALENTE	5-POLE MOTOR ELCO 10W	MOTOR ELCO 10W PENTAVALENTE	570
48	3240501	VENTILATORE ASSIALE 119x119x38 mm	AXIAL FAN 119x119x38 mm	VENTILADOR AXIAL 119x119x38 mm	579
48	3240510	MOTOVENTILATORE 10W 110V	MOTOR FAN 10W 110V	MOTOVENTILADOR 10W 110V	570
54	1198035	PIEDINO LIVELLATORE	ADJUSTABLE FOOT	PATA NIVELADOR	581
63	1198043	TAPPO MONTANTE	CAP	TAPÓN MONTANTE	437

FRIGO DRINK NEWCOF

FRIGO DRINK NEWCOF • FRIGO DRINK NEWCOF • COF02

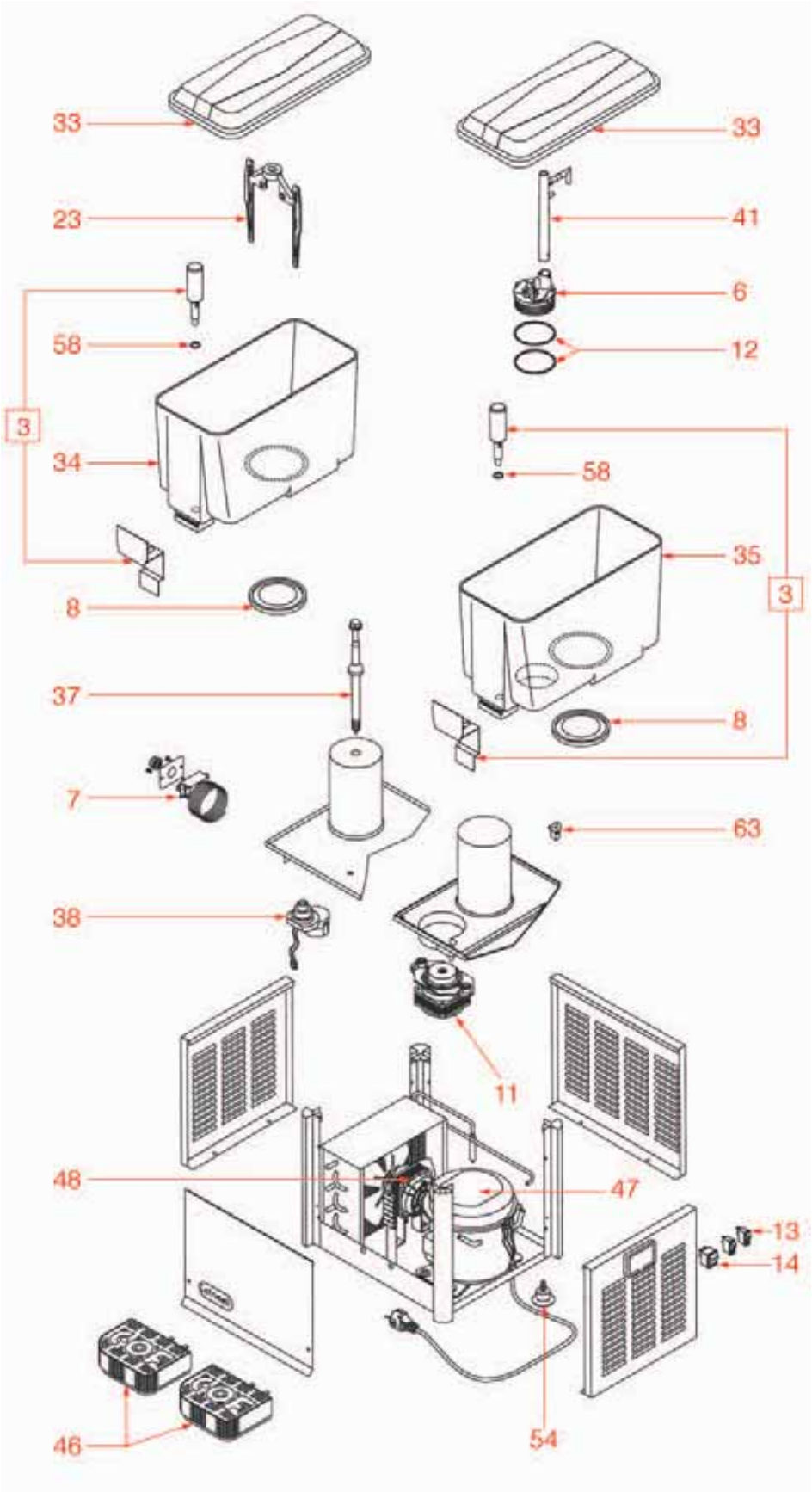

Posizioni senza cod. LF: a richiesta • Positions without LF Code No.: upon request • Posiciones sin cód. LF: previa petición

FRIGO DRINK NEWCOF

FRIGO DRINK NEWCOF • FRIGO DRINK NEWCOF • COF02

Pos.	Cod.	Descrizione	Description	Descripción	Pag.
3	1198002	RUBINETTO INOX NEW/JETCOF	STAINLESS STEEL TAP NEW/JETCOF	GRIFO INOX NEW/JETCOF	431
6	1198004	CORPO POMPA 12 Lt	PUMP HOUSING 12 l	TAPA BOMBA 12 L	431
6	1198005	CORPO POMPA 20 Lt	PUMP HOUSING 20 l	TAPA BOMBA 20 L	431
7	1444050	TERMOSTATO K50P1127	THERMOSTAT K50P1127	TERMOSTATO K50P1127	671
7	1444101	TERMOSTATO K50L3081	THERMOSTAT K50L3081	TERMOSTATO K50L3081	671
8	1198006	GUARNIZIONE BIANCA VASCA	GASKET FOR TANK - WHITE	JUNTA BLANCA CUBA	431
11	1198007	MOTORE POMPA 110V	PUMP MOTOR 110V	MOTOR BOMBA 110V	578
11	1198008	MOTORE POMPA 220V	PUMP MOTOR 220V	MOTOR BOMBA 220V	578
12	1198009	GUARNIZIONE OR POMPA	O-RING FOR PUMP	JUNTA ARO "O" BOMBA	432
14	3319016	INTERRUTTORE BIPOLARE ROSSO 16A 250V	RED BIPOLAR SWITCH 250V 16A	INTERRUPTOR BIPOLAR ROJO 16A 250V	511
23	1198016	PALA AGITATORE NEWCOF	STIRRING BLADE NEWCOF	PALA AGITADOR NEWCOF	432
23	1198017	PALA AGITATORE COF	STIRRING BLADE COF	PALA AGITADOR COF	432
23	1198018	PALA AGITATORE COLDREAM	STIRRING BLADE COLDREAM	PALA AGITADOR COLDREAM	433
33	1198021	COPERCHIO NEWCOF	LID NEWCOF	TAPA NEWCOF	433
34	1198022	VASCA NEWCOF M	TANK NEWCOF M	CUBA NEWCOF M	433
35	1198023	VASCA NEWCOF S	TANK NEWCOF S	CUBA NEWCOF S	434
37	1198024	TUBO ASTA COLDREAM	PIPE COLDREAM	TUBO BARRA COLDREAM	434
37	1198025	TUBO ASTA NEWCOF MEGA 25	PIPE NEWCOF MEGA 25	TUBO BARRA NEWCOF MEGA 25	434
38	1240450	MOTORIDUTTORE CR 110V	GEAR MOTOR CR 110V	MOTOREDUCTOR CR 110V	567
38	1240451	MOTORIDUTTORE CR 220V	GEAR MOTOR CR 220V	MOTOREDUCTOR CR 220V	567
38	1240452	MOTORIDUTTORE FIB 220V	GEAR MOTOR FIB 220V	MOTOREDUCTOR FIB 220V	567
41	1198026	TUBI POMPA 12 Lt	PUMP PIPES 12 l	TUBOS BOMBA 12 L	434
46	1198030	VASCHETTA RACCOGLIGOCCE	DRIP TRAY	CUBETA RECOGE GOTAS	434
47	1198031	COMPRESSORE 20 Lt 110V	COMPRESSOR 20 l 110V	COMPRESOR 20 L 110V	437
48	1240453	MOTOVENTILATORE 110/120V 50/60Hz 0,2A	MOTOR FAN 110/120V 50/60Hz 0.2A	MOTOVENTILADOR 110/120V 50/60Hz 0,2A	579
48	1240454	MOTOVENTILATORE 5W 110V	MOTOR FAN 5W 110V	MOTOVENTILADOR 5W 110V	573
48	3240210	MOTORE ELCO 5W PENTAVALENTE	5-POLE MOTOR ELCO 5 W	MOTOR ELCO 5W PENTAVALENTE	570
48	3240211	MOTORE ELCO 10W PENTAVALENTE	5-POLE MOTOR ELCO 10W	MOTOR ELCO 10W PENTAVALENTE	570
48	3240501	VENTILATORE ASSIALE 119x119x38 mm	AXIAL FAN 119x119x38 mm	VENTILADOR AXIAL 119x119x38 mm	579
48	3240510	MOTOVENTILATORE 10W 110V	MOTOR FAN 10W 110V	MOTOVENTILADOR 10W 110V	570
54	1198035	PIEDINO LIVELLATORE	ADJUSTABLE FOOT	PATA NIVELADOR	581
58	1198038	GUARNIZIONE OR RUBINETTO TIPO VECCHIO	O-RING FOR TAP OLD TYPE	JUNTA ARO "O" GRIFO TIPO VIEJO	436
58	1198044	GUARNIZIONE PIATTA RUBINETTO TIPO NUOVO	FLAT GASKET FOR TAP NEW MODEL	JUNTA PLANA GRIFO TIPO NUEVO	437
63	1198043	TAPPO MONTANTE	CAP	TAPÓN MONTANTE	437

FRIGO DRINK JETCOF

FRIGO DRINK JETCOF • FRIGO DRINK JETCOF • COF03

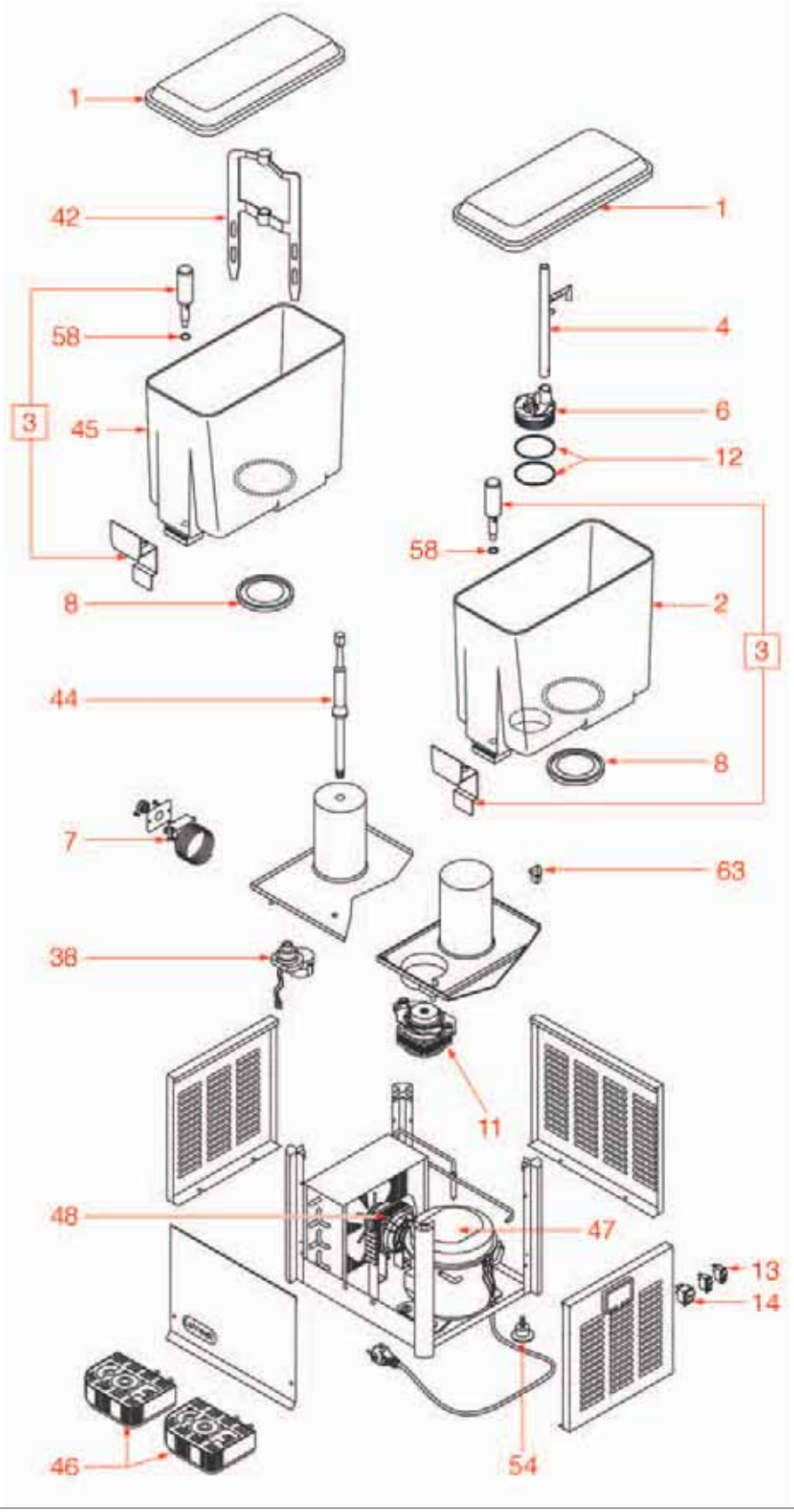

Posizioni senza cod. LF: a richiesta • Positions without LF Code No.: upon request • Posiciones sin cód. LF: previa petición

FRIGO DRINK JETCOF

FRIGO DRINK JETCOF • FRIGO DRINK JETCOF • COF03

Pos.	Cod.	Descrizione	Description	Descripción	Pag.
1	1198000	COPERCHIO JETCOF	LID JETCOF	TAPA JETCOF	430
2	1198001	VASCA JETCOF S	TANK JETCOF S	CUBA JETCOF S	431
3	1198002	RUBINETTO INOX NEW/JETCOF	STAINLESS STEEL TAP NEW/JETCOF	GRIFO INOX NEW/JETCOF	431
4	1198003	TUBI POMPA 20 lt.	PUMP PIPES 20 l	TUBOS BOMBA 20 L	431
6	1198004	CORPO POMPA 12 Lt	PUMP HOUSING 12 l	TAPA BOMBA 12 L	431
6	1198005	CORPO POMPA 20 Lt	PUMP HOUSING 20 l	TAPA BOMBA 20 L	431
7	1444050	TERMOSTATO K50P1127	THERMOSTAT K50P1127	TERMOSTATO K50P1127	671
7	1444101	TERMOSTATO K50L3081	THERMOSTAT K50L3081	TERMOSTATO K50L3081	671
8	1198006	GUARNIZIONE BIANCA VASCA	GASKET FOR TANK - WHITE	JUNTA BLANCA CUBA	431
11	1198007	MOTORE POMPA 110V	PUMP MOTOR 110V	MOTOR BOMBA 110V	578
11	1198008	MOTORE POMPA 220V	PUMP MOTOR 220V	MOTOR BOMBA 220V	578
12	1198009	GUARNIZIONE OR POMPA	O-RING FOR PUMP	JUNTA ARO "O" BOMBA	432
14	3319016	INTERRUTTORE BIPOLARE ROSSO 16A 250V	RED BIPOLAR SWITCH 250V 16A	INTERRUPTOR BIPOLAR ROJO 16A 250V	511
38	1240450	MOTORIDUTTORE CR 110V	GEAR MOTOR CR 110V	MOTOREDUCTOR CR 110V	567
38	1240451	MOTORIDUTTORE CR 220V	GEAR MOTOR CR 220V	MOTOREDUCTOR CR 220V	567
38	1240452	MOTORIDUTTORE FIB 220V	GEAR MOTOR FIB 220V	MOTOREDUCTOR FIB 220V	567
42	1198027	PALA AGITATORE JETCOF	STIRRING BLADE JETCOF	PALA AGITADOR JETCOF	434
44	1198028	TUBO ASTA JET MEGA 40	PIPE JET MEGA 40	TUBO BARRA JET MEGA 40	434
45	1198029	VASCA JETCOF M	TANK JETCOF M	CUBA JETCOF M	435
46	1198030	VASCHETTA RACCOGLIGOCCE	DRIP TRAY	CUBETA RECOGE GOTAS	434
47	1198031	COMPRESSORE 20 Lt 110V	COMPRESSOR 20 l 110V	COMPRESOR 20 L 110V	437
48	1240453	MOTOVENTILATORE 110/120V 50/60Hz 0,2A	MOTOR FAN 110/120V 50/60Hz 0.2A	MOTOVENTILADOR 110/120V 50/60Hz 0,2A	579
48	1240454	MOTOVENTILATORE 5W 110V	MOTOR FAN 5W 110V	MOTOVENTILADOR 5W 110V	573
48	3240210	MOTORE ELCO 5W PENTAVALENTE	5-POLE MOTOR ELCO 5 W	MOTOR ELCO 5W PENTAVALENTE	570
48	3240211	MOTORE ELCO 10W PENTAVALENTE	5-POLE MOTOR ELCO 10W	MOTOR ELCO 10W PENTAVALENTE	570
48	3240501	VENTILATORE ASSIALE 119x119x38 mm	AXIAL FAN 119x119x38 mm	VENTILADOR AXIAL 119x119x38 mm	579
48	3240510	MOTOVENTILATORE 10W 110V	MOTOR FAN 10W 110V	MOTOVENTILADOR 10W 110V	570
54	1198035	PIEDINO LIVELLATORE	ADJUSTABLE FOOT	PATA NIVELADOR	581
58	1198038	GUARNIZIONE OR RUBINETTO TIPO VECCHIO	O-RING FOR TAP OLD TYPE	JUNTA ARO "O" GRIFO TIPO VIEJO	436
58	1198044	GUARNIZIONE PIATTA RUBINETTO TIPO NUOVO	FLAT GASKET FOR TAP NEW MODEL	JUNTA PLANA GRIFO TIPO NUEVO	437
63	1198043	TAPPO MONTANTE	CAP	TAPÓN MONTANTE	437

FRIGO DRINK COLDREAM

FRIGO DRINK COLDREAM • FRIGO DRINK COLDREAM • COF04

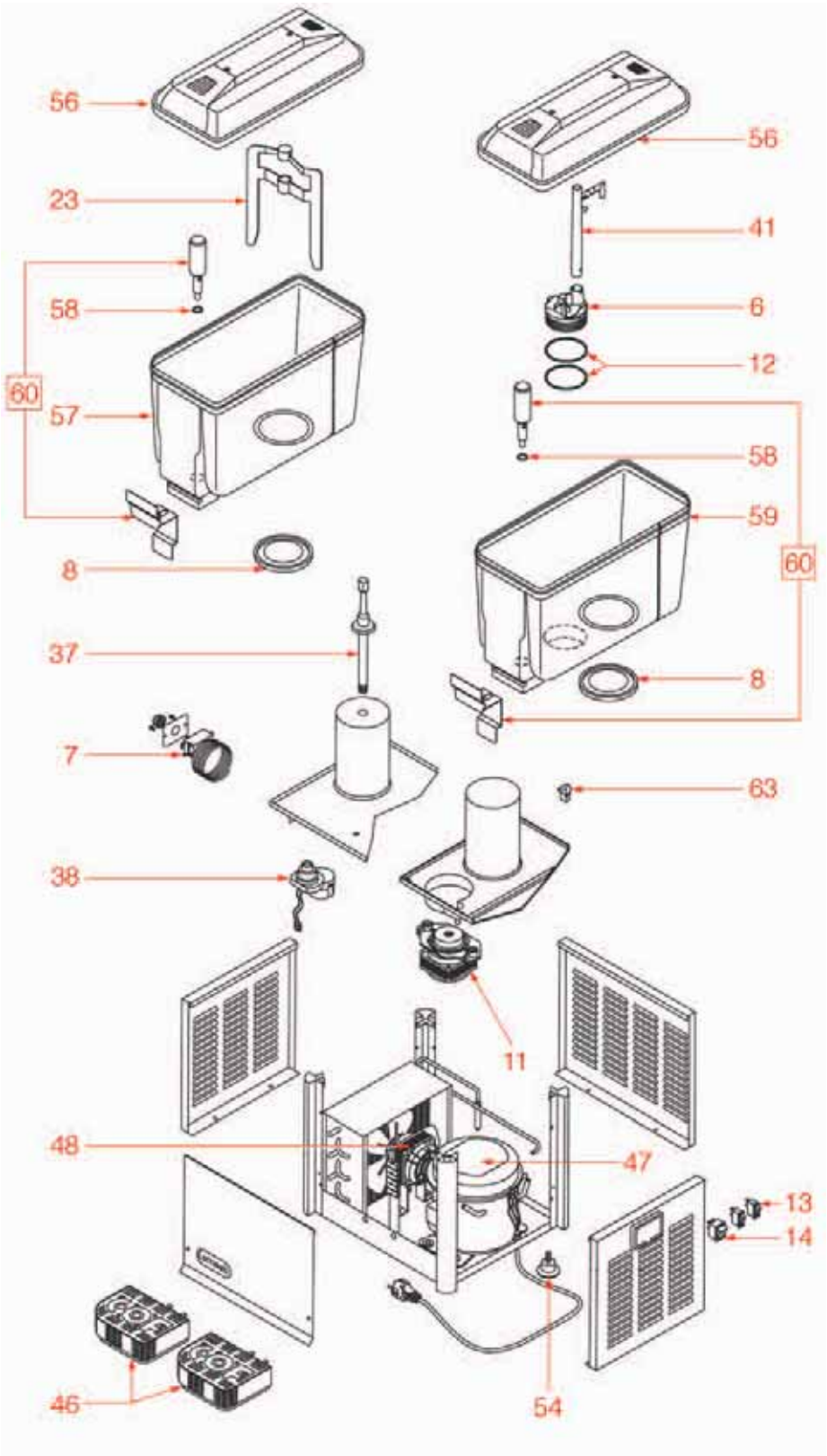

FRIGO DRINK COLDREAM

FRIGO DRINK COLDREAM • FRIGO DRINK COLDREAM • COF04

Pos.	Cod.	Descrizione	Description	Descripción	Pag.
6	1198004	CORPO POMPA 12 Lt	PUMP HOUSING 12 l	TAPA BOMBA 12 L	431
6	1198005	CORPO POMPA 20 Lt	PUMP HOUSING 20 l	TAPA BOMBA 20 L	431
7	1444050	TERMOSTATO K50P1127	THERMOSTAT K50P1127	TERMOSTATO K50P1127	671
7	1444101	TERMOSTATO K50L3081	THERMOSTAT K50L3081	TERMOSTATO K50L3081	671
8	1198006	GUARNIZIONE BIANCA VASCA	GASKET FOR TANK - WHITE	JUNTA BLANCA CUBA	431
11	1198007	MOTORE POMPA 110V	PUMP MOTOR 110V	MOTOR BOMBA 110V	578
11	1198008	MOTORE POMPA 220V	PUMP MOTOR 220V	MOTOR BOMBA 220V	578
12	1198009	GUARNIZIONE OR POMPA	O-RING FOR PUMP	JUNTA ARO "O" BOMBA	432
14	3319016	INTERRUTTORE BIPOLARE ROSSO 16A 250V	RED BIPOLAR SWITCH 250V 16A	INTERRUPTOR BIPOLAR ROJO 16A 250V	511
23	1198016	PALA AGITATORE NEWCOF	STIRRING BLADE NEWCOF	PALA AGITADOR NEWCOF	432
23	1198017	PALA AGITATORE COF	STIRRING BLADE COF	PALA AGITADOR COF	432
23	1198018	PALA AGITATORE COLDREAM	STIRRING BLADE COLDREAM	PALA AGITADOR COLDREAM	433
37	1198024	TUBO ASTA COLDREAM	PIPE COLDREAM	TUBO BARRA COLDREAM	434
37	1198025	TUBO ASTA NEWCOF MEGA 25	PIPE NEWCOF MEGA 25	TUBO BARRA NEWCOF MEGA 25	434
38	1240450	MOTORIDUTTORE CR 110V	GEAR MOTOR CR 110V	MOTOREDUCTOR CR 110V	567
38	1240451	MOTORIDUTTORE CR 220V	GEAR MOTOR CR 220V	MOTOREDUCTOR CR 220V	567
38	1240452	MOTORIDUTTORE FIB 220V	GEAR MOTOR FIB 220V	MOTOREDUCTOR FIB 220V	567
41	1198026	TUBI POMPA 12 Lt	PUMP PIPES 12 l	TUBOS BOMBA 12 L	434
46	1198030	VASCHETTA RACCOGLIGOCCE	DRIP TRAY	CUBETA RECOGE GOTAS	434
47	1198031	COMPRESSORE 20 Lt 110V	COMPRESSOR 20 l 110V	COMPRESOR 20 L 110V	437
48	1240453	MOTOVENTILATORE 110/120V 50/60Hz 0,2A	MOTOR FAN 110/120V 50/60Hz 0.2A	MOTOVENTILADOR 110/120V 50/60Hz 0,2A	579
48	1240454	MOTOVENTILATORE 5W 110V	MOTOR FAN 5W 110V	MOTOVENTILADOR 5W 110V	573
48	3240210	MOTORE ELCO 5W PENTAVALENTE	5-POLE MOTOR ELCO 5 W	MOTOR ELCO 5W PENTAVALENTE	570
48	3240211	MOTORE ELCO 10W PENTAVALENTE	5-POLE MOTOR ELCO 10W	MOTOR ELCO 10W PENTAVALENTE	570
48	3240501	VENTILATORE ASSIALE 119x119x38 mm	AXIAL FAN 119x119x38 mm	VENTILADOR AXIAL 119x119x38 mm	579
48	3240510	MOTOVENTILATORE 10W 110V	MOTOR FAN 10W 110V	MOTOVENTILADOR 10W 110V	570
54	1198035	PIEDINO LIVELLATORE	ADJUSTABLE FOOT	PATA NIVELADOR	581
56	1198036	COPERCHIO COLDREAM	LID COLDREAM	TAPA COLDREAM	436
57	1198037	VASCA COLDREAM M	TANK COLDREAM M	CUBA COLDREAM M	436
58	1198038	GUARNIZIONE OR RUBINETTO TIPO VECCHIO	O-RING FOR TAP OLD TYPE	JUNTA ARO "O" GRIFO TIPO VIEJO	436
58	1198044	GUARNIZIONE PIATTA RUBINETTO TIPO NUOVO	FLAT GASKET FOR TAP NEW MODEL	JUNTA PLANA GRIFO TIPO NUEVO	437
59	1198039	VASCA COLDREAM S	TANK COLDREAM S	CUBA COLDREAM S	436
60	1198040	RUBINETTO INOX COLDREAM	STAINLESS STEEL TAP COLDREAM	GRIFO INOX COLDREAM	436
63	1198043	TAPPO MONTANTE	CAP	TAPÓN MONTANTE	437

FRIGO DRINK MEGA25

FRIGO DRINK MEGA25 • FRIGO DRINK MEGA25 • COF05

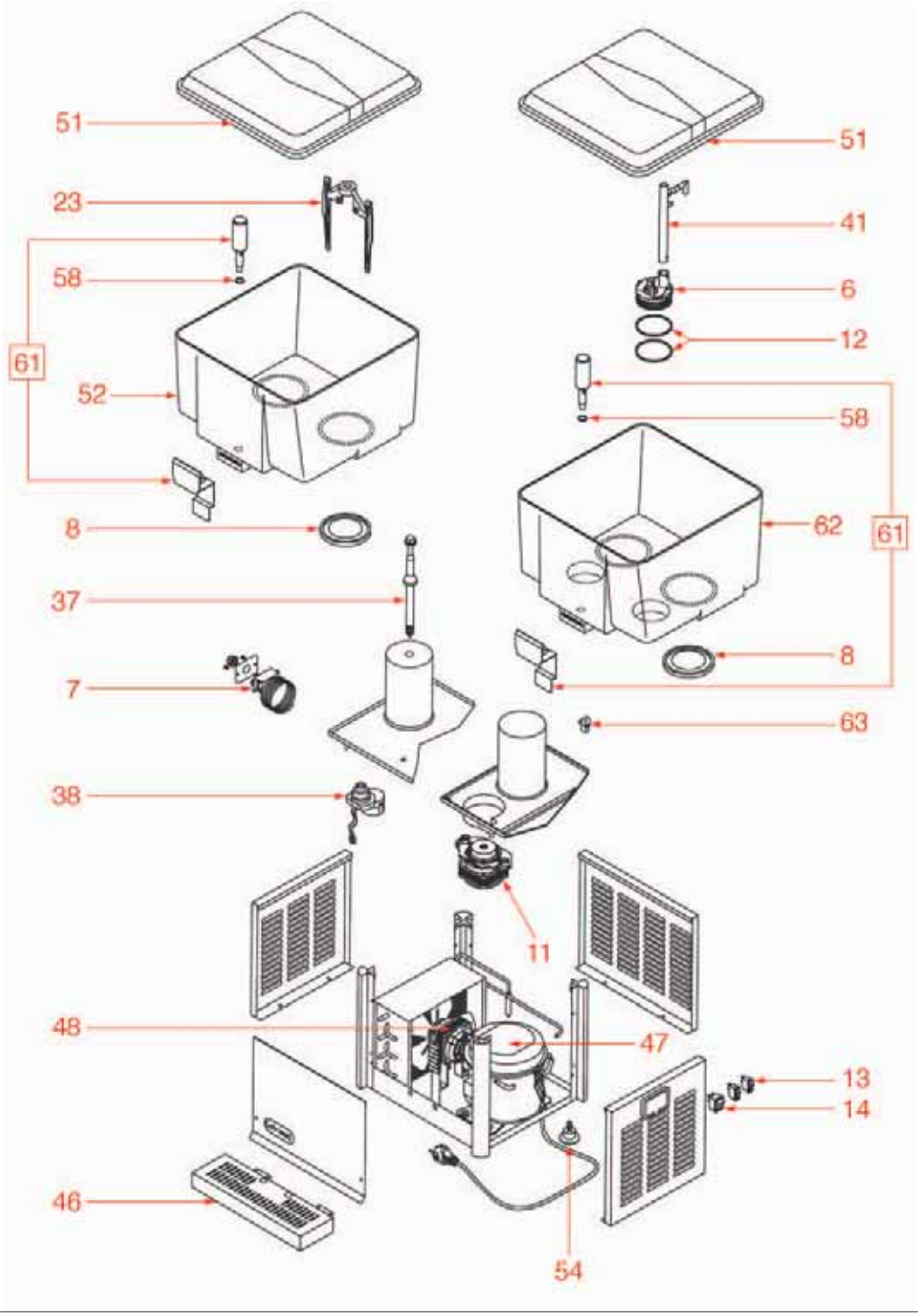

FRIGO DRINK MEGA25

FRIGO DRINK MEGA25 • FRIGO DRINK MEGA25 • COF05

Pos.	Cod.	Descrizione	Description	Descripción	Pag.
6	1198004	CORPO POMPA 12 Lt	PUMP HOUSING 12 l	TAPA BOMBA 12 L	431
6	1198005	CORPO POMPA 20 Lt	PUMP HOUSING 20 l	TAPA BOMBA 20 L	431
7	1444050	TERMOSTATO K50P1127	THERMOSTAT K50P1127	TERMOSTATO K50P1127	671
7	1444101	TERMOSTATO K50L3081	THERMOSTAT K50L3081	TERMOSTATO K50L3081	671
8	1198006	GUARNIZIONE BIANCA VASCA	GASKET FOR TANK - WHITE	JUNTA BLANCA CUBA	431
11	1198007	MOTORE POMPA 110V	PUMP MOTOR 110V	MOTOR BOMBA 110V	578
11	1198008	MOTORE POMPA 220V	PUMP MOTOR 220V	MOTOR BOMBA 220V	578
12	1198009	GUARNIZIONE OR POMPA	O-RING FOR PUMP	JUNTA ARO "O" BOMBA	432
14	3319016	INTERRUTTORE BIPOLARE ROSSO 16A 250V	RED BIPOLAR SWITCH 250V 16A	INTERRUPTOR BIPOLAR ROJO 16A 250V	511
23	1198016	PALA AGITATORE NEWCOF	STIRRING BLADE NEWCOF	PALA AGITADOR NEWCOF	432
23	1198017	PALA AGITATORE COF	STIRRING BLADE COF	PALA AGITADOR COF	432
23	1198018	PALA AGITATORE COLDREAM	STIRRING BLADE COLDREAM	PALA AGITADOR COLDREAM	433
37	1198024	TUBO ASTA COLDREAM	PIPE COLDREAM	TUBO BARRA COLDREAM	434
37	1198025	TUBO ASTA NEWCOF MEGA 25	PIPE NEWCOF MEGA 25	TUBO BARRA NEWCOF MEGA 25	434
38	1240450	MOTORIDUTTORE CR 110V	GEAR MOTOR CR 110V	MOTOREDUCTOR CR 110V	567
38	1240451	MOTORIDUTTORE CR 220V	GEAR MOTOR CR 220V	MOTOREDUCTOR CR 220V	567
38	1240452	MOTORIDUTTORE FIB 220V	GEAR MOTOR FIB 220V	MOTOREDUCTOR FIB 220V	567
41	1198026	TUBI POMPA 12 Lt	PUMP PIPES 12 l	TUBOS BOMBA 12 L	434
46	1198030	VASCHETTA RACCOGLIGOCCE	DRIP TRAY	CUBETA RECOGE GOTAS	434
47	1198031	COMPRESSORE 20 Lt 110V	COMPRESSOR 20 l 110V	COMPRESOR 20 L 110V	437
48	1240453	MOTOVENTILATORE 110/120V 50/60Hz 0,2A	MOTOR FAN 110/120V 50/60Hz 0.2A	MOTOVENTILADOR 110/120V 50/60Hz 0,2A	579
48	1240454	MOTOVENTILATORE 5W 110V	MOTOR FAN 5W 110V	MOTOVENTILADOR 5W 110V	573
48	3240210	MOTORE ELCO 5W PENTAVALENTE	5-POLE MOTOR ELCO 5 W	MOTOR ELCO 5W PENTAVALENTE	570
48	3240211	MOTORE ELCO 10W PENTAVALENTE	5-POLE MOTOR ELCO 10W	MOTOR ELCO 10W PENTAVALENTE	570
48	3240501	VENTILATORE ASSIALE 119x119x38 mm	AXIAL FAN 119x119x38 mm	VENTILADOR AXIAL 119x119x38 mm	579
48	3240510	MOTOVENTILATORE 10W 110V	MOTOR FAN 10W 110V	MOTOVENTILADOR 10W 110V	570
51	1198034	VASCA MEGA 40	TANK MEGA 40	CUBA MEGA 40	435
52	1198033	VASCA MEGA 25 M	TANK MEGA 25 M	CUBA MEGA 25 M	435
54	1198035	PIEDINO LIVELLATORE	ADJUSTABLE FOOT	PATA NIVELADOR	581
58	1198038	GUARNIZIONE OR RUBINETTO TIPO VECCHIO	O-RING FOR TAP OLD TYPE	JUNTA ARO "O" GRIFO TIPO VIEJO	436
58	1198044	GUARNIZIONE PIATTA RUBINETTO TIPO NUOVO	FLAT GASKET FOR TAP NEW MODEL	JUNTA PLANA GRIFO TIPO NUEVO	437
61	1198041	RUBINETTO INOX MEGA	STAINLESS STEEL TAP MEGA	GRIFO INOX MEGA	437
62	1198042	VASCA MEGA 25 S	TANK MEGA 25 S	CUBA MEGA 25 S	437
63	1198043	TAPPO MONTANTE	CAP	TAPÓN MONTANTE	437

FRIGO DRINK MEGA40

FRIGO DRINK MEGA40 • FRIGO DRINK MEGA40 • COF06

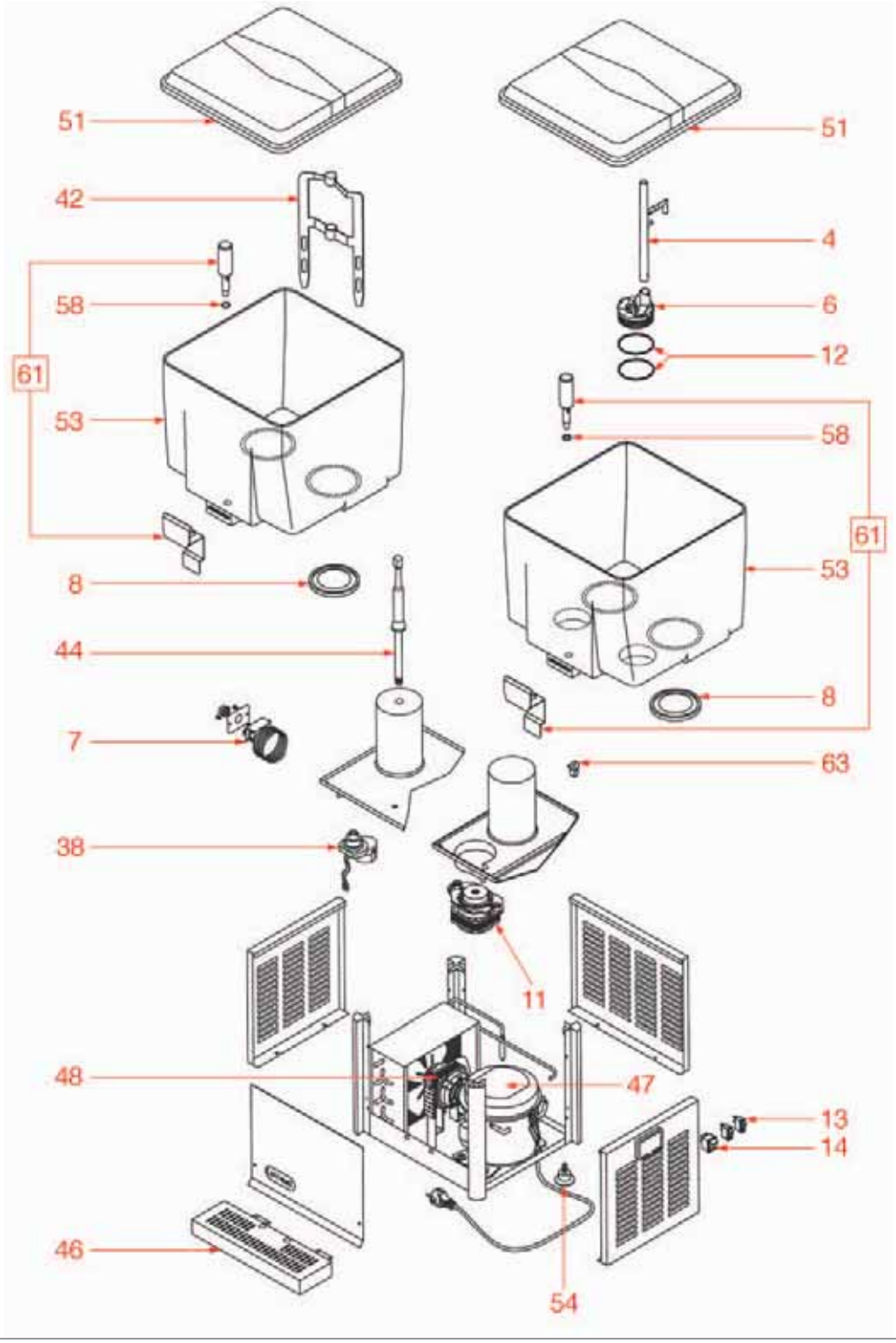

FRIGO DRINK MEGA40

FRIGO DRINK MEGA40 • FRIGO DRINK MEGA40 • COF06

Pos.	Cod.	Descrizione	Description	Descripción	Pag.
4	1198003	TUBI POMPA 20 lt.	PUMP PIPES 20 l	TUBOS BOMBA 20 L	431
6	1198004	CORPO POMPA 12 Lt	PUMP HOUSING 12 l	TAPA BOMBA 12 L	431
6	1198005	CORPO POMPA 20 Lt	PUMP HOUSING 20 l	TAPA BOMBA 20 L	431
7	1444050	TERMOSTATO K50P1127	THERMOSTAT K50P1127	TERMOSTATO K50P1127	671
7	1444101	TERMOSTATO K50L3081	THERMOSTAT K50L3081	TERMOSTATO K50L3081	671
8	1198006	GUARNIZIONE BIANCA VASCA	GASKET FOR TANK - WHITE	JUNTA BLANCA CUBA	431
11	1198007	MOTORE POMPA 110V	PUMP MOTOR 110V	MOTOR BOMBA 110V	578
11	1198008	MOTORE POMPA 220V	PUMP MOTOR 220V	MOTOR BOMBA 220V	578
12	1198009	GUARNIZIONE OR POMPA	O-RING FOR PUMP	JUNTA ARO "O" BOMBA	432
14	3319016	INTERRUTTORE BIPOLARE ROSSO 16A 250V	RED BIPOLAR SWITCH 250V 16A	INTERRUPTOR BIPOLAR ROJO 16A 250V	511
38	1240450	MOTORIDUTTORE CR 110V	GEAR MOTOR CR 110V	MOTOREDUCTOR CR 110V	567
38	1240451	MOTORIDUTTORE CR 220V	GEAR MOTOR CR 220V	MOTOREDUCTOR CR 220V	567
38	1240452	MOTORIDUTTORE FIB 220V	GEAR MOTOR FIB 220V	MOTOREDUCTOR FIB 220V	567
42	1198027	PALA AGITATORE JETCOF	STIRRING BLADE JETCOF	PALA AGITADOR JETCOF	434
44	1198028	TUBO ASTA JET MEGA 40	PIPE JET MEGA 40	TUBO BARRA JET MEGA 40	434
46	1198030	VASCHETTA RACCOGLIGOCCE	DRIP TRAY	CUBETA RECOGE GOTAS	434
47	1198031	COMPRESSORE 20 Lt 110V	COMPRESSOR 20 l 110V	COMPRESOR 20 L 110V	437
48	1240453	MOTOVENTILATORE 110/120V 50/60Hz 0,2A	MOTOR FAN 110/120V 50/60Hz 0.2A	MOTOVENTILADOR 110/120V 50/60Hz 0,2A	579
48	3240211	MOTORE ELCO 10W PENTAVALENTE	5-POLE MOTOR ELCO 10W	MOTOR ELCO 10W PENTAVALENTE	570
48	3240510	MOTOVENTILATORE 10W 110V	MOTOR FAN 10W 110V	MOTOVENTILADOR 10W 110V	570
48	3240511	MOTOVENTILATORE 16W 110V	MOTOR FAN 16W 110V	MOTOVENTILADOR 16W 110V	570
48	3240902	MOTORE ELCO 16W PENTAVALENTE	5-POLE MOTOR ELCO 16W	MOTOR ELCO 16W PENTAVALENTE	570
51	1198032	COPERCHIO MEGA 25-40	LID MEGA 25-40	TAPA MEGA 25-40	435
53	1198034	VASCA MEGA 40	TANK MEGA 40	CUBA MEGA 40	435
54	1198035	PIEDINO LIVELLATORE	ADJUSTABLE FOOT	PATA NIVELADOR	581
58	1198038	GUARNIZIONE OR RUBINETTO TIPO VECCHIO	O-RING FOR TAP OLD TYPE	JUNTA ARO "O" GRIFO TIPO VIEJO	436
58	1198044	GUARNIZIONE PIATTA RUBINETTO TIPO NUOVO	FLAT GASKET FOR TAP NEW MODEL	JUNTA PLANA GRIFO TIPO NUEVO	437
61	1198041	RUBINETTO INOX MEGA	STAINLESS STEEL TAP MEGA	GRIFO INOX MEGA	437
63	1198043	TAPPO MONTANTE	CAP	TAPÓN MONTANTE	437

SPREMIAGRUMI ACID ONE
CITRUS SQUEEZER ACID ONE • EXPRIMIDOR ACID ONE • CUAB01

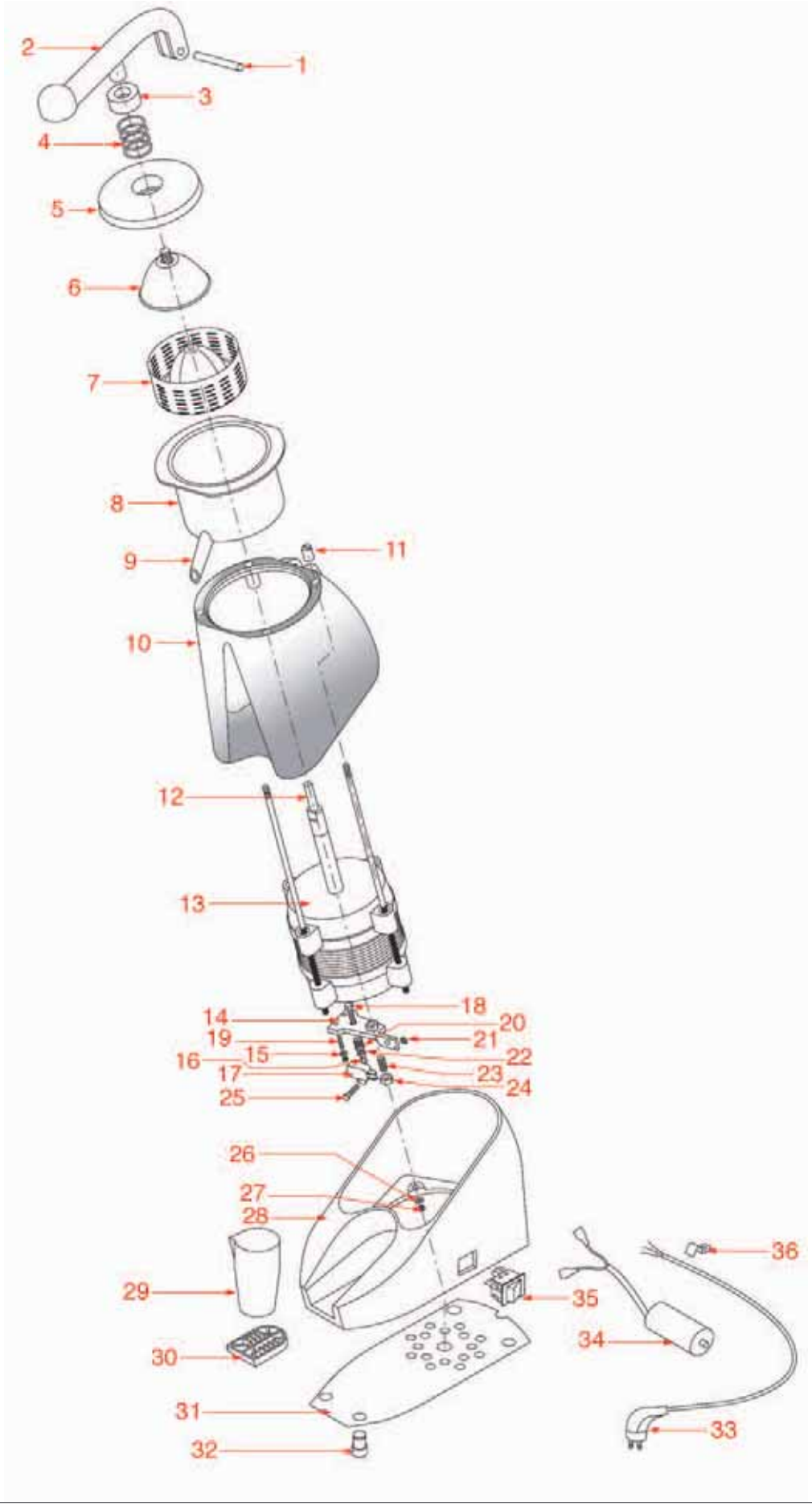

Posizioni senza cod. LF: a richiesta • Positions without LF Code No.: upon request • Posiciones sin cód. LF: previa petición

SPREMIAGRUMI ACID ONE
CITRUS SQUEEZER ACID ONE • EXPRIMIDOR ACID ONE • CUAB01

Pos.	Cod.	Descrizione	Description	Descripción	Pag.
2	1381067	LEVA DI PRESSIONE	PRESSURE LEVER	PALANCA PRESIÓN	627
4	1250077	MOLLA PER LEVA	LEVER SPRING	MUELLE PARA PALANCA	550
5	1381068	FLANGIA SUPERIORE INOX	STAINLESS STEEL UPPER FLANGE	BRIDA SUPERIOR INOX	627
7	1381031	PIGNA INOX	STAINLESS STEEL CONE	PIÑA INOX	627
8	1381069	CONVOGLIATORE SUCCO	JUICE CONVEYOR	BOCA SALIDA ZUMO	628
17	3240123	MICROINTERRUTTORE 16A 250V	MICROSWITCH 16A 250V	MICROINTERRUPTOR 16A 250V	544
20	1250068	MOLLA PER MICROINTERRUTTORE	SPRING FOR MICROSWITCH	MUELLE PARA MICROINTERRUPTOR	550
29	1080021	BICCHIERE IN PLASTICA	PLASTIC JUG	VASO EN PLÁSTICO	401
30	1381030	GRIGLIA IN PLASTICA	PLASTIC GRID	REJILLA EN PLÁSTICO	627
34	3068016	CONDENSATORE μF 10 450V 50Hz	CAPACITOR μF 10 450V 50Hz	CONDENSADOR μF 10 450V 50Hz	423
35	3319501	CAPPUCCIO COPRIPULSANTE	SWITCH COVER	CAPERUZA BOTÓN	510
35	3319972	INTERRUTTORE BIPOLARE VERDE 16A 250V	GREEN BIPOLAR SWITCH 16A 250V	INTERRUPTOR BIPOLAR VERDE 16A 250V	511

SPREMIAGRUMI ACID TWO
CITRUS SQUEEZER ACID TWO • EXPRIMIDOR ACID TWO • CUAB02

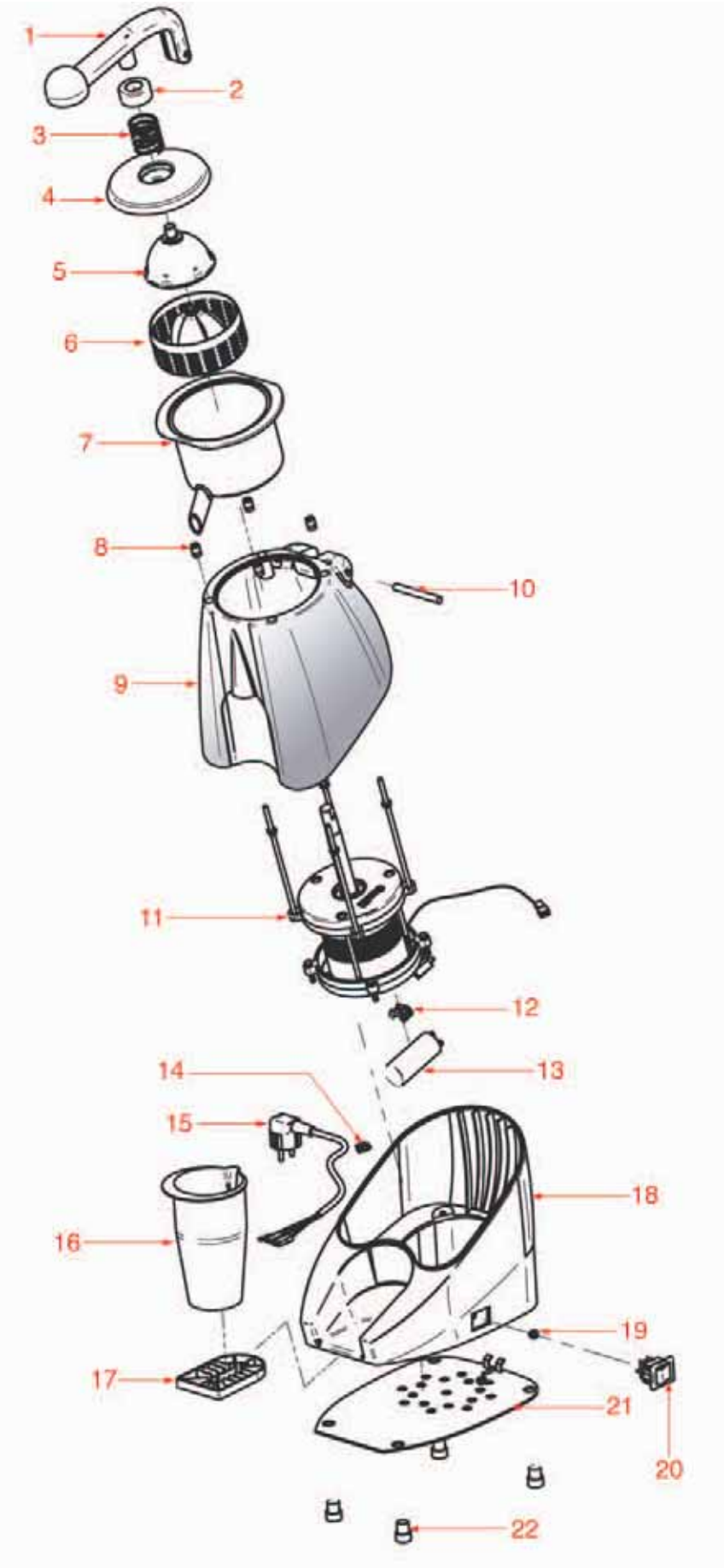

SPREMIAGRUMI ACID TWO

CITRUS SQUEEZER ACID TWO • EXPRIMIDOR ACID TWO • CUAB02

Pos.	Cod.	Descrizione	Description	Descripción	Pag.
1	1381067	LEVA DI PRESSIONE	PRESSURE LEVER	PALANCA PRESIÓN	627
2	1381183	COPERTURA MOLLA	SPRING CAP	TAPA RESORTE	628
3	1250077	MOLLA PER LEVA	LEVER SPRING	MUELLE PARA PALANCA	550
4	1381181	FLANGIA SUPERIORE IN PLASTICA	UPPER FLANGE PLASTIC	BRIDA SUPERIOR EN PLÁSTICO	628
6	1381182	PIGNA IN PLASTICA NERA	BLACK PLASTIC CONE	PIÑA EN PLÁSTICO NEGRA	628
7	1381069	CONVOGLIATORE SUCCO	JUICE CONVEYOR	BOCA SALIDA ZUMO	628
13	3068016	CONDENSATORE μF 10 450V 50Hz	CAPACITOR μF 10 450V 50Hz	CONDENSADOR μF 10 450V 50Hz	423
16	1080021	BICCHIERE IN PLASTICA	PLASTIC JUG	VASO EN PLÁSTICO	401
17	1381030	GRIGLIA IN PLASTICA	PLASTIC GRID	REJILLA EN PLÁSTICO	627
20	3319012	INTERRUTTORE BIPOLARE VERDE 16A 250V	GREEN BIPOLAR SWITCH 250V 16A	INTERRUPTOR BIPOLAR VERDE 16A 250V	508

FORNETTO F6 F12

SMALL OVEN F6 F12 • HORNILLO F6 F12 • DI01

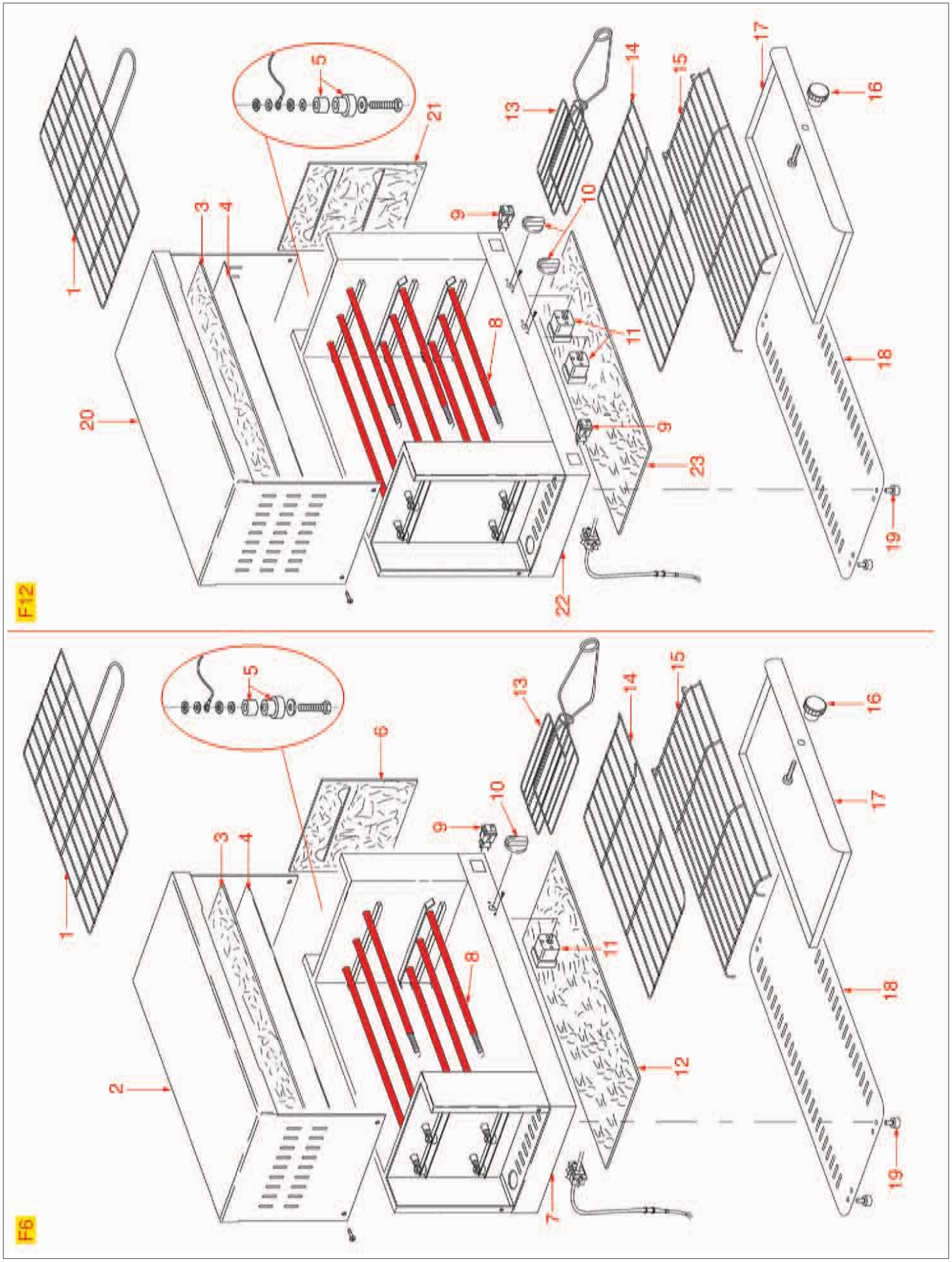

Posizioni senza cod. LF: a richiesta • Positions without LF Code No.: upon request • Posiciones sin cód. LF: previa petición

FORNETTO F6 F12
SMALL OVEN F6 F12 • HORNILLO F6 F12 • DI01

Pos.	Cod.	Descrizione	Description	Descripción	Pag.
5	3755370	ISOLANTE CERAMICO MASCHIO FEMMINA	MALE-FEMALE CERAMIC INSULATOR	AISLANTE CERÁMICO MACHO-HEMBRA	595
8	3355344	RESISTENZA 333W 75V A FILO	WIRE-WOUND HEATING ELEMENT 333W 75V	RESISTENCIA 333W 75V BOBINADA	595
9	3319096	INTERRUTTORE BIPOLARE VERDE 250V	GREEN BIPOLAR SWITCH 250V	INTERRUPTOR BIPOLAR VERDE 250V	523
10	3241163	MANOPOLA ø 44 mm	KNOB ø 44 mm	MANDO ø 44 mm	537
11	3446137	TEMPORIZZATORE 15 MINUTI	TIMER 15 MINUTES	TEMPORIZADOR 15 MINUTOS	663
13	3317051	GRIGLIA A PINZA	GRILL PLIER	PARRILLA TOSTADOR	584

FORNETTO F60 F120

SMALL OVEN F60 F120 • HORNILLO F60 F120 • DI02

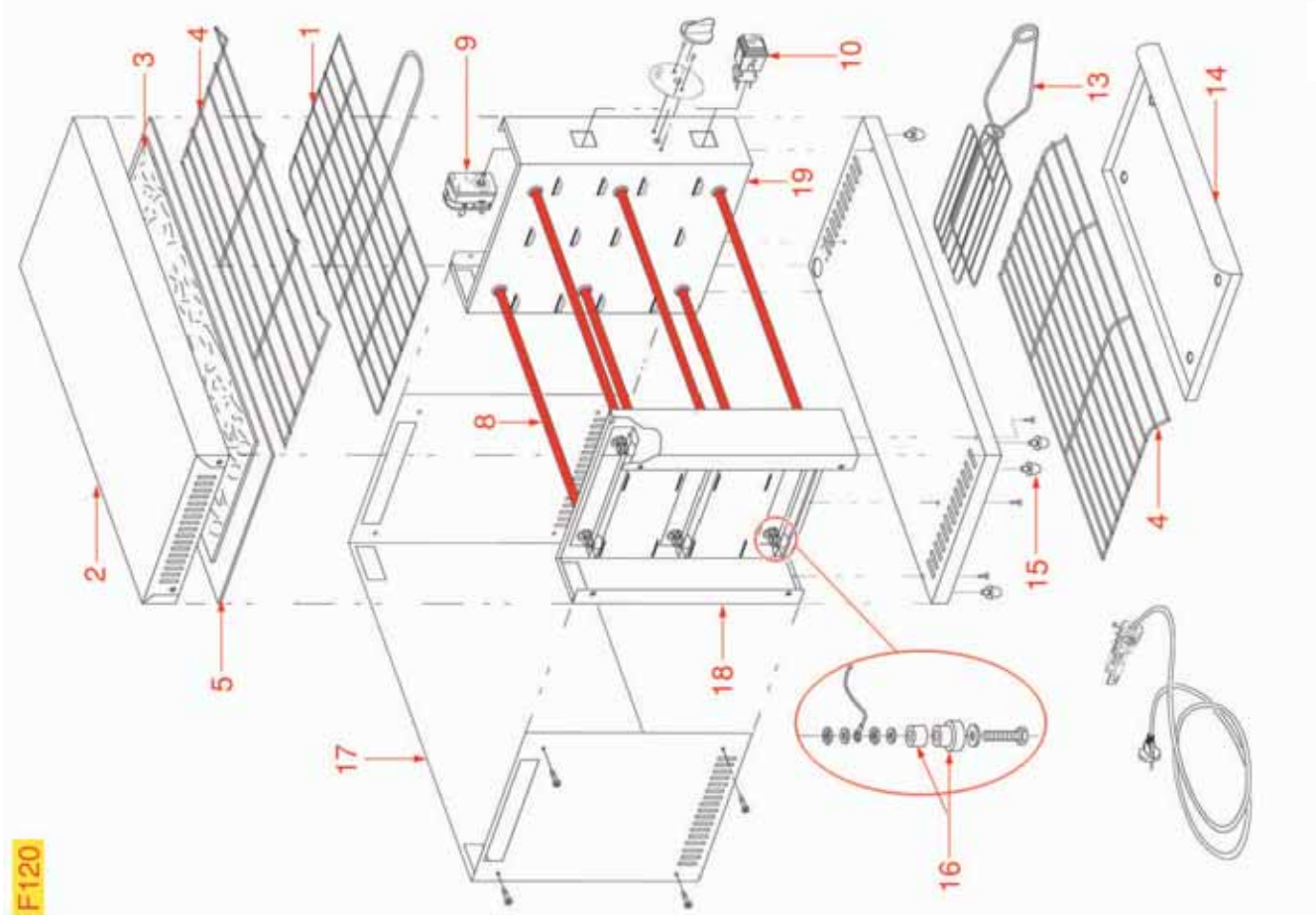

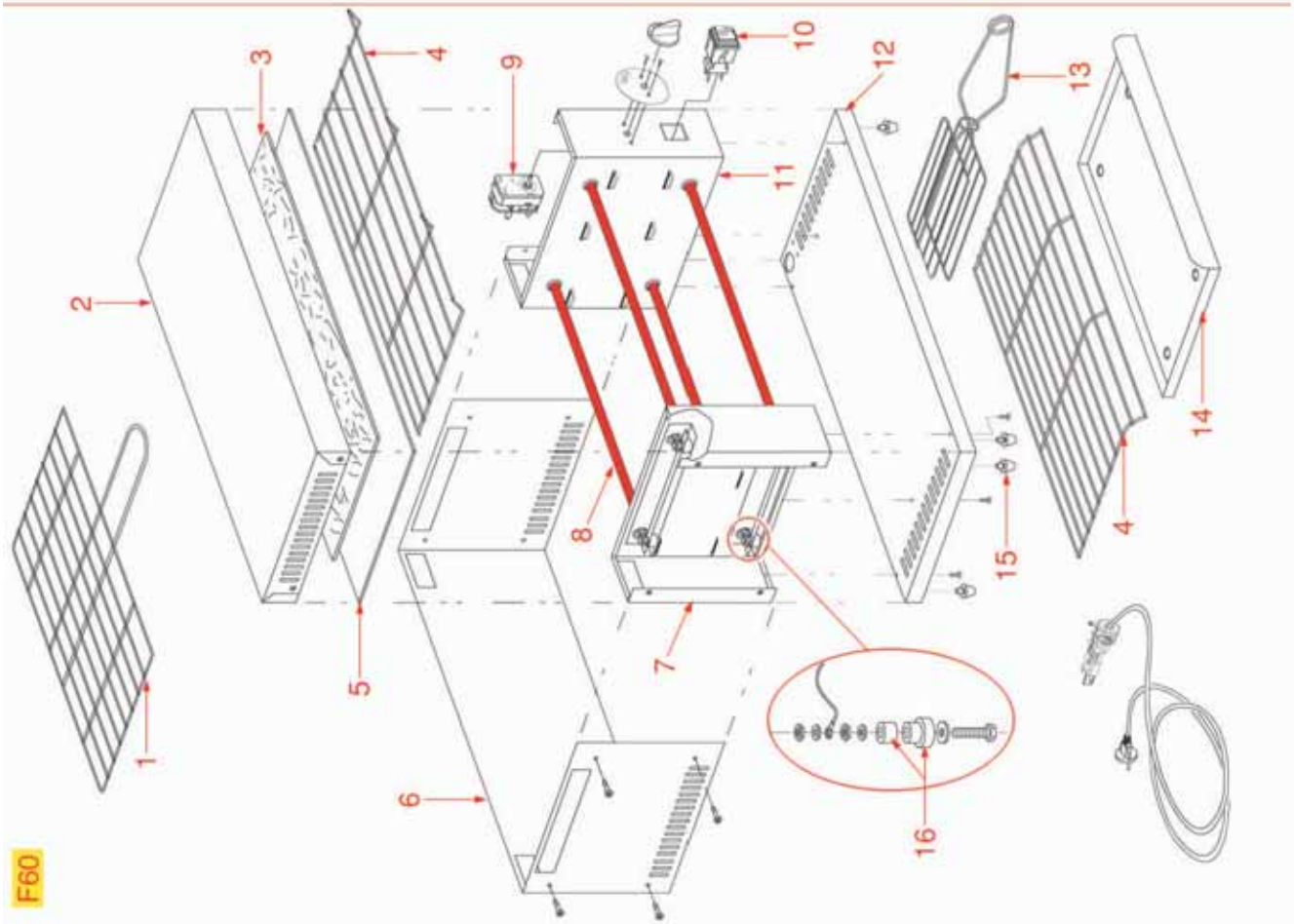

Posizioni senza cod. LF: a richiesta • Positions without LF Code No.: upon request • Posiciones sin cód. LF: previa petición

FORNETTO F60 F120
SMALL OVEN F60 F120 • HORNILLO F60 F120 • DI02

Pos.	Cod.	Descrizione	Description	Descripción	Pag.
8	3355349	RESISTENZA 1000W 230V A FILO	WIRE-WOUND HEATING ELEMENT 1000W 230V	RESISTENCIA 1000W 230V BOBINADA	595
8	3755369	RESISTENZA A FILO	WIRE-WOUND HEATING ELEMENT	RESISTENCIA BOBINADA	595
9	3446105	TIMER MECCANICO 15 MINUTI	15 MINUTES MECHANICAL TIMER	TIMER MECÁNICO 15 MINUTOS	660
10	3319096	INTERRUTTORE BIPOLARE VERDE 250V	GREEN BIPOLAR SWITCH 250V	INTERRUPTOR BIPOLAR VERDE 250V	523
13	3317051	GRIGLIA A PINZA	GRILL PLIER	PARRILLA TOSTADOR	584
16	3755370	ISOLANTE CERAMICO MASCHIO FEMMINA	MALE-FEMALE CERAMIC INSULATOR	AISLANTE CERÁMICO MACHO-HEMBRA	595

PISTRA SINGOLA XA PIASTRA DOPPIA XB
SINGLE PLATE XA DOUBLE PLATE XB • PLANCHA SIMPLE XA PLANCHA DOBLE XB • DI03

Posizioni senza cod. LF: a richiesta • Positions without LF Code No.: upon request • Posiciones sin cód. LF: previa petición

PISTRA SINGOLA XA PIASTRA DOPPIA XB
SINGLE PLATE XA DOUBLE PLATE XB • PLANCHA SIMPLE XA PLANCHA DOBLE XB • DI03

Pos.	Cod.	Descrizione	Description	Descripción	Pag.
8	3250007	MOLLA TORSIONE ø 21x100 mm	TORSION SPRING ø 21x100 mm	MUELLE TORSIÓN ø 21x100 mm	551
9	3355317	RESISTENZA 1000W 240V SUPERIORE	HEATING ELEMENT 1000W 240V TOP	RESISTENCIA 1000W 240V SUPERIOR	594
18	3221132	LAMPADA SPIA VERDE 230V	GREEN INDICATOR LAMP 230V	BOMBILLA PILOTO VERDE 230V	527
19	3057152	COMMUTATORE 0-1 POSIZIONI	SELECTOR SWITCH 0-1 POSITIONS	CONMUTADOR 0-1 POSICIONES	419
20	3241163	MANOPOLA ø 44 mm	KNOB ø 44 mm	MANDO ø 44 mm	537
21	3444174	TERMOSTATO MONOFASE 50-300°C	THERMOSTAT 50-300°C SINGLE-PHASE	TERMOSTATO MONOFÁSICO 50-300°C	670
30	3355301	RESISTENZA 850W 240V SUPERIORE	HEATING ELEMENT 850W 240V TOP	RESISTENCIA 850W 240V SUPERIOR	585
36	3355327	RESISTENZA 1000W 230V SUPERIORE	HEATING ELEMENT 1000W 230V TOP	RESISTENCIA 1000W 230V SUPERIOR	594

FRULLINO M1 M2

BLENDER M1 M2 • BATIDORA M1 M2 • DI04

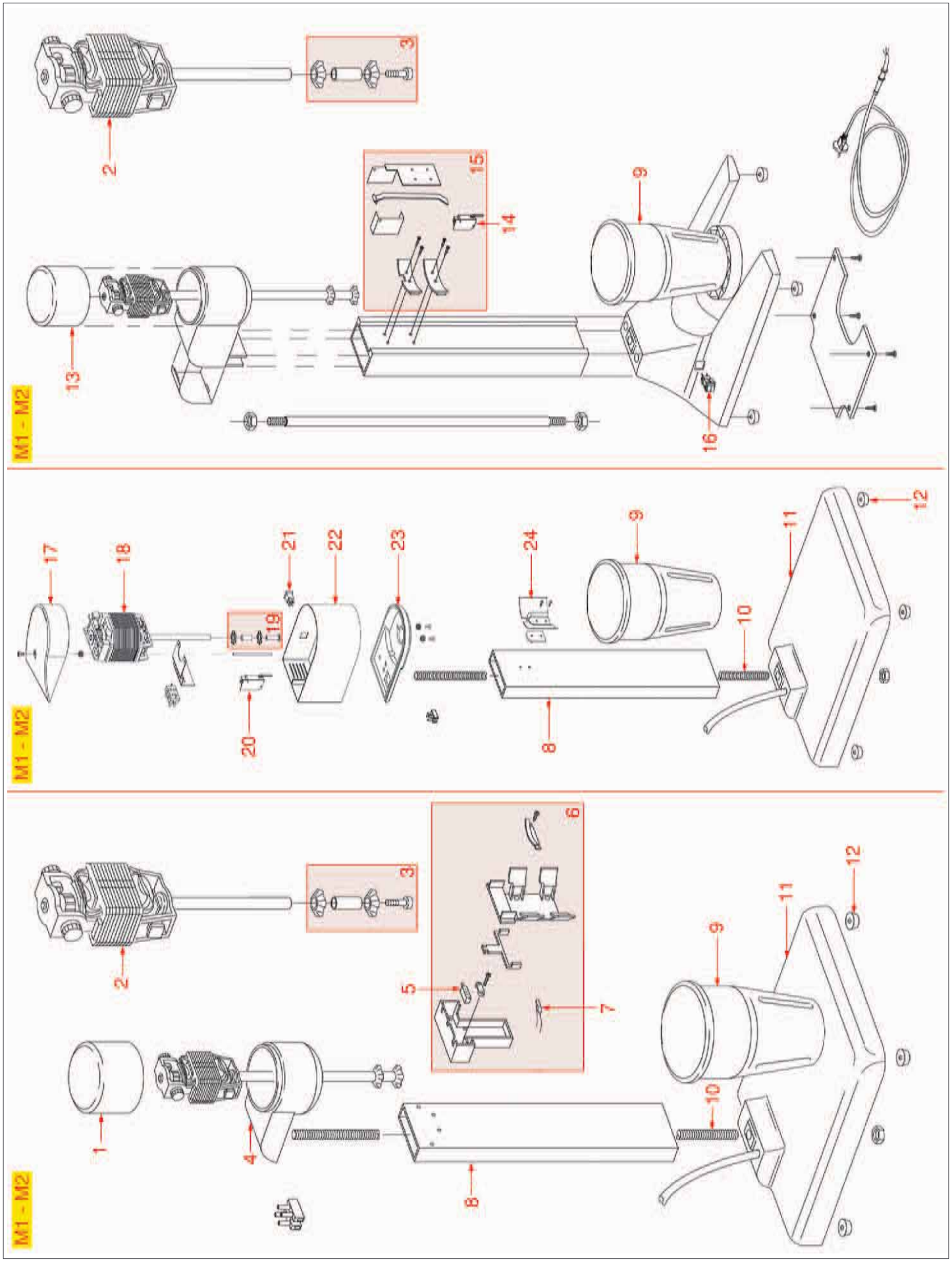

Posizioni senza cod. LF: a richiesta • Positions without LF Code No.: upon request • Posiciones sin cód. LF: previa petición

FRULLINO M1 M2
BLENDER M1 M2 • BATIDORA M1 M2 • DI04

Pos.	Cod.	Descrizione	Description	Descripción	Pag.
3	1381062	ASSIEME VENTOLINA SBATTITORE	BEATER FAN ASSEMBLY	CONJUNTO VENTILADOR BATIDOR	629
5	1240024	MICROINTERRUTTORE 15A 250V	MICROSWITCH 15A 250V	MICROINTERRUPTOR 15A 250V	545
9	1080020	BICCHIERE INOX	STAINLESS STEEL JUG	VASO INOX	401
14	3240123	MICROINTERRUTTORE 16A 250V	MICROSWITCH 16A 250V	MICROINTERRUPTOR 16A 250V	544
15	1381070	SUPPORTO BICCHIERE CON MICRO	JUG SUPPORT WITH MICRO	SOPORTE VASO CON MICRO	630

SPREMIAGRUMI S40

CITRUS- SQUEEZER S40 • EXPRIMIDOR S40 • DI05

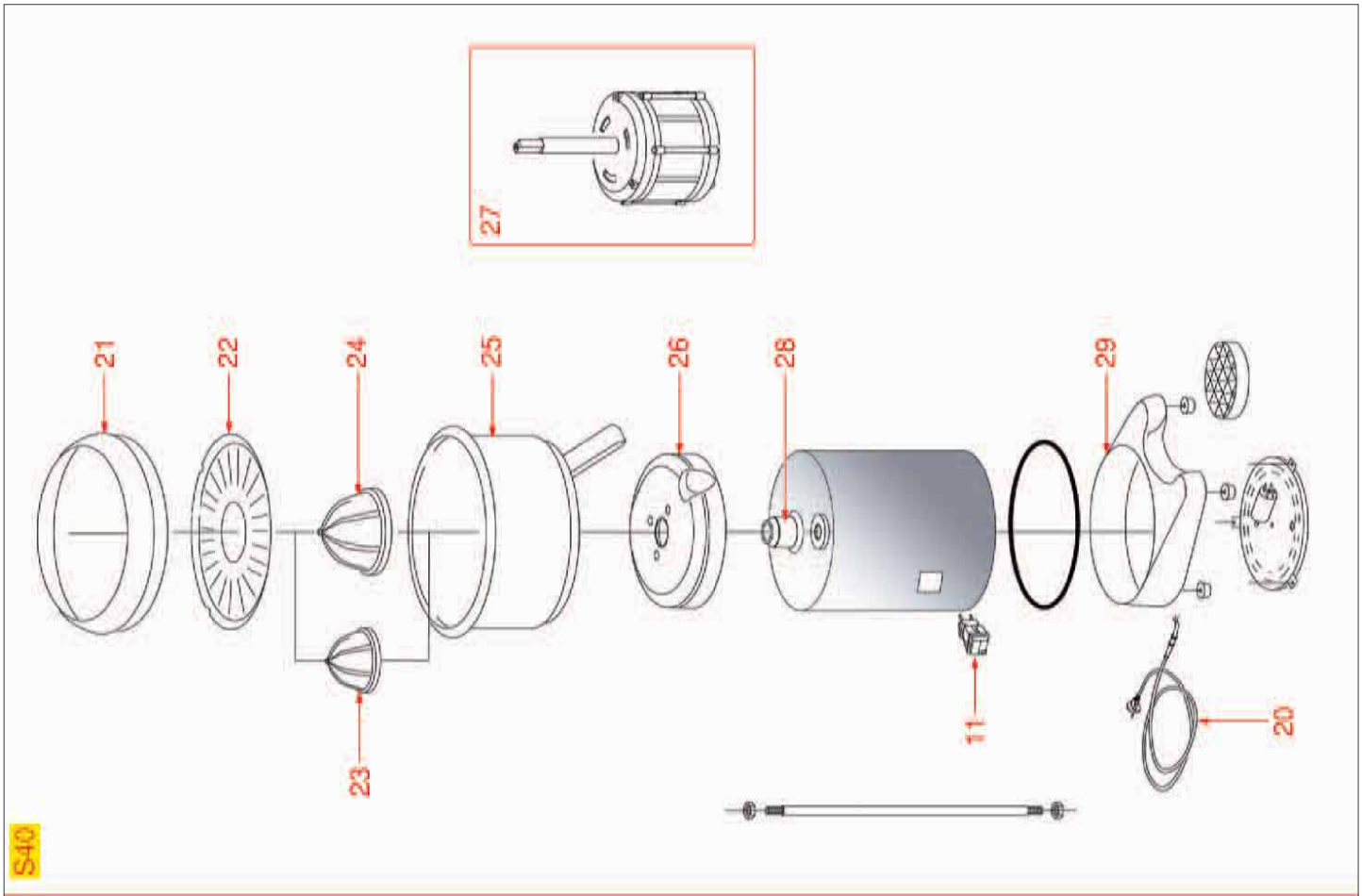

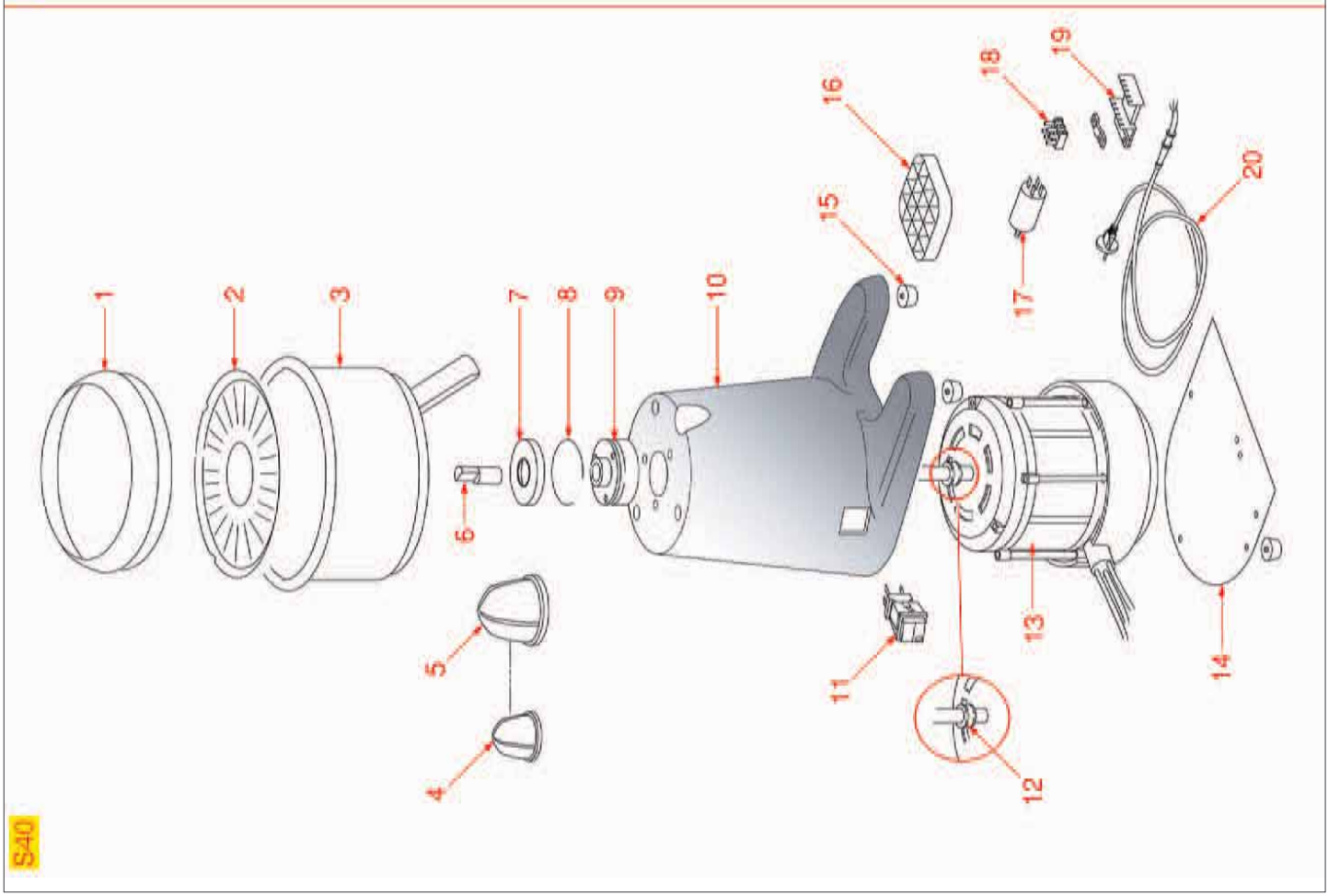

Posizioni senza cod. LF: a richiesta • Positions without LF Code No.: upon request • Posiciones sin cód. LF: previa petición

SPREMIAGRUMI S40
CITRUS- SQUEEZER S40 • EXPRIMIDOR S40 • DI05

Pos.	Cod.	Descrizione	Description	Descripción	Pag.
4	1381112	PIGNA PICCOLA	SMALL CONE	PIÑA PEQUEÑA	625
5	1381060	PIGNA GRANDE IN PLASTICA VERSIONE 2000	BIG PLASTIC CONE VERSION 2000	PIÑA GRANDE EN PLÁSTICO VERSIÓN 2000	625
8	1186472	GUARNIZIONE OR 04075 EPDM	O-RING 04075 EPDM	JUNTA ARO "O" 04075 EPDM	498
11	3319096	INTERRUTTORE BIPOLARE VERDE 250V	GREEN BIPOLAR SWITCH 250V	INTERRUPTOR BIPOLAR VERDE 250V	523
12	1186472	GUARNIZIONE OR 04075 EPDM	O-RING 04075 EPDM	JUNTA ARO "O" 04075 EPDM	498
17	3068008	CONDENSATORE μF 5 450V 50/60Hz	CAPACITOR μF 5 450V 50/60Hz	CONDENSADOR μF 5 450V 50/60Hz	422
23	1381066	PIGNA PICCOLA IN PLASTICA VERSIONE 2003	SMALL PLASTIC CONE VERSION 2003	PIÑA PEQUEÑA EN PLÁSTICO VERSIÓN 2003	629
24	1381059	PIGNA GRANDE IN PLASTICA VERSIONE 2003	BIG PLASTIC CONE VERSION 2003	PIÑA GRANDE EN PLÁSTICO VERSIÓN 2003	629
28	1381061	SUPPORTO VASCHETTA	TANK SUPPORT	SOPORTE CUBA	629

SPREMIAGRUMI S55

CITRUS- SQUEEZER S55 • EXPRIMIDOR S55 • DI06

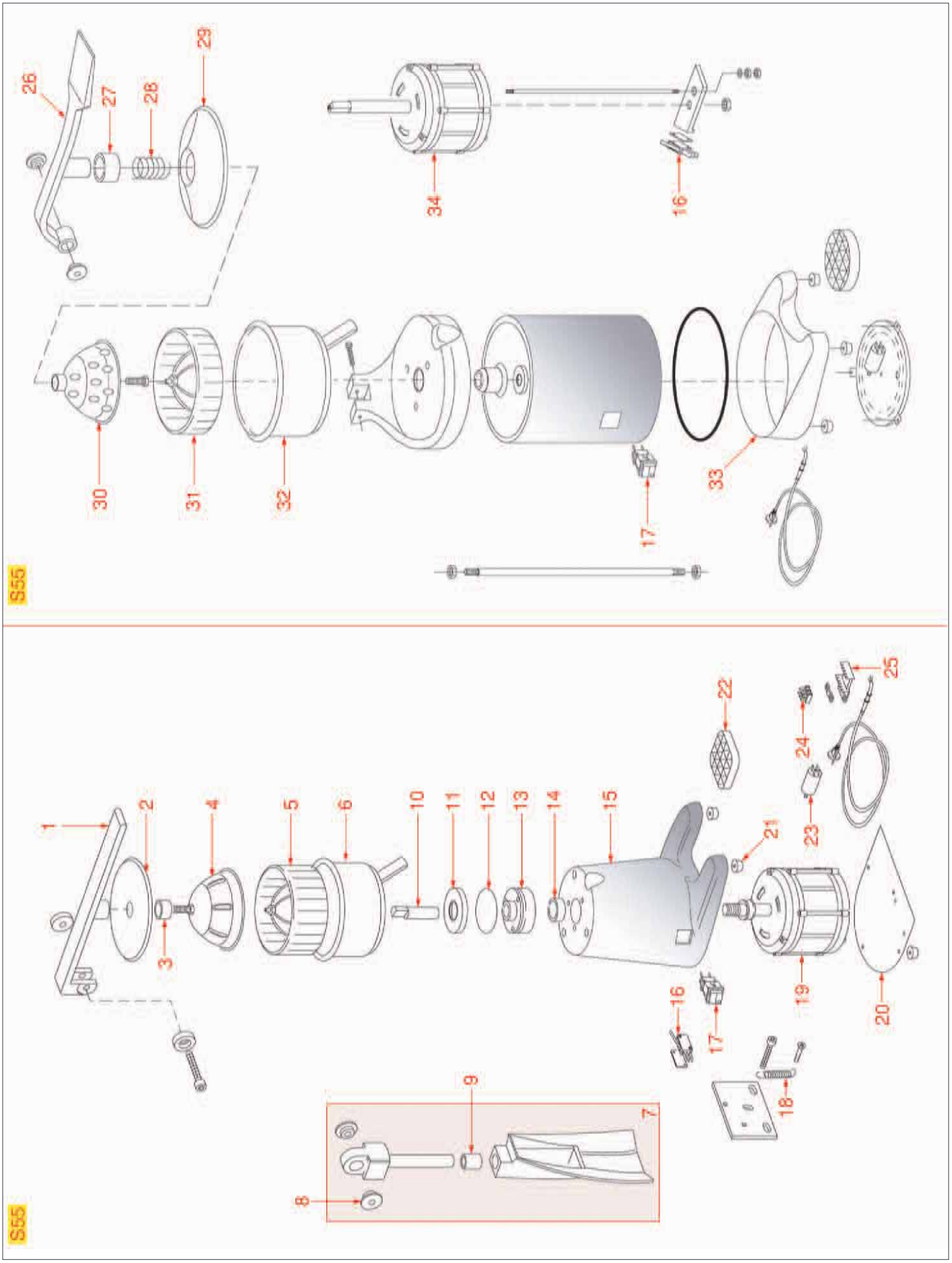

Posizioni senza cod. LF: a richiesta • Positions without LF Code No.: upon request • Posiciones sin cód. LF: previa petición

SPREMIAGRUMI S55
CITRUS- SQUEEZER S55 • EXPRIMIDOR S55 • DI06

Pos.	Cod.	Descrizione	Description	Descripción	Pag.
5	1381113	PIGNA INOX	STAINLESS STEEL CONE	PIÑA INOX	626
12	1186472	GUARNIZIONE OR 04075 EPDM	O-RING 04075 EPDM	JUNTA ARO "O" 04075 EPDM	498
14	1186374	PARAOLIO 24x15x7 mm	OIL SEAL 24x15x7 mm	PROTECTOR ACEITE 24x15x7 mm	498
16	3240195	MICROINTERRUTTORE 16A 250V	MICROSWITCH 16A 250V	MICROINTERRUPTOR 16A 250V	544
17	3319096	INTERRUTTORE BIPOLARE VERDE 250V	GREEN BIPOLAR SWITCH 250V	INTERRUPTOR BIPOLAR VERDE 250V	523
23	3068008	CONDENSATORE μF 5 450V 50/60Hz	CAPACITOR μF 5 450V 50/60Hz	CONDENSADOR μF 5 450V 50/60Hz	422
28	1250078	MOLLA ø 30x35 mm PER COPERCHIO	SPRING ø 30x35 mm FOR LID	MUELLE ø 30x35 mm PARA TAPA	550

GRUPPO MULTIPLO F1 F2
MULTIPLE GROUP F1 F2 • GRUPO MÚLTIPLE F1 F2 • DI07

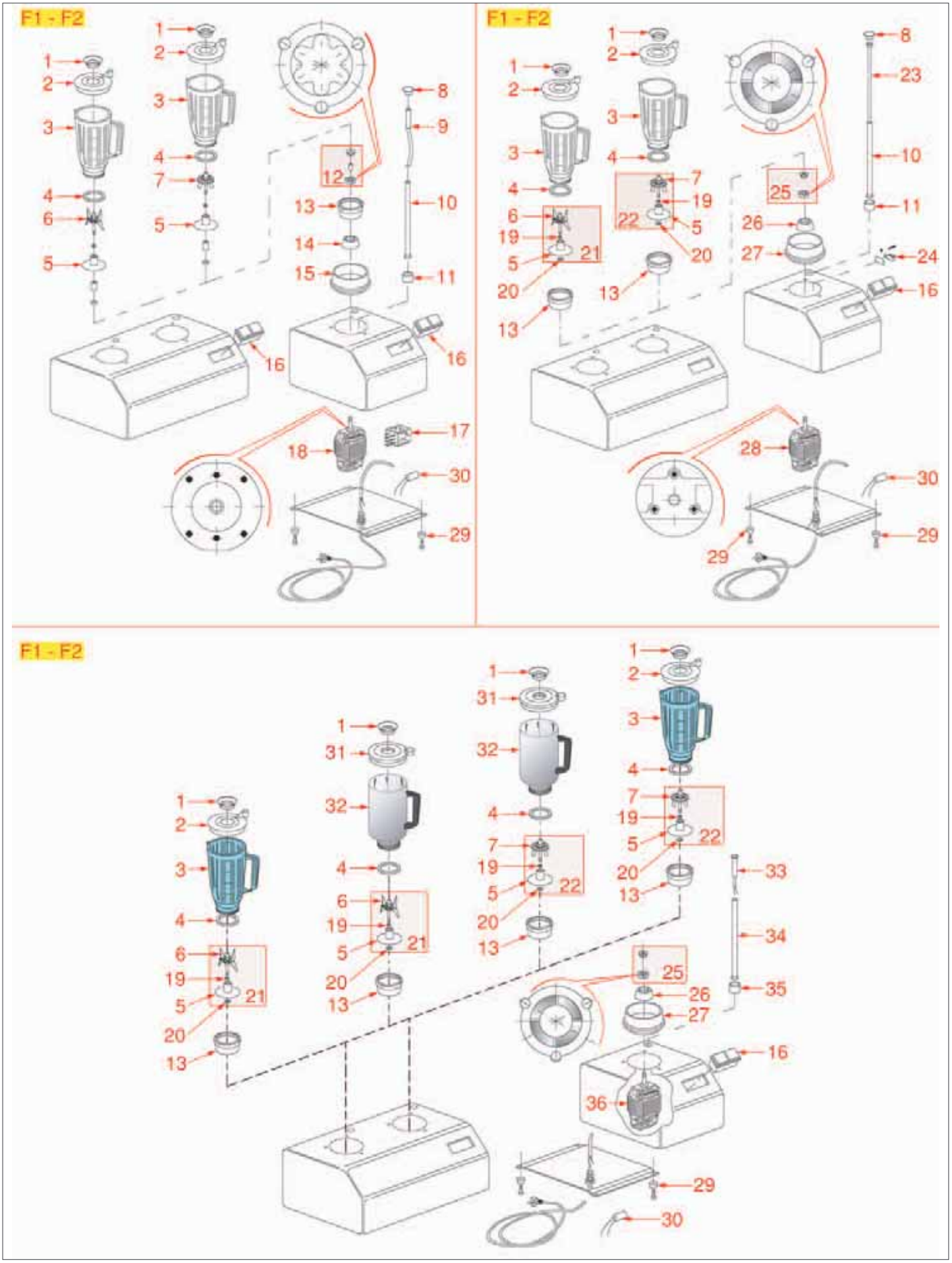

Posizioni senza cod. LF: a richiesta • Positions without LF Code No.: upon request • Posiciones sin cód. LF: previa petición

GRUPPO MULTIPLO F1 F2
MULTIPLE GROUP F1 F2 • GRUPO MÚLTIPLE F1 F2 • DI07

Pos.	Cod.	Descrizione	Description	Descripción	Pag.
1	1381065	TAPPO PER COPERCHIO	LID CAP	TAPÓN PARA TAPA	629
2	1381063	COPERCHIO BICCHIERE	JUG LID	TAPA VASO	629
3	1080022	BICCHIERE IN PLASTICA 1,5 Lt	PLASTIC JUG 1.5 L	VASO EN PLÁSTICO 1,5 L	404
4	1186488	GUARNIZIONE PER BICCHIERE ø 72x55x3 mm	JUG GASKET ø 72x55x3 mm	JUNTA PARA VASO ø 72x55x3 mm	497
6	1718006	SET COLTELLI CON PERNO	KNIFE SET WITH PIN	JUEGO CUCHILLOS CON PERNO	415
7	1381064	CONO FRULLATORE	BLENDER CONE	CONO BATIDOR	629
9	1240025	MICROINTERRUTTORE MAGNETICO	MAGNETIC MICROSWITCH	MICROINTERRUPTOR MAGNÉTICO	545
16	1319048	INTERRUTTORE DOPPIO 16A 250V	DOUBLE SWITCH 16A 250V	INTERRUPTOR DOBLE 16A 250V	523
17	3351021	RELÉ DI POTENZA 62.82	POWER RELAY 62.82	RELÉ POTENCIA 62.82	659
24	3240195	MICROINTERRUTTORE 16A 250V	MICROSWITCH 16A 250V	MICROINTERRUPTOR 16A 250V	544
25	1381057	INGRANAGGIO MASCHIO-FEMMINA 4 DENTI	MALE-FEMALE 4-TEETH GEAR	ENGRANAJE MACHO-HEMBRA 4 DIENTES	628
33	1240023	MICROINTERRUTTORE MAGNETICO	MAGNETIC MICROSWITCH	MICROINTERRUPTOR MAGNÉTICO	545

TOSTIERE ROYAL TR0001-TR0002-GG4000

TOASTER ROYAL TR0001-TR0002-GG4000 • TOSTADOR ROYAL TR0001-TR0002-GG4000 • DO01

ROYAL TR0001

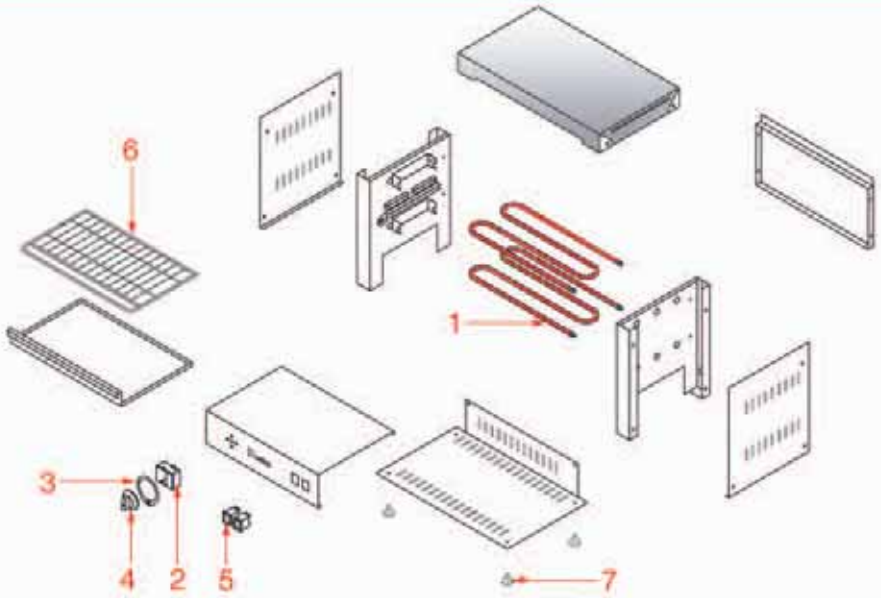

ROYAL TR0002

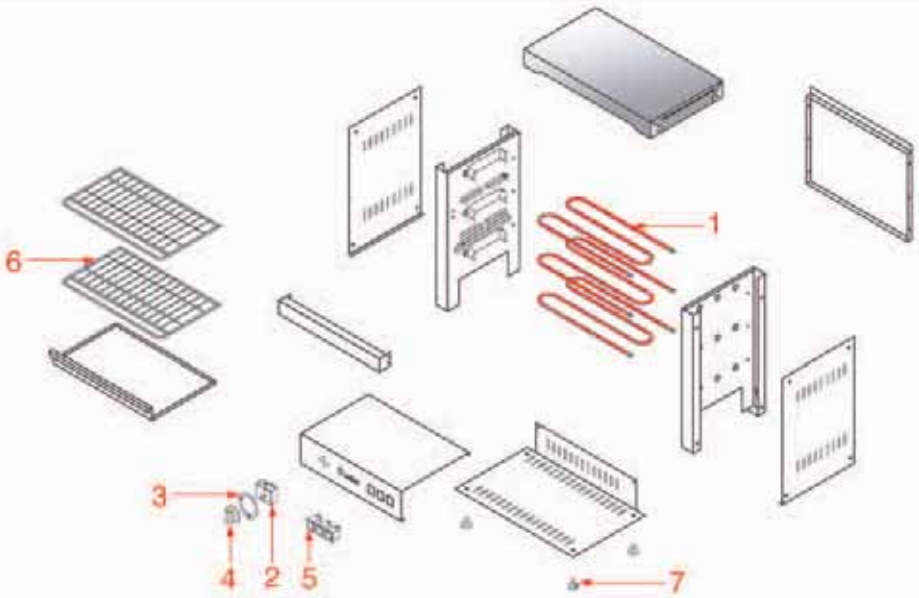

GG4000

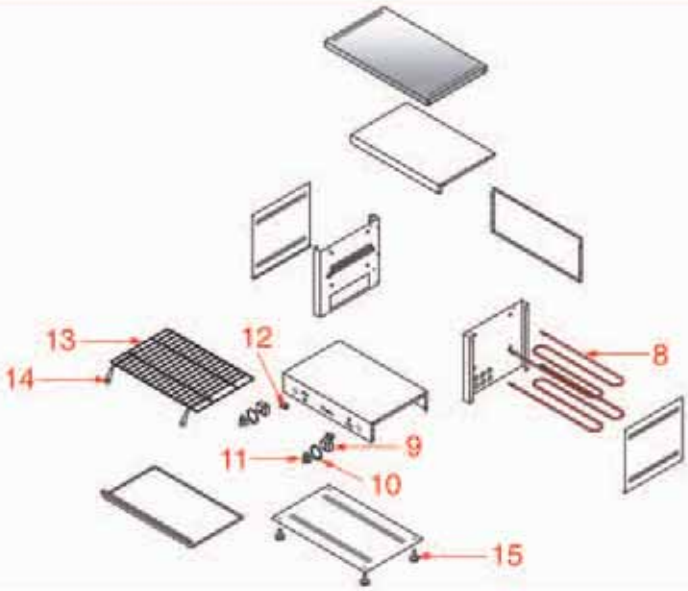

Posizioni senza cod. LF: a richiesta • Positions without LF Code No.: upon request • Posiciones sin cód. LF: previa petición

TOSTIERE ROYAL TR0001-TR0002-GG4000
TOASTER ROYAL TR0001-TR0002-GG4000 • TOSTADOR ROYAL TR0001-TR0002-GG4000 • DO01

Pos.	Cod.	Descrizione	Description	Descripción	Pag.
1	3755691	RESISTENZA 1100W 230V	HEATING ELEMENT 1100W 230V	RESISTENCIA 1100W 230V	596
2	3446115	TEMPORIZZATORE MT49 15 MINUTI	TIMER MT49 15 MINUTES	TEMPORIZADOR MT49 15 MINUTOS	663
4	3241545	MANOPOLA ø 50 mm 0-15	KNOB ø 50 mm 0-15	MANDO ø 50 mm 0-15	538
5	1319202	INTERRUTTORE BIPOLARE VERDE 16A 250V	GREEN BIPOLAR SWITCH 250V 16A	INTERRUPTOR BIPOLAR VERDE 250V 16A	510
8	3755695	RESISTENZA 2000W 230V	HEATING ELEMENT 2000W 230V	RESISTENCIA 2000W 230V	597
9	3350026	REGOLATORE DI ENERGIA 13A 230V	ENERGY REGULATOR 13A 230V	REGULADOR DE ENERGÍA 13A 230V	659
11	3241544	MANOPOLA ø 50 mm 0-1-2-3	KNOB ø 50 mm 0-1-2-3	MANDO ø 50 mm 0-1-2-3	538
12	3221189	LAMPADA SPIA ARANCIO 230V	ORANGE INDICATOR LAMP 230V	BOMBILLA PILOTO NARANJA 230V	525

TOSTIERE ROYAL TR1003-TR1004

ROYAL TOASTER TR1003-TR1004 • TOSTADOR ROYAL TR1003-TR1004 • DO02

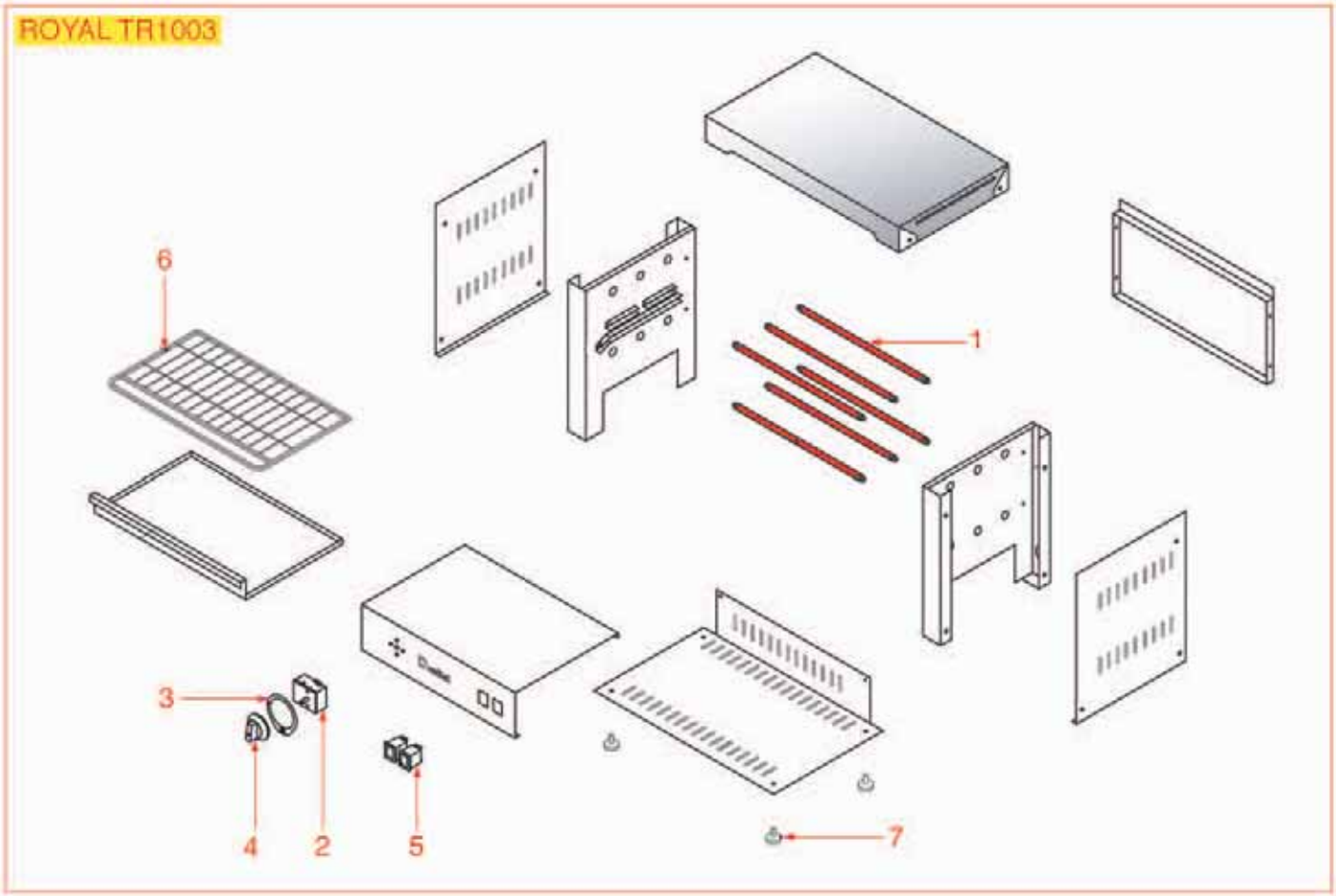

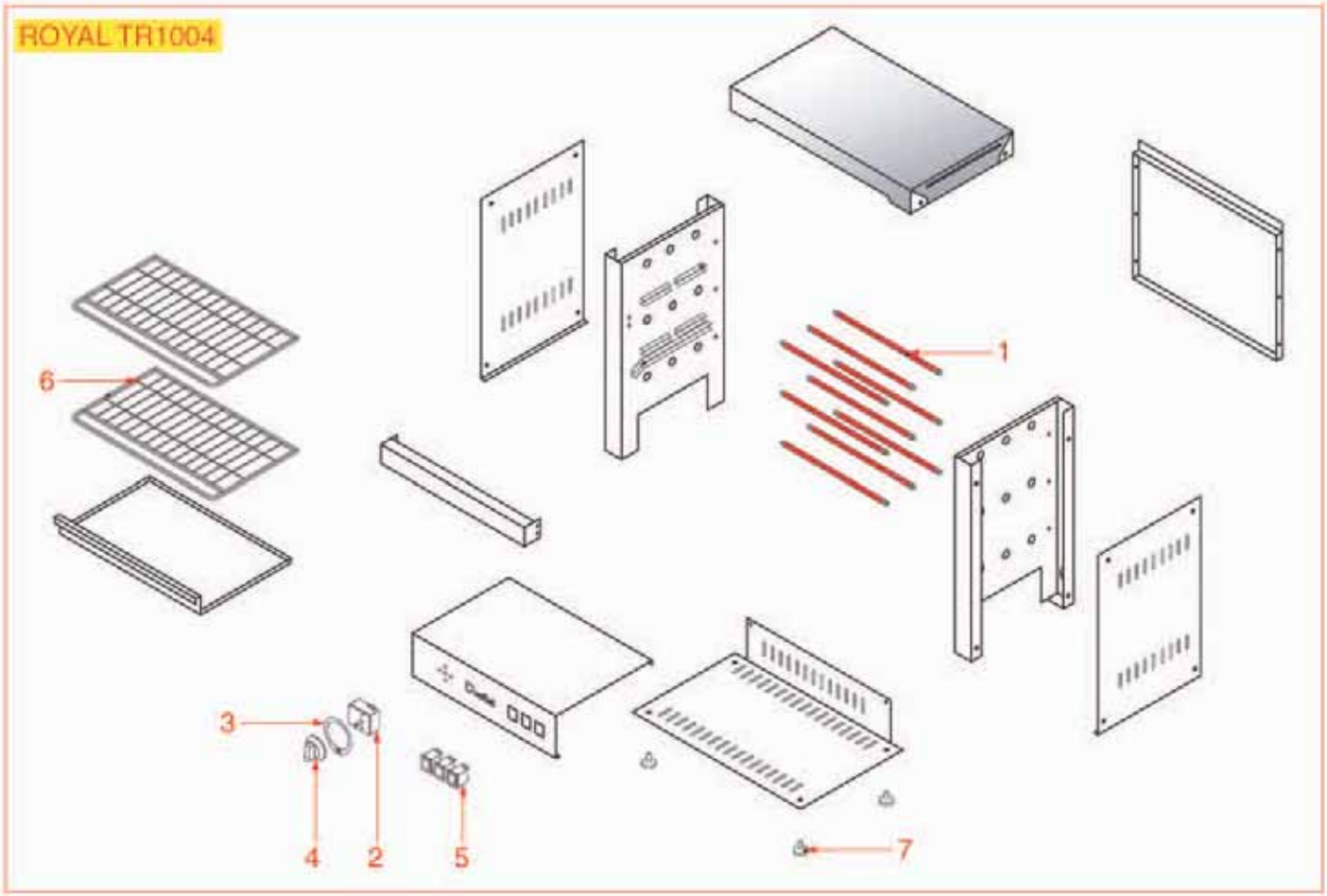

Posizioni senza cod. LF: a richiesta • Positions without LF Code No.: upon request • Posiciones sin cód. LF: previa petición

TOSTIERE ROYAL TR1003-TR1004

ROYAL TOASTER TR1003-TR1004 • TOSTADOR ROYAL TR1003-TR1004 • DO02

Pos.	Cod.	Descrizione	Description	Descripción	Pag.
1	3755692	RESISTENZA 333W 76V A FILO	WIRE HEATING ELEMENT 333W 76V	RESISTENCIA 333W 76V BOBINADA	596
2	3446115	TEMPORIZZATORE MT49 15 MINUTI	TIMER MT49 15 MINUTES	TEMPORIZADOR MT49 15 MINUTOS	663
4	3241545	MANOPOLA ø 50 mm 0-15	KNOB ø 50 mm 0-15	MANDO ø 50 mm 0-15	538
5	1319202	INTERRUTTORE BIPOLARE VERDE 16A 250V	GREEN BIPOLAR SWITCH 250V 16A	INTERRUPTOR BIPOLAR VERDE 250V 16A	510

TOSTIERE ROTATIVE TT0001-TT6000-TT4000

ROTARY TOASTER TT0001-TT6000-TT4000 • TOSTADOR ROTATIVO TT0001-TT6000-TT4000 • DO03

TUNEL TT0001

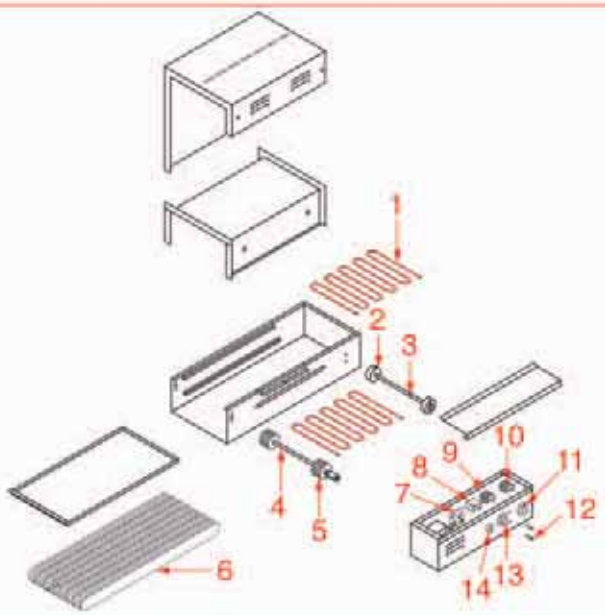

TUNEL TT6000

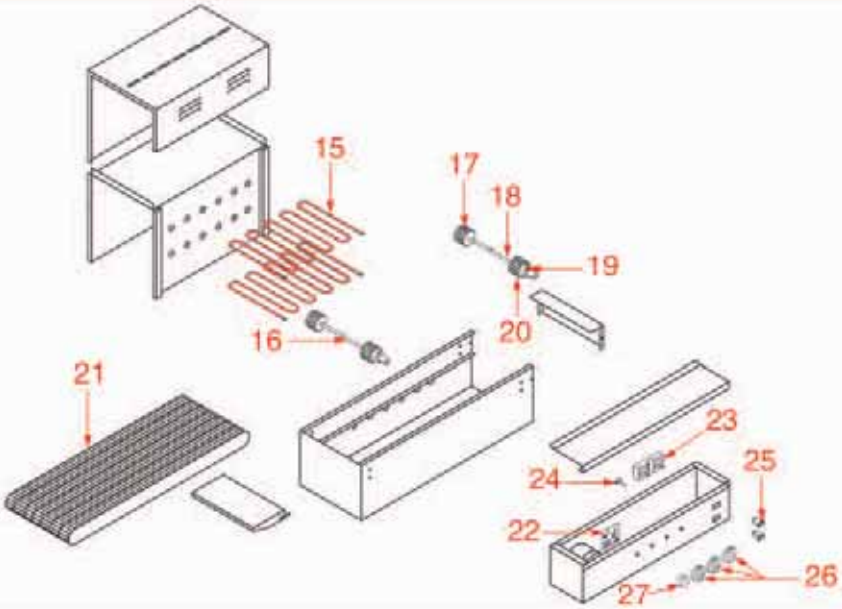

SUPER TT4000

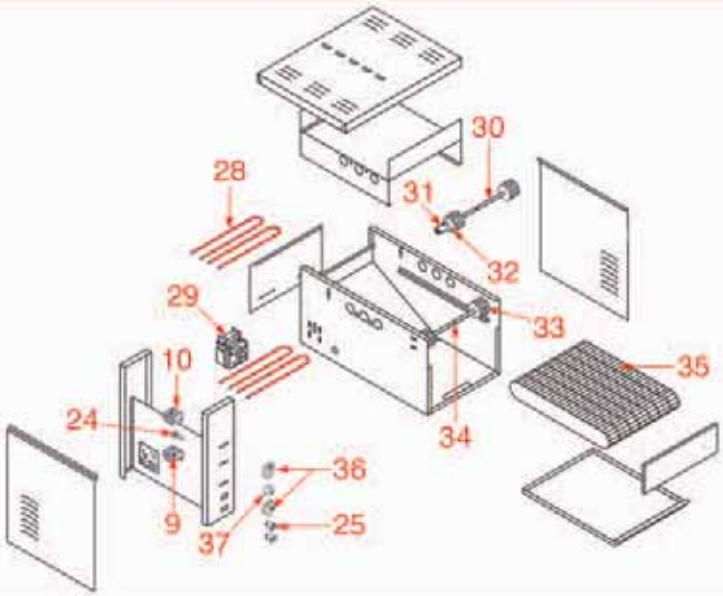

Posizioni senza cod. LF: a richiesta • Positions without LF Code No.: upon request • Posiciones sin cód. LF: previa petición

TOSTIERE ROTATIVE TT0001-TT6000-TT4000

ROTARY TOASTER TT0001-TT6000-TT4000 • TOSTADOR ROTATIVO TT0001-TT6000-TT4000 • DO03

Pos.	Cod.	Descrizione	Description	Descripción	Pag.
1	3755694	RESISTENZA 1500W 220V	HEATING ELEMENT 1500W 220V	RESISTENCIA 1500W 220V	596
8	3057169	POTENZIOMETRO REGOLAZIONE VELOCITÀ	SPEED POTENTIOMETER	POTENCIÓMETRO PARA VELOCIDAD	421
9	3057022	COMMUTATORE 0-1 0-1 POSIZIONI	SELECTOR SWITCH 0-1 0-1 POSITIONS	CONMUTADOR 0-1 0-1 POSICIONES	419
10	3057026	COMMUTATORE 0-1 POSIZIONI	SELECTOR SWITCH 0-1 POSITIONS	CONMUTADOR 0-1 POSICIONES	418
12	3221095	LAMPADA SPIA ARANCIO 230V	ORANGE INDICATOR LAMP 230V	BOMBILLA PILOTO NARANJA 230V	527
15	3755691	RESISTENZA 1100W 230V	HEATING ELEMENT 1100W 230V	RESISTENCIA 1100W 230V	596
23	3350026	REGOLATORE DI ENERGIA 13A 230V	ENERGY REGULATOR 13A 230V	REGULADOR DE ENERGÍA 13A 230V	659
24	3057169	POTENZIOMETRO REGOLAZIONE VELOCITÀ	SPEED POTENTIOMETER	POTENCIÓMETRO PARA VELOCIDAD	421
25	3221189	LAMPADA SPIA ARANCIO 230V	ORANGE INDICATOR LAMP 230V	BOMBILLA PILOTO NARANJA 230V	525
28	3755693	RESISTENZA 1000W 230V	HEATING ELEMENT 1000W 230V	RESISTENCIA 1000W 230V	596

TOSTIERA 404-406-412

TOASTER 404-406-412 • TOSTADOR 404-406-412 • EB01

404

1
2
3
4
5
6
7

406

3
4
5
6
7
8
9
10
11

412

4
6
7
12
13
14

Posizioni senza cod. LF: a richiesta • Positions without LF Code No.: upon request • Posiciones sin cód. LF: previa petición

TOSTIERA 404-406-412

TOASTER 404-406-412 • TOSTADOR 404-406-412 • EB01

Pos.	Cod.	Descrizione	Description	Descripción	Pag.
3	3057156	COMMUTATORE UNIPOLARE	MONOPOLAR SELECTOR SWITCH	CONMUTADOR UNIPOLAR	420
4	3446138	TEMPORIZZATORE 15 MINUTI	TIMER 15 MINUTES	TEMPORIZADOR 15 MINUTOS	661
5	3241077	MANOPOLA ø 41 mm	KNOB ø 41 mm	MANDO ø 41 mm	538
6	3241168	MANOPOLA 38x38 mm	KNOB 38x38 mm	MANDO 38x38 mm	536
7	3317051	GRIGLIA A PINZA	GRILL PLIER	PARRILLA TOSTADOR	584
8	3355299	TUBO QUARZO ø 11x390 mm	QUARTZ TUBE ø 11x390 mm	TUBO CUARZO ø 11x390 mm	584
9	3355297	RESISTENZA 500W 110V A FILO	WIRE-WOUND HEATING ELEMENT 500W 110V	RESISTENCIA 500W 110V BOBINADA	597
12	3057151	COMMUTATORE 0-2 POSIZIONI	SELECTOR SWITCH 0-2 POSITIONS	CONMUTADOR 0-2 POSICIONES	418
14	3355349	RESISTENZA 1000W 230V A FILO	WIRE-WOUND HEATING ELEMENT 1000W 230V	RESISTENCIA 1000W 230V BOBINADA	595

PIASTRA PANINI 424-428-433-434-436-437

SANDWICH GRILL 424-428-433-434-436-437 • SANDWICHERA 424-428-433-434-436-437 • EB02

424

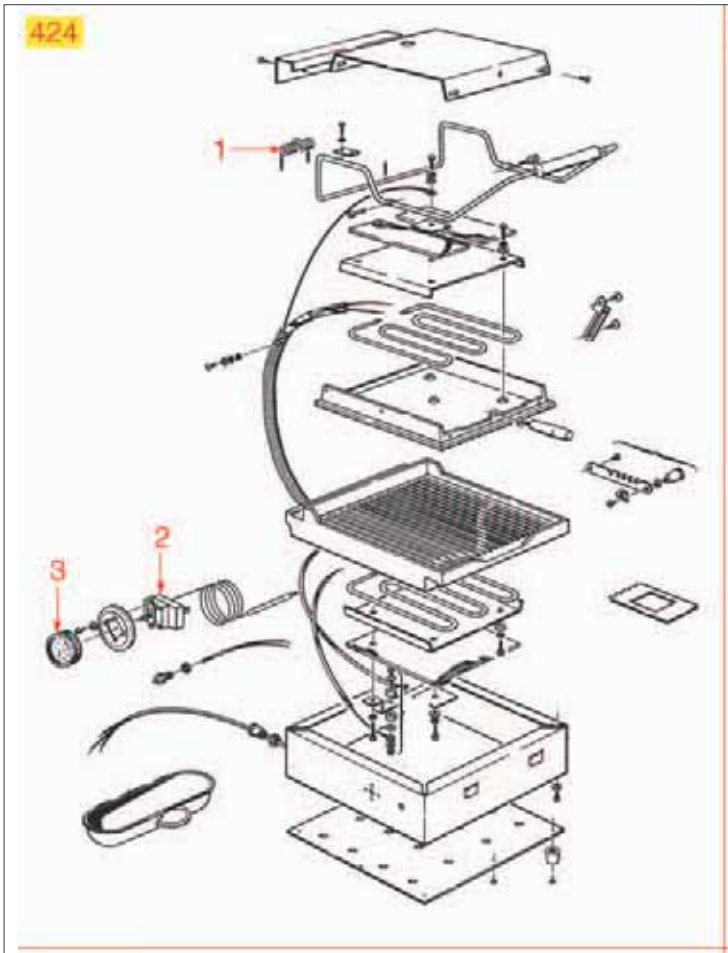

428

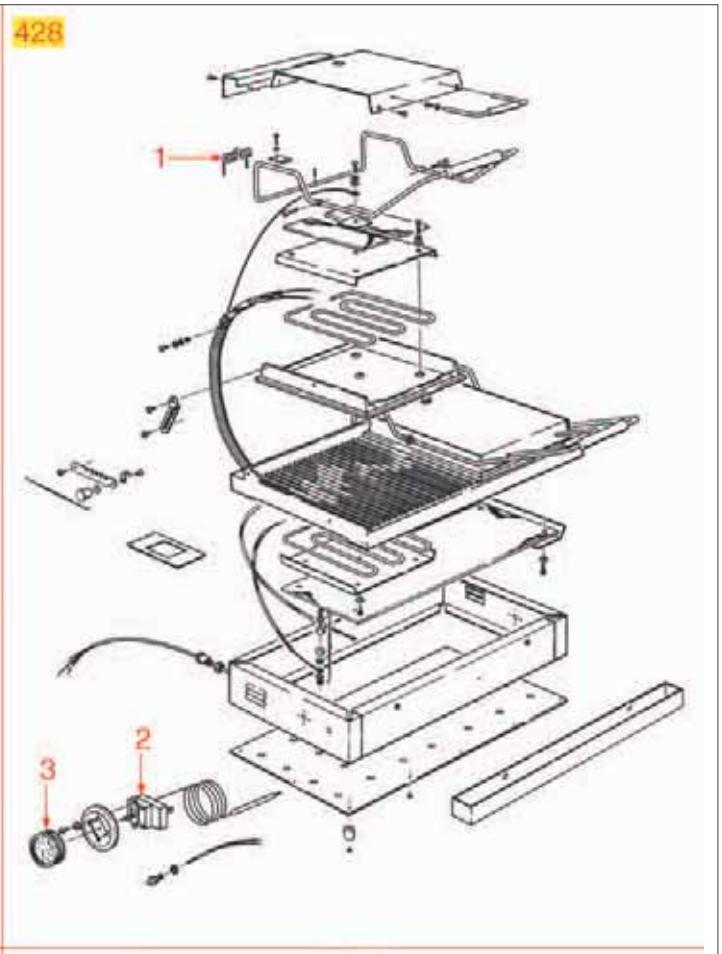

433 - 434

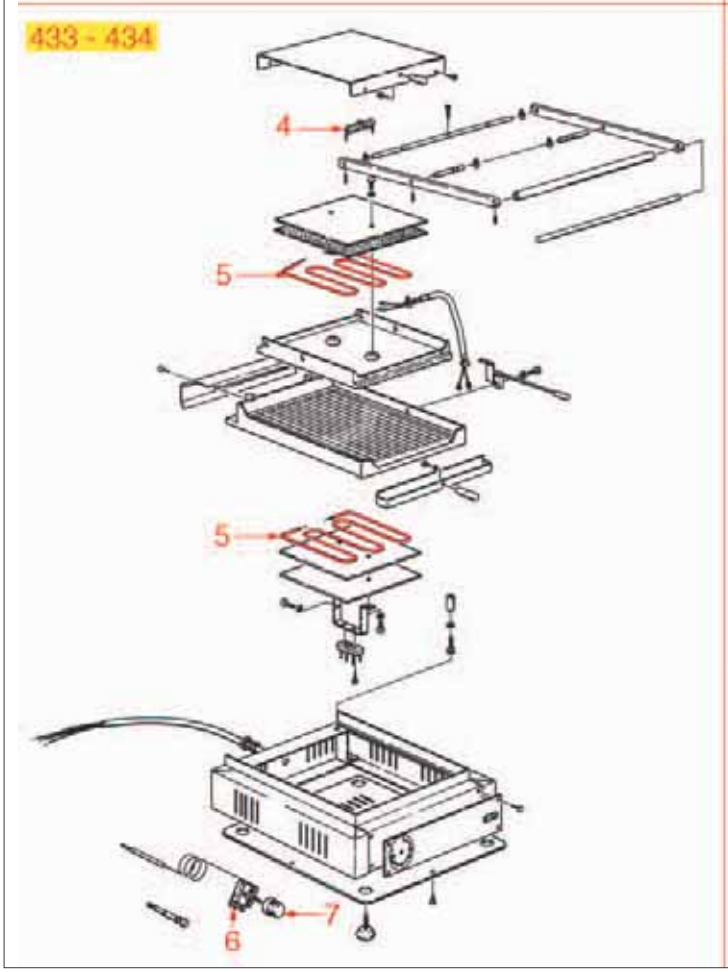

436 - 437
438 - 439

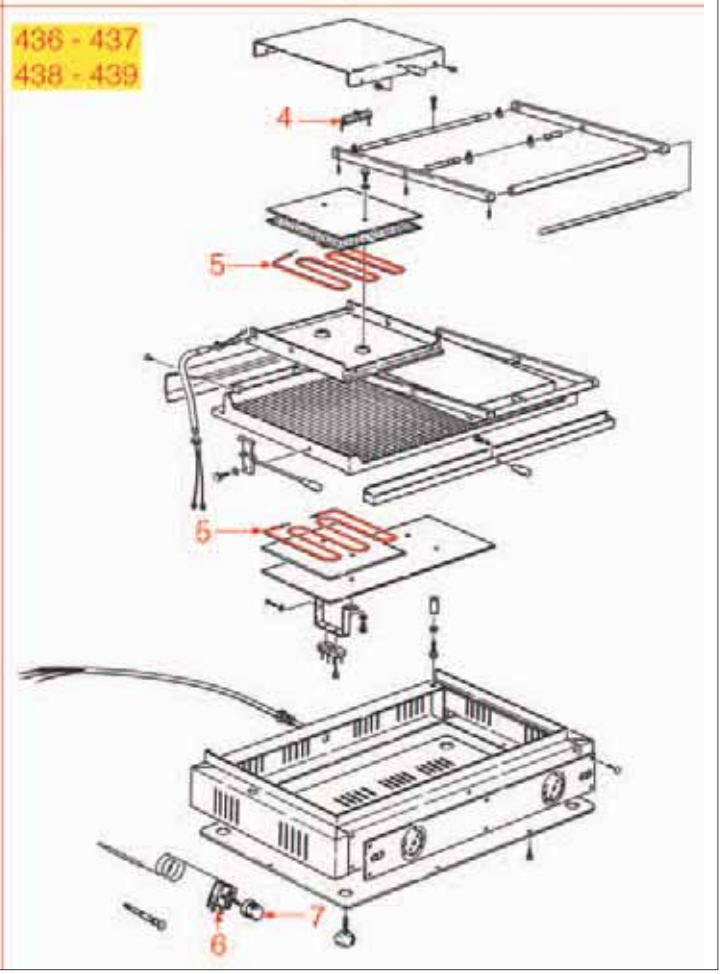

Posizioni senza cod. LF: a richiesta • Positions without LF Code No.: upon request • Posiciones sin cód. LF: previa petición

PIASTRA PANINI 424-428-433-434-436-437

SANDWICH GRILL 424-428-433-434-436-437 • SANDWICHERA 424-428-433-434-436-437 • EB02

Pos.	Cod.	Descrizione	Description	Descripción	Pag.
1	3250011	MOLLA ø 21x80 mm	SPRING ø 21x80 mm	MUELLE ø 21x80 mm	551
2	3444174	TERMOSTATO MONOFASE 50-300°C	THERMOSTAT 50-300°C SINGLE-PHASE	TERMOSTATO MONOFÁSICO 50-300°C	670
3	3241402	MANOPOLA NERA ø 70 mm UNIVERSALE	BLACK KNOB ø 70 mm	MANDO NEGRO ø 70 mm UNIVERSAL	537
3	3241460	DISCO AUTOADESIVO 50-300°C	SELF-STICK DISK 50-300°C	DISCO ADHESIVO 50-300°C	537
4	3250010	MOLLA ø 21x120 mm	SPRING ø 21x120 mm	MUELLE ø 21x120 mm	551
5	3355243	RESISTENZA 1000W 230V INFERIORE	HEATING ELEMENT 1000W 230V BOTTOM	RESISTENCIA 1000W 230V INFERIOR	597
5	3355406	RESISTENZA 750W 230V SUPERIORE	HEATING ELEMENT 750W 230V TOP	RESISTENCIA 750W 230V SUPERIOR	597
6	3444335	TERMOSTATO MONOFASE 0-250°C	SINGLE-PHASE THERMOSTAT 0+250°C	TERMOSTATO MONOFÁSICO 0-250°C	669
7	3241239	MANOPOLA NERA ø 46 mm	BLACK KNOB ø 46 mm	MANDO NEGRO ø 46 mm	538

PIASTRA PANINI G33-G34-G37-G38-G39

SANDWICH GRILL G33-G34-G37-G38-G39 • SANDWICHERA G33-G34-G37-G38-G39 • EB03

G33 - G34

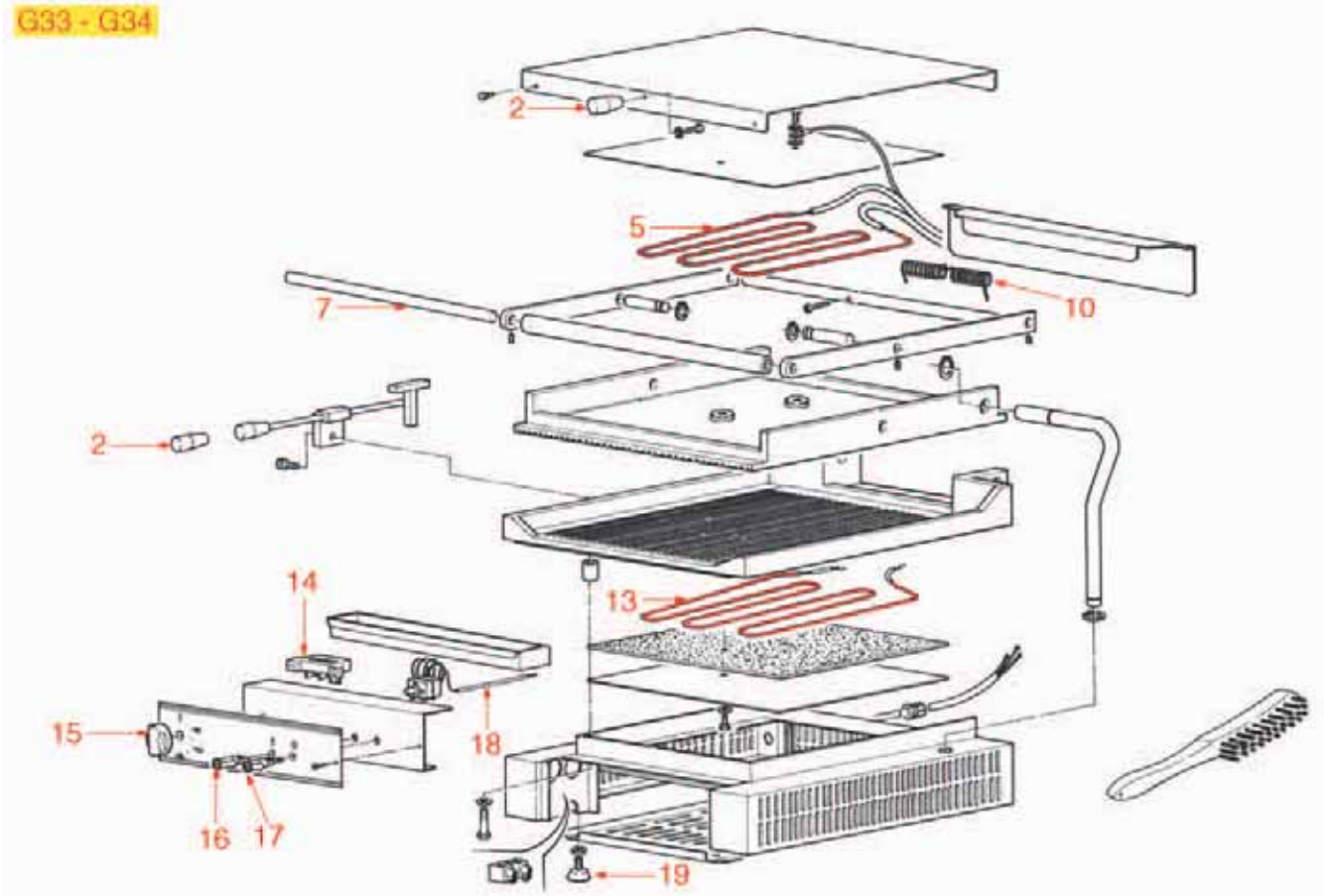

G37 - G38 - G39

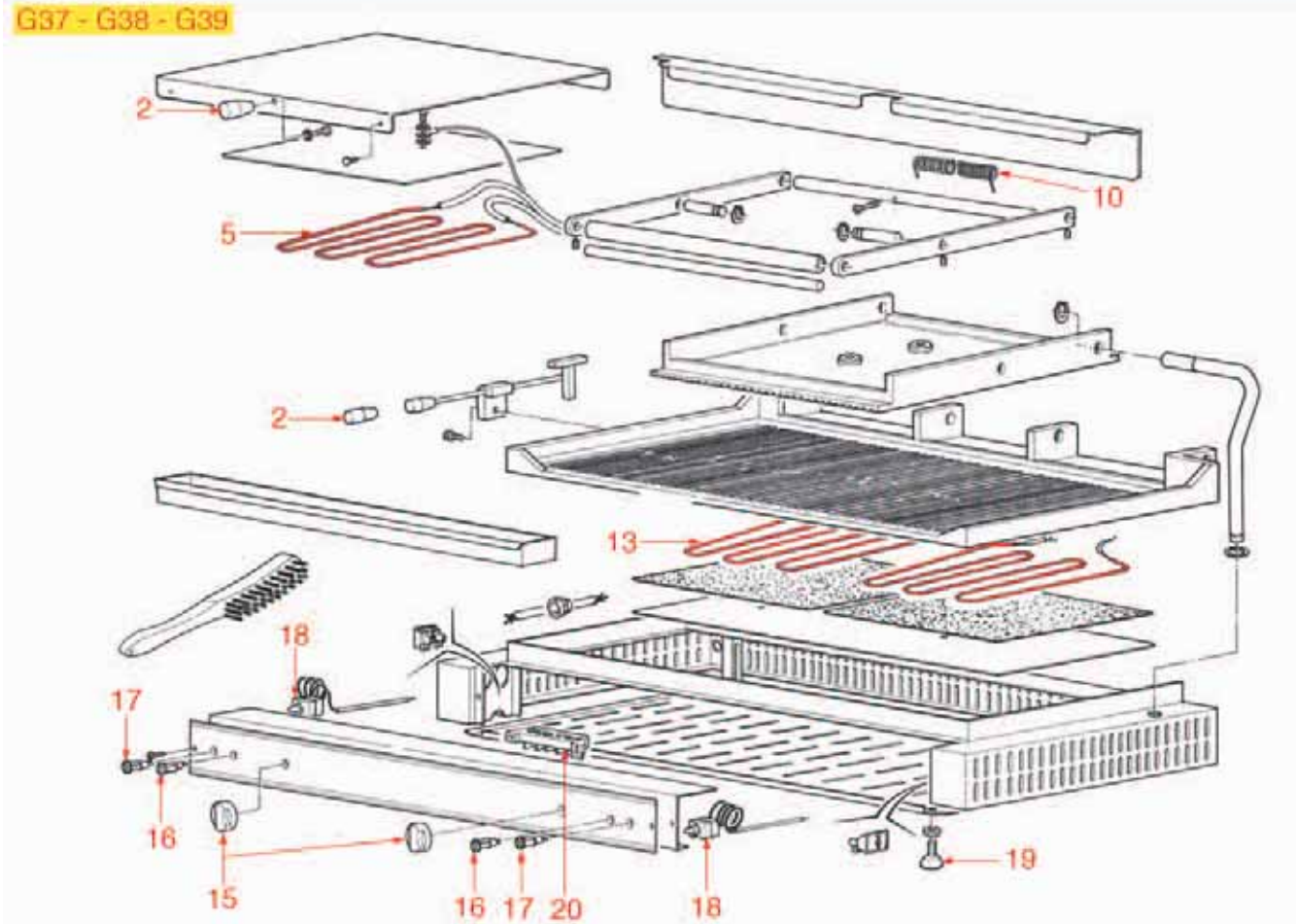

Posizioni senza cod. LF: a richiesta • Positions without LF Code No.: upon request • Posiciones sin cód. LF: previa petición

PIASTRA PANINI G33-G34-G37-G38-G39

SANDWICH GRILL G33-G34-G37-G38-G39 • SANDWICHERA G33-G34-G37-G38-G39 • EB03

Pos.	Cod.	Descrizione	Description	Descripción	Pag.
5	3355406	RESISTENZA 750W 230V SUPERIORE	HEATING ELEMENT 750W 230V TOP	RESISTENCIA 750W 230V SUPERIOR	597
10	3250010	MOLLA ø 21x120 mm	SPRING ø 21x120 mm	MUELLE ø 21x120 mm	551
13	3355243	RESISTENZA 1000W 230V INFERIORE	HEATING ELEMENT 1000W 230V BOTTOM	RESISTENCIA 1000W 230V INFERIOR	597
14	3247016	MORSETTIERA 3 POLI ATTACCO VITE/FASTON	3-POLES TERM.BLOCK SCREW/FASTON CONNECT.	TABLERO BORNES 3POL. CONEX. TORN./FASTON	560
15	3241402	MANOPOLA NERA ø 70 mm UNIVERSALE	BLACK KNOB ø 70 mm	MANDO NEGRO ø 70 mm UNIVERSAL	537
15	3241460	DISCO AUTOADESIVO 50-300°C	SELF-STICK DISK 50-300°C	DISCO ADHESIVO 50-300°C	537
16	3221137	LAMPADA SPIA ARANCIO 250V	ORANGE INDICATOR LAMP 250V	BOMBILLA NARANJA 250V	529
17	3221139	LAMPADA SPIA ROSSA 230V	RED INDICATOR LIGHT 230V	BOMBILLA PILOTO ROJA 220V	530
18	3444336	TERMOSTATO MONOFASE 0-270°C	THERMOSTAT SINGLE-PHASE 0-270°C	TERMOSTATO MONOFÁSICO 0-270°C	670
20	3247011	MORSETTIERA 5 POLI	5-POLE TERMINAL BLOCK	TABLERO DE BORNES 5 POLOS	561

PIASTRA PANINI GV45L-GV45R

SANDWICH GRILL GV45L-GV45R • SANDWICHERA GV45L-GV45R • EB04

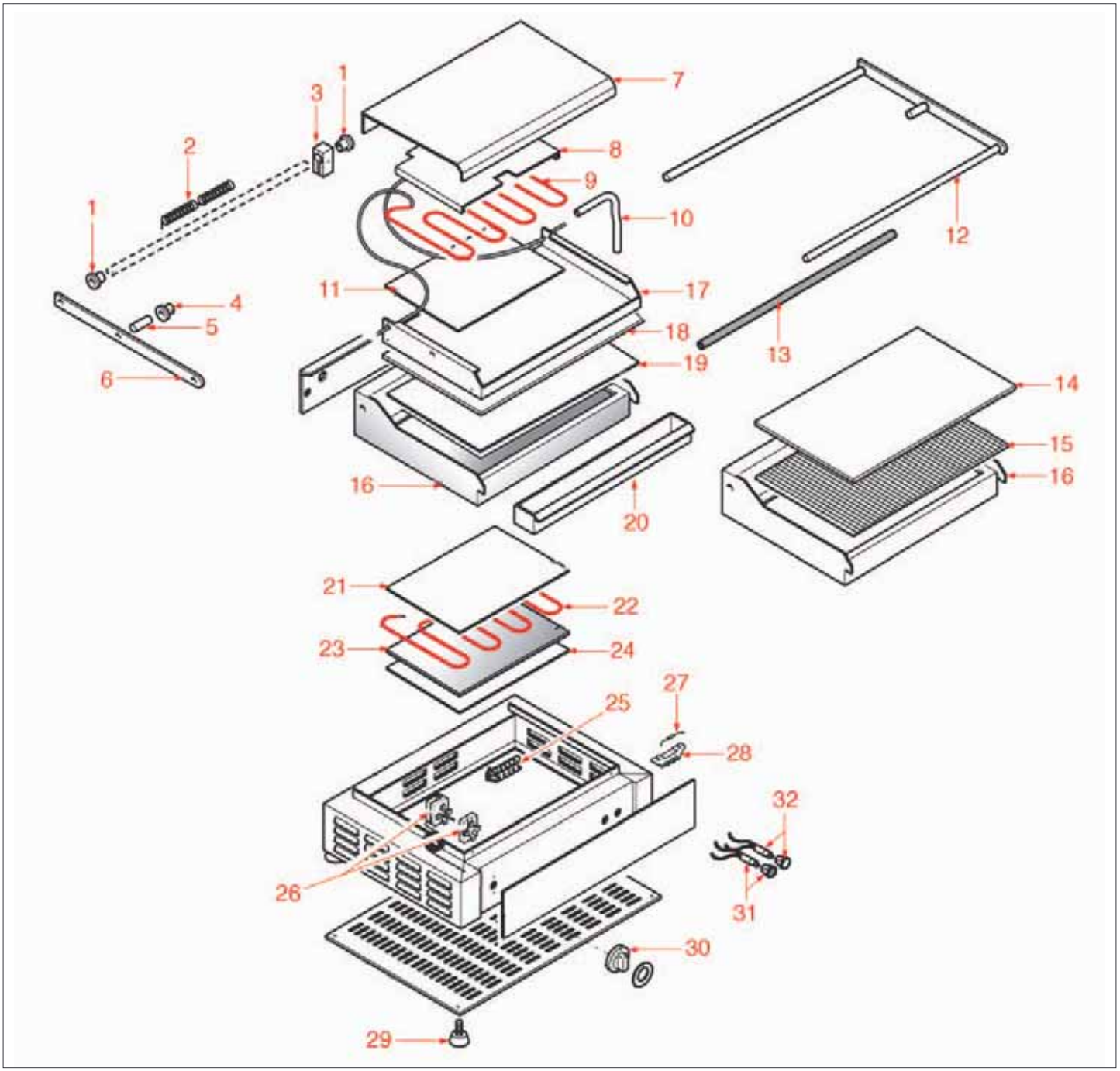

PIASTRA PANINI GV45L-GV45R
SANDWICH GRILL GV45L-GV45R • SANDWICHERA GV45L-GV45R • EB04

Pos.	Cod.	Descrizione	Description	Descripción	Pag.
2	3250003	MOLLA ø 20x115 mm	SPRING ø 20x115 mm	MUELLE ø 20x115 mm	549
9	3355310	RESISTENZA 1000W 230V SUPERIORE	HEATING ELEMENT 1000W 230V TOP	RESISTENCIA 1000W 230V SUPERIOR	588
22	3355311	RESISTENZA 1500W 230V INFERIORE	HEATING ELEMENT 1500W 230V BOTTOM	RESISTENCIA 1500W 230V INFERIOR	589
25	3247016	MORSETTIERA 3 POLI ATTACCO VITE/FASTON	3-POLES TERM.BLOCK SCREW/FASTON CONNECT.	TABLERO BORNES 3POL. CONEX. TORN./FASTON	560
26	3444336	TERMOSTATO MONOFASE 0-270°C	THERMOSTAT SINGLE-PHASE 0-270°C	TERMOSTATO MONOFÁSICO 0-270°C	670
30	3241344	MANOPOLA ø 72 mm 50-300°C	KNOB ø 72 mm 50-300°C	MANDO ø 72 mm 50-300°C	536
31	3221095	LAMPADA SPIA ARANCIO 230V	ORANGE INDICATOR LAMP 230V	BOMBILLA PILOTO NARANJA 230V	527
32	3221132	LAMPADA SPIA VERDE 230V	GREEN INDICATOR LAMP 230V	BOMBILLA PILOTO VERDE 230V	527

PIASTRA PANINI GV62L-GV62R

SANDWICH GRILL GV62L-GV62R • SANDWICHERA GV62L-GV62R • EB05

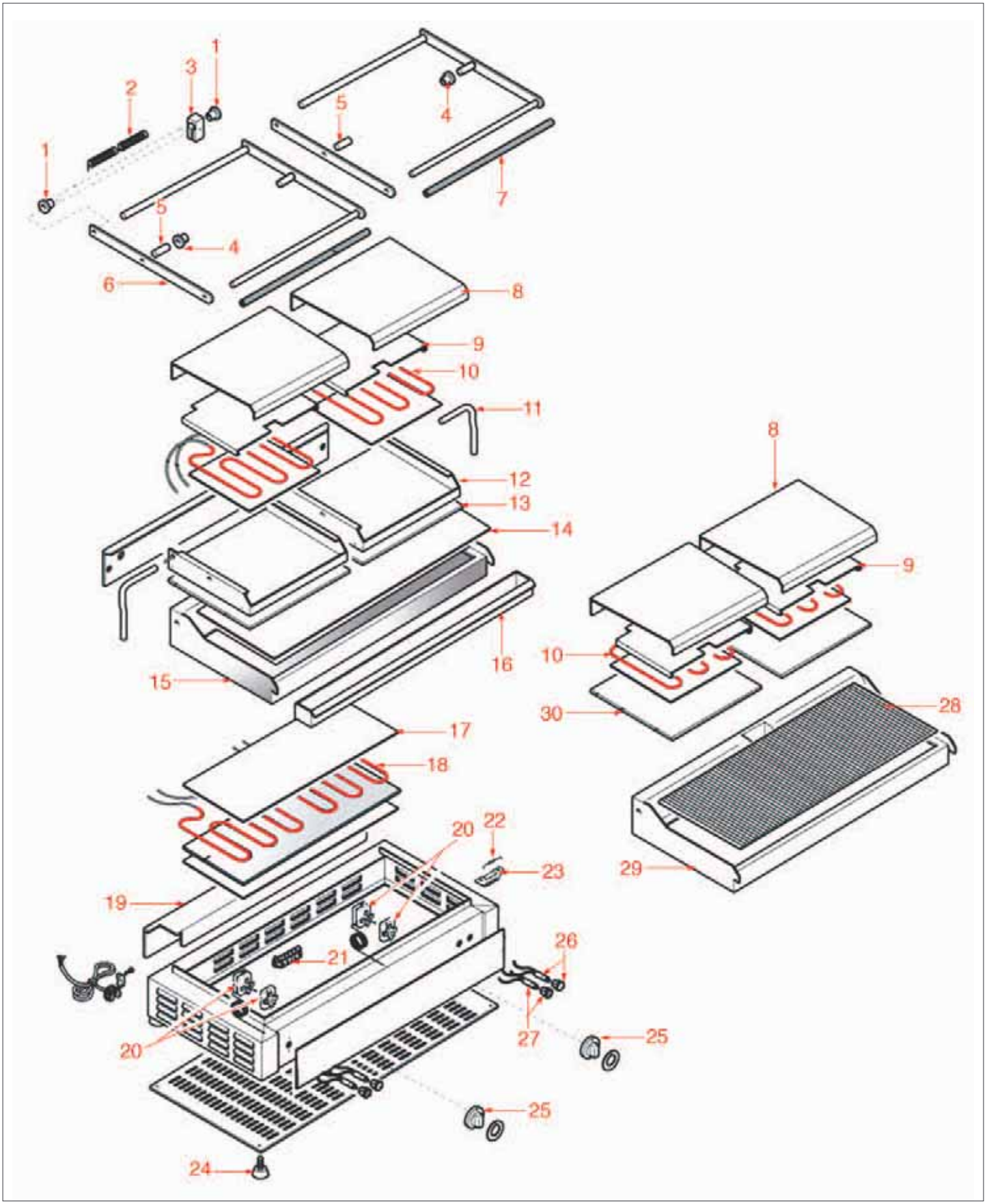

PIASTRA PANINI GV62L-GV62R
SANDWICH GRILL GV62L-GV62R • SANDWICHERA GV62L-GV62R • EB05

Pos.	Cod.	Descrizione	Description	Descripción	Pag.
2	3250003	MOLLA ø 20x115 mm	SPRING ø 20x115 mm	MUELLE ø 20x115 mm	549
10	3355308	RESISTENZA 700W 230V SUPERIORE	HEATING ELEMENT 700W 230V TOP	RESISTENCIA 700W 230V SUPERIOR	588
18	3355309	RESISTENZA 1000W 230V INFERIORE	HEATING ELEMENT 1000W 230V BOTTOM	RESISTENCIA 1000W 230V INFERIOR	588
20	3444336	TERMOSTATO MONOFASE 0-270°C	THERMOSTAT SINGLE-PHASE 0-270°C	TERMOSTATO MONOFÁSICO 0-270°C	670
21	3247009	MORSETTIERA FV122/B 6 POLI	6-POLES FV122/B TERMINAL BLOCK	TABLERO DE BORNES FV122/B 6 POLOS	561
25	3241334	MANOPOLA ø 71 mm GAS	KNOB ø 71 mm GAS	MANDO ø 71 mm GAS	538
26	3221132	LAMPADA SPIA VERDE 230V	GREEN INDICATOR LAMP 230V	BOMBILLA PILOTO VERDE 230V	527
27	3221095	LAMPADA SPIA ARANCIO 230V	ORANGE INDICATOR LAMP 230V	BOMBILLA PILOTO NARANJA 230V	527

MACH VECCHIA ELETTRONICA 2002

MACH OLD ELECTRONICS 2002 • MACH VIEJA ELECTRONICA 2002 • EL01

Posizioni senza cod. LF: a richiesta • Positions without LF Code No.: upon request • Posiciones sin cód. LF: previa petición

MACH VECCHIA ELETTRONICA 2002
MACH OLD ELECTRONICS 2002 • MACH VIEJA ELECTRONICA 2002 • EL01

Pos.	Cod.	Descrizione	Description	Descripción	Pag.
1	1199216	PIPETTA LUNGA	LONG PIPETTE	PIPA LARGA	450
2	1199217	PIPETTA CORTA	SHORT PIPETTE	PIPA CORTA	450
4	1186529	GUARNIZIONE FLANGIA	FLANGE GASKET	JUNTA BRIDA	499
5	1199218	RUBINETTO COMPLETO	TAP ASSEMBLY	GRIFO COMPLETO	451
6	1199219	POMELLO CON GUARNIZIONE OR	KNOB WITH OR GASKET	POMO CON JUNTA ARO "O"	451
7	3243086	GUARNIZIONE OR 0117 EPDM	O-RING 0117 EPDM	JUNTA ARO "O" 0117 EPDM	494
10	1199210	MOLLA PISTONE INOX	S/STEEL PISTON SPRING	MUELLE PISTÓN INOX	450
11	1199212	DISTANZIALE RUBINETTO	TAP SPACER	DISTANCIADOR GRIFO	450
12	1199201	GUARNIZIONE GOLA DI075	GASKET GROOVE DI075	JUNTA RANURA DI075	448
16	1199211	PERNO LUNGO	LONG SHAFT	PERNO LARGO	450
17	1199213	PERNO CORTO	SHORT SHAFT	PERNO CORTO	450
18	1199220	LEVA RUBINETTO	FAUCET HANDLE	PALANCA GRIFO	451
20	1199208	ELICA COMPLETA	COMPLETE AUGER	HÉLICE COMPLETA	449
21	1199122	BOCCOLA GUARNIZIONE MOTORE	MOTOR GASKET BUSHING	CASQUILLO JUNTA MOTOR	448
22	1199204	GUARNIZIONE TENUTA MOTORE	SEALING GASKET FOR MOTOR	JUNTA ESTANQUEIDAD MOTOR	449
22	1199221	GUARNIZIONE TENUTA MOTORE CON BOCCOLA	MOTOR SEAL WITH BUSHING	JUNTA ESTANQUEIDAD MOTOR CON CASQUILLO	451
32	1186528	GUARNIZIONE CILINDRO	CYLINDER GASKET	JUNTA CILINDRO	498
35	1199209	VETRO CUPOLA	LID GLASS	CRISTAL CÚPULA	450
37	1444050	TERMOSTATO K50P1127	THERMOSTAT K50P1127	TERMOSTATO K50P1127	671
39	1199222	LAMPADA 21W 12V	LAMP 21W 12V	BOMBILLA 21W 12V	534
39	1199223	LAMPADA 10W 12V	LAMP 10W 12V	BOMBILLA 10W 12V	534
43	1050002	CAVO PER CUPOLA	CABLE FOR HOOD	CABLE PARA CÚPULA	535
55	1240552	MOTORIDUTTORE 10W 115/230V 50/60Hz	GEAR MOTOR 10W 115/230V 50/60Hz	MOTOREDUCTOR 10W 115/230V 50/60Hz	564
68	1199225	PRESSOSTATO PER GRANITORE MACH	PRESSURESTAT FOR GRANITA MACHINE MACH	PRESOSTATO PARA GRANIZADORA MACH	451
71	1120336	BOBINA PARKER ZB09 110V 50Hz 9W	COIL PARKER ZB09 110V 50Hz	BOBINA PARKER ZB09 110V 50Hz 9W	427
71	1199214	BOBINA WB8.0 115V	COIL WB8.0 115V	BOBINA WB8.0 115V	427
71	1199215	BOBINA WB8.0 230V	COIL WB8.0 230V	BOBINA WB8.0 230V	427
71	3120032	BOBINA PARKER ZB09 9W 220/240V 50/60Hz	COIL PARKER ZB09 9W 220/240V 50/60Hz	BOBINA PARKER ZB09 9W 220/240V 50/60Hz	427
72	1199226	CORPO VALVOLA 2 VIE	2-WAY VALVE BODY	CUERPO VÁLVULA 2 VÍAS	452
77	1199227	FILTRO ANTIDISTURBO	PROTECTION FILTER	FILTRO	452
81	1240550	MOTOVENTILATORE 10W 230V	FAN MOTOR 10W 230V	MOTOVENTILADOR 10W 230V	574
81	1240551	MOTOVENTILATORE 16W 115/230V 50/60Hz	FAN MOTOR 16W 115/230V 50/60Hz	MOTOVENTILADOR 16W 115/230V 50/60Hz	575
81	3240211	MOTORE ELCO 10W PENTAVALENTE	5-POLE MOTOR ELCO 10W	MOTOR ELCO 10W PENTAVALENTE	570
81	3240902	MOTORE ELCO 16W PENTAVALENTE	5-POLE MOTOR ELCO 16W	MOTOR ELCO 16W PENTAVALENTE	570
84	1199228	PIEDINO USA	FOOT - USA	PATA USA	581
85	1199229	PIEDINO STANDARD	FOOT - STANDARD	PATA STANDARD	581
97	3319012	INTERRUTTORE BIPOLARE VERDE 16A 250V	GREEN BIPOLAR SWITCH 250V 16A	INTERRUPTOR BIPOLAR VERDE 16A 250V	508
98	1199234	SPIA PRESSOSTATO 230V	PILOT LAMP 230V FOR PRESSURESTAT	PILOTO PRESOSTATO 230V	529
98	1199235	LAMPADA SPIA ROSSA 110V	RED INDICATOR LIGHT 110V	BOMBILLA PILOTO ROJA 110V	529
104	1199224	LETTORE OTTICO	OPTICAL READER	LECTOR ÓPTICO	451
109	1199237	COPRILEVA UL	LEVER COVER UL	CUBRE PALANCA UL	452
110	3526812	VALVOLA DI SERVIZIO CON TUBO 10cm ø 6 mm	ACCES VALVE WITH TUBE 10 cm ø 6 mm	VÁLVULA DE SERVICIO CON TUBO 10cm ø 6 mm	452

MACH BASIC 2002

MACH BASIC 2002 • MACH BASIC 2002 • EL02

Posizioni senza cod. LF: a richiesta • Positions without LF Code No.: upon request • Posiciones sin cód. LF: previa petición

MACH BASIC 2002

MACH BASIC 2002 • MACH BASIC 2002 • EL02

Pos.	Cod.	Descrizione	Description	Descripción	Pag.
1	1199216	PIPETTA LUNGA	LONG PIPETTE	PIPA LARGA	450
2	1199217	PIPETTA CORTA	SHORT PIPETTE	PIPA CORTA	450
4	1186529	GUARNIZIONE FLANGIA	FLANGE GASKET	JUNTA BRIDA	499
5	1199218	RUBINETTO COMPLETO	TAP ASSEMBLY	GRIFO COMPLETO	451
6	1199219	POMELLO CON GUARNIZIONE OR	KNOB WITH OR GASKET	POMO CON JUNTA ARO "O"	451
7	3243086	GUARNIZIONE OR 0117 EPDM	O-RING 0117 EPDM	JUNTA ARO "O" 0117 EPDM	494
14	1199205	CORPO RUBINETTO	TAP BODY	CUERPO GRIFO	449
18	1199220	LEVA RUBINETTO	FAUCET HANDLE	PALANCA GRIFO	451
20	1199208	ELICA COMPLETA	COMPLETE AUGER	HÉLICE COMPLETA	449
21	1199122	BOCCOLA GUARNIZIONE MOTORE	MOTOR GASKET BUSHING	CASQUILLO JUNTA MOTOR	448
22	1199221	GUARNIZIONE TENUTA MOTORE CON BOCCOLA	MOTOR SEAL WITH BUSHING	JUNTA ESTANQUEIDAD MOTOR CON CASQUILLO	451
24	1199203	BRONZINA PER PERNO MOTORIDUTTORE	BUSHING FOR MOTOR GEAR PIN	MANGUITO PARA EJE MOTOREDUCTOR	449
25	1199202	PIASTRINA PER PERNO MOTORIDUTTORE	PLAQUE FOR MOTOR GEAR PIN	PLAQUITA PARA EJE MOTOREDUCTOR	449
32	1186528	GUARNIZIONE CILINDRO	CYLINDER GASKET	JUNTA CILINDRO	498
39	1199222	LAMPADA 21W 12V	LAMP 21W 12V	BOMBILLA 21W 12V	534
39	1199223	LAMPADA 10W 12V	LAMP 10W 12V	BOMBILLA 10W 12V	534
43	1050002	CAVO PER CUPOLA	CABLE FOR HOOD	CABLE PARA CÚPULA	535
55	1240202	MOTORIDUTTORE 10W 115/230V 50/60Hz	GEAR MOTOR 10W 115/230V 50/60Hz	MOTOREDUCTOR 10W 115/230V 50/60Hz	564
55	1240552	MOTORIDUTTORE 10W 115/230V 50/60Hz	GEAR MOTOR 10W 115/230V 50/60Hz	MOTOREDUCTOR 10W 115/230V 50/60Hz	564
60	1240553	MOTORIDUTTORE 10W 115/230V 50/60Hz	GEAR MOTOR ASSBLY WITH OPTICAL READER	MOTOREDUCTOR 10W 115/230V 50/60Hz	564
60	1240554	ASSIEME MOTORIDUTTORE CON CELLA DI HALL	GEAR MOTOR ASSBLY WITH HALL CELL	CONJUNTO MOTORREDUCTOR DE EFECTO HALL	565
68	1199225	PRESSOSTATO PER GRANITORE MACH	PRESSURESTAT FOR GRANITA MACHINE MACH	PRESOSTATO PARA GRANIZADORA MACH	451
71	1120336	BOBINA PARKER ZB09 110V 50Hz 9W	COIL PARKER ZB09 110V 50Hz	BOBINA PARKER ZB09 110V 50Hz 9W	427
71	1199214	BOBINA WB8.0 115V	COIL WB8.0 115V	BOBINA WB8.0 115V	427
71	1199215	BOBINA WB8.0 230V	COIL WB8.0 230V	BOBINA WB8.0 230V	427
71	3120032	BOBINA PARKER ZB09 9W 220/240V 50/60Hz	COIL PARKER ZB09 9W 220/240V 50/60Hz	BOBINA PARKER ZB09 9W 220/240V 50/60Hz	427
77	1199227	FILTRO ANTIDISTURBO	PROTECTION FILTER	FILTRO	452
81	1240550	MOTOVENTILATORE 10W 230V	FAN MOTOR 10W 230V	MOTOVENTILADOR 10W 230V	574
81	1240551	MOTOVENTILATORE 16W 115/230V 50/60Hz	FAN MOTOR 16W 115/230V 50/60Hz	MOTOVENTILADOR 16W 115/230V 50/60Hz	575
81	3240211	MOTORE ELCO 10W PENTAVALENTE	5-POLE MOTOR ELCO 10W	MOTOR ELCO 10W PENTAVALENTE	570
81	3240902	MOTORE ELCO 16W PENTAVALENTE	5-POLE MOTOR ELCO 16W	MOTOR ELCO 16W PENTAVALENTE	570
84	1199228	PIEDINO USA	FOOT - USA	PATA USA	581
85	1199229	PIEDINO STANDARD	FOOT - STANDARD	PATA STANDARD	581
97	3319012	INTERRUTTORE BIPOLARE VERDE 16A 250V	GREEN BIPOLAR SWITCH 250V 16A	INTERRUPTOR BIPOLAR VERDE 16A 250V	508
98	1199234	SPIA PRESSOSTATO 230V	PILOT LAMP 230V FOR PRESSURESTAT	PILOTO PRESOSTATO 230V	529
98	1199235	LAMPADA SPIA ROSSA 110V	RED INDICATOR LIGHT 110V	BOMBILLA PILOTO ROJA 110V	529
100	1199237	COPRILEVA UL	LEVER COVER UL	CUBRE PALANCA UL	452
101	3526812	VALVOLA DI SERVIZIO CON TUBO 10cm ø 6 mm	ACCES VALVE WITH TUBE 10 cm ø 6 mm	VÁLVULA DE SERVICIO CON TUBO 10cm ø 6 mm	452

SPREMIAGRUMI SAL-SAM
CITRUS SQUEEZER SAL-SAM • EXPRIMIDOR SAL-SAM • EUAB01

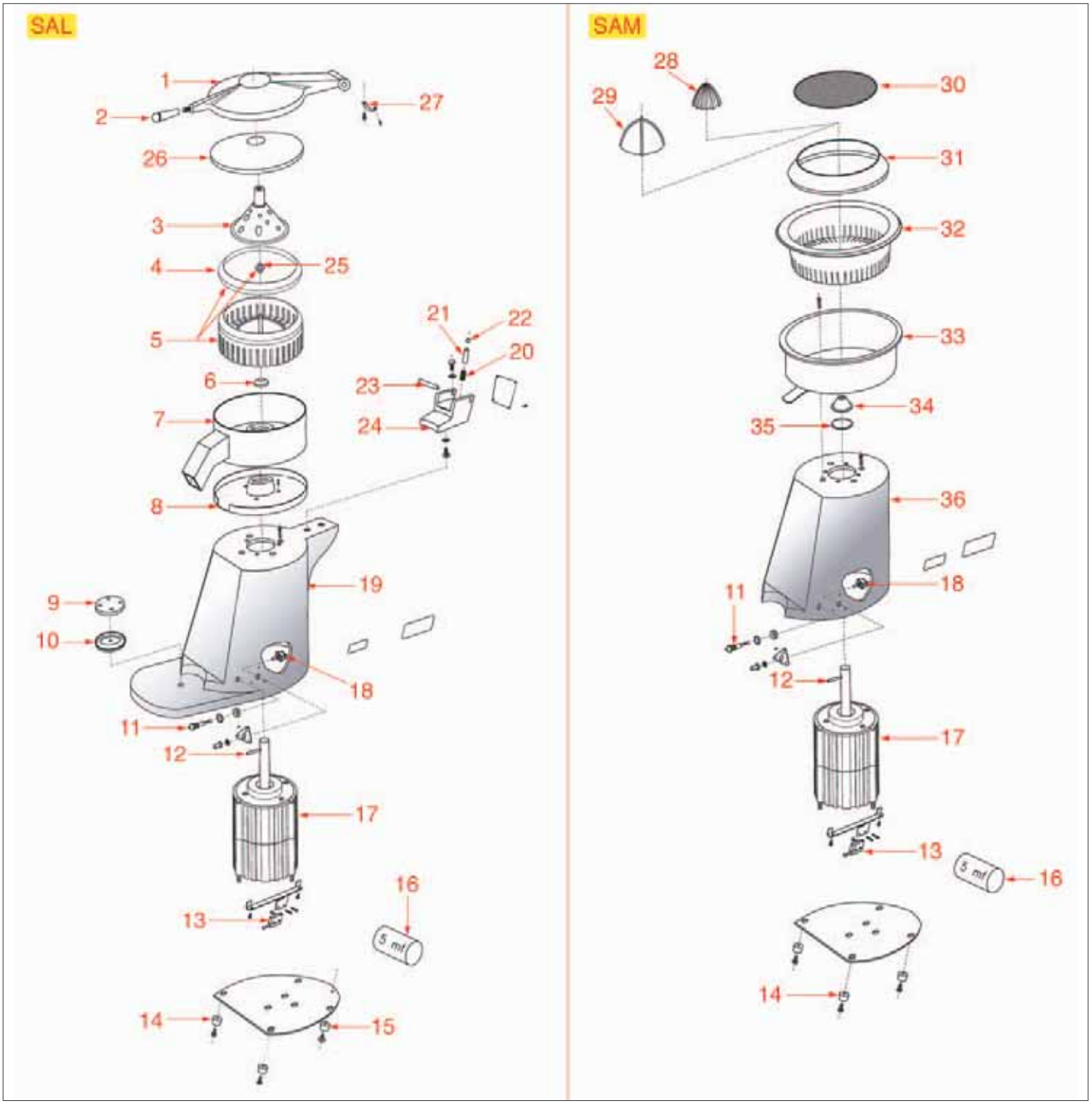

Posizioni senza cod. LF: a richiesta • Positions without LF Code No.: upon request • Posiciones sin cód. LF: previa petición

SPREMIAGRUMI SAL-SAM
CITRUS SQUEEZER SAL-SAM • EXPRIMIDOR SAL-SAM • EUAB01

Pos.	Cod.	Descrizione	Description	Descripción	Pag.
3	1381122	CAMPANA INOX PER MODELLO A LEVA	STAINL.ST.BELL FOR LEVER OPERATED MODEL	CAMPANA INOX PARA MODELO A PALANCA	630
5	1381135	PIGNA IN PLASTICA	BIG PLASTIC CONE	PIÑA EN PLÁSTICO	632
6	1381131	PROTEZIONE BRONZINA	SLEEVE GUARD	PROTECCIÓN COJINETE	632
11	1221007	LAMPADA SPIA ROSSA 230V	RED PILOT LIGHT 230V	BOMBILLA PILOTO ROJA 230V	526
13	1240028	MICROINTERRUTTORE 6A 250V	MICROSWITCH 6A 250V	MICROINTERRUPTOR 6A 250V	546
18	1319179	INTERRUTTORE BIPOLARE A LEVA 6A 250V	BIPOLAR LEVER SWITCH 6A 250V	INTERRUPTOR BIPOLAR PALANCA 6A 250V	522
20	1250085	MOLLA ø 9x45 mm	SPRING ø 9x45 mm	MUELLE ø 9x45 mm	551
23	1381130	PERNO PER LEVA	PIN FOR LEVER	PERNO PARA PALANCA	632
26	1381120	COPERCHIO SPREMIAGRUMI	JUICE EXTRACTOR LID	TAPA EXPRIMIDOR DE CÍTRICOS	630
28	1381125	PIGNA PICCOLA	SMALL CONE	PIÑA PEQUEÑA	631
29	1381124	PIGNA GRANDE	BIG CONE	PIÑA GRANDE	631
32	1381133	SETACCIO INOX	STAINLESS STEEL SIEVE	TAMIZ INOX	632
33	1381134	CONVOGLIATORE SUCCO	JUICE CONVEYOR	BOCA SALIDA ZUMO	632
35	1186573	GUARNIZIONE PIANA ø 48x41x2 mm	FLAT GASKET ø 48x41x2 mm	JUNTA PLANA ø 48x41x2 mm	499

SPREMIAGRUMI SAL INOX
CITRUS SQUEEZER SAL INOX • EXPRIMIDOR SAL INOX • EUAB02

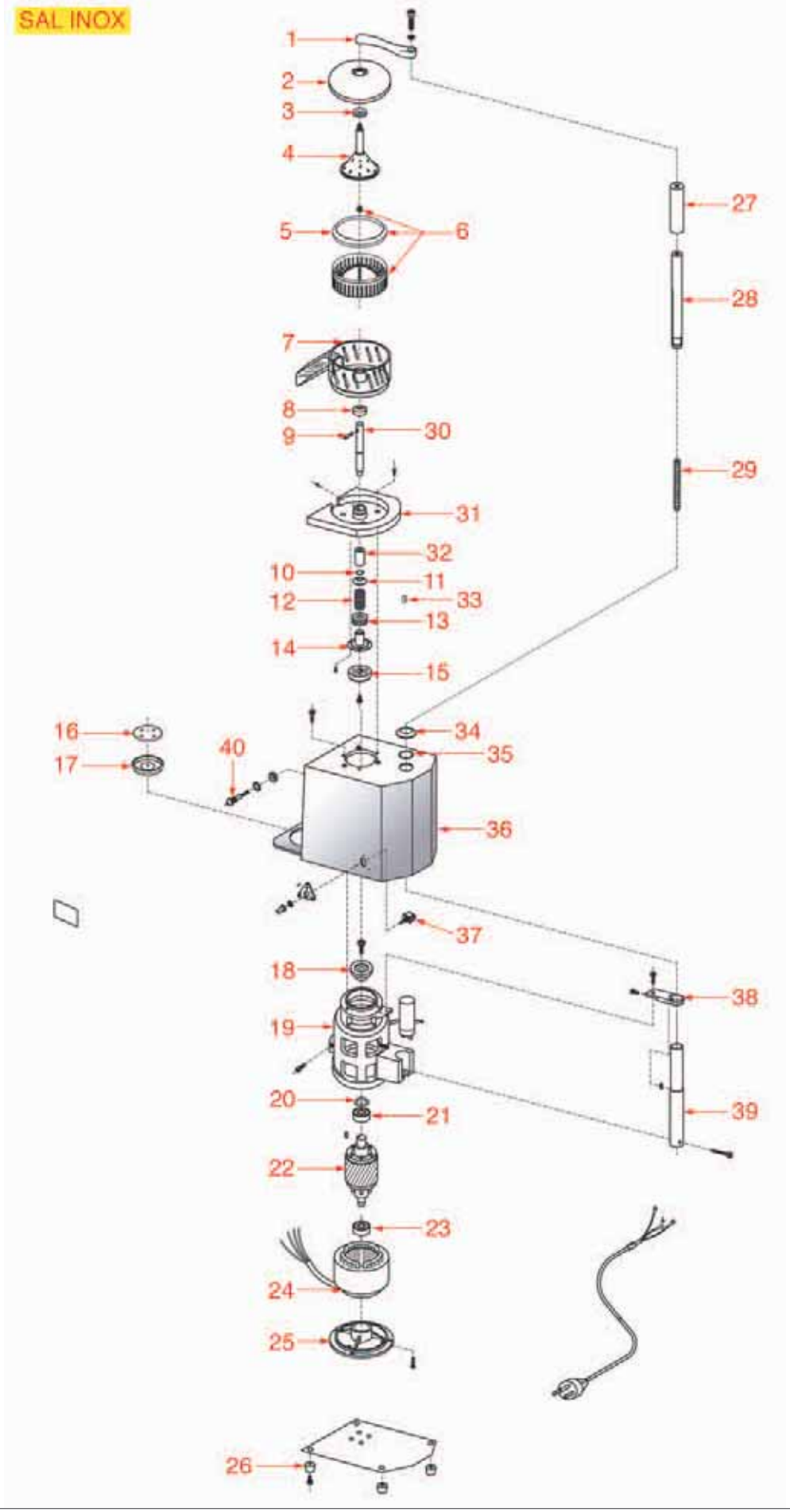

SPREMIAGRUMI SAL INOX
CITRUS SQUEEZER SAL INOX • EXPRIMIDOR SAL INOX • EUAB02

Pos.	Cod.	Descrizione	Description	Descripción	Pag.
2	1381123	COPERCHIO SPREMIAGRUMI	JUICE EXTRACTOR LID	TAPA EXPRIMIDOR DE CÍTRICOS	631
3	1186560	GUARNIZIONE DI TENUTA	SEALING GASKET	JUNTA ESTANQUEIDAD	499
4	1381121	CAMPANA INOX	STAINLESS STEEL BELL	CAMPANA INOX	630
6	1381135	PIGNA IN PLASTICA	BIG PLASTIC CONE	PIÑA EN PLÁSTICO	632
12	1250086	MOLLA ø 23x43 mm	SPRING ø 23x43 mm	MUELLE ø 23x43 mm	552
13	1063003	CUSCINETTO REGGISPINTA	THRUST BEARING	COJINETE ANTI-EMPUJE	423
15	1381128	FRIZIONE GOMMA	RUBBER CLUTCH	EMBRAGUE GOMA	631
18	1381129	FRIZIONE MOTORE	MOTOR CLUTCH	EMBRAGUE MOTOR	631
21	1063004	CUSCINETTO 6202 2RSH	BEARING 6202 2RSH	COJINETE 6202 2RSH	424
23	1063005	CUSCINETTO 6201 2RSH	BEARING 6201 2RSH	COJINETE 6201 2RSH	424
29	1250084	MOLLA ø 16x143 mm	SPRING ø 16x143 mm	MUELLE ø 16x143 mm	551
37	1319179	INTERRUTTORE BIPOLARE A LEVA 6A 250V	BIPOLAR LEVER SWITCH 6A 250V	INTERRUPTOR BIPOLAR PALANCA 6A 250V	522
40	1221007	LAMPADA SPIA ROSSA 230V	RED PILOT LIGHT 230V	BOMBILLA PILOTO ROJA 230V	526

FRULLATORI FRULT1-FRUDUPLEZ

BLENDERS FRULT1-FRUDUPLEZ • BATIDORAS FRULT1-FRUDUPLEZ • EUAB03

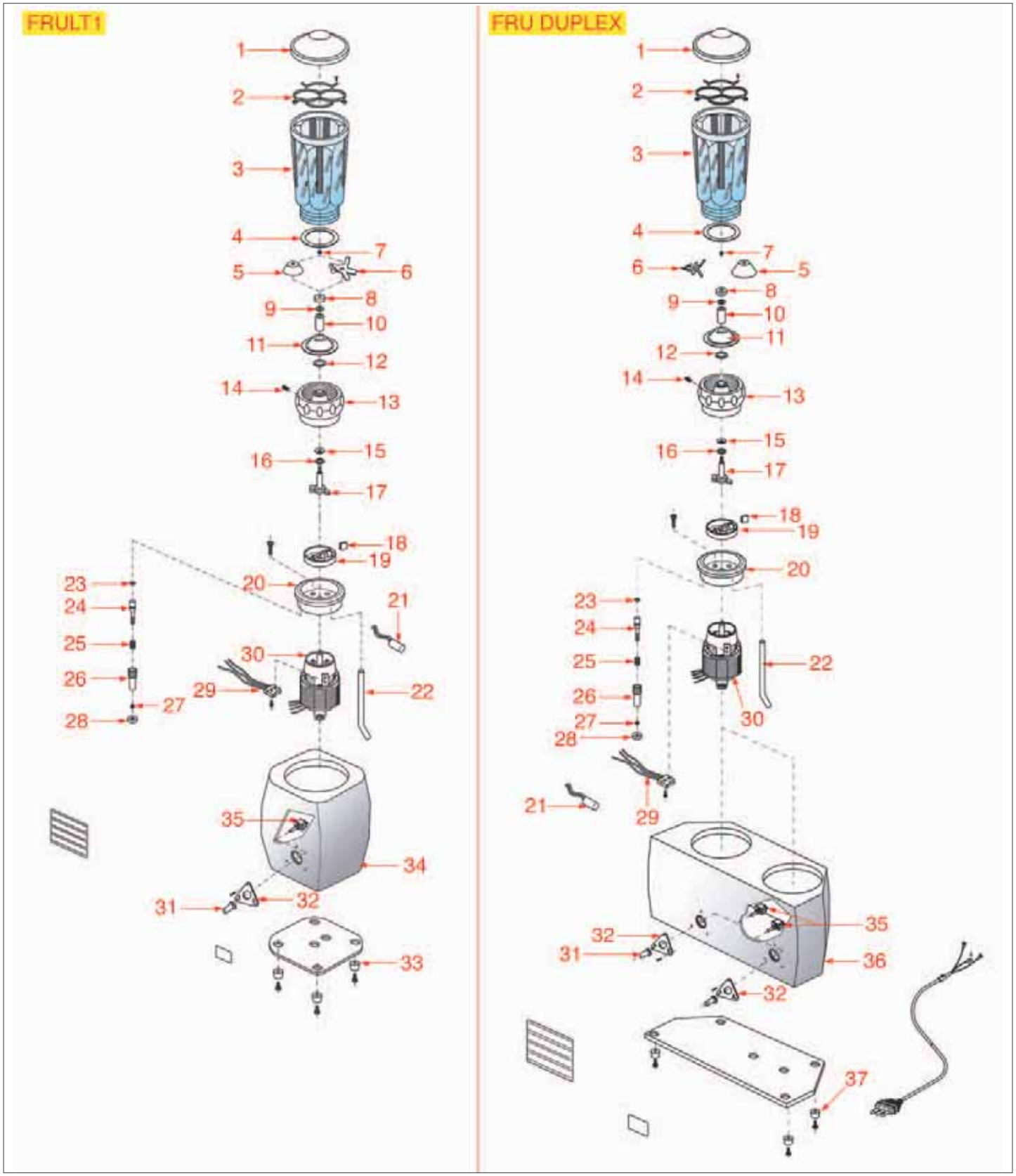

Posizioni senza cod. LF: a richiesta • Positions without LF Code No.: upon request • Posiciones sin cód. LF: previa petición

FRULLATORI FRULT1-FRUDUPLEZ
BLENDERS FRULT1-FRUDUPLEZ • BATIDORAS FRULT1-FRUDUPLEZ • EUAB03

Pos.	Cod.	Descrizione	Description	Descripción	Pag.
1	1381119	COPERCHIO PER BICCHIERE 1 Lt	1 L JUG ALUMINUM LID	COPECHIO EN ALUMINIO PARA VASO 1L	630
3	1080025	BICCHIERE IN PLASTICA 1 Lt	PLASTIC JUG 1 L	VASO EN PLÁSTICO 1 L	404
4	1186574	GUARNIZIONE PER BICCHIERE ø 77x60x3 mm	GASKET FOR JUG ø 77x60x3 mm	JUNTA PARA VASO ø 77x60x3 mm	499
5	1381127	CONO FRULLATORE	BLENDER CONE	CONO BATIDOR	631
6	1718010	GRUPPO LAME	BLADE ASSEMBLY	GRUPO CUCHILLAS	415
9	1186578	GUARNIZIONE VETRORESINA ø 16x8x1,5 mm	FIBERGLASS GASKET ø 16x8x1.5 mm	JUNTA VETRORESINA ø 16x8x1,5 mm	499
12	1186577	GUARNIZIONE PIANA ø 25x19x1,5 mm	FLAT GASKET ø 25x19x1.5 mm	JUNTA PLANA ø 25x19x1,5 mm	499
13	1381136	PORTABICCHIERE PER FRULLATORE	JUG HOLDER FOR BLENDER	SOPORTE VASO PARA BATIDORA	633
16	1186578	GUARNIZIONE VETRORESINA ø 16x8x1,5 mm	FIBERGLASS GASKET ø 16x8x1.5 mm	JUNTA VETRORESINA ø 16x8x1,5 mm	499
23	1186163	GUARNIZIONE OR 02010 EPDM	O-RING 02010 EPDM	JUNTA ARO "O" 02010 EPDM	498
25	1250087	MOLLA ø 4,5x12 mm	SPRING ø 4.5x12 mm	MUELLE ø 4,5x12 mm	552
29	1240028	MICROINTERRUTTORE 6A 250V	MICROSWITCH 6A 250V	MICROINTERRUPTOR 6A 250V	546
35	1319180	INTERRUTTORE 2 VELOCITÀ A LEVA 6A 250V	2 SPEED LEVER GEAR 6A 250V	INTERRUPTOR 2 VELOCIDADES PALANCA 6A 250	522

GRUPPO MULTIPLO GM4
MULTIPLE GROUP GM4 • GRUPO MÚLTIPLE GM4 • EUAB04

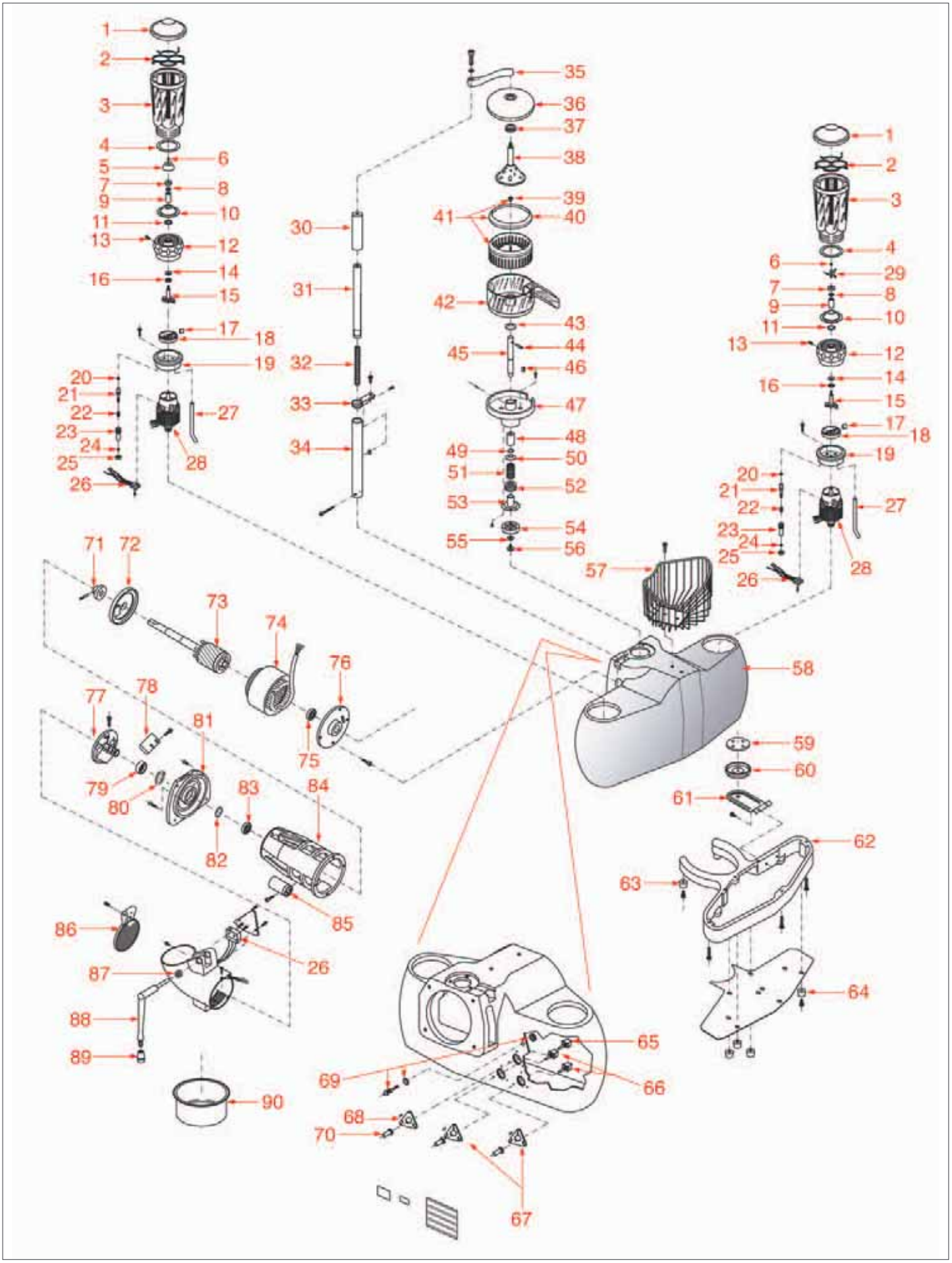

Posizioni senza cod. LF: a richiesta • Positions without LF Code No.: upon request • Posiciones sin cód. LF: previa petición

GRUPPO MULTIPLO GM4
MULTIPLE GROUP GM4 • GRUPO MÚLTIPLE GM4 • EUAB04

Pos.	Cod.	Descrizione	Description	Descripción	Pag.
1	1381119	COPERCHIO PER BICCHIERE 1 Lt	1 L JUG ALUMINUM LID	COPECHIO EN ALUMINIO PARA VASO 1L	630
3	1080025	BICCHIERE IN PLASTICA 1 Lt	PLASTIC JUG 1 L	VASO EN PLÁSTICO 1 L	404
4	1186574	GUARNIZIONE PER BICCHIERE ø 77x60x3 mm	GASKET FOR JUG ø 77x60x3 mm	JUNTA PARA VASO ø 77x60x3 mm	499
5	1381127	CONO FRULLATORE	BLENDER CONE	CONO BATIDOR	631
8	1186578	GUARNIZIONE VETRORESINA ø 16x8x1,5 mm	FIBERGLASS GASKET ø 16x8x1.5 mm	JUNTA VETRORESINA ø 16x8x1,5 mm	499
11	1186577	GUARNIZIONE PIANA ø 25x19x1,5 mm	FLAT GASKET ø 25x19x1.5 mm	JUNTA PLANA ø 25x19x1,5 mm	499
12	1381136	PORTABICCHIERE PER FRULLATORE	JUG HOLDER FOR BLENDER	SOPORTE VASO PARA BATIDORA	633
16	1186578	GUARNIZIONE VETRORESINA ø 16x8x1,5 mm	FIBERGLASS GASKET ø 16x8x1.5 mm	JUNTA VETRORESINA ø 16x8x1,5 mm	499
20	1186163	GUARNIZIONE OR 02010 EPDM	O-RING 02010 EPDM	JUNTA ARO "O" 02010 EPDM	498
22	1250087	MOLLA ø 4,5x12 mm	SPRING ø 4.5x12 mm	MUELLE ø 4,5x12 mm	552
26	1240028	MICROINTERRUTTORE 6A 250V	MICROSWITCH 6A 250V	MICROINTERRUPTOR 6A 250V	546
29	1718010	GRUPPO LAME	BLADE ASSEMBLY	GRUPO CUCHILLAS	415
32	1250084	MOLLA ø 16x143 mm	SPRING ø 16x143 mm	MUELLE ø 16x143 mm	551
36	1381123	COPERCHIO SPREMIAGRUMI	JUICE EXTRACTOR LID	TAPA EXPRIMIDOR DE CÍTRICOS	631
37	1186560	GUARNIZIONE DI TENUTA	SEALING GASKET	JUNTA ESTANQUEIDAD	499
38	1381121	CAMPANA INOX	STAINLESS STEEL BELL	CAMPANA INOX	630
41	1381135	PIGNA IN PLASTICA	BIG PLASTIC CONE	PIÑA EN PLÁSTICO	632
43	1381131	PROTEZIONE BRONZINA	SLEEVE GUARD	PROTECCIÓN COJINETE	632
51	1250086	MOLLA ø 23x43 mm	SPRING ø 23x43 mm	MUELLE ø 23x43 mm	552
52	1063003	CUSCINETTO REGGISPINTA	THRUST BEARING	COJINETE ANTI-EMPUJE	423
54	1381126	FRIZIONE GOMMA	RUBBER CLUTCH	EMBRAGUE GOMA	631
65	1319179	INTERRUTTORE BIPOLARE A LEVA 6A 250V	BIPOLAR LEVER SWITCH 6A 250V	INTERRUPTOR BIPOLAR PALANCA 6A 250V	522
66	1319180	INTERRUTTORE 2 VELOCITÀ A LEVA 6A 250V	2 SPEED LEVER GEAR 6A 250V	INTERRUPTOR 2 VELOCIDADES PALANCA 6A 250	522
69	1221007	LAMPADA SPIA ROSSA 230V	RED PILOT LIGHT 230V	BOMBILLA PILOTO ROJA 230V	526
75	1063005	CUSCINETTO 6201 2RSH	BEARING 6201 2RSH	COJINETE 6201 2RSH	424
83	1063004	CUSCINETTO 6202 2RSH	BEARING 6202 2RSH	COJINETE 6202 2RSH	424

GRUPPO FRULLINO
GROUP BLENDER • GRUPO BATIDOR • EUAB05

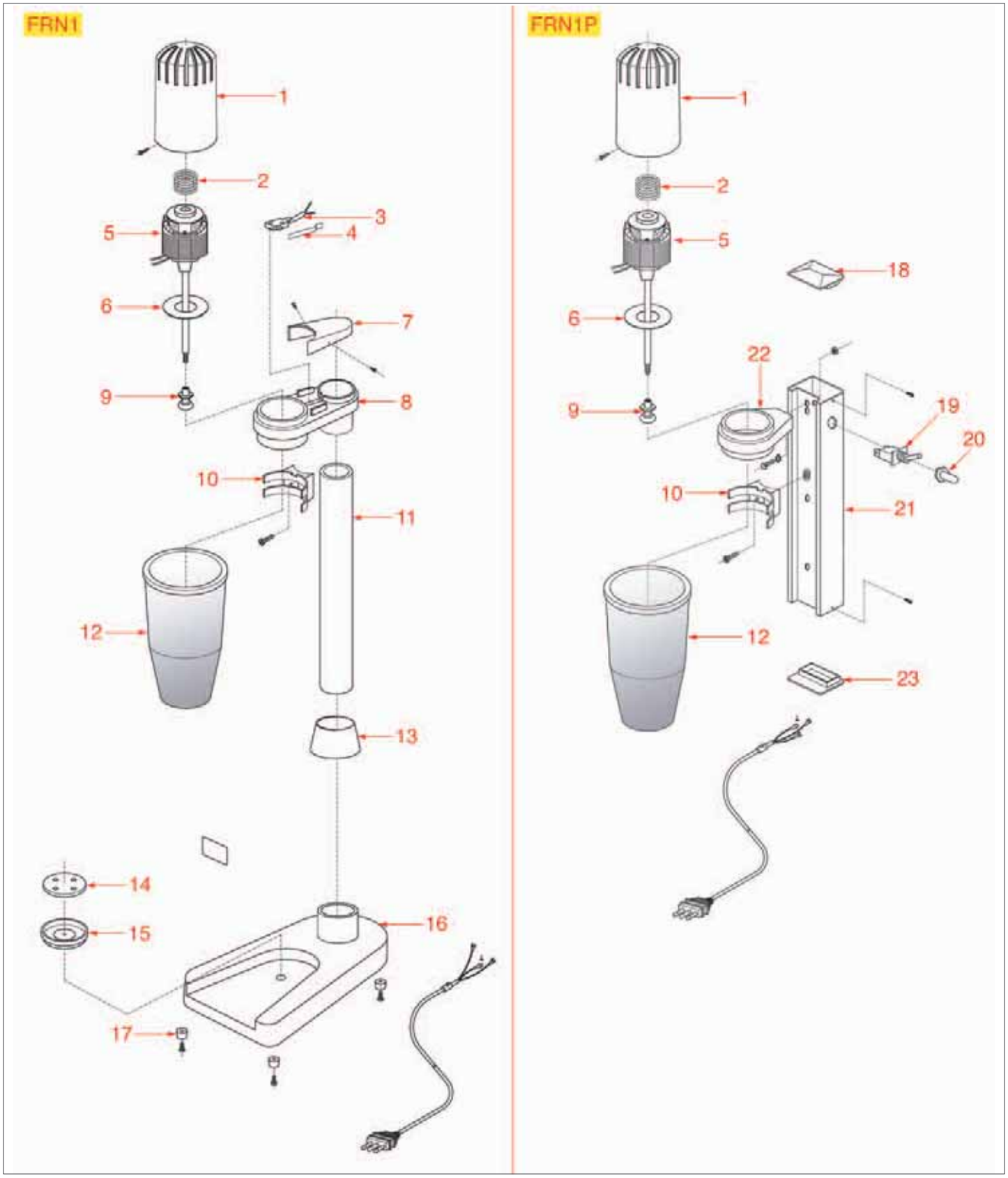

Posizioni senza cod. LF: a richiesta • Positions without LF Code No.: upon request • Posiciones sin cód. LF: previa petición

GRUPPO FRULLINO
GROUP BLENDER • GRUPO BATIDOR • EUAB05

Pos.	Cod.	Descrizione	Description	Descripción	Pag.
2	1250086	MOLLA ø 23x43 mm	SPRING ø 23x43 mm	MUELLE ø 23x43 mm	552
3	1240027	MICROINTERRUTTORE 3A 250V	MICROSWITCH 3A 250V	MICROINTERRUPTOR 3A 250V	546
6	1186576	GUARNIZIONE ANTIVIBRANTE ø 75x33x3 mm	ANTIVIBRATION GASKET ø 75x33x3 mm	JUNTA ANTIVIBRACIÓN ø 75x33x3 mm	499
9	1381132	AGITATORE INOX	STAINLESS STEEL MIXER	MEZCLADOR INOX	632
12	1080026	BICCHIERE ALLUMINIO	ALUMINUM JUG	VASO EN ALUMINIO	401
19	1319179	INTERRUTTORE BIPOLARE A LEVA 6A 250V	BIPOLAR LEVER SWITCH 6A 250V	INTERRUPTOR BIPOLAR PALANCA 6A 250V	522

SPREMIAGRUMI MSE-MSP-MSP2

CITRUS SQUEEZER MSE-MSP-MSP2 • EXPRIMIDOR MSE-MSP-MSP2 • FAMAB01

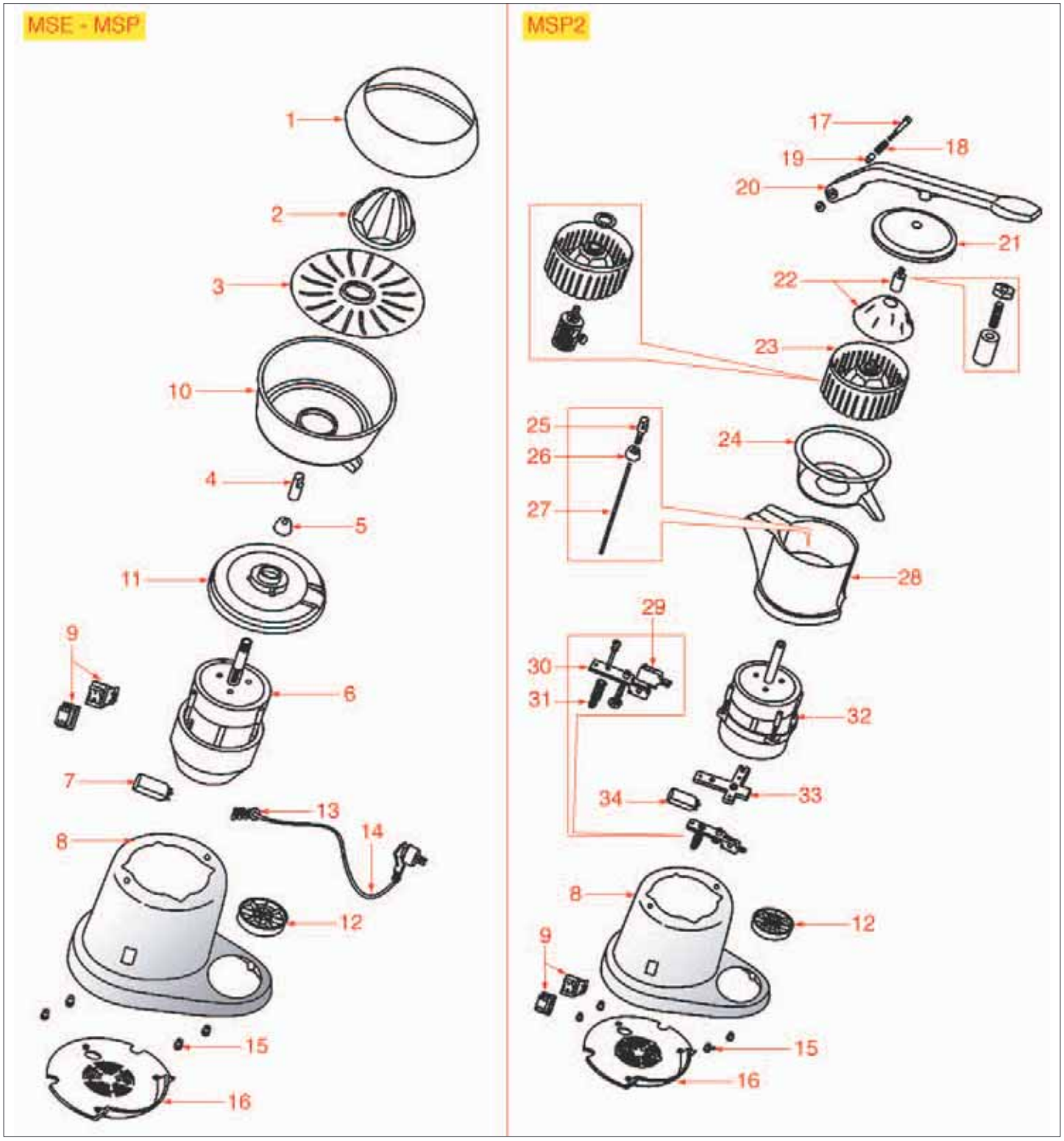

Posizioni senza cod. LF: a richiesta • Positions without LF Code No.: upon request • Posiciones sin cód. LF: previa petición

SPREMIAGRUMI MSE-MSP-MSP2
CITRUS SQUEEZER MSE-MSP-MSP2 • EXPRIMIDOR MSE-MSP-MSP2 • FAMAB01

Pos.	Cod.	Descrizione	Description	Descripción	Pag.
1	1381074	CUPOLA DI PROTEZIONE	PROTECTION DOME	CÚPULA DE PROTECCIÓN	633
2	1381075	PIGNA IN PLASTICA	PLASTIC CONE	PIÑA EN PLÁSTICO	633
3	1381076	FILTRO IN PLASTICA	PLASTIC FILTER	FILTRO EN PLÁSTICO	634
4	1381077	PERNO TRASCINATORE	CONVEYOR PIN	PERNO ARRASTRE	634
5	1381078	CAPPUCCIO DI PROTEZIONE	PROTECTION CAP	TAPÓN DE PROTECCIÓN	634
9	1319350	INTERRUTTORE BIPOLARE BIANCO 16A 250V	WHITE BIPOLAR SWITCH 16A 250V	INTERRUPTOR BIPOLAR BLANCO 16A 250V	509
12	1381079	PIATTINO IN PLASTICA	PLASTIC PLATE	PLATO EN PLÁSTICO	634
18	1250079	MOLLA PER LEVA	SPRING FOR LEVER	MUELLE PARA PALANCA	552
20	1381072	LEVA DI PRESSIONE	PRESSURE LEVER	PALANCA PRESIÓN	633
22	1381073	CAMPANA INOX	STAINLESS STEEL BELL	CAMPANA INOX	633
23	1381071	PIGNA INOX	STAINLESS STEEL CONE	PIÑA INOX	633
29	3240123	MICROINTERRUTTORE 16A 250V	MICROSWITCH 16A 250V	MICROINTERRUPTOR 16A 250V	544

FRULLINI MF4

BLENDER MF4 • BATIDORA MF4 • FAMAB02

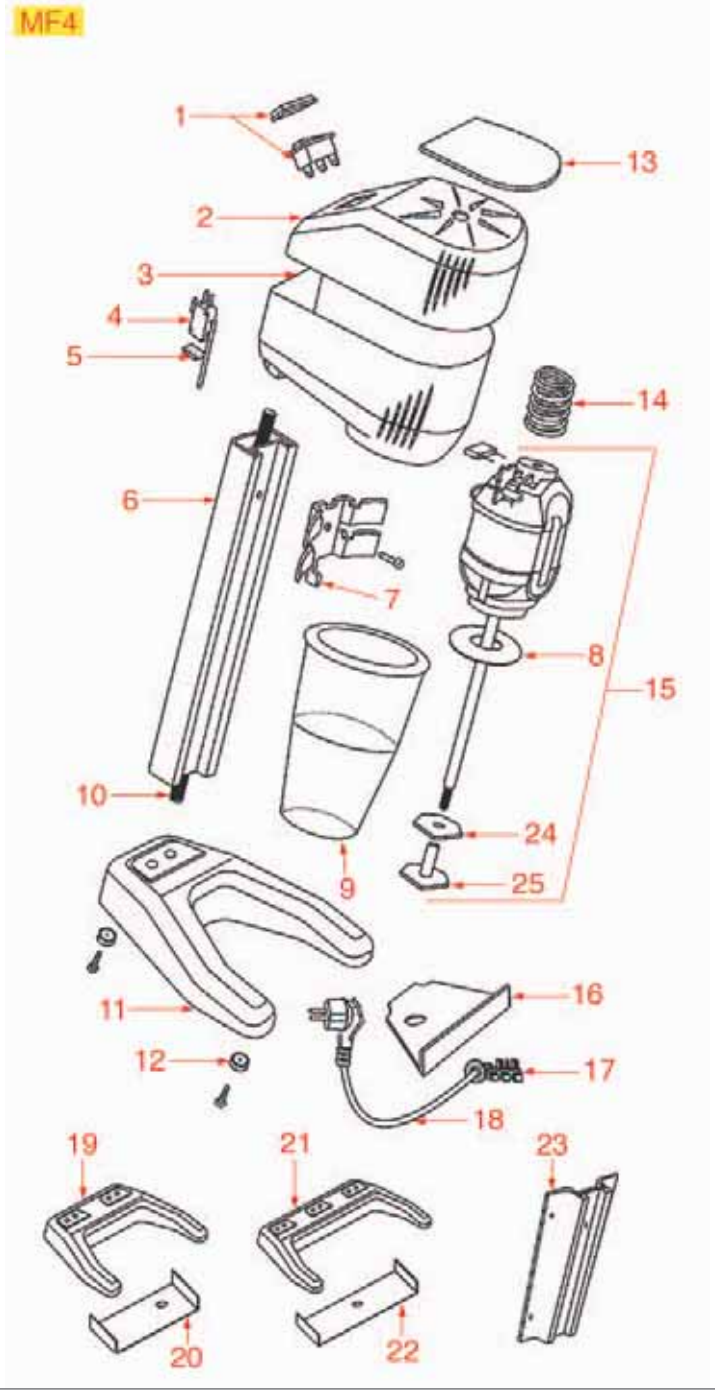

FRULLINI MF4
BLENDER MF4 • BATIDORA MF4 • FAMAB02

Pos.	Cod.	Descrizione	Description	Descripción	Pag.
1	1319170	INTERRUTTORE BIPOLARE NERO 12A 250V	BLACK BIPOLAR SWITCH 12A 250V	INTERRUPTOR BIPOLAR NEGRO 12A 250V	519
4	3240820	MICROINTERRUTTORE 16A 250V	MICROSWITCH 16A 250V	MICROINTERRUPTOR 16A 250V	544
7	1381080	SUPPORTO PER BICCHIERE	JUG HOLDER	SOPORTE PER VASO	634
8	1186554	GUARNIZIONE MOTORE ø 63 mm	MOTOR GASKET ø 63 mm	JUNTA MOTOR ø 63 mm	499
9	1080020	BICCHIERE INOX	STAINLESS STEEL JUG	VASO INOX	401
9	1080023	BICCHIERE IN PLASTICA	PLASTIC JUG	VASO EN PLÁSTICO	401
24	1381081	AGITATORE PIATTO INOX	STAINLESS STEEL FLAT MIXER	MEZCLADOR PLANO INOX	634
25	1381082	AGITATORE IN PLASTICA	PLASTIC MIXER	MEZCLADOR EN PLÁSTICO	635

FRULLATORI MT1-MT5-MT1D
BLENDER MT1-MT5-MT1D • BATIDORAS MT1-MT5-MT1D • FAMAB03

MT1

29
20
21
22
23
24
27
25
26
28
13
1
2
3
4
14
5
6
7
8
9
11
10
12
15 16
18
17
19

MT5

20
30
31
32
24
25
28
33
13
1
34
2
3
4
35
6
8
15
16
36
17
37
11
10
12

MT1D

20
30
31
38
39
40
41
42
43
44
45
46
47
48
13
1
2
34
3
4
35
50
49
51
11
37
10
12

Posizioni senza cod. LF: a richiesta • Positions without LF Code No.: upon request • Posiciones sin cód. LF: previa petición

FRULLATORI MT1-MT5-MT1D
BLENDER MT1-MT5-MT1D • BATIDORAS MT1-MT5-MT1D • FAMAB03

Pos.	Cod.	Descrizione	Description	Descripción	Pag.
1	1381083	INGRANAGGIO FEMMINA IN GOMMA 8 DENTI	RUBBER FEMALE GEAR 8 TEETH	ENGRANAJE HEMBRA EN GOMA 8 DIENTES	635
2	1381084	SUPPORTO PER INGRANAGGIO	GEAR HOLDER	SOPORTE PARA ENGRANAJE	635
4	1186555	GUARNIZIONE ø 106x63x2 mm	GASKET ø 106x63x2 mm	JUNTA ø 106x63x2 mm	500
6	1319157	INTERRUTTORE TRIPOLARE BIANCO 16A 250V	WHITE THREE-POLE SWITCH 16A 250V	INTERRUPTOR TRIPOLAR BLANCO 16A 250V	509
16	1057005	POTENZIOMETRO 5A 250V	POTENTIOMETER 5A 250V	POTENCIÓMETRO 5A 250V	421
17	1390005	SCHEDA VARIATORE DI VELOCITÀ	SPEED VARIATOR CIRCUIT BOARD	PLACA VARIADOR DE VELOCIDAD	620
20	1381085	TAPPO ISPEZIONE PER COPERCHIO	INSPECTION CAP FOR LID	TAPÓN INSPECCIÓN PARA TAPA	635
22	1381086	COPERCHIO COMPLETO	COMPLETE LID	TAPA COMPLETA	635
23	1080024	BICCHIERE IN PLASTICA 1,4 Lt	PLASTIC JUG 1.4 Lt	VASO EN PLASTICO 1,4 Lt	404
24	1186488	GUARNIZIONE PER BICCHIERE ø 72x55x3 mm	JUG GASKET ø 72x55x3 mm	JUNTA PARA VASO ø 72x55x3 mm	497
25	1718007	ASSIEME COLTELLI	KNIFE SET	CONJUNTO CUCHILLOS	415
26	1718008	ASSIEME MIXER	MIXER ASSEMBLY	CONJUNTO MEZCLADOR	415
28	1381088	PORTABICCHIERE PER FRULLATORE	JUG HOLDER FOR BLENDER	SOPORTE VASO PARA BATIDORA	635
31	1381087	COPERCHIO COMPLETO	COMPLETE LID	TAPA COMPLETA	635
44	1381089	INGRANAGGIO MASCHIO IN METALLO 8 DENTI	METAL MALE GEAR I 8 TEETH	ENGRANAJE MACHO EN METAL 8 DIENTES	636
49	1319350	INTERRUTTORE BIPOLARE BIANCO 16A 250V	WHITE BIPOLAR SWITCH 16A 250V	INTERRUPTOR BIPOLAR BLANCO 16A 250V	509

PIASTRA PANINI SERIE E - SERIE S

SANDWICH PLATE SERIE E - SERIE S • PLANCHA BOCADILLOS SERIE E - SERIE S • FB01

Posizioni senza cod. LF: a richiesta • Positions without LF Code No.: upon request • Posiciones sin cód. LF: previa petición

PIASTRA PANINI SERIE E - SERIE S

SANDWICH PLATE SERIE E - SERIE S • PLANCHA BOCADILLOS SERIE E - SERIE S • FB01

Pos.	Cod.	Descrizione	Description	Descripción	Pag.
2	3755430	RESISTENZA 1200W 230V	HEATING ELEMENT 1200W 230V	RESISTENCIA 1200W 230V	600
2	3755458	RESISTENZA 1000W 230V	HEATING ELEMENT 1000W 230V	RESISTENCIA 1000W 230V	600
2	3755478	RESISTENZA 1500W 230V	HEATING ELEMENT 1500W 230V	RESISTENCIA 1500W 230V	600
5	3443045	TERMOSTATO A CONTATTO 180°C 16A 250V	CONTACT THERMOSTAT 180°C 16A 250V	TERMOSTATO DE CONTACTO 180°C 16A 250V	678
8	3444543	TERMOSTATO MONOFASE 50-280°C	SINGLE-PHASE THERMOSTAT 50-280°C	TERMOSTATO MONOFÁSICO 50-280°C	672
9	3057152	COMMUTATORE 0-1 POSIZIONI	SELECTOR SWITCH 0-1 POSITIONS	CONMUTADOR 0-1 POSICIONES	419
12	3221294	LAMPADA SPIA ARANCIO 250V	ORANGE INDICATOR LIGHT 250V	BOMBILLA PILOTO NARANJA 250V	526
13	3241357	MANOPOLA ø 40 mm	KNOB ø 40 mm	MANDO ø 40 mm	539
14	3221293	LAMPADA SPIA VERDE 250V	GREEN INDICATOR LIGHT 250V	BOMBILLA PILOTO VERDE 250V	526
24	3755428	RESISTENZA 800W 230V	HEATING ELEMENT 800W 230V	RESISTENCIA 800W 230V	600
24	3755429	RESISTENZA 600W 230V	HEATING ELEMENT 600W 230V	RESISTENCIA 600W 230V	600
24	3755430	RESISTENZA 1200W 230V	HEATING ELEMENT 1200W 230V	RESISTENCIA 1200W 230V	600
24	3755458	RESISTENZA 1000W 230V	HEATING ELEMENT 1000W 230V	RESISTENCIA 1000W 230V	600
29	3250124	MOLLA PER PIASTRA ø 22x100 mm	SPRING FOR PLATE ø 22x100 mm	MUELLE PARA PLACA ø 22x100 mm	552
38	3250122	MOLLA PER PIASTRA ø 22x130 mm	SPRING FOR PLATE ø 22x130 mm	MUELLE PARA PLACA ø 22x130 mm	552

PIASTRA VETROCERAMICA
PYROCERAMIC PLATE • PLANCHA VITROCERÁMICA • FB02

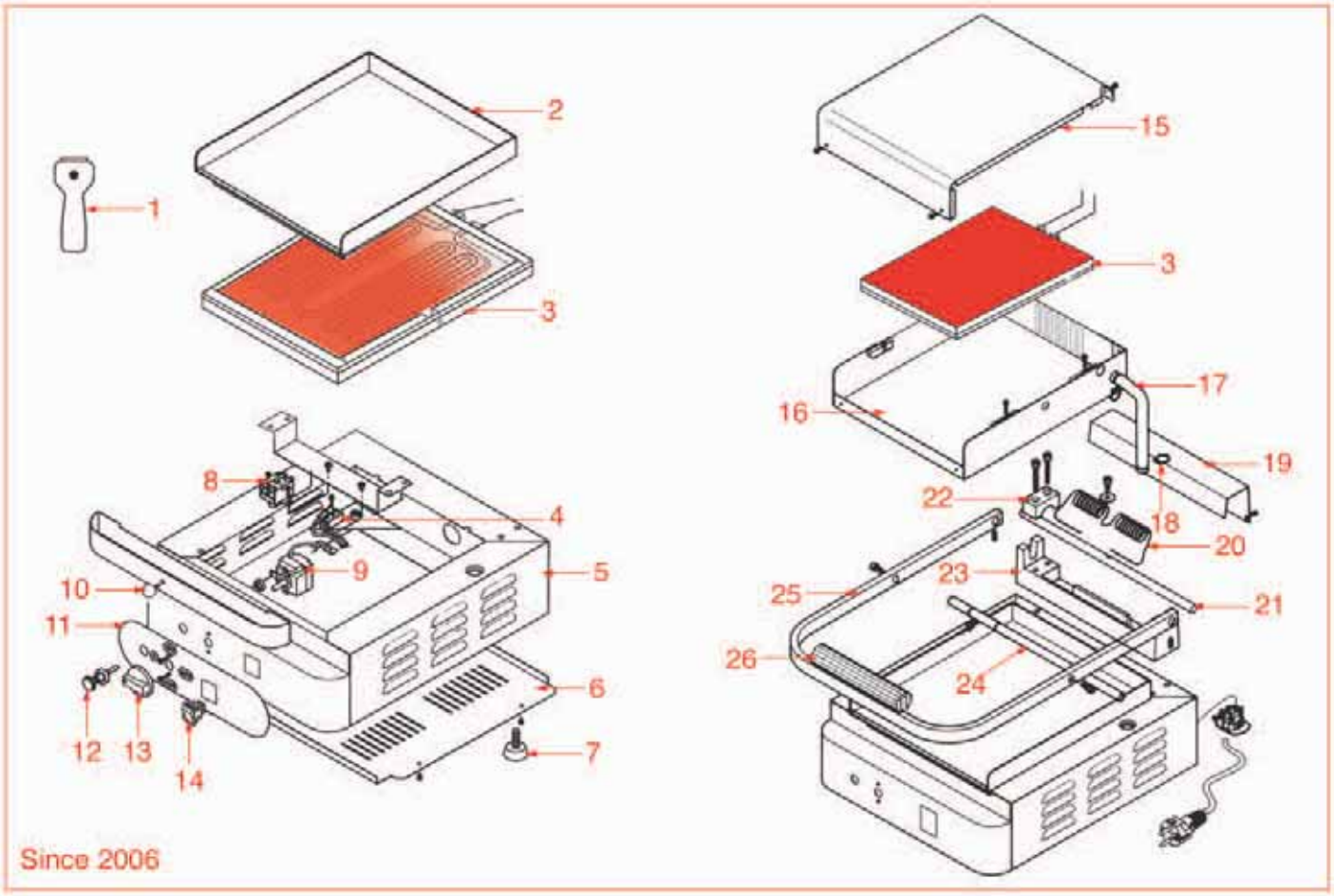

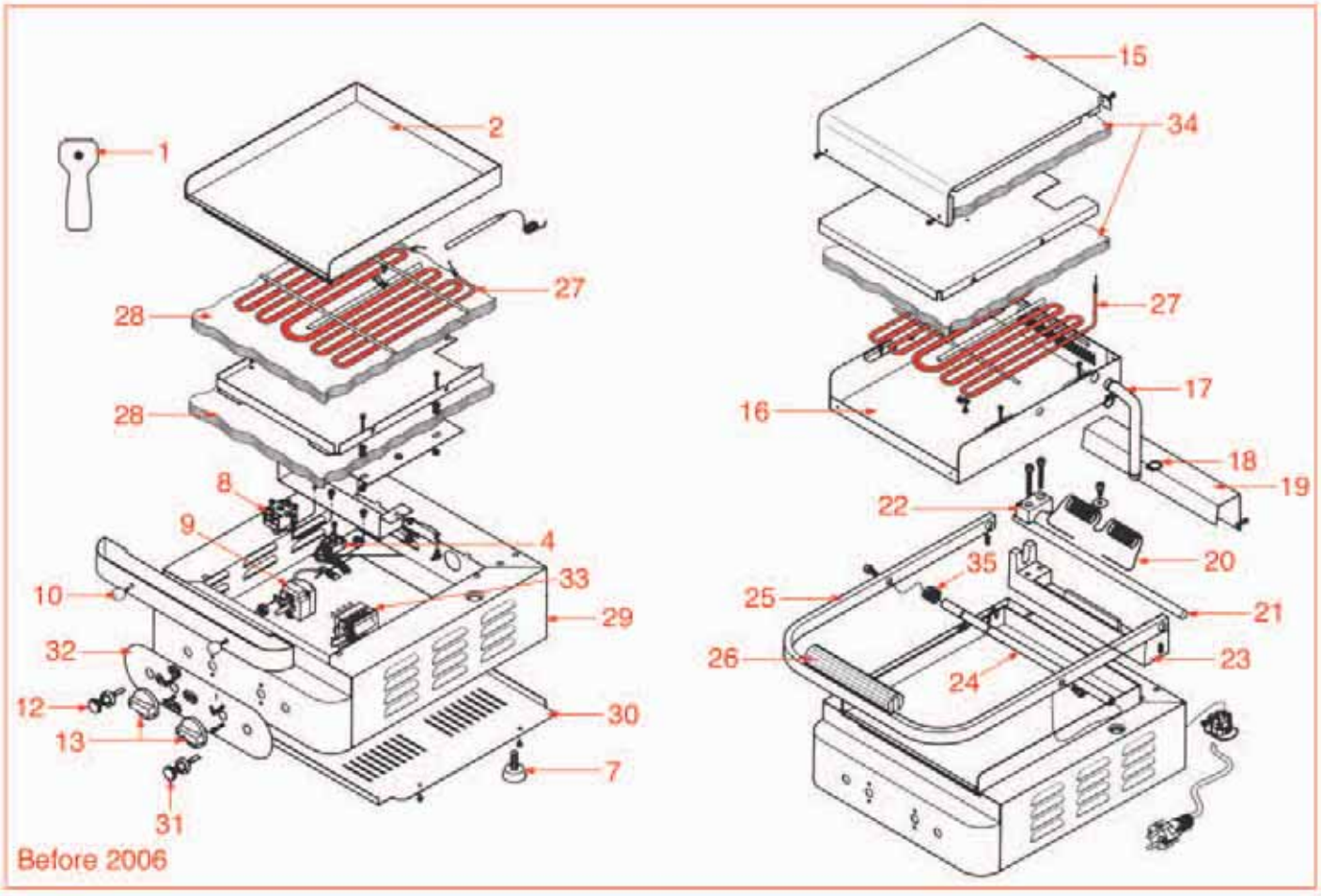

Posizioni senza cod. LF: a richiesta • Positions without LF Code No.: upon request • Posiciones sin cód. LF: previa petición

PIASTRA VETROCERAMICA
PYROCERAMIC PLATE • PLANCHA VITROCERÁMICA • FB02

Pos.	Cod.	Descrizione	Description	Descripción	Pag.
3	3755480	RESISTENZA A FILO 850W 230V	WIRE HEATING ELEMENT 850W 230V	RESISTENCIA BOBINADA 850W 230V	601
8	3443045	TERMOSTATO A CONTATTO 180°C 16A 250V	CONTACT THERMOSTAT 180°C 16A 250V	TERMOSTATO DE CONTACTO 180°C 16A 250V	678
9	3444586	TERMOSTATO MONOFASE 75-450°C	SINGLE-PHASE THERMOSTAT 75÷450°C	TERMOSTATO MONOFÁSICO 75-450°C	671
12	3221294	LAMPADA SPIA ARANCIO 250V	ORANGE INDICATOR LIGHT 250V	BOMBILLA PILOTO NARANJA 250V	526
13	3241357	MANOPOLA ø 40 mm	KNOB ø 40 mm	MANDO ø 40 mm	539
14	3319362	INTERRUTTORE BIPOLARE VERDE 16A 250V	GREEN BIPOLAR SWITCH 16A 250V	INTERRUPTOR BIPOLAR VERDE 16A 250V	511
20	3250124	MOLLA PER PIASTRA ø 22x100 mm	SPRING FOR PLATE ø 22x100 mm	MUELLE PARA PLACA ø 22x100 mm	552
27	3755479	RESISTENZA 850W 230V	HEATING ELEMENT 850W 230V	RESISTENCIA 850W 230V	601
31	3221293	LAMPADA SPIA VERDE 250V	GREEN INDICATOR LIGHT 250V	BOMBILLA PILOTO VERDE 250V	526
33	3057152	COMMUTATORE 0-1 POSIZIONI	SELECTOR SWITCH 0-1 POSITIONS	CONMUTADOR 0-1 POSICIONES	419
35	3250123	MOLLA ø 17x13 mm PER COPERCHIO	SPRING ø 17x13 mm FOR LID	MUELLE ø 17x13 mm PARA TAPA	552

TOSTIERE TN - P - MAXIGRILL
TOASTERS TN - P - MAXIGRILL • TOSTADOR TN - P - MAXIGRILL • FB03

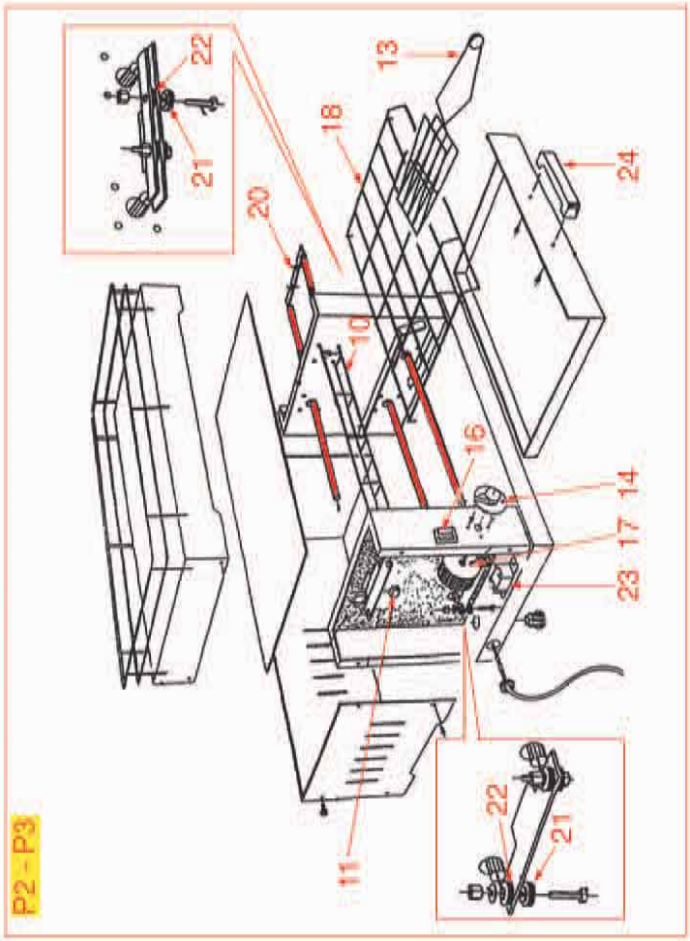

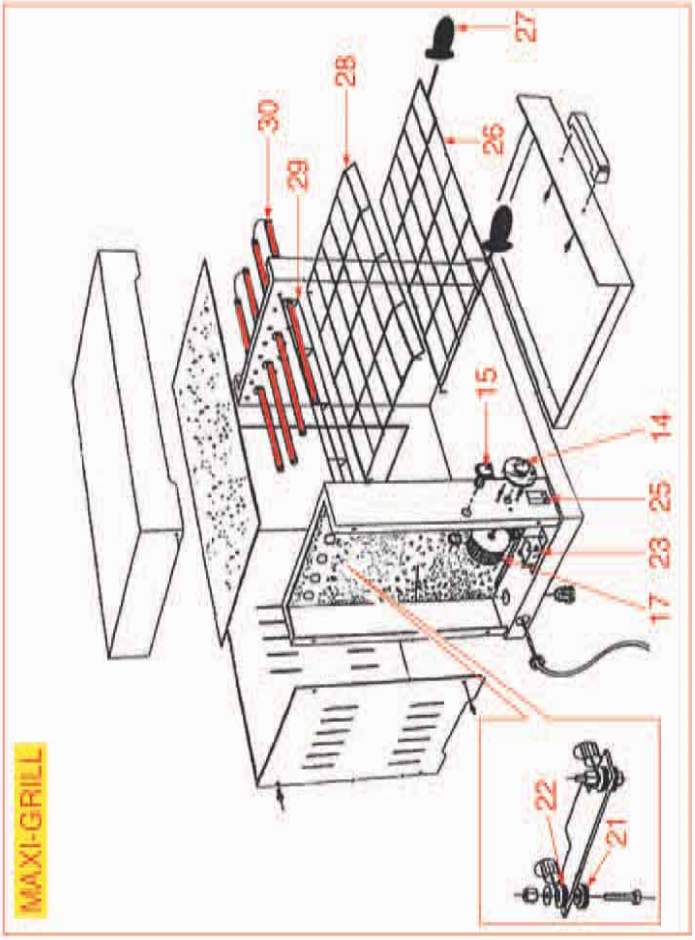

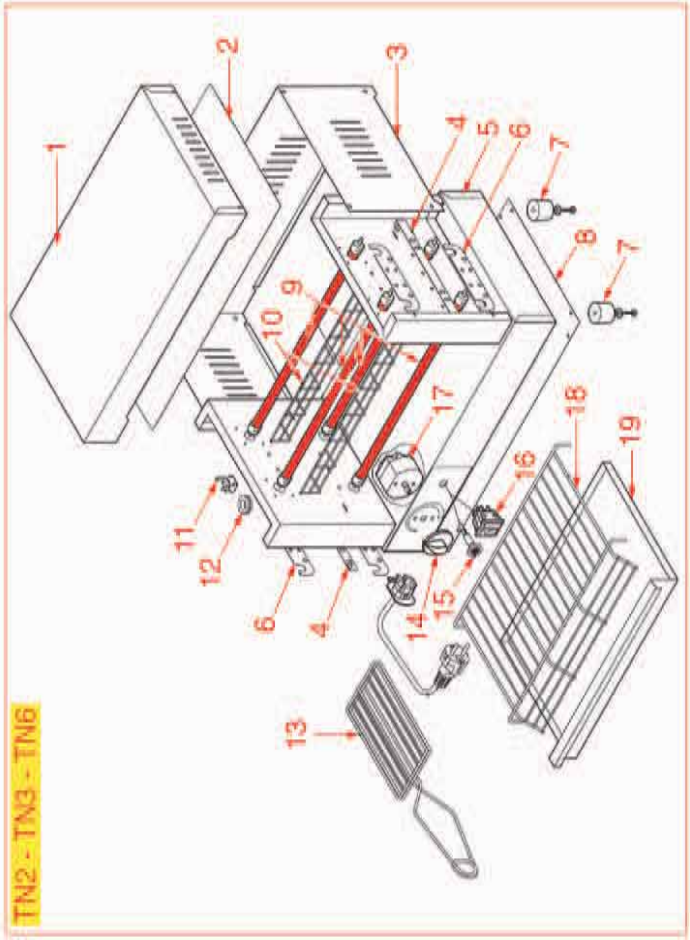

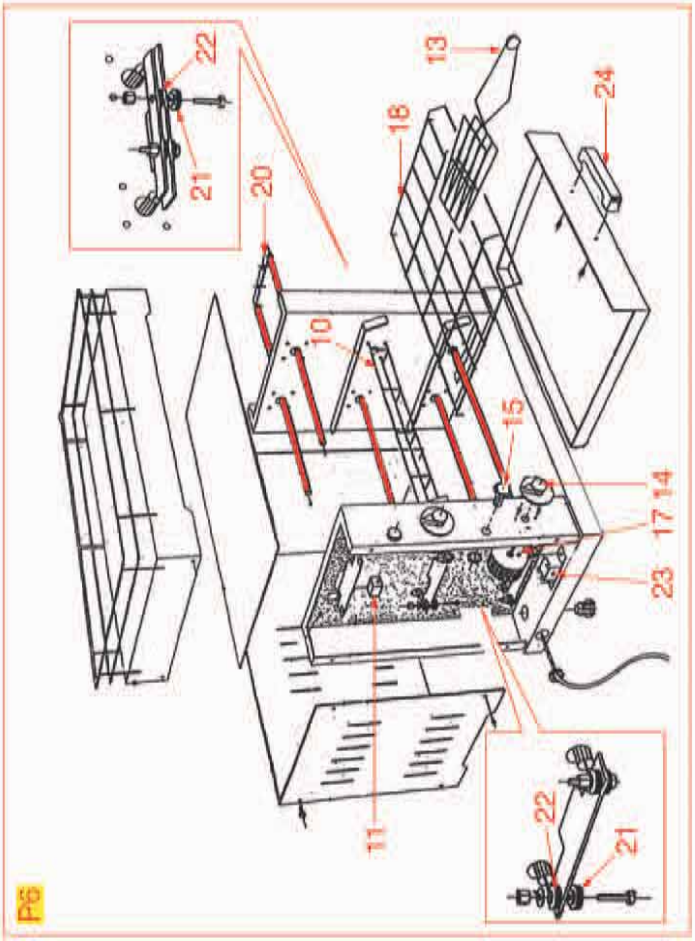

Posizioni senza cod. LF: a richiesta • Positions without LF Code No.: upon request • Posiciones sin cód. LF: previa petición

TOSTIERE TN - P - MAXIGRILL
TOASTERS TN - P - MAXIGRILL • TOSTADOR TN - P - MAXIGRILL • FB03

Pos.	Cod.	Descrizione	Description	Descripción	Pag.
9	3755408	RESISTENZA AL QUARZO 400W 115V	QUARTZ HEATING ELEMENT 400W 115V	RESISTENCIA CUARZO 400W 115V	598
9	3755409	RESISTENZA AL QUARZO 500W 115V	QUARTZ HEATING ELEMENT 500W 115V	RESISTENCIA CUARZO 500W 115V	598
11	3443046	TERMOSTATO A CONTATTO 16A 250V	CONTACT THERMOSTAT 16A 250V	TERMOSTATO DE CONTACTO 16A 250V	678
13	3317051	GRIGLIA A PINZA	GRILL PLIER	PARRILLA TOSTADOR	584
14	3241373	MANOPOLA ø 44 mm	KNOB ø 44 mm	MANDO ø 44 mm	539
15	3221294	LAMPADA SPIA ARANCIO 250V	ORANGE INDICATOR LIGHT 250V	BOMBILLA PILOTO NARANJA 250V	526
16	3319363	INTERRUTTORE BIPOLARE NERO 16A 250V	BLACK BIPOLAR SWITCH 16A 250V	INTERRUPTOR BIPOLAR NEGRO 16A 250V	514
17	3446107	TEMPORIZZATORE 15 MINUTI 16A 250V	TIMER 15 MINUTES 16A 250V	TEMPORIZADOR 15 MINUTOS 16A 250V	664
20	3755426	RESISTENZA A FILO 800W 230V	WIRE HEATING ELEMENT 800W 230V	RESISTENCIA BOBINADA 800W 230V	599
20	3755427	RESISTENZA A FILO 1000W 230V	WIRE HEATING ELEMENT 1000W 230V	RESISTENCIA BOBINADA 1000W 230V	599
23	3443045	TERMOSTATO A CONTATTO 180°C 16A 250V	CONTACT THERMOSTAT 180°C 16A 250V	TERMOSTATO DE CONTACTO 180°C 16A 250V	678
25	3319364	INTERRUTTORE DOPPIO TRIPOLARE 16A 250V	DOUBLE THREE-POLE SWITCH 16A 250V	INTERRUPTOR DOBLE TRIPOLAR 16A 250V	514
30	3755410	RESISTENZA AL QUARZO 300W 115V	QUARTZ HEATING ELEMENT 300W 115V	RESISTENCIA CUARZO 300W 115V	599
30	3755424	RESISTENZA A FILO 300W 115V	WIRE HEATING ELEMENT 300W 115V	RESISTENCIA BOBINADA 300W 115V	599
30	3755425	TUBO QUARZO ø 11x440 mm	QUARTZ PIPE ø 11x440 mm	TUBO CUARZO ø 11x440 mm	599

CREPIERA ELETTRICA E GAS
ELECTRIC AND GAS CREPIER • CREPERA ELÉCTRICA Y GAS • FB04

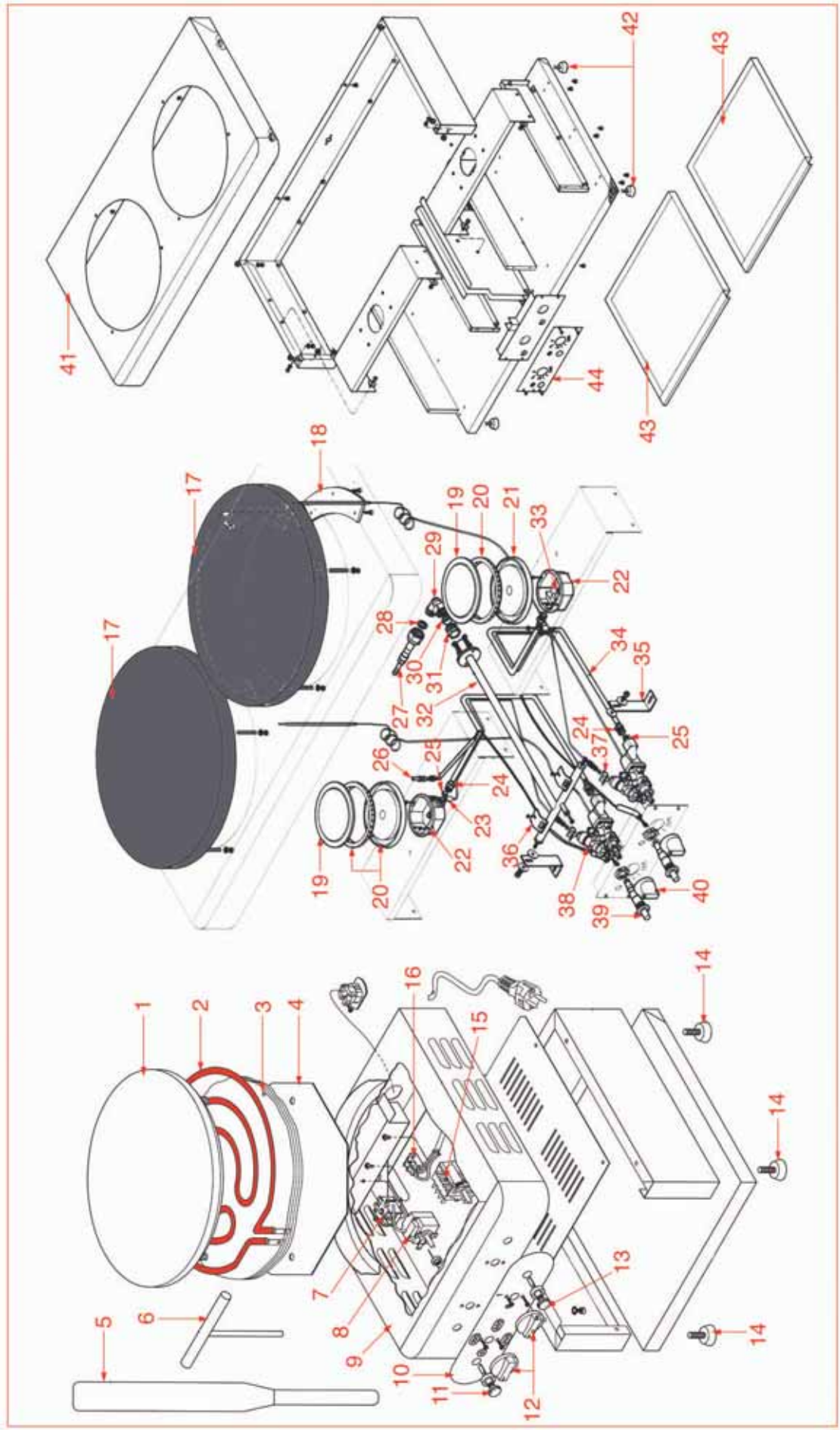

Posizioni senza cod. LF: a richiesta • Positions without LF Code No.: upon request • Posiciones sin cód. LF: previa petición

CREPIERA ELETTRICA E GAS
ELECTRIC AND GAS CREPIER • CREPERA ELÉCTRICA Y GAS • FB04

Pos.	Cod.	Descrizione	Description	Descripción	Pag.
2	3755405	RESISTENZA 1600W 230V	HEATING ELEMENT 1600W 230V	RESISTENCIA 1600W 230V	598
2	3755406	RESISTENZA 2000W 230V	HEATING ELEMENT 2000W 230V	RESISTENCIA 2000W 230V	598
2	3755407	RESISTENZA 2750W 230V	HEATING ELEMENT 2750W 230V	RESISTENCIA 2750W 230V	598
7	3443045	TERMOSTATO A CONTATTO 180°C 16A 250V	CONTACT THERMOSTAT 180°C 16A 250V	TERMOSTATO DE CONTACTO 180°C 16A 250V	678
8	3444543	TERMOSTATO MONOFASE 50-280°C	SINGLE-PHASE THERMOSTAT 50-280°C	TERMOSTATO MONOFÁSICO 50-280°C	672
11	3221294	LAMPADA SPIA ARANCIO 250V	ORANGE INDICATOR LIGHT 250V	BOMBILLA PILOTO NARANJA 250V	526
12	3241357	MANOPOLA ø 40 mm	KNOB ø 40 mm	MANDO ø 40 mm	539
13	3221293	LAMPADA SPIA VERDE 250V	GREEN INDICATOR LIGHT 250V	BOMBILLA PILOTO VERDE 250V	526
15	3057152	COMMUTATORE 0-1 POSIZIONI	SELECTOR SWITCH 0-1 POSITIONS	CONMUTADOR 0-1 POSICIONES	419
19	3025363	SPARTIFIAMMA ø 120 mm	FLAME SPREADER ø 120 mm	ESPARCELLAMAS ø 120 mm	407
20	3025362	SPARTIFIAMMA BRUCIATORE ø 120 mm	VENTURI FLAME SPREADER ASSY. ø 120 mm	GRUPO VENTURI TAPA QUEMADOR ø 120 mm	407
22	3025364	COPPA BRUCIATORE ø 78 mm	BURNER BOWL ø 78 mm	COPA QUEMADOR ø 78 mm	407
23	3440079	TERMOCOPPIA M8x1 60 cm	THERMOCOUPLE M8x1 60 cm.	TERMOPAR M8x1 60 cm	408
39	3001020	ACCENSIONE PIEZO 10015	PIEZO IGNITER 10015	ENCENDIDO PIEZO 10015	407

SPREMIAGRUMI AGRE-AGR-AGRL

CITRUS SQUEEZER AGRE-AGR-AGRL • EXPRIMIDOR AGRE-AGR-AGRL • FM01

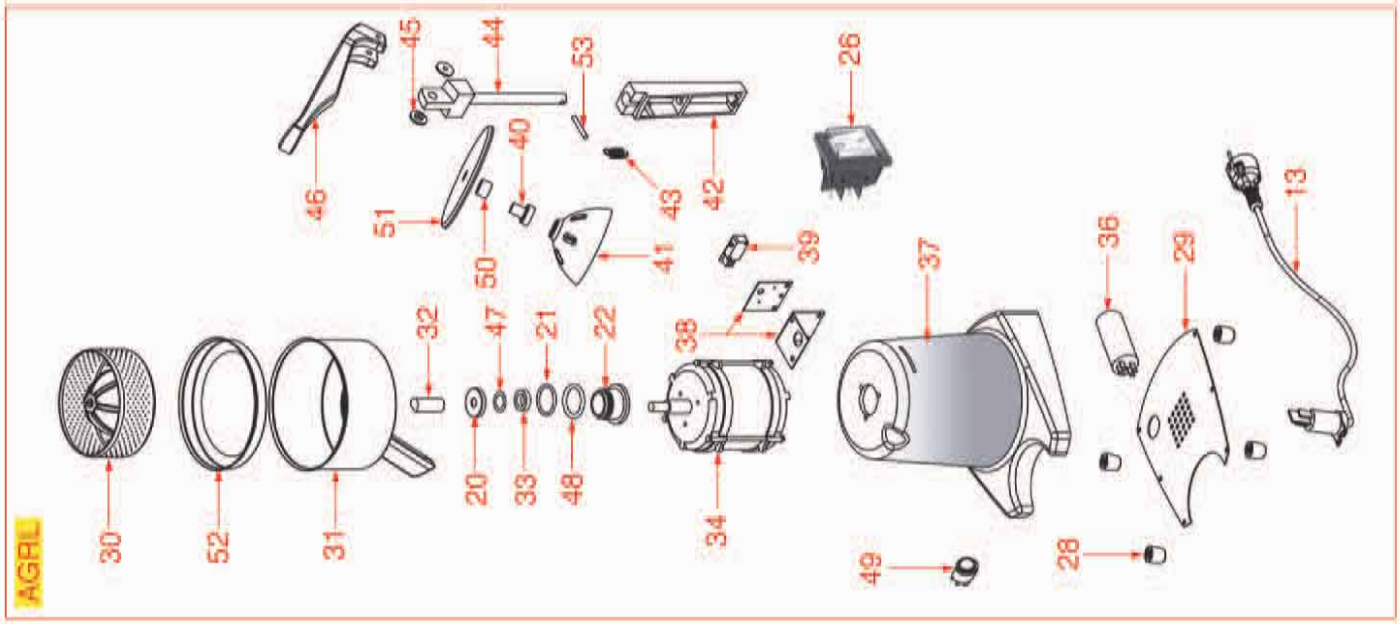

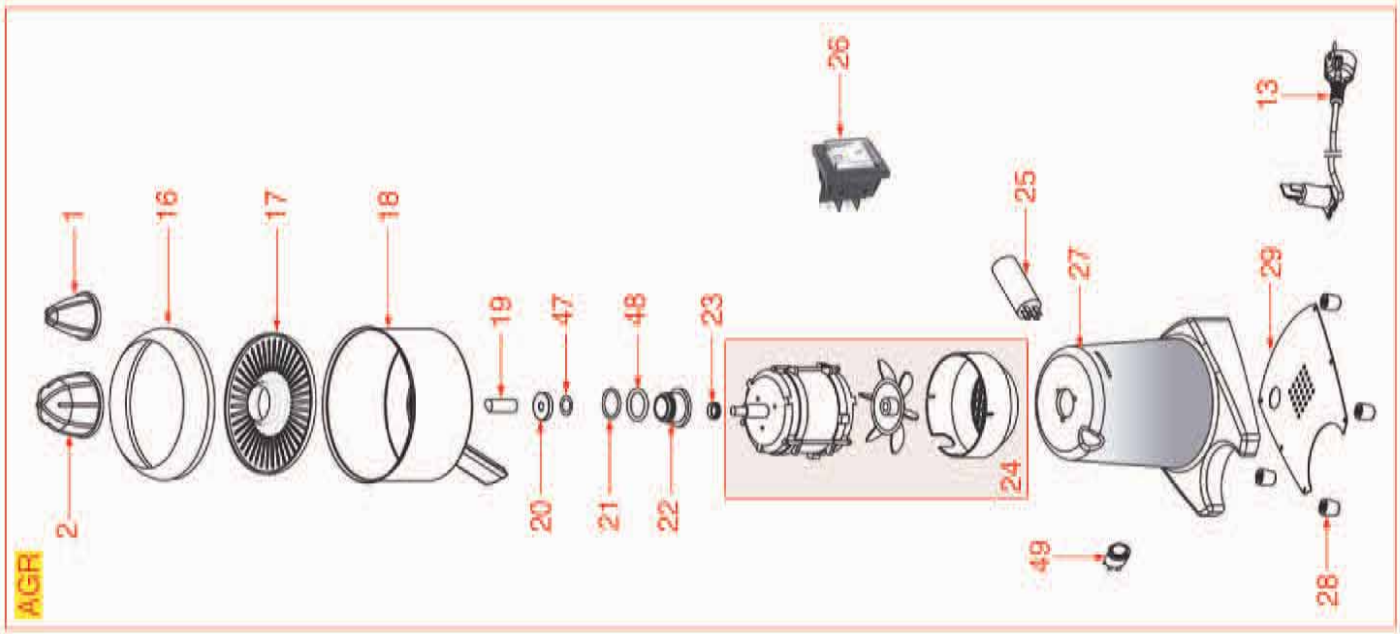

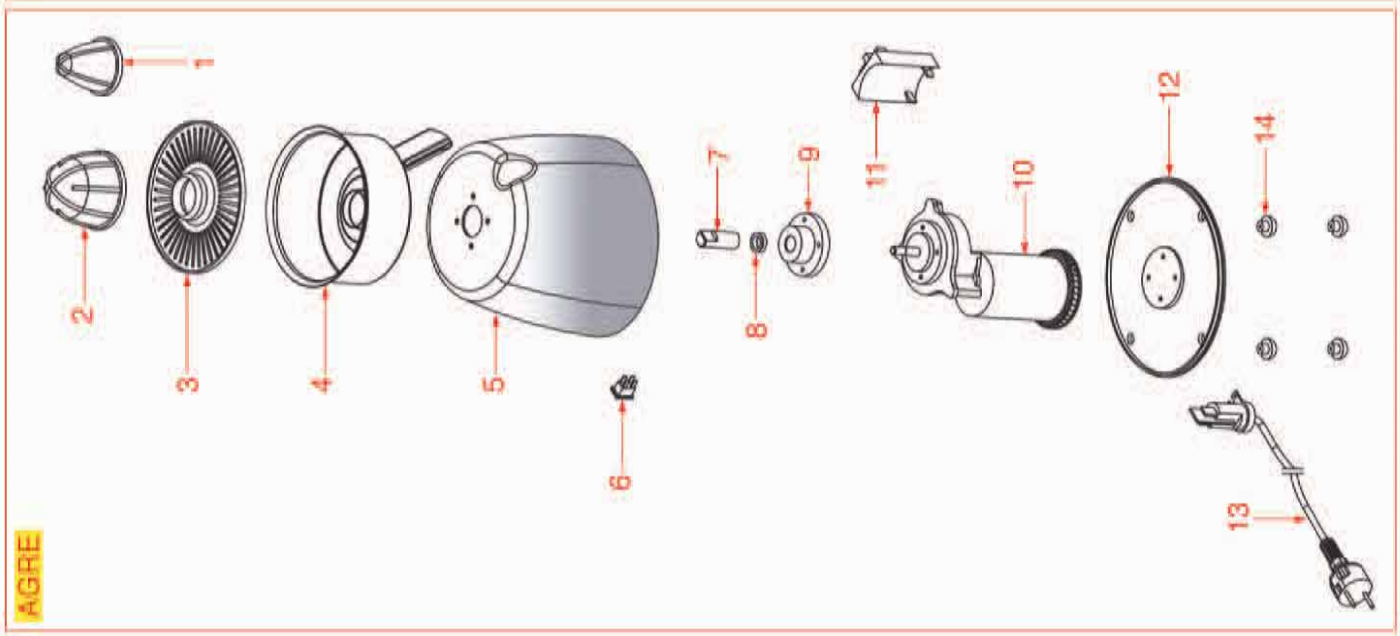

Posizioni senza cod. LF: a richiesta • Positions without LF Code No.: upon request • Posiciones sin cód. LF: previa petición

SPREMIAGRUMI AGRE-AGR-AGRL

CITRUS SQUEEZER AGRE-AGR-AGRL • EXPRIMIDOR AGRE-AGR-AGRL • FM01

Pos.	Cod.	Descrizione	Description	Descripción	Pag.
1	1381112	PIGNA PICCOLA	SMALL CONE	PIÑA PEQUEÑA	625
2	1381060	PIGNA GRANDE IN PLASTICA VERSIONE 2000	BIG PLASTIC CONE VERSION 2000	PIÑA GRANDE EN PLÁSTICO VERSIÓN 2000	625
3	1381117	SETACCIO IN PLASTICA	PLASTIC SIEVE	TAMIZ DE PLÁSTICO	626
6	1319175	INTERRUTTORE BIPOLARE NERO 12A 250V	BLACK BIPOLAR SWITCH 12A 250V	INTERRUPTOR BIPOLAR NEGRO 12A 250V	517
8	1186559	GUARNIZIONE TENUTA MOTORE	MOTOR SEALING GASKET	JUNTA ESTANQUEIDAD MOTOR	497
17	1381118	SETACCIO IN PLASTICA	PLASTIC SIEVE	TAMIZ DE PLÁSTICO	626
21	3186143	GUARNIZIONE OR 04093 EPDM	GASKET OR 04093 EPDM	JUNTA ARO "O" 04093 EPDM	493
23	1186559	GUARNIZIONE TENUTA MOTORE	MOTOR SEALING GASKET	JUNTA ESTANQUEIDAD MOTOR	497
25	3068008	CONDENSATORE μF 5 450V 50/60Hz	CAPACITOR μF 5 450V 50/60Hz	CONDENSADOR μF 5 450V 50/60Hz	422
26	1319350	INTERRUTTORE BIPOLARE BIANCO 16A 250V	WHITE BIPOLAR SWITCH 16A 250V	INTERRUPTOR BIPOLAR BLANCO 16A 250V	509
30	1381113	PIGNA INOX	STAINLESS STEEL CONE	PIÑA INOX	626
36	3068016	CONDENSATORE μF 10 450V 50Hz	CAPACITOR μF 10 450V 50Hz	CONDENSADOR μF 10 450V 50Hz	423
39	3240195	MICROINTERRUTTORE 16A 250V	MICROSWITCH 16A 250V	MICROINTERRUPTOR 16A 250V	544
47	1186599	GUARNIZIONE PIANA ø 15x10x0,4 mm	FLAT GASKET ø 15x10x0.4 mm	JUNTA PLANA ø 15x10x0,4 mm	497
48	1186598	GUARNIZIONE PIANA ø 45x35x1 mm	FLAT GASKET ø 45x35x1 mm	JUNTA PLANA ø 45x35x1 mm	497
49	1319177	INTERRUTTORE UNA VELOCITÀ 16A 250V	ONE SPEED SWITCH 16A 250V	INTERRUPTOR UNA VELOCIDAD 16A 250V	521
52	1381162	ANELLO PROTEZIONE INOX	STAINLESS STEEL SAFETY RING	ARO PROTECCIÓN INOX	626

FRULLATORI - TRITAGHIACCIO

BLENDER - ICE CRUSHER • BATIDORA - PICAHIELOS • FM02

FRI - FRP150
FRI300 - FRP2150

TRGM

TRG

Posizioni senza cod. LF: a richiesta • Positions without LF Code No.: upon request • Posiciones sin cód. LF: previa petición

FRULLATORI - TRITAGHIACCIO
BLENDER - ICE CRUSHER • BATIDORA - PICAHIELOS • FM02

Pos.	Cod.	Descrizione	Description	Descripción	Pag.
1	1381110	TAPPO COPERCHIO	COVER LID	TAPÓN DE CIERRE	625
2	1381109	COPERCHIO BICCHIERE	JUG LID	TAPA VASO	625
2	1381114	COPERCHIO BICCHIERE	JUG LID	TAPA VASO	626
3	1080029	BICCHIERE IN PLASTICA 1,5 Lt	PLASTIC JUG 1.5 Lt	VASO EN PLÁSTICO 1,5 L	403
4	1718013	ASSIEME MIXER	MIXER ASSEMBLY	CONJUNTO MEZCLADOR	414
5	1186488	GUARNIZIONE PER BICCHIERE ø 72x55x3 mm	JUG GASKET ø 72x55x3 mm	JUNTA PARA VASO ø 72x55x3 mm	497
7	1381107	INGRANAGGIO FEMMINA 4 DENTI	FEMALE GEAR 4 TEETH	ENGRANAJE HEMBRA 4 DIENTES	625
12	1319178	INTERRUTTORE TRIPOLARE BIANCO 16A 250V	WHITE THREE-POLE SWITCH 16A 250V	INTERRUPTOR TRIPOLAR BLANCO 16A 250V	513
18	3240195	MICROINTERRUTTORE 16A 250V	MICROSWITCH 16A 250V	MICROINTERRUPTOR 16A 250V	544
23	1718009	GRUPPO LAME	BLADE GROUP	GRUPO CUCHILLAS	414
28	1381108	INGRANAGGO MASCHIO 4 DENTI	MALE GEAR 4 TEETH	INGRANAGGO MACHO 4 DIENTES	625
29	1319177	INTERRUTTORE UNA VELOCITÀ 16A 250V	ONE SPEED SWITCH 16A 250V	INTERRUPTOR UNA VELOCIDAD 16A 250V	521
30	1319176	INTERRUTTORE DUE VELOCITÀ 16A 250V	TWO SPEED SWITCH 16A 250V	INTERRUPTOR DOS VELOCIDADES 16A 250V	521
32	1718012	LAMA TRITAGHIACCIO	ICE CRUSHER BLADE	CUCHILLA PICADOR HIELO	414
35	1186604	GUARNIZIONE PARAOLIO ø 24x15x7 mm	OIL SEAL ø 24x15x7 mm	JUNTA ANTI-ACEITE ø 24x15x7 mm	497
37	1186559	GUARNIZIONE TENUTA MOTORE	MOTOR SEALING GASKET	JUNTA ESTANQUEIDAD MOTOR	497
38	1319177	INTERRUTTORE UNA VELOCITÀ 16A 250V	ONE SPEED SWITCH 16A 250V	INTERRUPTOR UNA VELOCIDAD 16A 250V	521
51	3068016	CONDENSATORE μF 10 450V 50Hz	CAPACITOR μF 10 450V 50Hz	CONDENSADOR μF 10 450V 50Hz	423
52	3240195	MICROINTERRUTTORE 16A 250V	MICROSWITCH 16A 250V	MICROINTERRUPTOR 16A 250V	544
54	1718015	COLTELLO TRITAGHIACCIO	ICE CRUSHING KNIFE	CUCHILLO PICADOR DE HIELO	414
56	1186604	GUARNIZIONE PARAOLIO ø 24x15x7 mm	OIL SEAL ø 24x15x7 mm	JUNTA ANTI-ACEITE ø 24x15x7 mm	497
59	1319177	INTERRUTTORE UNA VELOCITÀ 16A 250V	ONE SPEED SWITCH 16A 250V	INTERRUPTOR UNA VELOCIDAD 16A 250V	521

GRUPPO MULTIPLO TFA3P
MULTIPLE GROUP TFA3P • GRUPO MÚLTIPLE TFA3P • FM03

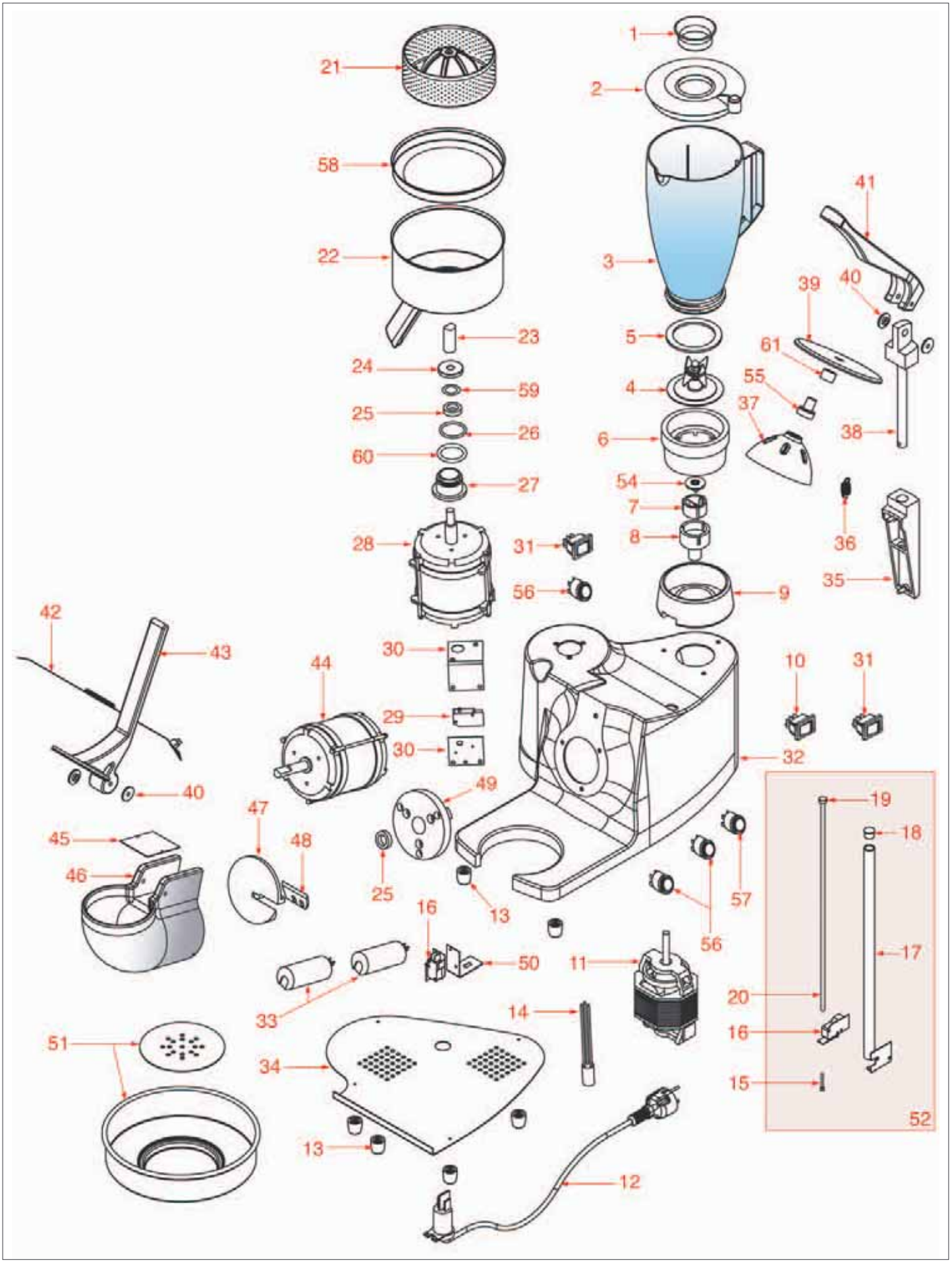

Posizioni senza cod. LF: a richiesta • Positions without LF Code No.: upon request • Posiciones sin cód. LF: previa petición

GRUPPO MULTIPLO TFA3P
MULTIPLE GROUP TFA3P • GRUPO MÚLTIPLE TFA3P • FM03

Pos.	Cod.	Descrizione	Description	Descripción	Pag.
1	1381110	TAPPO COPERCHIO	COVER LID	TAPÓN DE CIERRE	625
2	1381114	COPERCHIO BICCHIERE	JUG LID	TAPA VASO	626
3	1080029	BICCHIERE IN PLASTICA 1,5 Lt	PLASTIC JUG 1.5 Lt	VASO EN PLÁSTICO 1,5 L	403
4	1718009	GRUPPO LAME	BLADE GROUP	GRUPO CUCHILLAS	414
5	1186488	GUARNIZIONE PER BICCHIERE ø 72x55x3 mm	JUG GASKET ø 72x55x3 mm	JUNTA PARA VASO ø 72x55x3 mm	497
7	1381107	INGRANAGGIO FEMMINA 4 DENTI	FEMALE GEAR 4 TEETH	ENGRANAJE HEMBRA 4 DIENTES	625
10	1319178	INTERRUTTORE TRIPOLARE BIANCO 16A 250V	WHITE THREE-POLE SWITCH 16A 250V	INTERRUPTOR TRIPOLAR BLANCO 16A 250V	513
16	3240195	MICROINTERRUTTORE 16A 250V	MICROSWITCH 16A 250V	MICROINTERRUPTOR 16A 250V	544
21	1381113	PIGNA INOX	STAINLESS STEEL CONE	PIÑA INOX	626
25	1186604	GUARNIZIONE PARAOLIO ø 24x15x7 mm	OIL SEAL ø 24x15x7 mm	JUNTA ANTI-ACEITE ø 24x15x7 mm	497
26	3186143	GUARNIZIONE OR 04093 EPDM	GASKET OR 04093 EPDM	JUNTA ARO "O" 04093 EPDM	493
29	3240195	MICROINTERRUTTORE 16A 250V	MICROSWITCH 16A 250V	MICROINTERRUPTOR 16A 250V	544
31	1319350	INTERRUTTORE BIPOLARE BIANCO 16A 250V	WHITE BIPOLAR SWITCH 16A 250V	INTERRUPTOR BIPOLAR BLANCO 16A 250V	509
33	3068016	CONDENSATORE µF 10 450V 50Hz	CAPACITOR µF 10 450V 50Hz	CONDENSADOR µF 10 450V 50Hz	423
48	1718015	COLTELLO TRITAGHIACCIO	ICE CRUSHING KNIFE	CUCHILLO PICADOR DE HIELO	414
54	1381108	INGRANAGGO MASCHIO 4 DENTI	MALE GEAR 4 TEETH	INGRANAGGO MACHO 4 DIENTES	625
56	1319177	INTERRUTTORE UNA VELOCITÀ 16A 250V	ONE SPEED SWITCH 16A 250V	INTERRUPTOR UNA VELOCIDAD 16A 250V	521
57	1319176	INTERRUTTORE DUE VELOCITÀ 16A 250V	TWO SPEED SWITCH 16A 250V	INTERRUPTOR DOS VELOCIDADES 16A 250V	521
58	1381162	ANELLO PROTEZIONE INOX	STAINLESS STEEL SAFETY RING	ARO PROTECCIÓN INOX	626
59	1186599	GUARNIZIONE PIANA ø 15x10x0,4 mm	FLAT GASKET ø 15x10x0.4 mm	JUNTA PLANA ø 15x10x0,4 mm	497
60	1186598	GUARNIZIONE PIANA ø 45x35x1 mm	FLAT GASKET ø 45x35x1 mm	JUNTA PLANA ø 45x35x1 mm	497

CREPIERE CR400G1-CRP

CREPIERS CR400G1-CRP • CREPERA CR400G1-CRP • FM04

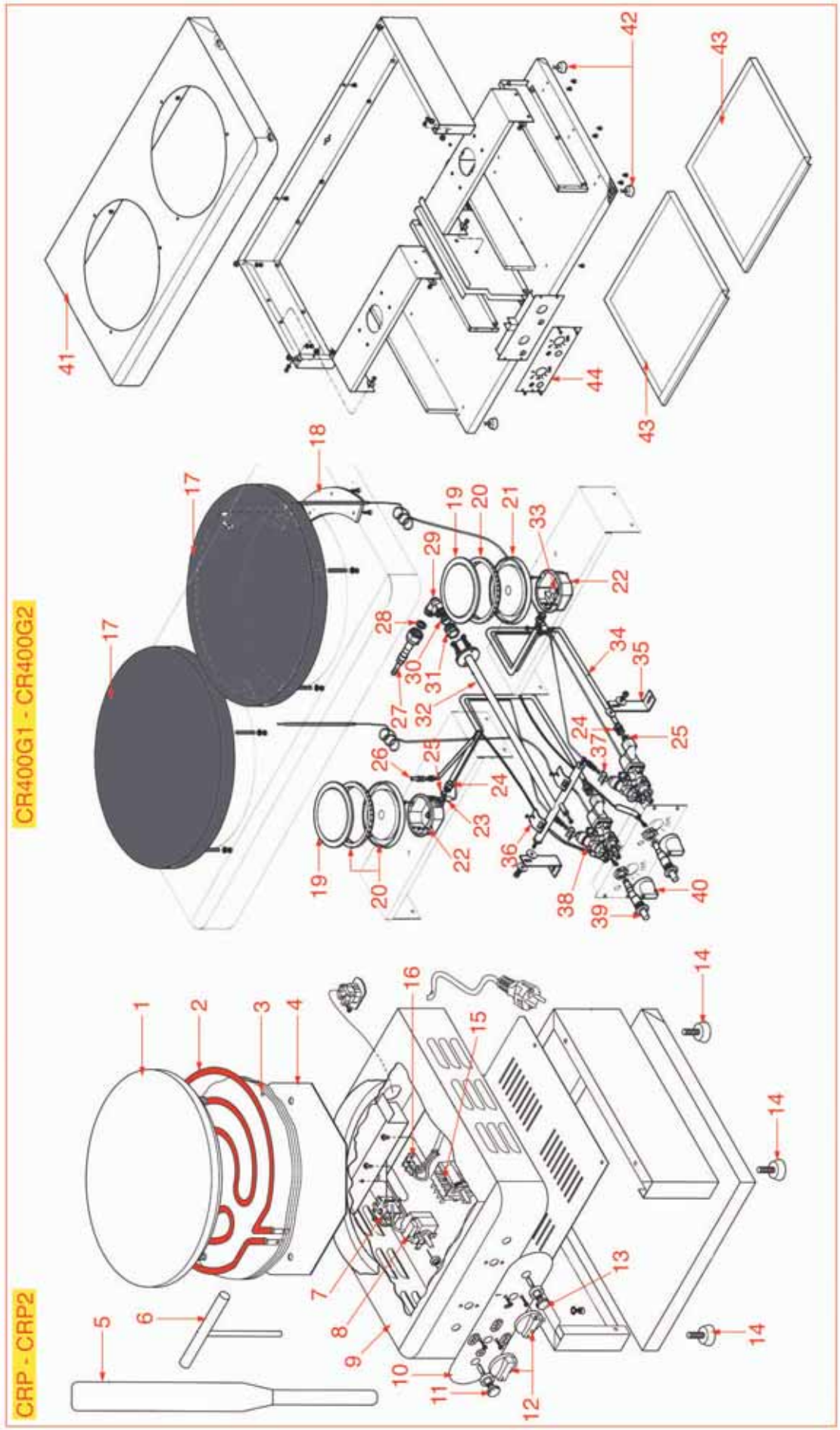

Posizioni senza cod. LF: a richiesta • Positions without LF Code No.: upon request • Posiciones sin cód. LF: previa petición

CREPIERE CR400G1-CRP

CREPIERS CR400G1-CRP • CREPERA CR400G1-CRP • FM04

Pos.	Cod.	Descrizione	Description	Descripción	Pag.
2	3755405	RESISTENZA 1600W 230V	HEATING ELEMENT 1600W 230V	RESISTENCIA 1600W 230V	598
2	3755406	RESISTENZA 2000W 230V	HEATING ELEMENT 2000W 230V	RESISTENCIA 2000W 230V	598
2	3755407	RESISTENZA 2750W 230V	HEATING ELEMENT 2750W 230V	RESISTENCIA 2750W 230V	598
7	3443045	TERMOSTATO A CONTATTO 180°C 16A 250V	CONTACT THERMOSTAT 180°C 16A 250V	TERMOSTATO DE CONTACTO 180°C 16A 250V	678
8	3444543	TERMOSTATO MONOFASE 50-280°C	SINGLE-PHASE THERMOSTAT 50-280°C	TERMOSTATO MONOFÁSICO 50-280°C	672
11	3221294	LAMPADA SPIA ARANCIO 250V	ORANGE INDICATOR LIGHT 250V	BOMBILLA PILOTO NARANJA 250V	526
12	3241357	MANOPOLA ø 40 mm	KNOB ø 40 mm	MANDO ø 40 mm	539
13	3221293	LAMPADA SPIA VERDE 250V	GREEN INDICATOR LIGHT 250V	BOMBILLA PILOTO VERDE 250V	526
15	3057152	COMMUTATORE 0-1 POSIZIONI	SELECTOR SWITCH 0-1 POSITIONS	CONMUTADOR 0-1 POSICIONES	419
19	3025363	SPARTIFIAMMA ø 120 mm	FLAME SPREADER ø 120 mm	ESPARCELLAMAS ø 120 mm	407
20	3025362	SPARTIFIAMMA BRUCIATORE ø 120 mm	VENTURI FLAME SPREADER ASSY. ø 120 mm	GRUPO VENTURI TAPA QUEMADOR ø 120 mm	407
22	3025364	COPPA BRUCIATORE ø 78 mm	BURNER BOWL ø 78 mm	COPA QUEMADOR ø 78 mm	407
23	3440079	TERMOCOPPIA M8x1 60 cm	THERMOCOUPLE M8x1 60 cm.	TERMOPAR M8x1 60 cm	408
39	3001020	ACCENSIONE PIEZO 10015	PIEZO IGNITER 10015	ENCENDIDO PIEZO 10015	407

PIASTRA PE25-PE35-PE50
PLATE PE25-PE35-PE50 • PLANCHA PE25-PE35-PE50 • FM05

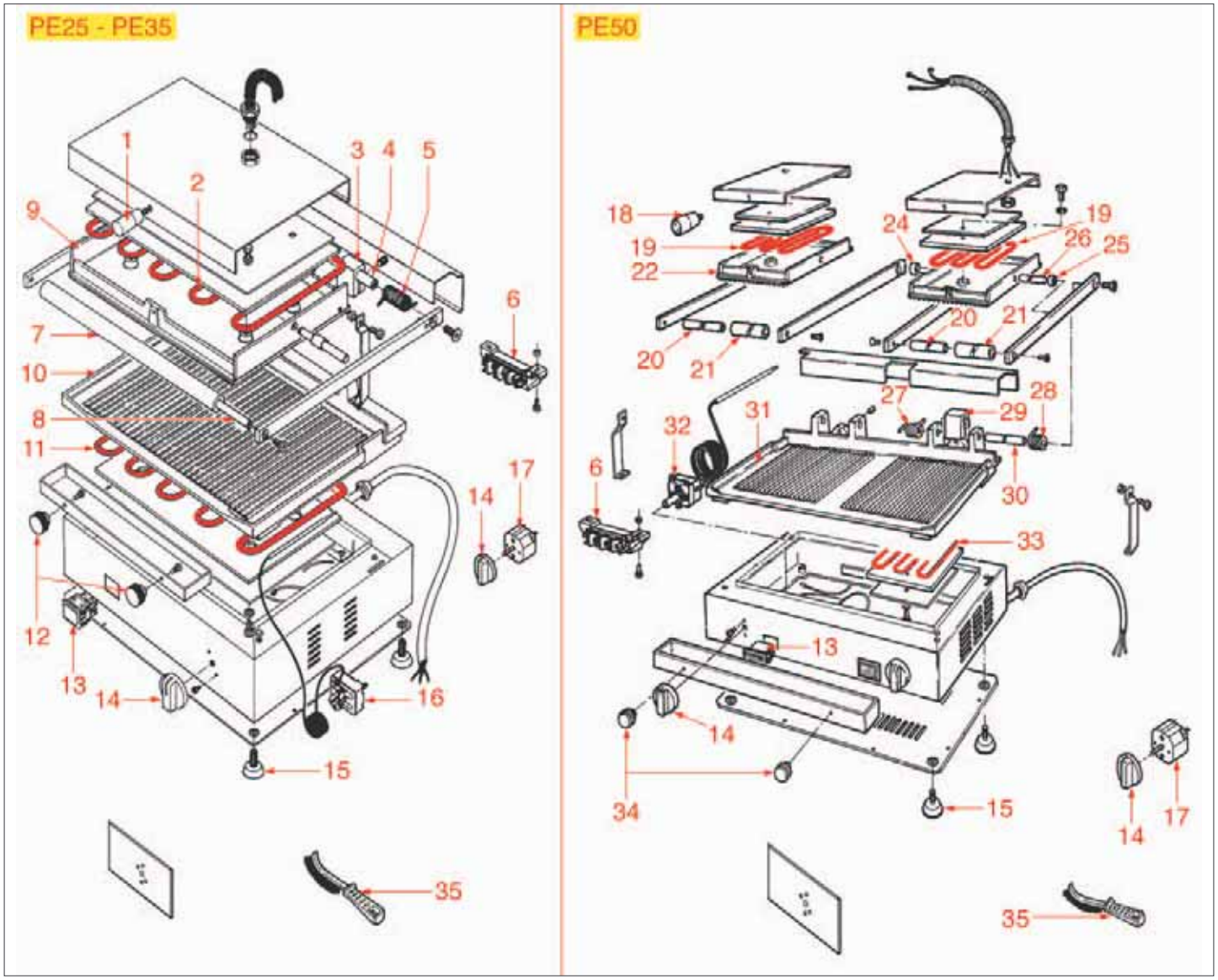

PIASTRA PE25-PE35-PE50
PLATE PE25-PE35-PE50 • PLANCHA PE25-PE35-PE50 • FM05

Pos.	Cod.	Descrizione	Description	Descripción	Pag.
2	3755021	RESISTENZA 875W 240V SUPERIORE	HEATING ELEMENT 875W 240V TOP	RESISTENCIA 875W 240V SUPERIOR	601
2	3755023	RESISTENZA 700W 240V SUPERIORE	HEATING ELEMENT 700W 240V TOP	RESISTENCIA 700W 240V SUPERIOR	602
5	3250028	MOLLA DX ø 20x40 mm	RIGHTHAND SPRING ø 20x40 mm	MUELLE DERECHO ø 20x40 mm	552
5	3250029	MOLLA SX ø 20x40 mm	LEFTHAND SPRING ø 20x40 mm	MUELLE IZQ. ø 20x40 mm	552
11	3755022	RESISTENZA 1150W 240V INFERIORE	HEATING ELEMENT 1150W 240V BOTTOM	RESISTENCIA 1150W 240V INFERIOR	601
11	3755024	RESISTENZA 850W 240V INFERIORE	HEATING ELEMENT 850W 240V BOTTOM	RESISTENCIA 850W 240V INFERIOR	602
13	3221960	LAMPADA SPIA BIANCA 230V	WHITE INDICATOR LAMP 230V	BOMBILLA PILOTO BLANCA 230V	525
16	3444392	TERMOSTATO MONOFASE 50-320°C	SINGLE-PHASE THERMOSTAT 50-320°C	TERMOSTATO MONOFÁSICO 50-320°C	673
17	3446100	TEMPORIZZATORE MECCANICO	MECHANICAL TIMER	TEMPORIZADOR MECÁNICO	664
19	3755023	RESISTENZA 700W 240V SUPERIORE	HEATING ELEMENT 700W 240V TOP	RESISTENCIA 700W 240V SUPERIOR	602
27	3250029	MOLLA SX ø 20x40 mm	LEFTHAND SPRING ø 20x40 mm	MUELLE IZQ. ø 20x40 mm	552
28	3250028	MOLLA DX ø 20x40 mm	RIGHTHAND SPRING ø 20x40 mm	MUELLE DERECHO ø 20x40 mm	552
32	3444392	TERMOSTATO MONOFASE 50-320°C	SINGLE-PHASE THERMOSTAT 50-320°C	TERMOSTATO MONOFÁSICO 50-320°C	673
33	3755024	RESISTENZA 850W 240V INFERIORE	HEATING ELEMENT 850W 240V BOTTOM	RESISTENCIA 850W 240V INFERIOR	602

PIASTRA PV35-PV50

PLATE PV35-PV50 • PLANCHA PV35-PV50 • FM06

PV35

PV50

Posizioni senza cod. LF: a richiesta • Positions without LF Code No.: upon request • Posiciones sin cód. LF: previa petición

PIASTRA PV35-PV50

PLATE PV35-PV50 • PLANCHA PV35-PV50 • FM06

Pos.	Cod.	Descrizione	Description	Descripción	Pag.
11	3355310	RESISTENZA 1000W 230V SUPERIORE	HEATING ELEMENT 1000W 230V TOP	RESISTENCIA 1000W 230V SUPERIOR	588
15	3250003	MOLLA ø 20x115 mm	SPRING ø 20x115 mm	MUELLE ø 20x115 mm	549
19	3247016	MORSETTIERA 3 POLI ATTACCO VITE/FASTON	3-POLES TERM.BLOCK SCREW/FASTON CONNECT.	TABLERO BORNES 3POL. CONEX. TORN./FASTON	560
21	3355311	RESISTENZA 1500W 230V INFERIORE	HEATING ELEMENT 1500W 230V BOTTOM	RESISTENCIA 1500W 230V INFERIOR	589
26	3221095	LAMPADA SPIA ARANCIO 230V	ORANGE INDICATOR LAMP 230V	BOMBILLA PILOTO NARANJA 230V	527
29	3444336	TERMOSTATO MONOFASE 0-270°C	THERMOSTAT SINGLE-PHASE 0-270°C	TERMOSTATO MONOFÁSICO 0-270°C	670
31	3241402	MANOPOLA NERA ø 70 mm UNIVERSALE	BLACK KNOB ø 70 mm	MANDO NEGRO ø 70 mm UNIVERSAL	537
32	3221132	LAMPADA SPIA VERDE 230V	GREEN INDICATOR LAMP 230V	BOMBILLA PILOTO VERDE 230V	527
39	3355308	RESISTENZA 700W 230V SUPERIORE	HEATING ELEMENT 700W 230V TOP	RESISTENCIA 700W 230V SUPERIOR	588
42	3250003	MOLLA ø 20x115 mm	SPRING ø 20x115 mm	MUELLE ø 20x115 mm	549
55	3355309	RESISTENZA 1000W 230V INFERIORE	HEATING ELEMENT 1000W 230V BOTTOM	RESISTENCIA 1000W 230V INFERIOR	588

FRULLINI FR1G-FR2G-FR1P-FR2P

BLENDERS FR1G-FR2G-FR1P-FR2P • BATIDORAS FR1G-FR2G-FR1P-FR2P • FM07

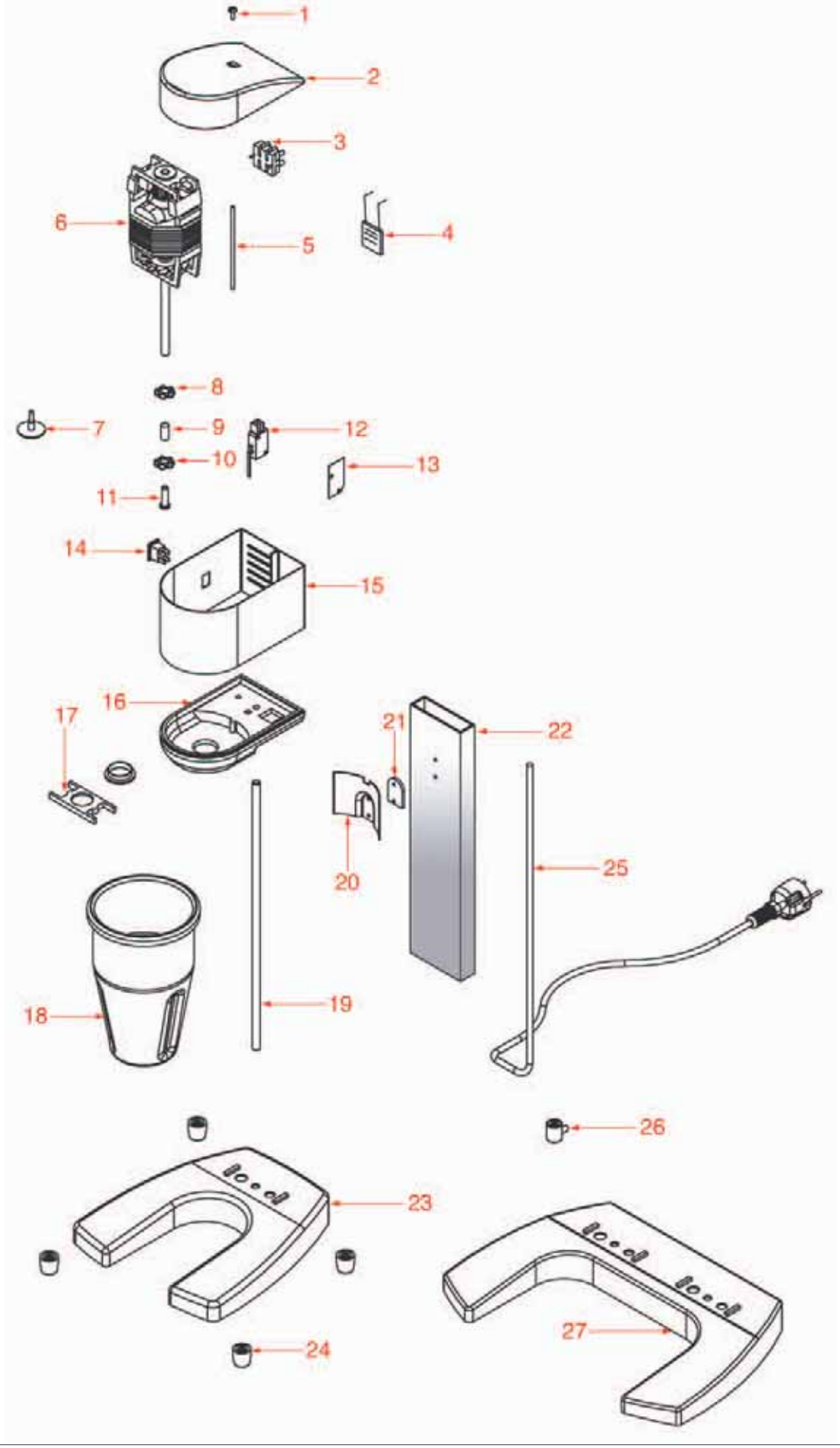

FRULLINI FR1G-FR2G-FR1P-FR2P
BLENDERS FR1G-FR2G-FR1P-FR2P • BATIDORAS FR1G-FR2G-FR1P-FR2P • FM07

Pos.	Cod.	Descrizione	Description	Descripción	Pag.
7	1381165	AGITATORE IN PLASTICA	PLASTIC MIXER	MEZCLADOR EN PLÁSTICO	627
12	1240032	MICROINTERRUTTORE 16A 250V	MICROSWITCH 16A 250V	MICROINTERRUPTOR 16A 250V	545
14	1319175	INTERRUTTORE BIPOLARE NERO 12A 250V	BLACK BIPOLAR SWITCH 12A 250V	INTERRUPTOR BIPOLAR NEGRO 12A 250V	517
20	1381161	SUPPORTO INOX PER BICCHIERE	STAINLESS STEEL JUG SUPPORT	SOPORTE INOX PARA VASO	626

TOSTIERA TOP3-TOP6
TOASTER TOP3-TOP6 • TOSTADOR TOP3-TOP6 • FM08

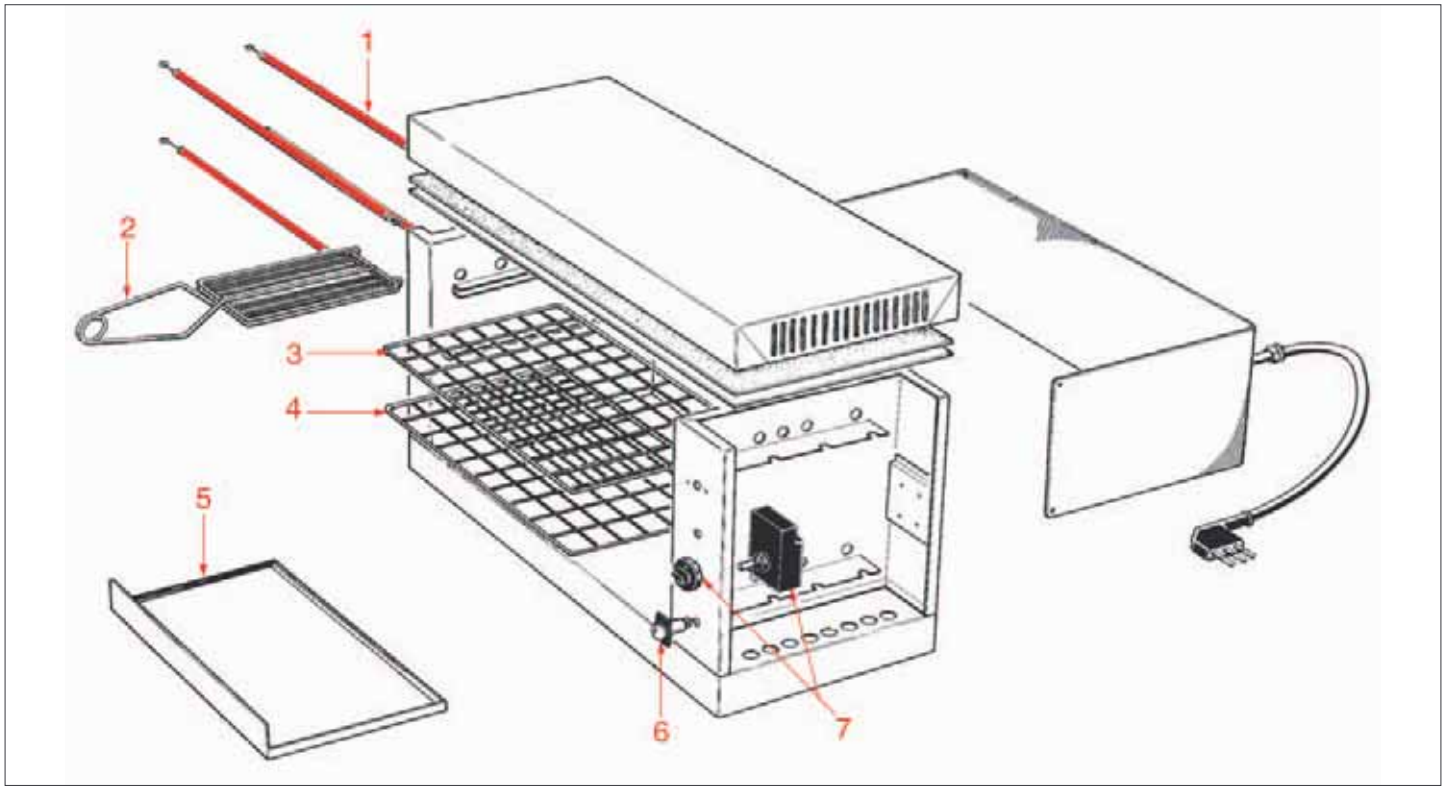

TOSTIERA TOP3-TOP6
TOASTER TOP3-TOP6 • TOSTADOR TOP3-TOP6 • FM08

Pos.	Cod.	Descrizione	Description	Descripción	Pag.
1	3755025	RESISTENZA 500W 230V	HEATING ELEMENT 500W 230V	RESISTENCIA 500W 230V	602
2	3317051	GRIGLIA A PINZA	GRILL PLIER	PARRILLA TOSTADOR	584
6	3221025	LAMPADA SPIA ARANCIO 230V	ORANGE INDICATOR LAMP 230V	BOMBILLA PILOTO NARANJA 230V	530
7	3446051	TEMPORIZZATORE 15 MINUTI	TIMER 15 MINUTES	TEMPORIZADOR 15 MINUTOS	662

SPREMIAGRUMI SE/01

CITRUS SQUEEZER SE/01 • EXPRIMIDOR SE/01 • FZMSAB01

Posizioni senza cod. LF: a richiesta • Positions without LF Code No.: upon request • Posiciones sin cód. LF: previa petición

SPREMIAGRUMI SE/01
CITRUS SQUEEZER SE/01 • EXPRIMIDOR SE/01 • FZMSAB01

Pos.	Cod.	Descrizione	Description	Descripción	Pag.
1	1381901	PIGNA SE/01	SQUEEZING CONE SE/01	PIÑA SE/01	637
2	1381902	VASCHETTA SE/01	JUICE CONTAINER SE/01	CUBETA SE/01	637
3	1381903	ANELLO DI TENUTA VS 14 RING	GASKET VS 14 RING	ARO DE CIERRE VS 14 RING	637
5	3319012	INTERRUTTORE BIPOLARE VERDE 16A 250V	GREEN BIPOLAR SWITCH 250V 16A	INTERRUPTOR BIPOLAR VERDE 16A 250V	508
6	1381904	PIATTINO T89 SE/01 T94	BASE T89 SE/01 T94	PLATO T89 SE/01 T94	638
7	1240981	MOTORE SE/01 220V	MOTOR SE/01 220V	MOTOR SE/01 220V	569
9	1313921	PIEDINO PER FRULLINO	FOOT FOR MIXER	PATA PARA BATIDOR	582
11	1381905	ASSE T89 SE/01	PIN T89 SE/01	EJE T89 SE/01	638

SPREMIAGRUMI T94

CITRUS SQUEEZER T94 • EXPRIMIDOR T94 • FZMSAB02

2
3
4
5
6
1
7
9
10
8
11
12
14
13
16
15
17
18
20
19
21
23
24
25
26
29
27
28
22

Posizioni senza cod. LF: a richiesta • Positions without LF Code No.: upon request • Posiciones sin cód. LF: previa petición

SPREMIAGRUMI T94
CITRUS SQUEEZER T94 • EXPRIMIDOR T94 • FZMSAB02

Pos.	Cod.	Descrizione	Description	Descripción	Pag.
4	1250075	MOLLA SOSTEGNO COPERCHIO	LID SUPPORT SPRING	MUELLE SOPORTE TAPA	553
7	1381032	PIGNA INOX T94	T94 STAINLESS STEEL CONE	PIÑA INOX T94	636
12	3068014	CONDENSATORE μF 8 450V 50Hz	CAPACITOR μF 8 450V 50Hz	CONDENSADOR μF 8 450V 50Hz	423
13	3319012	INTERRUTTORE BIPOLARE VERDE 16A 250V	GREEN BIPOLAR SWITCH 250V 16A	INTERRUPTOR BIPOLAR VERDE 16A 250V	508
15	1313921	PIEDINO PER FRULLINO	FOOT FOR MIXER	PATA PARA BATIDOR	582
17	1381904	PIATTINO T89 SE/01 T94	BASE T89 SE/01 T94	PLATO T89 SE/01 T94	638
20	3240123	MICROINTERRUTTORE 16A 250V	MICROSWITCH 16A 250V	MICROINTERRUPTOR 16A 250V	544
25	1063906	CUSCINETTO 6203 ZZ	BEARING 6203 ZZ	COJINETE 6203 ZZ	424
27	1063911	CUSCINETTO 6202 ZZ	BEARING 6202 ZZ	COJINETE 6202 ZZ	424

SPREMIAGRUMI T89

CITRUS SQUEEZER T89 • EXPRIMIDOR T89 • FZMSAB03

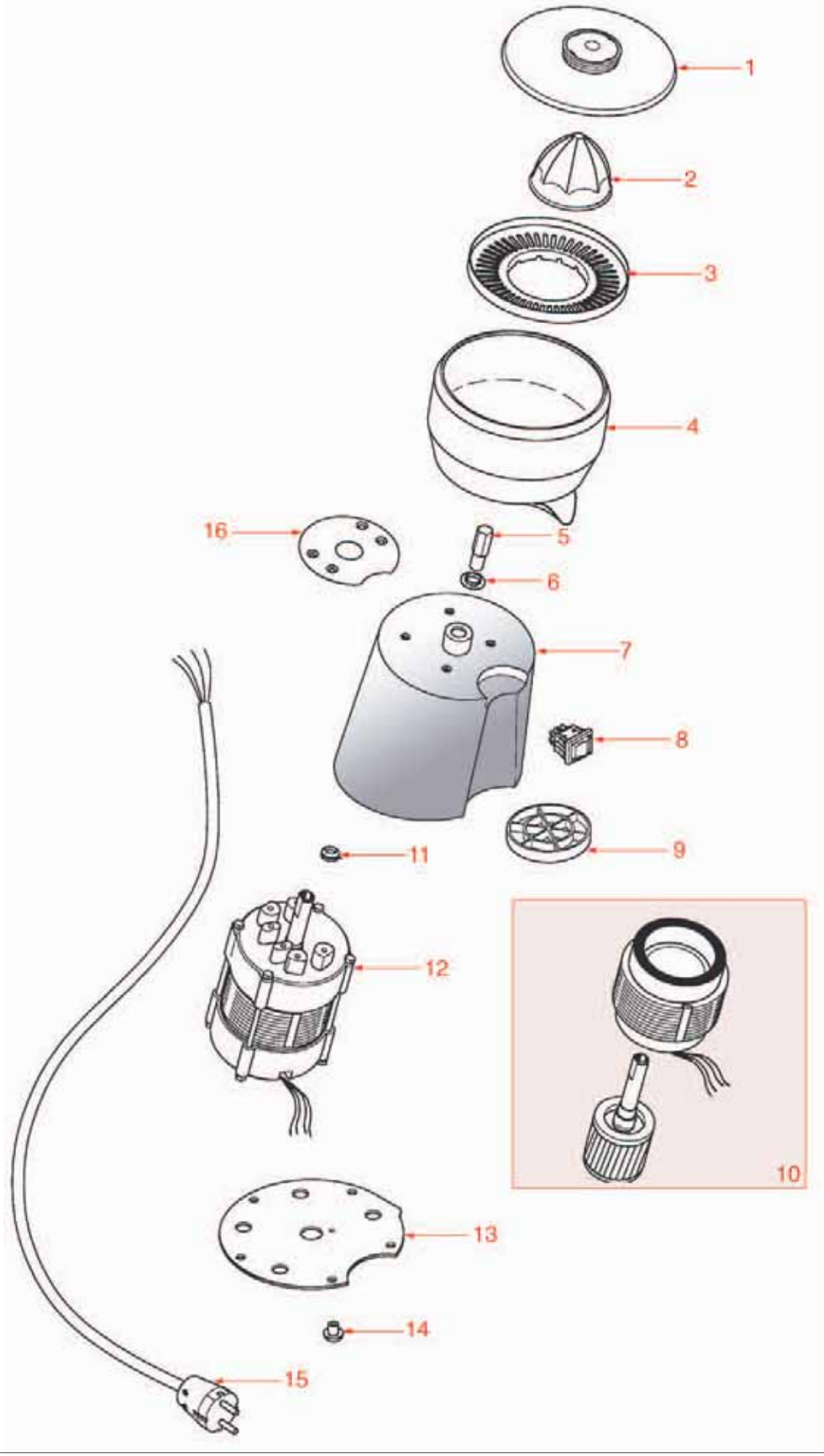

SPREMIAGRUMI T89
CITRUS SQUEEZER T89 • EXPRIMIDOR T89 • FZMSAB03

Pos.	Cod.	Descrizione	Description	Descripción	Pag.
2	1381166	PIGNA INOX	STAINLESS STEEL CONE	PIÑA INOX	636
3	1381167	SETACCIO INOX	STAINLESS STEEL SIEVE	TAMIZ INOX	637
5	1381905	ASSE T89 SE/01	PIN T89 SE/01	EJE T89 SE/01	638
6	1186615	ANELLO DI TENUTA ø 22x13x4,5 mm	SEALING RING ø 22x13x4.5 mm	ARO DE CIERRE ø 22x13x4,5 mm	500
8	3319012	INTERRUTTORE BIPOLARE VERDE 16A 250V	GREEN BIPOLAR SWITCH 250V 16A	INTERRUPTOR BIPOLAR VERDE 16A 250V	508
8	3319501	CAPPUCCIO COPRIPULSANTE	SWITCH COVER	CAPERUZA BOTÓN	510
9	1381904	PIATTINO T89 SE/01 T94	BASE T89 SE/01 T94	PLATO T89 SE/01 T94	638

GRUPPO MULTIPLO T71
MULTIPLE GROUP T71 • GRUPO MÚLTIPLE T71 • FZMSAB04

GRUPPO MULTIPLO T71
MULTIPLE GROUP T71 • GRUPO MÚLTIPLE T71 • FZMSAB04

Pos.	Cod.	Descrizione	Description	Descripción	Pag.
3	1381168	TAPPO BICCHIERE	JUG LID	TAPÓN VASO	637
4	1080019	BICCHIERE IN PLASTICA 1 Lt	PLASTIC JUG 1 Lt	VASO EN PLÁSTICO 1 Lt	404
5	1718005	SET COLTELLI	KNIFE SET	JUEGO CUCHILLOS	415
8	1186520	GUARNIZIONE ø 72x55x2,5 mm	GASKET ø 72x55x2.5 mm	JUNTA ø 72x55x2,5 mm	500
10	3068014	CONDENSATORE µF 8 450V 50Hz	CAPACITOR µF 8 450V 50Hz	CONDENSADOR µF 8 450V 50Hz	423
12	1381033	GIUNTO DENTATO IN GOMMA	RUBBER TOOTHED COUPLING	ACOPLAMIENTO EN GOMA CON DIENTES	636
13	1381034	GIUNTO DI TRAINO	CONVEYOR COUPLING	ACOPLAMIENTO DE ARRASTRE	636
15	1186522	GUARNIZIONE ANTIVIBRANTE	ANTI VIBRATION GASKET	JUNTA ANTIVIBRACIÓN	500
16	3319012	INTERRUTTORE BIPOLARE VERDE 16A 250V	GREEN BIPOLAR SWITCH 250V 16A	INTERRUPTOR BIPOLAR VERDE 16A 250V	508
17	1319166	INTERRUTTORE TRIPOLARE NERO 16A 250V	BLACK THREE-POLE SWITCH 16A 250V	INTERRUPTOR TRIPOLAR NEGRO 16A 250V	509
22	1313911	PIEDINO T48/T82/T65	FOOT T48/T82/T65	PATA T48/T82/T65	582
28	1250075	MOLLA SOSTEGNO COPERCHIO	LID SUPPORT SPRING	MUELLE SOPORTE TAPA	553
33	1186525	GUARNIZIONE DI TENUTA	SEALING GASKET	JUNTA ESTANQUEIDAD	500
35	3240123	MICROINTERRUTTORE 16A 250V	MICROSWITCH 16A 250V	MICROINTERRUPTOR 16A 250V	544
42	1186629	KIT GUARNIZIONI	GASKET KIT	KIT JUNTAS	500
43	1186629	KIT GUARNIZIONI	GASKET KIT	KIT JUNTAS	500
45	1381035	FARFALLA INOX	STAINLESS STEEL BUTTERFLY	MARIPOSA INOX	636
46	1381036	AGITATORE IN PLASTICA PER FRULLINO	PLASTIC MIXER FOR BLENDER	MEZCLADOR EN PLÁSTICO PARA BATIDOR	636
47	1186629	KIT GUARNIZIONI	GASKET KIT	KIT JUNTAS	500
48	1080031	BICCHIERE INOX	STAINLESS STEEL JUG	VASO INOX	402
58	1186525	GUARNIZIONE DI TENUTA	SEALING GASKET	JUNTA ESTANQUEIDAD	500

FRULLATORI T82/1 - T82/2 - CE/1

BLENDERS T82/1 - T82/2 - CE/1 • BATIDORAS T82/1 - T82/2 - CE/1 • FZMSAB05

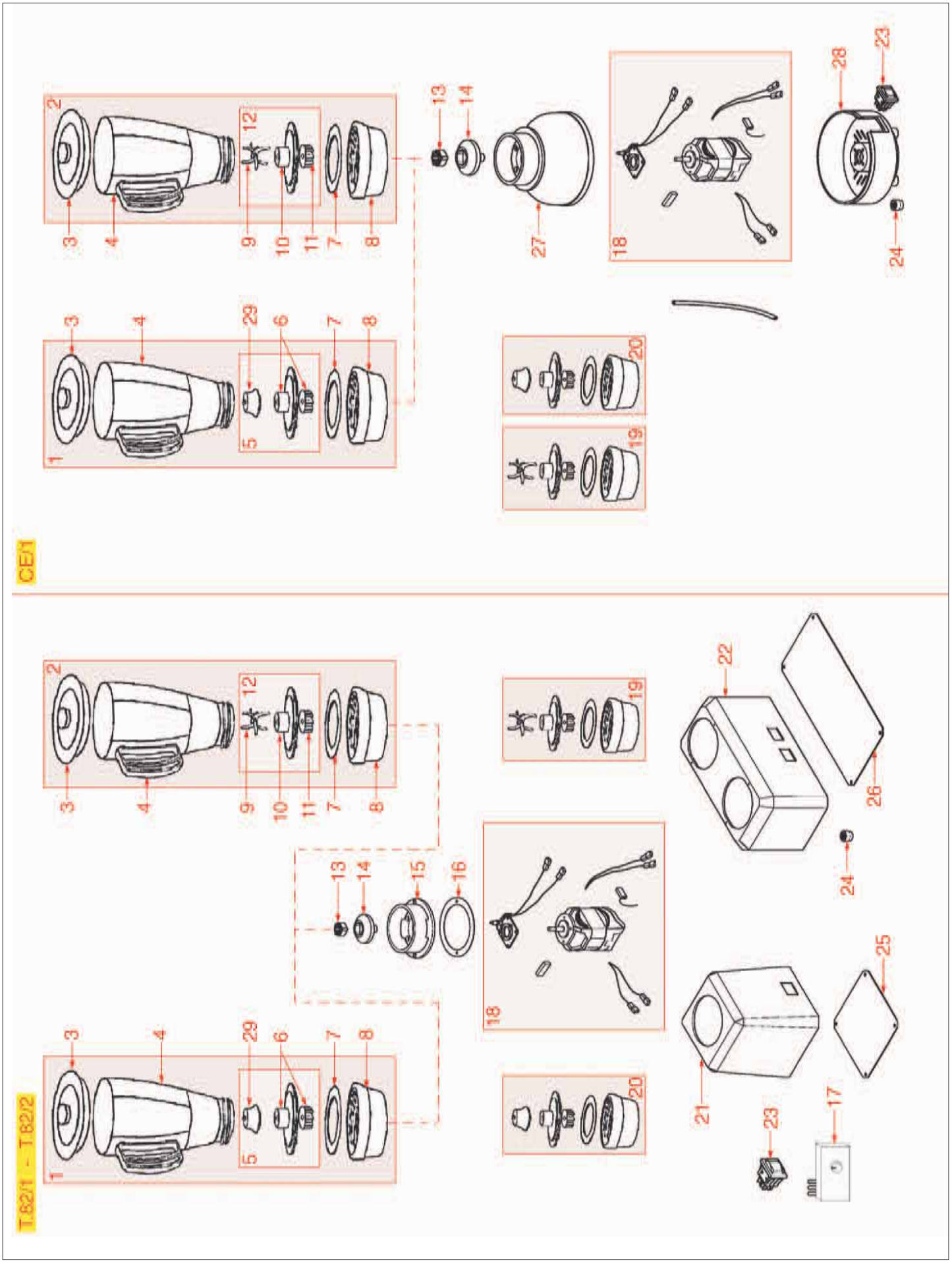

Posizioni senza cod. LF: a richiesta • Positions without LF Code No.: upon request • Posiciones sin cód. LF: previa petición

FRULLATORI T82/1 - T82/2 - CE/1
BLENDERS T82/1 - T82/2 - CE/1 • BATIDORAS T82/1 - T82/2 - CE/1 • FZMSAB05

Pos.	Cod.	Descrizione	Description	Descripción	Pag.
3	1381168	TAPPO BICCHIERE	JUG LID	TAPÓN VASO	637
4	1080019	BICCHIERE IN PLASTICA 1 Lt	PLASTIC JUG 1 Lt	VASO EN PLÁSTICO 1 Lt	404
7	1186520	GUARNIZIONE ø 72x55x2,5 mm	GASKET ø 72x55x2.5 mm	JUNTA ø 72x55x2,5 mm	500
9	1718005	SET COLTELLI	KNIFE SET	JUEGO CUCHILLOS	415
13	1381033	GIUNTO DENTATO IN GOMMA	RUBBER TOOTHED COUPLING	ACOPLAMIENTO EN GOMA CON DIENTES	636
14	1381034	GIUNTO DI TRAINO	CONVEYOR COUPLING	ACOPLAMIENTO DE ARRASTRE	636
16	1186522	GUARNIZIONE ANTIVIBRANTE	ANTI VIBRATION GASKET	JUNTA ANTIVIBRACIÓN	500
23	1319166	INTERRUTTORE TRIPOLARE NERO 16A 250V	BLACK THREE-POLE SWITCH 16A 250V	INTERRUPTOR TRIPOLAR NEGRO 16A 250V	509
23	3319501	CAPPUCCIO COPRIPULSANTE	SWITCH COVER	CAPERUZA BOTÓN	510
24	1313911	PIEDINO T48/T82/T65	FOOT T48/T82/T65	PATA T48/T82/T65	582
29	1718016	CONO AGITATORE	MIXER CONE	CONO AGITADOR	415

FRULLINI T1 - T2

BLENDERS T1 - T2 • BATIDORAS T1 - T2 • FZMSAB06

T.1

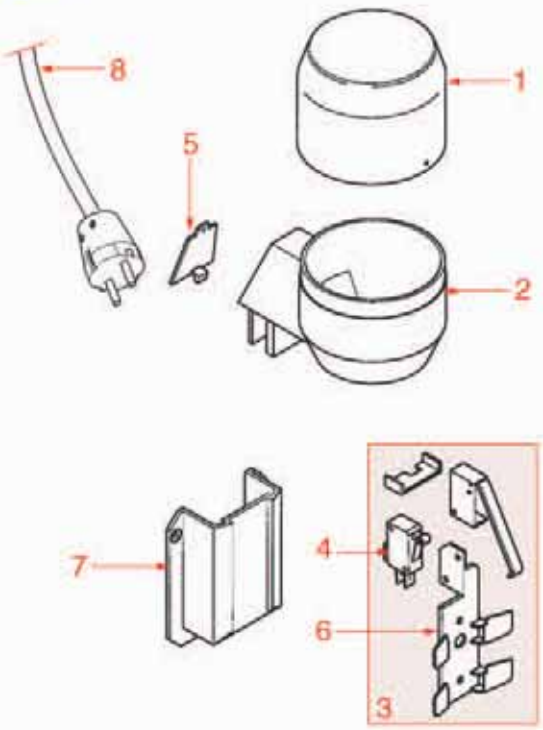

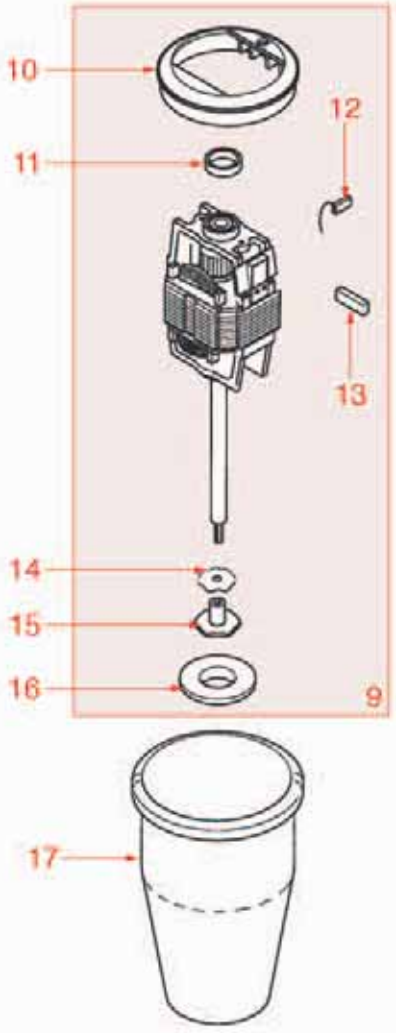

T.2 - T.22

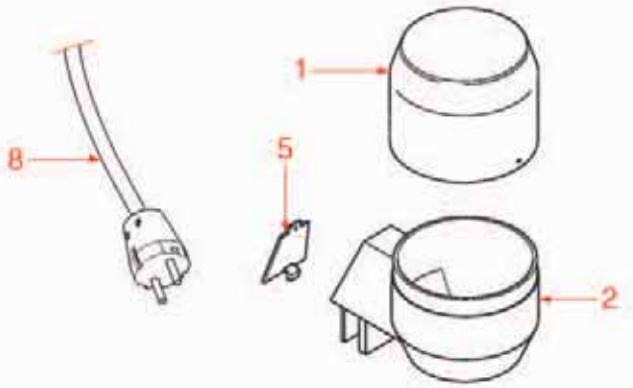

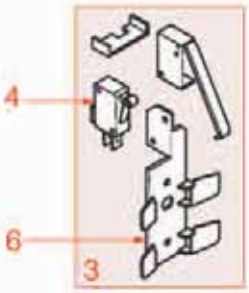

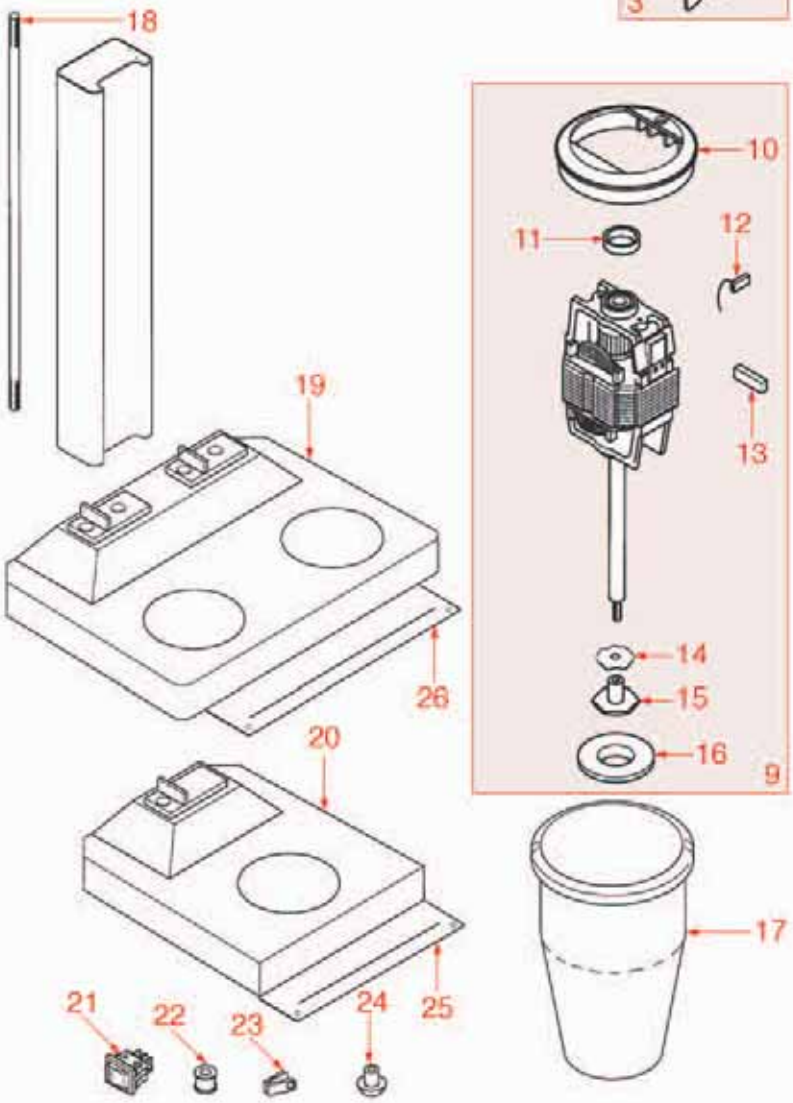

Posizioni senza cod. LF: a richiesta • Positions without LF Code No.: upon request • Posiciones sin cód. LF: previa petición

FRULLINI T1 - T2
BLENDERS T1 - T2 • BATIDORAS T1 - T2 • FZMSAB06

Pos.	Cod.	Descrizione	Description	Descripción	Pag.
3	1381169	SUPPORPO BICCHIERE CON MICRO	JUG SUPPORT WITH MICRO	SOPORTE VASO CON MICRO	637
4	3240123	MICROINTERRUTTORE 16A 250V	MICROSWITCH 16A 250V	MICROINTERRUPTOR 16A 250V	544
10	1186629	KIT GUARNIZIONI	GASKET KIT	KIT JUNTAS	500
11	1186629	KIT GUARNIZIONI	GASKET KIT	KIT JUNTAS	500
14	1381035	FARFALLA INOX	STAINLESS STEEL BUTTERFLY	MARIPOSA INOX	636
15	1381036	AGITATORE IN PLASTICA PER FRULLINO	PLASTIC MIXER FOR BLENDER	MEZCLADOR EN PLÁSTICO PARA BATIDOR	636
16	1186629	KIT GUARNIZIONI	GASKET KIT	KIT JUNTAS	500
17	1080031	BICCHIERE INOX	STAINLESS STEEL JUG	VASO INOX	402
24	1313921	PIEDINO PER FRULLINO	FOOT FOR MIXER	PATA PARA BATIDOR	582

RICAMBI VARI
MISCELLANEOUS • VARIOS • FO01

1

2

3

4

5

6

7

8

Posizioni senza cod. LF: a richiesta • Positions without LF Code No.: upon request • Posiciones sin cód. LF: previa petición

RICAMBI VARI
MISCELLANEOUS • VARIOS • FO01

Pos.	Cod.	Descrizione	Description	Descripción	Pag.
1	3221025	LAMPADA SPIA ARANCIO 230V	ORANGE INDICATOR LAMP 230V	BOMBILLA PILOTO NARANJA 230V	530
2	3221101	LAMPADA SPIA VERDE 230V	GREEN INDICATOR LAMP 230V	BOMBILLA PILOTO VERDE 230V	530
3	3241174	MANOPOLA ø 44 mm	KNOB ø 44 mm	MANDO ø 44 mm	539
4	3317051	GRIGLIA A PINZA	GRILL PLIER	PARRILLA TOSTADOR	584
5	3319944	INTERRUTTORE BIPOLARE VERDE 16A 250V	GREEN BIPOLAR SWITCH 16A 250V	INTERRUPTOR BIPOLAR VERDE 16A 250V	510
6	3444004	TERMOSTATO TR2 0-90°C	THERMOSTAT TR2 0-90°C	TERMOSTATO TR2 0-90°C	669
7	3444174	TERMOSTATO MONOFASE 50-300°C	THERMOSTAT 50-300°C SINGLE-PHASE	TERMOSTATO MONOFÁSICO 50-300°C	670
8	3446137	TEMPORIZZATORE 15 MINUTI	TIMER 15 MINUTES	TEMPORIZADOR 15 MINUTOS	663

SPREMIAGRUMI SICILIA
CITRUS SQUEEZER SICILIA • EXPRIMIDOR SICILIA • FC01

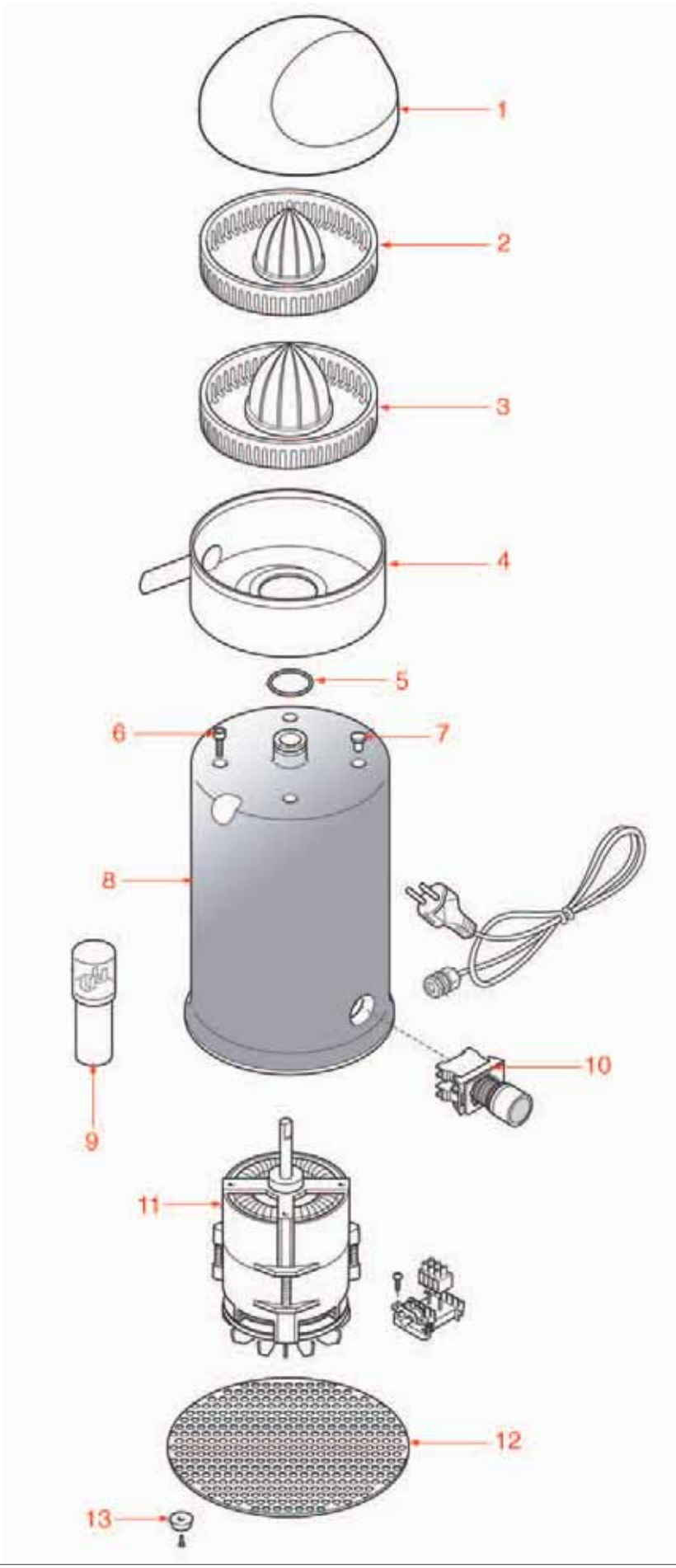

SPREMIAGRUMI SICILIA

CITRUS SQUEEZER SICILIA • EXPRIMIDOR SICILIA • FC01

Pos.	Cod.	Descrizione	Description	Descripción	Pag.
1	1381184	CALOTTA PROTEGGI SPRUZZI	SPLASH GUARD CAP	ARO PROTECCIÓN	638
2	1381185	PIGNA PICCOLA IN PLASTICA	PLASTIC CONE SMALL	PIÑA PEQUEÑA EN PLÁSTICO	638
3	1381186	PIGNA GRANDE IN PLASTICA	BIG PLASTIC CONE	PIÑA GRANDE EN PLÁSTICO	638
5	1186630	GUARNIZIONE OR 04087 EPDM	GASKET OR 04087 EPDM	JUNTA ARO "O" 04087 EPDM	500
10	1319194	INTERRUTTORE BIPOLARE VERDE 220V	GREEN BIPOLAR SWITCH 220V	INTERRUPTOR	523
13	1313004	PIEDINO ø 25x10 mm	FOOT ø 25x10 mm	PATA ø 25x10 mm	582

SPREMIAGRUMI LEMONSPRINT
CITRUS SQUEEZER LEMONSPRINT • EXPRIMIDOR LEMONSPRINT • FC02

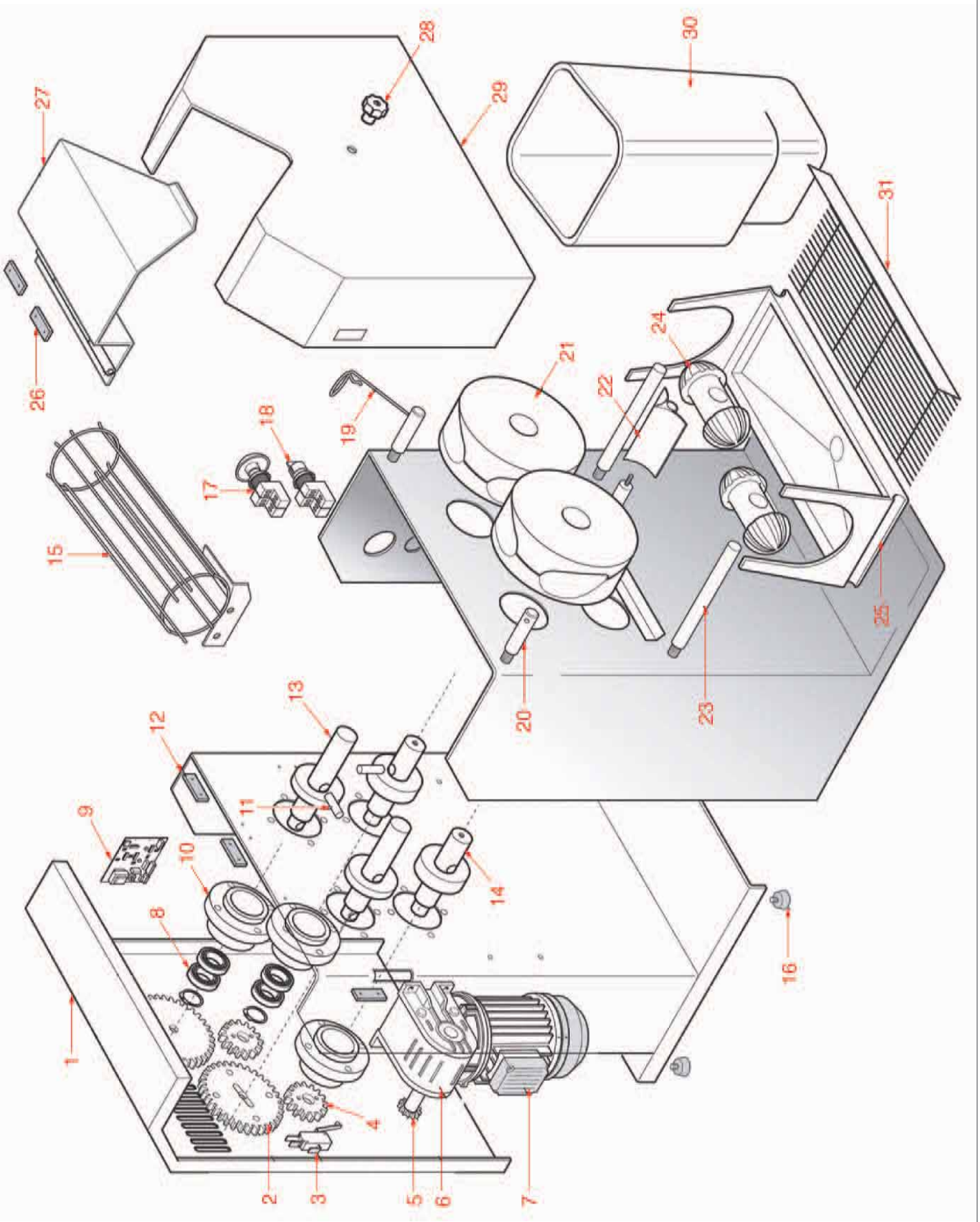

Posizioni senza cod. LF: a richiesta • Positions without LF Code No.: upon request • Posiciones sin cód. LF: previa petición

SPREMIAGRUMI LEMONSPRINT
CITRUS SQUEEZER LEMONSPRINT • EXPRIMIDOR LEMONSPRINT • FC02

Pos.	Cod.	Descrizione	Description	Descripción	Pag.
3	1240035	MICROINTERRUTTORE 16A 250V	MICROSWITCH 16A 250V	MICROINTERRUPTOR 16A 250V	546
8	1063007	CUSCINETTO 6006 RS	BEARING 6006 RS	COJINETE	424
11	1381188	PERNO ø 8x52 mm	PIN ø 8x52 mm	PERNO ø 8x52 mm	639
17	1319195	PULSANTE BIPOLARE ROSSO EMERGENZA 220V	RED BIPOLAR SWITCH EMERGENCY 220V	INTERRUPTOR	523
19	1381205	COPPIGLIA ESTRAI BUCCIA	PIN	QUITA CÁSCARA	641
21	1381189	RUOTA CON CAVITÀ	WHEEL WITH CAVITY	RUEDA CON CAVIDAD	639
22	1381190	COLTELLO INOX	S/STEEL KNIFE	CUCHILLO INOX	416
24	1381191	PISTONE PREMITORE	JUICE EXTRACTOR PISTON	PISTÓN PRENSADOR	639

FRULLATORE CAPRI
BLENDER CAPRI • BATIDORA CAPRI • FC03

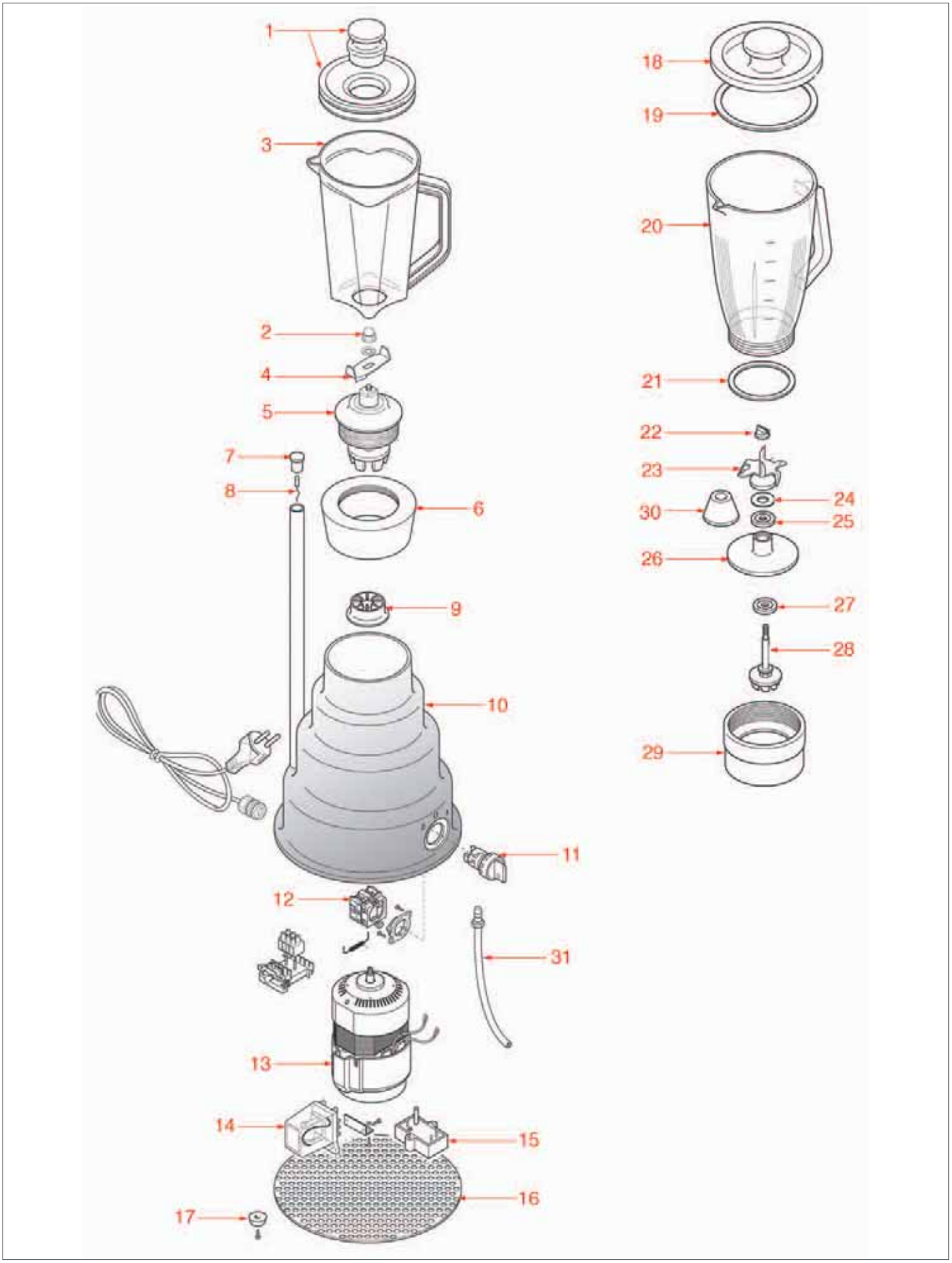

Posizioni senza cod. LF: a richiesta • Positions without LF Code No.: upon request • Posiciones sin cód. LF: previa petición

FRULLATORE CAPRI
BLENDER CAPRI • BATIDORA CAPRI • FC03

Pos.	Cod.	Descrizione	Description	Descripción	Pag.
1	1381192	TAPPO COMPLETO PER BICCHIERE	COMPLETE CAP FOR JUG	TAPÓN COMPLETO PARA VASO	639
3	1080035	BICCHIERE IN PLASTICA 1 Lt	PLASTIC JUG 1 L	VASO	405
4	1718018	COLTELLO INOX	S/STEEL KNIFE	CUCHILLO INOX	416
8	1240036	MICROINTERRUTTORE MAGNETICO 250V	MAGNETIC MICROSWITCH 250V	MICROINTERRUPTOR MAGNÉTICO 250V	546
9	1381193	INGRANAGGIO FEMMINA	FEMALE GEAR	ENGRANAJE HEMBRA	639
18	1381194	TAPPO COMPLETO PER BICCHIERE	COMPLETE CAP FOR JUG	TAPÓN COMPLETO PARA VASO	640
19	1186640	GUARNIZIONE SILICONE PER COPERCHIO	SILICONE GASKET FOR LID	JUNTA SILICONA PARA TAPA	501
20	1080036	BICCHIERE IN VETRO 1,5 Lt	GLASS JUG 1.5 L	VASO	405
21	1186642	GUARNIZIONE SILICONE PER BICCHIERE	SILICON GASKET FOR JUG	JUNTA SILICONA PARA VASO	501
23	1718019	GRUPPO LAME	BLADE GROUP	GRUPO CUCHILLAS	416
28	1381195	INGRANAGGIO MASCHIO COMPLETO	METAL MALE GEAR COMPLETE	ENGRANAJE MACHO	640
30	1718020	CONO IN PLASTICA	PLASTIC CONE	CONO	416

FRULLATORE ELBA
BLENDER ELBA • BATIDORA ELBA • FC04

Posizioni senza cod. LF: a richiesta • Positions without LF Code No.: upon request • Posiciones sin cód. LF: previa petición

FRULLATORE ELBA
BLENDER ELBA • BATIDORA ELBA • FC04

Pos.	Cod.	Descrizione	Description	Descripción	Pag.
1	1381196	TAPPO COMPLETO PER BICCHIERE	COMPLETE CAP FOR JUG	TAPÓN COMPLETO PARA VASO	640
3	1242001	MANIGLIA BICCHIERE	JUG HANDLE	MANILLA VASO	638
6	1718019	GRUPPO LAME	BLADE GROUP	GRUPO CUCHILLAS	416
12	1381195	INGRANAGGIO MASCHIO COMPLETO	METAL MALE GEAR COMPLETE	ENGRANAJE MACHO	640
14	1381193	INGRANAGGIO FEMMINA	FEMALE GEAR	ENGRANAJE HEMBRA	639
19	1250099	MOLLA PER LEVA	SPRING FOR LEVER	MUELLE PARA PALANCA	553
21	1240035	MICROINTERRUTTORE 16A 250V	MICROSWITCH 16A 250V	MICROINTERRUPTOR 16A 250V	546
30	1313004	PIEDINO ø 25x10 mm	FOOT ø 25x10 mm	PATA ø 25x10 mm	582
31	1381187	CHIAVE PER MANUTENZIONE CENTRIFUGA	KEY FOR CENTRIFUGAL MAINTENANCE	LLAVE PARA MANTENIMIENTO CENTRÍFUGO	639

CENTRIFUGA IOTA

JUICE EXTRACTORS IOTA • EXPRIMIDOR DE ZUMO IOTA • FC05

Posizioni senza cod. LF: a richiesta • Positions without LF Code No.: upon request • Posiciones sin cód. LF: previa petición

CENTRIFUGA IOTA

JUICE EXTRACTORS IOTA • EXPRIMIDOR DE ZUMO IOTA • FC05

Pos.	Cod.	Descrizione	Description	Descripción	Pag.
2	1381197	IMBUTO INOX	S/STEEL FUNNEL	EMBUDO INOX	640
4	1381199	CALOTTA PER CENTRIFUGA	CAP FOR TUMBLE DRY MACHINE	TAPA PARA CENTRIFUGADORAS	641
5	1718021	LAMA A VITE PER CESTO	SCREW BLADE FOR BASKET	CUCHILLA A HÉLICE PARA CESTA	416
6	1718022	GRATTUGIA CESTO	BASKET GRATER	RALLADOR CESTA	416
7	1381198	FILTRO INOX	S/STEEL FILTER	FILTRO INOX	640
8	1381200	CONTENITORE SCARTI	WASTE TANK	CONTENEDOR DESECHOS	641
12	1186643	GUARNIZIONE OR 04212 EPDM	GASKET OR 04212 EPDM	JUNTA ARO "O" 04212 EPDM	501
14	1250099	MOLLA PER LEVA	SPRING FOR LEVER	MUELLE PARA PALANCA	553
15	1319194	INTERRUTTORE BIPOLARE VERDE 220V	GREEN BIPOLAR SWITCH 220V	INTERRUPTOR	523
20	1240035	MICROINTERRUTTORE 16A 250V	MICROSWITCH 16A 250V	MICROINTERRUPTOR 16A 250V	546
24	1313004	PIEDINO ø 25x10 mm	FOOT ø 25x10 mm	PATA ø 25x10 mm	582
26	1381187	CHIAVE PER MANUTENZIONE CENTRIFUGA	KEY FOR CENTRIFUGAL MAINTENANCE	LLAVE PARA MANTENIMIENTO CENTRÍFUGO	639

CENTRIFUGA ALPHA

JUICE EXTRACTORS ALPHA • EXPRIMIDOR DE ZUMO ALPHA • FC06

Posizioni senza cod. LF: a richiesta • Positions without LF Code No.: upon request • Posiciones sin cód. LF: previa petición

CENTRIFUGA ALPHA

JUICE EXTRACTORS ALPHA • EXPRIMIDOR DE ZUMO ALPHA • FC06

Pos.	Cod.	Descrizione	Description	Descripción	Pag.
5	1381202	MOZZO PER FILTRO	BOSS FOR FILTER	BUJE PARA FILTRO	641
6	1186644	ANELLO PER MOZZO	RING FOR BOSS	ARO PARA BUJE	501
8	1381204	INGRANAGGIO A FUNGO	STEPPED GEAR WHEEL	ENGRANAJE TIPO HONGO	641
9	1186645	GUARNIZIONE OR 0168 EPDM	GASKET OR 0168 EPDM	JUNTA ARO "O" 0168 EPDM	501
10	1186646	GUARNIZIONE DI TENUTA ø 40x27x7 mm	SEALING GASKET ø 40x27x7 mm	JUNTA ESTANQUEIDAD ø 40x27x7 mm	501
13	1319194	INTERRUTTORE BIPOLARE VERDE 220V	GREEN BIPOLAR SWITCH 220V	INTERRUPTOR	523
14	1240035	MICROINTERRUTTORE 16A 250V	MICROSWITCH 16A 250V	MICROINTERRUPTOR 16A 250V	546
17	1250100	MOLLA PER ASSIEME LEVA	SPRING FOR LEVER ASSY	MUELLE PARA CONJUNTO PALANCA	553
21	1313004	PIEDINO ø 25x10 mm	FOOT ø 25x10 mm	PATA ø 25x10 mm	582

GRUPPO MULTIPLO STROMBOLI
MULTIPLE GROUP STROMBOLI • GRUPO MÚLTIPLE STROMBOLI • FC07

Posizioni senza cod. LF: a richiesta • Positions without LF Code No.: upon request • Posiciones sin cód. LF: previa petición

GRUPPO MULTIPLO STROMBOLI
MULTIPLE GROUP STROMBOLI • GRUPO MÚLTIPLE STROMBOLI • FC07

Pos.	Cod.	Descrizione	Description	Descripción	Pag.
1	1381184	CALOTTA PROTEGGI SPRUZZI	SPLASH GUARD CAP	ARO PROTECCIÓN	638
2	1381185	PIGNA PICCOLA IN PLASTICA	PLASTIC CONE SMALL	PIÑA PEQUEÑA EN PLÁSTICO	638
3	1381186	PIGNA GRANDE IN PLASTICA	BIG PLASTIC CONE	PIÑA GRANDE EN PLÁSTICO	638
5	1186630	GUARNIZIONE OR 04087 EPDM	GASKET OR 04087 EPDM	JUNTA ARO "O" 04087 EPDM	500
6	1381200	CONTENITORE SCARTI	WASTE TANK	CONTENEDOR DESECHOS	641
7	1381192	TAPPO COMPLETO PER BICCHIERE	COMPLETE CAP FOR JUG	TAPÓN COMPLETO PARA VASO	639
8	1381187	CHIAVE PER MANUTENZIONE CENTRIFUGA	KEY FOR CENTRIFUGAL MAINTENANCE	LLAVE PARA MANTENIMIENTO CENTRÍFUGO	639
10	1186642	GUARNIZIONE SILICONE PER BICCHIERE	SILICON GASKET FOR JUG	JUNTA SILICONA PARA VASO	501
12	1718019	GRUPPO LAME	BLADE GROUP	GRUPO CUCHILLAS	416
13	1718020	CONO IN PLASTICA	PLASTIC CONE	CONO	416
18	1381195	INGRANAGGIO MASCHIO COMPLETO	METAL MALE GEAR COMPLETE	ENGRANAJE MACHO	640
20	1240036	MICROINTERRUTTORE MAGNETICO 250V	MAGNETIC MICROSWITCH 250V	MICROINTERRUPTOR MAGNÉTICO 250V	546
22	1381193	INGRANAGGIO FEMMINA	FEMALE GEAR	ENGRANAJE HEMBRA	639
26	1381197	IMBUTO INOX	S/STEEL FUNNEL	EMBUDO INOX	640
28	1381199	CALOTTA PER CENTRIFUGA	CAP FOR TUMBLE DRY MACHINE	TAPA PARA CENTRIFUGADORAS	641
29	1718021	LAMA A VITE PER CESTO	SCREW BLADE FOR BASKET	CUCHILLA A HÉLICE PARA CESTA	416
30	1718022	GRATTUGIA CESTO	BASKET GRATER	RALLADOR CESTA	416
31	1381198	FILTRO INOX	S/STEEL FILTER	FILTRO INOX	640
34	1186643	GUARNIZIONE OR 04212 EPDM	GASKET OR 04212 EPDM	JUNTA ARO "O" 04212 EPDM	501
39	1250099	MOLLA PER LEVA	SPRING FOR LEVER	MUELLE PARA PALANCA	553
48	1240035	MICROINTERRUTTORE 16A 250V	MICROSWITCH 16A 250V	MICROINTERRUPTOR 16A 250V	546

CIOCCOLATIERA
CHOCOLATE MAKER • CHOCOLATERA • GY01

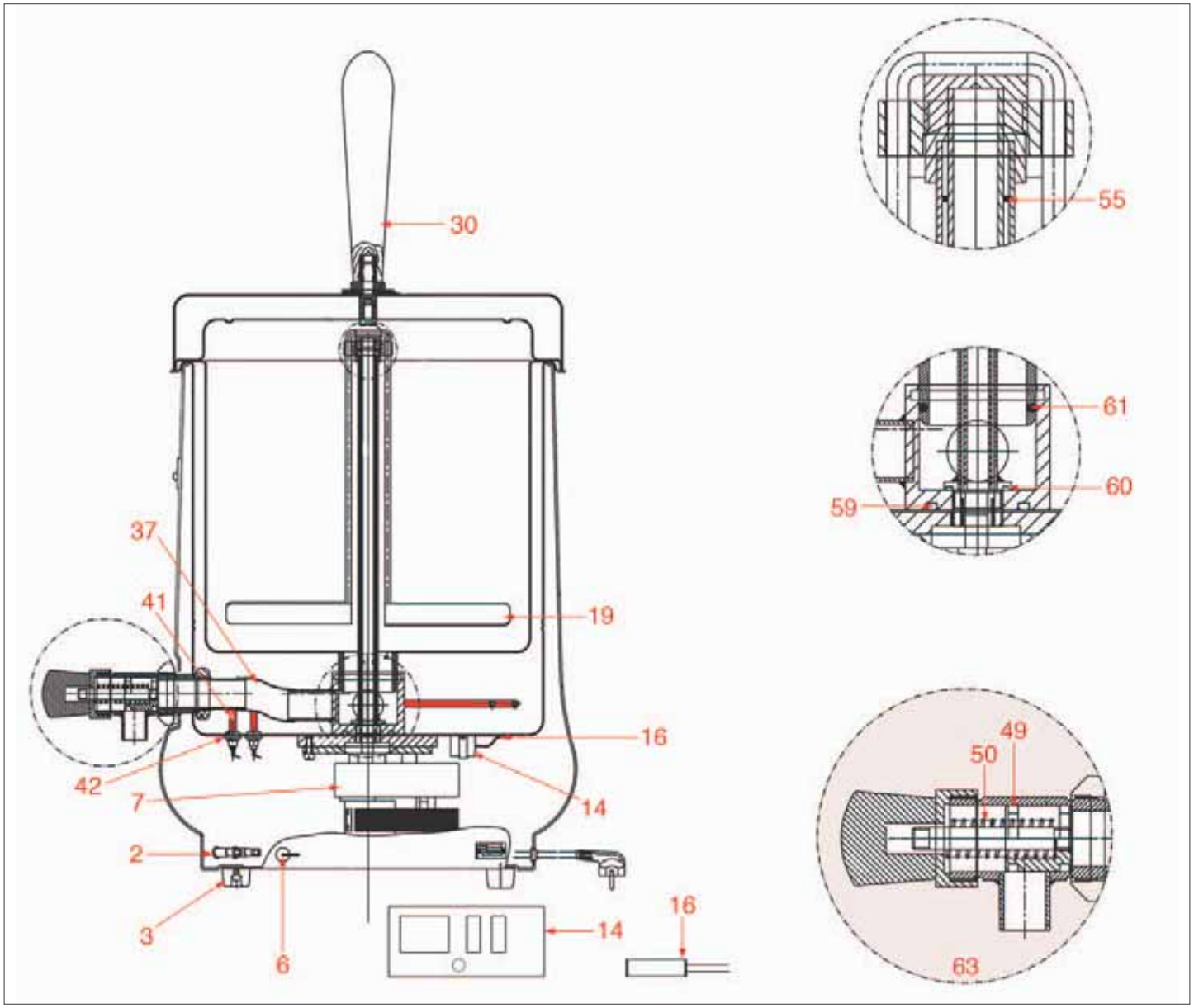

CIOCCOLATIERA
CHOCOLATE MAKER • CHOCOLATERA • GY01

Pos.	Cod.	Descrizione	Description	Descripción	Pag.
2	3221324	LAMPADA SPIA VERDE 250V	GREEN INDICATOR LAMP 250V	BOMBILLA PILOTO VERDE 250V	531
6	1319183	INTERRUTTORE UNIPOLARE A LEVA 15A 250V	MONOPOLAR LEVER SWITCH 15A 250V	INTERRUPTOR PALANCA UNIPOLAR 15A 250V	522
7	1240029	MOTORIDUTTORE 230V 50Hz	GEARMOTOR 230V 50Hz	MOTOREDUCTOR 230V 50Hz	566
14	1390009	SCHEDA CONTROLLO TEMPERATURA	TEMPERATURE CIRCUIT BOARD	PLACA CONTROL TEMPERATURA	621
16	1445001	SONDA TEMPERATURA	TEMPERATURE PROBE	SONDA TEMPERATURA	410
30	1241068	MANOPOLA COPERCHIO M8	KNOB FOR LID M8	MANDO TAPA M8	540
37	1450003	TUBO SILICONE ø 24 mm	SILICONE HOSE ø 24 mm	TUBO SILICONA ø 24 mm	410
41	3755641	RESISTENZA 1000W 230V	HEATING ELEMENT 1000W 230V	RESISTENCIA 1000W 230V	602
42	1186580	GUARNIZIONE PIANA ø 22x12x1 mm	FLAT GASKET ø 22x12x1 mm	JUNTA PLANA ø 22x12x1 mm	502
49	1186472	GUARNIZIONE OR 04075 EPDM	O-RING 04075 EPDM	JUNTA ARO "O" 04075 EPDM	498
50	1250088	MOLLA ø 14x54 mm PER RUBINETTO	SPRING ø 14x54 mm FOR TAP	MUELLE ø 14x54 mm PARA GRIFO	553
55	1186411	GUARNIZIONE OR 02031 EPDM	O-RING 02031 EPDM	JUNTA ARO "O" 02031 EPDM	493
59	3243142	GUARNIZIONE OR 04118 EPDM	O-RING 04118 EPDM	JUNTA ARO "O" 04118 EPDM	502
60	3186440	GUARNIZIONE OR 02075 EPDM	O-RING 02075 EPDM	JUNTA ARO "O" 02075 EPDM	493
61	3186197	GUARNIZIONE OR 04150 EPDM	O-RING 04150 EPDM	JUNTA ARO "O" 04150 EPDM	498
63	1348054	RUBINETTO COMPLETO	COMPLETE TAP	GRIFO COMPLETO	410

TOSTIERA
TOASTER • TOSTADOR • GY02

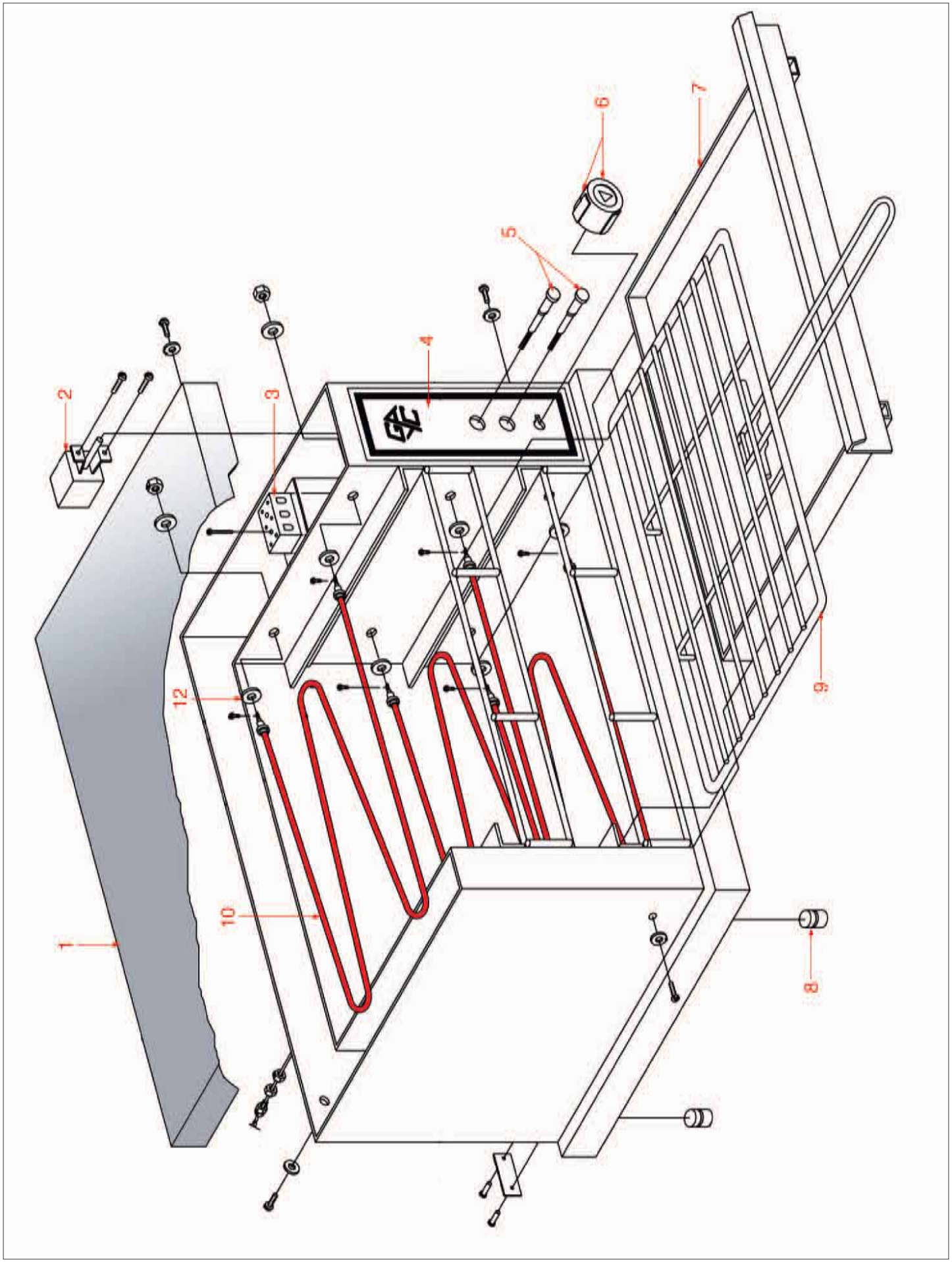

Posizioni senza cod. LF: a richiesta • Positions without LF Code No.: upon request • Posiciones sin cód. LF: previa petición

TOSTIERA
TOASTER • TOSTADOR • GY02

Pos.	Cod.	Descrizione	Description	Descripción	Pag.
2	3057167	COMMUTATORE 0-3 POSIZIONI	SELECTOR SWITCH 0-3 POSITIONS	CONMUTADOR 0-3 POSICIONES	420
5	3221323	LAMPADA SPIA ROSSA 250V	RED INDICATOR LAMP 250V	BOMBILLA PILOTO ROJA 250V	531
9	3185105	GRIGLIA CROMATA 370x220 mm	CHROME-PLATED GRID 370x220 mm	PARRILLA EN HIERRO CROMADO 370x220 mm	642
10	3755639	RESISTENZA 1150W 220V	HEATING ELEMENT 1150W 220V	RESISTENCIA 1150W 220V	602

TOSTIERA ROTATIVA
ROTARY TOASTER • TOSTADOR ROTATIVO • GY03

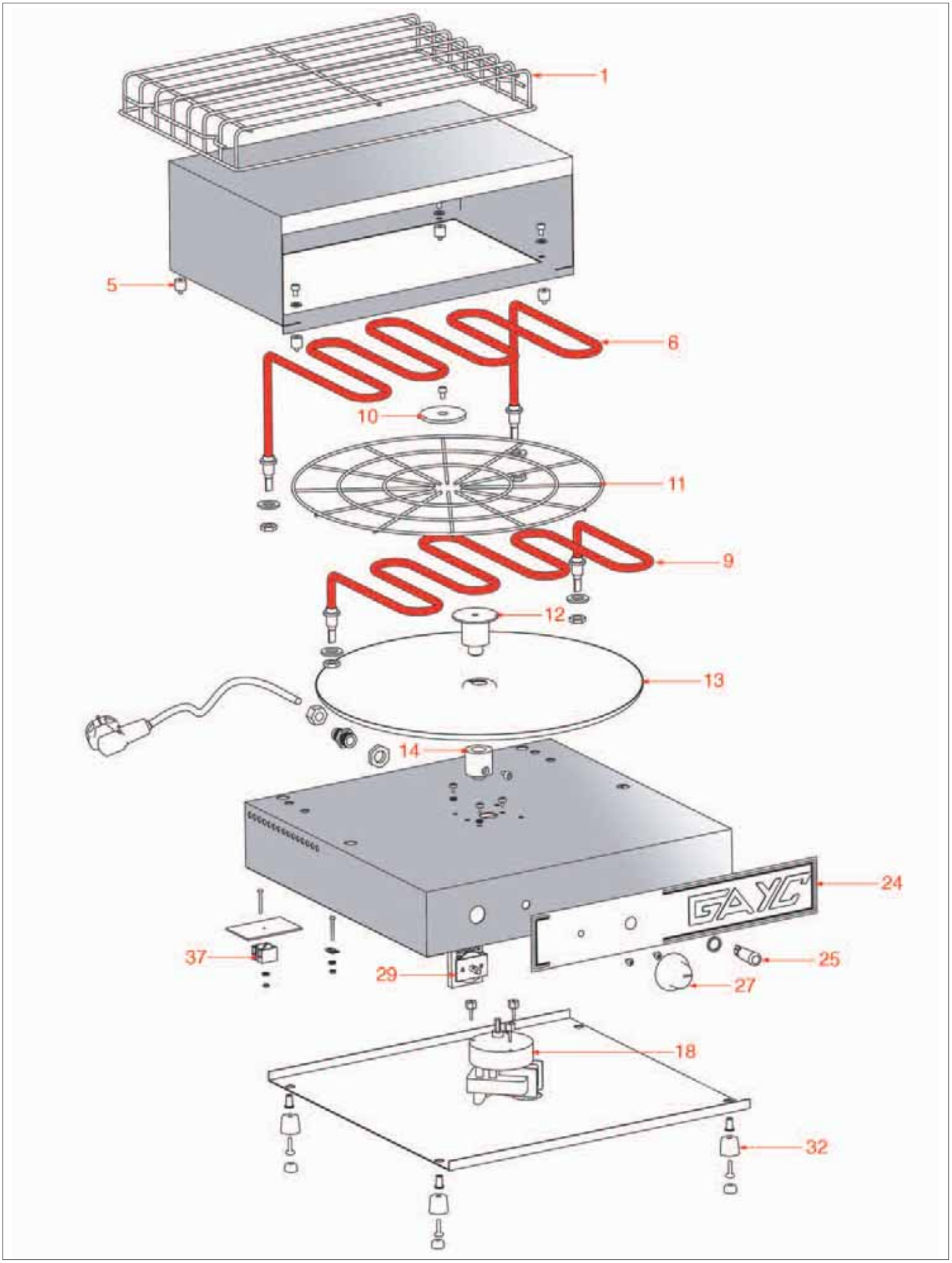

Posizioni senza cod. LF: a richiesta • Positions without LF Code No.: upon request • Posiciones sin cód. LF: previa petición

TOSTIERA ROTATIVA
ROTARY TOASTER • TOSTADOR ROTATIVO • GY03

Pos.	Cod.	Descrizione	Description	Descripción	Pag.
6	3755643	RESISTENZA SUPERIORE 900W 230V	TOP HEATING ELEMENT 900W 230V	RESISTENCIA SUPERIOR 900W 230V	603
9	3755644	RESISTENZA INFERIORE 900W 230V	BOTTOM HEATING ELEMENT 900W 230V	RESISTENCIA INFERIOR 900W 230V	603
18	3240597	MOTORIDUTTORE 230V 50Hz	GEARMOTOR 230V 50Hz	MOTOREDUCTOR 230V 50Hz	567
25	3221323	LAMPADA SPIA ROSSA 250V	RED INDICATOR LAMP 250V	BOMBILLA PILOTO ROJA 250V	531
29	3057167	COMMUTATORE 0-3 POSIZIONI	SELECTOR SWITCH 0-3 POSITIONS	CONMUTADOR 0-3 POSICIONES	420
32	3313024	PIEDINO IN GOMMA	RUBBER FOOT	PATA EN GOMA	582
37	3247003	MORSETTIERA 2 POLI IN CERAMICA	2-POLE CERAMIC TERMINAL BLOCK	TABLERO DE BORNES 2 POLOS CERÁMICA	559

BIG MAGIC 1

BIG MAGIC 1 • BIG MAGIC 1 • GBG02

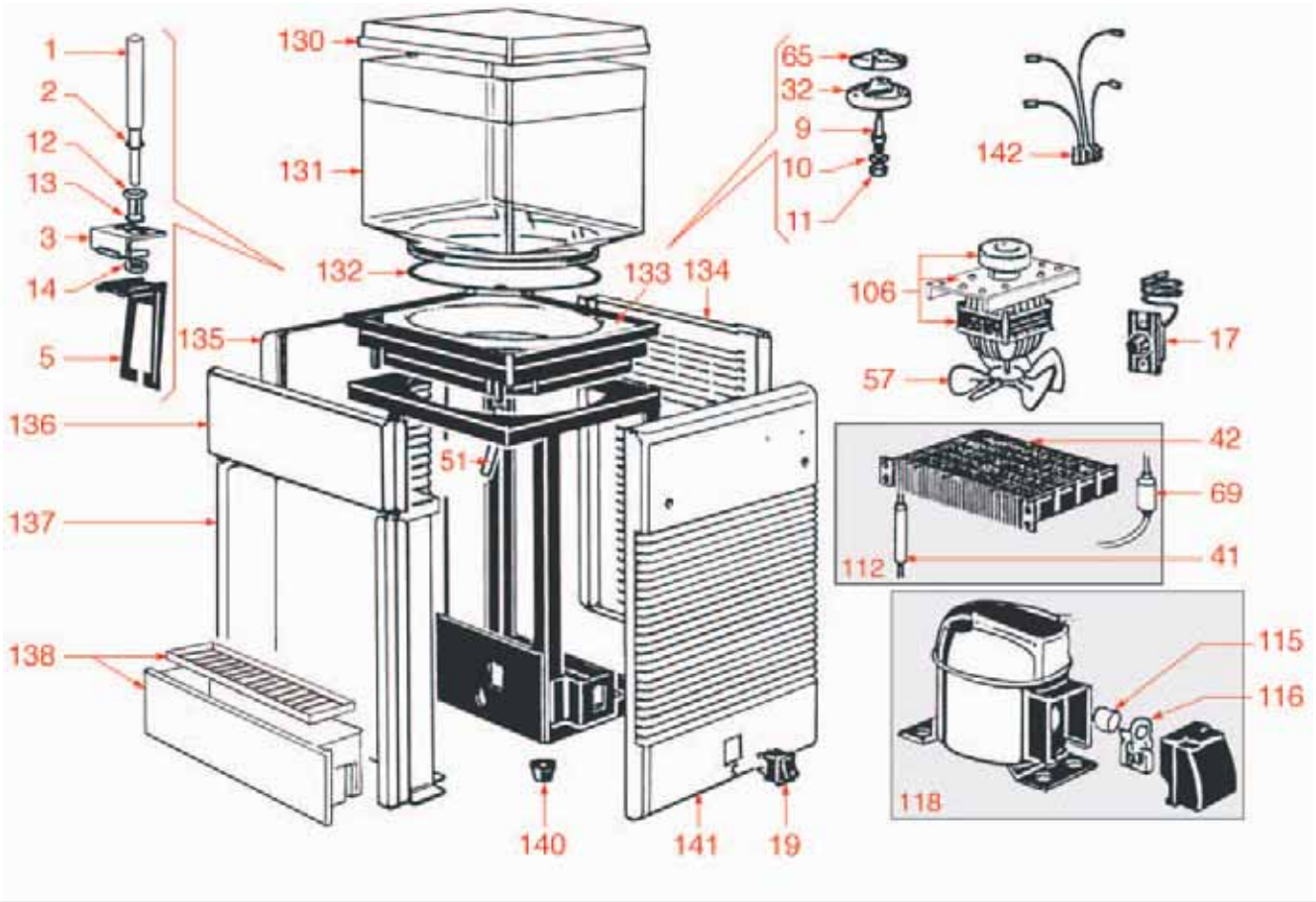

BIG MAGIC 1
BIG MAGIC 1 • BIG MAGIC 1 • GBG02

Pos.	Cod.	Descrizione	Description	Descripción	Pag.
1	1198200	PERNO RUBINETTO IN ACCIAIO	STAINLESS STEEL TAP SPINDLE	PERNO GRIFO EN ACERO	438
2	1186005	GUARNIZIONE OR 0115 SILICONE	O-RING 0115 SILICONE	JUNTA ARO "O" 0115 EN SILICONA	502
3	1198201	SOSTEGNO LEVA RUBINETTO	TAP LEVER SUPPORT	SOPORTE PALANCA GRIFO	438
5	1198202	MANIGLIA RUBINETTO	TAP HANDLE	MANILLA GRIFO	438
9	1198203	ALBERINO ESAGONALE	HEXAGONAL SPINDLE	VARILLA HEXAGONAL	438
10	1198204	RONDELLA IN FIBRA	FIBRE WASHER	ARANDELA DE FIBRA	438
11	1198205	DADO ESAGONALE FISSAGGIO ALBERINO	HEXAGONAL NUT FOR SPINDLE FIXING	TUERCA HEXAGONAL ANCLAJE EJE	439
12	1198206	BOCCOLA PER RUBINETTO	BUSHING FOR TAP	CASQUILLO PARA GRIFO	439
13	3243069	GUARNIZIONE OR 02068 EPDM	O-RING OR 02068 EPDM	JUNTA ARO "O" 02068 EPDM	498
14	1198207	DADO FISSAGGIO BOCCOLA RUBINETTO	FIXING NUT FOR TAP BUSHING	TUERCA ANCLAJE CASQUILLO GRIFO	439
17	1444107	TERMOSTATO K50 L3231/002	THERMOSTAT K50 L3231/002	TERMOSTATO K50 L3231/002	673
19	1319202	INTERRUTTORE BIPOLARE VERDE 16A 250V	GREEN BIPOLAR SWITCH 250V 16A	INTERRUPTOR BIPOLAR VERDE 250V 16A	510
32	1198208	GIRANTINO CALAMITATO 4 PALE	MAGNETIC IMPELLER 4 PADDLES	IMPULSOR IMANTADO 4 PALETAS	439
32	1198209	GIRANTINO CALAMITATO 8 PALE	MAGNETIC IMPELLER 8 PADDLES	IMPULSOR IMANTADO 8 PALETAS	439
65	1198045	COPERCHIO PICCOLO PER GIRANTE	SMALL COVER FOR IMPELLER	TAPA PEQUEÑO	437
130	1198210	COPERCHIO TRASPARENTE VASCA 12 Lt	TRANSPARENT LID FOR TANK 12 l	TAPA TRANSPARENTE CUBA 12 L	439
131	1198211	VASCA 12 Lt	TANK 12 l	CUBA 12 L	440
132	1186007	GUARNIZIONE VASCA 7/12 Lt	GASKET FOR 7/12 l TANK	JUNTA CUBA 7/12 L	502
140	1313304	PIEDINO IN GOMMA	RUBBER FOOT	PATA EN GOMA	583

BIG MAGIC 2

BIG MAGIC 2 • BIG MAGIC 2 • GBG03

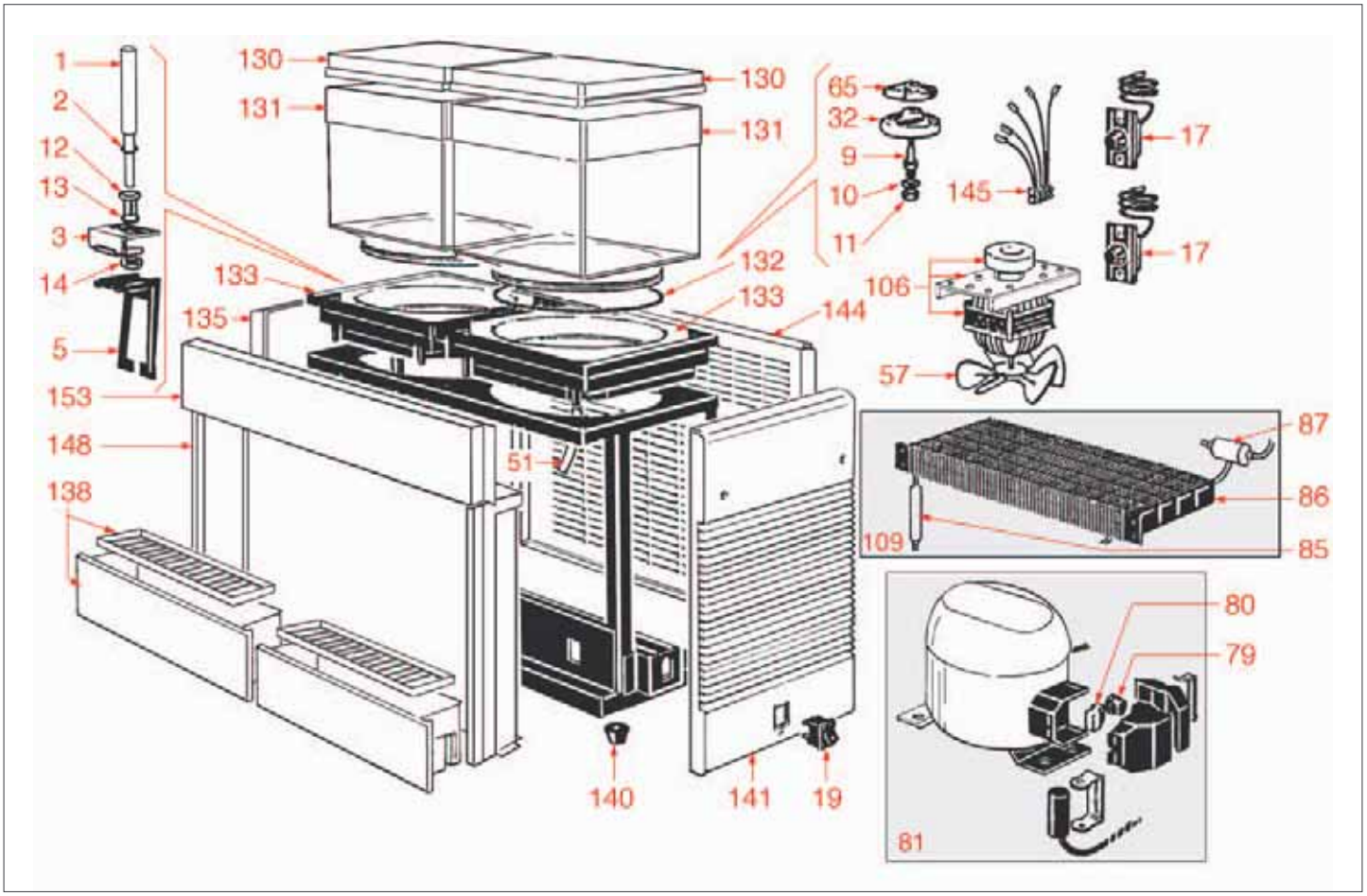

BIG MAGIC 2

BIG MAGIC 2 • BIG MAGIC 2 • GBG03

Pos.	Cod.	Descrizione	Description	Descripción	Pag.
1	1198200	PERNO RUBINETTO IN ACCIAIO	STAINLESS STEEL TAP SPINDLE	PERNO GRIFO EN ACERO	438
2	1186005	GUARNIZIONE OR 0115 SILICONE	O-RING 0115 SILICONE	JUNTA ARO "O" 0115 EN SILICONA	502
3	1198201	SOSTEGNO LEVA RUBINETTO	TAP LEVER SUPPORT	SOPORTE PALANCA GRIFO	438
5	1198202	MANIGLIA RUBINETTO	TAP HANDLE	MANILLA GRIFO	438
9	1198203	ALBERINO ESAGONALE	HEXAGONAL SPINDLE	VARILLA HEXAGONAL	438
10	1198204	RONDELLA IN FIBRA	FIBRE WASHER	ARANDELA DE FIBRA	438
11	1198205	DADO ESAGONALE FISSAGGIO ALBERINO	HEXAGONAL NUT FOR SPINDLE FIXING	TUERCA HEXAGONAL ANCLAJE EJE	439
12	1198206	BOCCOLA PER RUBINETTO	BUSHING FOR TAP	CASQUILLO PARA GRIFO	439
13	3243069	GUARNIZIONE OR 02068 EPDM	O-RING OR 02068 EPDM	JUNTA ARO "O" 02068 EPDM	498
14	1198207	DADO FISSAGGIO BOCCOLA RUBINETTO	FIXING NUT FOR TAP BUSHING	TUERCA ANCLAJE CASQUILLO GRIFO	439
17	1444107	TERMOSTATO K50 L3231/002	THERMOSTAT K50 L3231/002	TERMOSTATO K50 L3231/002	673
19	1319202	INTERRUTTORE BIPOLARE VERDE 16A 250V	GREEN BIPOLAR SWITCH 250V 16A	INTERRUPTOR BIPOLAR VERDE 250V 16A	510
32	1198208	GIRANTINO CALAMITATO 4 PALE	MAGNETIC IMPELLER 4 PADDLES	IMPULSOR IMANTADO 4 PALETAS	439
32	1198209	GIRANTINO CALAMITATO 8 PALE	MAGNETIC IMPELLER 8 PADDLES	IMPULSOR IMANTADO 8 PALETAS	439
65	1198045	COPERCHIO PICCOLO PER GIRANTE	SMALL COVER FOR IMPELLER	TAPA PEQUEÑO	437
130	1198210	COPERCHIO TRASPARENTE VASCA 12 Lt	TRANSPARENT LID FOR TANK 12 l	TAPA TRANSPARENTE CUBA 12 L	439
131	1198211	VASCA 12 Lt	TANK 12 l	CUBA 12 L	440
132	1186007	GUARNIZIONE VASCA 7/12 Lt	GASKET FOR 7/12 l TANK	JUNTA CUBA 7/12 L	502
140	1313304	PIEDINO IN GOMMA	RUBBER FOOT	PATA EN GOMA	583

BIG MAGIC 3

BIG MAGIC 3 • BIG MAGIC 3 • GBG04

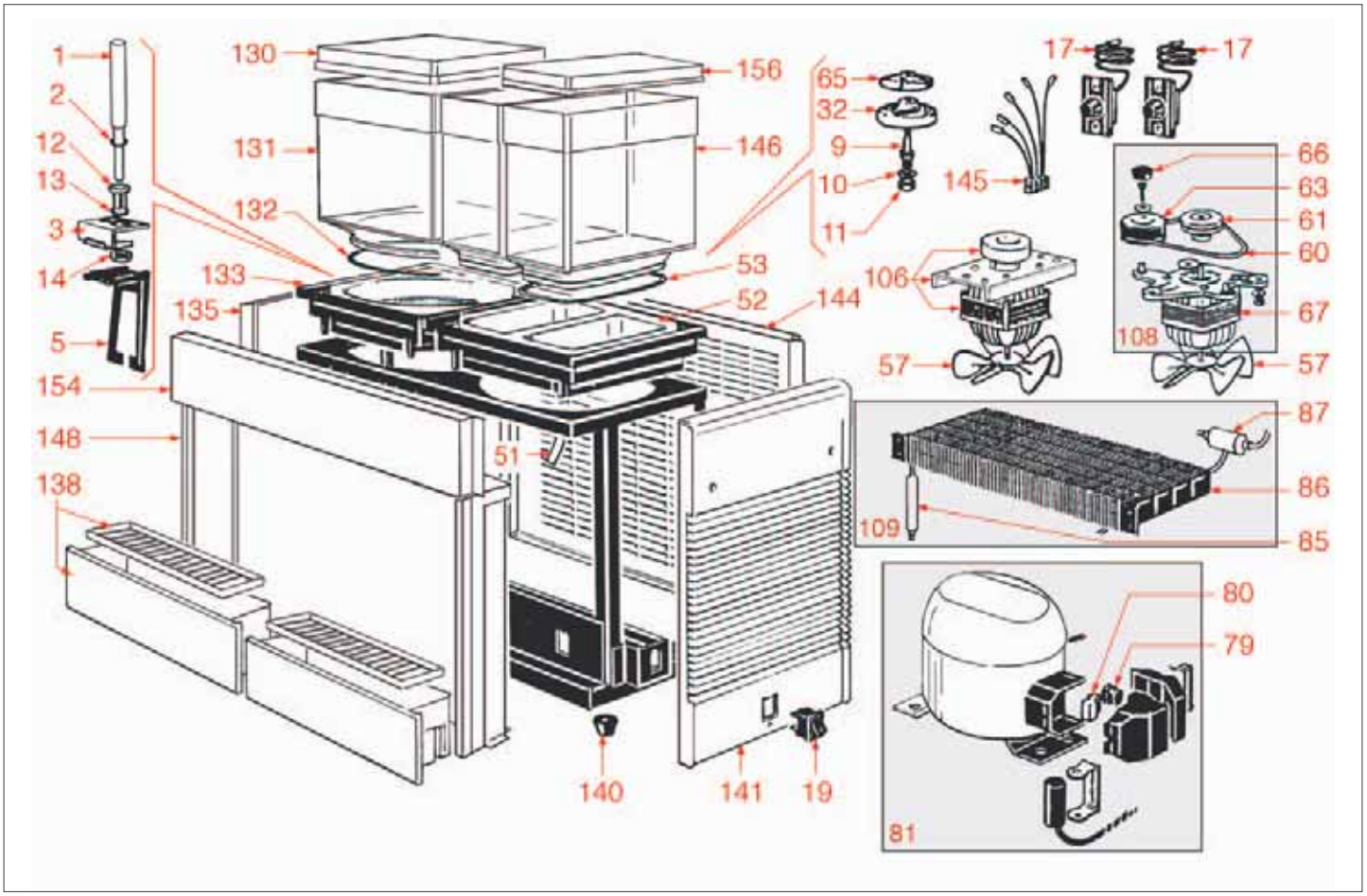

BIG MAGIC 3
BIG MAGIC 3 • BIG MAGIC 3 • GBG04

Pos.	Cod.	Descrizione	Description	Descripción	Pag.
1	1198200	PERNO RUBINETTO IN ACCIAIO	STAINLESS STEEL TAP SPINDLE	PERNO GRIFO EN ACERO	438
2	1186005	GUARNIZIONE OR 0115 SILICONE	O-RING 0115 SILICONE	JUNTA ARO "O" 0115 EN SILICONA	502
3	1198201	SOSTEGNO LEVA RUBINETTO	TAP LEVER SUPPORT	SOPORTE PALANCA GRIFO	438
5	1198202	MANIGLIA RUBINETTO	TAP HANDLE	MANILLA GRIFO	438
9	1198203	ALBERINO ESAGONALE	HEXAGONAL SPINDLE	VARILLA HEXAGONAL	438
10	1198204	RONDELLA IN FIBRA	FIBRE WASHER	ARANDELA DE FIBRA	438
11	1198205	DADO ESAGONALE FISSAGGIO ALBERINO	HEXAGONAL NUT FOR SPINDLE FIXING	TUERCA HEXAGONAL ANCLAJE EJE	439
12	1198206	BOCCOLA PER RUBINETTO	BUSHING FOR TAP	CASQUILLO PARA GRIFO	439
13	3243069	GUARNIZIONE OR 02068 EPDM	O-RING OR 02068 EPDM	JUNTA ARO "O" 02068 EPDM	498
14	1198207	DADO FISSAGGIO BOCCOLA RUBINETTO	FIXING NUT FOR TAP BUSHING	TUERCA ANCLAJE CASQUILLO GRIFO	439
17	1444107	TERMOSTATO K50 L3231/002	THERMOSTAT K50 L3231/002	TERMOSTATO K50 L3231/002	673
19	1319202	INTERRUTTORE BIPOLARE VERDE 16A 250V	GREEN BIPOLAR SWITCH 250V 16A	INTERRUPTOR BIPOLAR VERDE 250V 16A	510
32	1198208	GIRANTINO CALAMITATO 4 PALE	MAGNETIC IMPELLER 4 PADDLES	IMPULSOR IMANTADO 4 PALETAS	439
32	1198209	GIRANTINO CALAMITATO 8 PALE	MAGNETIC IMPELLER 8 PADDLES	IMPULSOR IMANTADO 8 PALETAS	439
53	1186530	GUARNIZIONE PER VASCA	TANK GASKET	JUNTA PARA CUBA	503
60	1198216	CINGHIA BIG MAGIC	BELT BIG MAGIC	CORREA BIG MAGIC	441
61	1198217	PULEGGIA MOTORE IN METALLO	METAL MOTOR PULLEY	POLEA MOTOR EN METAL	441
63	1198218	PULEGGIA CALAMITATA TRASCINAMENTO	MAGNETIC TRANSMISSION PULLEY	POLEA IMANTADA DE ARRASTRE	441
65	1198045	COPERCHIO PICCOLO PER GIRANTE	SMALL COVER FOR IMPELLER	TAPA PEQUEÑO	437
66	1198219	TAPPO PULEGGIA TRASCINAMENTO	CAP FOR TRANSMISSION PULLEY	TAPÓN POLEA ARRASTRE	441
130	1198210	COPERCHIO TRASPARENTE VASCA 12 Lt	TRANSPARENT LID FOR TANK 12 l	TAPA TRANSPARENTE CUBA 12 L	439
131	1198211	VASCA 12 Lt	TANK 12 l	CUBA 12 L	440
132	1186007	GUARNIZIONE VASCA 7/12 Lt	GASKET FOR 7/12 l TANK	JUNTA CUBA 7/12 L	502
140	1313304	PIEDINO IN GOMMA	RUBBER FOOT	PATA EN GOMA	583
146	1198046	VASCA RETTANGOLARE 6 Lt	RECTANGULAR TANK 6 L	CUBA RECTANGULAR 6 L	438

GRANITIME 1

GRANITIME 1 • GRANITIME 1 • GBG10

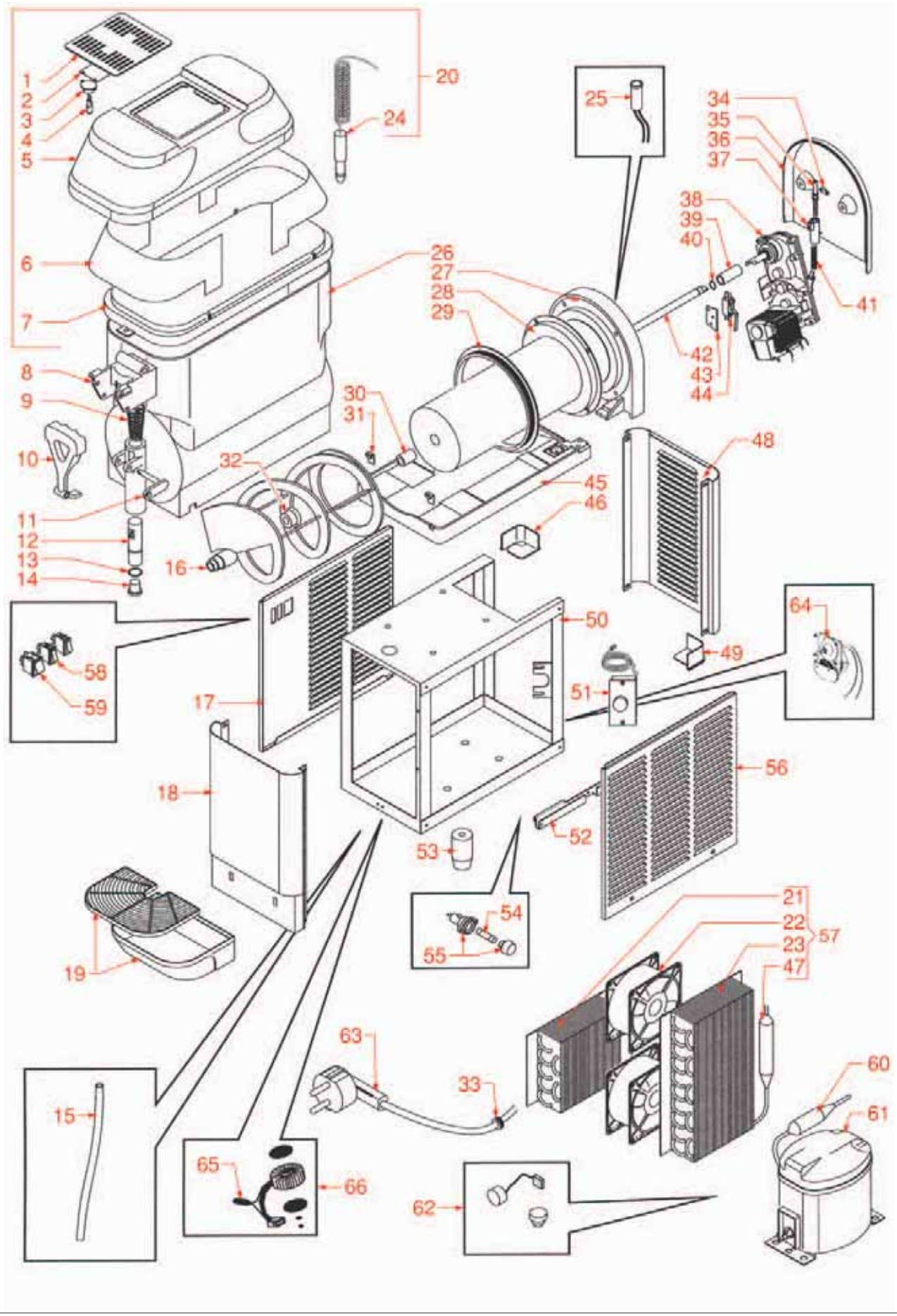

Posizioni senza cod. LF: a richiesta • Positions without LF Code No.: upon request • Posiciones sin cód. LF: previa petición

GRANITIME 1
GRANITIME 1 • GRANITIME 1 • GBG10

Pos.	Cod.	Descrizione	Description	Descripción	Pag.
4	3221250	LAMPADA 10W 12V	LAMP 10W 12V	BOMBILLA 10W 12V	534
6	1199500	DIAPOSITIVA PER GRANITORE GRANITIME	TRANSPARENT LABEL GRANITA MACH.GRANITIME	DIAPOSITIVA GRANIZADORA GRANITIME	459
7	1199501	SOTTOCOPERCHIO TRASPARENTE	TRANSPARENT UNDERLID	TAPA INFERIOR TRANSPARENTE	459
8	1199502	SUPPORTO RUBINETTO	TAP SUPPORT	SOPORTE GRIFO	459
9	1250700	MOLLA CONICA RUBINETTO	CONICAL SPRING FOR TAP	MUELLE CÓNICA GRIFO	553
10	1199503	LEVA RUBINETTO BLU SCURO	DARK BLUE LEVER TAP	PALANCA GRIFO AZUL OSCURO	459
11	1199504	PERNO RUBINETTO	TAP SPINDLE	PERNO GRIFO	459
12	1199505	CORPO RUBINETTO	TAP BODY	CUERPO GRIFO	459
13	1186000	GUARNIZIONE OR 0123 SILICONE ROSSO	O-RING 0123 RED SILICONE	JUNTA ARO "O" 0123 SILICONA ROJA	502
14	1199342	TAPPO RUBINETTO	TAP CAP	TAPÓN GRIFO	457
15	1199507	TUBO SCARICO CONDENSA	PIPE FOR CONDENSATE OUTLET	TUBO DESAGÜE CONDENSA	460
16	1199508	COCLEA GRANITORE	SCROLL GRANITA MACHINE	AGITADOR HELICOIDAL GRANIZADORA	460
19	1199509	VASCHETTA SGOCCIOLIO COMPLETA BLU SCURO	COMPLETE DRIP TRAY - DARK BLUE	CUBETA GOTAS COMPLETA AZUL OSCURO	460
20	1199510	COPERCHIO CORONA COMPLETO BLU SCURO	COMPLETE LID - DARK BLUE	TAPA CORONA COMPLETA AZUL OBSCURO	460
22	1240101	MOTOVENTILATORE 115V 50/60Hz UL	MOTORVENTILATOR 115V 50/60Hz UL	MOTOVENTILADOR 115V 50/60Hz UL	579
22	3240501	VENTILATORE ASSIALE 119x119x38 mm	AXIAL FAN 119x119x38 mm	VENTILADOR AXIAL 119x119x38 mm	579
26	1199512	VASCA CON SISTEMA DI CHIUSURA UL 12 Lt	TANK WITH UL LOCKING SYSTEM 12 l	CUBA CON SISTEMA DE CIERRE UL 12 L	461
29	1199322	GUARNIZIONE EVAPORATORE	EVAPORATOR GASKET	JUNTA EVAPORADOR	455
30	1199335	TAPPO EVAPORATORE	EVAPORATOR CAP	TAPÓN EVAPORADOR	456
31	1199514	CLIP AGGANCIO VASCA	CLIP FOR TANK HOOKING	CLIP ENGANCHE CUBA	461
32	1186002	GUARNIZIONE VENTOSA AGGANCIO RASCHIATORE	SUCTION GASKET FOR SCRAPER HOOKING	JUNTA VENTOSA ENGANCHE RASQUETA	502
34	1199515	FERMO REGOLAZIONE DUREZZA	RETAINER FOR DENSITY ADJUSTMENT	BLOQUEADOR REGULACIÓN DUREZA	461
35	1199516	PERNO REGOLAZIONE DUREZZA	PIN FOR DENSITY ADJUSTMENT	PERNO REGULACIÓN DUREZA	461
37	1199311	GUIDA MOLLA SISTEMA DI REGOLAZIONE	SPRING GUIDE FOR ADJUSTMENT SYSTEM	GUÍA RESORTE SISTEMA DE REGULACIÓN	454
38	1240301	MOTORIDUTTORE 230/240/115V 50/60Hz	GEAR MOTOR 230/240/115V 50/60Hz	MOTOREDUCTOR 230/240/115V 50/60Hz	565
39	1199518	BOCCOLA CONNESSIONE ALBERO	BUSHING FOR SHAFT CONNECTION	CASQUILLO CONEXIÓN EJE	461
41	1250701	MOLLA REGOLAZIONE DUREZZA	SPRING FOR DENSITY ADJUSTMENT	MUELLE REGULACIÓN DUREZA	553
42	1199519	ALBERO TRASCINAMENTO COCLEA 12x318 mm	SCROLL TRANSMISSION SHAFT 12x318 mm	EJE ARRASTRE AGIT. HELICOIDAL 12x318 mm	461
43	1199520	SUPPORTO MOTORIDUTTORE	RETAINER FOR GEAR MOTOR	SOPORTE MOTOREDUCTOR	461
44	1240103	MICROINTERRUTTORE GRANITORE GBG	MICROSWITCH GRANITA MACHINE GBG	MICROINTERRUPTOR GRANIZADORA GBG	547
51	1444107	TERMOSTATO K50 L3231/002	THERMOSTAT K50 L3231/002	TERMOSTATO K50 L3231/002	673
53	1313300	PIEDINO DI SOSTEGNO H=40 mm	SUPPORTING FOOT H=40 mm	PATA DE SOPORTE H=40 mm	582
53	1313301	PIEDINO DI SOSTEGNO H=100 mm UL	SUPPORTING FOOT H=100 mm UL	PATA DE SOPORTE H=100 mm UL	583
58	1319201	INTERRUTTORE UNIPOLARE NERO 16A 250V	BLACK SINGLE-POLE SWITCH 16A 250V	INTERRUPTOR UNIPOLAR NEGRO 16A 250V	516
59	1319202	INTERRUTTORE BIPOLARE VERDE 16A 250V	GREEN BIPOLAR SWITCH 250V 16A	INTERRUPTOR BIPOLAR VERDE 250V 16A	510
64	1446500	TEMPORIZZATORE D94 230V 50/60Hz	TIMER D94 230V 50/60Hz	TEMPORIZADOR D94 230V 50/60Hz	664

GRANITIME 2/3/2-3F

GRANITIME 2/3/2-3F • GRANITIME 2/3/2-3F • GBG11

Posizioni senza cod. LF: a richiesta • Positions without LF Code No.: upon request • Posiciones sin cód. LF: previa petición

GRANITIME 2/3/2-3F

GRANITIME 2/3/2-3F • GRANITIME 2/3/2-3F • GBG11

Pos.	Cod.	Descrizione	Description	Descripción	Pag.
4	3221250	LAMPADA 10W 12V	LAMP 10W 12V	BOMBILLA 10W 12V	534
6	1199500	DIAPOSITIVA PER GRANITORE GRANITIME	TRANSPARENT LABEL GRANITA MACH.GRANITIME	DIAPOSITIVA GRANIZADORA GRANITIME	459
7	1199501	SOTTOCOPERCHIO TRASPARENTE	TRANSPARENT UNDERLID	TAPA INFERIOR TRANSPARENTE	459
8	1199502	SUPPORTO RUBINETTO	TAP SUPPORT	SOPORTE GRIFO	459
9	1250700	MOLLA CONICA RUBINETTO	CONICAL SPRING FOR TAP	MUELLE CÓNICA GRIFO	553
10	1199503	LEVA RUBINETTO BLU SCURO	DARK BLUE LEVER TAP	PALANCA GRIFO AZUL OSCURO	459
11	1199504	PERNO RUBINETTO	TAP SPINDLE	PERNO GRIFO	459
12	1199505	CORPO RUBINETTO	TAP BODY	CUERPO GRIFO	459
13	1186000	GUARNIZIONE OR 0123 SILICONE ROSSO	O-RING 0123 RED SILICONE	JUNTA ARO "O" 0123 SILICONA ROJA	502
14	1199342	TAPPO RUBINETTO	TAP CAP	TAPÓN GRIFO	457
15	1199507	TUBO SCARICO CONDENSA	PIPE FOR CONDENSATE OUTLET	TUBO DESAGÜE CONDENSA	460
16	1199508	COCLEA GRANITORE	SCROLL GRANITA MACHINE	AGITADOR HELICOIDAL GRANIZADORA	460
18	1199509	VASCHETTA SGOCCIOLIO COMPLETA BLU SCURO	COMPLETE DRIP TRAY - DARK BLUE	CUBETA GOTAS COMPLETA AZUL OSCURO	460
20	1199510	COPERCHIO CORONA COMPLETO BLU SCURO	COMPLETE LID - DARK BLUE	TAPA CORONA COMPLETA AZUL OBSCURO	460
26	1199512	VASCA CON SISTEMA DI CHIUSURA UL 12 Lt	TANK WITH UL LOCKING SYSTEM 12 l	CUBA CON SISTEMA DE CIERRE UL 12 L	461
29	1199322	GUARNIZIONE EVAPORATORE	EVAPORATOR GASKET	JUNTA EVAPORADOR	455
30	1199335	TAPPO EVAPORATORE	EVAPORATOR CAP	TAPÓN EVAPORADOR	456
31	1199514	CLIP AGGANCIO VASCA	CLIP FOR TANK HOOKING	CLIP ENGANCHE CUBA	461
32	1186002	GUARNIZIONE VENTOSA AGGANCIO RASCHIATORE	SUCTION GASKET FOR SCRAPER HOOKING	JUNTA VENTOSA ENGANCHE RASQUETA	502
34	1199515	FERMO REGOLAZIONE DUREZZA	RETAINER FOR DENSITY ADJUSTMENT	BLOQUEADOR REGULACIÓN DUREZA	461
35	1199516	PERNO REGOLAZIONE DUREZZA	PIN FOR DENSITY ADJUSTMENT	PERNO REGULACIÓN DUREZA	461
37	1199311	GUIDA MOLLA SISTEMA DI REGOLAZIONE	SPRING GUIDE FOR ADJUSTMENT SYSTEM	GUÍA RESORTE SISTEMA DE REGULACIÓN	454
38	1240301	MOTORIDUTTORE 230/240/115V 50/60Hz	GEAR MOTOR 230/240/115V 50/60Hz	MOTOREDUCTOR 230/240/115V 50/60Hz	565
39	1199518	BOCCOLA CONNESSIONE ALBERO	BUSHING FOR SHAFT CONNECTION	CASQUILLO CONEXIÓN EJE	461
41	1250701	MOLLA REGOLAZIONE DUREZZA	SPRING FOR DENSITY ADJUSTMENT	MUELLE REGULACIÓN DUREZA	553
42	1199519	ALBERO TRASCINAMENTO COCLEA 12x318 mm	SCROLL TRANSMISSION SHAFT 12x318 mm	EJE ARRASTRE AGIT. HELICOIDAL 12x318 mm	461
43	1199520	SUPPORTO MOTORIDUTTORE	RETAINER FOR GEAR MOTOR	SOPORTE MOTOREDUCTOR	461
44	1240103	MICROINTERRUTTORE GRANITORE GBG	MICROSWITCH GRANITA MACHINE GBG	MICROINTERRUPTOR GRANIZADORA GBG	547
51	1444107	TERMOSTATO K50 L3231/002	THERMOSTAT K50 L3231/002	TERMOSTATO K50 L3231/002	673
53	1313300	PIEDINO DI SOSTEGNO H=40 mm	SUPPORTING FOOT H=40 mm	PATA DE SOPORTE H=40 mm	582
53	1313301	PIEDINO DI SOSTEGNO H=100 mm UL	SUPPORTING FOOT H=100 mm UL	PATA DE SOPORTE H=100 mm UL	583
58	1319201	INTERRUTTORE UNIPOLARE NERO 16A 250V	BLACK SINGLE-POLE SWITCH 16A 250V	INTERRUPTOR UNIPOLAR NEGRO 16A 250V	516
59	1319202	INTERRUTTORE BIPOLARE VERDE 16A 250V	GREEN BIPOLAR SWITCH 250V 16A	INTERRUPTOR BIPOLAR VERDE 250V 16A	510
62	1120601	ELTTROVALVOLA GAS DOPPIA COMPLETA	COMPLETE DOUBLE GAS SOLENOID VALVE	ELECTROVÁLVULA GAS DOBLE COMPLETA	425
62	1120602	ELETTROVALVOLA GAS TRIPLA COMPLETA	COMPLETE TRIPLE GAS SOLENOID VALVE	ELECTROVÁLVULA GAS TRIPLA COMPLETA	425
68	3240964	VENTOLA ASPIRANTE ø 250 mm 28°	SUCTION BLADE ø 250 mm 28°	VENTILADOR ASPIRANTE ø 250 mm 28°	572
70	1240104	MOTOVENTILATORE 16W 230V 50/60Hz	MOTOR FAN 16W 230V 50/60Hz	MOTOVENTILADOR 16W 230V 50/60Hz	575
70	1240105	MOTOVENTILATORE 9W 115V 60Hz UL	MOTOR FAN 9W 115V 60Hz UL	MOTOVENTILADOR 9W 115V 60Hz UL	573
70	1240106	MOTOVENTILATORE 25W 230V 50/60Hz	MOTOR FAN 25W 230V 50/60Hz	MOTOVENTILADOR 25W 230V 50/60Hz	576
70	1240107	MOTOVENTILATORE 16W 115V 60Hz UL	MOTOR FAN 16W 115V 60Hz UL	MOTOVENTILADOR 16W 115V 60Hz UL	575
100	1180000	TUBO DI VASELINA 30 g	VASELINE TUBE 30 g	TUBO DE VASELINA 30 g	465

GRANIMIX GM8

GRANIMIX GM8 • GRANIMIX GM8 • GBG15

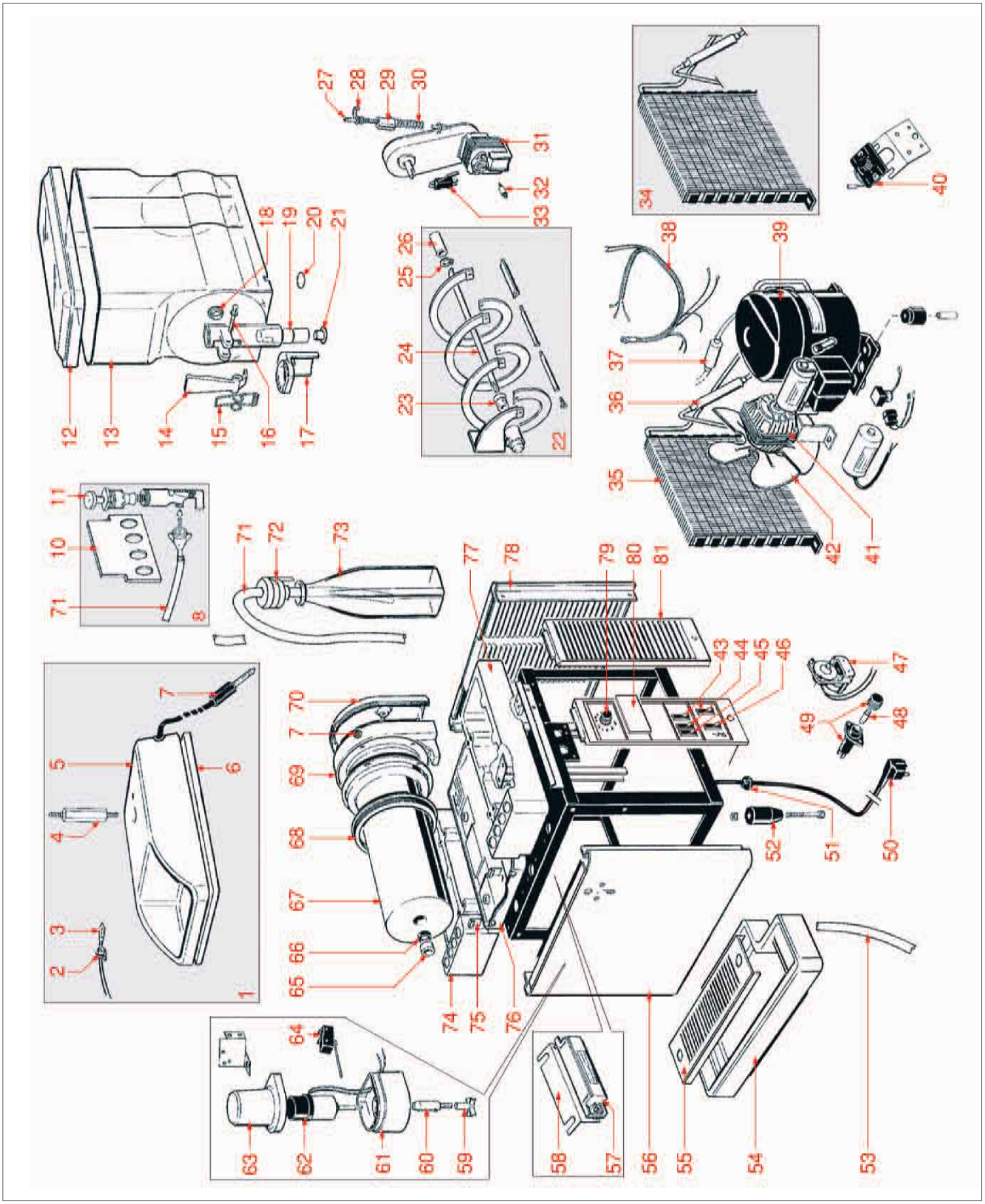

Posizioni senza cod. LF: a richiesta • Positions without LF Code No.: upon request • Posiciones sin cód. LF: previa petición

GRANIMIX GM8

GRANIMIX GM8 • GRANIMIX GM8 • GBG15

Pos.	Cod.	Descrizione	Description	Descripción	Pag.
3	3221250	LAMPADA 10W 12V	LAMP 10W 12V	BOMBILLA 10W 12V	534
6	1199545	COPERCHIO UL TRASPARENTE	TRANSPARENT LID UL	TAPA UL TRANSPARENTE	464
8	1199541	POMPETTA COMPLETA	COMPLETE PUMP	BOMBA COMPLETA	464
12	1199501	SOTTOCOPERCHIO TRASPARENTE	TRANSPARENT UNDERLID	TAPA INFERIOR TRANSPARENTE	459
13	1199512	VASCA CON SISTEMA DI CHIUSURA UL 12 Lt	TANK WITH UL LOCKING SYSTEM 12 l	CUBA CON SISTEMA DE CIERRE UL 12 L	461
14	1199534	MANIGLIA RUBINETTO	TAP HANDLE	MANILLA GRIFO	463
15	1199339	MOLLA RUBINETTO	TAP SPRING	MUELLE GRIFO	457
16	1199350	PERNO LEVA RUBINETTO	SPINDLE FOR TAP LEVER	PERNO PALANCA GRIFO	458
18	1199123	BOCCOLA ACCIAIO	STEEL BUSHING	CASQUILLO ACERO	453
19	1199505	CORPO RUBINETTO	TAP BODY	CUERPO GRIFO	459
20	1186000	GUARNIZIONE OR 0123 SILICONE ROSSO	O-RING 0123 RED SILICONE	JUNTA ARO "O" 0123 SILICONA ROJA	502
21	1199342	TAPPO RUBINETTO	TAP CAP	TAPÓN GRIFO	457
22	1199508	COCLEA GRANITORE	SCROLL GRANITA MACHINE	AGITADOR HELICOIDAL GRANIZADORA	460
24	1199519	ALBERO TRASCINAMENTO COCLEA 12x318 mm	SCROLL TRANSMISSION SHAFT 12x318 mm	EJE ARRASTRE AGIT. HELICOIDAL 12x318 mm	461
26	1199518	BOCCOLA CONNESSIONE ALBERO	BUSHING FOR SHAFT CONNECTION	CASQUILLO CONEXIÓN EJE	461
27	1199516	PERNO REGOLAZIONE DUREZZA	PIN FOR DENSITY ADJUSTMENT	PERNO REGULACIÓN DUREZA	461
28	1199515	FERMO REGOLAZIONE DUREZZA	RETAINER FOR DENSITY ADJUSTMENT	BLOQUEADOR REGULACIÓN DUREZA	461
29	1199311	GUIDA MOLLA SISTEMA DI REGOLAZIONE	SPRING GUIDE FOR ADJUSTMENT SYSTEM	GUÍA RESORTE SISTEMA DE REGULACIÓN	454
30	1250701	MOLLA REGOLAZIONE DUREZZA	SPRING FOR DENSITY ADJUSTMENT	MUELLE REGULACIÓN DUREZA	553
31	1240301	MOTORIDUTTORE 230/240/115V 50/60Hz	GEAR MOTOR 230/240/115V 50/60Hz	MOTOREDUCTOR 230/240/115V 50/60Hz	565
33	1240103	MICROINTERRUTTORE GRANITORE GBG	MICROSWITCH GRANITA MACHINE GBG	MICROINTERRUPTOR GRANIZADORA GBG	547
40	1444107	TERMOSTATO K50 L3231/002	THERMOSTAT K50 L3231/002	TERMOSTATO K50 L3231/002	673
41	1240104	MOTOVENTILATORE 16W 230V 50/60Hz	MOTOR FAN 16W 230V 50/60Hz	MOTOVENTILADOR 16W 230V 50/60Hz	575
41	1240105	MOTOVENTILATORE 9W 115V 60Hz UL	MOTOR FAN 9W 115V 60Hz UL	MOTOVENTILADOR 9W 115V 60Hz UL	573
43	1319204	INTERRUTTORE TRIPOLARE ARANCIO 16A 250V	ORANGE THREE-POLE SWITCH 16A 250V	INTERRUPTOR TRIPOLAR NARANJA 16A 250V	516
43	1319207	INTERRUTTORE BIPOLARE NERO 16A 250V	BLACK BIPOLAR SWITCH 16A 250V	INTERRUPTOR BIPOLAR NEGRO 16A 250V	517
44	1319205	INTERRUTTORE TRIPOLARE BLU 16A 250V	BLUE THREE-POLE SWITCH 16A 250V	INTERRUPTOR TRIPOLAR AZUL 16A 250V	517
44	1319208	INTERRUTTORE BIPOLARE NERO 16A 250V	BLACK BIPOLAR SWITCH 16A 250V	INTERRUPTOR BIPOLAR NEGRO 16A 250V	517
46	1319202	INTERRUTTORE BIPOLARE VERDE 16A 250V	GREEN BIPOLAR SWITCH 250V 16A	INTERRUPTOR BIPOLAR VERDE 250V 16A	510
46	1319206	INTERRUTTORE BIPOLARE NERO 16A 250V	BLACK BIPOLAR SWITCH 16A 250V	INTERRUPTOR BIPOLAR NEGRO 16A 250V	517
47	1446500	TEMPORIZZATORE D94 230V 50/60Hz	TIMER D94 230V 50/60Hz	TEMPORIZADOR D94 230V 50/60Hz	664
52	1313301	PIEDINO DI SOSTEGNO H=100 mm UL	SUPPORTING FOOT H=100 mm UL	PATA DE SOPORTE H=100 mm UL	583
54	1199528	VASCHETTA RACCOGLIGOCCE MS/4-GM/4	DRIP TRAY MS/4-GM/4	CUBETA RECOGE GOTAS MS/4-GM/4	463
54	1199529	VASCHETTA RACCOGLIGOCCE MS/8-GM/8	DRIP TRAY MS/8-GM/8	CUBETA RECOGE GOTAS MS/8-GM/8	463
54	1199530	VASCHETTA RACCOGLIGOCCE GM8/2V	DRIP TRAY GM8/2V	CUBETA RECOGE GOTAS GM8/2V	463
55	1199531	GRIGLIA PER VASCHETTA MS/4-GM/4	DRIP TRAY GRID MS/4-GM/4	REJILLA PARA CONTENEDOR MS/4-GM/4	463
55	1199532	GRIGLIA PER VASCHETTA MS/8-GM/8	DRIP TRAY GRID MS/8-GM/8	REJILLA PARA CONTENEDOR MS/8-GM/8	463
55	1199533	GRIGLIA PER VASCHETTA GM8/2V	DRIP TRAY GRID GM8/2V	REJILLA PARA CONTENEDOR GM8/2V	463
59	1199521	VENTOLINA MISCELAZIONE PRODOTTO	STIRRING WHEEL	VENTILADOR MEZCLADO PRODUCTO	462
60	1199522	ALBERO GIUNZIONE	CONNECTING SHAFT	EJE DE UNIÓN	462
62	1240109	MOTORE FRULLATORE K50305 230V 50HZ	BLENDER MOTOR K50305 230V 50Hz	MOTOR BATIDOR K50305 230V 50HZ	569
64	1240108	MICROINTERRUTTORE 15A 250V	MICROSWITCH 15A 250V	MICROINTERRUPTOR 15A 250V	547
65	1199124	BOCCOLA ø 19x12x10 mm	BUSHING ø 19x12x10 mm	CASQUILLO ø 19x12x10 mm	453
66	1186539	GUARNIZIONE PARAOLIO IN SILICONE	SILICONE OIL SEAL UNIT	JUNTA ANTI-ACEITE EN SILICONA	503
68	1199322	GUARNIZIONE EVAPORATORE	EVAPORATOR GASKET	JUNTA EVAPORADOR	455
71	3090734	TUBO GOMMA ø 9x5 mm - 10 mt	RUBBER HOSE ø 9x5 mm - 10 m	TUBO GOMA ø 9x5 mm - 10 m	466
73	1199543	BOTTIGLIA IN VETRO PER GRANIMIX	GLASS BOTTLE FOR GRANIMIX	BOTELLA EN CRISTAL PARA GRANIMIX	464
75	1199514	CLIP AGGANCIO VASCA	CLIP FOR TANK HOOKING	CLIP ENGANCHE CUBA	461
79	1526501	REGOLATORE DI VELOCITÀ 50÷300W 230V	SPEED REGULATOR 50÷300W 230V	REGULADOR DE VELOCIDAD 50÷300W 230V	465
81	1199119	FIANCATA GRANITORE	SIDE GRANITA MACHINE	PARTE LATERAL GRANIZADORA	453

GRANISHERBET 1

GRANISHERBET 1 • GRANISHERBET 1 • GBG20

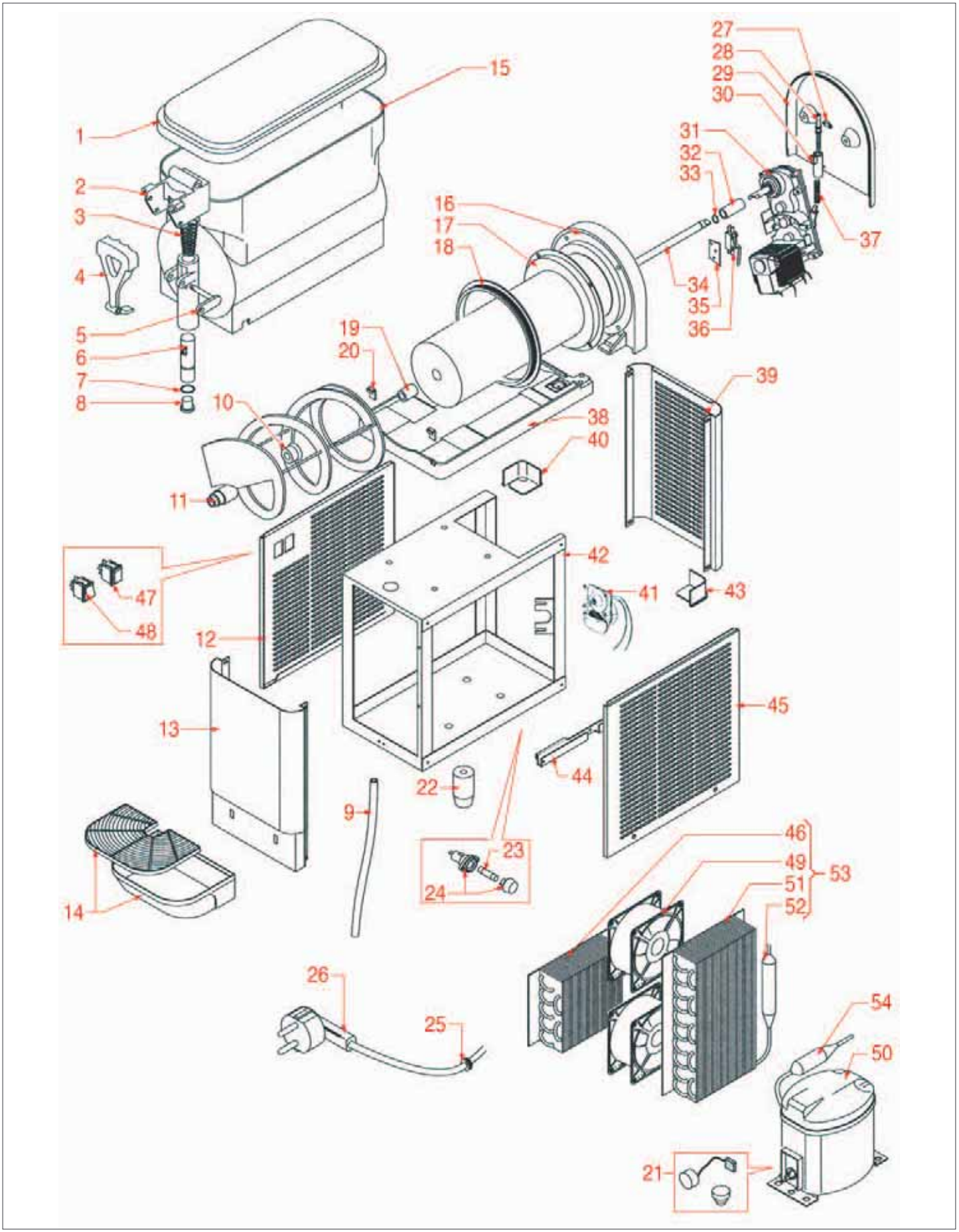

GRANISHERBET 1

GRANISHERBET 1 • GRANISHERBET 1 • GBG20

Pos.	Cod.	Descrizione	Description	Descripción	Pag.
1	1199544	COPERCHIO BLU	BLUE LID	TAPA AZUL	464
2	1199502	SUPPORTO RUBINETTO	TAP SUPPORT	SOPORTE GRIFO	459
3	1250700	MOLLA CONICA RUBINETTO	CONICAL SPRING FOR TAP	MUELLE CÓNICA GRIFO	553
5	1199504	PERNO RUBINETTO	TAP SPINDLE	PERNO GRIFO	459
6	1199505	CORPO RUBINETTO	TAP BODY	CUERPO GRIFO	459
7	1186000	GUARNIZIONE OR 0123 SILICONE ROSSO	O-RING 0123 RED SILICONE	JUNTA ARO "O" 0123 SILICONA ROJA	502
8	1199342	TAPPO RUBINETTO	TAP CAP	TAPÓN GRIFO	457
9	1199507	TUBO SCARICO CONDENSA	PIPE FOR CONDENSATE OUTLET	TUBO DESAGÜE CONDENSA	460
11	1199508	COCLEA GRANITORE	SCROLL GRANITA MACHINE	AGITADOR HELICOIDAL GRANIZADORA	460
14	1199546	VASCHETTA SGOCCIOLIO COMPLETA BLU	COMPLETE DRIP TRAY BLUE	CUBETA GOTAS COMPLETA AZUL	465
15	1199547	VASCA 8 lt.	TANK 8 l	CUBA 8 L	465
18	1199322	GUARNIZIONE EVAPORATORE	EVAPORATOR GASKET	JUNTA EVAPORADOR	455
19	1199335	TAPPO EVAPORATORE	EVAPORATOR CAP	TAPÓN EVAPORADOR	456
20	1199514	CLIP AGGANCIO VASCA	CLIP FOR TANK HOOKING	CLIP ENGANCHE CUBA	461
22	1313300	PIEDINO DI SOSTEGNO H=40 mm	SUPPORTING FOOT H=40 mm	PATA DE SOPORTE H=40 mm	582
22	1313301	PIEDINO DI SOSTEGNO H=100 mm UL	SUPPORTING FOOT H=100 mm UL	PATA DE SOPORTE H=100 mm UL	583
27	1199515	FERMO REGOLAZIONE DUREZZA	RETAINER FOR DENSITY ADJUSTMENT	BLOQUEADOR REGULACIÓN DUREZA	461
28	1199516	PERNO REGOLAZIONE DUREZZA	PIN FOR DENSITY ADJUSTMENT	PERNO REGULACIÓN DUREZA	461
30	1199311	GUIDA MOLLA SISTEMA DI REGOLAZIONE	SPRING GUIDE FOR ADJUSTMENT SYSTEM	GUÍA RESORTE SISTEMA DE REGULACIÓN	454
31	1240301	MOTORIDUTTORE 230/240/115V 50/60Hz	GEAR MOTOR 230/240/115V 50/60Hz	MOTOREDUCTOR 230/240/115V 50/60Hz	565
32	1199518	BOCCOLA CONNESSIONE ALBERO	BUSHING FOR SHAFT CONNECTION	CASQUILLO CONEXIÓN EJE	461
34	1199519	ALBERO TRASCINAMENTO COCLEA 12x318 mm	SCROLL TRANSMISSION SHAFT 12x318 mm	EJE ARRASTRE AGIT. HELICOIDAL 12x318 mm	461
35	1199520	SUPPORTO MOTORIDUTTORE	RETAINER FOR GEAR MOTOR	SOPORTE MOTOREDUCTOR	461
36	1240103	MICROINTERRUTTORE GRANITORE GBG	MICROSWITCH GRANITA MACHINE GBG	MICROINTERRUPTOR GRANIZADORA GBG	547
37	1250701	MOLLA REGOLAZIONE DUREZZA	SPRING FOR DENSITY ADJUSTMENT	MUELLE REGULACIÓN DUREZA	553
41	1446500	TEMPORIZZATORE D94 230V 50/60Hz	TIMER D94 230V 50/60Hz	TEMPORIZADOR D94 230V 50/60Hz	664
47	1319209	INTERR.TRIPOLARE NERO 16A 250V*V.1319702	BLACK THREE-POLE SWITCH 16A 250V	INTERRUPTOR TRIPOLAR NEGRO 16A 250V	513
48	1319202	INTERRUTTORE BIPOLARE VERDE 16A 250V	GREEN BIPOLAR SWITCH 250V 16A	INTERRUPTOR BIPOLAR VERDE 250V 16A	510
49	1240101	MOTOVENTILATORE 115V 50/60Hz UL	MOTORVENTILATOR 115V 50/60Hz UL	MOTOVENTILADOR 115V 50/60Hz UL	579
49	3240501	VENTILATORE ASSIALE 119x119x38 mm	AXIAL FAN 119x119x38 mm	VENTILADOR AXIAL 119x119x38 mm	579

GRANISHERBET 2

GRANISHERBET 2 • GRANISHERBET 2 • GBG21

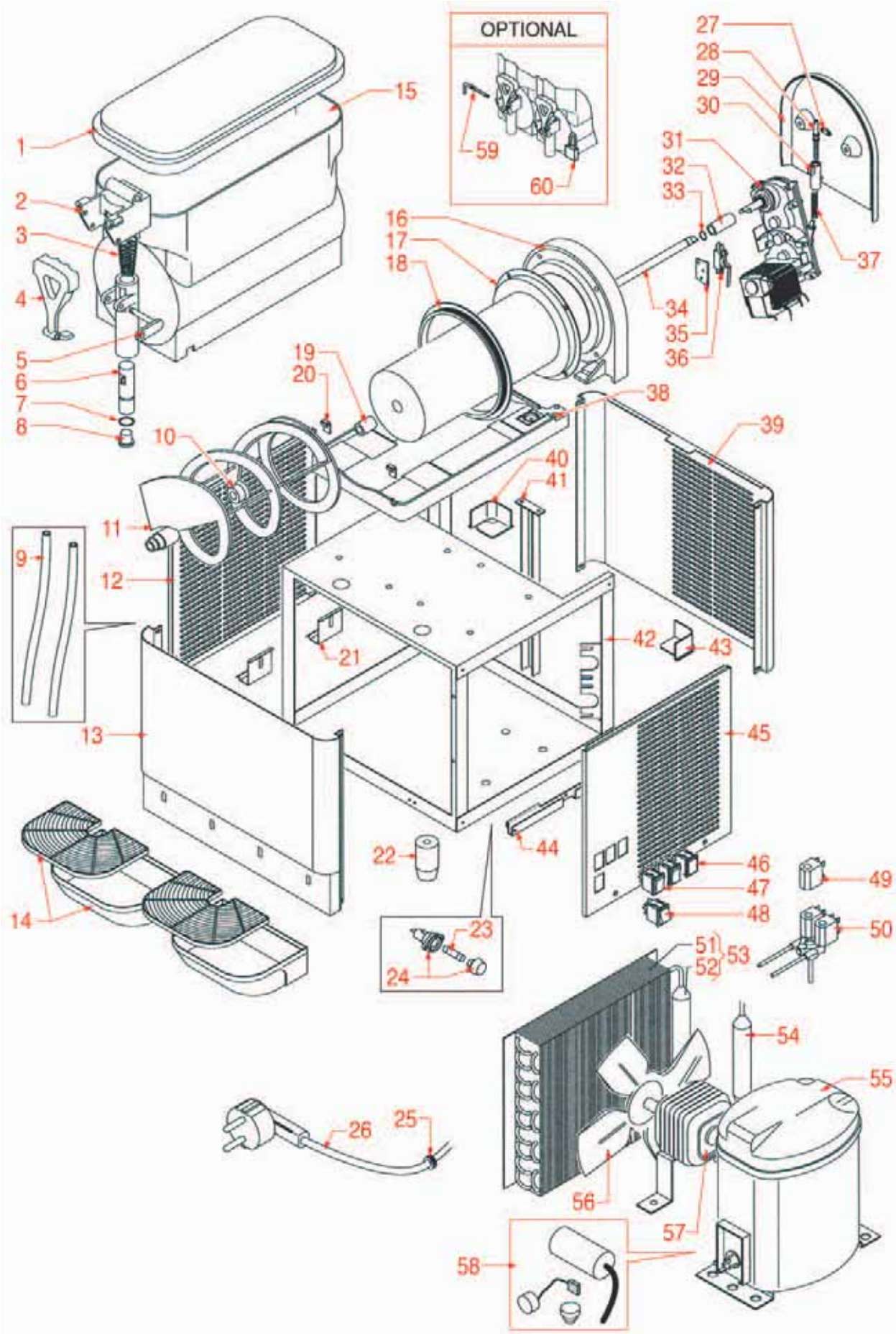

Posizioni senza cod. LF: a richiesta • Positions without LF Code No.: upon request • Posiciones sin cód. LF: previa petición

GRANISHERBET 2

GRANISHERBET 2 • GRANISHERBET 2 • GBG21

Pos.	Cod.	Descrizione	Description	Descripción	Pag.
1	1199544	COPERCHIO BLU	BLUE LID	TAPA AZUL	464
2	1199502	SUPPORTO RUBINETTO	TAP SUPPORT	SOPORTE GRIFO	459
3	1250700	MOLLA CONICA RUBINETTO	CONICAL SPRING FOR TAP	MUELLE CÓNICA GRIFO	553
5	1199504	PERNO RUBINETTO	TAP SPINDLE	PERNO GRIFO	459
6	1199505	CORPO RUBINETTO	TAP BODY	CUERPO GRIFO	459
7	1186000	GUARNIZIONE OR 0123 SILICONE ROSSO	O-RING 0123 RED SILICONE	JUNTA ARO "O" 0123 SILICONA ROJA	502
8	1199342	TAPPO RUBINETTO	TAP CAP	TAPÓN GRIFO	457
9	1199507	TUBO SCARICO CONDENSA	PIPE FOR CONDENSATE OUTLET	TUBO DESAGÜE CONDENSA	460
11	1199508	COCLEA GRANITORE	SCROLL GRANITA MACHINE	AGITADOR HELICOIDAL GRANIZADORA	460
14	1199546	VASCHETTA SGOCCIOLIO COMPLETA BLU	COMPLETE DRIP TRAY BLUE	CUBETA GOTAS COMPLETA AZUL	465
15	1199547	VASCA 8 lt.	TANK 8 l	CUBA 8 L	465
18	1199322	GUARNIZIONE EVAPORATORE	EVAPORATOR GASKET	JUNTA EVAPORADOR	455
19	1199335	TAPPO EVAPORATORE	EVAPORATOR CAP	TAPÓN EVAPORADOR	456
20	1199514	CLIP AGGANCIO VASCA	CLIP FOR TANK HOOKING	CLIP ENGANCHE CUBA	461
22	1313300	PIEDINO DI SOSTEGNO H=40 mm	SUPPORTING FOOT H=40 mm	PATA DE SOPORTE H=40 mm	582
22	1313301	PIEDINO DI SOSTEGNO H=100 mm UL	SUPPORTING FOOT H=100 mm UL	PATA DE SOPORTE H=100 mm UL	583
27	1199515	FERMO REGOLAZIONE DUREZZA	RETAINER FOR DENSITY ADJUSTMENT	BLOQUEADOR REGULACIÓN DUREZA	461
28	1199516	PERNO REGOLAZIONE DUREZZA	PIN FOR DENSITY ADJUSTMENT	PERNO REGULACIÓN DUREZA	461
30	1199311	GUIDA MOLLA SISTEMA DI REGOLAZIONE	SPRING GUIDE FOR ADJUSTMENT SYSTEM	GUÍA RESORTE SISTEMA DE REGULACIÓN	454
31	1240301	MOTORIDUTTORE 230/240/115V 50/60Hz	GEAR MOTOR 230/240/115V 50/60Hz	MOTOREDUCTOR 230/240/115V 50/60Hz	565
32	1199518	BOCCOLA CONNESSIONE ALBERO	BUSHING FOR SHAFT CONNECTION	CASQUILLO CONEXIÓN EJE	461
34	1199519	ALBERO TRASCINAMENTO COCLEA 12x318 mm	SCROLL TRANSMISSION SHAFT 12x318 mm	EJE ARRASTRE AGIT. HELICOIDAL 12x318 mm	461
35	1199520	SUPPORTO MOTORIDUTTORE	RETAINER FOR GEAR MOTOR	SOPORTE MOTOREDUCTOR	461
36	1240103	MICROINTERRUTTORE GRANITORE GBG	MICROSWITCH GRANITA MACHINE GBG	MICROINTERRUPTOR GRANIZADORA GBG	547
37	1250701	MOLLA REGOLAZIONE DUREZZA	SPRING FOR DENSITY ADJUSTMENT	MUELLE REGULACIÓN DUREZA	553
47	1319209	INTERR.TRIPOLARE NERO 16A 250V*V.1319702	BLACK THREE-POLE SWITCH 16A 250V	INTERRUPTOR TRIPOLAR NEGRO 16A 250V	513
48	1319202	INTERRUTTORE BIPOLARE VERDE 16A 250V	GREEN BIPOLAR SWITCH 250V 16A	INTERRUPTOR BIPOLAR VERDE 250V 16A	510
50	1120601	ELTTROVALVOLA GAS DOPPIA COMPLETA	COMPLETE DOUBLE GAS SOLENOID VALVE	ELECTROVÁLVULA GAS DOBLE COMPLETA	425
56	3240964	VENTOLA ASPIRANTE ø 250 mm 28°	SUCTION BLADE ø 250 mm 28°	VENTILADOR ASPIRANTE ø 250 mm 28°	572
57	1240104	MOTOVENTILATORE 16W 230V 50/60Hz	MOTOR FAN 16W 230V 50/60Hz	MOTOVENTILADOR 16W 230V 50/60Hz	575
57	1240105	MOTOVENTILATORE 9W 115V 60Hz UL	MOTOR FAN 9W 115V 60Hz UL	MOTOVENTILADOR 9W 115V 60Hz UL	573

GRANISTAR 12X1

GRANISTAR 12X1 • GRANISTAR 12X1 • GBG01

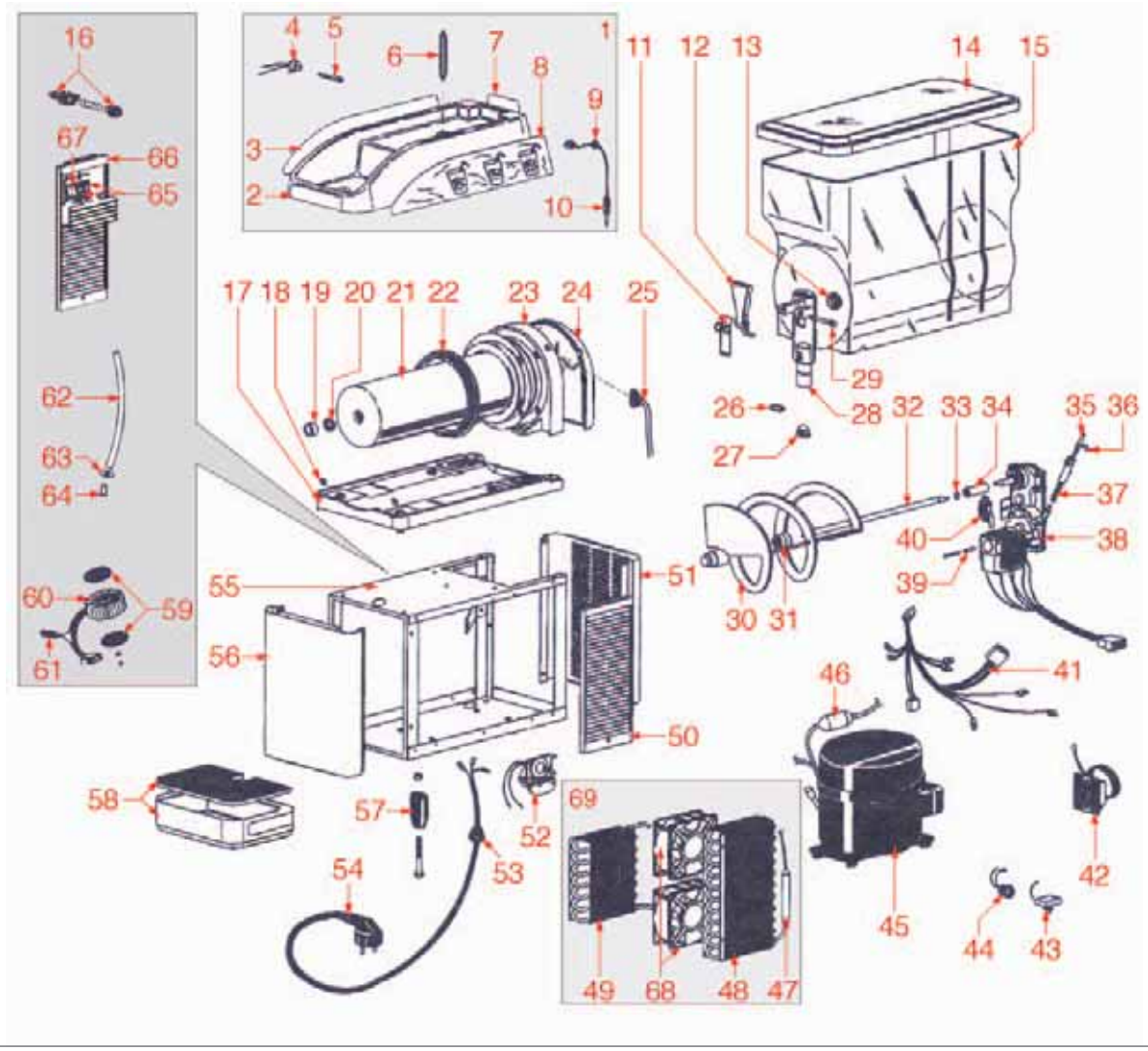

GRANISTAR 12X1

GRANISTAR 12X1 • GRANISTAR 12X1 • GBG01

Pos.	Cod.	Descrizione	Description	Descripción	Pag.
5	3221250	LAMPADA 10W 12V	LAMP 10W 12V	BOMBILLA 10W 12V	534
13	1199123	BOCCOLA ACCIAIO	STEEL BUSHING	CASQUILLO ACERO	453
14	1199544	COPERCHIO BLU	BLUE LID	TAPA AZUL	464
15	1199512	VASCA CON SISTEMA DI CHIUSURA UL 12 Lt	TANK WITH UL LOCKING SYSTEM 12 l	CUBA CON SISTEMA DE CIERRE UL 12 L	461
18	1199514	CLIP AGGANCIO VASCA	CLIP FOR TANK HOOKING	CLIP ENGANCHE CUBA	461
19	1199124	BOCCOLA ø 19x12x10 mm	BUSHING ø 19x12x10 mm	CASQUILLO ø 19x12x10 mm	453
20	1186539	GUARNIZIONE PARAOLIO IN SILICONE	SILICONE OIL SEAL UNIT	JUNTA ANTI-ACEITE EN SILICONA	503
22	1199322	GUARNIZIONE EVAPORATORE	EVAPORATOR GASKET	JUNTA EVAPORADOR	455
26	1186000	GUARNIZIONE OR 0123 SILICONE ROSSO	O-RING 0123 RED SILICONE	JUNTA ARO "O" 0123 SILICONA ROJA	502
27	1199342	TAPPO RUBINETTO	TAP CAP	TAPÓN GRIFO	457
28	1199505	CORPO RUBINETTO	TAP BODY	CUERPO GRIFO	459
30	1199508	COCLEA GRANITORE	SCROLL GRANITA MACHINE	AGITADOR HELICOIDAL GRANIZADORA	460
32	1199519	ALBERO TRASCINAMENTO COCLEA 12x318 mm	SCROLL TRANSMISSION SHAFT 12x318 mm	EJE ARRASTRE AGIT. HELICOIDAL 12x318 mm	461
34	1199518	BOCCOLA CONNESSIONE ALBERO	BUSHING FOR SHAFT CONNECTION	CASQUILLO CONEXIÓN EJE	461
35	1199516	PERNO REGOLAZIONE DUREZZA	PIN FOR DENSITY ADJUSTMENT	PERNO REGULACIÓN DUREZA	461
36	1199515	FERMO REGOLAZIONE DUREZZA	RETAINER FOR DENSITY ADJUSTMENT	BLOQUEADOR REGULACIÓN DUREZA	461
37	1250701	MOLLA REGOLAZIONE DUREZZA	SPRING FOR DENSITY ADJUSTMENT	MUELLE REGULACIÓN DUREZA	553
38	1240301	MOTORIDUTTORE 230/240/115V 50/60Hz	GEAR MOTOR 230/240/115V 50/60Hz	MOTOREDUCTOR 230/240/115V 50/60Hz	565
42	1444107	TERMOSTATO K50 L3231/002	THERMOSTAT K50 L3231/002	TERMOSTATO K50 L3231/002	673
50	1199119	FIANCATA GRANITORE	SIDE GRANITA MACHINE	PARTE LATERAL GRANIZADORA	453
52	1446500	TEMPORIZZATORE D94 230V 50/60Hz	TIMER D94 230V 50/60Hz	TEMPORIZADOR D94 230V 50/60Hz	664
57	1313300	PIEDINO DI SOSTEGNO H=40 mm	SUPPORTING FOOT H=40 mm	PATA DE SOPORTE H=40 mm	582
57	1313301	PIEDINO DI SOSTEGNO H=100 mm UL	SUPPORTING FOOT H=100 mm UL	PATA DE SOPORTE H=100 mm UL	583
57	1313302	PIEDINO DI SOSTEGNO STANDARD	SUPPORTING FOOT STANDARD	PATA DE SOPORTE STANDARD	583
58	1199121	VASCHETTA BIANCA IN ABS	WHITE ABS TANK	CUBETA BLANCA DE ABS	453
65	1319201	INTERRUTTORE UNIPOLARE NERO 16A 250V	BLACK SINGLE-POLE SWITCH 16A 250V	INTERRUPTOR UNIPOLAR NEGRO 16A 250V	516
67	1319202	INTERRUTTORE BIPOLARE VERDE 16A 250V	GREEN BIPOLAR SWITCH 250V 16A	INTERRUPTOR BIPOLAR VERDE 250V 16A	510
68	1240104	MOTOVENTILATORE 16W 230V 50/60Hz	MOTOR FAN 16W 230V 50/60Hz	MOTOVENTILADOR 16W 230V 50/60Hz	575
68	1240105	MOTOVENTILATORE 9W 115V 60Hz UL	MOTOR FAN 9W 115V 60Hz UL	MOTOVENTILADOR 9W 115V 60Hz UL	573
68	1240106	MOTOVENTILATORE 25W 230V 50/60Hz	MOTOR FAN 25W 230V 50/60Hz	MOTOVENTILADOR 25W 230V 50/60Hz	576
68	1240107	MOTOVENTILATORE 16W 115V 60Hz UL	MOTOR FAN 16W 115V 60Hz UL	MOTOVENTILADOR 16W 115V 60Hz UL	575
68	3240501	VENTILATORE ASSIALE 119x119x38 mm	AXIAL FAN 119x119x38 mm	VENTILADOR AXIAL 119x119x38 mm	579
70	1199311	GUIDA MOLLA SISTEMA DI REGOLAZIONE	SPRING GUIDE FOR ADJUSTMENT SYSTEM	GUÍA RESORTE SISTEMA DE REGULACIÓN	454

MULTISTAR MS8

MULTISTAR MS8 • MULTISTAR MS8 • GBG16

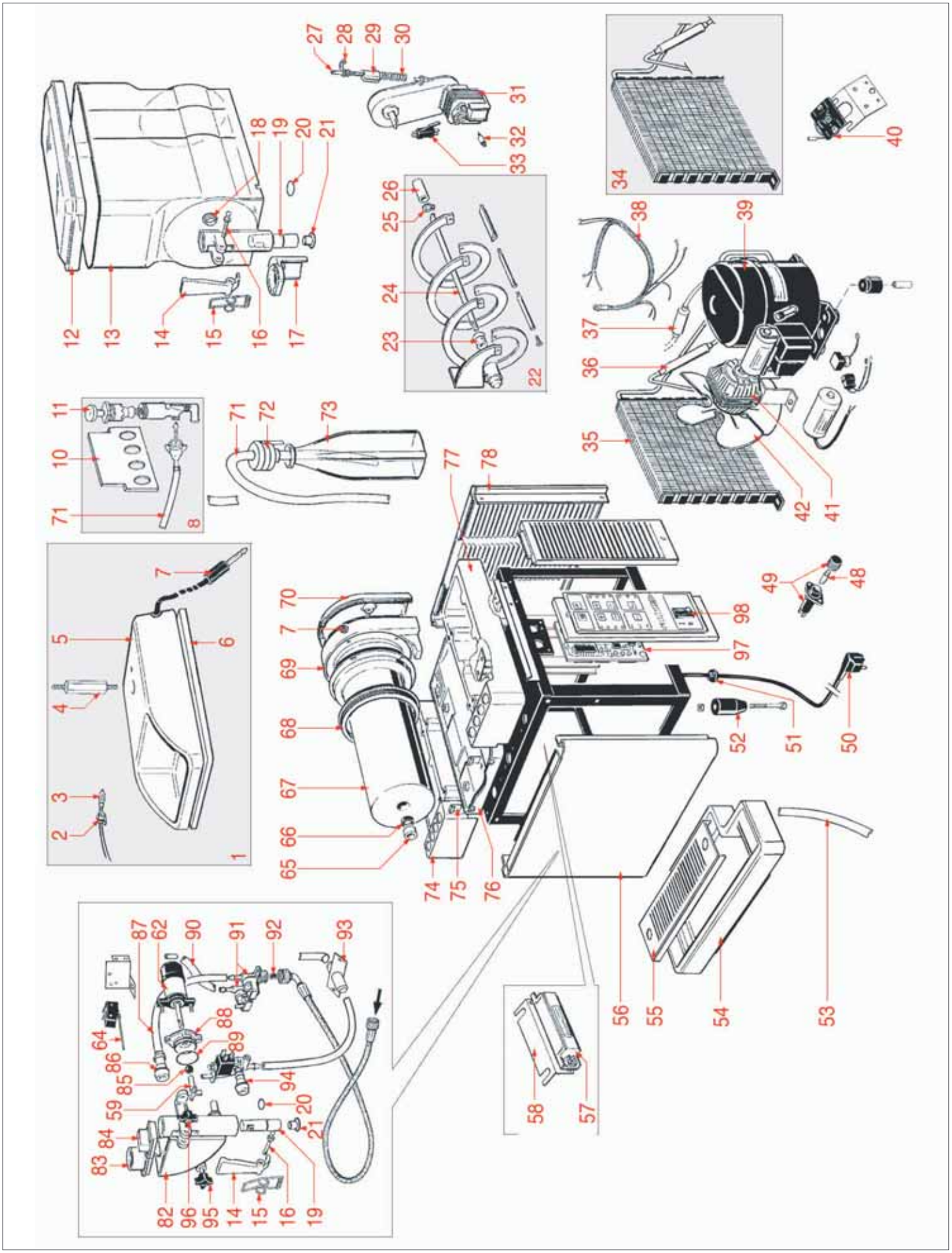

Posizioni senza cod. LF: a richiesta • Positions without LF Code No.: upon request • Posiciones sin cód. LF: previa petición

MULTISTAR MS8

MULTISTAR MS8 • MULTISTAR MS8 • GBG16

Pos.	Cod.	Descrizione	Description	Descripción	Pag.
3	3221250	LAMPADA 10W 12V	LAMP 10W 12V	BOMBILLA 10W 12V	534
8	1199541	POMPETTA COMPLETA	COMPLETE PUMP	BOMBA COMPLETA	464
12	1199501	SOTTOCOPERCHIO TRASPARENTE	TRANSPARENT UNDERLID	TAPA INFERIOR TRANSPARENTE	459
13	1199512	VASCA CON SISTEMA DI CHIUSURA UL 12 Lt	TANK WITH UL LOCKING SYSTEM 12 l	CUBA CON SISTEMA DE CIERRE UL 12 L	461
14	1199534	MANIGLIA RUBINETTO	TAP HANDLE	MANILLA GRIFO	463
15	1199339	MOLLA RUBINETTO	TAP SPRING	MUELLE GRIFO	457
16	1199350	PERNO LEVA RUBINETTO	SPINDLE FOR TAP LEVER	PERNO PALANCA GRIFO	458
18	1199123	BOCCOLA ACCIAIO	STEEL BUSHING	CASQUILLO ACERO	453
19	1199505	CORPO RUBINETTO	TAP BODY	CUERPO GRIFO	459
20	1186000	GUARNIZIONE OR 0123 SILICONE ROSSO	O-RING 0123 RED SILICONE	JUNTA ARO "O" 0123 SILICONA ROJA	502
21	1199342	TAPPO RUBINETTO	TAP CAP	TAPÓN GRIFO	457
22	1199508	COCLEA GRANITORE	SCROLL GRANITA MACHINE	AGITADOR HELICOIDAL GRANIZADORA	460
24	1199519	ALBERO TRASCINAMENTO COCLEA 12x318 mm	SCROLL TRANSMISSION SHAFT 12x318 mm	EJE ARRASTRE AGIT. HELICOIDAL 12x318 mm	461
26	1199518	BOCCOLA CONNESSIONE ALBERO	BUSHING FOR SHAFT CONNECTION	CASQUILLO CONEXIÓN EJE	461
27	1199516	PERNO REGOLAZIONE DUREZZA	PIN FOR DENSITY ADJUSTMENT	PERNO REGULACIÓN DUREZA	461
28	1199515	FERMO REGOLAZIONE DUREZZA	RETAINER FOR DENSITY ADJUSTMENT	BLOQUEADOR REGULACIÓN DUREZA	461
29	1199311	GUIDA MOLLA SISTEMA DI REGOLAZIONE	SPRING GUIDE FOR ADJUSTMENT SYSTEM	GUÍA RESORTE SISTEMA DE REGULACIÓN	454
30	1250701	MOLLA REGOLAZIONE DUREZZA	SPRING FOR DENSITY ADJUSTMENT	MUELLE REGULACIÓN DUREZA	553
31	1240301	MOTORIDUTTORE 230/240/115V 50/60Hz	GEAR MOTOR 230/240/115V 50/60Hz	MOTOREDUCTOR 230/240/115V 50/60Hz	565
33	1240103	MICROINTERRUTTORE GRANITORE GBG	MICROSWITCH GRANITA MACHINE GBG	MICROINTERRUPTOR GRANIZADORA GBG	547
40	1444107	TERMOSTATO K50 L3231/002	THERMOSTAT K50 L3231/002	TERMOSTATO K50 L3231/002	673
41	1240104	MOTOVENTILATORE 16W 230V 50/60Hz	MOTOR FAN 16W 230V 50/60Hz	MOTOVENTILADOR 16W 230V 50/60Hz	575
41	1240105	MOTOVENTILATORE 9W 115V 60Hz UL	MOTOR FAN 9W 115V 60Hz UL	MOTOVENTILADOR 9W 115V 60Hz UL	573
42	3240964	VENTOLA ASPIRANTE ø 250 mm 28°	SUCTION BLADE ø 250 mm 28°	VENTILADOR ASPIRANTE ø 250 mm 28°	572
52	1313301	PIEDINO DI SOSTEGNO H=100 mm UL	SUPPORTING FOOT H=100 mm UL	PATA DE SOPORTE H=100 mm UL	583
54	1199528	VASCHETTA RACCOGLIGOCCE MS/4-GM/4	DRIP TRAY MS/4-GM/4	CUBETA RECOGE GOTAS MS/4-GM/4	463
54	1199529	VASCHETTA RACCOGLIGOCCE MS/8-GM/8	DRIP TRAY MS/8-GM/8	CUBETA RECOGE GOTAS MS/8-GM/8	463
54	1199530	VASCHETTA RACCOGLIGOCCE GM8/2V	DRIP TRAY GM8/2V	CUBETA RECOGE GOTAS GM8/2V	463
55	1199531	GRIGLIA PER VASCHETTA MS/4-GM/4	DRIP TRAY GRID MS/4-GM/4	REJILLA PARA CONTENEDOR MS/4-GM/4	463
55	1199532	GRIGLIA PER VASCHETTA MS/8-GM/8	DRIP TRAY GRID MS/8-GM/8	REJILLA PARA CONTENEDOR MS/8-GM/8	463
55	1199533	GRIGLIA PER VASCHETTA GM8/2V	DRIP TRAY GRID GM8/2V	REJILLA PARA CONTENEDOR GM8/2V	463
59	1199521	VENTOLINA MISCELAZIONE PRODOTTO	STIRRING WHEEL	VENTILADOR MEZCLADO PRODUCTO	462
62	1240109	MOTORE FRULLATORE K50305 230V 50HZ	BLENDER MOTOR K50305 230V 50Hz	MOTOR BATIDOR K50305 230V 50HZ	569
64	1240108	MICROINTERRUTTORE 15A 250V	MICROSWITCH 15A 250V	MICROINTERRUPTOR 15A 250V	547
68	1199322	GUARNIZIONE EVAPORATORE	EVAPORATOR GASKET	JUNTA EVAPORADOR	455
71	3090734	TUBO GOMMA ø 9x5 mm - 10 mt	RUBBER HOSE ø 9x5 mm - 10 m	TUBO GOMA ø 9x5 mm - 10 m	466
75	1199514	CLIP AGGANCIO VASCA	CLIP FOR TANK HOOKING	CLIP ENGANCHE CUBA	461
82	1199523	VASCHETTA MIXER	MIXER TANK	CUBETA MIXER	462
83	1199524	COLLETTORE PER RUBINETTO/MIXER	MANIFOLD FOR TAP/MIXER	COLECTOR P. GRIFO/MEZCLADOR	462
84	1199525	COLLETTORE PER TUBINI/MIXER	MANIFOLD FOR PIPES/MIXER	COLECTOR P. TUBOS/MEZCLADOR	462
88	1240110	FLANGIA MOTORE FRULLATORE	FLANGE FOR BLENDER MOTOR	BRIDA MOTOR BATIDOR	569
89	1186003	GUARNIZIONE A LABBRO PER BASETTA	LIP GASKET FOR BASIS	JUNTA DE LABIO PARA PLACA	502
94	1120603	ELETTROVALVOLA DI SCARICO ACQUA	SOLENOID VALVE FOR WATER OUTLET	ELECTROVÁLVULA DESAGÜE AGUA	425
95	1199527	POMELLO DI FISSAGGIO LUNGO	FIXING KNOB - LONG	POMO DE ANCLAJE LARGO	462
96	1199526	POMELLO DI FISSAGGIO CORTO	FIXING KNOB - SHORT	POMO DE ANCLAJE CORTO	462
98	1319203	INTERRUTTORE TRIPOLARE VERDE 16A 250V	GREEN THREE-POLE SWITCH 16A 250V	INTERRUPTOR TRIPOLAR VERDE 16A 250V	516

SMALL MAGIC 1

SMALL MAGIC 1 • SMALL MAGIC 1 • GBG05

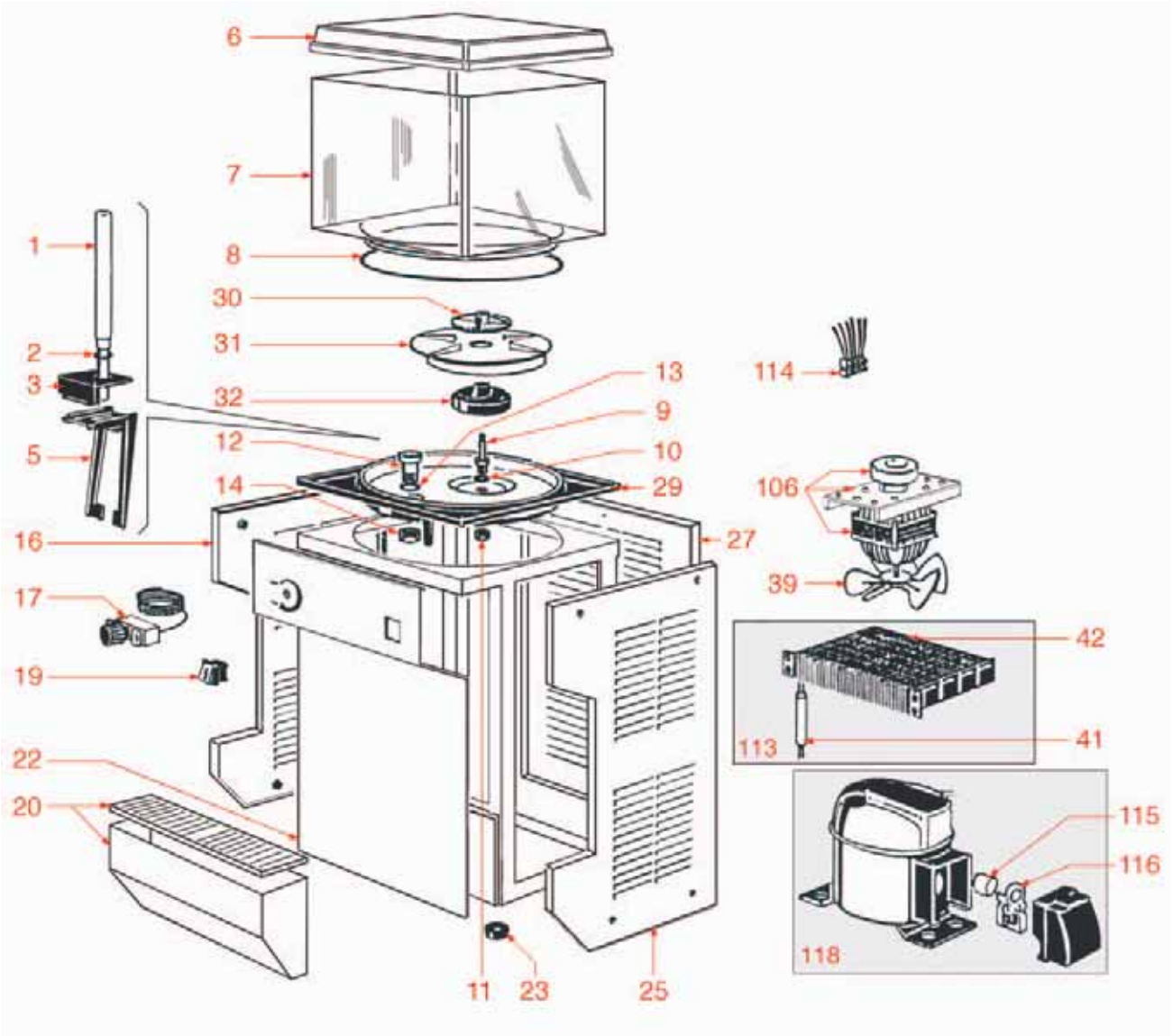

SMALL MAGIC 1

SMALL MAGIC 1 • SMALL MAGIC 1 • GBG05

Pos.	Cod.	Descrizione	Description	Descripción	Pag.
1	1198200	PERNO RUBINETTO IN ACCIAIO	STAINLESS STEEL TAP SPINDLE	PERNO GRIFO EN ACERO	438
3	1198201	SOSTEGNO LEVA RUBINETTO	TAP LEVER SUPPORT	SOPORTE PALANCA GRIFO	438
5	1198202	MANIGLIA RUBINETTO	TAP HANDLE	MANILLA GRIFO	438
6	1198213	COPERCHIO PLASTICA 7 lt.	PLASTIC LID 7 l	TAPA PLÁSTICO 7 L	440
7	1198214	VASCA QUADRATA 7 lt.	SQUARE TANK 7 l	CUBA CUADRADA 7 L	440
8	1186007	GUARNIZIONE VASCA 7/12 Lt	GASKET FOR 7/12 l TANK	JUNTA CUBA 7/12 L	502
9	1198203	ALBERINO ESAGONALE	HEXAGONAL SPINDLE	VARILLA HEXAGONAL	438
10	1198204	RONDELLA IN FIBRA	FIBRE WASHER	ARANDELA DE FIBRA	438
11	1198205	DADO ESAGONALE FISSAGGIO ALBERINO	HEXAGONAL NUT FOR SPINDLE FIXING	TUERCA HEXAGONAL ANCLAJE EJE	439
12	1198206	BOCCOLA PER RUBINETTO	BUSHING FOR TAP	CASQUILLO PARA GRIFO	439
13	3243069	GUARNIZIONE OR 02068 EPDM	O-RING OR 02068 EPDM	JUNTA ARO "O" 02068 EPDM	498
14	1198207	DADO FISSAGGIO BOCCOLA RUBINETTO	FIXING NUT FOR TAP BUSHING	TUERCA ANCLAJE CASQUILLO GRIFO	439
17	1444107	TERMOSTATO K50 L3231/002	THERMOSTAT K50 L3231/002	TERMOSTATO K50 L3231/002	673
19	1319202	INTERRUTTORE BIPOLARE VERDE 16A 250V	GREEN BIPOLAR SWITCH 250V 16A	INTERRUPTOR BIPOLAR VERDE 250V 16A	510
20	1198215	VASCHETTA PLASTICA CON GRIGLIA	PLASTIC TRAY WITH GRID	CUBETA PLÁSTICO CON REJILLA	440
23	1313304	PIEDINO IN GOMMA	RUBBER FOOT	PATA EN GOMA	583
30	1198045	COPERCHIO PICCOLO PER GIRANTE	SMALL COVER FOR IMPELLER	TAPA PEQUEÑO	437
32	1198208	GIRANTINO CALAMITATO 4 PALE	MAGNETIC IMPELLER 4 PADDLES	IMPULSOR IMANTADO 4 PALETAS	439
32	1198209	GIRANTINO CALAMITATO 8 PALE	MAGNETIC IMPELLER 8 PADDLES	IMPULSOR IMANTADO 8 PALETAS	439
39	3240220	VENTOLA ASPIRANTE ø 200 mm 28°	SUCTION BLADE ø 200 mm 28°	VENTILADOR ASPIRANTE ø 200 mm 28°	571
106	1240021	MOTOVENTILATORE 10W 220/240V 50/60Hz	10W 220/240V 50/60Hz MOTORVENTILATOR	MOTOVENTILADOR 10W 220/240V 50/60Hz	577

SMALL MAGIC 2

SMALL MAGIC 2 • SMALL MAGIC 2 • GBG06

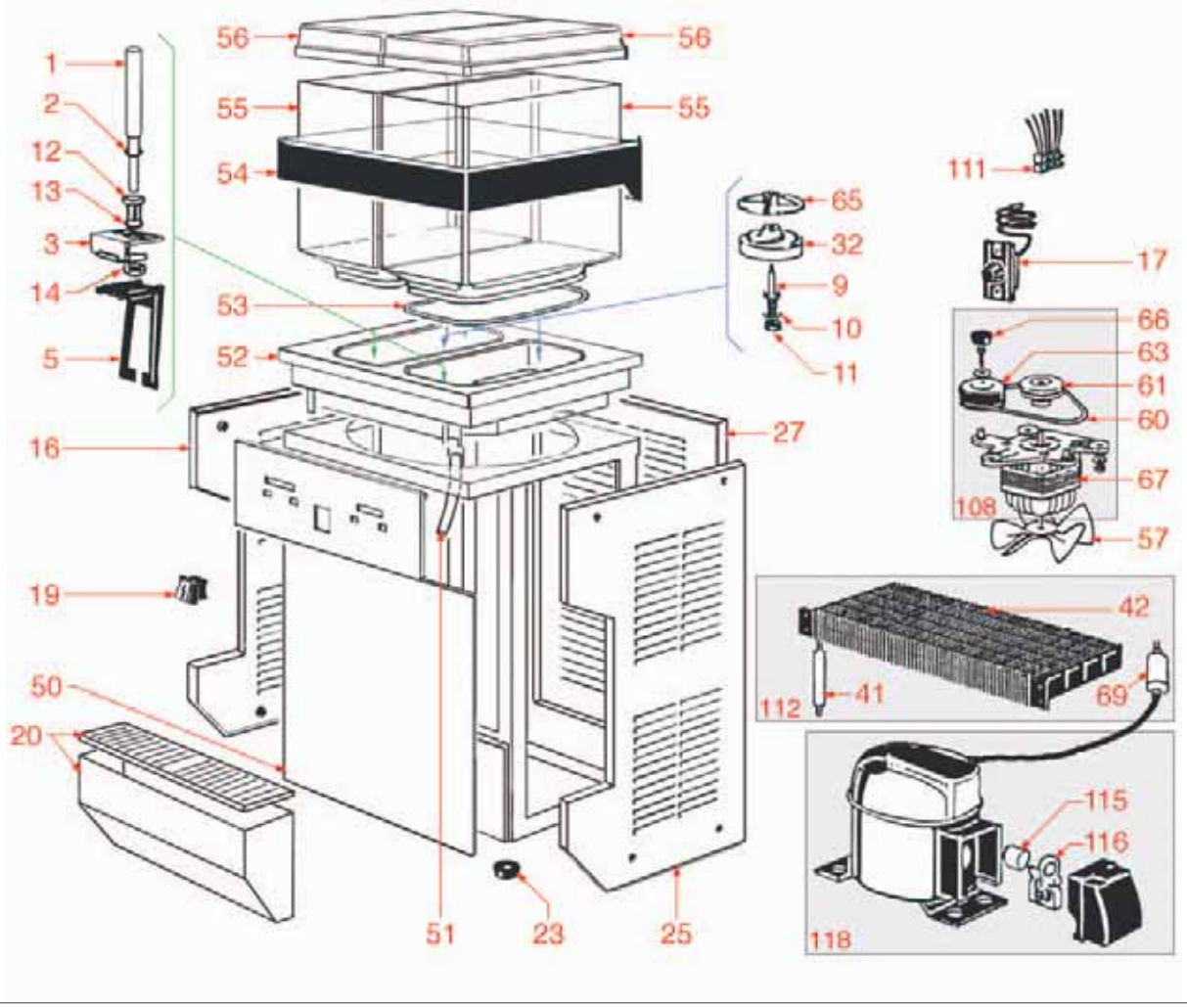

SMALL MAGIC 2

SMALL MAGIC 2 • SMALL MAGIC 2 • GBG06

Pos.	Cod.	Descrizione	Description	Descripción	Pag.
1	1198200	PERNO RUBINETTO IN ACCIAIO	STAINLESS STEEL TAP SPINDLE	PERNO GRIFO EN ACERO	438
3	1198201	SOSTEGNO LEVA RUBINETTO	TAP LEVER SUPPORT	SOPORTE PALANCA GRIFO	438
5	1198202	MANIGLIA RUBINETTO	TAP HANDLE	MANILLA GRIFO	438
9	1198203	ALBERINO ESAGONALE	HEXAGONAL SPINDLE	VARILLA HEXAGONAL	438
10	1198204	RONDELLA IN FIBRA	FIBRE WASHER	ARANDELA DE FIBRA	438
11	1198205	DADO ESAGONALE FISSAGGIO ALBERINO	HEXAGONAL NUT FOR SPINDLE FIXING	TUERCA HEXAGONAL ANCLAJE EJE	439
12	1198206	BOCCOLA PER RUBINETTO	BUSHING FOR TAP	CASQUILLO PARA GRIFO	439
13	3243069	GUARNIZIONE OR 02068 EPDM	O-RING OR 02068 EPDM	JUNTA ARO "O" 02068 EPDM	498
14	1198207	DADO FISSAGGIO BOCCOLA RUBINETTO	FIXING NUT FOR TAP BUSHING	TUERCA ANCLAJE CASQUILLO GRIFO	439
17	1444107	TERMOSTATO K50 L3231/002	THERMOSTAT K50 L3231/002	TERMOSTATO K50 L3231/002	673
19	1319202	INTERRUTTORE BIPOLARE VERDE 16A 250V	GREEN BIPOLAR SWITCH 250V 16A	INTERRUPTOR BIPOLAR VERDE 250V 16A	510
20	1198215	VASCHETTA PLASTICA CON GRIGLIA	PLASTIC TRAY WITH GRID	CUBETA PLÁSTICO CON REJILLA	440
23	1313304	PIEDINO IN GOMMA	RUBBER FOOT	PATA EN GOMA	583
32	1198208	GIRANTINO CALAMITATO 4 PALE	MAGNETIC IMPELLER 4 PADDLES	IMPULSOR IMANTADO 4 PALETAS	439
32	1198209	GIRANTINO CALAMITATO 8 PALE	MAGNETIC IMPELLER 8 PADDLES	IMPULSOR IMANTADO 8 PALETAS	439
53	1186530	GUARNIZIONE PER VASCA	TANK GASKET	JUNTA PARA CUBA	503
55	1198046	VASCA RETTANGOLARE 6 Lt	RECTANGULAR TANK 6 L	CUBA RECTANGULAR 6 L	438
57	3240964	VENTOLA ASPIRANTE ø 250 mm 28°	SUCTION BLADE ø 250 mm 28°	VENTILADOR ASPIRANTE ø 250 mm 28°	572
60	1198216	CINGHIA BIG MAGIC	BELT BIG MAGIC	CORREA BIG MAGIC	441
61	1198217	PULEGGIA MOTORE IN METALLO	METAL MOTOR PULLEY	POLEA MOTOR EN METAL	441
63	1198218	PULEGGIA CALAMITATA TRASCINAMENTO	MAGNETIC TRANSMISSION PULLEY	POLEA IMANTADA DE ARRASTRE	441
65	1198045	COPERCHIO PICCOLO PER GIRANTE	SMALL COVER FOR IMPELLER	TAPA PEQUEÑO	437
66	1198219	TAPPO PULEGGIA TRASCINAMENTO	CAP FOR TRANSMISSION PULLEY	TAPÓN POLEA ARRASTRE	441

SMALL MAGIC 3

SMALL MAGIC 3 • SMALL MAGIC 3 • GBG07

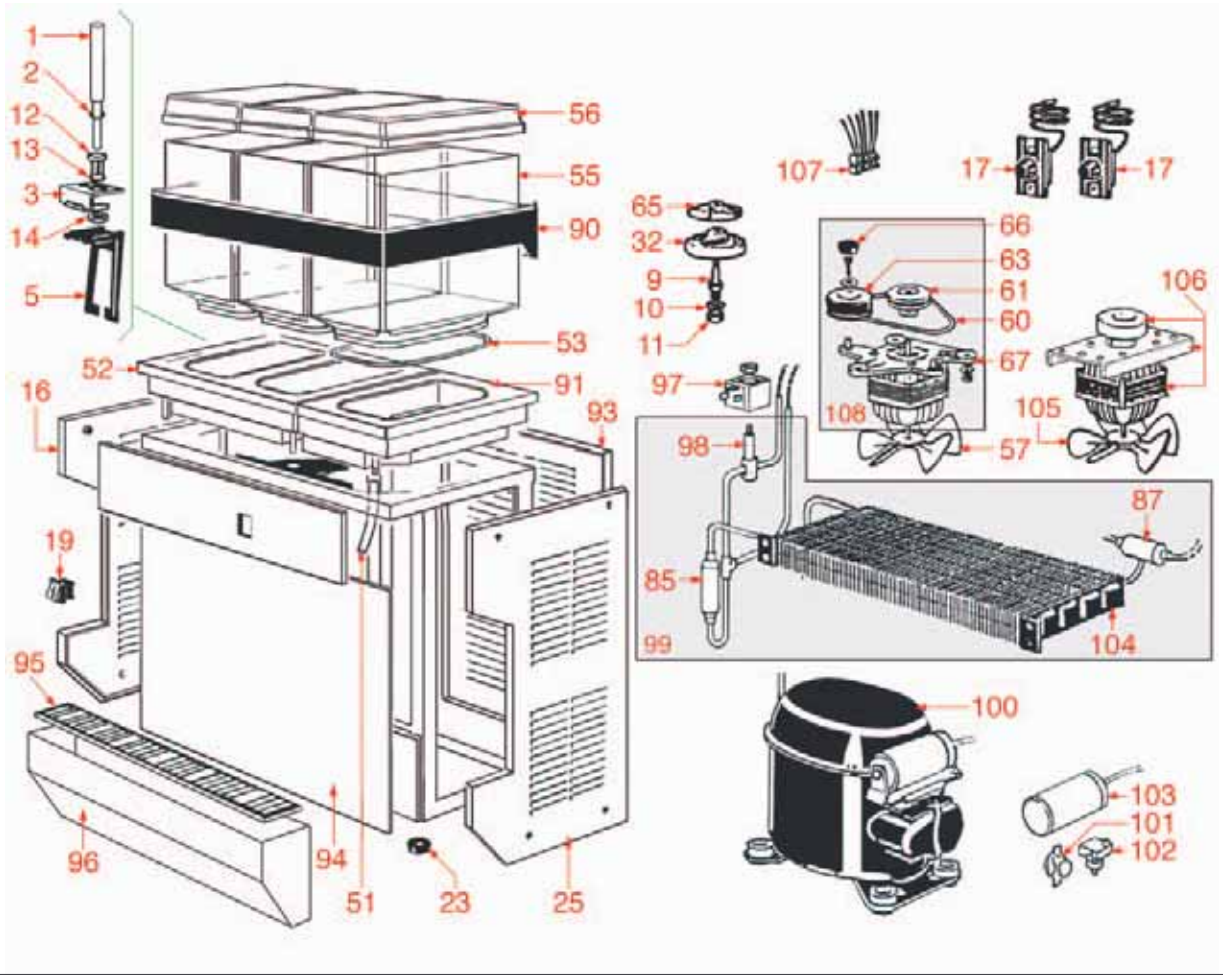

Posizioni senza cod. LF: a richiesta • Positions without LF Code No.: upon request • Posiciones sin cód. LF: previa petición

SMALL MAGIC 3

SMALL MAGIC 3 • SMALL MAGIC 3 • GBG07

Pos.	Cod.	Descrizione	Description	Descripción	Pag.
1	1198200	PERNO RUBINETTO IN ACCIAIO	STAINLESS STEEL TAP SPINDLE	PERNO GRIFO EN ACERO	438
3	1198201	SOSTEGNO LEVA RUBINETTO	TAP LEVER SUPPORT	SOPORTE PALANCA GRIFO	438
5	1198202	MANIGLIA RUBINETTO	TAP HANDLE	MANILLA GRIFO	438
9	1198203	ALBERINO ESAGONALE	HEXAGONAL SPINDLE	VARILLA HEXAGONAL	438
10	1198204	RONDELLA IN FIBRA	FIBRE WASHER	ARANDELA DE FIBRA	438
11	1198205	DADO ESAGONALE FISSAGGIO ALBERINO	HEXAGONAL NUT FOR SPINDLE FIXING	TUERCA HEXAGONAL ANCLAJE EJE	439
12	1198206	BOCCOLA PER RUBINETTO	BUSHING FOR TAP	CASQUILLO PARA GRIFO	439
13	3243069	GUARNIZIONE OR 02068 EPDM	O-RING OR 02068 EPDM	JUNTA ARO "O" 02068 EPDM	498
14	1198207	DADO FISSAGGIO BOCCOLA RUBINETTO	FIXING NUT FOR TAP BUSHING	TUERCA ANCLAJE CASQUILLO GRIFO	439
17	1444107	TERMOSTATO K50 L3231/002	THERMOSTAT K50 L3231/002	TERMOSTATO K50 L3231/002	673
19	1319202	INTERRUTTORE BIPOLARE VERDE 16A 250V	GREEN BIPOLAR SWITCH 250V 16A	INTERRUPTOR BIPOLAR VERDE 250V 16A	510
23	1313304	PIEDINO IN GOMMA	RUBBER FOOT	PATA EN GOMA	583
32	1198208	GIRANTINO CALAMITATO 4 PALE	MAGNETIC IMPELLER 4 PADDLES	IMPULSOR IMANTADO 4 PALETAS	439
32	1198209	GIRANTINO CALAMITATO 8 PALE	MAGNETIC IMPELLER 8 PADDLES	IMPULSOR IMANTADO 8 PALETAS	439
53	1186530	GUARNIZIONE PER VASCA	TANK GASKET	JUNTA PARA CUBA	503
55	1198046	VASCA RETTANGOLARE 6 Lt	RECTANGULAR TANK 6 L	CUBA RECTANGULAR 6 L	438
57	3240964	VENTOLA ASPIRANTE ø 250 mm 28°	SUCTION BLADE ø 250 mm 28°	VENTILADOR ASPIRANTE ø 250 mm 28°	572
60	1198216	CINGHIA BIG MAGIC	BELT BIG MAGIC	CORREA BIG MAGIC	441
61	1198217	PULEGGIA MOTORE IN METALLO	METAL MOTOR PULLEY	POLEA MOTOR EN METAL	441
63	1198218	PULEGGIA CALAMITATA TRASCINAMENTO	MAGNETIC TRANSMISSION PULLEY	POLEA IMANTADA DE ARRASTRE	441
65	1198045	COPERCHIO PICCOLO PER GIRANTE	SMALL COVER FOR IMPELLER	TAPA PEQUEÑO	437
66	1198219	TAPPO PULEGGIA TRASCINAMENTO	CAP FOR TRANSMISSION PULLEY	TAPÓN POLEA ARRASTRE	441
105	3240220	VENTOLA ASPIRANTE ø 200 mm 28°	SUCTION BLADE ø 200 mm 28°	VENTILADOR ASPIRANTE ø 200 mm 28°	571

SMALL MAGIC 4

SMALL MAGIC 4 • SMALL MAGIC 4 • GBG08

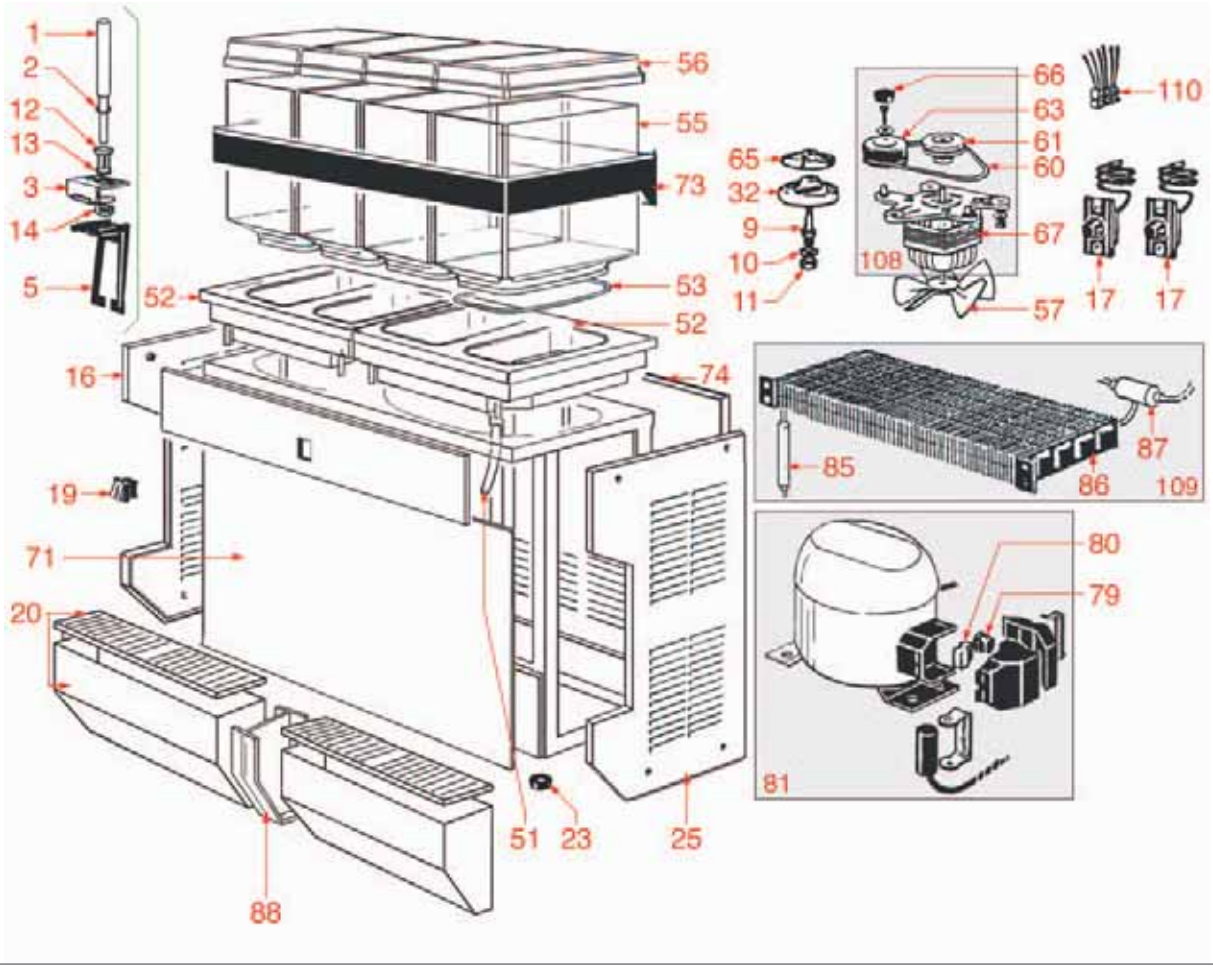

Posizioni senza cod. LF: a richiesta • Positions without LF Code No.: upon request • Posiciones sin cód. LF: previa petición

SMALL MAGIC 4

SMALL MAGIC 4 • SMALL MAGIC 4 • GBG08

Pos.	Cod.	Descrizione	Description	Descripción	Pag.
1	1198200	PERNO RUBINETTO IN ACCIAIO	STAINLESS STEEL TAP SPINDLE	PERNO GRIFO EN ACERO	438
3	1198201	SOSTEGNO LEVA RUBINETTO	TAP LEVER SUPPORT	SOPORTE PALANCA GRIFO	438
5	1198202	MANIGLIA RUBINETTO	TAP HANDLE	MANILLA GRIFO	438
9	1198203	ALBERINO ESAGONALE	HEXAGONAL SPINDLE	VARILLA HEXAGONAL	438
10	1198204	RONDELLA IN FIBRA	FIBRE WASHER	ARANDELA DE FIBRA	438
11	1198205	DADO ESAGONALE FISSAGGIO ALBERINO	HEXAGONAL NUT FOR SPINDLE FIXING	TUERCA HEXAGONAL ANCLAJE EJE	439
12	1198206	BOCCOLA PER RUBINETTO	BUSHING FOR TAP	CASQUILLO PARA GRIFO	439
13	3243069	GUARNIZIONE OR 02068 EPDM	O-RING OR 02068 EPDM	JUNTA ARO "O" 02068 EPDM	498
14	1198207	DADO FISSAGGIO BOCCOLA RUBINETTO	FIXING NUT FOR TAP BUSHING	TUERCA ANCLAJE CASQUILLO GRIFO	439
17	1444107	TERMOSTATO K50 L3231/002	THERMOSTAT K50 L3231/002	TERMOSTATO K50 L3231/002	673
19	1319202	INTERRUTTORE BIPOLARE VERDE 16A 250V	GREEN BIPOLAR SWITCH 250V 16A	INTERRUPTOR BIPOLAR VERDE 250V 16A	510
20	1198215	VASCHETTA PLASTICA CON GRIGLIA	PLASTIC TRAY WITH GRID	CUBETA PLÁSTICO CON REJILLA	440
23	1313304	PIEDINO IN GOMMA	RUBBER FOOT	PATA EN GOMA	583
32	1198208	GIRANTINO CALAMITATO 4 PALE	MAGNETIC IMPELLER 4 PADDLES	IMPULSOR IMANTADO 4 PALETAS	439
32	1198209	GIRANTINO CALAMITATO 8 PALE	MAGNETIC IMPELLER 8 PADDLES	IMPULSOR IMANTADO 8 PALETAS	439
53	1186530	GUARNIZIONE PER VASCA	TANK GASKET	JUNTA PARA CUBA	503
55	1198046	VASCA RETTANGOLARE 6 Lt	RECTANGULAR TANK 6 L	CUBA RECTANGULAR 6 L	438
57	3240964	VENTOLA ASPIRANTE ø 250 mm 28°	SUCTION BLADE ø 250 mm 28°	VENTILADOR ASPIRANTE ø 250 mm 28°	572
60	1198216	CINGHIA BIG MAGIC	BELT BIG MAGIC	CORREA BIG MAGIC	441
61	1198217	PULEGGIA MOTORE IN METALLO	METAL MOTOR PULLEY	POLEA MOTOR EN METAL	441
63	1198218	PULEGGIA CALAMITATA TRASCINAMENTO	MAGNETIC TRANSMISSION PULLEY	POLEA IMANTADA DE ARRASTRE	441
65	1198045	COPERCHIO PICCOLO PER GIRANTE	SMALL COVER FOR IMPELLER	TAPA PEQUEÑO	437
66	1198219	TAPPO PULEGGIA TRASCINAMENTO	CAP FOR TRANSMISSION PULLEY	TAPÓN POLEA ARRASTRE	441

MINILUX

MINILUX • MINILUX • GBG25

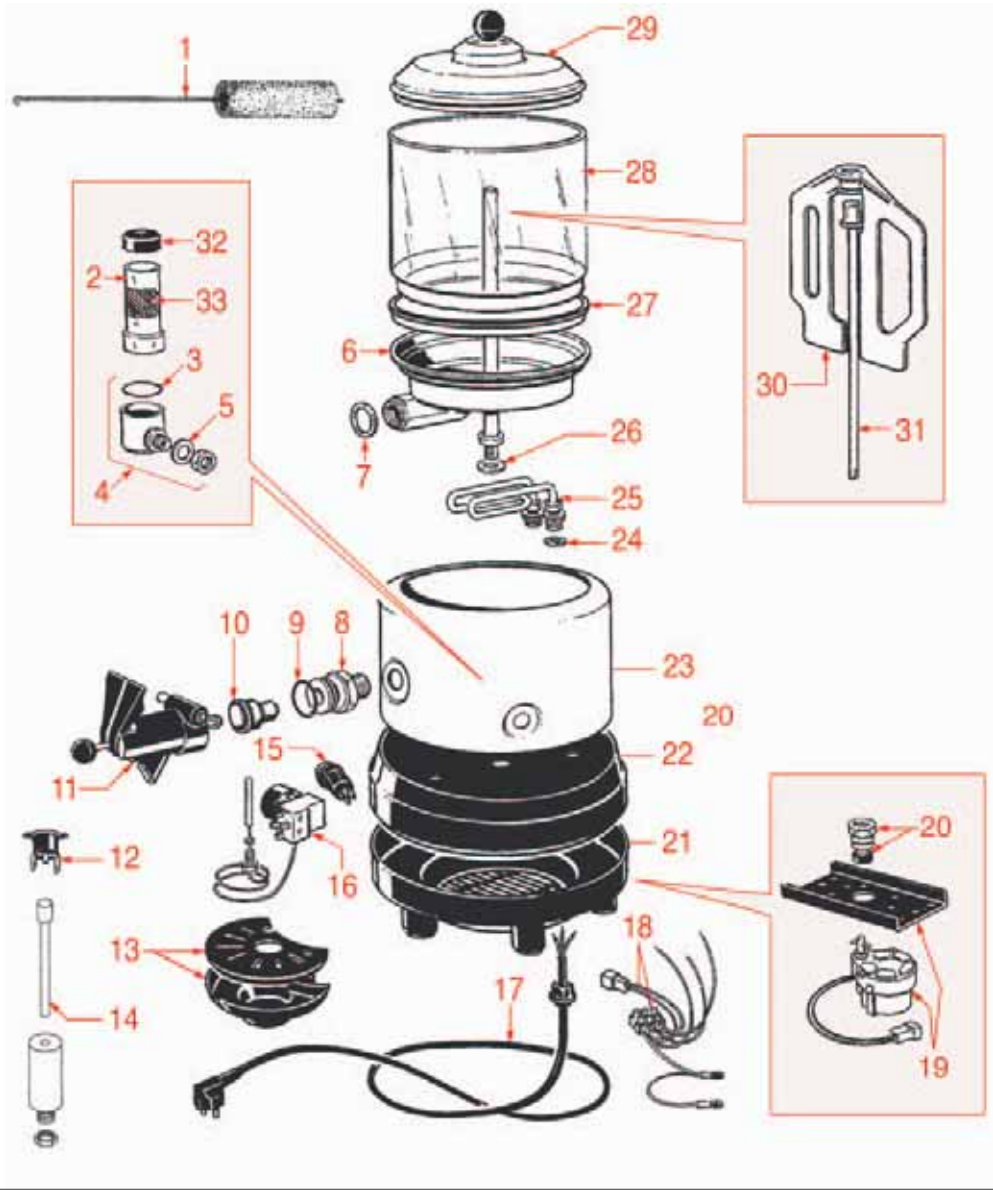

MINILUX
MINILUX • MINILUX • GBG25

Pos.	Cod.	Descrizione	Description	Descripción	Pag.
1	1197008	SCOVOLINO PER CIOCCOLATIERA	CLEANING BRUSH FOR CHOCOLATE POT	ESCOBILLA PARA CHOCOLATERA	412
2	1197001	TUBO LIVELLO MINILUX GRANLUX	WATER LEVEL PIPE MINI/GRAN LUX	TUBO NIVEL MINILUX GRANLUX	411
3	1186010	GUARNIZIONE OR 4125 SILICONE ROSSO	O-RING 4125 RED SILICONE	JUNTA ARO "O" 4125 SILICONA ROJA	503
4	1197006	BASE PORTA LIVELLO COMPLETA	COMPLETE WATER LEVEL GAUGE BASE	BASE PUERTA NIVEL COMPLETA	412
9	1186009	GUARNIZIONE OR 04081 SILICONE ROSSO	O-RING 04081 RED SILICONE	JUNTA ARO "O" 04081 SILICONA ROJA	502
10	1186011	GOMMINO RUBINETTO	RUBBER PIECE FOR TAP	GOMA GRIFO	503
11	1348100	RUBINETTO COMPLETO	COMPLETE TAP	GRIFO COMPLETO	465
13	1197004	VASCHETTA COMPLETA	COMPLETE TANK	CUBETA COMPLETA	411
15	3319928	INTERRUTTORE BIPOLARE VERDE 16A 250V	GREEN BIPOLAR SWITCH 16A 250V	INTERRUPTOR BIPOLAR VERDE 16A 250V	519
16	1444201	TERMOSTATO TR2 0-120°C	THERMOSTAT TR2 0+120°C	TERMOSTATO TR2 0-120°C	673
19	1240111	MOTORE AGITATORE COMPLETO 220V	COMPLETE MIXER MOTOR 220V	MOTOR AGITADOR COMPLETO 220V	562
19	1240112	MOTORE AGITATORE COMPLETO 115V 60Hz	COMPLETE MIXER MOTOR 115V 60Hz	MOTOR AGITADOR COMPLETO 115V 60Hz	562
20	1197005	RACCORDO FISSAGGIO PENTOLA	FITTING FOR TANK LOCKING	RACOR ANCLAJE OLLA	411
25	1755500	RESISTENZA 1000W 220V	HEATING ELEMENT 1000W 220V	RESISTENCIA 1000W 220V	603
25	1755501	RESISTENZA 1000W 115V 60Hz	HEATING ELEMENT 1000W 115V 60Hz	RESISTENCIA 1000W 115V 60Hz	603
27	1186012	GUARNIZIONE VASCA OR BIANCO	O-RING FOR TANK - WHITE	JUNTA CUBA ARO "O" BLANCO	503
27	1199322	GUARNIZIONE EVAPORATORE	EVAPORATOR GASKET	JUNTA EVAPORADOR	455
28	1197002	VASCA MINILUX	TANK MINILUX	CUBA MINILUX	411
30	1197011	AGITATORE LUNGO MINILUX	LONG MINILUX MIXER	MEZCLADOR LARGO MINILUX	412
32	1197003	CALOTTINA TUBO LIVELLO	WATER LEVEL PIPE COVER	BULBO TUBO NIVEL	411
33	1197007	ETICHETTA LIVELLO MIN/MAX	WATER LEVEL GAUGE LABEL	PEGATINA NIVEL MIN/MAX	411

GRANLUX

GRANLUX • GRANLUX • GBG26

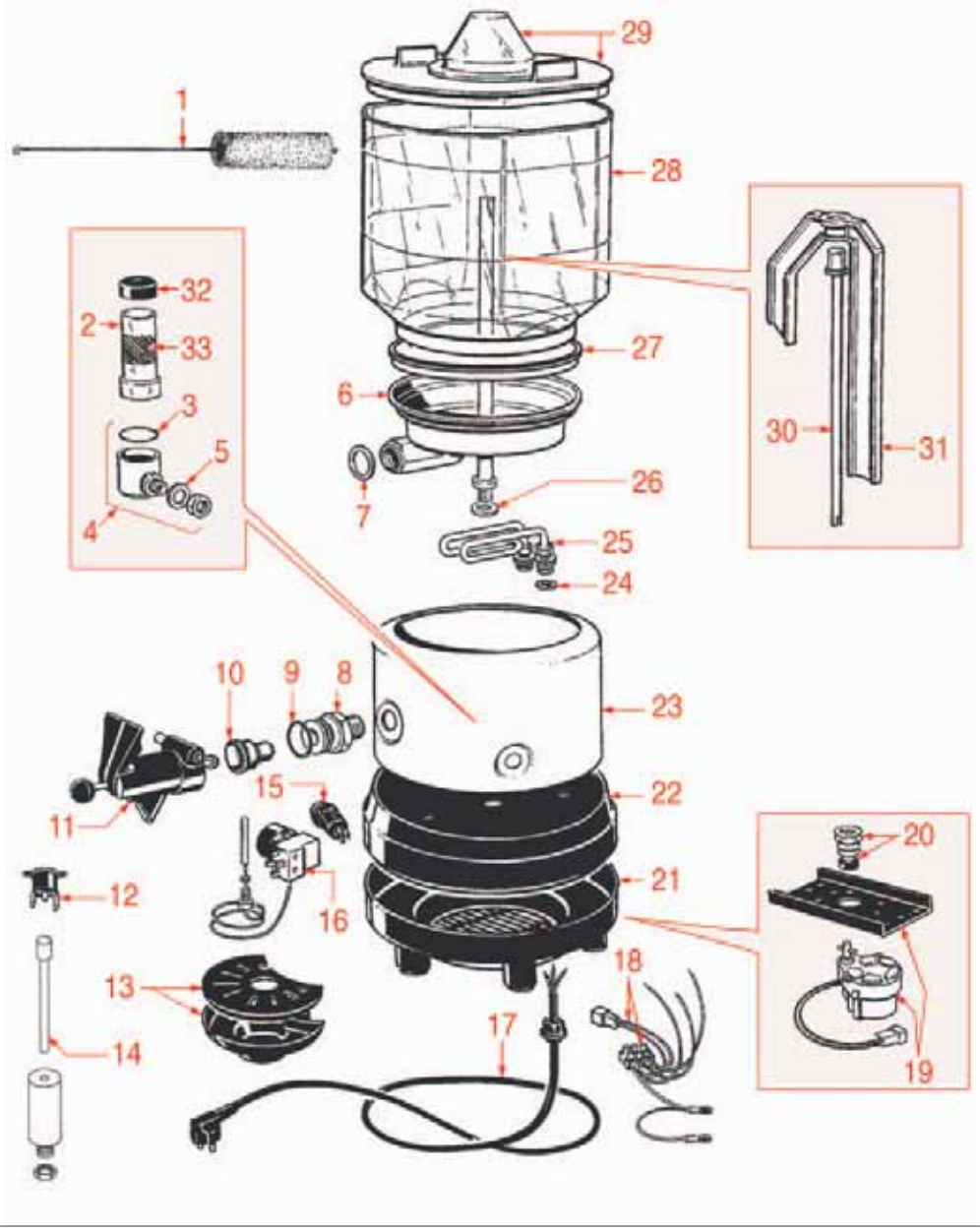

GRANLUX
GRANLUX • GRANLUX • GBG26

Pos.	Cod.	Descrizione	Description	Descripción	Pag.
1	1197008	SCOVOLINO PER CIOCCOLATIERA	CLEANING BRUSH FOR CHOCOLATE POT	ESCOBILLA PARA CHOCOLATERA	412
2	1197001	TUBO LIVELLO MINILUX GRANLUX	WATER LEVEL PIPE MINI/GRAN LUX	TUBO NIVEL MINILUX GRANLUX	411
3	1186010	GUARNIZIONE OR 4125 SILICONE ROSSO	O-RING 4125 RED SILICONE	JUNTA ARO "O" 4125 SILICONA ROJA	503
4	1197006	BASE PORTA LIVELLO COMPLETA	COMPLETE WATER LEVEL GAUGE BASE	BASE PUERTA NIVEL COMPLETA	412
9	1186009	GUARNIZIONE OR 04081 SILICONE ROSSO	O-RING 04081 RED SILICONE	JUNTA ARO "O" 04081 SILICONA ROJA	502
10	1186011	GOMMINO RUBINETTO	RUBBER PIECE FOR TAP	GOMA GRIFO	503
11	1348100	RUBINETTO COMPLETO	COMPLETE TAP	GRIFO COMPLETO	465
13	1197004	VASCHETTA COMPLETA	COMPLETE TANK	CUBETA COMPLETA	411
15	3319928	INTERRUTTORE BIPOLARE VERDE 16A 250V	GREEN BIPOLAR SWITCH 16A 250V	INTERRUPTOR BIPOLAR VERDE 16A 250V	519
16	1444201	TERMOSTATO TR2 0-120°C	THERMOSTAT TR2 0+120°C	TERMOSTATO TR2 0-120°C	673
19	1240111	MOTORE AGITATORE COMPLETO 220V	COMPLETE MIXER MOTOR 220V	MOTOR AGITADOR COMPLETO 220V	562
19	1240112	MOTORE AGITATORE COMPLETO 115V 60Hz	COMPLETE MIXER MOTOR 115V 60Hz	MOTOR AGITADOR COMPLETO 115V 60Hz	562
20	1197005	RACCORDO FISSAGGIO PENTOLA	FITTING FOR TANK LOCKING	RACOR ANCLAJE OLLA	411
25	1755500	RESISTENZA 1000W 220V	HEATING ELEMENT 1000W 220V	RESISTENCIA 1000W 220V	603
25	1755501	RESISTENZA 1000W 115V 60Hz	HEATING ELEMENT 1000W 115V 60Hz	RESISTENCIA 1000W 115V 60Hz	603
27	1186012	GUARNIZIONE VASCA OR BIANCO	O-RING FOR TANK - WHITE	JUNTA CUBA ARO "O" BLANCO	503
28	1197009	VASCA GRANLUX	GRANLUX TANK	CUBA GRANLUX	412
32	1197003	CALOTTINA TUBO LIVELLO	WATER LEVEL PIPE COVER	BULBO TUBO NIVEL	411
33	1197007	ETICHETTA LIVELLO MIN/MAX	WATER LEVEL GAUGE LABEL	PEGATINA NIVEL MIN/MAX	411

MARTINA

MARTINA • MARTINA • GBG27

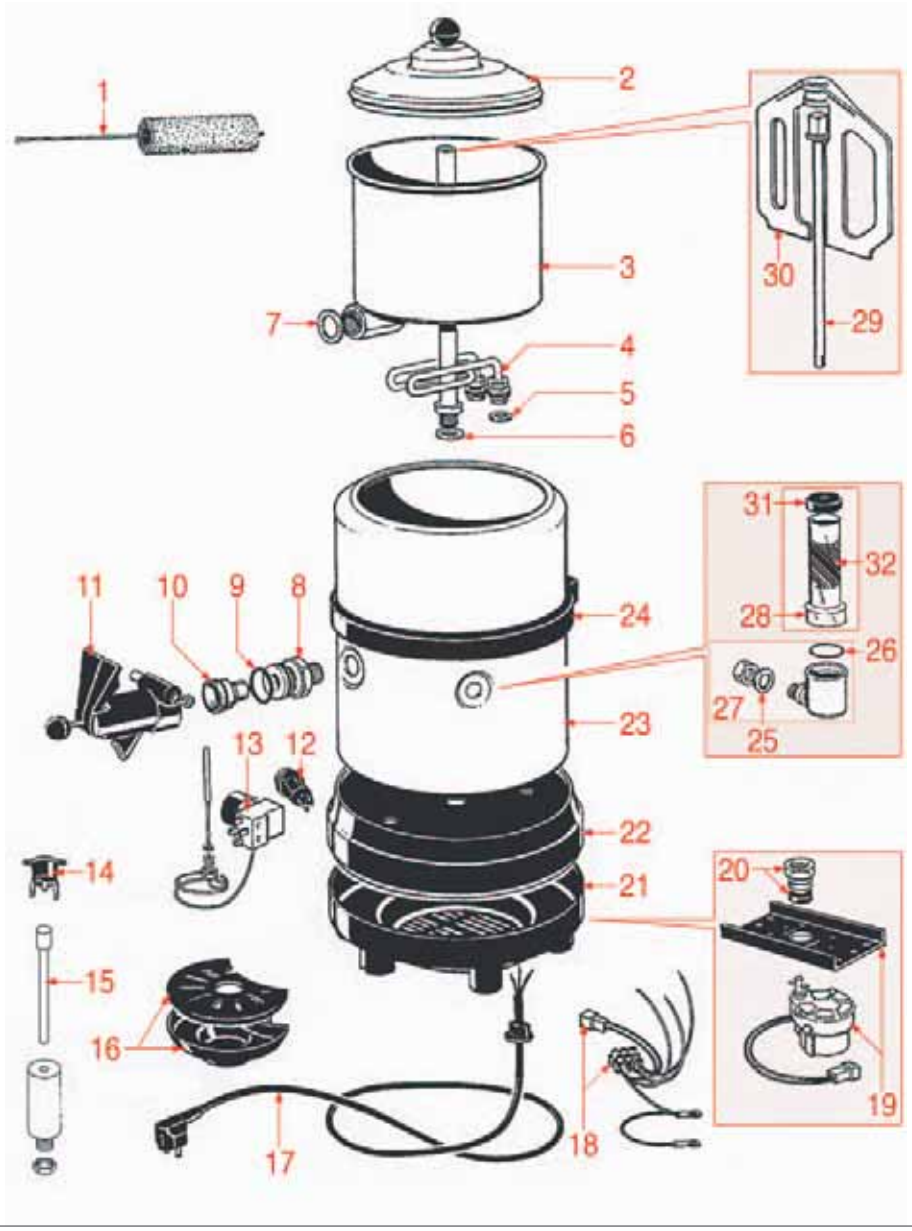

MARTINA
MARTINA • MARTINA • GBG27

Pos.	Cod.	Descrizione	Description	Descripción	Pag.
1	1197008	SCOVOLINO PER CIOCCOLATIERA	CLEANING BRUSH FOR CHOCOLATE POT	ESCOBILLA PARA CHOCOLATERA	412
4	1755500	RESISTENZA 1000W 220V	HEATING ELEMENT 1000W 220V	RESISTENCIA 1000W 220V	603
4	1755501	RESISTENZA 1000W 115V 60Hz	HEATING ELEMENT 1000W 115V 60Hz	RESISTENCIA 1000W 115V 60Hz	603
9	1186009	GUARNIZIONE OR 04081 SILICONE ROSSO	O-RING 04081 RED SILICONE	JUNTA ARO "O" 04081 SILICONA ROJA	502
10	1186011	GOMMINO RUBINETTO	RUBBER PIECE FOR TAP	GOMA GRIFO	503
11	1348100	RUBINETTO COMPLETO	COMPLETE TAP	GRIFO COMPLETO	465
12	3319928	INTERRUTTORE BIPOLARE VERDE 16A 250V	GREEN BIPOLAR SWITCH 16A 250V	INTERRUPTOR BIPOLAR VERDE 16A 250V	519
13	1444201	TERMOSTATO TR2 0-120°C	THERMOSTAT TR2 0+120°C	TERMOSTATO TR2 0-120°C	673
16	1197004	VASCHETTA COMPLETA	COMPLETE TANK	CUBETA COMPLETA	411
19	1240111	MOTORE AGITATORE COMPLETO 220V	COMPLETE MIXER MOTOR 220V	MOTOR AGITADOR COMPLETO 220V	562
19	1240112	MOTORE AGITATORE COMPLETO 115V 60Hz	COMPLETE MIXER MOTOR 115V 60Hz	MOTOR AGITADOR COMPLETO 115V 60Hz	562
20	1197005	RACCORDO FISSAGGIO PENTOLA	FITTING FOR TANK LOCKING	RACOR ANCLAJE OLLA	411
26	1186010	GUARNIZIONE OR 4125 SILICONE ROSSO	O-RING 4125 RED SILICONE	JUNTA ARO "O" 4125 SILICONA ROJA	503
27	1197006	BASE PORTA LIVELLO COMPLETA	COMPLETE WATER LEVEL GAUGE BASE	BASE PUERTA NIVEL COMPLETA	412
28	1197000	TUBO LIVELLO MARTINA	WATER LEVEL PIPE MARTINA	TUBO NIVEL MARTINA	411
31	1197003	CALOTTINA TUBO LIVELLO	WATER LEVEL PIPE COVER	BULBO TUBO NIVEL	411

PIASTRA R1-R2-LI-L2
PLATE R1-R2-LI-L2 • PLANCHA R1-R2-LI-L2 • IN01

R1 - L1

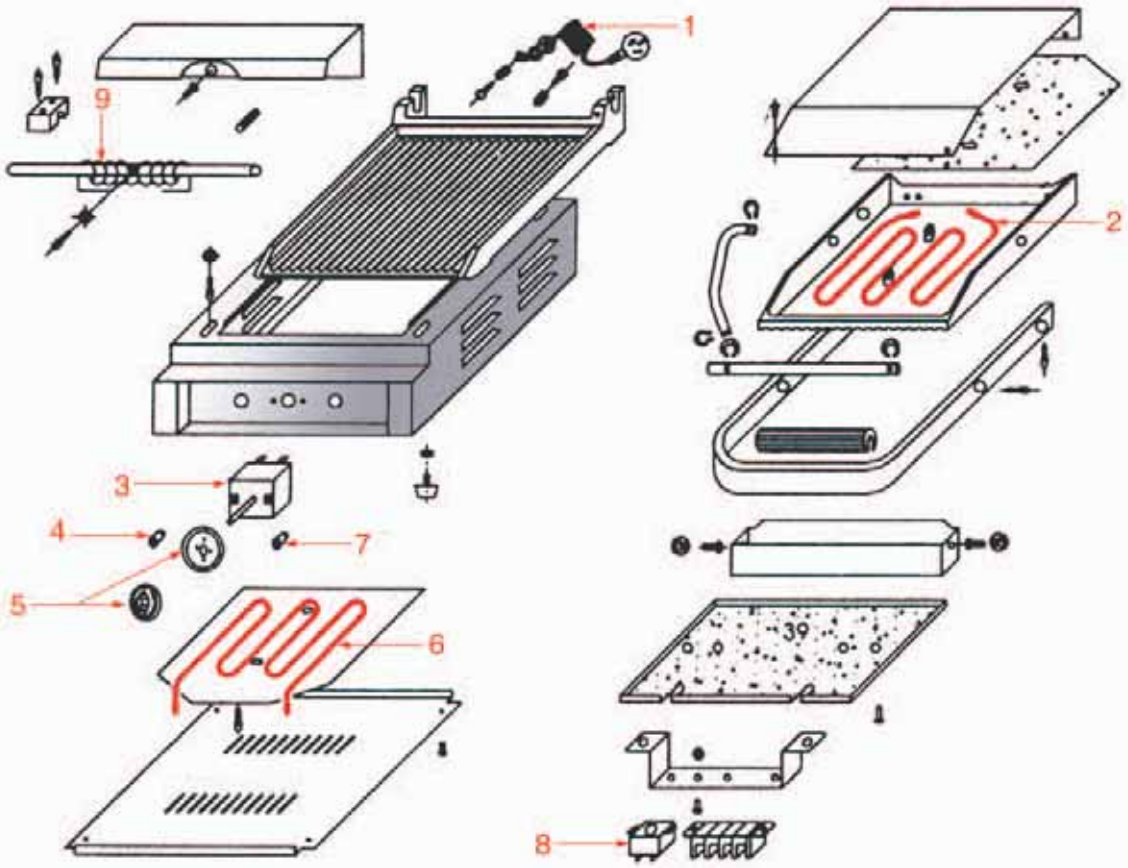

R2 - L2 - RL2

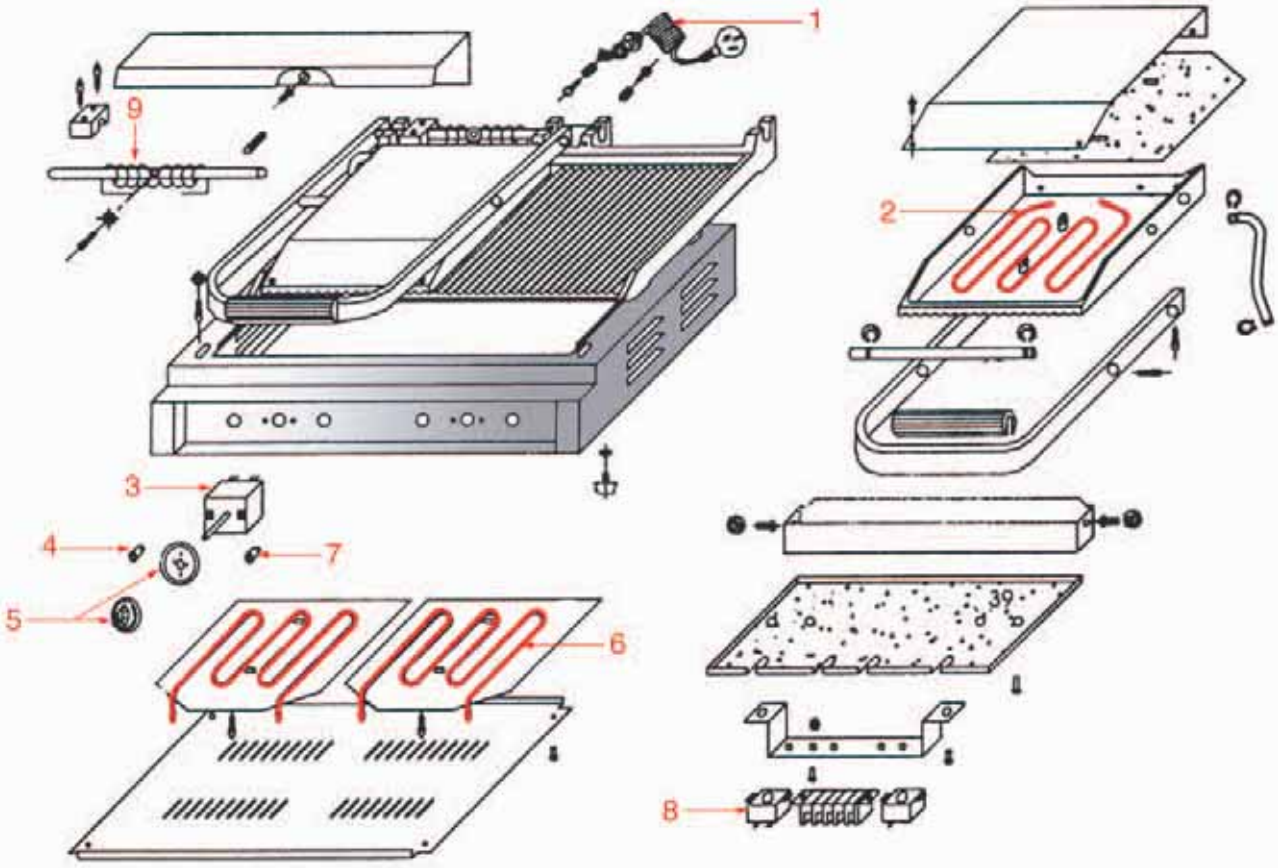

Posizioni senza cod. LF: a richiesta • Positions without LF Code No.: upon request • Posiciones sin cód. LF: previa petición

PIASTRA R1-R2-LI-L2
PLATE R1-R2-LI-L2 • PLANCHA R1-R2-LI-L2 • IN01

Pos.	Cod.	Descrizione	Description	Descripción	Pag.
2	3755529	RESISTENZA 1500W 230V	HEATING ELEMENT 1500W 230V	RESISTENCIA 1500W 230V	604
3	3444361	TERMOSTATO MONOFASE 50-300°C	THERMOSTAT SINGLE-PHASE 50-300°C	TERMOSTATO MONOFÁSICO 50-300°C	671
4	3319366	INTERRUTTORE TRIPOLARE NERO 16A 250V	BLACK THREE-POLE SWITCH 16A 250V	INTERRUPTOR TRIPOLAR NEGRO 16A 250V	515
5	3241382	MANOPOLA ø 45 mm	KNOB ø 45 mm	MANDO ø 45 mm	540
6	3755528	RESISTENZA 1000W 230V	HEATING ELEMENT 1000W 230V	RESISTENCIA 1000W 230V	604
7	3221297	LAMPADA SPIA ARANCIO 230V	ORANGE INDICATOR LIGHT 230V	BOMBILLA PILOTO NARANJA 230V	531
8	3443047	TERMOSTATO A CONTATTO 130°C 10A 250V	CONTACT THERMOSTAT 130°C 10A 250V	TERMOSTATO DE CONTACTO 130°C 10A 250V	678

TOSTIERA TS3 - TS6

TOASTER TS3 - TS6 • TOSTADOR TS3 - TS6 • LO01

TOSTIERA TS3 - TS6

TOASTER TS3 - TS6 • TOSTADOR TS3 - TS6 • LO01

Pos.	Cod.	Descrizione	Description	Descripción	Pag.
1	3355397	RESISTENZA 850W 230V	HEATING ELEMENT 850W 230V	RESISTENCIA 850W 230V	604
2	3317051	GRIGLIA A PINZA	GRILL PLIER	PARRILLA TOSTADOR	584
5	3221151	LAMPADA SPIA BIANCA 250V	WHITE INDICATOR LIGHT 250V	BOMBILLA PILOTO BLANCA 250V	529
6	3241349	MANOPOLA ø 44 mm 0-15	KNOB ø 44 mm 0-15	MANDO ø 44 mm 0-15	540
7	3446141	TEMPORIZZATORE 15 MINUTI	TIMER 15 MINUTES	TEMPORIZADOR 15 MINUTOS	665
8	3247016	MORSETTIERA 3 POLI ATTACCO VITE/FASTON	3-POLES TERM.BLOCK SCREW/FASTON CONNECT.	TABLERO BORNES 3POL. CONEX. TORN./FASTON	560

SPREMIAGRUMI P200-P202-P206

CITRUS-SQUEEZER P200-P202-P206 • EXPRIMIDOR P200-P202-P206 • MPAB01

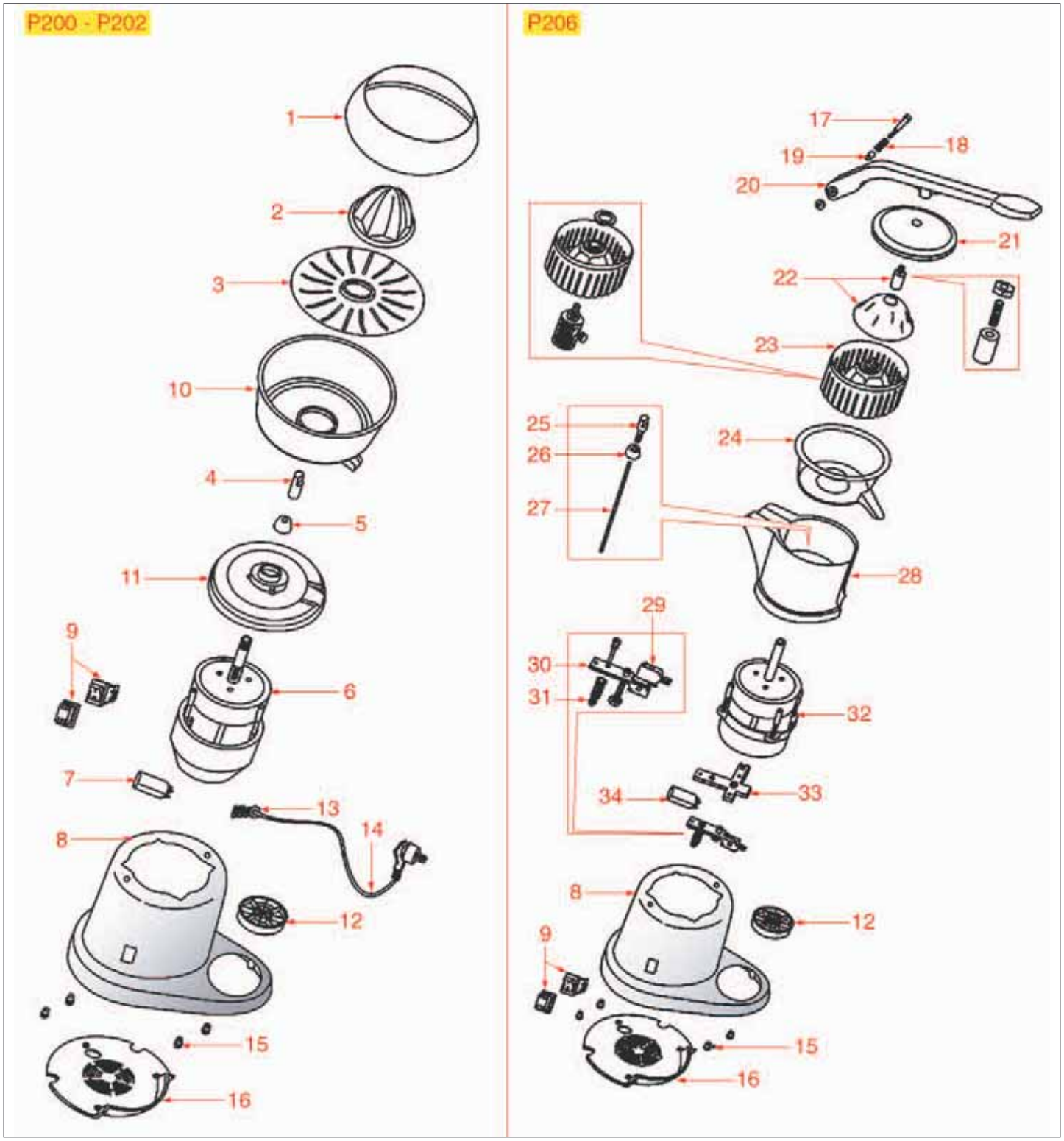

SPREMIAGRUMI P200-P202-P206
CITRUS-SQUEEZER P200-P202-P206 • EXPRIMIDOR P200-P202-P206 • MPAB01

Pos.	Cod.	Descrizione	Description	Descripción	Pag.
1	1381074	CUPOLA DI PROTEZIONE	PROTECTION DOME	CÚPULA DE PROTECCIÓN	633
2	1381075	PIGNA IN PLASTICA	PLASTIC CONE	PIÑA EN PLÁSTICO	633
3	1381076	FILTRO IN PLASTICA	PLASTIC FILTER	FILTRO EN PLÁSTICO	634
4	1381077	PERNO TRASCINATORE	CONVEYOR PIN	PERNO ARRASTRE	634
5	1381078	CAPPUCCIO DI PROTEZIONE	PROTECTION CAP	TAPÓN DE PROTECCIÓN	634
9	1319350	INTERRUTTORE BIPOLARE BIANCO 16A 250V	WHITE BIPOLAR SWITCH 16A 250V	INTERRUPTOR BIPOLAR BLANCO 16A 250V	509
12	1381079	PIATTINO IN PLASTICA	PLASTIC PLATE	PLATO EN PLÁSTICO	634
18	1250079	MOLLA PER LEVA	SPRING FOR LEVER	MUELLE PARA PALANCA	552
20	1381072	LEVA DI PRESSIONE	PRESSURE LEVER	PALANCA PRESIÓN	633
22	1381073	CAMPANA INOX	STAINLESS STEEL BELL	CAMPANA INOX	633
23	1381071	PIGNA INOX	STAINLESS STEEL CONE	PIÑA INOX	633
24	1381171	CONVOGLIATORE SUCCO	JUICE CONVEYOR	SALIDA ZUMO	642
29	3240123	MICROINTERRUTTORE 16A 250V	MICROSWITCH 16A 250V	MICROINTERRUPTOR 16A 250V	544

FRULLATORI F4-F6-PA10

BLENDERS F4-F6-PA10 • BATIDORAS F4-F6-PA10 • MPAB02

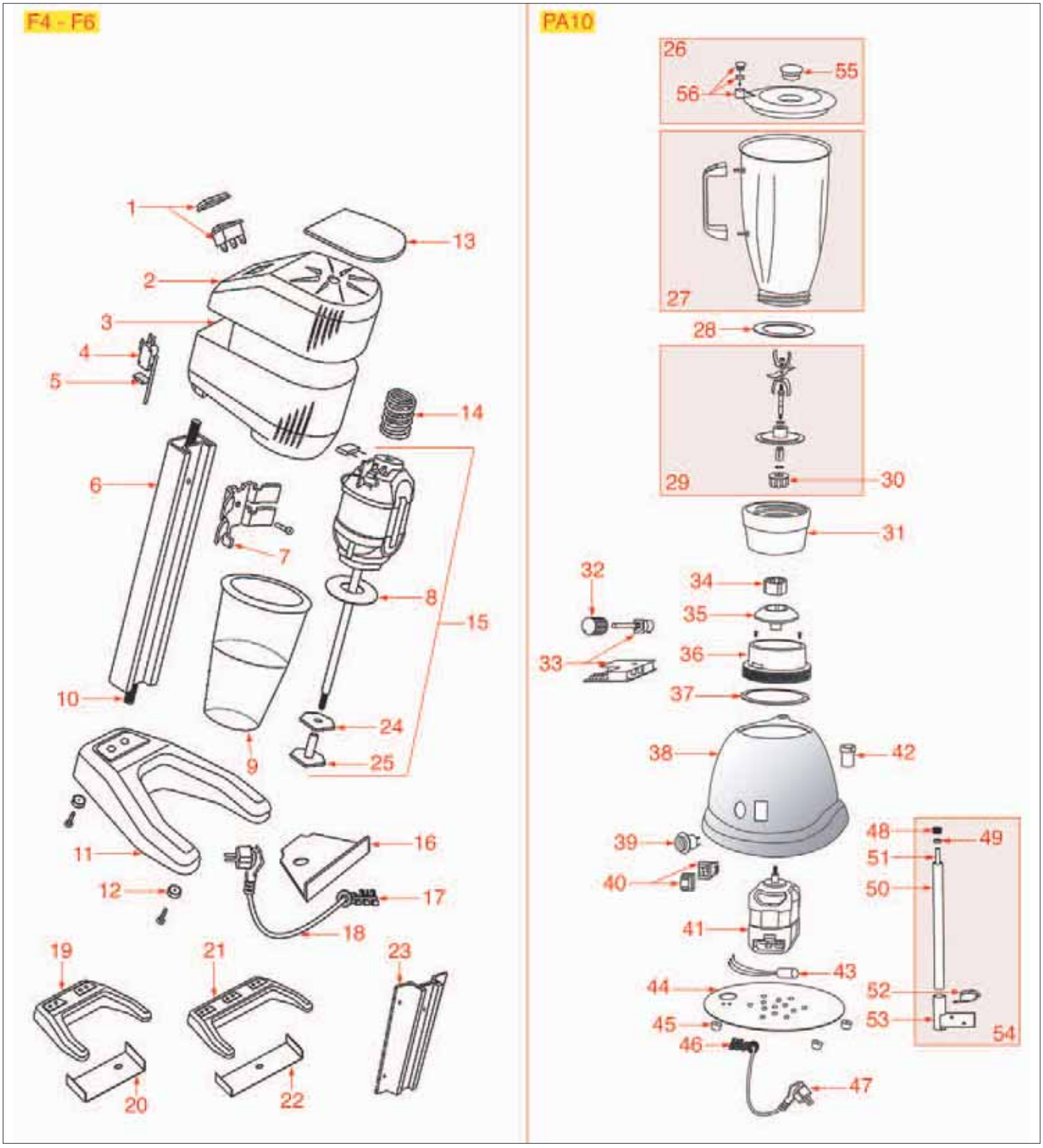

FRULLATORI F4-F6-PA10
BLENDERS F4-F6-PA10 • BATIDORAS F4-F6-PA10 • MPAB02

Pos.	Cod.	Descrizione	Description	Descripción	Pag.
1	1319170	INTERRUTTORE BIPOLARE NERO 12A 250V	BLACK BIPOLAR SWITCH 12A 250V	INTERRUPTOR BIPOLAR NEGRO 12A 250V	519
4	3240820	MICROINTERRUTTORE 16A 250V	MICROSWITCH 16A 250V	MICROINTERRUPTOR 16A 250V	544
7	1381080	SUPPORTO PER BICCHIERE	JUG HOLDER	SOPORTE PER VASO	634
8	1186554	GUARNIZIONE MOTORE ø 63 mm	MOTOR GASKET ø 63 mm	JUNTA MOTOR ø 63 mm	499
9	1080020	BICCHIERE INOX	STAINLESS STEEL JUG	VASO INOX	401
9	1080023	BICCHIERE IN PLASTICA	PLASTIC JUG	VASO EN PLÁSTICO	401
24	1381081	AGITATORE PIATTO INOX	STAINLESS STEEL FLAT MIXER	MEZCLADOR PLANO INOX	634
25	1381082	AGITATORE IN PLASTICA	PLASTIC MIXER	MEZCLADOR EN PLÁSTICO	635
26	1381086	COPERCHIO COMPLETO	COMPLETE LID	TAPA COMPLETA	635
28	1186488	GUARNIZIONE PER BICCHIERE ø 72x55x3 mm	JUG GASKET ø 72x55x3 mm	JUNTA PARA VASO ø 72x55x3 mm	497
30	1381089	INGRANAGGIO MASCHIO IN METALLO 8 DENTI	METAL MALE GEAR I 8 TEETH	ENGRANAJE MACHO EN METAL 8 DIENTES	636
31	1381088	PORTABICCHIERE PER FRULLATORE	JUG HOLDER FOR BLENDER	SOPORTE VASO PARA BATIDORA	635
33	1057005	POTENZIOMETRO 5A 250V	POTENTIOMETER 5A 250V	POTENCIÓMETRO 5A 250V	421
33	1390005	SCHEDA VARIATORE DI VELOCITÀ	SPEED VARIATOR CIRCUIT BOARD	PLACA VARIADOR DE VELOCIDAD	620
34	1381083	INGRANAGGIO FEMMINA IN GOMMA 8 DENTI	RUBBER FEMALE GEAR 8 TEETH	ENGRANAJE HEMBRA EN GOMA 8 DIENTES	635
35	1381084	SUPPORTO PER INGRANAGGIO	GEAR HOLDER	SOPORTE PARA ENGRANAJE	635
37	1186555	GUARNIZIONE ø 106x63x2 mm	GASKET ø 106x63x2 mm	JUNTA ø 106x63x2 mm	500
40	1319157	INTERRUTTORE TRIPOLARE BIANCO 16A 250V	WHITE THREE-POLE SWITCH 16A 250V	INTERRUPTOR TRIPOLAR BLANCO 16A 250V	509
41	1240026	MOTORE FRULLATORE 230V 50/60Hz	BLENDER MOTOR 230V 50/60Hz	MOTOR BATIDOR 230V 50/60Hz	563
42	1381115	SUPPORTO ASTA FRULLATORE	BLENDER ROD HOLDER	SOPORTE BARRA BATIDOR	642
43	1068002	CONDENSATORE ANTIDISTURBO	TRAP CAPACITOR	CONDENSADOR SUPRESOR DE RUIDO	422
54	1381116	ASTA MICROINTERRUTTORE COMPLETA	COMPLETE MICROSWITCH ROD	BARRA MICROINTERRUPTOR COMPLETA	642
55	1381085	TAPPO ISPEZIONE PER COPERCHIO	INSPECTION CAP FOR LID	TAPÓN INSPECCIÓN PARA TAPA	635

FRULLATORI P100-P102-P103-P105

BLENDERS P100-P102-P103-P105 • BATIDORAS P100-P102-P103-P105 • MPAB03

P100 - P102

P103

P105

FRULLATORI P100-P102-P103-P105
BLENDERS P100-P102-P103-P105 • BATIDORAS P100-P102-P103-P105 • MPAB03

Pos.	Cod.	Descrizione	Description	Descripción	Pag.
1	1381083	INGRANAGGIO FEMMINA IN GOMMA 8 DENTI	RUBBER FEMALE GEAR 8 TEETH	ENGRANAJE HEMBRA EN GOMA 8 DIENTES	635
2	1381084	SUPPORTO PER INGRANAGGIO	GEAR HOLDER	SOPORTE PARA ENGRANAJE	635
4	1186555	GUARNIZIONE ø 106x63x2 mm	GASKET ø 106x63x2 mm	JUNTA ø 106x63x2 mm	500
6	1319157	INTERRUTTORE TRIPOLARE BIANCO 16A 250V	WHITE THREE-POLE SWITCH 16A 250V	INTERRUPTOR TRIPOLAR BLANCO 16A 250V	509
16	1390005	SCHEDA VARIATORE DI VELOCITÀ	SPEED VARIATOR CIRCUIT BOARD	PLACA VARIADOR DE VELOCIDAD	620
17	1057005	POTENZIOMETRO 5A 250V	POTENTIOMETER 5A 250V	POTENCIÓMETRO 5A 250V	421
20	1381085	TAPPO ISPEZIONE PER COPERCHIO	INSPECTION CAP FOR LID	TAPÓN INSPECCIÓN PARA TAPA	635
22	1381086	COPERCHIO COMPLETO	COMPLETE LID	TAPA COMPLETA	635
23	1080024	BICCHIERE IN PLASTICA 1,4 Lt	PLASTIC JUG 1.4 Lt	VASO EN PLASTICO 1,4 Lt	404
24	1186488	GUARNIZIONE PER BICCHIERE ø 72x55x3 mm	JUG GASKET ø 72x55x3 mm	JUNTA PARA VASO ø 72x55x3 mm	497
25	1718007	ASSIEME COLTELLI	KNIFE SET	CONJUNTO CUCHILLOS	415
26	1718008	ASSIEME MIXER	MIXER ASSEMBLY	CONJUNTO MEZCLADOR	415
28	1381088	PORTABICCHIERE PER FRULLATORE	JUG HOLDER FOR BLENDER	SOPORTE VASO PARA BATIDORA	635
31	1381087	COPERCHIO COMPLETO	COMPLETE LID	TAPA COMPLETA	635
44	1381089	INGRANAGGIO MASCHIO IN METALLO 8 DENTI	METAL MALE GEAR I 8 TEETH	ENGRANAJE MACHO EN METAL 8 DIENTES	636
49	1319350	INTERRUTTORE BIPOLARE BIANCO 16A 250V	WHITE BIPOLAR SWITCH 16A 250V	INTERRUPTOR BIPOLAR BLANCO 16A 250V	509

TOSTIERA TSE60M

TOASTER TSE60M • TOSTADOR TSE60M • MO01

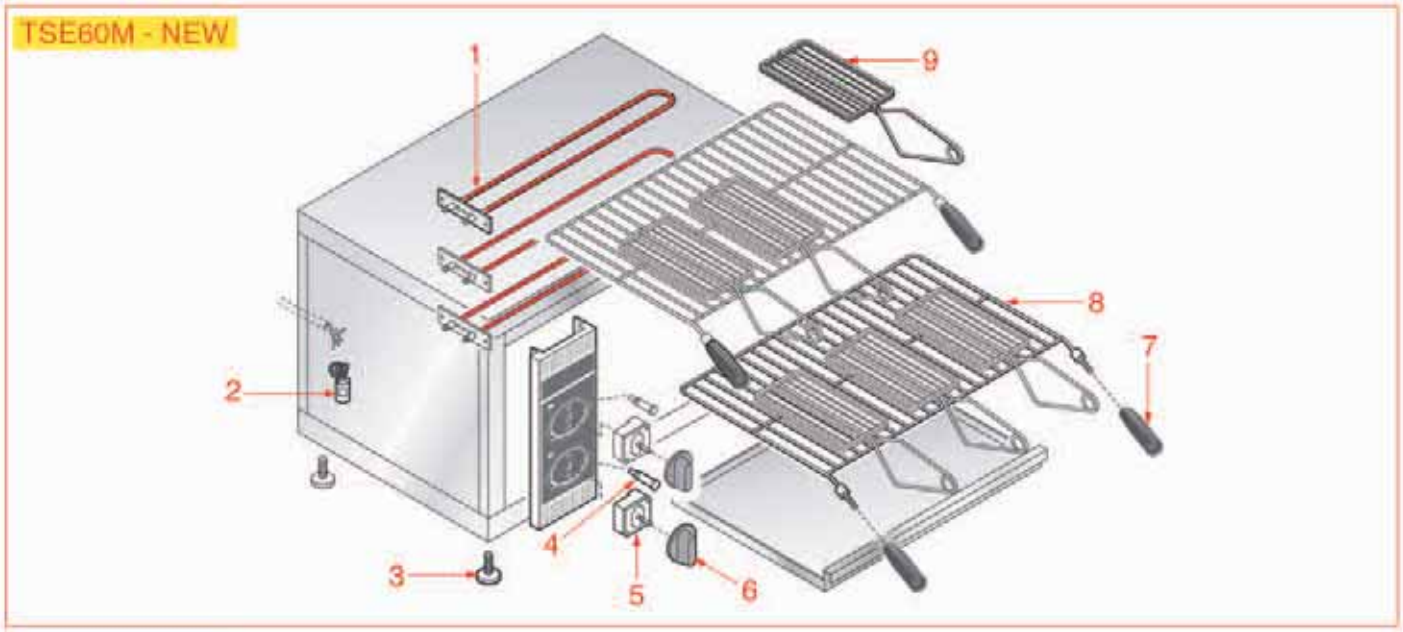

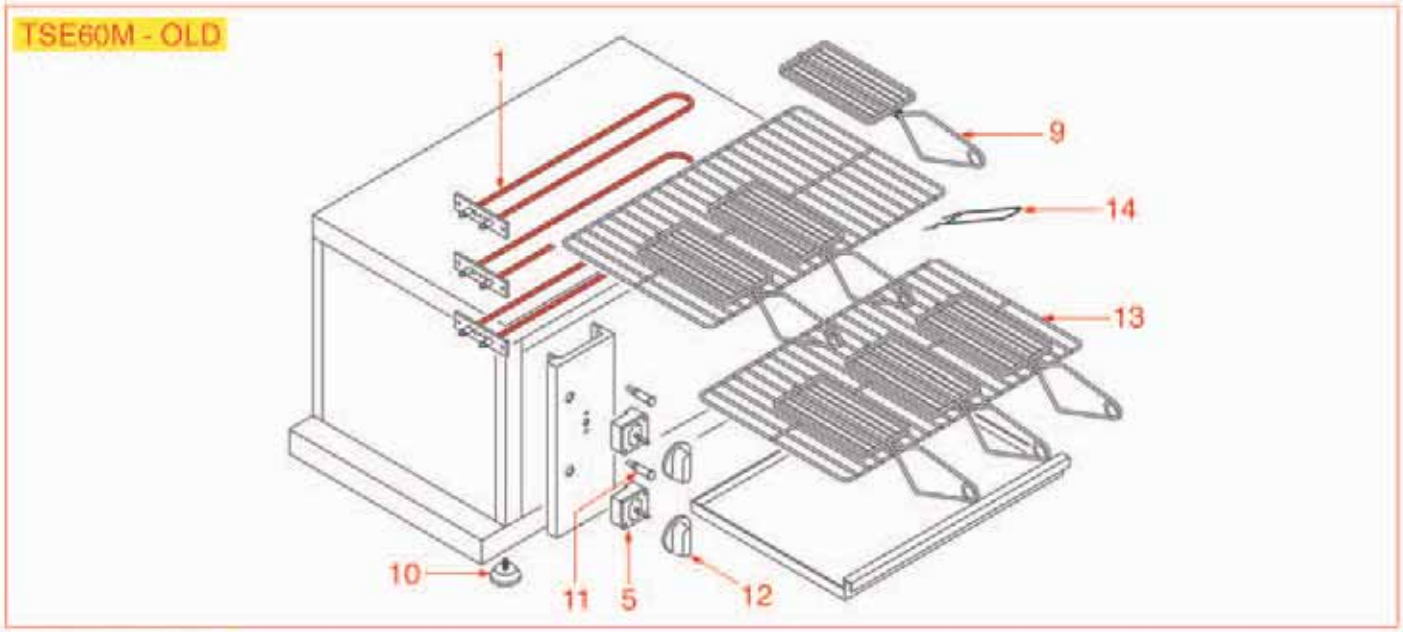

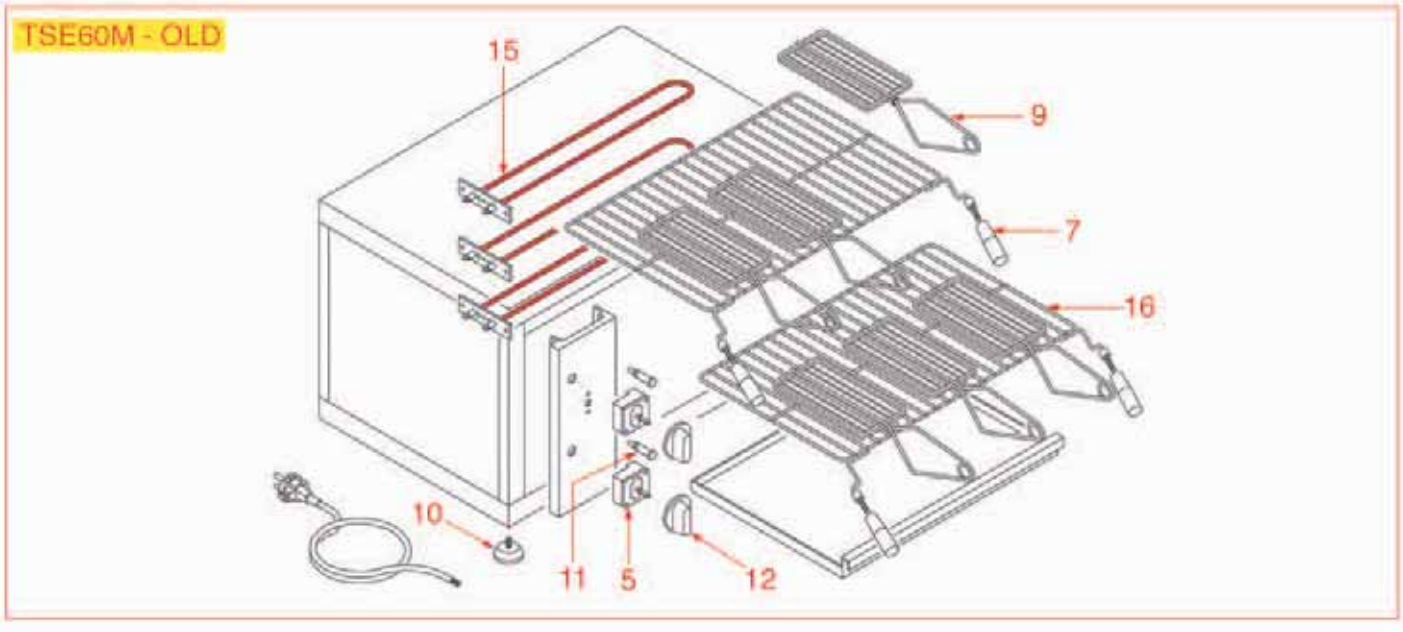

TOSTIERA TSE60M

TOASTER TSE60M • TOSTADOR TSE60M • MO01

Pos.	Cod.	Descrizione	Description	Descripción	Pag.
1	3355399	RESISTENZA 1000W 230V	HEATING ELEMENT 1000W 230V	RESISTENCIA 1000W 230V	604
4	3221095	LAMPADA SPIA ARANCIO 230V	ORANGE INDICATOR LAMP 230V	BOMBILLA PILOTO NARANJA 230V	527
5	3350026	REGOLATORE DI ENERGIA 13A 230V	ENERGY REGULATOR 13A 230V	REGULADOR DE ENERGÍA 13A 230V	659
9	3317051	GRIGLIA A PINZA	GRILL PLIER	PARRILLA TOSTADOR	584
11	3221132	LAMPADA SPIA VERDE 230V	GREEN INDICATOR LAMP 230V	BOMBILLA PILOTO VERDE 230V	527
12	3241230	MANOPOLA NERA ø 50 mm.	BLACK KNOB ø 50 mm	MANDO NEGRO ø 50 mm	540
15	3355399	RESISTENZA 1000W 230V	HEATING ELEMENT 1000W 230V	RESISTENCIA 1000W 230V	604

SPREMIAGRUMI MANUALE-M1-M2-M3

MANUAL CITRUS SQUEEZER -M1-M2-M3 • EXPRIMIDOR MANUAL -M1-M2-M3 • MI01

MANUALE

1 2 3 4 5 6 7 8 9 10 11 12 13 14 15 16 17 18 19 20

M1 - M2 - M3

22 21 24 23 26 25 27 28 34 6 7 33 29 31 32 4 39 40 41 9 11 12 13 35 36 19 38 37 42 43 14 15 20 16 17 30

Posizioni senza cod. LF: a richiesta • Positions without LF Code No.: upon request • Posiciones sin cód. LF: previa petición

SPREMIAGRUMI MANUALE-M1-M2-M3

MANUAL CITRUS SQUEEZER -M1-M2-M3 • EXPRIMIDOR MANUAL -M1-M2-M3 • MI01

Pos.	Cod.	Descrizione	Description	Descripción	Pag.
1	1381105	PIGNA GRANDE IN PLASTICA	BIG PLASTIC CONE	PIÑA GRANDE EN PLÁSTICO	643
1	1381106	PIGNA PICCOLA IN PLASTICA	SMALL PLASTIC CONE	PIÑA PEQUEÑA EN PLÁSTICO	644
2	1381102	SETACCIO IN PLASTICA	PLASTIC SIEVE	TAMIZ DE PLÁSTICO	643
3	1381099	CONVOGLIATORE SUCCO	JUICE CONVEYOR	BOCA SALIDA ZUMO	643
6	1186954	GUARNIZIONE RITEGNO	RETAINING GASKET	JUNTA RETENCIÓN	498
14	1080021	BICCHIERE IN PLASTICA	PLASTIC JUG	VASO EN PLÁSTICO	401
15	1015003	GRIGLIA IN PLASTICA PER BICCHIERE	PLASTIC GRID FOR JUG	REJILLA EN PLÁSTICO PARA VASO	642
19	3068016	CONDENSATORE μF 10 450V 50Hz	CAPACITOR μF 10 450V 50Hz	CONDENSADOR μF 10 450V 50Hz	423
20	1319174	INTERRUTTORE BIPOLARE NERO 8A 250V	BLACK BIPOLAR SWITCH 8A 250V	INTERRUPTOR BIPOLAR NEGRO 8A 250V	513
21	1381101	LEVA ALLUMINIO	ALUMINUM LEVER	PALANCA ALUMINIO	643
21	1381139	LEVA IN PLASTICA	PLASTIC LEVER	PALANCA EN PLÁSTICO	644
23	1381138	COPERTURA IN PLASTICA PER LEVA	LEVER PLASTIC COVER	COBERTURA EN PLÁSTICO PARA PALANCA	644
25	1250083	PROTEZIONE MOLLA	SPRING PROTECTION	PROTECCIÓN MUELLE	642
27	1381137	PIASTRA INOX	STAINLESS STEEL PLATE	PLACA INOX	644
28	1381100	CONVOGLIATORE SUCCO	JUICE CONVEYOR	BOCA SALIDA ZUMO	643
31	1381104	CAMPANA INOX	STAINLESS STEEL BELL	CAMPANA INOX	644
32	1381103	PIGNA INOX	STAINLESS STEEL CONE	PIÑA INOX	643
37	3240123	MICROINTERRUTTORE 16A 250V	MICROSWITCH 16A 250V	MICROINTERRUPTOR 16A 250V	544
43	3068014	CONDENSATORE μF 8 450V 50Hz	CAPACITOR μF 8 450V 50Hz	CONDENSADOR μF 8 450V 50Hz	423

TOSTIERE 60XX - TOSTAPANE ROTATIVO 180XX

TOASTER 60XX-ROTARY SANDWICH TOAST.180XX • TOSTADOR 60XX - SANDWICHERA ROTAT. 180XX • MT01

180XX

23 24 43 42 30 31 41 32 19 25 40 39 26 28 36 38 32 37 27 30 31 35 33 34

60XX

12 1 7 2 7 14 13 17 18 20 22 19

Posizioni senza cod. LF: a richiesta • Positions without LF Code No.: upon request • Posiciones sin cód. LF: previa petición

TOSTIERE 60XX - TOSTAPANE ROTATIVO 180XX

TOASTER 60XX-ROTARY SANDWICH TOAST.180XX • TOSTADOR 60XX - SANDWICHERA ROTAT. 180XX • MT01

Pos.	Cod.	Descrizione	Description	Descripción	Pag.
14	3446108	TEMPORIZZATORE 4 MINUTI 16A 250V	TIMER 4 MINUTES 16A 250V	TEMPORIZADOR 4 MINUTOS 16A 250V	665
18	3221295	LAMPADA SPIA NEUTRA 250V	NEUTRAL INDICATOR LIGHT 250V	BOMBILLA PILOTO NEUTRA 250V	532
19	3319365	INTERRUTTORE BIPOLARE NERO 16A 250V	BLACK BIPOLAR SWITCH 16A 250V	INTERRUPTOR BIPOLAR NEGRO 16A 250V	513
20	3241379	MANOPOLA ø 50 mm	KNOB ø 50 mm	MANDO ø 50 mm	541
23	3755519	RESISTENZA 630W 230V	HEATING ELEMENT 630W 230V	RESISTENCIA 630W 230V	605
24	3755520	RESISTENZA 1060W 230V	HEATING ELEMENT 1060W 230V	RESISTENCIA 1060W 230V	605
25	3241378	MANOPOLA ø 43 mm	KNOB ø 43 mm	MANDO ø 43 mm	540
28	3057160	KIT POTENZIOMETRI	POTENTIOMETER KIT	KIT POTENCIÓMETRO	421

TOSTIERE SERIE 70XX - SERIE 72XX

TOASTER SERIE 70XX - SERIE 72XX • TOSTADORES SERIE 70XX - SERIE 72XX • MT02

70XX

1 14 11 3 13 6 3 5 8 9 19 10

72XX

22 29 32 31 5 30 23 25 27 24 26 19 28 35

Posizioni senza cod. LF: a richiesta • Positions without LF Code No.: upon request • Posiciones sin cód. LF: previa petición

TOSTIERE SERIE 70XX - SERIE 72XX
TOASTER SERIE 70XX - SERIE 72XX • TOSTADORES SERIE 70XX - SERIE 72XX • MT02

Pos.	Cod.	Descrizione	Description	Descripción	Pag.
3	3221296	LAMPADA SPIA NEUTRA DOPPIA 250V	DOUBLE NEUTRAL INDICATOR LIGHT 250V	BOMBILLA PILOTO NEUTRA DOBLE 250V	533
8	3241379	MANOPOLA ø 50 mm	KNOB ø 50 mm	MANDO ø 50 mm	541
9	3446108	TEMPORIZZATORE 4 MINUTI 16A 250V	TIMER 4 MINUTES 16A 250V	TEMPORIZADOR 4 MINUTOS 16A 250V	665
14	3755514	RESISTENZA 350W 115V	HEATING ELEMENT 350W 115V	RESISTENCIA 350W 115V	605
24	1319204	INTERRUTTORE TRIPOLARE ARANCIO 16A 250V	ORANGE THREE-POLE SWITCH 16A 250V	INTERRUPTOR TRIPOLAR NARANJA 16A 250V	516
26	3241380	MANOPOLA ø 44 mm	KNOB ø 44 mm	MANDO ø 44 mm	541
28	3446109	TEMPORIZZATORE 4 MINUTI 16A 250V	TIMER 4 MINUTES 16A 250V	TEMPORIZADOR 4 MINUTOS 16A 250V	665
32	3755513	RESISTENZA 433W 115V	HEATING ELEMENT 433W 115V	RESISTENCIA 433W 115V	605
32	3755514	RESISTENZA 350W 115V	HEATING ELEMENT 350W 115V	RESISTENCIA 350W 115V	605

FORNETTO SERIE 140XX

SMALL OVEN SERIE 140XX • HORNILLO SERIE 140XX • MT03

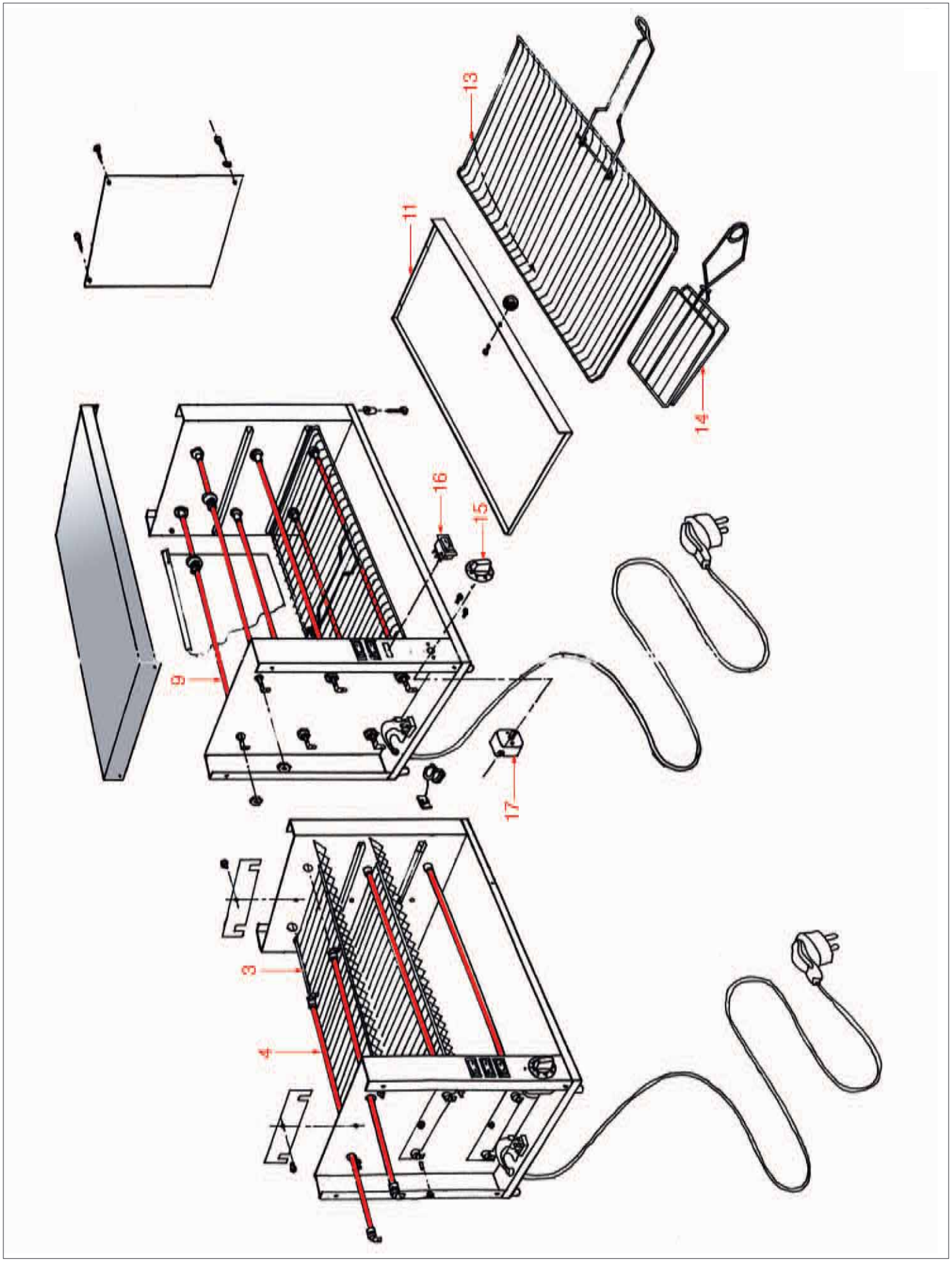

FORNETTO SERIE 140XX
SMALL OVEN SERIE 140XX • HORNILLO SERIE 140XX • MT03

Pos.	Cod.	Descrizione	Description	Descripción	Pag.
4	3755523	RESISTENZA 480W 112V	HEATING ELEMENT 480W 112V	RESISTENCIA 480W 112V	606
9	3755521	RESISTENZA 475W 115V	HEATING ELEMENT 475W 115V	RESISTENCIA 475W 115V	606
14	3317051	GRIGLIA A PINZA	GRILL PLIER	PARRILLA TOSTADOR	584
15	3241377	MANOPOLA ø 50 mm 3-15	KNOB ø 50 mm 3-15	MANDO ø 50 mm 3-15	540
16	3319365	INTERRUTTORE BIPOLARE NERO 16A 250V	BLACK BIPOLAR SWITCH 16A 250V	INTERRUPTOR BIPOLAR NEGRO 16A 250V	513
17	3446137	TEMPORIZZATORE 15 MINUTI	TIMER 15 MINUTES	TEMPORIZADOR 15 MINUTOS	663

PIASTRA PANINI SERIE 160XX

SANDWICH GRILL SERIE 160XX • SANDWICHERA SERIE 160XX • MT04

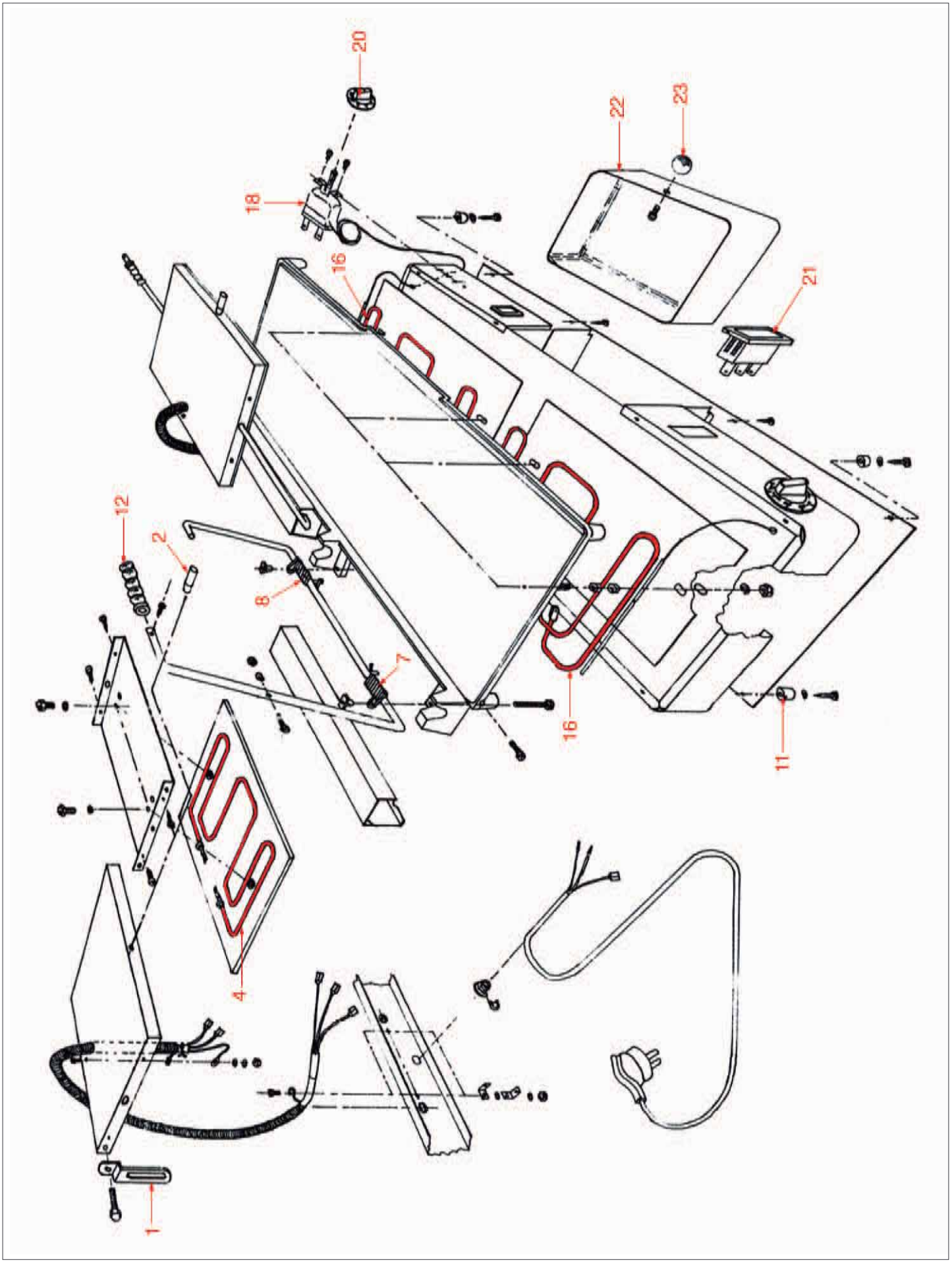

Posizioni senza cod. LF: a richiesta • Positions without LF Code No.: upon request • Posiciones sin cód. LF: previa petición

PIASTRA PANINI SERIE 160XX
SANDWICH GRILL SERIE 160XX • SANDWICHERA SERIE 160XX • MT04

Pos.	Cod.	Descrizione	Description	Descripción	Pag.
4	3755524	RESISTENZA 770W 230V	HEATING ELEMENT 770W 230V	RESISTENCIA 770W 230V	606
7	3250129	MOLLA SX ø 21x56 mm	LEFT SPRING ø 21x56 mm	MUELLE IZQ. ø 21x56 mm	553
8	3250130	MOLLA DX ø 21x56 mm	RIGHT SPRING ø 21x56 mm	MUELLE DERECHO ø 21x56 mm	553
16	3755525	RESISTENZA 1070W 230V	HEATING ELEMENT 1070W 230V	RESISTENCIA 1070W 230V	606
18	3444547	TERMOSTATO MONOFASE 50-300°C	SINGLE-PHASE THERMOSTAT 50-300°C	TERMOSTATO MONOFÁSICO 50-300°C	674
20	3241375	MANOPOLA ø 50 mm 50-300°C	KNOB ø 50 mm 50-300°C	MANDO ø 50 mm 50-300°C	540
21	3221937	LAMPADA SPIA ROSSA 230V	RED INDICATOR LAMP 230V	BOMBILLA PILOTO ROJA 230V	526

PIASTRA PANINI VETROCERAMICA SERIE 170XX

SANDWICH GRILL PYROCERAMIC SERIE 170XX • SANDWICHERA VITROCERÁMICA SERIE 170XX • MT05

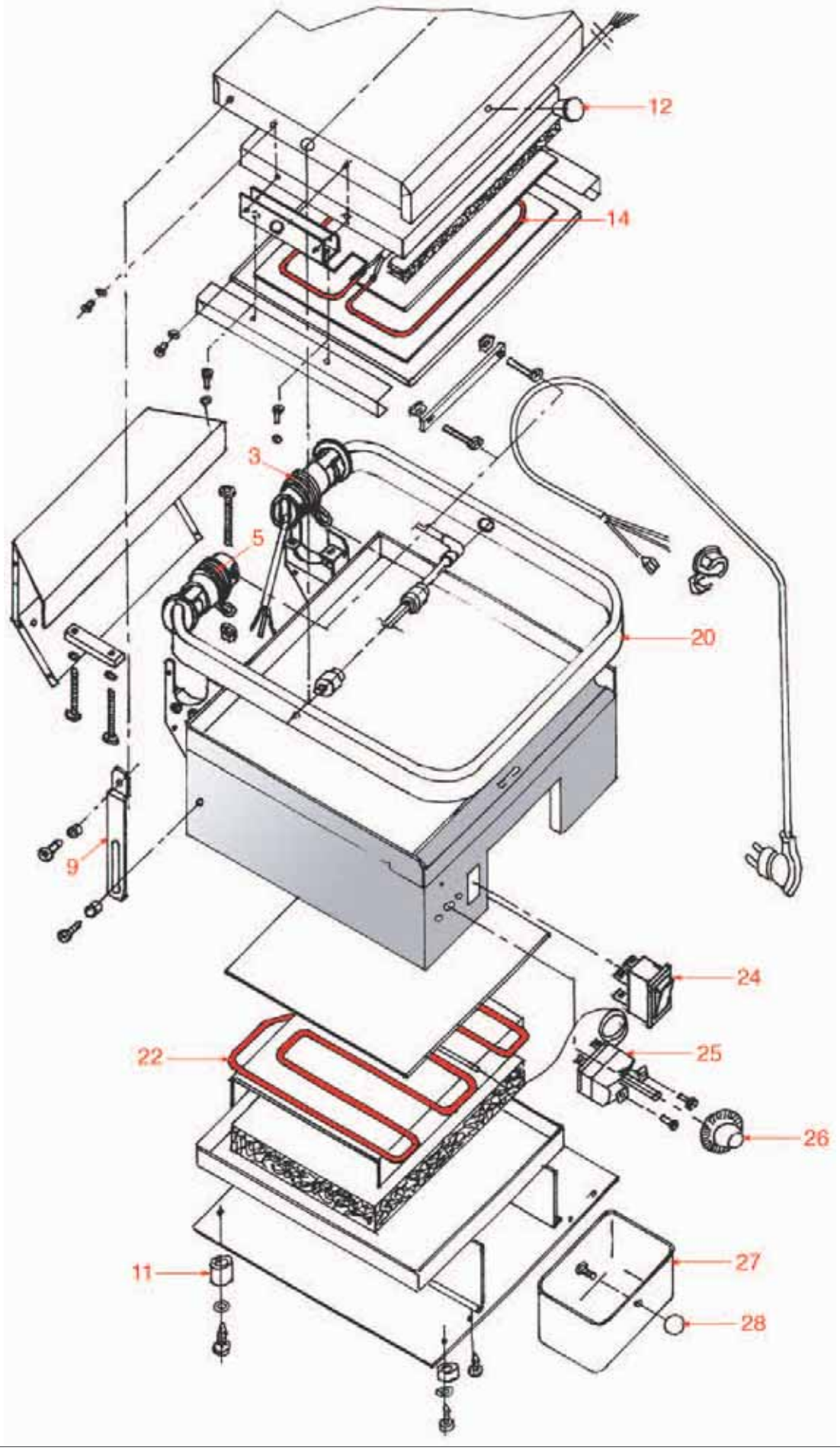

Posizioni senza cod. LF: a richiesta • Positions without LF Code No.: upon request • Posiciones sin cód. LF: previa petición

PIASTRA PANINI VETROCERAMICA SERIE 170XX
SANDWICH GRILL PYROCERAMIC SERIE 170XX • SANDWICHERA VITROCERÁMICA SERIE 170XX • MT05

Pos.	Cod.	Descrizione	Description	Descripción	Pag.
3	3250128	MOLLA DX	RIGHT SPRING	MUELLE DERECHO	554
5	3250127	MOLLA SX	LEFT SPRING	MUELLE IZQ.	554
14	3755526	RESISTENZA 1300W 230V	HEATING ELEMENT 1300W 230V	RESISTENCIA 1300W 230V	607
22	3755527	RESISTENZA 1500W 230V	HEATING ELEMENT 1500W 230V	RESISTENCIA 1500W 230V	607
24	3221937	LAMPADA SPIA ROSSA 230V	RED INDICATOR LAMP 230V	BOMBILLA PILOTO ROJA 230V	526
25	3444547	TERMOSTATO MONOFASE 50-300°C	SINGLE-PHASE THERMOSTAT 50-300°C	TERMOSTATO MONOFÁSICO 50-300°C	674
26	3241375	MANOPOLA ø 50 mm 50-300°C	KNOB ø 50 mm 50-300°C	MANDO ø 50 mm 50-300°C	540

PIASTRA PANINI P1L-P2L

SANDWICH GRILL P1L-P2L • SANDWICHERA P1L-P2L • NSAB01

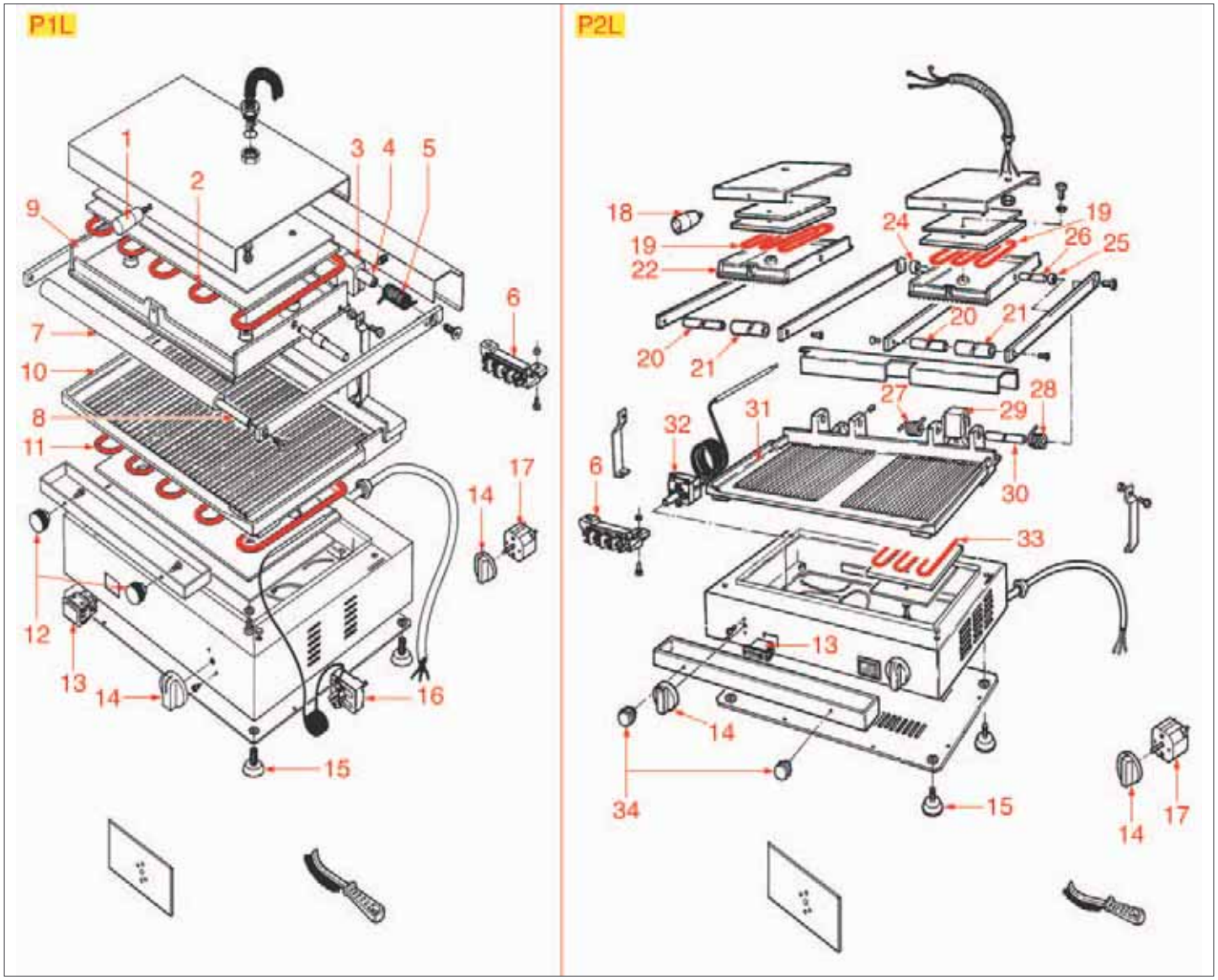

PIASTRA PANINI P1L-P2L
SANDWICH GRILL P1L-P2L • SANDWICHERA P1L-P2L • NSAB01

Pos.	Cod.	Descrizione	Description	Descripción	Pag.
2	3755021	RESISTENZA 875W 240V SUPERIORE	HEATING ELEMENT 875W 240V TOP	RESISTENCIA 875W 240V SUPERIOR	601
5	3250001	MOLLA SX ø 20x42 mm	LEFTHAND SPRING ø 20x42 mm	MUELLE IZQ. ø 20x42 mm	549
5	3250002	MOLLA DX ø 20x42 mm	RIGHTHAND SPRING ø 20x42 mm	MUELLE DERECHO ø 20x42 mm	549
5	3250028	MOLLA DX ø 20x40 mm	RIGHTHAND SPRING ø 20x40 mm	MUELLE DERECHO ø 20x40 mm	552
5	3250029	MOLLA SX ø 20x40 mm	LEFTHAND SPRING ø 20x40 mm	MUELLE IZQ. ø 20x40 mm	552
11	3755022	RESISTENZA 1150W 240V INFERIORE	HEATING ELEMENT 1150W 240V BOTTOM	RESISTENCIA 1150W 240V INFERIOR	601
13	3221960	LAMPADA SPIA BIANCA 230V	WHITE INDICATOR LAMP 230V	BOMBILLA PILOTO BLANCA 230V	525
14	3241331	MANOPOLA ø 45 mm	KNOB ø 45 mm	MANDO ø 45 mm	541
16	3444514	TERMOSTATO MONOFASE	SINGLE PHASE THERMOSTAT	TERMOSTATO MONOFÁSICO	674
17	3446100	TEMPORIZZATORE MECCANICO	MECHANICAL TIMER	TEMPORIZADOR MECÁNICO	664
19	3755023	RESISTENZA 700W 240V SUPERIORE	HEATING ELEMENT 700W 240V TOP	RESISTENCIA 700W 240V SUPERIOR	602
27	3250001	MOLLA SX ø 20x42 mm	LEFTHAND SPRING ø 20x42 mm	MUELLE IZQ. ø 20x42 mm	549
28	3250002	MOLLA DX ø 20x42 mm	RIGHTHAND SPRING ø 20x42 mm	MUELLE DERECHO ø 20x42 mm	549
32	3444514	TERMOSTATO MONOFASE	SINGLE PHASE THERMOSTAT	TERMOSTATO MONOFÁSICO	674
33	3755024	RESISTENZA 850W 240V INFERIORE	HEATING ELEMENT 850W 240V BOTTOM	RESISTENCIA 850W 240V INFERIOR	602

SPREMIAGRUMI SAEM

CITRUS SQUEEZER SAEM • EXPRIMIDOR SAEM • NSAB02

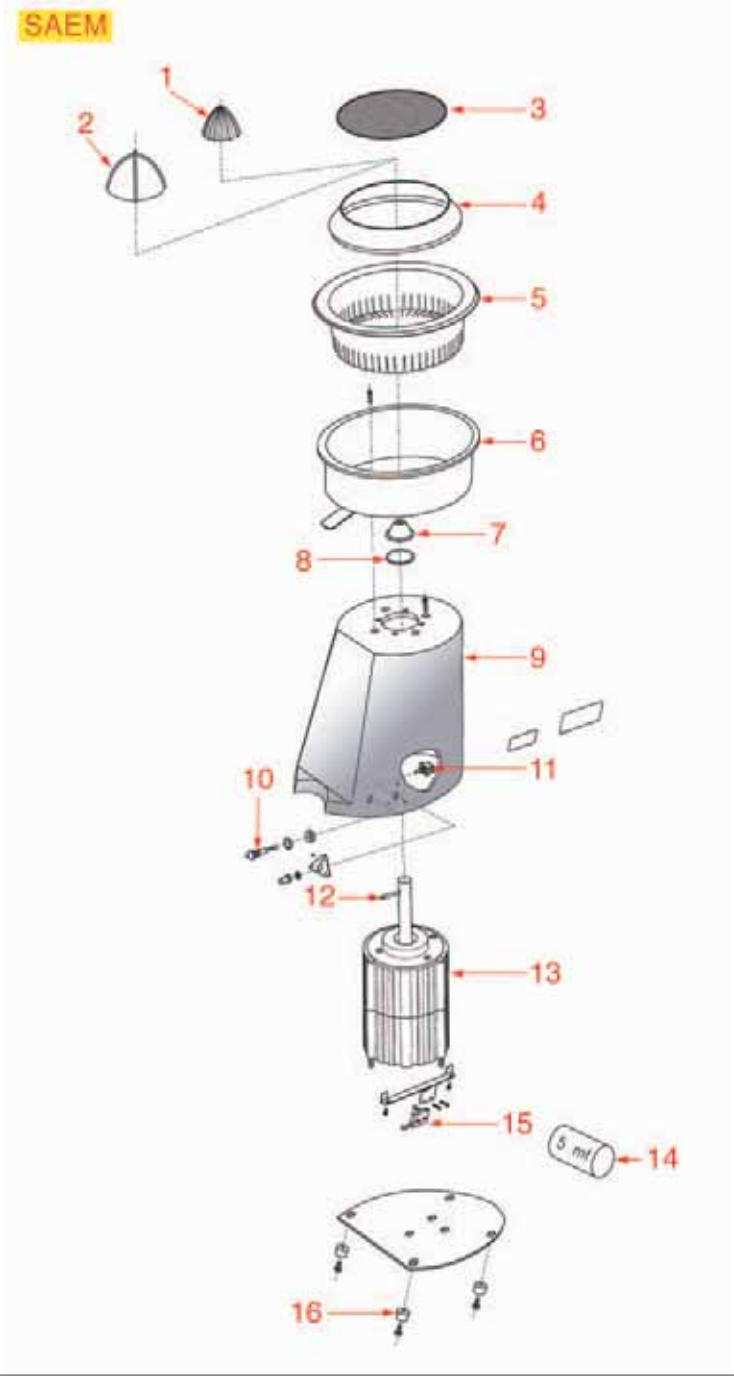

SPREMIAGRUMI SAEM

CITRUS SQUEEZER SAEM • EXPRIMIDOR SAEM • NSAB02

Pos.	Cod.	Descrizione	Description	Descripción	Pag.
1	1381125	PIGNA PICCOLA	SMALL CONE	PIÑA PEQUEÑA	631
2	1381124	PIGNA GRANDE	BIG CONE	PIÑA GRANDE	631
5	1381133	SETACCIO INOX	STAINLESS STEEL SIEVE	TAMIZ INOX	632
6	1381134	CONVOGLIATORE SUCCO	JUICE CONVEYOR	BOCA SALIDA ZUMO	632
8	1186573	GUARNIZIONE PIANA ø 48x41x2 mm	FLAT GASKET ø 48x41x2 mm	JUNTA PLANA ø 48x41x2 mm	499
10	1221007	LAMPADA SPIA ROSSA 230V	RED PILOT LIGHT 230V	BOMBILLA PILOTO ROJA 230V	526
11	1319179	INTERRUTTORE BIPOLARE A LEVA 6A 250V	BIPOLAR LEVER SWITCH 6A 250V	INTERRUPTOR BIPOLAR PALANCA 6A 250V	522
15	1240028	MICROINTERRUTTORE 6A 250V	MICROSWITCH 6A 250V	MICROINTERRUPTOR 6A 250V	546

FRULLATORE DUPLEX
BLENDER DUPLEX • BATIDORA DUPLEX • NSAB03

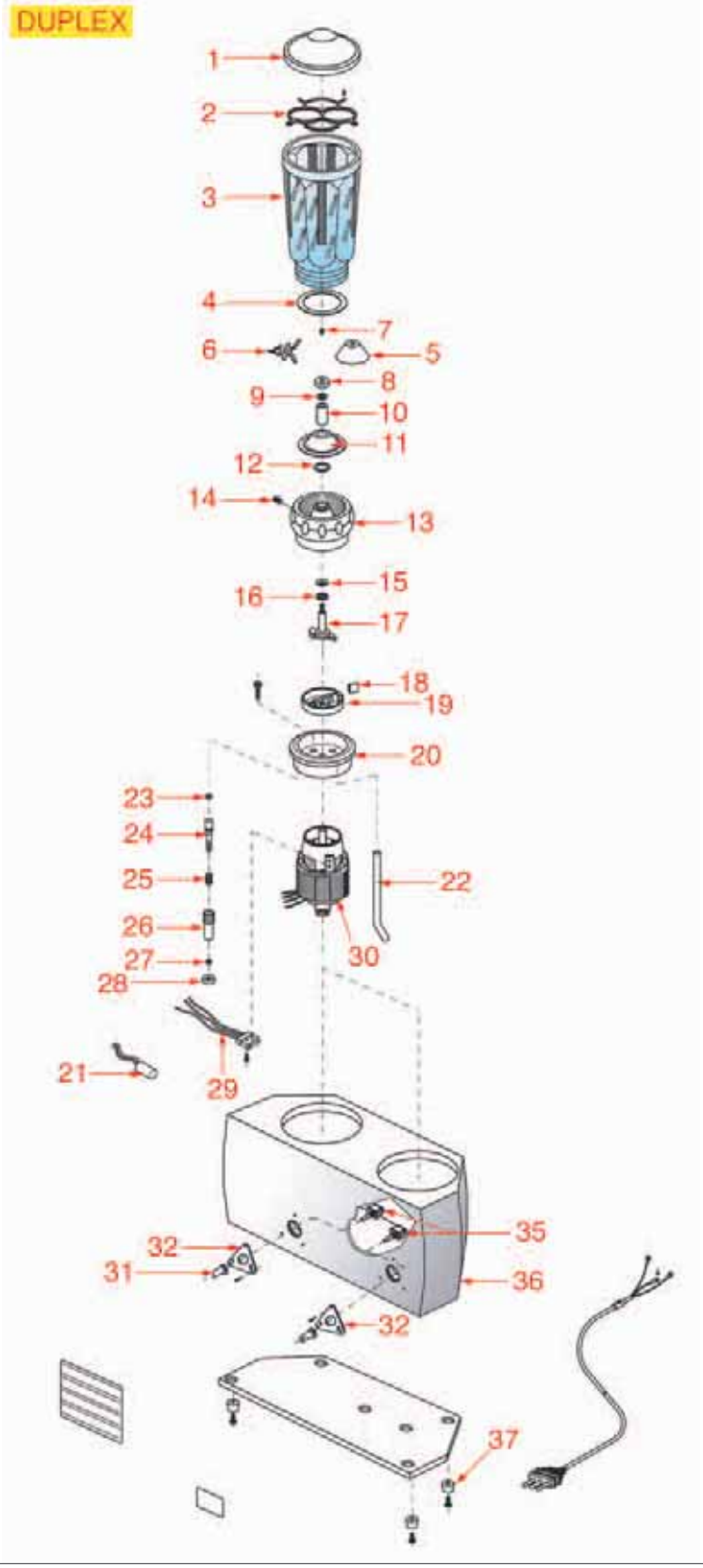

FRULLATORE DUPLEX
BLENDER DUPLEX • BATIDORA DUPLEX • NSAB03

Pos.	Cod.	Descrizione	Description	Descripción	Pag.
1	1381119	COPERCHIO PER BICCHIERE 1 Lt	1 L JUG ALUMINUM LID	COPECHIO EN ALUMINIO PARA VASO 1L	630
3	1080025	BICCHIERE IN PLASTICA 1 Lt	PLASTIC JUG 1 L	VASO EN PLÁSTICO 1 L	404
4	1186574	GUARNIZIONE PER BICCHIERE ø 77x60x3 mm	GASKET FOR JUG ø 77x60x3 mm	JUNTA PARA VASO ø 77x60x3 mm	499
5	1381127	CONO FRULLATORE	BLENDER CONE	CONO BATIDOR	631
6	1718010	GRUPPO LAME	BLADE ASSEMBLY	GRUPO CUCHILLAS	415
9	1186578	GUARNIZIONE VETRORESINA ø 16x8x1,5 mm	FIBERGLASS GASKET ø 16x8x1.5 mm	JUNTA VETRORESINA ø 16x8x1,5 mm	499
12	1186577	GUARNIZIONE PIANA ø 25x19x1,5 mm	FLAT GASKET ø 25x19x1.5 mm	JUNTA PLANA ø 25x19x1,5 mm	499
13	1381136	PORTABICCHIERE PER FRULLATORE	JUG HOLDER FOR BLENDER	SOPORTE VASO PARA BATIDORA	633
16	1186578	GUARNIZIONE VETRORESINA ø 16x8x1,5 mm	FIBERGLASS GASKET ø 16x8x1.5 mm	JUNTA VETRORESINA ø 16x8x1,5 mm	499
23	1186163	GUARNIZIONE OR 02010 EPDM	O-RING 02010 EPDM	JUNTA ARO "O" 02010 EPDM	498
25	1250087	MOLLA ø 4,5x12 mm	SPRING ø 4.5x12 mm	MUELLE ø 4,5x12 mm	552
29	1240028	MICROINTERRUTTORE 6A 250V	MICROSWITCH 6A 250V	MICROINTERRUPTOR 6A 250V	546
35	1319180	INTERRUTTORE 2 VELOCITÀ A LEVA 6A 250V	2 SPEED LEVER GEAR 6A 250V	INTERRUPTOR 2 VELOCIDADES PALANCA 6A 250	522

GRUPPO MULTIPLO GM4
MULTIPLE GROUP GM4 • GRUPO MÚLTIPLE GM4 • NSAB04

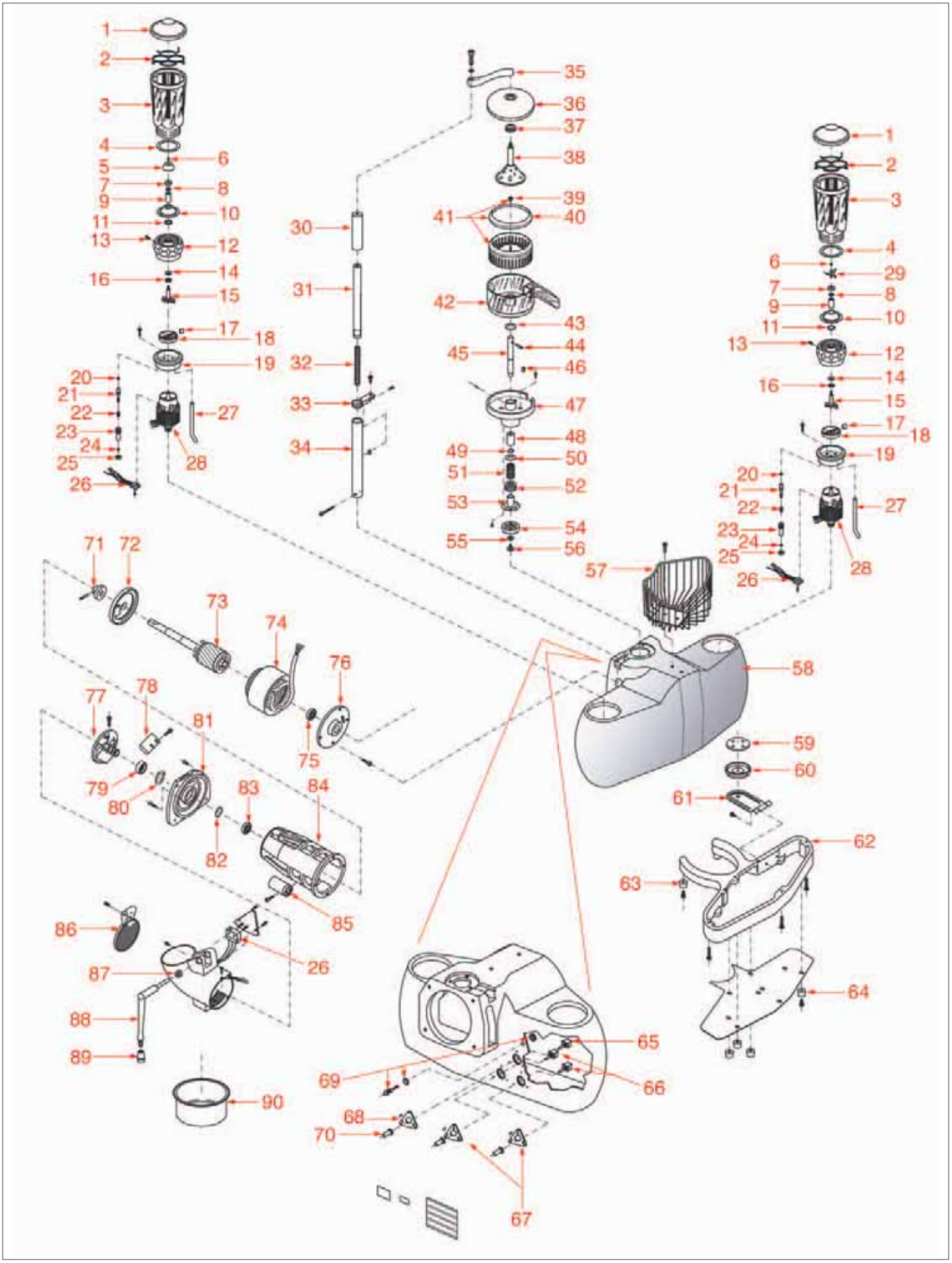

Posizioni senza cod. LF: a richiesta • Positions without LF Code No.: upon request • Posiciones sin cód. LF: previa petición

GRUPPO MULTIPLO GM4
MULTIPLE GROUP GM4 • GRUPO MÚLTIPLE GM4 • NSAB04

Pos.	Cod.	Descrizione	Description	Descripción	Pag.
1	1381119	COPERCHIO PER BICCHIERE 1 Lt	1 L JUG ALUMINUM LID	COPECHIO EN ALUMINIO PARA VASO 1L	630
3	1080025	BICCHIERE IN PLASTICA 1 Lt	PLASTIC JUG 1 L	VASO EN PLÁSTICO 1 L	404
4	1186574	GUARNIZIONE PER BICCHIERE ø 77x60x3 mm	GASKET FOR JUG ø 77x60x3 mm	JUNTA PARA VASO ø 77x60x3 mm	499
5	1381127	CONO FRULLATORE	BLENDER CONE	CONO BATIDOR	631
8	1186578	GUARNIZIONE VETRORESINA ø 16x8x1,5 mm	FIBERGLASS GASKET ø 16x8x1.5 mm	JUNTA VETRORESINA ø 16x8x1,5 mm	499
11	1186577	GUARNIZIONE PIANA ø 25x19x1,5 mm	FLAT GASKET ø 25x19x1.5 mm	JUNTA PLANA ø 25x19x1,5 mm	499
12	1381136	PORTABICCHIERE PER FRULLATORE	JUG HOLDER FOR BLENDER	SOPORTE VASO PARA BATIDORA	633
16	1186578	GUARNIZIONE VETRORESINA ø 16x8x1,5 mm	FIBERGLASS GASKET ø 16x8x1.5 mm	JUNTA VETRORESINA ø 16x8x1,5 mm	499
20	1186163	GUARNIZIONE OR 02010 EPDM	O-RING 02010 EPDM	JUNTA ARO "O" 02010 EPDM	498
22	1250087	MOLLA ø 4,5x12 mm	SPRING ø 4.5x12 mm	MUELLE ø 4,5x12 mm	552
26	1240028	MICROINTERRUTTORE 6A 250V	MICROSWITCH 6A 250V	MICROINTERRUPTOR 6A 250V	546
29	1718010	GRUPPO LAME	BLADE ASSEMBLY	GRUPO CUCHILLAS	415
32	1250084	MOLLA ø 16x143 mm	SPRING ø 16x143 mm	MUELLE ø 16x143 mm	551
36	1381123	COPERCHIO SPREMIAGRUMI	JUICE EXTRACTOR LID	TAPA EXPRIMIDOR DE CÍTRICOS	631
37	1186560	GUARNIZIONE DI TENUTA	SEALING GASKET	JUNTA ESTANQUEIDAD	499
38	1381121	CAMPANA INOX	STAINLESS STEEL BELL	CAMPANA INOX	630
41	1381135	PIGNA IN PLASTICA	BIG PLASTIC CONE	PIÑA EN PLÁSTICO	632
43	1381131	PROTEZIONE BRONZINA	SLEEVE GUARD	PROTECCIÓN COJINETE	632
51	1250086	MOLLA ø 23x43 mm	SPRING ø 23x43 mm	MUELLE ø 23x43 mm	552
52	1063003	CUSCINETTO REGGISPINTA	THRUST BEARING	COJINETE ANTI-EMPUJE	423
54	1381126	FRIZIONE GOMMA	RUBBER CLUTCH	EMBRAGUE GOMA	631
65	1319179	INTERRUTTORE BIPOLARE A LEVA 6A 250V	BIPOLAR LEVER SWITCH 6A 250V	INTERRUPTOR BIPOLAR PALANCA 6A 250V	522
66	1319180	INTERRUTTORE 2 VELOCITÀ A LEVA 6A 250V	2 SPEED LEVER GEAR 6A 250V	INTERRUPTOR 2 VELOCIDADES PALANCA 6A 250	522
69	1221007	LAMPADA SPIA ROSSA 230V	RED PILOT LIGHT 230V	BOMBILLA PILOTO ROJA 230V	526
75	1063005	CUSCINETTO 6201 2RSH	BEARING 6201 2RSH	COJINETE 6201 2RSH	424
83	1063004	CUSCINETTO 6202 2RSH	BEARING 6202 2RSH	COJINETE 6202 2RSH	424

FRULLINI FF1-FF1P

BLENDERS FF1-FF1P • BATIDORA FF1-FF1P • NSAB05

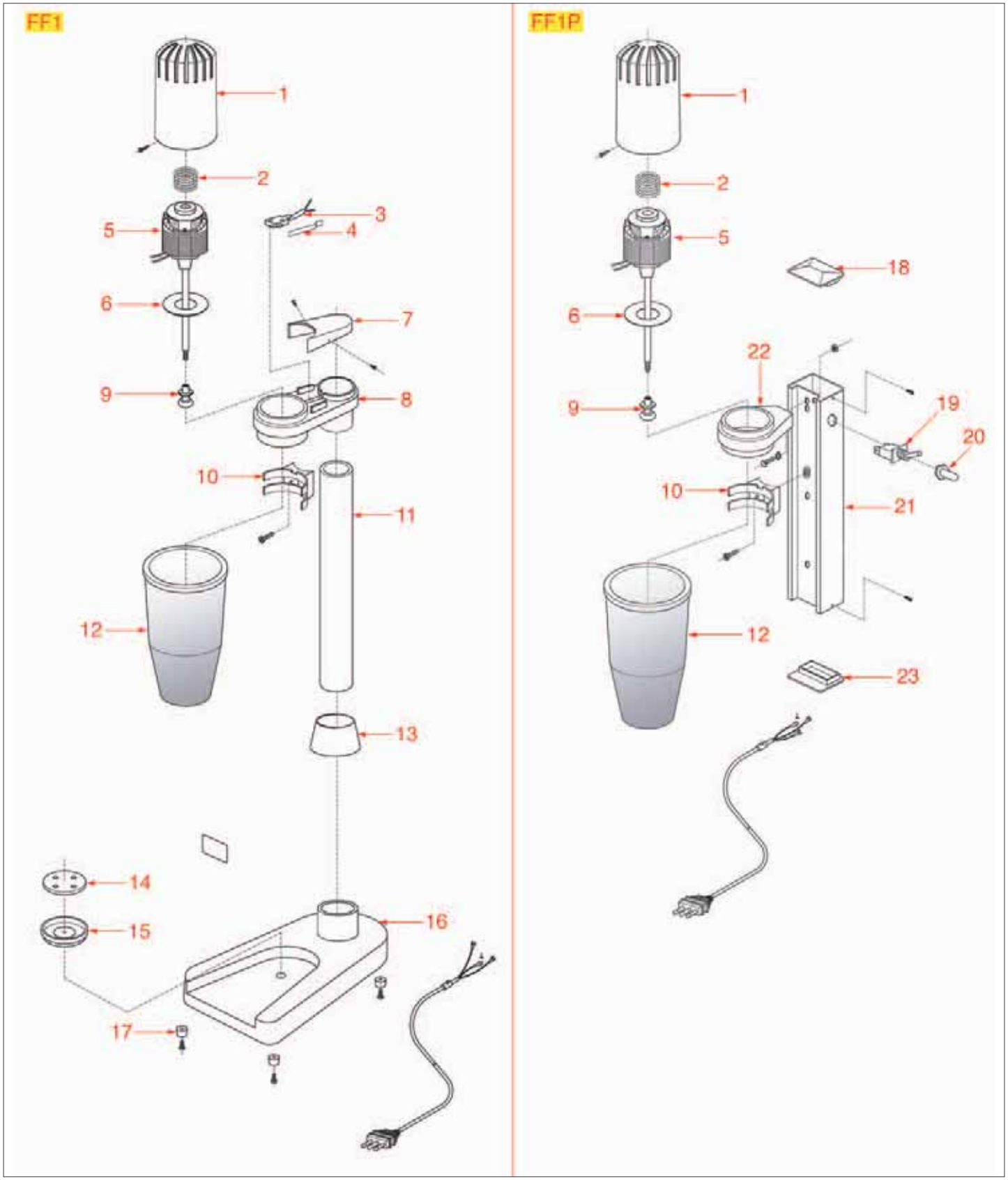

FRULLINI FF1-FF1P
BLENDERS FF1-FF1P • BATIDORA FF1-FF1P • NSAB05

Pos.	Cod.	Descrizione	Description	Descripción	Pag.
2	1250086	MOLLA ø 23x43 mm	SPRING ø 23x43 mm	MUELLE ø 23x43 mm	552
3	1240027	MICROINTERRUTTORE 3A 250V	MICROSWITCH 3A 250V	MICROINTERRUPTOR 3A 250V	546
6	1186576	GUARNIZIONE ANTIVIBRANTE ø 75x33x3 mm	ANTIVIBRATION GASKET ø 75x33x3 mm	JUNTA ANTIVIBRACIÓN ø 75x33x3 mm	499
9	1381132	AGITATORE INOX	STAINLESS STEEL MIXER	MEZCLADOR INOX	632
12	1080026	BICCHIERE ALLUMINIO	ALUMINUM JUG	VASO EN ALUMINIO	401
19	1319179	INTERRUTTORE BIPOLARE A LEVA 6A 250V	BIPOLAR LEVER SWITCH 6A 250V	INTERRUPTOR BIPOLAR PALANCA 6A 250V	522

SPREMIAGRUMI SP-M SP-A

CITRUS SQUEEZER SP-M SP-A • EXPRIMIDOR SP-M SP-A • RE01

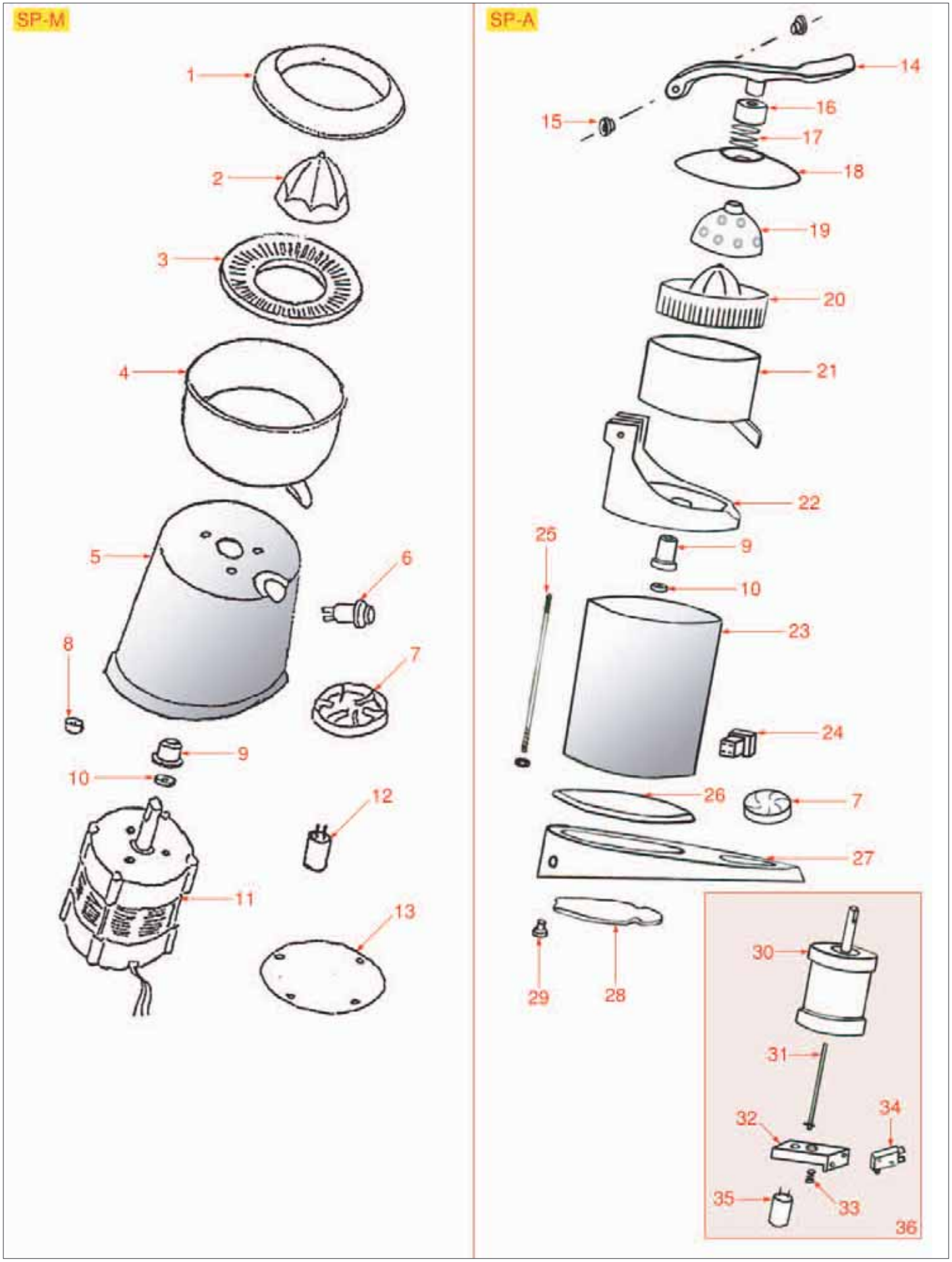

Posizioni senza cod. LF: a richiesta • Positions without LF Code No.: upon request • Posiciones sin cód. LF: previa petición

SPREMIAGRUMI SP-M SP-A

CITRUS SQUEEZER SP-M SP-A • EXPRIMIDOR SP-M SP-A • RE01

Pos.	Cod.	Descrizione	Description	Descripción	Pag.
1	1381172	CUPOLA DI PROTEZIONE	PROTECTION DOME	CÚPULA DE PROTECCIÓN	644
2	1381173	PIGNA INOX	STAINLESS STEEL CONE	PIÑA INOX	645
3	1381174	SETACCIO IN PLASTICA	PLASTIC SIEVE	TAMIZ DE PLÁSTICO	645
6	3319948	INTERRUTTORE BIPOLARE ROSSO 16A 250V	RED SWITCH 16A 250V	INTERRUPTOR ROJO SPL60 16A 250V	519
7	1381175	PIATTINO SALVAGOCCIA ø 85 mm	DROP COLLECTING BASE ø 85 mm	PLATO RECOGE-GOTAS ø 85 mm	645
9	1381061	SUPPORTO VASCHETTA	TANK SUPPORT	SOPORTE CUBA	629
10	1186374	PARAOLIO 24x15x7 mm	OIL SEAL 24x15x7 mm	PROTECTOR ACEITE 24x15x7 mm	498
17	1250078	MOLLA ø 30x35 mm PER COPERCHIO	SPRING ø 30x35 mm FOR LID	MUELLE ø 30x35 mm PARA TAPA	550
19	1381176	CAMPANELLA INOX	STAINLESS STEEL BELL	CAMPANILLA INOX	645
20	1381177	PIGNA INOX	STAINLESS STEEL CONE	PIÑA INOX	645
24	3319096	INTERRUTTORE BIPOLARE VERDE 250V	GREEN BIPOLAR SWITCH 250V	INTERRUPTOR BIPOLAR VERDE 250V	523
33	1250095	MOLLA PER MICROINTERRUTTORE	SPRING FOR MICROSWITCH	MUELLE PARA MICROINTERRUPTOR	554
34	1240024	MICROINTERRUTTORE 15A 250V	MICROSWITCH 15A 250V	MICROINTERRUPTOR 15A 250V	545

FRULLATORE FRA1 - FRA2

BLENDER FRA1 - FRA2 • BATIDORA FRA1 - FRA2 • RE02

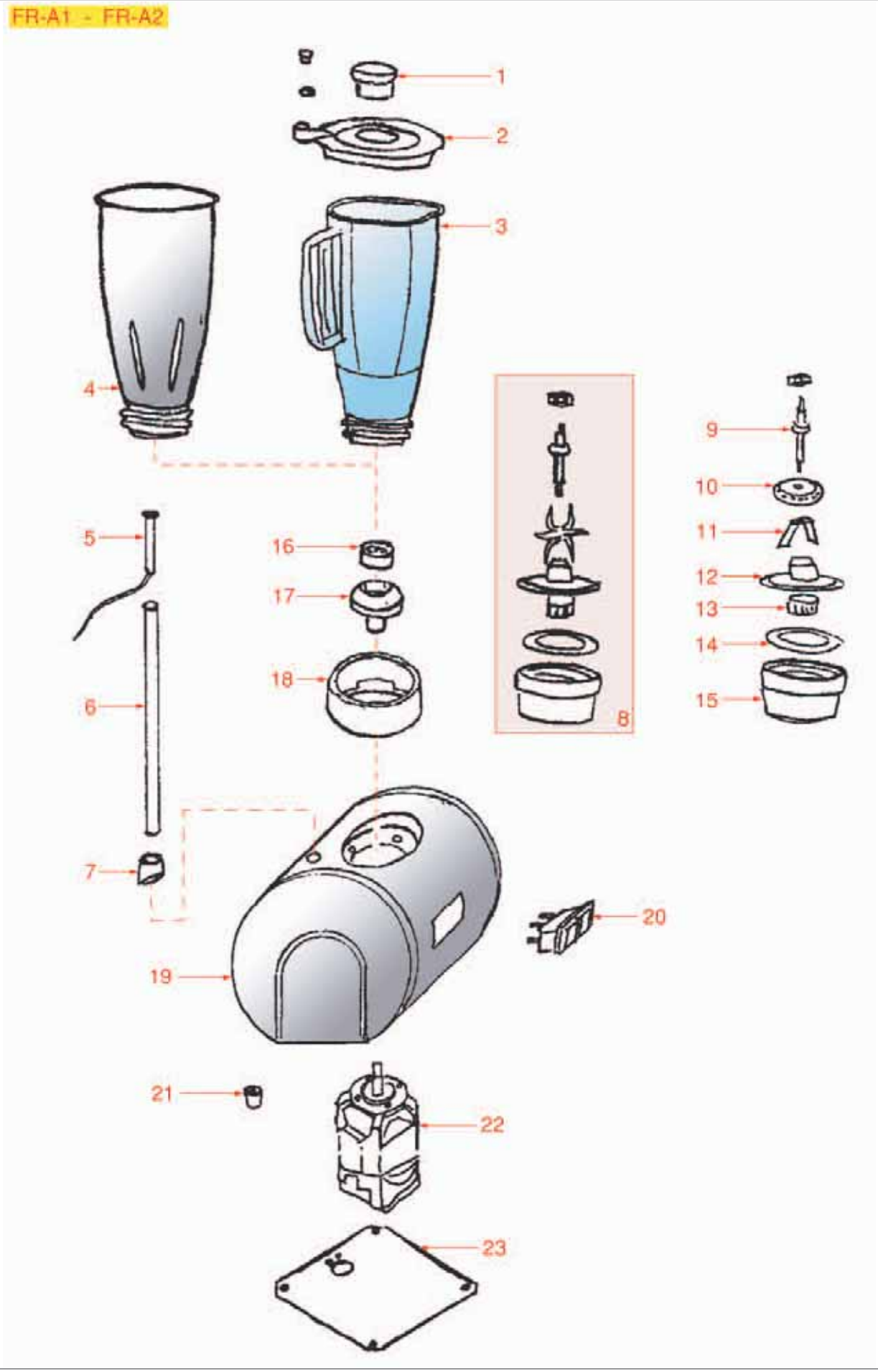

FRULLATORE FRA1 - FRA2
BLENDER FRA1 - FRA2 • BATIDORA FRA1 - FRA2 • RE02

Pos.	Cod.	Descrizione	Description	Descripción	Pag.
1	1381065	TAPPO PER COPERCHIO	LID CAP	TAPÓN PARA TAPA	629
2	1381063	COPERCHIO BICCHIERE	JUG LID	TAPA VASO	629
3	1080022	BICCHIERE IN PLASTICA 1,5 Lt	PLASTIC JUG 1.5 L	VASO EN PLÁSTICO 1,5 L	404
4	1080033	BICCHIERE INOX 1,5 Lt	S/STEEL JUG 1.5 L	VASO INOX 1,5 L	405
5	1240023	MICROINTERRUTTORE MAGNETICO	MAGNETIC MICROSWITCH	MICROINTERRUPTOR MAGNÉTICO	545
8	1718017	SET COLTELLI	KNIFE KIT	JUEGO CUCHILLOS	416
13	1381178	INGRANAGGIO MASCHIO 4 DENTI	MALE GEAR 4 TEETH	ENGRANAJE MACHO 4 DIENTES	645
14	1186488	GUARNIZIONE PER BICCHIERE ø 72x55x3 mm	JUG GASKET ø 72x55x3 mm	JUNTA PARA VASO ø 72x55x3 mm	497
15	1381179	SUPPORTO BICCHIERE FRULLATORE	BLENDER JUG SUPPORT	SOPORTE VASO BATIDOR	646
16	1381107	INGRANAGGIO FEMMINA 4 DENTI	FEMALE GEAR 4 TEETH	ENGRANAJE HEMBRA 4 DIENTES	625
20	1319048	INTERRUTTORE DOPPIO 16A 250V	DOUBLE SWITCH 16A 250V	INTERRUPTOR DOBLE 16A 250V	523

FRULLATORI FNA1-FNA2-FNAM
BLENDERS FNA1-FNA2-FNAM • BATIDORA FNA1-FNA2-FNAM • RE03

Posizioni senza cod. LF: a richiesta • Positions without LF Code No.: upon request • Posiciones sin cód. LF: previa petición

FRULLATORI FNA1-FNA2-FNAM
BLENDERS FNA1-FNA2-FNAM • BATIDORA FNA1-FNA2-FNAM • RE03

Pos.	Cod.	Descrizione	Description	Descripción	Pag.
3	1240024	MICROINTERRUTTORE 15A 250V	MICROSWITCH 15A 250V	MICROINTERRUPTOR 15A 250V	545
8	1381062	ASSIEME VENTOLINA SBATTITORE	BEATER FAN ASSEMBLY	CONJUNTO VENTILADOR BATIDOR	629
10	1381180	SUPPORTO BICCHIERE FRULLINO	BLENDER JUG SUPPORT	SOPORTE VASO BATIDOR	646
12	1319193	INTERRUTTORE BIPOLARE COMPLETO 16A 250V	COMPLETE BIPOLAR PUSH-BUTTON 16A 250V	INTERRUPTOR BIPOLAR COMPLETO 16A 250V	521
16	1381175	PIATTINO SALVAGOCCIA ø 85 mm	DROP COLLECTING BASE ø 85 mm	PLATO RECOGE-GOTAS ø 85 mm	645
17	1080032	BICCHIERE IN PLASTICA	PLASTIC JUG	VASO EN PLÁSTICO	402
18	1080020	BICCHIERE INOX	STAINLESS STEEL JUG	VASO INOX	401

PIASTRE PANINI SAVOJE-PANINI-MAJESTIC

SANDWICH GRILLS SAVOJE-PANINI-MAJESTIC • SANDWICHERAS SAVOJE-PANINI-MAJESTIC • RG01

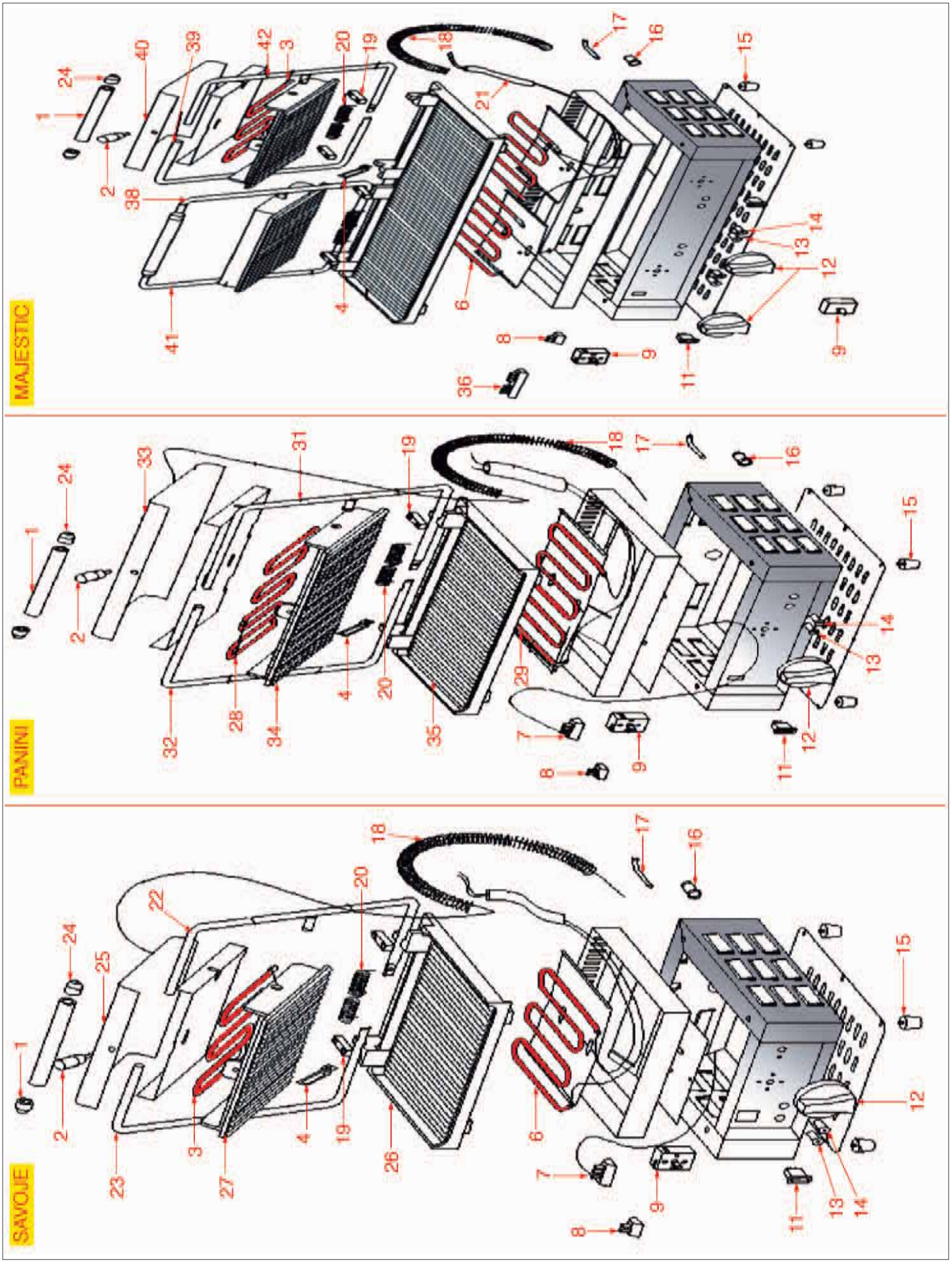

Posizioni senza cod. LF: a richiesta • Positions without LF Code No.: upon request • Posiciones sin cód. LF: previa petición

PIASTRE PANINI SAVOJE-PANINI-MAJESTIC

SANDWICH GRILLS SAVOJE-PANINI-MAJESTIC • SANDWICHERAS SAVOJE-PANINI-MAJESTIC • RG01

Pos.	Cod.	Descrizione	Description	Descripción	Pag.
3	3755630	RESISTENZA 1200W 230V	HEATING ELEMENT 1200W 230V	RESISTENCIA 1200W 230V	609
6	3755629	RESISTENZA 1800W 240V	HEATING ELEMENT 1800W 240V	RESISTENCIA 1800W 240V	609
8	3247018	MORSETTIERA 2 POLI ATTACCO VITE/FASTON	2-POLES TERM.BLOCK SCREW/FASTON CONNECT.	TABLERO BORNES 2POL. CONEX. TORN./FASTON	560
9	3444595	TERMOSTATO MONOFASE 40-280°C	SINGLE-PHASE THERMOSTAT 40-280°C	TERMOSTATO MONOFÁSICO 40-280°C	675
11	3319371	INTERRUTTORE BIPOLARE NERO 16A 250V	BLACK BIPOLAR SWITCH 16A 250V	INTERRUPTOR BIPOLAR NEGRO 16A 250V	513
12	3241512	MANOPOLA ø 51 mm	KNOB ø 51 mm	MANDO ø 51 mm	541
13	3221315	LAMPADA SPIA ROSSA 250V	RED INDICATOR LAMP 250V	BOMBILLA PILOTO ROJA 250V	532
14	3221303	LAMPADA SPIA VERDE 230V	GREEN INDICATOR LAMP 230V	BOMBILLA PILOTO VERDE 230V	532
20	3250137	MOLLA ø 21x125 mm	SPRING ø 21x125 mm	MUELLE ø 21x125 mm	554
28	3755626	RESISTENZA 800W 240V	HEATING ELEMENT 800W 240V	RESISTENCIA 800W 240V	608
29	3755631	RESISTENZA 1200W 230V	HEATING ELEMENT 1200W 230V	RESISTENCIA 1200W 230V	610
36	3247009	MORSETTIERA FV122/B 6 POLI	6-POLES FV122/B TERMINAL BLOCK	TABLERO DE BORNES FV122/B 6 POLOS	561

PIANI COTTURA PSE400/600-PSG400/600

BOILING TOP PSE400/600-PSG400/600 • PLANCHA DE COCCIÓN PSE400/600-PSG400/600 • RG02

PSE400

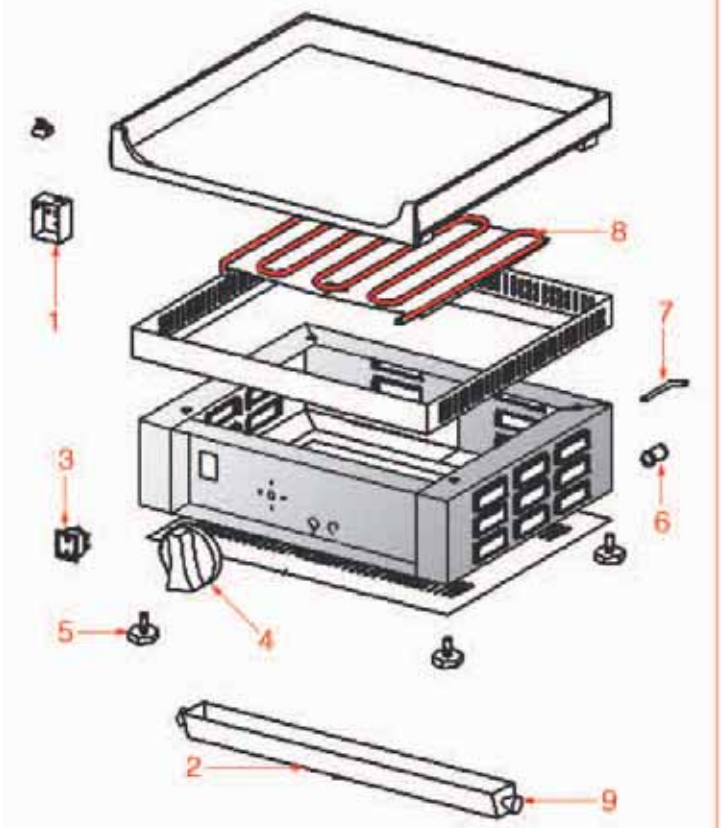

PSE600

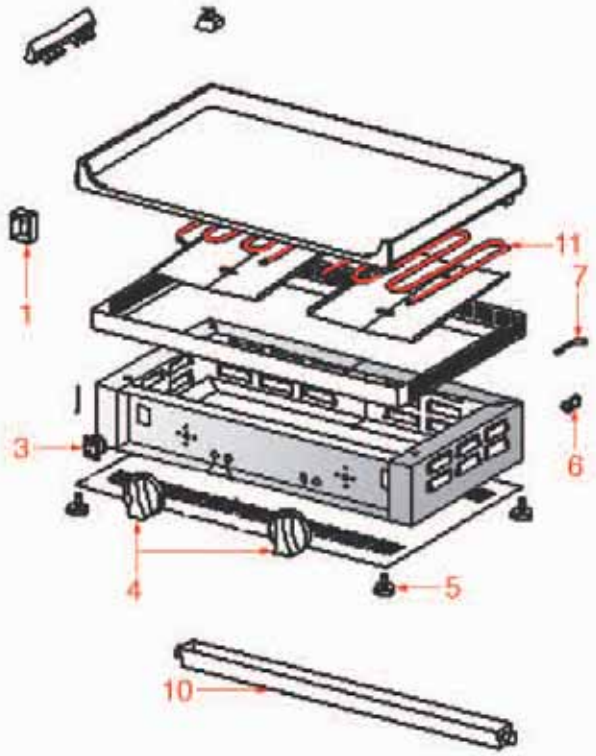

PSG400

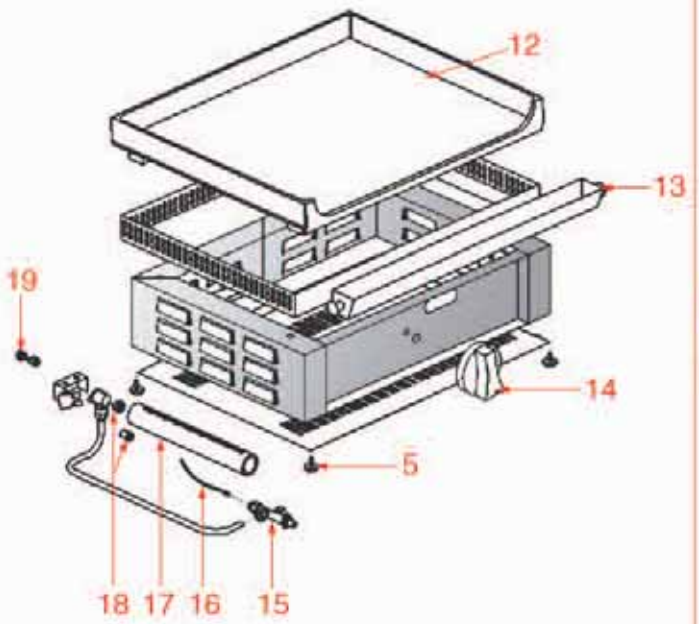

PSG600

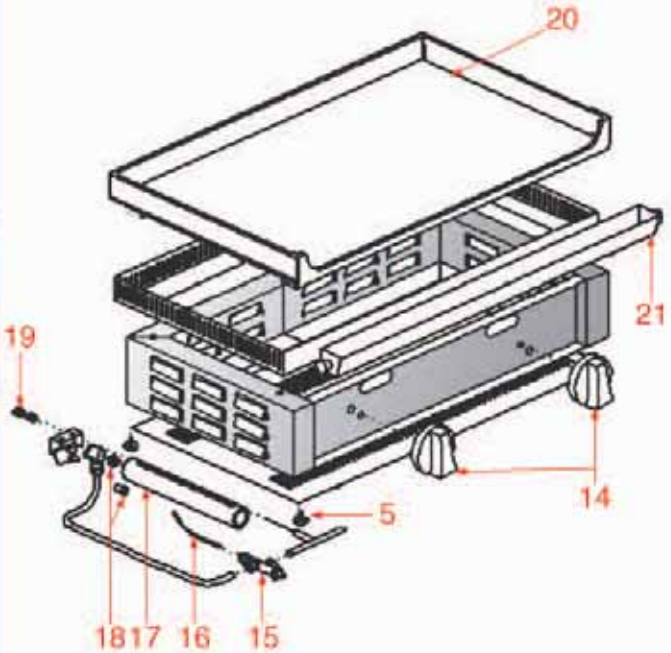

Posizioni senza cod. LF: a richiesta • Positions without LF Code No.: upon request • Posiciones sin cód. LF: previa petición

PIANI COTTURA PSE400/600-PSG400/600

BOILING TOP PSE400/600-PSG400/600 • PLANCHA DE COCCIÓN PSE400/600-PSG400/600 • RG02

Pos.	Cod.	Descrizione	Description	Descripción	Pag.
1	3444636	TERMOSTATO MONOFASE 30-80°C	SINGLE-PHASE THERMOSTAT 30-80°C	TERMOSTATO MONOFÁSICO 30-80°C	675
3	3319371	INTERRUTTORE BIPOLARE NERO 16A 250V	BLACK BIPOLAR SWITCH 16A 250V	INTERRUPTOR BIPOLAR NEGRO 16A 250V	513
4	3241512	MANOPOLA ø 51 mm	KNOB ø 51 mm	MANDO ø 51 mm	541
8	3755633	RESISTENZA 2200W 230V	HEATING ELEMENT 2200W 230V	RESISTENCIA 2200W 230V	610
11	3755632	RESISTENZA 1400W 230V	HEATING ELEMENT 1400W 230V	RESISTENCIA 1400W 230V	610
14	3241510	MANOPOLA ø 51 mm	KNOB ø 51 mm	MANDO ø 51 mm	541
15	3348014	RUBINETTO GAS 20/S	GAS VALVE 20/S	GRIFO GAS 20/S	408

TOSTIERE BAR100-BAR200-RST127/128/227

TOASTERS BAR100-BAR200-RST127/128/227 • TOSTADORES BAR100-BAR200-RST127/128/227 • RG03

BAR100 - BAR200

RST127

RST128

RST227

TOSTIERE BAR100-BAR200-RST127/128/227

TOASTERS BAR100-BAR200-RST127/128/227 • TOSTADORES BAR100-BAR200-RST127/128/227 • RG03

Pos.	Cod.	Descrizione	Description	Descripción	Pag.
2	3755618	TUBO AL QUARZO ø 11x365 mm	QUARTZ PIPE ø 11x365 mm	TUBO DE CUARZO ø 11x365 mm	608
5	3446113	TEMPORIZZATORE MT49 15 MINUTI	TIMER MT49 15 MINUTES	TEMPORIZADOR MT49 15 MINUTOS	666
8	3057165	COMMUTATORE 0-3 POSIZIONI	SELECTOR SWITCH 0-3 POSITIONS	CONMUTADOR 0-3 POSICIONES	420
9	3241515	MANOPOLA ø 40 mm	KNOB ø 40 mm	MANDO ø 40 mm	541
10	3221315	LAMPADA SPIA ROSSA 250V	RED INDICATOR LAMP 250V	BOMBILLA PILOTO ROJA 250V	532
11	3755607	RESISTENZA A FILO 425W	WIRE HEATING ELEMENT 425W	RESISTENCIA BOBINADA 425W	607
15	3755619	TUBO AL QUARZO ø 11x510 mm	QUARTZ PIPE ø 11x510 mm	TUBO DE CUARZO ø 11x510 mm	608
16	3755627	RESISTENZA A FILO	WIRE HEATING ELEMENT	RESISTENCIA BOBINADA	609
19	3755612	TUBO AL QUARZO ø 11x620 mm	QUARTZ PIPE ø 11x620 mm	TUBO DE CUARZO ø 11x620 mm	607
20	3755614	RESISTENZA A FILO	WIRE HEATING ELEMENT	RESISTENCIA BOBINADA	608
24	3446110	TEMPORIZZATORE 15 MINUTI	TIMER 15 MINUTES	TEMPORIZADOR 15 MINUTOS	666

TOSTAPANE ROTATIVO CT540S

ROTARY SANDWICH GRILL CT540S • TOSTADOR DE PAN ROTATIVO CT540S • RG04

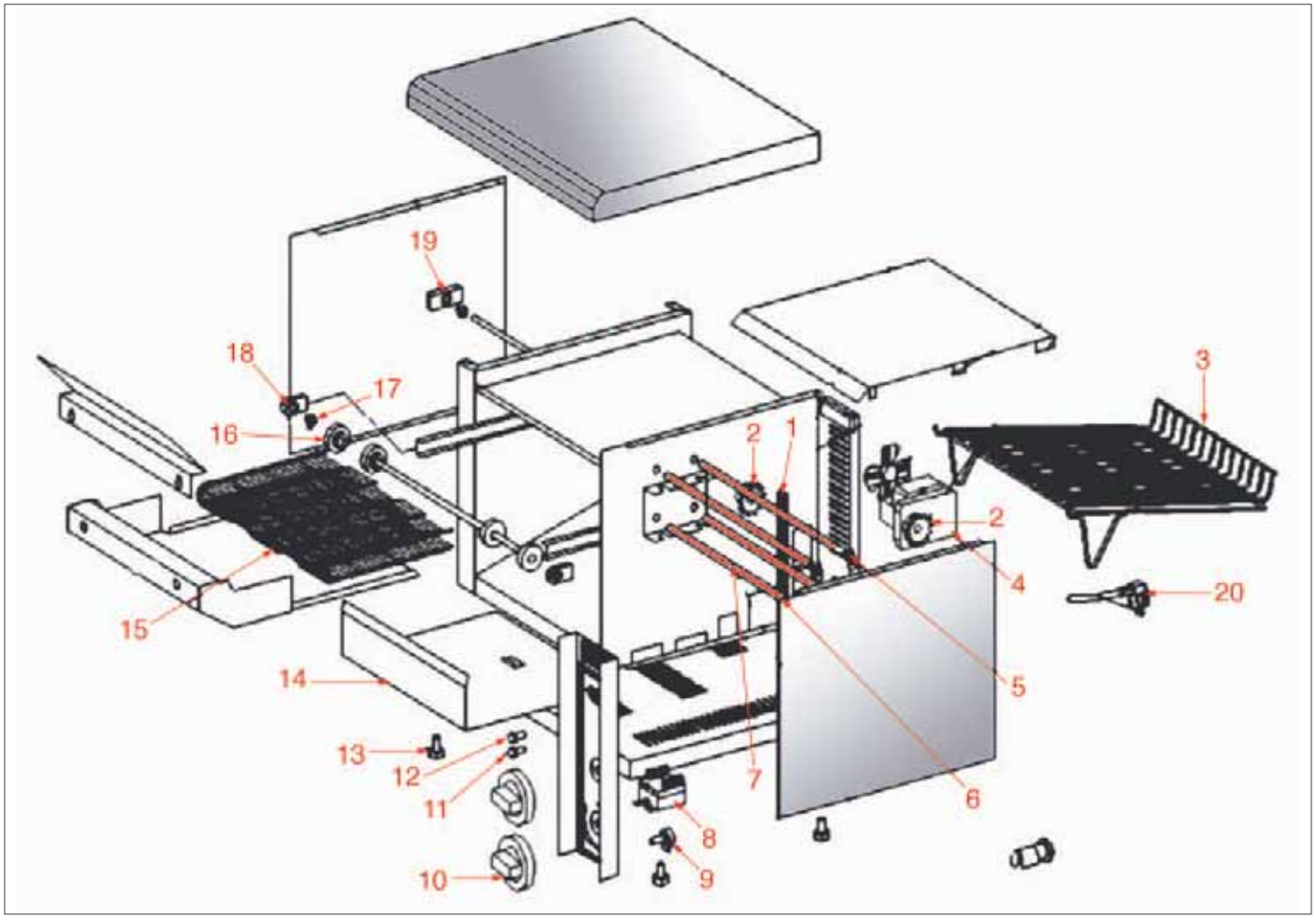

TOSTAPANE ROTATIVO CT540S

ROTARY SANDWICH GRILL CT540S • TOSTADOR DE PAN ROTATIVO CT540S • RG04

Pos.	Cod.	Descrizione	Description	Descripción	Pag.
4	3240592	MOTORIDUTTORE RMS 326 230V	GEARMOTOR RMS 326 230V	MOTOREDUCTOR RMS 326 230V	568
5	3755628	RESISTENZA A FILO	WIRE HEATING ELEMENT	RESISTENCIA BOBINADA	609
6	3755615	RESISTENZA A FILO	WIRE HEATING ELEMENT	RESISTENCIA BOBINADA	608
7	3755610	TUBO AL QUARZO ø 11,4x320 mm	QUARTZ PIPE ø 11.4x320 mm	TUBO DE CUARZO ø 11,4x320 mm	607
8	3057165	COMMUTATORE 0-3 POSIZIONI	SELECTOR SWITCH 0-3 POSITIONS	CONMUTADOR 0-3 POSICIONES	420
9	3057166	POTENZIOMETRO PER TOSTAPANE	POTENTIOMETER FOR TOASTER	POTENCIÓMETRO PARA TOSTADOR	421
10	3241512	MANOPOLA ø 51 mm	KNOB ø 51 mm	MANDO ø 51 mm	541
11	3221303	LAMPADA SPIA VERDE 230V	GREEN INDICATOR LAMP 230V	BOMBILLA PILOTO VERDE 230V	532
12	3221315	LAMPADA SPIA ROSSA 250V	RED INDICATOR LAMP 250V	BOMBILLA PILOTO ROJA 250V	532

RICAMBI VARI
MISCELLANEOUS • VARIOS • SB01

1

2

3

4

5

6

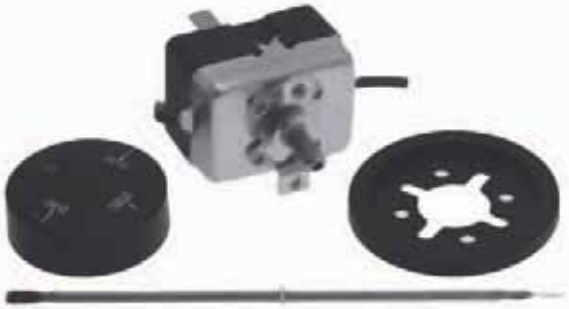
7

Posizioni senza cod. LF: a richiesta • Positions without LF Code No.: upon request • Posiciones sin cód. LF: previa petición

RICAMBI VARI
MISCELLANEOUS • VARIOS • SB01

Pos.	Cod.	Descrizione	Description	Descripción	Pag.
1	3057026	COMMUTATORE 0-1 POSIZIONI	SELECTOR SWITCH 0-1 POSITIONS	CONMUTADOR 0-1 POSICIONES	418
2	3221024	LAMPADA SPIA ROSSA 230V	RED INDICATOR LAMP 230V	BOMBILLA PILOTO ROJA 230V	530
3	3221025	LAMPADA SPIA ARANCIO 230V	ORANGE INDICATOR LAMP 230V	BOMBILLA PILOTO NARANJA 230V	530
4	3221101	LAMPADA SPIA VERDE 230V	GREEN INDICATOR LAMP 230V	BOMBILLA PILOTO VERDE 230V	530
5	3250013	MOLLA DX ø 20x35 mm	RIGHTHAND SPRING ø 20x35 mm	MUELLE DERECHO ø 20x35 mm	554
6	3250014	MOLLA SX ø 20x35 mm	LEFTHAND SPRING ø 20x35 mm	MUELLE IZQ. ø 20x35 mm	554
7	3444334	TERMOSTATO MONOFASE 0-300°C	SINGLE-PHASE THERMOSTAT 0-300°C	TERMOSTATO MONOFÁSICO 0-300°C	675

FRULLATORI BB900-TB1000

BLENDERS BB900-TB1000 • BATIDORAS BB900-TB1000 • SI01

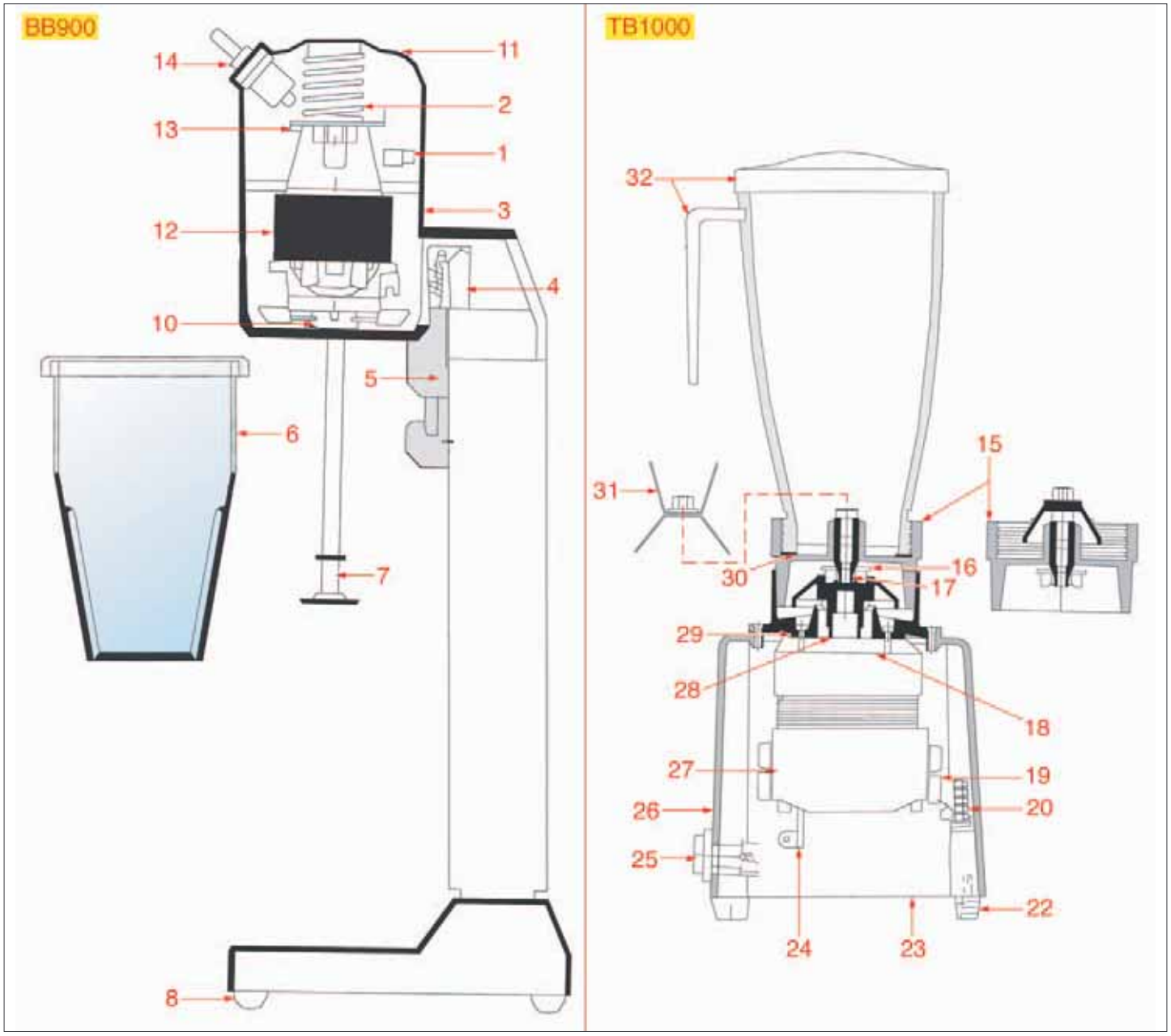

FRULLATORI BB900-TB1000

BLENDERS BB900-TB1000 • BATIDORAS BB900-TB1000 • SI01

Pos.	Cod.	Descrizione	Description	Descripción	Pag.
1	1068003	CONDENSATORE ANTIDISTURBO 1 μF 250V	NOISE PROTECTION CAPACITOR μF 1 250V	CONDENSADOR SUPRESOR DE RUIDO μF 1 250V	422
2	1250090	MOLLA ø 38x64 mm	SPRING ø 38x64 mm	MUELLE ø 38x64 mm	555
5	1381153	SUPPORTO BICCHIERE	JUG SUPPORT	SOPORTE VASO	646
6	1080028	BICCHIERE INOX	STAINLESS STEEL JUG	VASO INOX	402
10	1186596	GUARNIZIONE TENUTA	SEALING GASKET	JUNTA ESTANQUEIDAD	503
14	1319184	INTERRUTTORE UNIPOLARE A LEVA 6A 125V	MONOPOLAR LEVER SWITCH 6A 125V	INTERRUPTOR PALANCA UNIPOLAR 6A 125V	522
16	1212002	INGRANAGGIO MASCHIO TIPO NUOVO 4 DENTI	NEW MODEL MALE GEAR 4 TEETH	ENGRANAJE MACHO TIPO NUEVO 4 DIENTES	654
16	1235006	INGRANAGGIO MASCHIO TIPO VECCHIO 8 DENTI	MALE GEAR 8 TEETH OLD TYPE	ENGRANAJE MACHO TIPO VIEJO 8 DIENTES	655
17	1212003	GIUNTO AD INGRANAGGIO FEMMINA 4 DENTI	FEMALE GEAR COUPLING 4 TEETH	ACOPLAMIENTO DE ENGRANAJE H 4 DIENTES	654
17	1235005	GIUNTO AD INGRANAGGIO FEMMINA 8 DENTI	GEAR COUPLING FEMALE 8 TEETH	ACOPLAMIENTO DE ENGRANAJE H 8 DIENTES	654
25	1319157	INTERRUTTORE TRIPOLARE BIANCO 16A 250V	WHITE THREE-POLE SWITCH 16A 250V	INTERRUPTOR TRIPOLAR BLANCO 16A 250V	509
29	1186595	GUARNIZIONE ø 113x88x2 mm	GASKET ø 113x88x2 mm	JUNTA ø 113x88x2 mm	503
30	1186488	GUARNIZIONE PER BICCHIERE ø 72x55x3 mm	JUG GASKET ø 72x55x3 mm	JUNTA PARA VASO ø 72x55x3 mm	497
31	1718001	COLTELLI SERIE 3 PEZZI	THREE PIECES KNIFE SERIES	CUCHILLOS SERIE 3 PIEZAS	417

SPREMIAGRUMI ECM-ECP

CITRUS SQUEEZER ECM-ECP • EXPRIMIDOR ECM-ECP • SI02

ECM

1
2
3
9
11
12
13
14
10
15
16

ECP

4
5
6
7
8
9
11
12
13
14
10
15
16

Posizioni senza cod. LF: a richiesta • Positions without LF Code No.: upon request • Posiciones sin cód. LF: previa petición

SPREMIAGRUMI ECM-ECP

CITRUS SQUEEZER ECM-ECP • EXPRIMIDOR ECM-ECP • SI02

Pos.	Cod.	Descrizione	Description	Descripción	Pag.
1	1381152	PIGNA PLASTICA	PLASTIC CONE	PIÑA PLÁSTICO	646
4	1381157	GRUPPO PIASTRA	PLATE ASSEMBLY	GRUPO PLACA	646
6	1319185	PULSANTE COMPLETO 16A 250V	COMPLETE PUSH-BUTTON 16A 250V	PULSADOR COMPLETO 16A 250V	523
8	1381156	PIGNA INOX	STAINLESS STEEL CONE	PIÑA INOX	646
12	1381159	PERNO PER PIGNA	CONE SPINDLE	PERNO PARA PIÑA	647
14	1319185	PULSANTE COMPLETO 16A 250V	COMPLETE PUSH-BUTTON 16A 250V	PULSADOR COMPLETO 16A 250V	523

PIASTRE GRS/GRD/GLD/GRL TOSTIERE TP10/20

PLATES GRS/GRD/GLD/GRL TOASTERS TP10/20 • PLANCHA GRS/GRD/GLD/GRL TOSTADOR TP10/20 • SI03

GR - GRD - GLD - GRL

16 17 6 18 11 19 12 15 20 13 14 25 10 8 9 6 21 7 22 23 4 26 2 1 27

TP10 - TP20

30 31 32 29 45 33 44 43 36 35 42 39 38 37 40 41

Posizioni senza cod. LF: a richiesta • Positions without LF Code No.: upon request • Posiciones sin cód. LF: previa petición

PIASTRE GRS/GRD/GLD/GRL TOSTIERE TP10/20

PLATES GRS/GRD/GLD/GRL TOASTERS TP10/20 • PLANCHA GRS/GRD/GLD/GRL TOSTADOR TP10/20 • SI03

Pos.	Cod.	Descrizione	Description	Descripción	Pag.
7	3755677	RESISTENZA 1150W 240V	HEATING ELEMENT 1150W 240V	RESISTENCIA 1150W 240V	611
10	3250140	MOLLA ø 27x110 mm	SPRING ø 27x110 mm	MUELLE ø 27x110 mm	555
18	3755676	RESISTENZA 850W 240V	HEATING ELEMENT 850W 240V	RESISTENCIA 850W 240V	611
21	3221337	LAMPADA SPIA ARANCIO 250V	ORANGE INDICATOR LAMP 250V	BOMBILLA PILOTO NARANJA 250V	532
22	3444628	TERMOSTATO MONOFASE 50-250°C	SINGLE-PHASE THERMOSTAT 50-250°C	TERMOSTATO MONOFÁSICO 50-250°C	672
23	3241537	MANOPOLA NERA ø 50 mm 20-250°C	BLACK KNOB ø 50 mm 20-250°C	MANDO NEGRO ø 50 mm 20-250°C	542
29	3755675	RESISTENZA A FILO	WIRE HEATING ELEMENT	RESISTENCIA BOBINADA	610
41	3317051	GRIGLIA A PINZA	GRILL PLIER	PARRILLA TOSTADOR	584

SPREMIAGRUMI A LEVA N°10
CITRUS SQUEZZER, LEVER NO.10 • EXPRIMIDOR A PALANCA N°10 • SAAB01

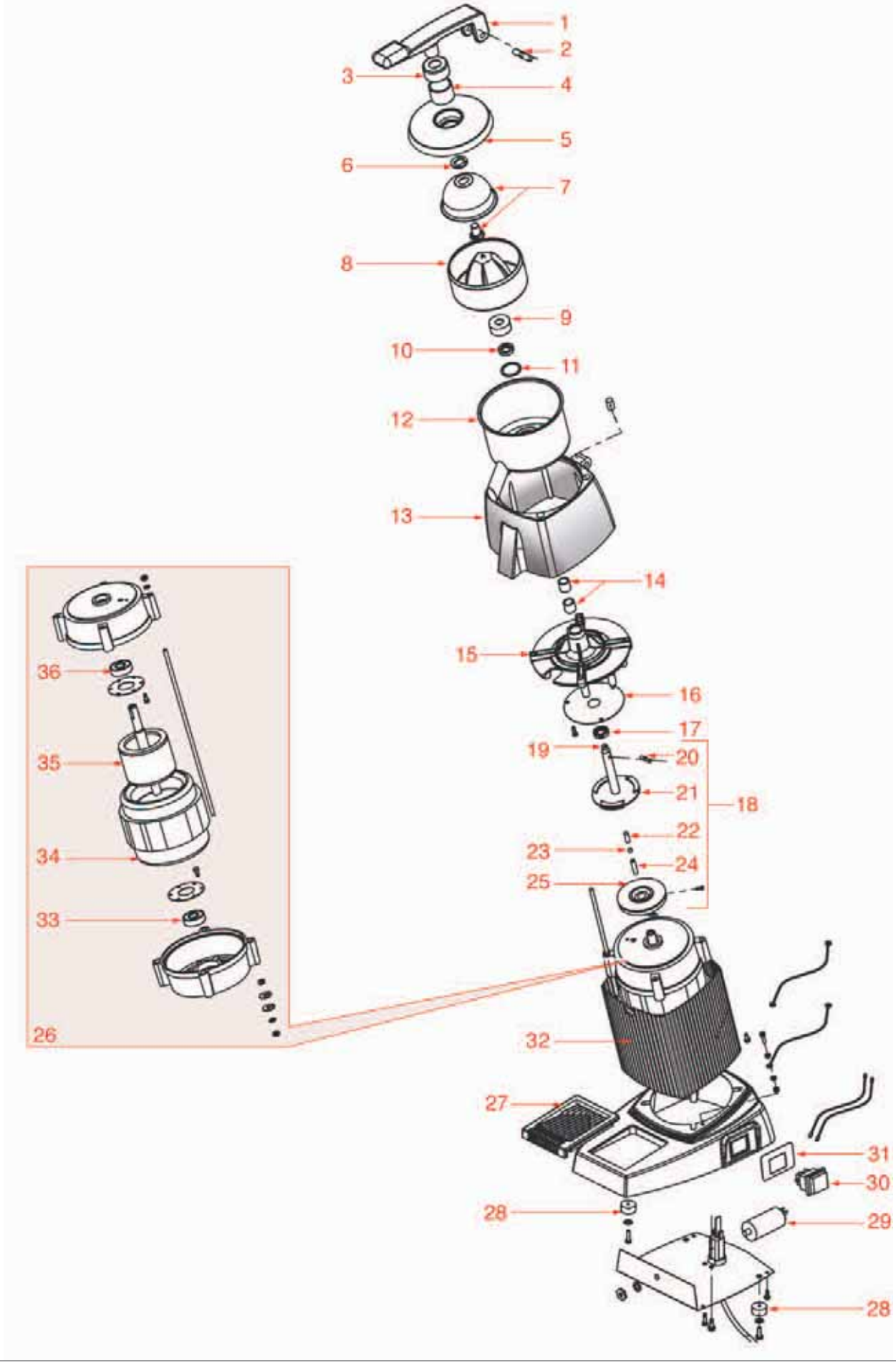

SPREMIAGRUMI A LEVA N°10
CITRUS SQUEZZER, LEVER NO.10 • EXPRIMIDOR A PALANCA N°10 • SAAB01

Pos.	Cod.	Descrizione	Description	Descripción	Pag.
3	1381042	COPERTURA PER MOLLA	SPRING COVER	COBERTURA PARA RESORTE	648
4	1250076	MOLLA ø 34x40 mm	SPRING ø 34x40 mm	MUELLE ø 34x40 mm	555
7	1381039	COPERTURA INOX	STAINLESS STEEL COVER	COBERTURA INOX	647
8	1381038	PIGNA INOX	STAINLESS STEEL CONE	PIÑA INOX	647
9	1381041	DADO NYLON	NYLON NUT	TUERCA NYLON	648
10	1186543	TENUTA MECCANICA ø 22x12x5 mm	MECHANICAL SEAL ø 22x12x5 mm	ESTANQUEIDAD MECÁNICA ø 22x12x5 mm	504
11	1186540	GUARNIZIONE ø 30x25x1 mm	GASKET ø 30x25x1 mm	JUNTA ø 30x25x1 mm	504
14	1381040	BOCCOLA ø 16x12x16 mm	BUSHING ø 16x12x16 mm	CASQUILLO ø 16x12x16 mm	647
17	1186544	TENUTA MECCANICA ø 22x12x5 mm	MECHANICAL SEAL ø 22x12x5 mm	ESTANQUEIDAD MECÁNICA ø 22x12x5 mm	504
20	1324100	PERNO PER DISCO FRIZIONE	PIN FOR CLUTCH DISC	PERNO PARA DISCO FRICCIÓN	647
21	1381043	DISCO FRIZIONE	CLUTCH DISC	DISCO FRICCIÓN	648
27	1015002	VASCHETTA RACCOGLIGOCCE	DRIPPING TRAY	CUBETA RECOGE GOTAS	647
29	3068006	CONDENSATORE μF 4 450V 50/60Hz	CAPACITOR μF 4 450V 50/60Hz	CONDENSADOR μF 4 450V 50/60Hz	422
30	3319088	INTERRUTTORE BIPOLARE ARANCIO 16A 250V	ORANGE BIPOLAR SWITCH 250V 16A	INTERRUPTOR NARANJA BIPOLAR 250V 16A	508

SPREMIAGRUMI CLASSIC N°11

CITRUS SQUEEZER CLASSIC NO.11 • EXPRIMIDOR CLASSIC N°11 • SAAB02

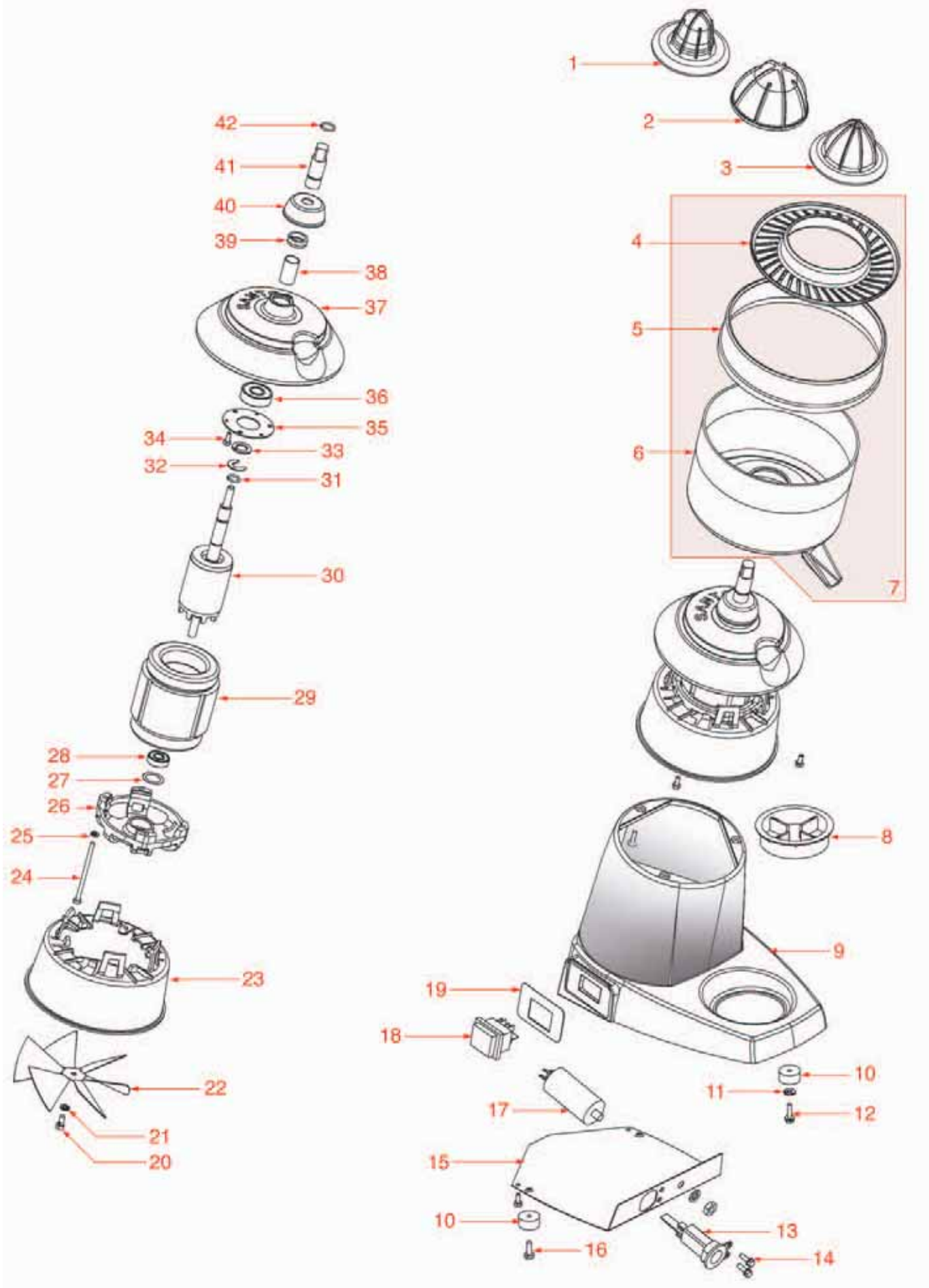

Posizioni senza cod. LF: a richiesta • Positions without LF Code No.: upon request • Posiciones sin cód. LF: previa petición

SPREMIAGRUMI CLASSIC N°11
CITRUS SQUEEZER CLASSIC NO.11 • EXPRIMIDOR CLASSIC N°11 • SAAB02

Pos.	Cod.	Descrizione	Description	Descripción	Pag.
2	1381054	PIGNA GRANDE IN PLASTICA	BIG PLASTIC CONE	PIÑA GRANDE EN PLÁSTICO	650
3	1381053	PIGNA PICCOLA IN PLASTICA	PLASTIC CONE SMALL	PIÑA PEQUEÑA EN PLÁSTICO	649
4	1381051	FILTRO IN PLASTICA	PLASTIC FILTER	FILTRO EN PLÁSTICO	649
5	1381050	ANELLO IN ALLUMINIO	ALUMINIUM RING	ARO EN ALUMINIO	649
6	1381055	CONVOGLIATORE GIALLO	YELLOW CONVEYOR	BOCA SALIDA AMARILLA	650
8	1381052	VASCHETTA RACCOGLIGOCCE	DRIPPING TRAY	CUBETA RECOGE GOTAS	649
17	3068006	CONDENSATORE μF 4 450V 50/60Hz	CAPACITOR μF 4 450V 50/60Hz	CONDENSADOR μF 4 450V 50/60Hz	422
18	3319154	INTERRUTTORE BIPOLARE NERO 16A 250V	BLACK BIPOLAR SWITCH 16A 250V	INTERRUPTOR BIPOLAR NEGRO 16A 250V	509

CENTRIFUGA N°50

EXTRACTOR N°50 • CENTRIFUGADORA N°50 • SAAB03

CENTRIFUGA N°50
EXTRACTOR N°50 • CENTRIFUGADORA N°50 • SAAB03

Pos.	Cod.	Descrizione	Description	Descripción	Pag.
1	1381044	PESTELLO PER CENTRIFUGA N°50	MASHER FOR TUMBLE DRY MACHINE N°50	MAZO PARA CENTRIFUGADORAS N°50	648
2	1381037	COPERCHIO SUPERIORE	UPPER COVER	TAPA SUPERIOR	647
3	1381047	COLTELLO CENTRALE	CENTRAL KNIFE	CUCHILLO	649
4	1381046	DISCO GRATTUGIA	GRATER DISC	DISCO RALLADORA	648
12	3122252	GUARNIZIONE OR 03243 EPDM	O-RING 03243 EPDM	JUNTA ARO "O" 03243 EPDM	650
13	1186545	ANELLO IN GOMMA	RUBBER RING	ARO DE GOMA	504
34	1381160	ASSIEME MOZZO	BOSS ASSEMBLY	CONJUNTO BUJE	650

FRULLINO N°54

BLENDER N°54 • BATIDORA N°54 • SAAB04

Posizioni senza cod. LF: a richiesta • Positions without LF Code No.: upon request • Posiciones sin cód. LF: previa petición

FRULLINO N°54
BLENDER N°54 • BATIDORA N°54BATIDORA N°54 • SAAB04

Pos.	Cod.	Descrizione	Description	Descripción	Pag.
1	1381045	AGITATORE LISCIO	SMOOTH MIXER	MEZCLADOR LISO	648
2	1381049	AGITATORE ONDULATO	WAVY MIXER	MEZCLADOR ONDULADO	649
23	1080017	BICCHIERE IN PLASTICA	PLASTIC JUG	VASO DE PLÁSTICO	402
24	1080018	BICCHIERE ACCIAIO	STEEL JUG	VASO DE ACERO	402
26	1381048	SUPPORTO BICCHIERE	JUG SUPPORT	SOPORTE VASO	649
28	1240022	MICROINTERRUTTORE 15A 250V	MICROSWITCH 15A 250V	MICROINTERRUPTOR 15A 250V	547

RICAMBI VARI
MISCELLANEOUS • VARIOS • SX01

1

2

3

4

5

6

7

Posizioni senza cod. LF: a richiesta • Positions without LF Code No.: upon request • Posiciones sin cód. LF: previa petición

RICAMBI VARI
MISCELLANEOUS • VARIOS • SX01

Pos.	Cod.	Descrizione	Description	Descripción	Pag.
2	3355345	RESISTENZA AL QUARZO 500W 75V	HEATING ELEMENT 500W 75V	RESISTENCIA CUARZO 500W 75V	611
3	3355349	RESISTENZA 1000W 230V A FILO	WIRE-WOUND HEATING ELEMENT 1000W 230V	RESISTENCIA 1000W 230V BOBINADA	595
4	3444004	TERMOSTATO TR2 0-90°C	THERMOSTAT TR2 0-90°C	TERMOSTATO TR2 0-90°C	669
5	3444007	TERMOSTATO TR2 0-300°C	THERMOSTAT TR2 0-300°C	TERMOSTATO TR2 0-300°C	674
6	3446138	TEMPORIZZATORE 15 MINUTI	TIMER 15 MINUTES	TEMPORIZADOR 15 MINUTOS	661
7	3317051	GRIGLIA A PINZA	GRILL PLIER	PARRILLA TOSTADOR	584

PIASTRA “DOPPIA-MEDIA”

PLATE “DOPPIA-MEDIA” • PLANCHA “DOPPIA-MEDIA” • SL01

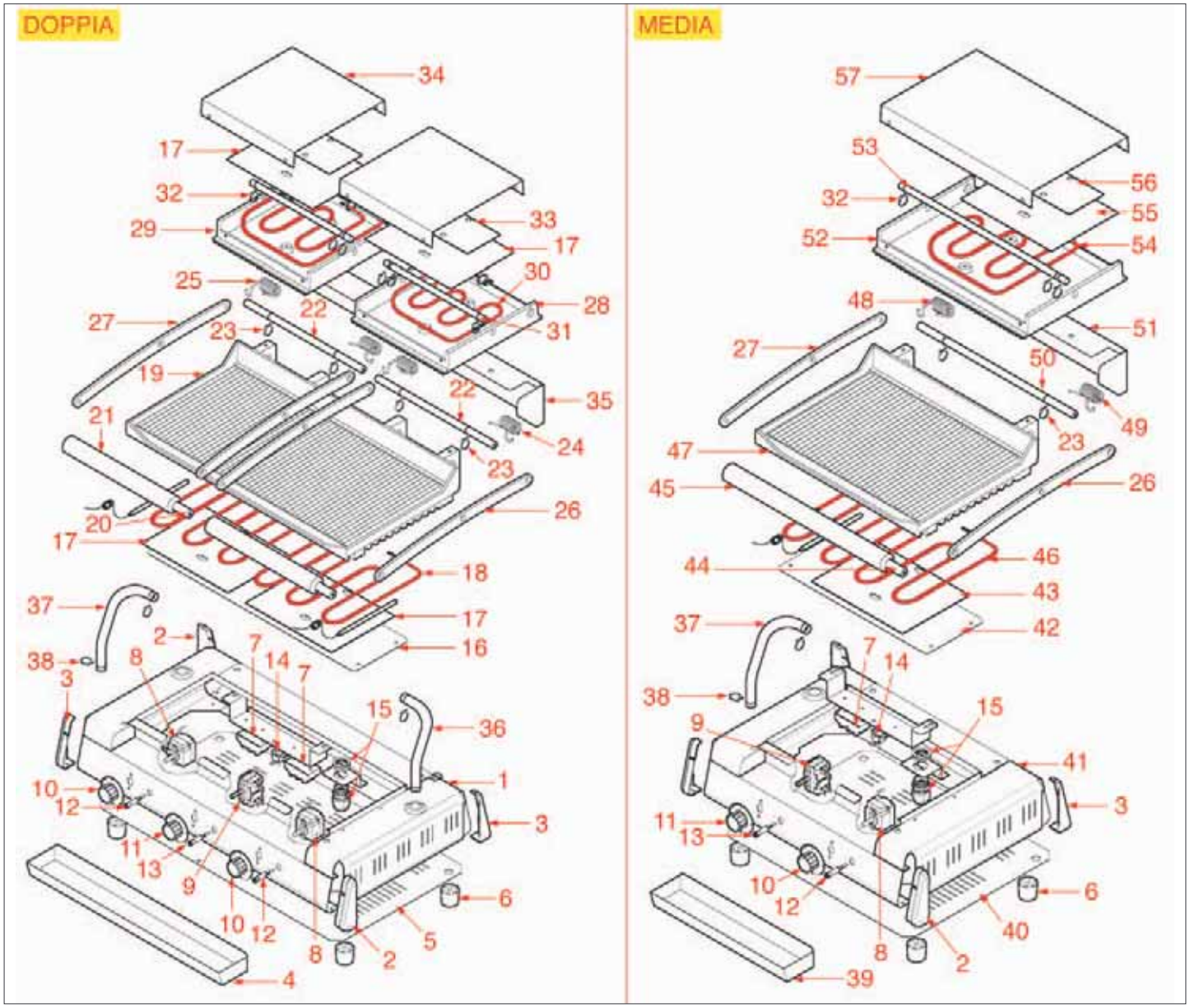

Posizioni senza cod. LF: a richiesta • Positions without LF Code No.: upon request • Posiciones sin cód. LF: previa petición

PIASTRA “DOPPIA-MEDIA”
PLATE “DOPPIA-MEDIA” • PLANCHA “DOPPIA-MEDIA” • SL01

Pos.	Cod.	Descrizione	Description	Descripción	Pag.
6	3313023	PIEDINO ø 25x21 mm FORO ø 4 mm	FOOT ø 25x21 mm HOLE ø 4 mm	PATA ø 25x21 mm AGUJERO ø 4 mm	583
8	3444174	TERMOSTATO MONOFASE 50-300°C	THERMOSTAT 50-300°C SINGLE-PHASE	TERMOSTATO MONOFÁSICO 50-300°C	670
9	3057019	COMMUTATORE 0-1 POSIZIONI	SELECTOR SWITCH 0-1 POSITIONS	CONMUTADOR 0-1 POSICIONES	418
10	3241165	MANOPOLA ø 50 mm 50-300°C	KNOB ø 50 mm 50-300°C	MANDO ø 50 mm 50-300°C	542
11	3241332	MANOPOLA ø 50 mm 0-1	KNOB ø 50 mm 0-1	MANDO ø 50 mm 0-1	542
12	3221136	LAMPADA SPIA ARANCIO 400V	ORANGE INDICATOR LIGHT 400V	BOMBILLA PILOTO NARANJA 400V	528
13	3221183	LAMPADA SPIA VERDE 400V	GREEN PILOT LIGHT 400V	BOMBILLA PILOTO VERDE 400V	528
14	3444341	TERMOSTATO A CONTATTO 190°C 16A 250V	CONTACT THERMOSTAT 190°C 16A 250V	TERMOSTATO DE CONTACTO 190°C 16A 250V	678
18	3355327	RESISTENZA 1000W 230V SUPERIORE	HEATING ELEMENT 1000W 230V TOP	RESISTENCIA 1000W 230V SUPERIOR	594
24	3250008	MOLLA DX ø 19x45 mm.	RIGHTHAND SPRING ø 19x45 mm	MUELLE DERECHO ø 19x45 mm	555
25	3250009	MOLLA SX ø 19x45 mm	LEFTHAND SPRING ø 19x45 mm	MUELLE IZQ. ø 19x45 mm	555
30	3355326	RESISTENZA 750W 230V SUPERIORE	HEATING ELEMENT 750W 230V TOP	RESISTENCIA 750W 230V SUPERIOR	611
46	3355329	RESISTENZA 1400W 230V INFERIORE	HEATING ELEMENT 1400W 230V BOTTOM	RESISTENCIA 1400W 230V INFERIOR	612
48	3250105	MOLLA PIASTRA MEDIA SX	MIDDLE PLATE LEFT SPRING	MUELLE PLACA MEDIA IZQ.	555
49	3250104	MOLLA PIASTRA MEDIA DX	MIDDLE PLATE RIGHT SPRING	MUELLE PLACA MEDIA DCHA	555
54	3355328	RESISTENZA 1200W 230V SUPERIORE	HEATING ELEMENT 1200W 230V BOTTOM	RESISTENCIA 1200W 230V SUPERIOR	612

FORNETTO FA3
SMALL OVEN FA3 • HORNILLO FA3 • SL02

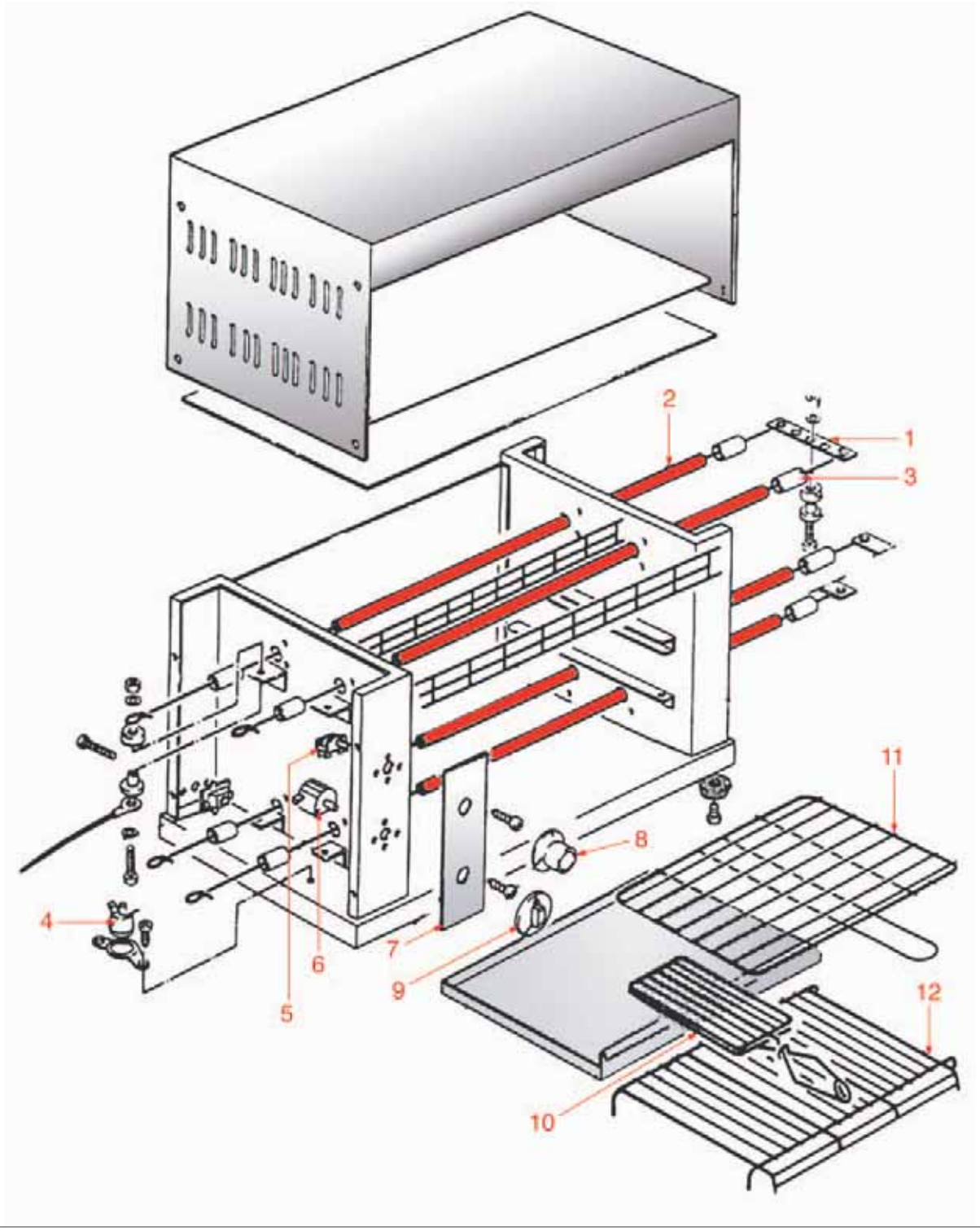

FORNETTO FA3
SMALL OVEN FA3 • HORNILLO FA3 • SL02

Pos.	Cod.	Descrizione	Description	Descripción	Pag.
1	3355347	RESISTENZA 1000W 230V	HEATING ELEMENT 1000W 230V	RESISTENCIA 1000W 230V	612
2	3355299	TUBO QUARZO ø 11x390 mm	QUARTZ TUBE ø 11x390 mm	TUBO CUARZO ø 11x390 mm	584
4	3444341	TERMOSTATO A CONTATTO 190°C 16A 250V	CONTACT THERMOSTAT 190°C 16A 250V	TERMOSTATO DE CONTACTO 190°C 16A 250V	678
5	3057151	COMMUTATORE 0-2 POSIZIONI	SELECTOR SWITCH 0-2 POSITIONS	CONMUTADOR 0-2 POSICIONES	418
6	3446137	TEMPORIZZATORE 15 MINUTI	TIMER 15 MINUTES	TEMPORIZADOR 15 MINUTOS	663
8	3241173	MANOPOLA ø 40 mm	KNOB ø 40 mm	MANDO ø 40 mm	542
9	3241174	MANOPOLA ø 44 mm	KNOB ø 44 mm	MANDO ø 44 mm	539
10	3317051	GRIGLIA A PINZA	GRILL PLIER	PARRILLA TOSTADOR	584

PIASTRA CORT-ELIO-PD-TOP

PLATE CORT-ELIO-PD-TOP • PLANCHA CORT-ELIO-PD-TOP • SR01

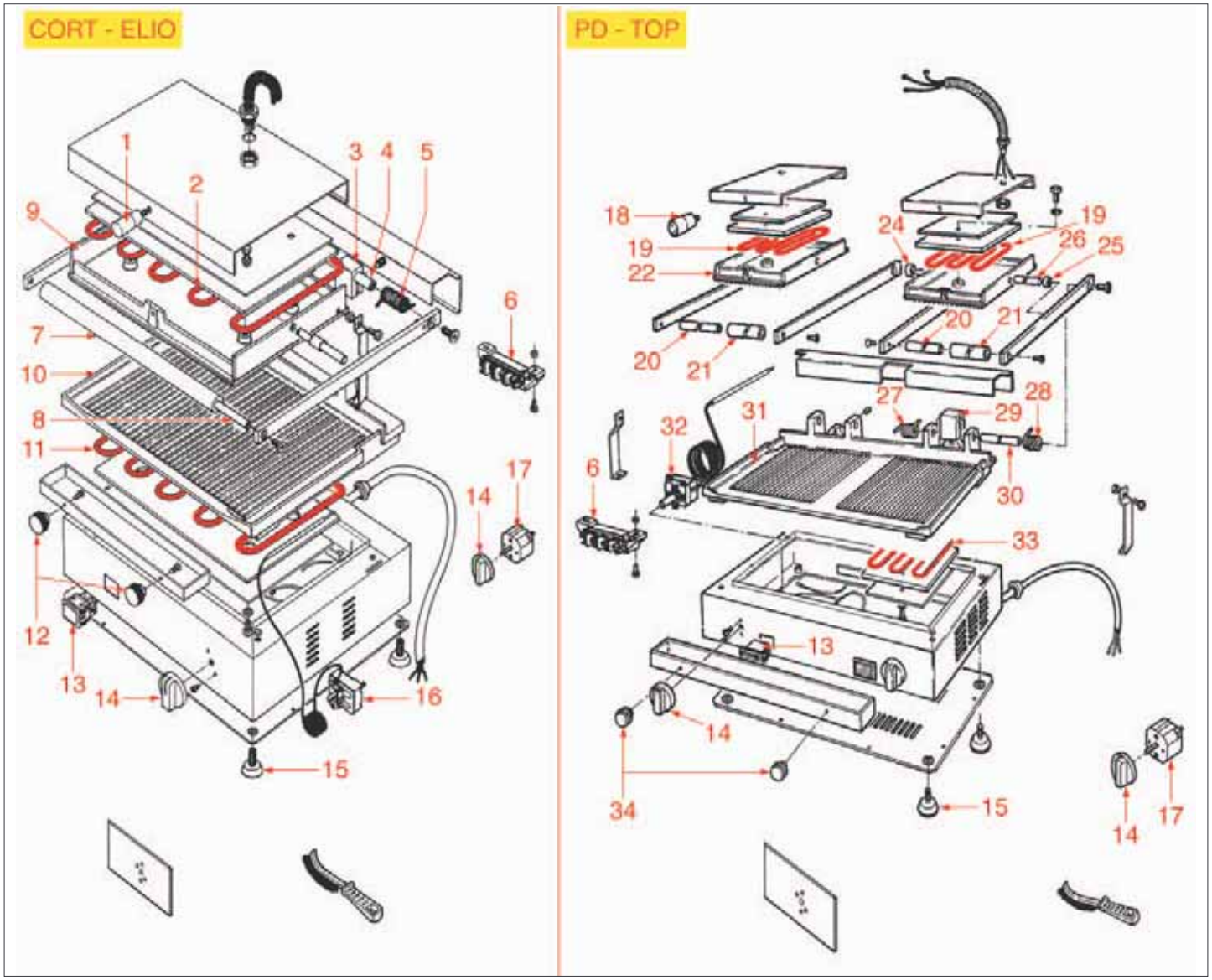

PIASTRA CORT-ELIO-PD-TOP
PLATE CORT-ELIO-PD-TOP • PLANCHA CORT-ELIO-PD-TOP • SR01

Pos.	Cod.	Descrizione	Description	Descripción	Pag.
2	3755021	RESISTENZA 875W 240V SUPERIORE	HEATING ELEMENT 875W 240V TOP	RESISTENCIA 875W 240V SUPERIOR	601
2	3755023	RESISTENZA 700W 240V SUPERIORE	HEATING ELEMENT 700W 240V TOP	RESISTENCIA 700W 240V SUPERIOR	602
5	3250001	MOLLA SX ø 20x42 mm	LEFTHAND SPRING ø 20x42 mm	MUELLE IZQ. ø 20x42 mm	549
5	3250002	MOLLA DX ø 20x42 mm	RIGHTHAND SPRING ø 20x42 mm	MUELLE DERECHO ø 20x42 mm	549
5	3250028	MOLLA DX ø 20x40 mm	RIGHTHAND SPRING ø 20x40 mm	MUELLE DERECHO ø 20x40 mm	552
5	3250029	MOLLA SX ø 20x40 mm	LEFTHAND SPRING ø 20x40 mm	MUELLE IZQ. ø 20x40 mm	552
11	3755022	RESISTENZA 1150W 240V INFERIORE	HEATING ELEMENT 1150W 240V BOTTOM	RESISTENCIA 1150W 240V INFERIOR	601
11	3755024	RESISTENZA 850W 240V INFERIORE	HEATING ELEMENT 850W 240V BOTTOM	RESISTENCIA 850W 240V INFERIOR	602
13	3221960	LAMPADA SPIA BIANCA 230V	WHITE INDICATOR LAMP 230V	BOMBILLA PILOTO BLANCA 230V	525
14	3241331	MANOPOLA ø 45 mm	KNOB ø 45 mm	MANDO ø 45 mm	541
16	3444514	TERMOSTATO MONOFASE	SINGLE PHASE THERMOSTAT	TERMOSTATO MONOFÁSICO	674
17	3446100	TEMPORIZZATORE MECCANICO	MECHANICAL TIMER	TEMPORIZADOR MECÁNICO	664
19	3755023	RESISTENZA 700W 240V SUPERIORE	HEATING ELEMENT 700W 240V TOP	RESISTENCIA 700W 240V SUPERIOR	602
27	3250029	MOLLA SX ø 20x40 mm	LEFTHAND SPRING ø 20x40 mm	MUELLE IZQ. ø 20x40 mm	552
28	3250028	MOLLA DX ø 20x40 mm	RIGHTHAND SPRING ø 20x40 mm	MUELLE DERECHO ø 20x40 mm	552
32	3444514	TERMOSTATO MONOFASE	SINGLE PHASE THERMOSTAT	TERMOSTATO MONOFÁSICO	674
33	3755024	RESISTENZA 850W 240V INFERIORE	HEATING ELEMENT 850W 240V BOTTOM	RESISTENCIA 850W 240V INFERIOR	602

TOSTIERE 12Q-6Q-4Q-ROLLER
TOASTERS 12Q-6Q-4Q-ROLLER • TOSTADORES 12Q-6Q-4Q-ROLLER • SR02

4Q - 6Q - 12Q

1 2 3 4 5 6 7 8 9 10 11 12 13 14

ROLLER

15 16 17 18 19 20 21 22 23 24 25 26 27 28 29 30 31 32 33 34 35 36

Posizioni senza cod. LF: a richiesta • Positions without LF Code No.: upon request • Posiciones sin cód. LF: previa petición

TOSTIERE 12Q-6Q-4Q-ROLLER
TOASTERS 12Q-6Q-4Q-ROLLER • TOSTADORES 12Q-6Q-4Q-ROLLER • SR02

Pos.	Cod.	Descrizione	Description	Descripción	Pag.
5	3355299	TUBO QUARZO ø 11x390 mm	QUARTZ TUBE ø 11x390 mm	TUBO CUARZO ø 11x390 mm	584
5	3755327	TUBO QUARZO ø 12x270 mm	QUARTZ PIPE ø 12x270 mm	TUBO CUARZO ø 12x270 mm	613
6	3755324	RESISTENZA A FILO 600W 220V	WIRE HEATING ELEMENT 600W 220V	RESISTENCIA BOBINADA 600W 220V	612
6	3755326	RESISTENZA A FILO 220V	WIRE HEATING ELEMENT 220V	RESISTENCIA BOBINADA 220V	613
9	3317051	GRIGLIA A PINZA	GRILL PLIER	PARRILLA TOSTADOR	584
11	3221275	LAMPADA SPIA BIANCA 250V	WHITE PILOT LIGHT 250V	BOMBILLA PILOTO BLANCA 250V	529
12	3241331	MANOPOLA ø 45 mm	KNOB ø 45 mm	MANDO ø 45 mm	541
14	3446137	TEMPORIZZATORE 15 MINUTI	TIMER 15 MINUTES	TEMPORIZADOR 15 MINUTOS	663
15	3755325	TUBO QUARZO ø 12x255 mm	QUARTZ PIPE ø 12x255 mm	TUBO CUARZO ø 12x255 mm	613
16	3755328	RESISTENZA A FILO 380W 220V	WIRE HEATING ELEMENT 380W 220V	RESISTENCIA BOBINADA 380W 220V	613
16	3755500	RESISTENZA A FILO 400W 110V	WIRE HEATING ELEMENTS 400W 110V	RESISTENCIA BOBINADA 400W 110V	613
18	3221276	LAMPADA SPIA ARANCIONE 240V	ORANGE PILOT LIGHT 240V	BOMBILLA PILOTO NARANJANE 240V	528
21	3057158	COMMUTATORE 0-4 POSIZIONI	SELECTOR SWITCH 0-4 POSITIONS	CONMUTADOR 0-4 POSICIONES	420
26	3240340	MOTORE CROUZET 24V 3000 RPM	CROUZET MOTOR 24V 3000RPM	MOTOR CROUZET 24V 3000 RPM	569

FRAPPE SIRIO-FRULLATORI FR

FRAPPÉ BLENDER SIRIO-BLENDER FR • BATIDORA FRAPPÉ-BATIDORAS FR • SR03

FR

31 28 27 30 29 32 34 35 33 36 44 37 38 39 40 41 42 43 45

SIRIO

1 3 2 8 4 5 7 6 20 12 10 21 9 22 25 23 22 24 26 13 18 11 14 19 15 16 17

FRAPPE SIRIO-FRULLATORI FR
FRAPPÉ BLENDER SIRIO-BLENDER FR • BATIDORA FRAPPÉ-BATIDORAS FR • SR03

Pos.	Cod.	Descrizione	Description	Descripción	Pag.
1	1319158	INTERUTTORE UNIPOLARE NERO 10A 250V	BLACK SINGLE-POLE SWITCH 10A 250V	INTERRUPTOR UNIPOLAR NEGRO 10A 250V	518
6	1186494	GUARNIZIONE INFERIORE	BOTTOM GASKET	JUNTA INFERIOR	504
7	1381014	FORCELLA SUPPORTO BICCHIERE	JUG SUPPORTING FORK	HORQUILLA SOPORTE VASO	650
9	1240012	MICROINTERRUTTORE 16A 250V	MICROSWITCH 16A 250V	MICROINTERRUPTOR 16A 250V	547
10	1381015	SUPPORTO BICCHIERE	JUG HOLDER	SOPORTE VASO	650
11	1080010	BICCHIERE IN PLASTICA	PLASTIC JUG	VASO EN PLÁSTICO	403
22	1381016	FRUSTA ACCIAIO	STEEL WHISK	BATIDOR ACERO	651
23	1381017	DISTANZIALE FRUSTE	WHISK SPACER	DISTANCIADOR BATIDORES	651
24	1381018	FUNGO IN ALLUMINIO	ALUMINIUM PUSH-BUTTON	BOTÓN EN ALUMINIO	651
28	1186414	GUARNIZIONE OR 0119 EPDM	O-RING 0119 EPDM	JUNTA ARO "O" 0119 EPDM	494
29	1240011	MAGNETE CILINDRICO ø 8x4 mm	CYLINDRICAL MAGNET ø 8x4 mm	MAGNETE CILÍNDRICO ø 8x4 mm	547
31	1240013	MICROINTERRUTTORE MAGNETICO	MAGNETIC MICROSWITCH	MICROINTERRUPTOR MAGNÉTICO	547
35	1718003	COLTELLO 4 LAME	4 BLADES KNIFE	CUCHILLO 4 HOJAS	417
36	1381019	SUPPORTO COLTELLI	KNIFE HOLDER	SOPORTE CUCHILLOS	651
38	1186495	GUARNIZIONE BICCHIERE ø 75x60x3 mm	JUG GASKET ø 75x60x3 mm	JUNTA VASO ø 75x60x3 mm	504
42	1381020	PIATTELLO NYLON	NYLON DISK	PLATO NYLON	651

SPREMIAGRUMI APOLLO
CITRUS SQUEEZER APOLLO • EXPRIMIDOR APOLLO • SR04

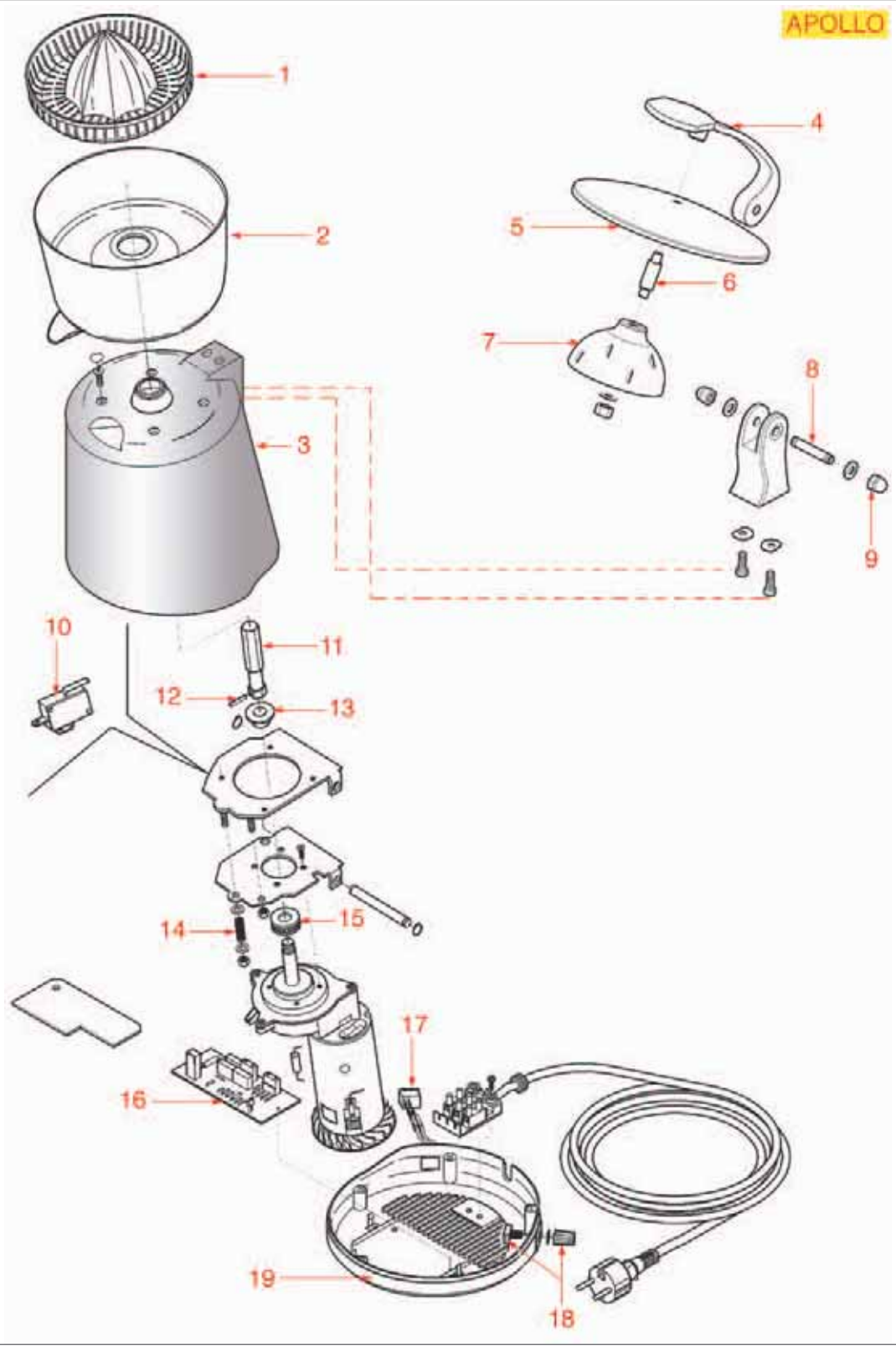

SPREMIAGRUMI APOLLO
CITRUS SQUEEZER APOLLO • EXPRIMIDOR APOLLO • SR04

Pos.	Cod.	Descrizione	Description	Descripción	Pag.
1	3381001	PIGNA IN PLASTICA	PLASTIC CONE	PIÑA EN PLÁSTICO	651
10	1240014	MICROINTERRUTTORE 12A 250V	MICROSWITCH 12A 250V	MICROINTERRUPTOR 12A 250V	548
13	1186496	GUARNIZIONE ALBERO	SHAFT GASKET	JUNTA EJE	504
17	1319158	INTERUTTORE UNIPOLARE NERO 10A 250V	BLACK SINGLE-POLE SWITCH 10A 250V	INTERRUPTOR UNIPOLAR NEGRO 10A 250V	518

SPREMIAGRUMI SP-SP2

CITRUS SQUEEZER SP-SP2 • EXPRIMIDOR SP-SP2 • SPAB01

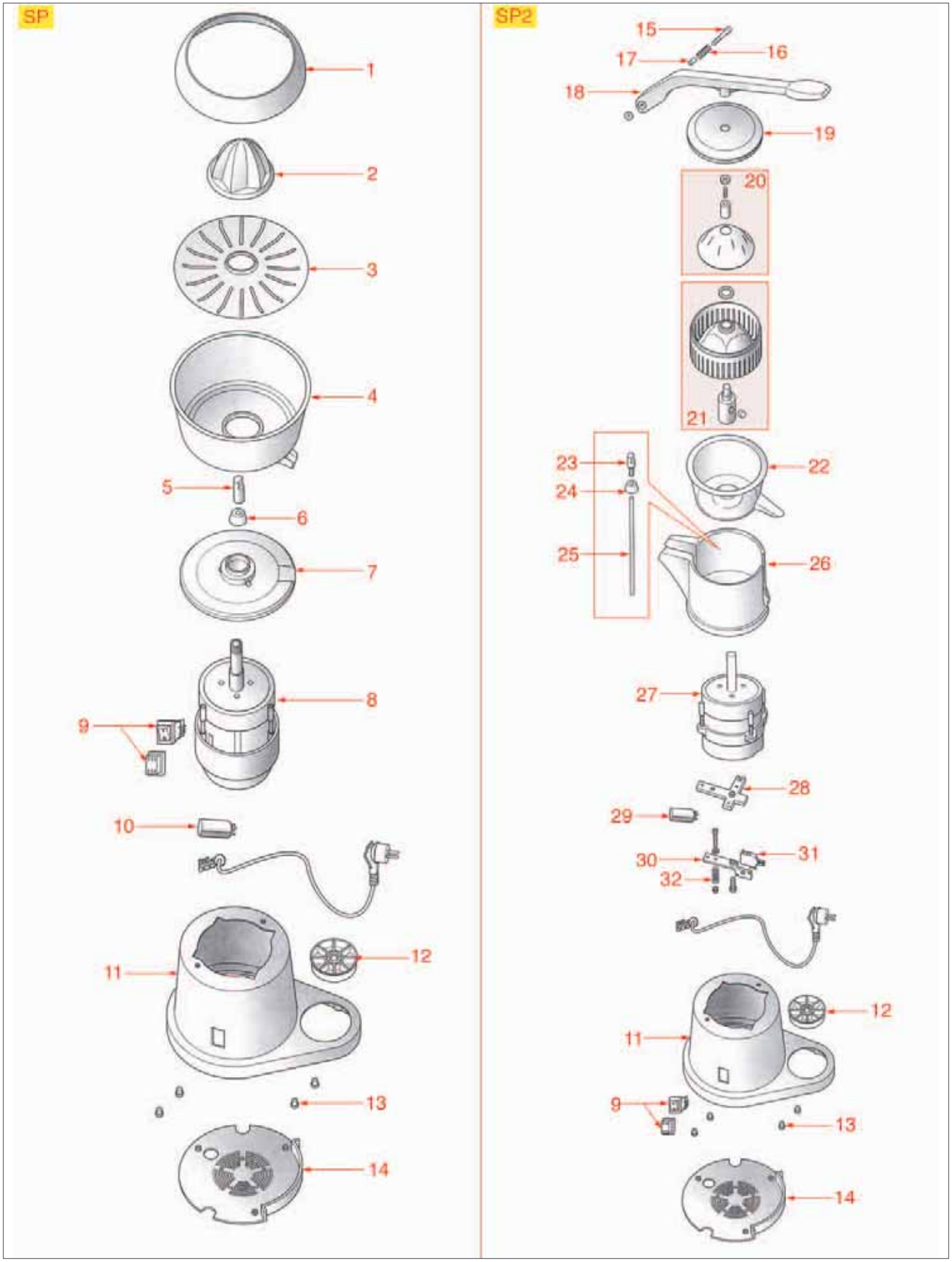

Posizioni senza cod. LF: a richiesta • Positions without LF Code No.: upon request • Posiciones sin cód. LF: previa petición

SPREMIAGRUMI SP-SP2

CITRUS SQUEEZER SP-SP2 • EXPRIMIDOR SP-SP2 • SPAB01

Pos.	Cod.	Descrizione	Description	Descripción	Pag.
1	1381074	CUPOLA DI PROTEZIONE	PROTECTION DOME	CÚPULA DE PROTECCIÓN	633
2	1381075	PIGNA IN PLASTICA	PLASTIC CONE	PIÑA EN PLÁSTICO	633
3	1381076	FILTRO IN PLASTICA	PLASTIC FILTER	FILTRO EN PLÁSTICO	634
5	1381077	PERNO TRASCINATORE	CONVEYOR PIN	PERNO ARRASTRE	634
6	1381078	CAPPUCCIO DI PROTEZIONE	PROTECTION CAP	TAPÓN DE PROTECCIÓN	634
9	1319350	INTERRUTTORE BIPOLARE BIANCO 16A 250V	WHITE BIPOLAR SWITCH 16A 250V	INTERRUPTOR BIPOLAR BLANCO 16A 250V	509
12	1381079	PIATTINO IN PLASTICA	PLASTIC PLATE	PLATO EN PLÁSTICO	634
16	1250079	MOLLA PER LEVA	SPRING FOR LEVER	MUELLE PARA PALANCA	552
18	1381072	LEVA DI PRESSIONE	PRESSURE LEVER	PALANCA PRESIÓN	633
20	1381073	CAMPANA INOX	STAINLESS STEEL BELL	CAMPANA INOX	633
21	1381071	PIGNA INOX	STAINLESS STEEL CONE	PIÑA INOX	633
31	3240123	MICROINTERRUTTORE 16A 250V	MICROSWITCH 16A 250V	MICROINTERRUPTOR 16A 250V	544

FRULLATORI FR-T1

BLENDERS FR-T1 • BATIDORAS FR-T1 • SPAB02

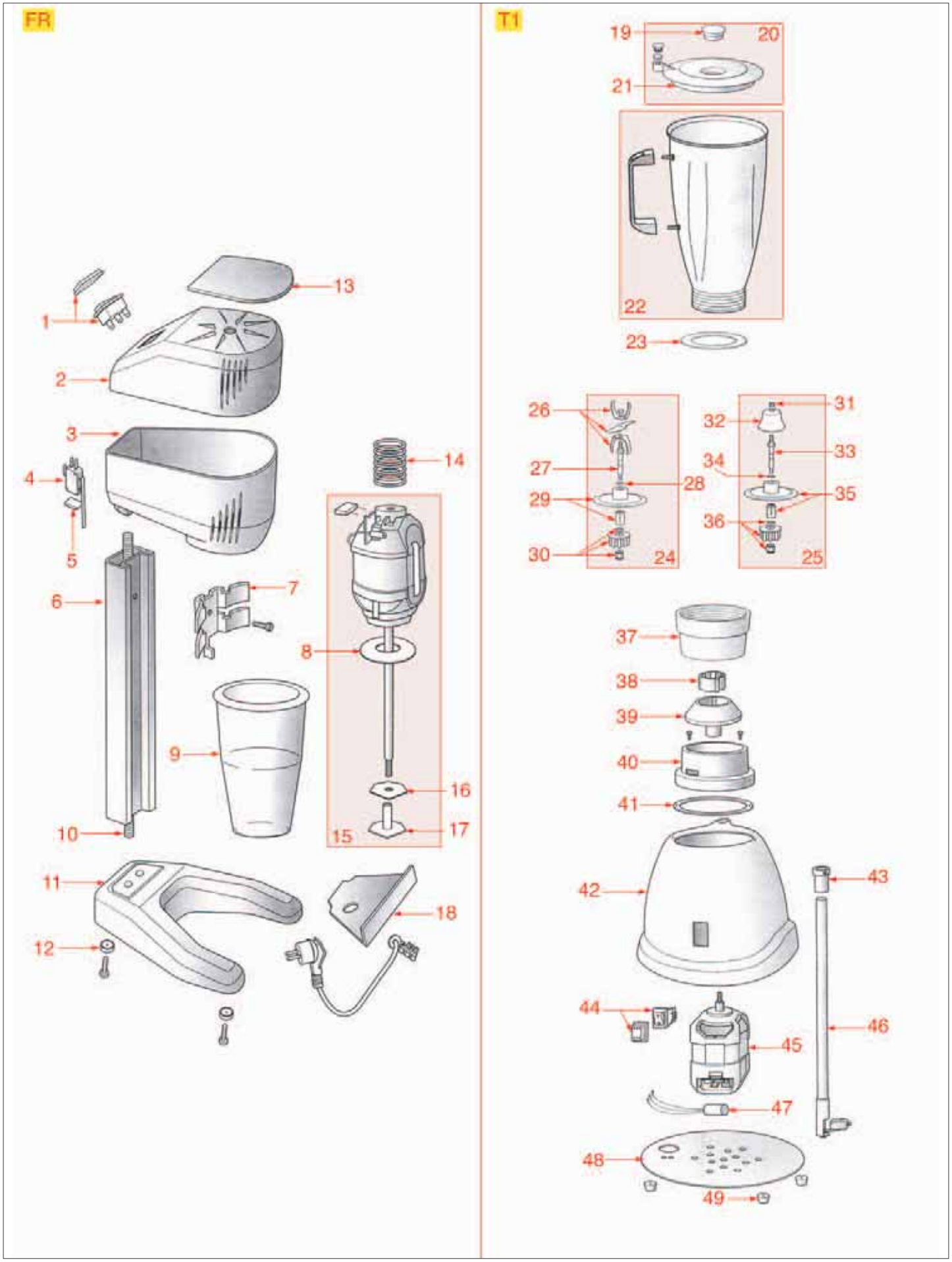

FRULLATORI FR-T1
BLENDERS FR-T1 • BATIDORAS FR-T1 • SPAB02

Pos.	Cod.	Descrizione	Description	Descripción	Pag.
1	1319170	INTERRUTTORE BIPOLARE NERO 12A 250V	BLACK BIPOLAR SWITCH 12A 250V	INTERRUPTOR BIPOLAR NEGRO 12A 250V	519
4	3240820	MICROINTERRUTTORE 16A 250V	MICROSWITCH 16A 250V	MICROINTERRUPTOR 16A 250V	544
7	1381080	SUPPORTO PER BICCHIERE	JUG HOLDER	SOPORTE PER VASO	634
8	1186554	GUARNIZIONE MOTORE ø 63 mm	MOTOR GASKET ø 63 mm	JUNTA MOTOR ø 63 mm	499
9	1080020	BICCHIERE INOX	STAINLESS STEEL JUG	VASO INOX	401
9	1080023	BICCHIERE IN PLASTICA	PLASTIC JUG	VASO EN PLÁSTICO	401
16	1381081	AGITATORE PIATTO INOX	STAINLESS STEEL FLAT MIXER	MEZCLADOR PLANO INOX	634
17	1381082	AGITATORE IN PLASTICA	PLASTIC MIXER	MEZCLADOR EN PLÁSTICO	635
19	1381085	TAPPO ISPEZIONE PER COPERCHIO	INSPECTION CAP FOR LID	TAPÓN INSPECCIÓN PARA TAPA	635
20	1381086	COPERCHIO COMPLETO	COMPLETE LID	TAPA COMPLETA	635
23	1186488	GUARNIZIONE PER BICCHIERE ø 72x55x3 mm	JUG GASKET ø 72x55x3 mm	JUNTA PARA VASO ø 72x55x3 mm	497
24	1718007	ASSIEME COLTELLI	KNIFE SET	CONJUNTO CUCHILLOS	415
25	1718008	ASSIEME MIXER	MIXER ASSEMBLY	CONJUNTO MEZCLADOR	415
30	1381089	INGRANAGGIO MASCHIO IN METALLO 8 DENTI	METAL MALE GEAR I 8 TEETH	ENGRANAJE MACHO EN METAL 8 DIENTES	636
37	1381088	PORTABICCHIERE PER FRULLATORE	JUG HOLDER FOR BLENDER	SOPORTE VASO PARA BATIDORA	635
38	1381083	INGRANAGGIO FEMMINA IN GOMMA 8 DENTI	RUBBER FEMALE GEAR 8 TEETH	ENGRANAJE HEMBRA EN GOMA 8 DIENTES	635
39	1381084	SUPPORTO PER INGRANAGGIO	GEAR HOLDER	SOPORTE PARA ENGRANAJE	635
41	1186555	GUARNIZIONE ø 106x63x2 mm	GASKET ø 106x63x2 mm	JUNTA ø 106x63x2 mm	500
43	1381115	SUPPORTO ASTA FRULLATORE	BLENDER ROD HOLDER	SOPORTE BARRA BATIDOR	642
44	1319157	INTERRUTTORE TRIPOLARE BIANCO 16A 250V	WHITE THREE-POLE SWITCH 16A 250V	INTERRUPTOR TRIPOLAR BLANCO 16A 250V	509
45	1240026	MOTORE FRULLATORE 230V 50/60Hz	BLENDER MOTOR 230V 50/60Hz	MOTOR BATIDOR 230V 50/60Hz	563
46	1381116	ASTA MICROINTERRUTTORE COMPLETA	COMPLETE MICROSWITCH ROD	BARRA MICROINTERRUPTOR COMPLETA	642
47	1068002	CONDENSATORE ANTIDISTURBO	TRAP CAPACITOR	CONDENSADOR SUPRESOR DE RUIDO	422

PIASTRA PANINI VETROCERAMICA
PYROCERAMIC SANDWICH GRILL • SANDWICHERA EN VITROCERÁMICA • SPAB03

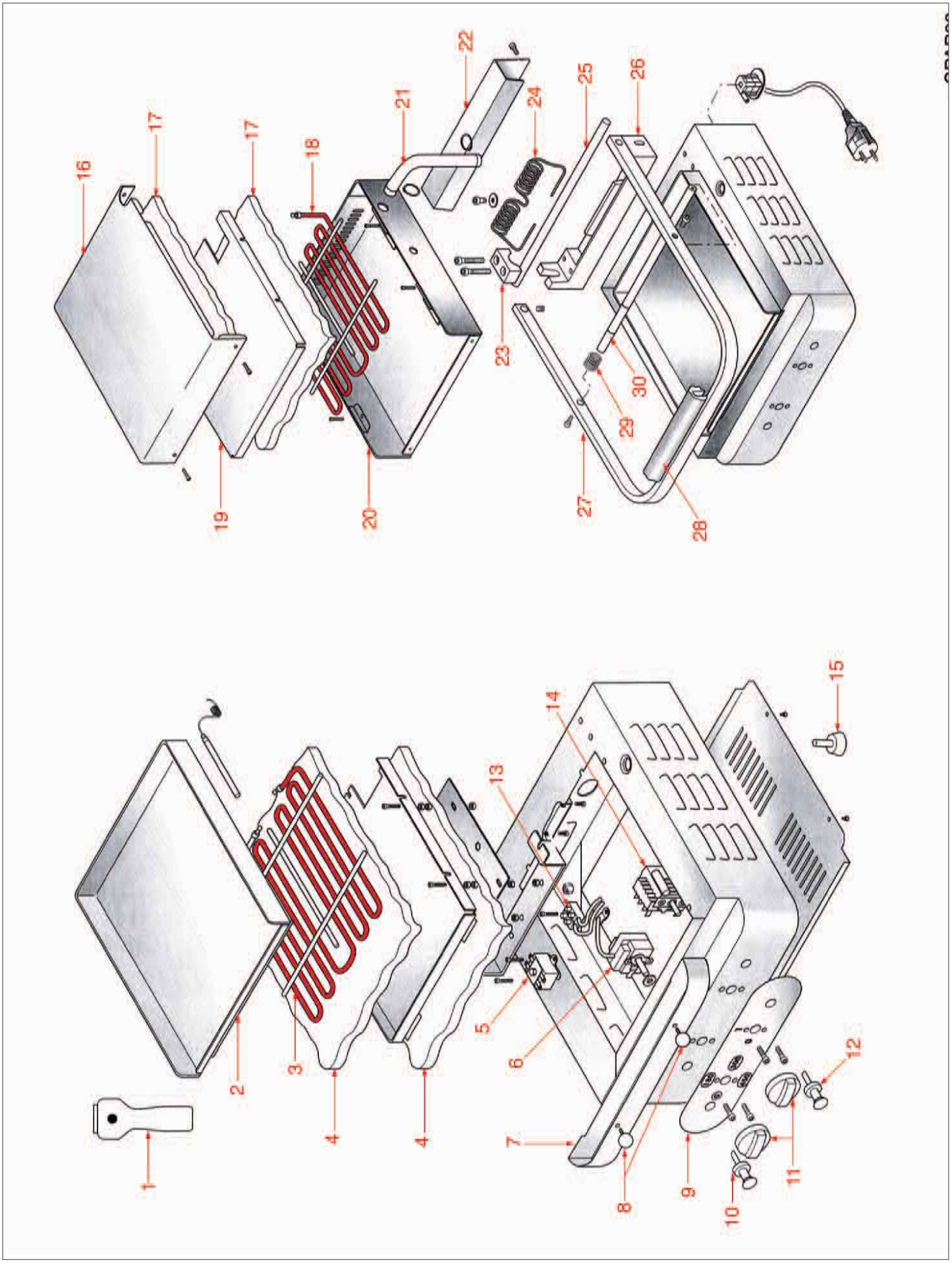

Posizioni senza cod. LF: a richiesta • Positions without LF Code No.: upon request • Posiciones sin cód. LF: previa petición

PIASTRA PANINI VETROCERAMICA
PYROCERAMIC SANDWICH GRILL • SANDWICHERA EN VITROCERÁMICA • SPAB03

Pos.	Cod.	Descrizione	Description	Descripción	Pag.
3	3755479	RESISTENZA 850W 230V	HEATING ELEMENT 850W 230V	RESISTENCIA 850W 230V	601
5	3443045	TERMOSTATO A CONTATTO 180°C 16A 250V	CONTACT THERMOSTAT 180°C 16A 250V	TERMOSTATO DE CONTACTO 180°C 16A 250V	678
6	3444586	TERMOSTATO MONOFASE 75-450°C	SINGLE-PHASE THERMOSTAT 75÷450°C	TERMOSTATO MONOFÁSICO 75-450°C	671
10	3221294	LAMPADA SPIA ARANCIO 250V	ORANGE INDICATOR LIGHT 250V	BOMBILLA PILOTO NARANJA 250V	526
11	3241357	MANOPOLA ø 40 mm	KNOB ø 40 mm	MANDO ø 40 mm	539
12	3221293	LAMPADA SPIA VERDE 250V	GREEN INDICATOR LIGHT 250V	BOMBILLA PILOTO VERDE 250V	526
14	3057152	COMMUTATORE 0-1 POSIZIONI	SELECTOR SWITCH 0-1 POSITIONS	CONMUTADOR 0-1 POSICIONES	419
18	3755479	RESISTENZA 850W 230V	HEATING ELEMENT 850W 230V	RESISTENCIA 850W 230V	601
24	3250124	MOLLA PER PIASTRA ø 22x100 mm	SPRING FOR PLATE ø 22x100 mm	MUELLE PARA PLACA ø 22x100 mm	552
29	3250123	MOLLA ø 17x13 mm PER COPERCHIO	SPRING ø 17x13 mm FOR LID	MUELLE ø 17x13 mm PARA TAPA	552

PIASTRA PANINI GHISA

CAST IRON SANDWICH GRILL • SANDWICHERA DE HIERRO COLADO • SPAB04

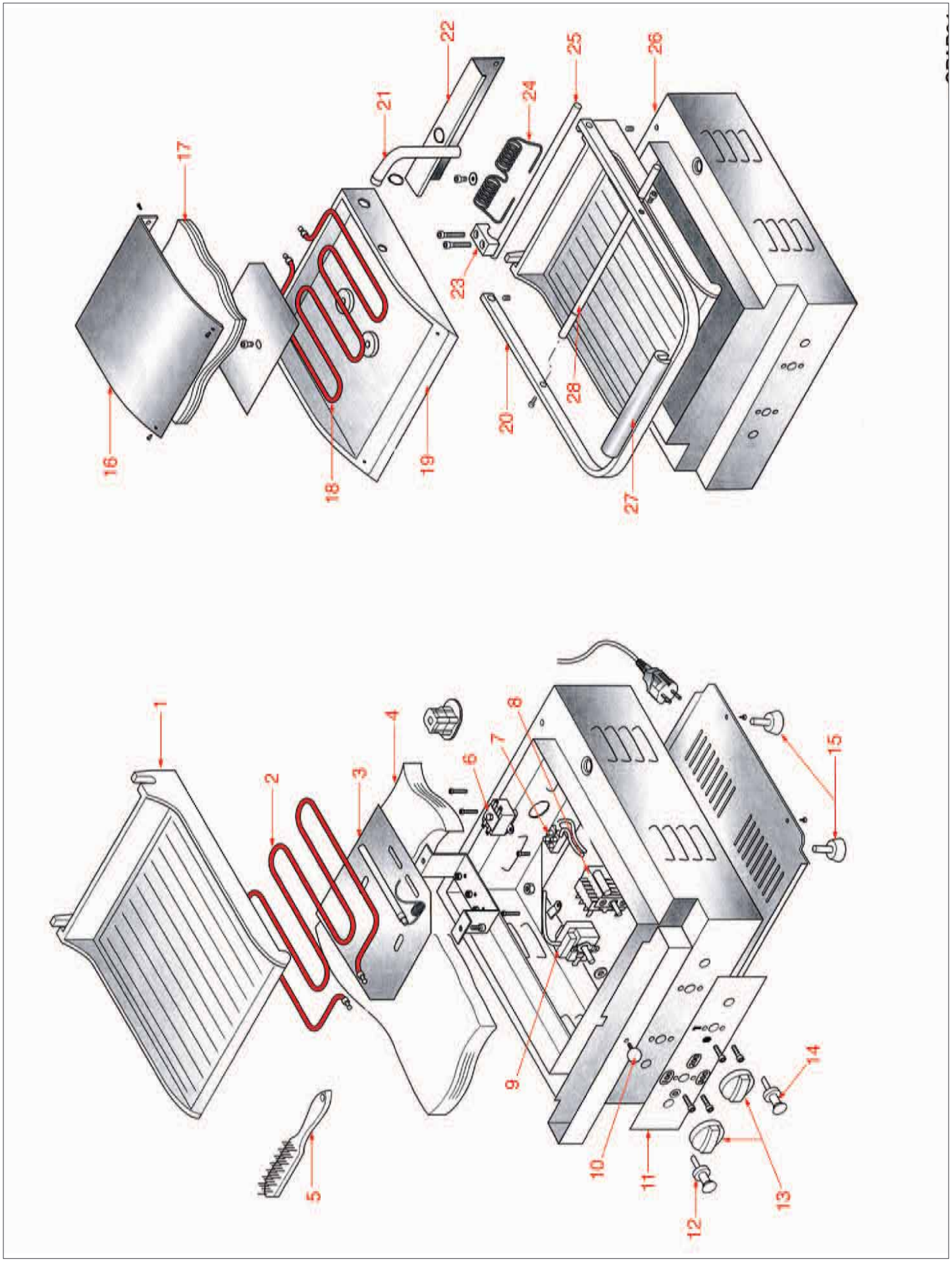

PIASTRA PANINI GHISA
CAST IRON SANDWICH GRILL • SANDWICHERA DE HIERRO COLADO • SPAB04

Pos.	Cod.	Descrizione	Description	Descripción	Pag.
2	3755430	RESISTENZA 1200W 230V	HEATING ELEMENT 1200W 230V	RESISTENCIA 1200W 230V	600
2	3755458	RESISTENZA 1000W 230V	HEATING ELEMENT 1000W 230V	RESISTENCIA 1000W 230V	600
2	3755478	RESISTENZA 1500W 230V	HEATING ELEMENT 1500W 230V	RESISTENCIA 1500W 230V	600
6	3443045	TERMOSTATO A CONTATTO 180°C 16A 250V	CONTACT THERMOSTAT 180°C 16A 250V	TERMOSTATO DE CONTACTO 180°C 16A 250V	678
8	3057152	COMMUTATORE 0-1 POSIZIONI	SELECTOR SWITCH 0-1 POSITIONS	CONMUTADOR 0-1 POSICIONES	419
9	3444543	TERMOSTATO MONOFASE 50-280°C	SINGLE-PHASE THERMOSTAT 50-280°C	TERMOSTATO MONOFÁSICO 50-280°C	672
12	3221294	LAMPADA SPIA ARANCIO 250V	ORANGE INDICATOR LIGHT 250V	BOMBILLA PILOTO NARANJA 250V	526
13	3241357	MANOPOLA ø 40 mm	KNOB ø 40 mm	MANDO ø 40 mm	539
14	3221293	LAMPADA SPIA VERDE 250V	GREEN INDICATOR LIGHT 250V	BOMBILLA PILOTO VERDE 250V	526
18	3755428	RESISTENZA 800W 230V	HEATING ELEMENT 800W 230V	RESISTENCIA 800W 230V	600
18	3755429	RESISTENZA 600W 230V	HEATING ELEMENT 600W 230V	RESISTENCIA 600W 230V	600
18	3755430	RESISTENZA 1200W 230V	HEATING ELEMENT 1200W 230V	RESISTENCIA 1200W 230V	600
18	3755458	RESISTENZA 1000W 230V	HEATING ELEMENT 1000W 230V	RESISTENCIA 1000W 230V	600
24	3250124	MOLLA PER PIASTRA ø 22x100 mm	SPRING FOR PLATE ø 22x100 mm	MUELLE PARA PLACA ø 22x100 mm	552

ICE BOOM FIZZ

ICE BOOM FIZZ • ICE BOOM FIZZ • SPM01

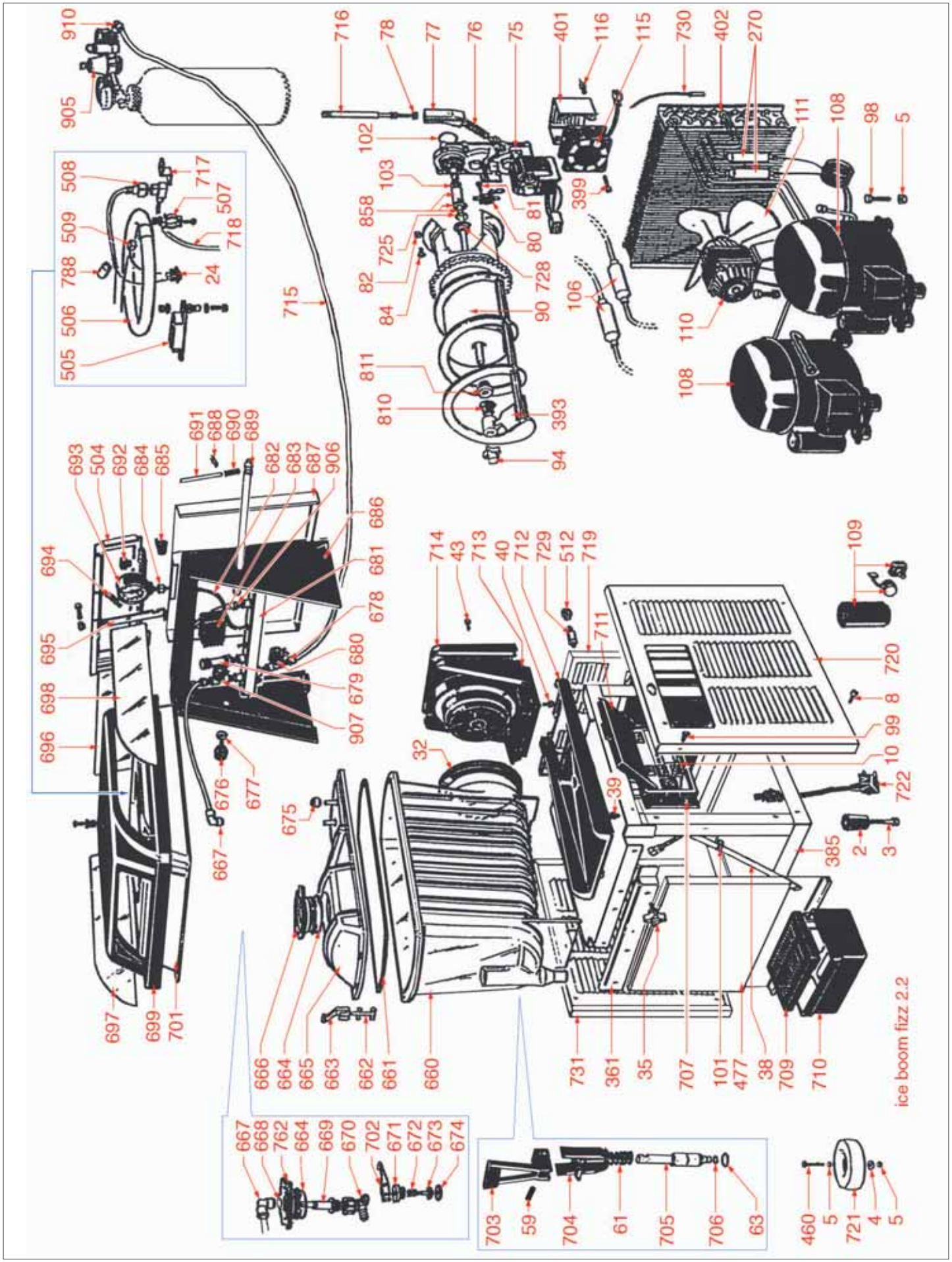

Posizioni senza cod. LF: a richiesta • Positions without LF Code No.: upon request • Posiciones sin cód. LF: previa petición

ICE BOOM FIZZ

ICE BOOM FIZZ • ICE BOOM FIZZ • SPM01

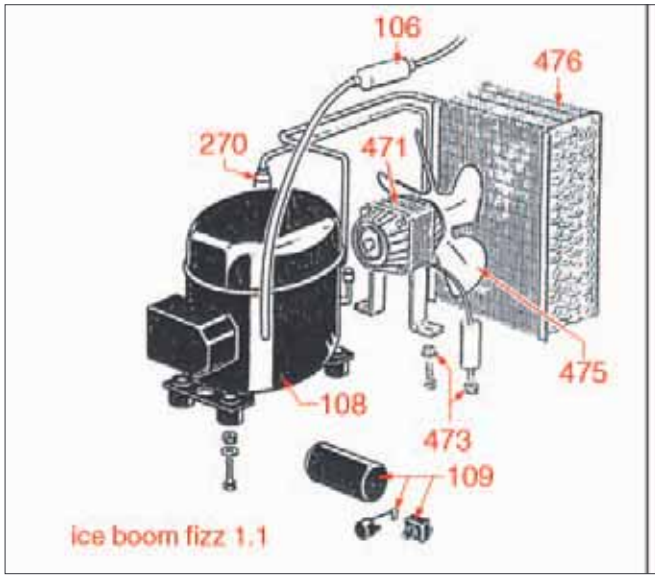

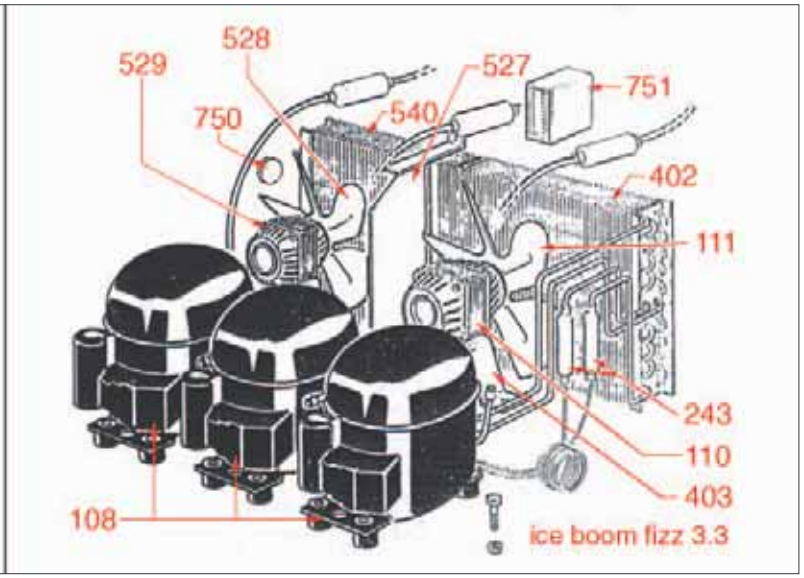

Pos.	Cod.	Descrizione	Description	Descripción	Pag.
75	1240203	MOTORIDUTTORE 10W 115/230V 50/60Hz	GEAR MOTOR 10W 115/230V 50/60Hz	MOTOREDUCTOR 10W 115/230V 50/60Hz	565
115	3240502	VENTILATORE ASSIALE 80x80x25 mm	AXIAL FAN 80x80x25 mm	VENTILADOR AXIAL 80x80x25 mm	579
660	1199443	VASCA CON NERVATURE	RIBBED TANK	CUBA NERVADA	470
661	1199444	GUARNIZIONE COPERCHIO GAS	GASKET FOR LID	JUNTA TAPA GAS	471
664	1186022	GUARNIZIONE OR 04250 EPDM	O-RING 04250 EPDM	JUNTA ARO "O" 04250 EPDM	505
665	1199445	COPERCHIO VASCA CON NERVATURE	LID FOR RIBBED TANK	TAPA CUBA	471
667	1199447	RACCORDO A GOMITO	ELBOW FITTING	RACOR CODO	471
668	1186023	GUARNIZIONE OR 13x3 mm.	O-RING 13x3 mm	JUNTA ARO "O" 13x3 mm	506
669	1199448	PROLUNGA LAVAGGIO	EXTENSION FOR WASHING	PROLONGACIÓN LAVADO	471
670	1199449	GIRANDOLINA PER C.I.P.	IMPELLER FOR C.I.P.	IMPULSOR PARA C.I.P.	471
671	1199450	CORPO VALVOLINA DI SFIATO	AIR VALVE BODY	CORPO VÁLVULA DE REBOSE	471
672	1250609	MOLLA PER VALVOLA DI SFIATO	SPRING FOR AIR VALVE	MUELLE PARA VÁLVULA DE ESCAPE	556
673	1199451	PERNO VALVOLA DI SFIATO	PIN FOR AIR VALVE	PERNO VÁLVULA REBOSADERO	471
674	1186024	GUARNIZIONE VALVOLA TAPPO GAS	GASKET FOR GAS CAP VALVE	JUNTA VÁLVULA TAPA GAS	506
679	1523101	VALVOLA DI SICUREZZA ø 7 mm 0,3 bar	SAFETY VALVE ø 7 mm 0.3 bar	VÁLVULA DE SEGURIDAD ø 7 mm 0,3 bar	474
680	1120251	ELETTROVALVOLA 12V 1MM MOLLA DURA	SOLENOID VALVE 12V 1 mm HARD SPRING	ELECTROVÁLVULA 12V 1MM RESORTE DURO	426
683	1199452	CONTROLLO PRESSIONE 12V	PRESSURE CONTROL 12V	CONTROL PRESIÓN 12v	472
685	1240152	MICROINTERRUTTORE 15A 250V	MICROSWITCH 15A 250V	MICROINTERRUPTOR 15A 250V	548
688	1199453	FERMA PERNO BLOCCAGGIO VASCA 2x15 mm.	RETAINER FOR TANK-BLOCKING PIN 2x15 mm	BLOQUEADOR PERNO BLOQUE CUBA 2x15 mm	472
690	1250610	MOLLA FERMO BLOCCAGGIO VASCA	SPRING FOR TANK-BLOCKING RETAINER	MUELLE BLOQUE CUBA	556
693	1245461	MANOMETRO ø 60 mm. 0±6 bar ø 1/4	PRESSURE GAUGE ø 60 mm 0±6 bar ø 1/4	MANÓMETRO ø 60 mm 0±6 bar ø 1/4	473
694	1250611	MOLLA COPERCHIO INGHILTERRA	SPRING FOR LID INGHILTERRA	MUELLE TAPA INGHILTERRA	556
702	1199454	LEVA VALVOLA DI SFIATO	LEVER FOR AIR VALVE	PALANCA REBOSADERO	472
703	1199455	LEVA RUBINETTO VERDE	GREEN TAP LEVER	PALANCA GRIFO VERDE	472
704	1199456	SUPPORTO LEVA RUBINETTO VERDE	GREEN TAP LEVER SUPPORT	SOPORTE PALANCA GRIFO VERDE	472
705	1199457	ASTA RUBINETTO IBF-FCBV	TAP SPINDLE IBF-FCBV	BARRA GRIFO IBF-FCBV	472
706	1186025	GUARNIZIONE OR 03030 NBR	O-RING 03030 NBR	JUNTA ARO "O" 7,59x2,62 mm NBR70	506
730	1199460	SONDA PER TIMER	TIMER PROBE	SONDA PARA TIMER	473
751	1199461	SCHEDA TIMER IBF3	TIMER BOARD IBF3	PLACA TIMER IBF3	621
762	1199462	TAPPO COPERCHIO VASCA IBF-FCBV	CAP FOR TANK LID IBF-FCBV	TAPÓN COPERCHIO CUBA IBF-FCBV	473
907	1120252	ELETTROVALVOLA B297DVH 12V	SOLENOID VALVE B297DVH 12V	ELECTROVÁLVULA B297DVH 12V	426

ICE DREAM

ICE DREAM • ICE DREAM • SPM03

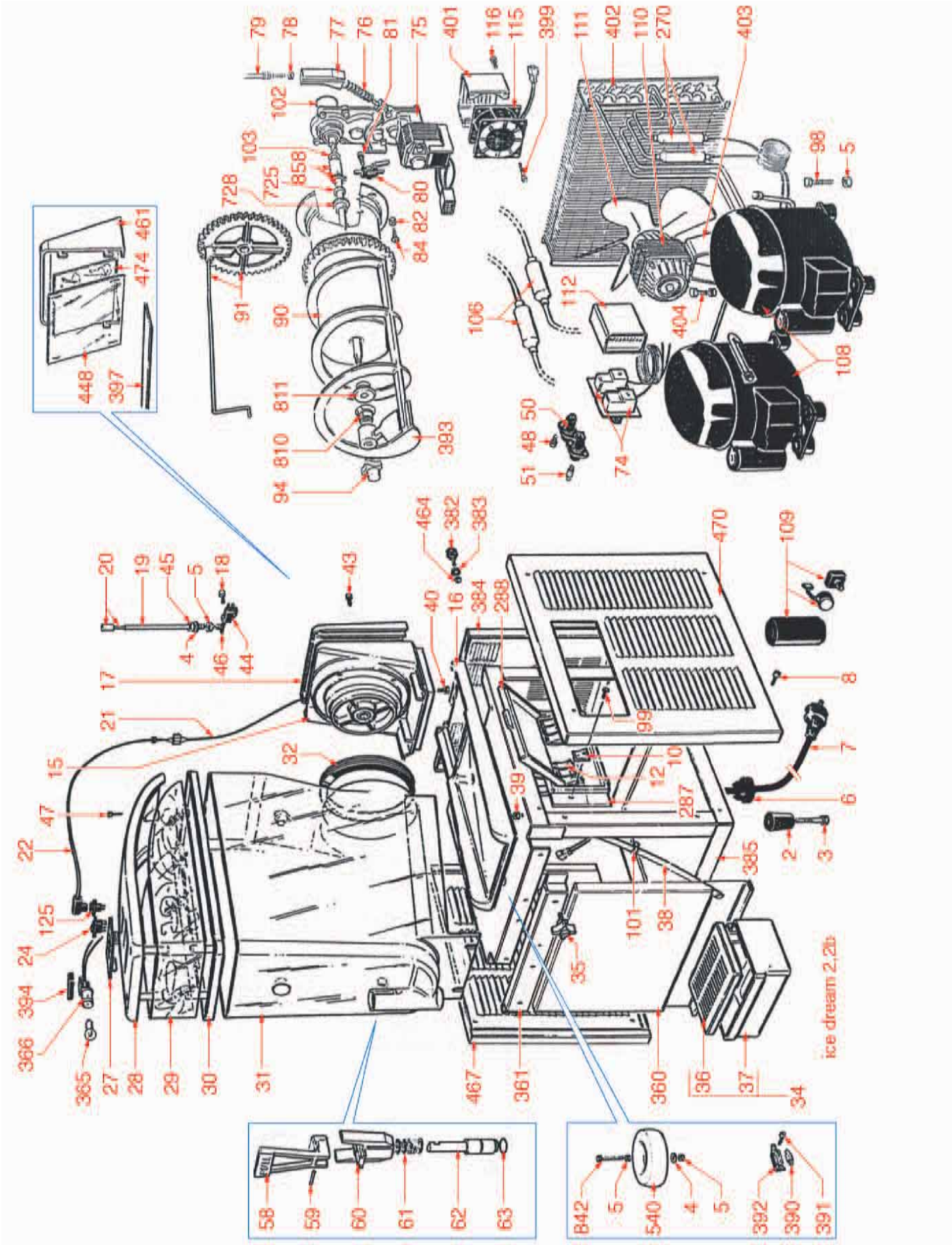

ICE DREAM

ICE DREAM • ICE DREAM • SPM03

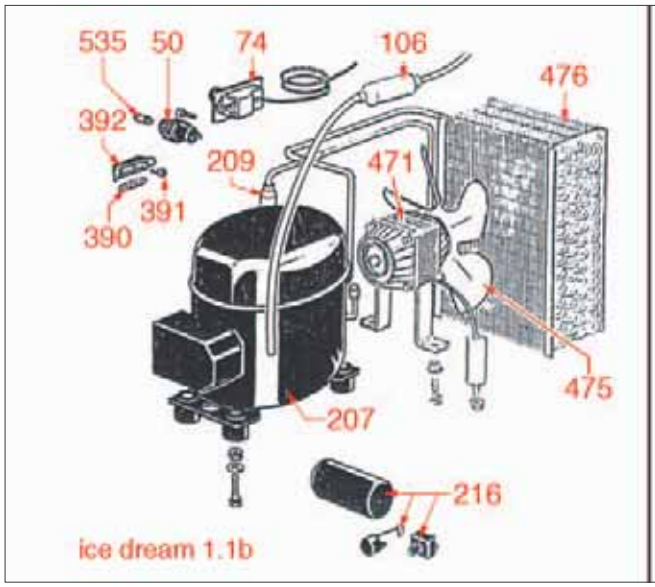

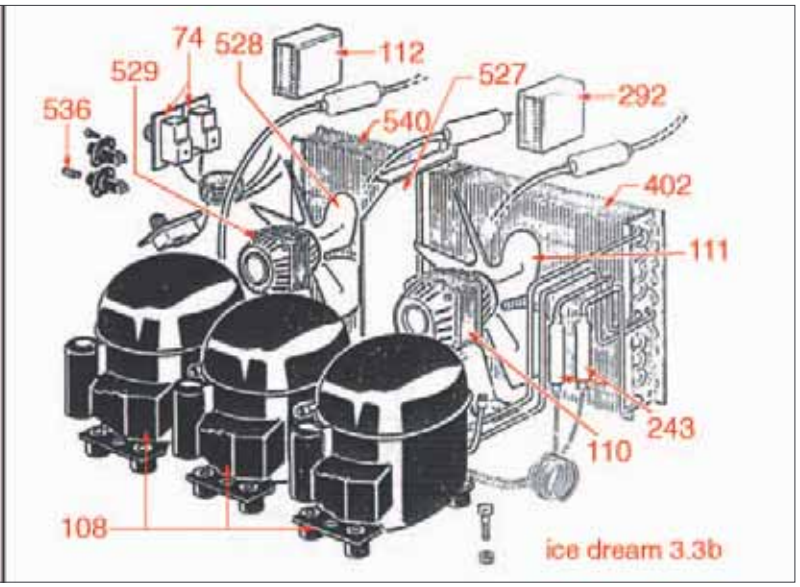

Pos.	Cod.	Descrizione	Description	Descripción	Pag.
2	1313152	PIEDINO GRANITORE ICE DREAM	FOOT FOR GRANITA MACHINE ICE DREAM	PATA GRANIZADORA ICE DREAM	583
10	3319944	INTERRUTTORE BIPOLARE VERDE 16A 250V	GREEN BIPOLAR SWITCH 16A 250V	INTERRUPTOR BIPOLAR VERDE 16A 250V	510
12	1319101	INTERRUTTORE TRIPOLARE NERO 16A 250V	BLACK THREE-POLE SWITCH 16A 250V	INTERRUPTOR TRIPOLAR NEGRO 16A 250V	516
19	1199415	TUBINO SCORRIMENTO	SLIDING PIPE	TUBO DESLIZAMIENTO	466
20	1199416	ASTA DISPOSITIVO DI SICUREZZA	ROD FOR SAFETY DEVICE	BARRA DISPOSITIVO DE SEGURIDAD	466
22	1199417	CAVETTO PRESA CURVA BIANCO	WHITE CABLE WITH ELBOW PLUG	CABLE TOMA	466
24	1319102	INTERRUTTORE BIPOLARE NERO 16A 250V	BLACK BIPOLAR SWITCH 16A 250V	INTERRUPTOR BIPOLAR NEGRO 0-1 16A 250V	515
27	1199418	CHIUSURA ASOLA COPERCHIO	CAP FOR LID HOLE	CIERRE OJAL TAPA	466
28	1199419	COPERCHIO BIANCO	WHITE LID	TAPA BLANCA	466
29	1199420	VETROFANIA LUMINOSA BICCHIERI	TRANSPARENT LABEL WITH "GLASSES" SYMBOL	PAPEL DIÁFANO LUMINOSO VASOS	467
29	1199421	VETROFANIA COPERCHIO ICE DREAM	LABEL FOR LID ICE DREAM	PAPEL DIÁFANO P. CRISTAL TAPA ICE DREAM	467
29	1199440	COPERCHIO COMPLETO PER GRANITORE	COMPLETE LID FOR GRANITA MACHINE	TAPA COMPLETA GRANIZADORA	470
30	1199422	SOTTOCOPERCHIO ICE DREAM	UNDERLID ICE DREAM	TAPA INFERIOR ICE DREAM	467
31	1199423	VASCA 12 lt.	TANK 12 l	CUBA 12 L	467
32	1186018	GUARNIZIONE TENUTA VASCA SILICONE ROSSO	GASKET FOR TANK RED SILICONE	JUNTA ESTANQUEIDAD CUBA SILICONA ROJA	505
35	1241101	MANOPOLA M6x15 ø 40 mm.	KNOB M6x15 ø 40 mm	MANDO M6x15 ø 40 mm	542
44	1240152	MICROINTERRUTTORE 15A 250V	MICROSWITCH 15A 250V	MICROINTERRUPTOR 15A 250V	548
58	1199426	LEVA RUBINETTO	TAP LEVER	PALANCA GRIFO	468
59	1199427	SPINETTA PER LEVA RUBINETTO	SPINDLE FOR TAP LEVER	PASADOR PARA PALANCA GRIFO	468
60	1199428	SUPPORTO LEVA RUBINETTO	TAP LEVER SUPPORT	SOPORTE PALANCA GRIFO	468
61	1250607	MOLLA ø 1,70x20,5x75 mm.	SPRING ø 1.70x20.5x75 mm	MUELLE ø 1,70x20,5x75 mm	556
62	1199429	CORPO RUBINETTO	TAP BODY	CUERPO GRIFO	468
63	1186019	GUARNIZIONE OR 04061 EPDM	O-RING 04061 EPDM	JUNTA ARO "O" 04061 EPDM	505
74	1444107	TERMOSTATO K50 L3231/002	THERMOSTAT K50 L3231/002	TERMOSTATO K50 L3231/002	673
75	1240203	MOTORIDUTTORE 10W 115/230V 50/60Hz	GEAR MOTOR 10W 115/230V 50/60Hz	MOTOREDUCTOR 10W 115/230V 50/60Hz	565
76	1250608	MOLLA ø 11,9x68 mm	SPRING ø 11.9x68 mm	MUELLE ø 11,9x68 mm	556
77	1199430	SUPPORTO MOLLA DUREZZA	SPRING SUPPORT FOR DENSITY ADJUSTMENT	SOPORTE MUELLE DUREZA	468
79	1199431	VITE REGOLAZIONE DUREZZA GRANITA	SCREW FOR DENSITY ADJUSTMENT	TORNILLO REGULACIÓN DUREZA GRANIZADO	468
80	1240153	MICROINTERRUTTORE 5A 250V	MICROSWITCH 5A 250V	MICROINTERRUPTOR 5A 250V	545
91	1199432	RUOTA DENTATA SUPERIORE	UPPER COGWHEEL	RUEDA DENTADA SUPERIOR	469
94	1199433	POMOLO SINISTRO FISSAGGIO SPIRALE	LEFT KNOB FOR SPIRAL FIXING	POMO IZQ. ANCLAJE ESPIRAL	469
102	1186020	GUARNIZIONE OR 30x3 mm. NBR70	O-RING 30x3 mm NBR70	JUNTA ARO "O" 30x3 mm NBR70	505
110	3240902	MOTORE ELCO 16W PENTAVALENTE	5-POLE MOTOR ELCO 16W	MOTOR ELCO 16W PENTAVALENTE	570
111	3240964	VENTOLA ASPIRANTE ø 250 mm 28°	SUCTION BLADE ø 250 mm 28°	VENTILADOR ASPIRANTE ø 250 mm 28°	572
112	1446551	TIMER PER COMPRESSORE 2 RELÈ	TIMER FOR COMPRESSOR 2 RELAYS	TIMER PARA COMPRESOR 2 RELÉ	666
115	3240502	VENTILATORE ASSIALE 80x80x25 mm	AXIAL FAN 80x80x25 mm	VENTILADOR AXIAL 80x80x25 mm	579

L'elenco dei codici prosegue nelle pagine successive • The list of codes continues on the next pages • para el listado de códigos ir a la página siguiente

ICE DREAM

ICE DREAM • ICE DREAM • SPM03

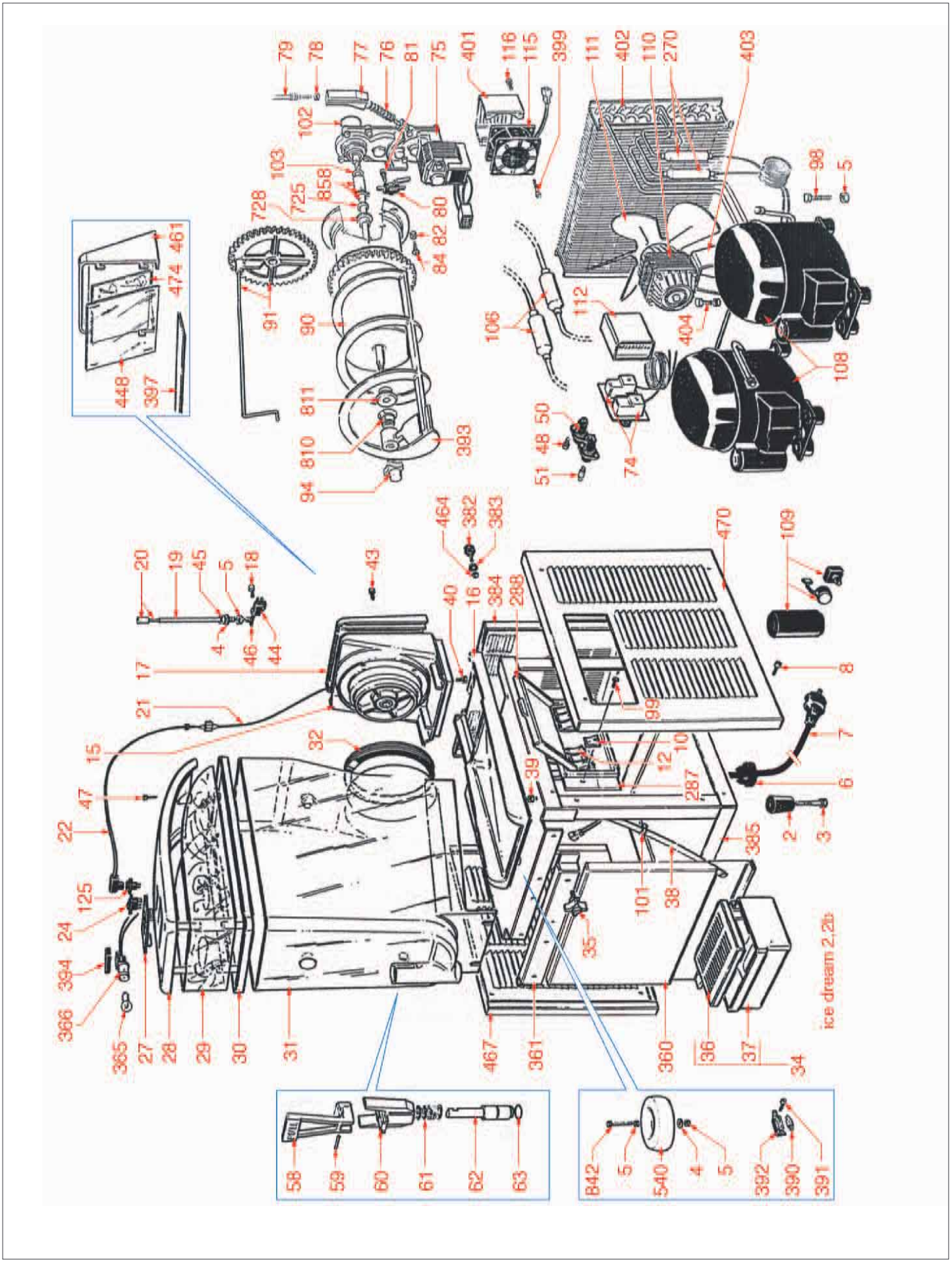

ICE DREAM

ICE DREAM • ICE DREAM • SPM03

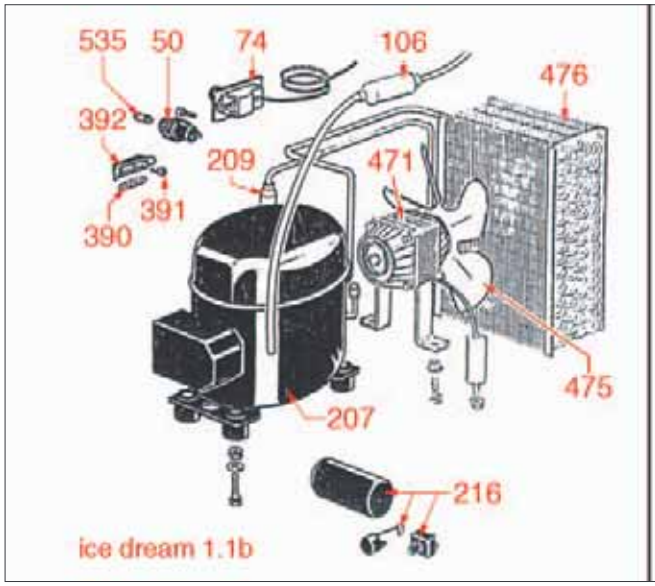

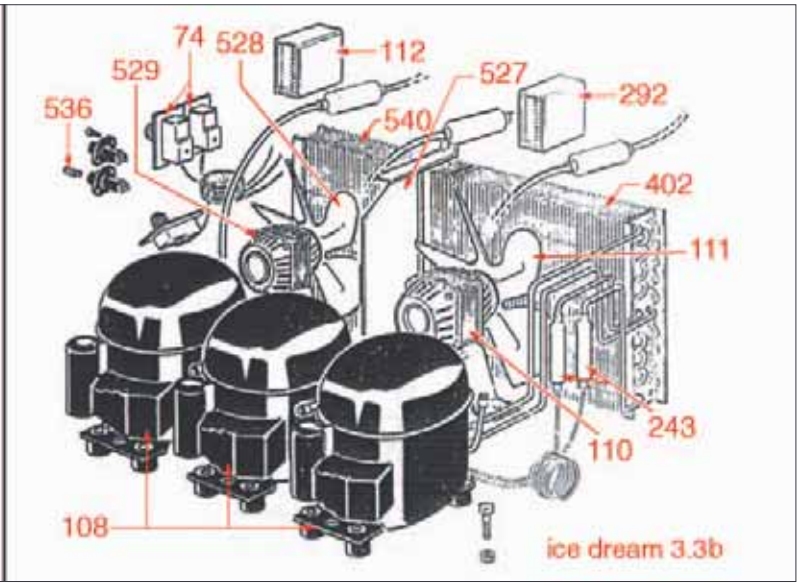

Pos.	Cod.	Descrizione	Description	Descripción	Pag.
125	1199434	SPINA TRANSISTOR COPERCHIO	PIN FOR LID TRANSISTOR	ENCHUFE TRANSISTOR TAPA	469
292	1446552	TIMER PER COMPRESSORE 1 RELÈ	TIMER FOR COMPRESSOR 1 RELAY	TIMER PARA COMPRESOR 1 RELÉ	666
365	1221551	LAMPADA 12V 21W	LAMP 12V 21W	BOMBILLA 12V 21W	534
366	1221552	PORTALAMPADA LIGHTINING PER BOX	LAMP HOLDER "LIGHTINING" FOR BOX	PORTALÁMPARA LIGHTINING PARA BOX	534
393	1199435	SPIRALE MISCELATRICE	SPIRAL STIRRING BLADE	ESPIRAL MEXCLADORA	469
471	1240132	MOTORE 7W 83-2008/4 CONDENSATORE 1μf	MOTOR 7W 83-2008/4 CAPACITOR 1 μF	MOTOR 7W 83-2008/4 CONDENSADOR 1μf	577
475	3240961	VENTOLA ASPIRANTE ø 170 mm 28°	SUCTION BLADE ø 170 mm 28°	VENTILADOR ASPIRANTE ø 170 mm 28°	571
528	3240220	VENTOLA ASPIRANTE ø 200 mm 28°	SUCTION BLADE ø 200 mm 28°	VENTILADOR ASPIRANTE ø 200 mm 28°	571
529	1240131	MOTORE 10W 83-2008/1 CONDENSATORE 1,5μf	MOTOR 10W 83-2008/1 CAPACITOR 1.5 μF	MOTOR 10W 83-2008/1 CONDENSADOR 1,5μf	577
725	1199436	RONDELLA DI RASAMENTO 12x18x1 mm	WASHER 12x18x1 mm	ARANDELA DE ROCE 12x18x1 mm	469
728	1199437	BOCCOLA IN BRONZO CON PIANO	BRONZE BUSHING WITH PLATE	CASQUILLO EN BRONCE CON PLANO	469
810	1186021	GUARNIZIONE A VENTOSA 63SH	SUCTION GASKET 63SH	JUNTA DE VENTOSA 63SH	505
811	1199438	BOCCOLA IN RULON CON BRONZINA	RULON BUSHING WITH BRONZE BEARING	CASQUILLO EN RULON CON COJINETE	469
858	1199439	TRASCINAMENTO SPIRALE COMPLETO	COMPLETE TRANSMISS. SHAFT F/STIRR.BLADE	ARRASTRE ESPIRAL COMPLETO	470

SORBY DREAM 1

SORBY DREAM 1 • SORBY DREAM 1 • SPM06

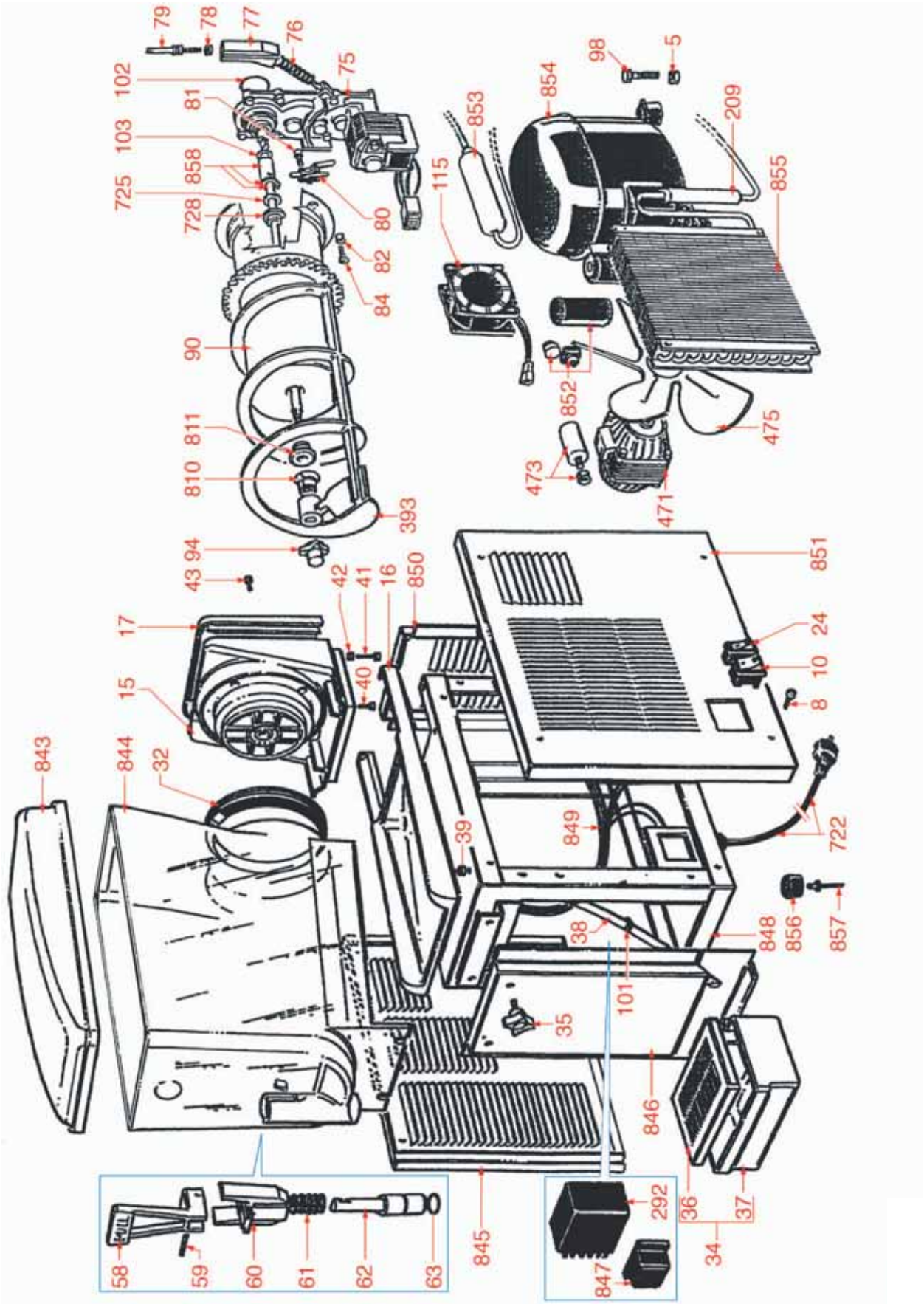

Posizioni senza cod. LF: a richiesta • Positions without LF Code No.: upon request • Posiciones sin cód. LF: previa petición

SORBY DREAM 1

SORBY DREAM 1 • SORBY DREAM 1 • SPM06

Pos.	Cod.	Descrizione	Description	Descripción	Pag.
32	1186018	GUARNIZIONE TENUTA VASCA SILICONE ROSSO	GASKET FOR TANK RED SILICONE	JUNTA ESTANQUEIDAD CUBA SILICONA ROJA	505
35	1241101	MANOPOLA M6x15 ø 40 mm.	KNOB M6x15 ø 40 mm	MANDO M6x15 ø 40 mm	542
58	1199426	LEVA RUBINETTO	TAP LEVER	PALANCA GRIFO	468
59	1199427	SPINETTA PER LEVA RUBINETTO	SPINDLE FOR TAP LEVER	PASADOR PARA PALANCA GRIFO	468
60	1199428	SUPPORTO LEVA RUBINETTO	TAP LEVER SUPPORT	SOPORTE PALANCA GRIFO	468
61	1250607	MOLLA ø 1,70x20,5x75 mm.	SPRING ø 1.70x20.5x75 mm	MUELLE ø 1,70x20,5x75 mm	556
62	1199429	CORPO RUBINETTO	TAP BODY	CUERPO GRIFO	468
63	1186019	GUARNIZIONE OR 04061 EPDM	O-RING 04061 EPDM	JUNTA ARO "O" 04061 EPDM	505
75	1240203	MOTORIDUTTORE 10W 115/230V 50/60Hz	GEAR MOTOR 10W 115/230V 50/60Hz	MOTOREDUCTOR 10W 115/230V 50/60Hz	565
76	1250608	MOLLA ø 11,9x68 mm	SPRING ø 11.9x68 mm	MUELLE ø 11,9x68 mm	556
77	1199430	SUPPORTO MOLLA DUREZZA	SPRING SUPPORT FOR DENSITY ADJUSTMENT	SOPORTE MUELLE DUREZA	468
79	1199431	VITE REGOLAZIONE DUREZZA GRANITA	SCREW FOR DENSITY ADJUSTMENT	TORNILLO REGULACIÓN DUREZA GRANIZADO	468
80	1240153	MICROINTERRUTTORE 5A 250V	MICROSWITCH 5A 250V	MICROINTERRUPTOR 5A 250V	545
94	1199433	POMOLO SINISTRO FISSAGGIO SPIRALE	LEFT KNOB FOR SPIRAL FIXING	POMO IZQ. ANCLAJE ESPIRAL	469
102	1186020	GUARNIZIONE OR 30x3 mm. NBR70	O-RING 30x3 mm NBR70	JUNTA ARO "O" 30x3 mm NBR70	505
292	1446552	TIMER PER COMPRESSORE 1 RELÈ	TIMER FOR COMPRESSOR 1 RELAY	TIMER PARA COMPRESOR 1 RELÉ	666
393	1199435	SPIRALE MISCELATRICE	SPIRAL STIRRING BLADE	ESPIRAL MEXCLADORA	469
471	1240131	MOTORE 10W 83-2008/1 CONDENSATORE 1,5µf	MOTOR 10W 83-2008/1 CAPACITOR 1.5 µF	MOTOR 10W 83-2008/1 CONDENSADOR 1,5µf	577
725	1199436	RONDELLA DI RASAMENTO 12x18x1 mm	WASHER 12x18x1 mm	ARANDELA DE ROCE 12x18x1 mm	469
728	1199437	BOCCOLA IN BRONZO CON PIANO	BRONZE BUSHING WITH PLATE	CASQUILLO EN BRONCE CON PLANO	469
810	1186021	GUARNIZIONE A VENTOSA 63SH	SUCTION GASKET 63SH	JUNTA DE VENTOSA 63SH	505
811	1199438	BOCCOLA IN RULON CON BRONZINA	RULON BUSHING WITH BRONZE BEARING	CASQUILLO EN RULON CON COJINETE	469
843	1199441	COPERCHIO SORBY DREAM BIANCO	WHITE LID SORBY DREAM	TAPA SORBY DREAM BLANCA	470
844	1199442	VASCA 12 lt. ABBASSATA	TANK 12 l - LOWERED	CUBA 12 L	470
856	1313151	PIEDINO SUPERCOLD DA0260P	FOOT SUPERCOLD DA0260P	PATA SUPERCOLD DA0260P	583
858	1199439	TRASCINAMENTO SPIRALE COMPLETO	COMPLETE TRANSMISS. SHAFT F/STIRR.BLADE	ARRASTRE ESPIRAL COMPLETO	470
858	1357152	RUBINETTO COMPLETO GRANITORE	COMPLETE TAP FOR GRANITA MACHINE	GRIFO COMPLETO GRANIZADORA	473

SORBY DREAM 2

SORBY DREAM 2 • SORBY DREAM 2 • SPM07

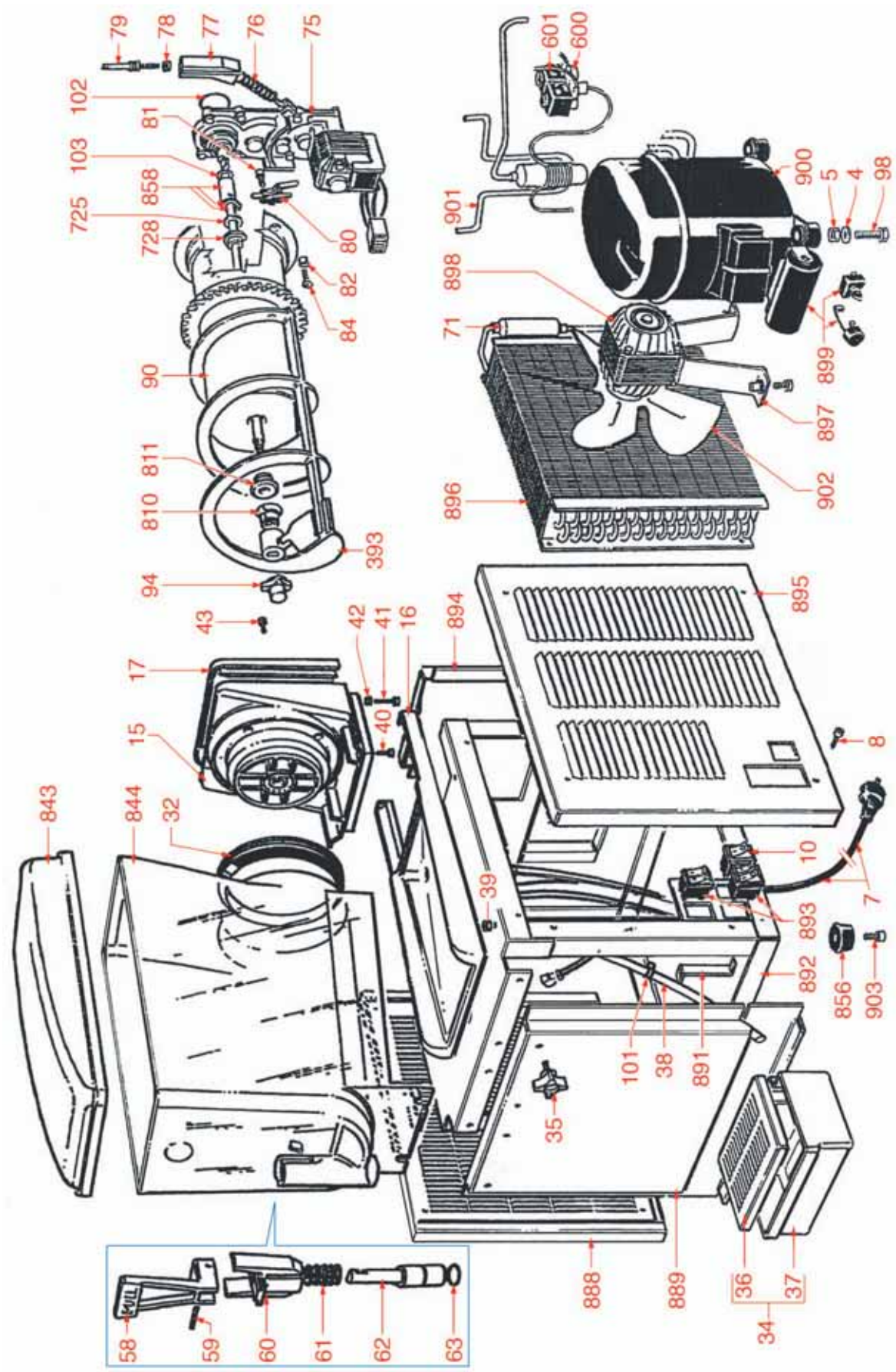

Posizioni senza cod. LF: a richiesta • Positions without LF Code No.: upon request • Posiciones sin cód. LF: previa petición

SORBY DREAM 2

SORBY DREAM 2 • SORBY DREAM 2 • SPM07

Pos.	Cod.	Descrizione	Description	Descripción	Pag.
32	1186018	GUARNIZIONE TENUTA VASCA SILICONE ROSSO	GASKET FOR TANK RED SILICONE	JUNTA ESTANQUEIDAD CUBA SILICONA ROJA	505
35	1241101	MANOPOLA M6x15 ø 40 mm.	KNOB M6x15 ø 40 mm	MANDO M6x15 ø 40 mm	542
58	1199426	LEVA RUBINETTO	TAP LEVER	PALANCA GRIFO	468
59	1199427	SPINETTA PER LEVA RUBINETTO	SPINDLE FOR TAP LEVER	PASADOR PARA PALANCA GRIFO	468
60	1199428	SUPPORTO LEVA RUBINETTO	TAP LEVER SUPPORT	SOPORTE PALANCA GRIFO	468
61	1250607	MOLLA ø 1,70x20,5x75 mm.	SPRING ø 1.70x20.5x75 mm	MUELLE ø 1,70x20,5x75 mm	556
62	1199429	CORPO RUBINETTO	TAP BODY	CUERPO GRIFO	468
63	1186019	GUARNIZIONE OR 04061 EPDM	O-RING 04061 EPDM	JUNTA ARO "O" 04061 EPDM	505
75	1240203	MOTORIDUTTORE 10W 115/230V 50/60Hz	GEAR MOTOR 10W 115/230V 50/60Hz	MOTOREDUCTOR 10W 115/230V 50/60Hz	565
76	1250608	MOLLA ø 11,9x68 mm	SPRING ø 11.9x68 mm	MUELLE ø 11,9x68 mm	556
77	1199430	SUPPORTO MOLLA DUREZZA	SPRING SUPPORT FOR DENSITY ADJUSTMENT	SOPORTE MUELLE DUREZA	468
79	1199431	VITE REGOLAZIONE DUREZZA GRANITA	SCREW FOR DENSITY ADJUSTMENT	TORNILLO REGULACIÓN DUREZA GRANIZADO	468
80	1240153	MICROINTERRUTTORE 5A 250V	MICROSWITCH 5A 250V	MICROINTERRUPTOR 5A 250V	545
94	1199433	POMOLO SINISTRO FISSAGGIO SPIRALE	LEFT KNOB FOR SPIRAL FIXING	POMO IZQ. ANCLAJE ESPIRAL	469
102	1186020	GUARNIZIONE OR 30x3 mm. NBR70	O-RING 30x3 mm NBR70	JUNTA ARO "O" 30x3 mm NBR70	505
393	1199435	SPIRALE MISCELATRICE	SPIRAL STIRRING BLADE	ESPIRAL MEXCLADORA	469
600	1120253	GRUPPO ELETTROVALVOLE 2 VIE	2-WAY SOLENOID VALVE GROUP	GRUPO ELECTROVÁLVULAS 2 VÍAS	426
725	1199436	RONDELLA DI RASAMENTO 12x18x1 mm	WASHER 12x18x1 mm	ARANDELA DE ROCE 12x18x1 mm	469
728	1199437	BOCCOLA IN BRONZO CON PIANO	BRONZE BUSHING WITH PLATE	CASQUILLO EN BRONCE CON PLANO	469
810	1186021	GUARNIZIONE A VENTOSA 63SH	SUCTION GASKET 63SH	JUNTA DE VENTOSA 63SH	505
811	1199438	BOCCOLA IN RULON CON BRONZINA	RULON BUSHING WITH BRONZE BEARING	CASQUILLO EN RULON CON COJINETE	469
843	1199441	COPERCHIO SORBY DREAM BIANCO	WHITE LID SORBY DREAM	TAPA SORBY DREAM BLANCA	470
844	1199442	VASCA 12 lt. ABBASSATA	TANK 12 l - LOWERED	CUBA 12 L	470
856	1313153	PIEDINO SORBY DREAM	FOOT SORBY DREAM	PATA SORBY DREAM	583
858	1199439	TRASCINAMENTO SPIRALE COMPLETO	COMPLETE TRANSMISS. SHAFT F/STIRR.BLADE	ARRASTRE ESPIRAL COMPLETO	470
893	1319103	INTERRUTTORE DOPPIO BIPOLARE 16A 250V	DOUBLE THREE-POLE SWITCH 16A 250V	INTERRUPTOR DOBLE BIPOLAR 16A 250V	515
903	1357152	RUBINETTO COMPLETO GRANITORE	COMPLETE TAP FOR GRANITA MACHINE	GRIFO COMPLETO GRANIZADORA	473

SUPER COLD 12 LT

SUPER COLD 12 LT. • SUPER COLD 12 LT. • SPM08

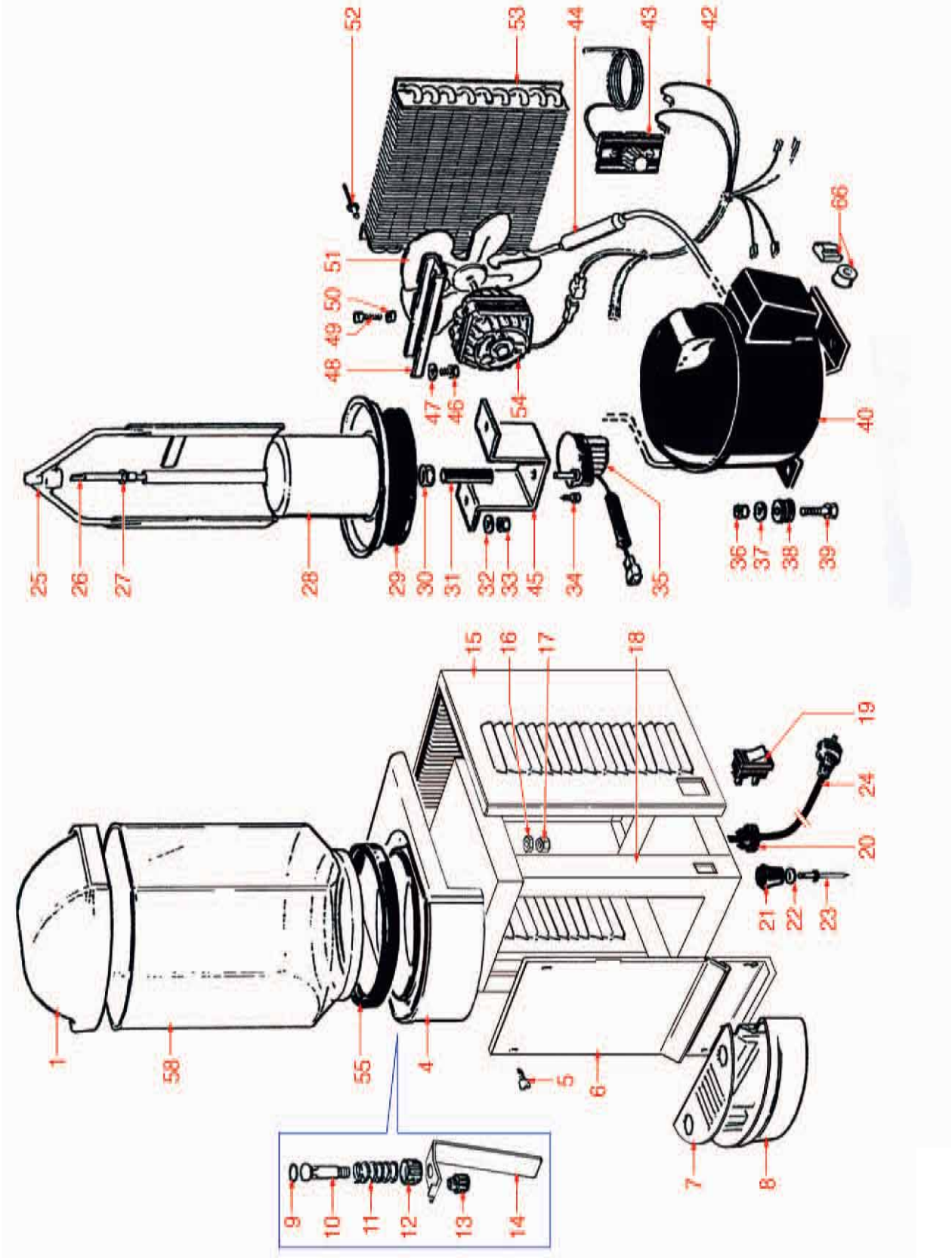

Posizioni senza cod. LF: a richiesta • Positions without LF Code No.: upon request • Posiciones sin cód. LF: previa petición

SUPER COLD 12 LT

SUPER COLD 12 LT. • SUPER COLD 12 LT. • SPM08

Pos.	Cod.	Descrizione	Description	Descripción	Pag.
1	1198401	COPERCHIO SUPERCOLD	LID SUPERCOLD	TAPA SUPERCOLD	441
7	1198402	GRIGLIA RACCOGLIGOCCE SUPERCOLD	DRIP TRAY GRID SUPERCOLD	REJILLA RECOGEGOTAS SUPERCOLD	441
8	1198403	VASCHETTA RACCOGLIGOCCE SUPERCOLD	DRIP TRAY SUPERCOLD	CUBETA RECOGE GOTAS SUPERCOLD	442
9	1186016	GUARNIZIONE OR RUBINETTO 13x3 SILICONE	O-RING FOR TAP 13x3 mm SILICONE	JUNTA ARO "O" GRIFO 13x3 SILICONA	504
10	1357151	PERNO RUBINETTO INOX ø 18 mm. SUPERCOLD	ST. STEEL TAP SPINDLE ø 18 mm SUPERCOLD	PERNO GRIFO INOX ø 18 mm SUPERCOLD	473
11	1250606	MOLLA INOX ø 1,80x60 mm.	STAINLESS STEEL SPRING ø 1.80x60 mm	MUELLE INOX ø 1,80x60 mm	556
12	1198404	GHIERA INOX ø 35 mm. SUPERCOLD	STAINL. STEEL RING NUT ø 35 mm SUPERCOLD	CERCO INOX ø 35 mm SUPERCOLD	442
13	1198405	VOLANTINO TMP V1/20/BFP-M5	HAND-WHEEL TMP V1/20/BFP-M5	VOLANTE TMP V1/20/BFP-M5	442
14	1198406	LEVA RUBINETTO SUPERCOLD	TAP LEVER SUPERCOLD	PALANCA GRIFO SUPERCOLD	442
21	1313151	PIEDINO SUPERCOLD DA0260P	FOOT SUPERCOLD DA0260P	PATA SUPERCOLD DA0260P	583
25	1198407	AGITATORE SUPERCOLD	MIXER SUPERCOLD	MEZCLADOR SUPERCOLD	442
26	1198408	ASTA ø 7 mm. TAGLIATA	ROD ø 7 mm CUT	BARRA ø 7 mm CORTADA	442
27	1198409	BOCCOLA ASTA AGITATORE	BUSHING FOR MIXER ROD	CASQUILLO EJE AGITADOR	442
29	1198410	DISCHETTO ARMAFLEX PER EVAPORATORE	ARMAFLEX DISC FOR EVAPORATOR	DISCO ARMAFLEX PARA EVAPORADOR	443
31	1198466	ATTACCO MOTORINO	MOTOR CONNECTION	CONEXIÓN MOTOR	443
35	1240151	MOTORINO 82524539 220V 50Hz	MOTOR 82524539 220V 50Hz	MOTOR 82524539 220V 50Hz	563
43	1444106	TERMOSTATO K50 L3100/001	THERMOSTAT K50 L3100/001	TERMOSTATO K50 L3100/001	673
51	3240220	VENTOLA ASPIRANTE ø 200 mm 28°	SUCTION BLADE ø 200 mm 28°	VENTILADOR ASPIRANTE ø 200 mm 28°	571
54	3240211	MOTORE ELCO 10W PENTAVALENTE	5-POLE MOTOR ELCO 10W	MOTOR ELCO 10W PENTAVALENTE	570
55	1186017	GUARNIZIONE VASCA 20 lt.	GASKET FOR 20 l TANK	JUNTA CUBA 20 L	505
58	1198414	VASCA 12 lt. SUPERCOLD	TANK 12 l SUPERCOLD	CUBA 12 L SUPERCOLD	443

SUPER COLD 20 LT

SUPER COLD 20 LT. • SUPER COLD 20 LT. • SPM09

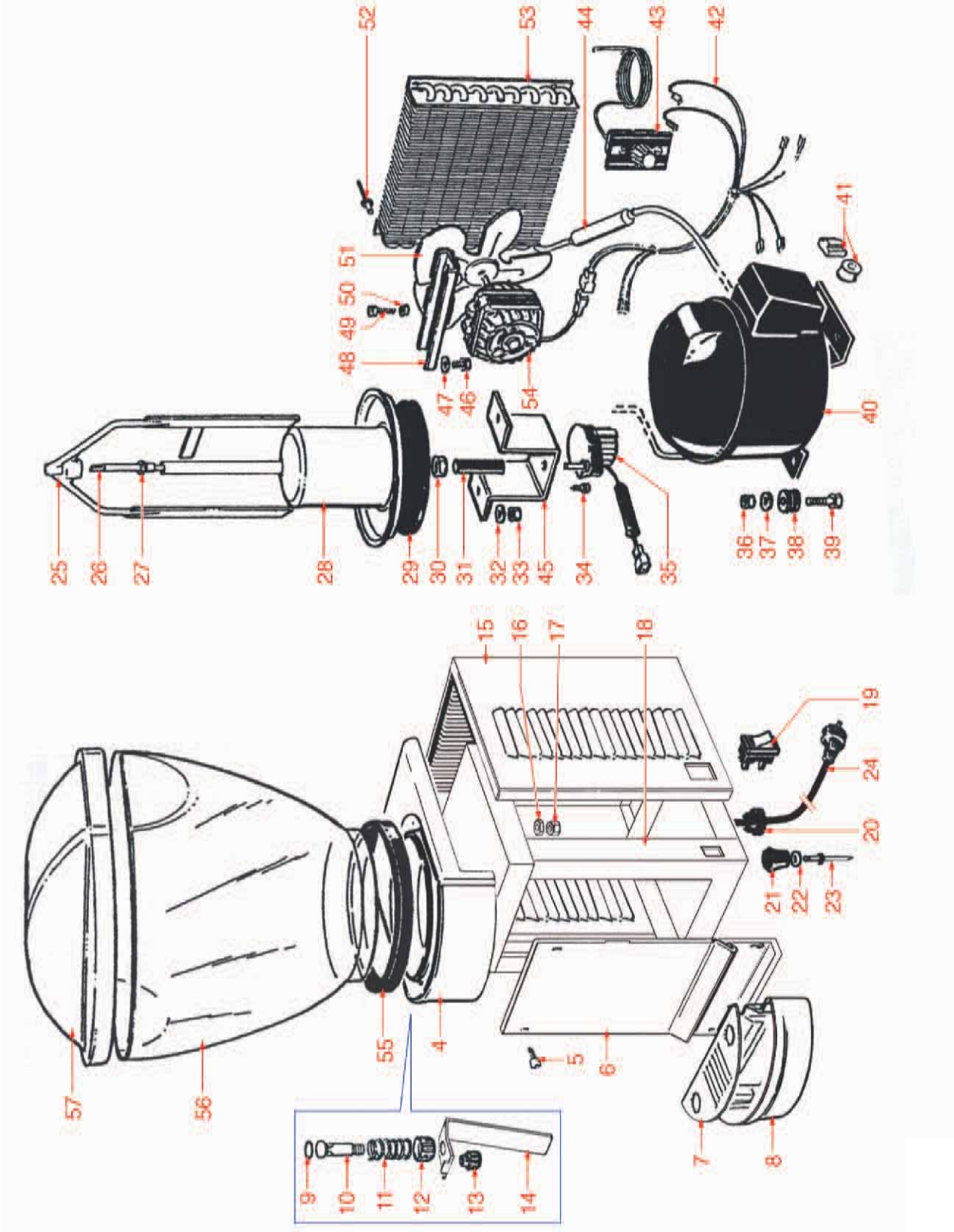

Posizioni senza cod. LF: a richiesta • Positions without LF Code No.: upon request • Posiciones sin cód. LF: previa petición

SUPER COLD 20 LT

SUPER COLD 20 LT. • SUPER COLD 20 LT. • SPM09

Pos.	Cod.	Descrizione	Description	Descripción	Pag.
7	1198402	GRIGLIA RACCOGLIGOCCE SUPERCOLD	DRIP TRAY GRID SUPERCOLD	REJILLA RECOGEGOTAS SUPERCOLD	441
8	1198403	VASCHETTA RACCOGLIGOCCE SUPERCOLD	DRIP TRAY SUPERCOLD	CUBETA RECOGE GOTAS SUPERCOLD	442
9	1186016	GUARNIZIONE OR RUBINETTO 13x3 SILICONE	O-RING FOR TAP 13x3 mm SILICONE	JUNTA ARO "O" GRIFO 13x3 SILICONA	504
10	1357151	PERNO RUBINETTO INOX ø 18 mm. SUPERCOLD	ST. STEEL TAP SPINDLE ø 18 mm SUPERCOLD	PERNO GRIFO INOX ø 18 mm SUPERCOLD	473
11	1250606	MOLLA INOX ø 1,80x60 mm.	STAINLESS STEEL SPRING ø 1.80x60 mm	MUELLE INOX ø 1,80x60 mm	556
12	1198404	GHIERA INOX ø 35 mm. SUPERCOLD	STAINL. STEEL RING NUT ø 35 mm SUPERCOLD	CERCO INOX ø 35 mm SUPERCOLD	442
13	1198405	VOLANTINO TMP V1/20/BFP-M5	HAND-WHEEL TMP V1/20/BFP-M5	VOLANTE TMP V1/20/BFP-M5	442
14	1198406	LEVA RUBINETTO SUPERCOLD	TAP LEVER SUPERCOLD	PALANCA GRIFO SUPERCOLD	442
21	1313151	PIEDINO SUPERCOLD DA0260P	FOOT SUPERCOLD DA0260P	PATA SUPERCOLD DA0260P	583
25	1198407	AGITATORE SUPERCOLD	MIXER SUPERCOLD	MEZCLADOR SUPERCOLD	442
26	1198408	ASTA ø 7 mm. TAGLIATA	ROD ø 7 mm CUT	BARRA ø 7 mm CORTADA	442
27	1198409	BOCCOLA ASTA AGITATORE	BUSHING FOR MIXER ROD	CASQUILLO EJE AGITADOR	442
29	1198410	DISCHETTO ARMAFLEX PER EVAPORATORE	ARMAFLEX DISC FOR EVAPORATOR	DISCO ARMAFLEX PARA EVAPORADOR	443
31	1198466	ATTACCO MOTORINO	MOTOR CONNECTION	CONEXIÓN MOTOR	443
35	1240151	MOTORINO 82524539 220V 50Hz	MOTOR 82524539 220V 50Hz	MOTOR 82524539 220V 50Hz	563
43	1444106	TERMOSTATO K50 L3100/001	THERMOSTAT K50 L3100/001	TERMOSTATO K50 L3100/001	673
51	3240220	VENTOLA ASPIRANTE ø 200 mm 28°	SUCTION BLADE ø 200 mm 28°	VENTILADOR ASPIRANTE ø 200 mm 28°	571
54	3240211	MOTORE ELCO 10W PENTAVALENTE	5-POLE MOTOR ELCO 10W	MOTOR ELCO 10W PENTAVALENTE	570
55	1186017	GUARNIZIONE VASCA 20 lt.	GASKET FOR 20 l TANK	JUNTA CUBA 20 L	505
56	1198412	VASCA 20 lt. SUPERCOLD	TANK 20 l SUPERCOLD	CUBA 20 L SUPERCOLD	443
57	1198413	COPERCHIO SUPERCOLD 20 lt.	LID SUPERCOLD 20 l	TAPA SUPERCOLD 20 L	443

HOT WONDER

HOT WONDER • HOT WONDER • SPM11

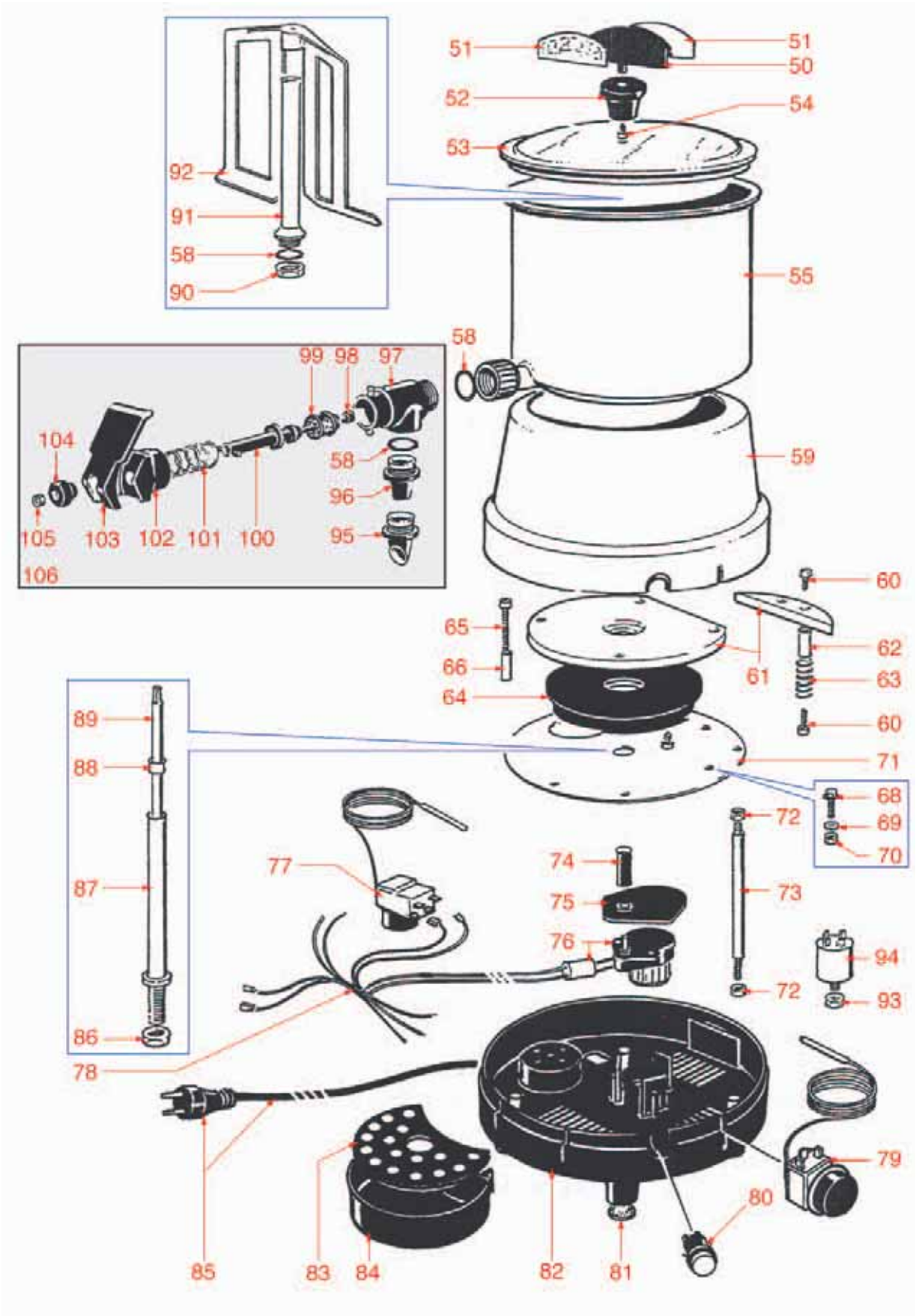

HOT WONDER
HOT WONDER • HOT WONDER • SPM11

Pos.	Cod.	Descrizione	Description	Descripción	Pag.
52	1197463	POMELLO COPERCHIO CIOCCOLATIERA	KNOB FOR HOT CHOCOLATE MAKER LID	POMO TAPA CHOCOLATERA	412
53	1197464	COPERCHIO IN PIREX ø 22 mm.	PYREX LID ø 22 mm	TAPA EN PYREX ø 22 mm	413
58	1186026	GUARNIZIONE OR 03081 SILICONE	O-RING OR 03081 SILICON	JUNTA ARO "O" 03081 SILICONA	501
64	1311501	PIASTRA ELETTRICA 750W	ELECTRIC GRIDDLE 750W	PLANCHA ELÉCTRICA 750W	407
74	1198466	ATTACCO MOTORINO	MOTOR CONNECTION	CONEXIÓN MOTOR	443
76	1240151	MOTORINO 82524539 220V 50Hz	MOTOR 82524539 220V 50Hz	MOTOR 82524539 220V 50Hz	563
77	1444108	TERMOSTATO TR2 0-140°C	THERMOSTAT TR2 0+140°C	TERMOSTATO TR2 0-140°C	676
79	1444109	TERMOSTATO TR2 0-90°C COMPLETO	THERMOSTAT TR2 0+90°C COMPLETE	TERMOSTATO TR2 0-90°C COMPLETO	676
83	1197467	GRIGLIA PER VASCHETTA CIOCCOLATIERA	GRID FOT HOT CHOCOLATE MAKER TRAY	REJILLA PARA CONTENEDOR CHOCOLATERA	413
84	1197468	VASCHETTA CIOCCOLATIERA	HOT CHOCOLATE MAKER TRAY	CUBETA CHOCOLATERA	413
92	1197469	AGITATORE CIOCCOLATIERA	MIXER FOR HOT CHOCOLATE MAKER	MEZCLADOR CHOCOLATERA	413
106	1357153	RUBINETTO CIOCCOLATIERA	TAP FOR HOT CHOCOLATE MAKER	GRIFO CHOCOLATERA	413

GRANITORE H10

H10 GRANITA MACHINE • GRANIZADOR H10 • ST01

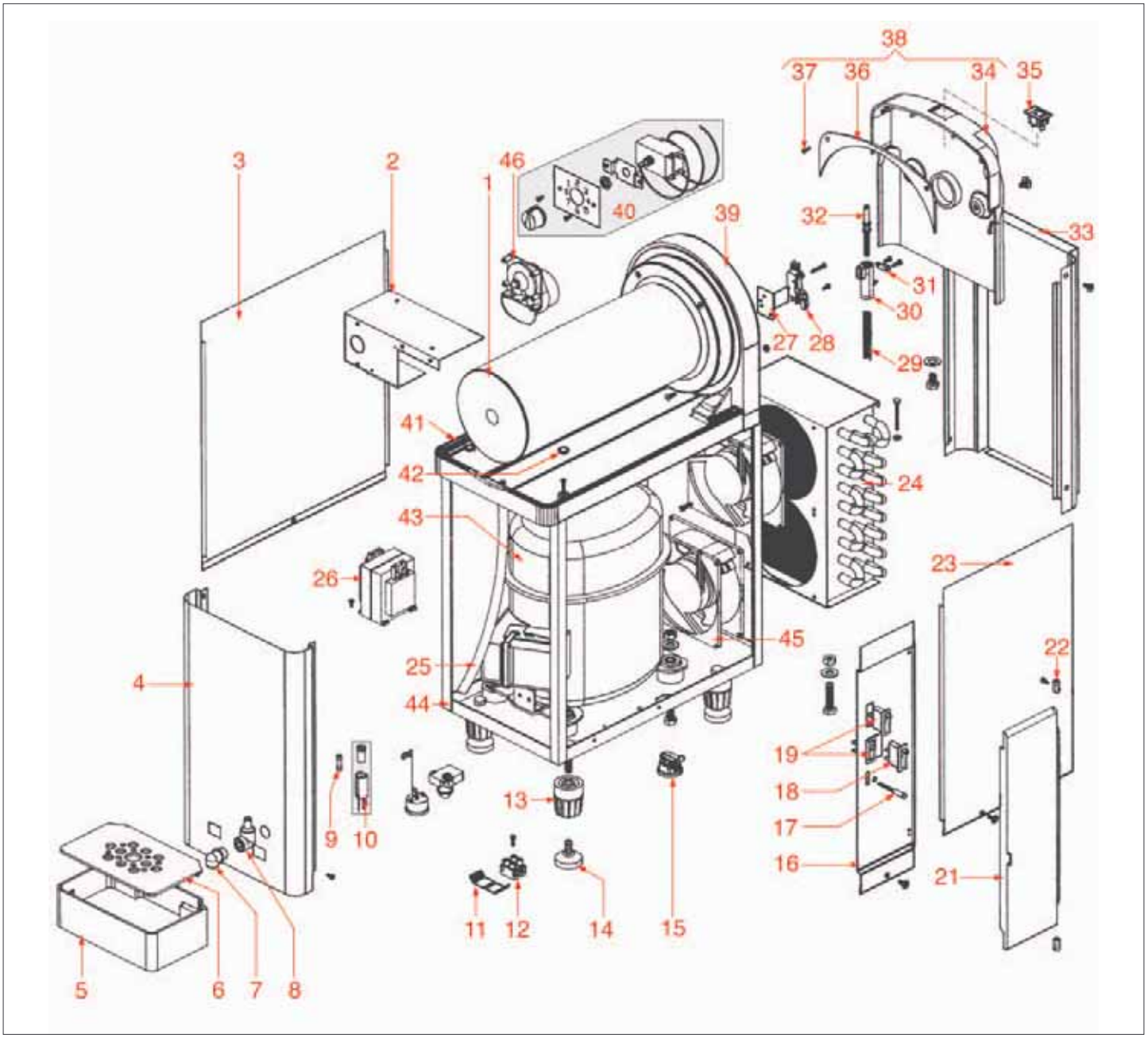

GRANITORE H10
H10 GRANITA MACHINE • GRANIZADOR H10 • ST01

Pos.	Cod.	Descrizione	Description	Descripción	Pag.
5	1199305	BACINELLA SGOCCIOLAMENTO	DRIP TRAY	CUBETA ESCURRIMIENTO	454
6	1199304	GRIGLIA SGOCCIOLAMENTO	DRIP TRAY GRID	REJILLA GOTEO	453
13	1199307	PIEDINO IN GOMMA	RUBBER FOOT	PATA EN GOMA	582
14	1199312	PIEDINO IN GOMMA CE-3326 M8x20	RUBBER FOOT CE-3326 M8x20	PATA EN GOMA CE-3326 M8x20	582
17	1199308	LAMPADA SPIA VERDE 230V	GREEN INDICATOR LIGHT 230V	LUZ PILOTO VERDE 230V	532
18	1199303	INTERRUTTORE TRIPOLARE NERO 16A 250V	BLACK THREE-POLE SWITCH 16A 250V	CONMUTADOR TRIPOLAR NEGRO 16a 250V	516
19	1199302	INTERRUTTORE UNIPOLARE NERO 20A 250V	BLACK BIPOLAR SWITCH 20A 250V	INTERRUPTOR BIPOLAR NEGRO 20A 250V	516
26	1199301	TRASFORMATORE 20W 12/220V	TRANSFORMER 20W 12/220V	TRANSFORMADOR 20W 12/220V	453
27	1199520	SUPPORTO MOTORIDUTTORE	RETAINER FOR GEAR MOTOR	SOPORTE MOTOREDUCTOR	461
28	1199309	MICROINTERRUTTORE 5A 250V	MICROSWITCH 5A 250V	MICROINTERRUPTOR 5A 250V	546
29	1250701	MOLLA REGOLAZIONE DUREZZA	SPRING FOR DENSITY ADJUSTMENT	MUELLE REGULACIÓN DUREZA	553
30	1199311	GUIDA MOLLA SISTEMA DI REGOLAZIONE	SPRING GUIDE FOR ADJUSTMENT SYSTEM	GUÍA RESORTE SISTEMA DE REGULACIÓN	454
31	1199515	FERMO REGOLAZIONE DUREZZA	RETAINER FOR DENSITY ADJUSTMENT	BLOQUEADOR REGULACIÓN DUREZA	461
32	1199516	PERNO REGOLAZIONE DUREZZA	PIN FOR DENSITY ADJUSTMENT	PERNO REGULACIÓN DUREZA	461
35	1199306	BASE LUCI COPERCHIO	LIGHT SWITCH BASE	BASE LUCES TAPA	454
40	1444300	TERMOSTATO K50-P1115/004 COMPLETO	THERMOSTAT K50-P1115/004 COMPLETE	TERMOSTATO K50-P1115/004 COMPLETO	673
45	3240501	VENTILATORE ASSIALE 119x119x38 mm	AXIAL FAN 119x119x38 mm	VENTILADOR AXIAL 119x119x38 mm	579
46	1199300	PROGRAMMATORE P24 1 CAMMA 230V	TIMER P21 1CAM 230V	PROGRAMADOR P24 1 LEVA 230V	474

GRANITORE H20

H20 GRANITA MACHINE • GRANIZADOR H20 • ST09

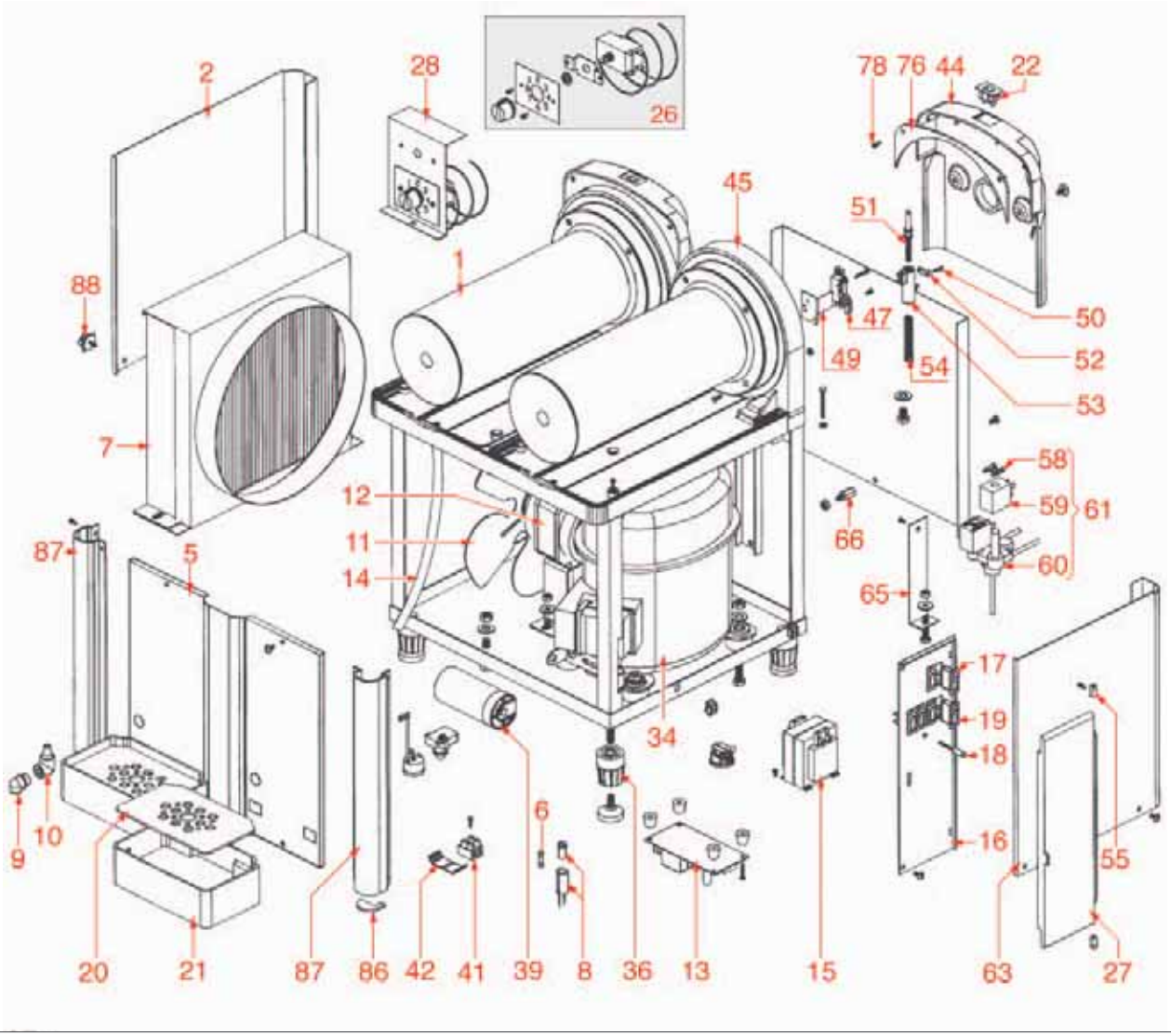

GRANITORE H20

H20 GRANITA MACHINE • GRANIZADOR H20 • ST09

Pos.	Cod.	Descrizione	Description	Descripción	Pag.
11	3240964	VENTOLA ASPIRANTE ø 250 mm 28°	SUCTION BLADE ø 250 mm 28°	VENTILADOR ASPIRANTE ø 250 mm 28°	572
12	1240303	MOTOVENTILATORE 16W 220V 50Hz	MOTOR FAN 16W 220V 50Hz	MOTOVENTILADOR 16W 220V 50Hz	576
15	1199314	TRASFORMATORE 50W 12/220V	TRANSFORMER 50W 12/220V	TRANSFORMADOR 50W 12/220V	454
17	1199302	INTERRUTTORE UNIPOLARE NERO 20A 250V	BLACK BIPOLAR SWITCH 20A 250V	INTERRUPTOR BIPOLAR NEGRO 20A 250V	516
18	1199308	LAMPADA SPIA VERDE 230V	GREEN INDICATOR LIGHT 230V	LUZ PILOTO VERDE 230V	532
19	1199303	INTERRUTTORE TRIPOLARE NERO 16A 250V	BLACK THREE-POLE SWITCH 16A 250V	CONMUTADOR TRIPOLAR NEGRO 16a 250V	516
20	1199304	GRIGLIA SGOCCIOLAMENTO	DRIP TRAY GRID	REJILLA GOTEO	453
21	1199305	BACINELLA SGOCCIOLAMENTO	DRIP TRAY	CUBETA ESCURRIMIENTO	454
22	1199306	BASE LUCI COPERCHIO	LIGHT SWITCH BASE	BASE LUCES TAPA	454
26	1444300	TERMOSTATO K50-P1115/004 COMPLETO	THERMOSTAT K50-P1115/004 COMPLETE	TERMOSTATO K50-P1115/004 COMPLETO	673
28	1199315	SUPPORTO TERMOSTATO	THERMOSTAT SUPPORT	SOPORTE TERMOSTATO	454
36	1199307	PIEDINO IN GOMMA	RUBBER FOOT	PATA EN GOMA	582
47	1199309	MICROINTERRUTTORE 5A 250V	MICROSWITCH 5A 250V	MICROINTERRUPTOR 5A 250V	546
49	1199520	SUPPORTO MOTORIDUTTORE	RETAINER FOR GEAR MOTOR	SOPORTE MOTOREDUCTOR	461
51	1199516	PERNO REGOLAZIONE DUREZZA	PIN FOR DENSITY ADJUSTMENT	PERNO REGULACIÓN DUREZA	461
52	1199515	FERMO REGOLAZIONE DUREZZA	RETAINER FOR DENSITY ADJUSTMENT	BLOQUEADOR REGULACIÓN DUREZA	461
53	1199311	GUIDA MOLLA SISTEMA DI REGOLAZIONE	SPRING GUIDE FOR ADJUSTMENT SYSTEM	GUÍA RESORTE SISTEMA DE REGULACIÓN	454
54	1250701	MOLLA REGOLAZIONE DUREZZA	SPRING FOR DENSITY ADJUSTMENT	MUELLE REGULACIÓN DUREZA	553
59	1199316	BOBINA ELETTROVALVOLA 220V 50Hz	SOLENOID VALVE COIL 220V 50Hz	BOBINA ELECTROVÁLVULA 220V 50Hz	427
60	1199317	CORPO ELETTROVALVOLA DOPPIA	DOUBLE SOLENOID VALVE BODY	CUERPO ELECTROVÁLVULA DOBLE	425

GRANITORE H30

H30 GRANITA MACHINE • GRANIZADOR H30 • ST10

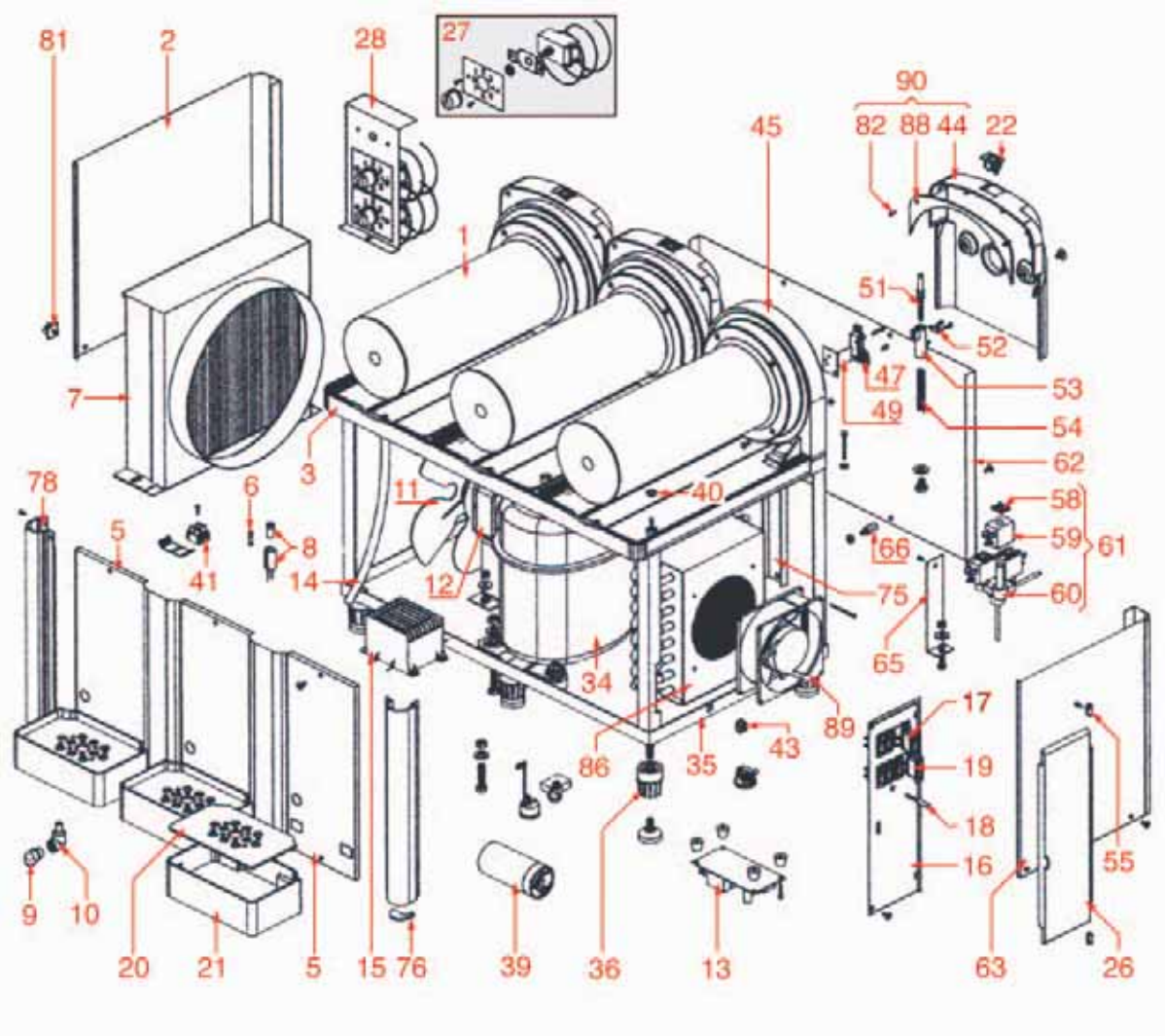

Posizioni senza cod. LF: a richiesta • Positions without LF Code No.: upon request • Posiciones sin cód. LF: previa petición

GRANITORE H30
H30 GRANITA MACHINE • GRANIZADOR H30 • ST10

Pos.	Cod.	Descrizione	Description	Descripción	Pag.
11	3240964	VENTOLA ASPIRANTE ø 250 mm 28°	SUCTION BLADE ø 250 mm 28°	VENTILADOR ASPIRANTE ø 250 mm 28°	572
12	1240303	MOTOVENTILATORE 16W 220V 50Hz	MOTOR FAN 16W 220V 50Hz	MOTOVENTILADOR 16W 220V 50Hz	576
17	1199302	INTERRUTTORE UNIPOLARE NERO 20A 250V	BLACK BIPOLAR SWITCH 20A 250V	INTERRUPTOR BIPOLAR NEGRO 20A 250V	516
18	1199308	LAMPADA SPIA VERDE 230V	GREEN INDICATOR LIGHT 230V	LUZ PILOTO VERDE 230V	532
19	1199303	INTERRUTTORE TRIPOLARE NERO 16A 250V	BLACK THREE-POLE SWITCH 16A 250V	CONMUTADOR TRIPOLAR NEGRO 16a 250V	516
20	1199304	GRIGLIA SGOCCIOLAMENTO	DRIP TRAY GRID	REJILLA GOTEO	453
21	1199305	BACINELLA SGOCCIOLAMENTO	DRIP TRAY	CUBETA ESCURRIMIENTO	454
22	1199306	BASE LUCI COPERCHIO	LIGHT SWITCH BASE	BASE LUCES TAPA	454
27	1444300	TERMOSTATO K50-P1115/004 COMPLETO	THERMOSTAT K50-P1115/004 COMPLETE	TERMOSTATO K50-P1115/004 COMPLETO	673
28	1199319	SUPPORTO TERMOSTATO	THERMOSTAT SUPPORT	SOPORTE TERMOSTATO	455
36	1199307	PIEDINO IN GOMMA	RUBBER FOOT	PATA EN GOMA	582
47	1199309	MICROINTERRUTTORE 5A 250V	MICROSWITCH 5A 250V	MICROINTERRUPTOR 5A 250V	546
51	1199516	PERNO REGOLAZIONE DUREZZA	PIN FOR DENSITY ADJUSTMENT	PERNO REGULACIÓN DUREZA	461
53	1199311	GUIDA MOLLA SISTEMA DI REGOLAZIONE	SPRING GUIDE FOR ADJUSTMENT SYSTEM	GUÍA RESORTE SISTEMA DE REGULACIÓN	454
59	1199316	BOBINA ELETTROVALVOLA 220V 50Hz	SOLENOID VALVE COIL 220V 50Hz	BOBINA ELECTROVÁLVULA 220V 50Hz	427
61	1199357	ELETTROVALVOLA TRIPLA COMPLETA 220V 50Hz	SOLENOID VALVE TRIPLE COMPLETE 220V 50Hz	ELECTROVÁLVULA TRIPLA COMPLETA 220V 50Hz	426
89	3240501	VENTILATORE ASSIALE 119x119x38 mm	AXIAL FAN 119x119x38 mm	VENTILADOR AXIAL 119x119x38 mm	579

GRANITORE H10 - H20 - H30

H10 - H20 - H30 GRANITA MACHINE • GRANIZADOR H10 - H20 - H30 • ST02

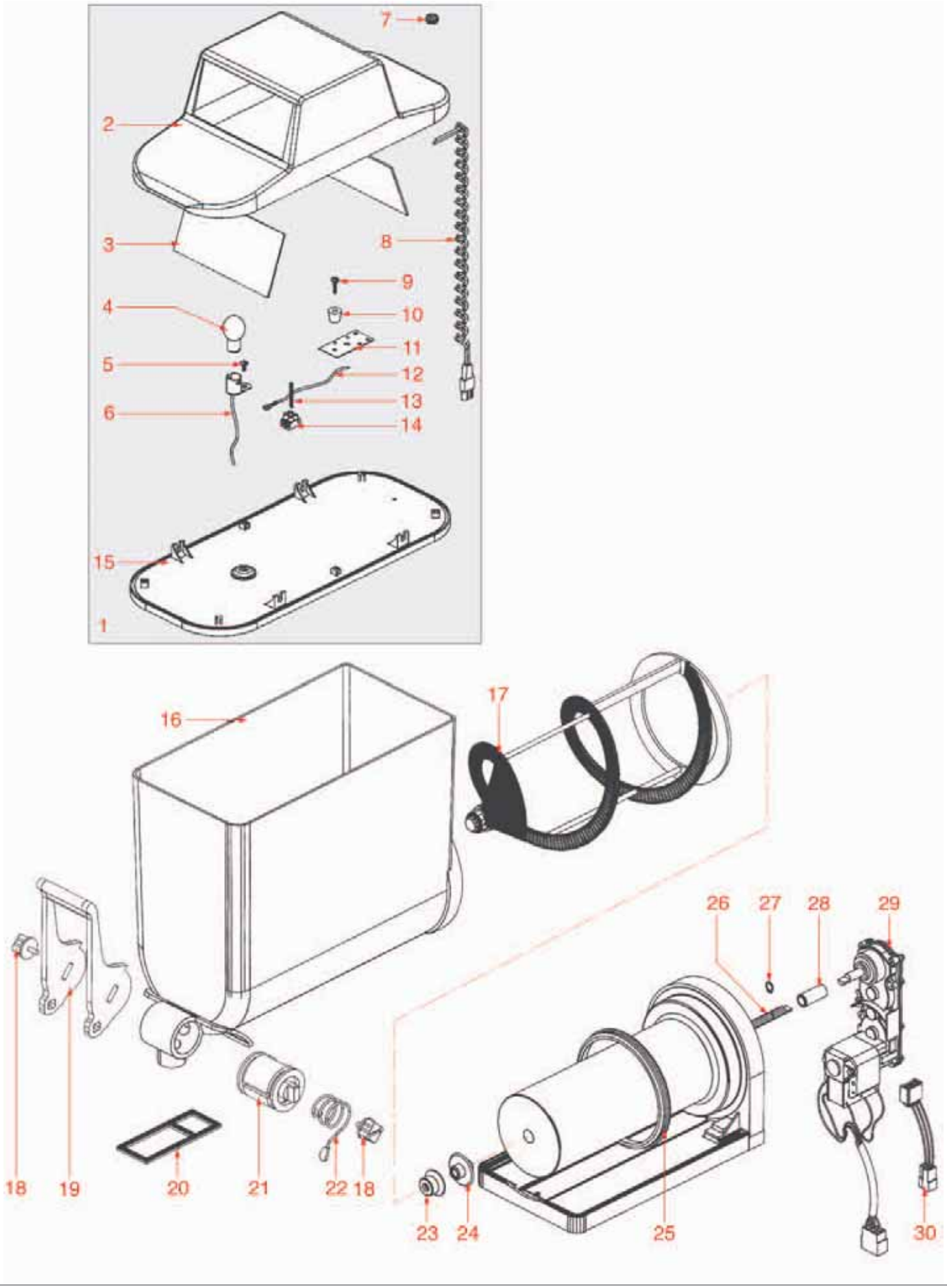

Posizioni senza cod. LF: a richiesta • Positions without LF Code No.: upon request • Posiciones sin cód. LF: previa petición

GRANITORE H10 - H20 - H30

H10 - H20 - H30 GRANITA MACHINE • GRANIZADOR H10 - H20 - H30 • ST02

Pos.	Cod.	Descrizione	Description	Descripción	Pag.
2	1199325	COPERCHIO SUPERIORE	UPPER LID	TAPA SUPERIOR	455
4	1199327	LAMPADA 21W 12V	LAMP 21W 12V	BOMBILLA 21W 12V	534
6	1199326	PORTA LAMPADA B-15-S	LAMP HOLDER B-15-S	SOPORTE BOMBILLA B-15-S	534
16	1199328	SERBATOIO CON RUBINETTO	TANK WITH TAP	CONTENEDOR CON GRIFO	456
17	1199329	PALA A SPIRALE	SPIRAL STIRRING BLADE	PALA ESPIRAL	455
18	1199334	VITE RUBINETTO	TAP SCREW	TORNILLO GRIFO	456
20	1199332	GUARNIZIONE RUBINETTO	TAP GASKET	JUNTA GRIFO	474
22	1199333	MOLLA RUBINETTO	TAP SPRING	MUELLE GRIFO	456
23	1186002	GUARNIZIONE VENTOSA AGGANCIO RASCHIATORE	SUCTION GASKET FOR SCRAPER HOOKING	JUNTA VENTOSA ENGANCHE RASQUETA	502
24	1199320	ANELLO GUIDA EVAPORATORE	RING GUIDE FOR EVAPORATOR	ARO GUÍA EVAPORADOR	455
25	1199322	GUARNIZIONE EVAPORATORE	EVAPORATOR GASKET	JUNTA EVAPORADOR	455
27	1199323	SEEGER ALBERO DI TRASMISSIONE	SEEGER RING FOR TRANSMISSION SHAFT	SEEGER EJE DE TRANSMISIÓN	455
28	1199518	BOCCOLA CONNESSIONE ALBERO	BUSHING FOR SHAFT CONNECTION	CASQUILLO CONEXIÓN EJE	461
29	1240301	MOTORIDUTTORE 230/240/115V 50/60Hz	GEAR MOTOR 230/240/115V 50/60Hz	MOTOREDUCTOR 230/240/115V 50/60Hz	565

GRANITORE MH14

MH14 GRANITA MACHINE • GRANIZADOR MH14 • ST03

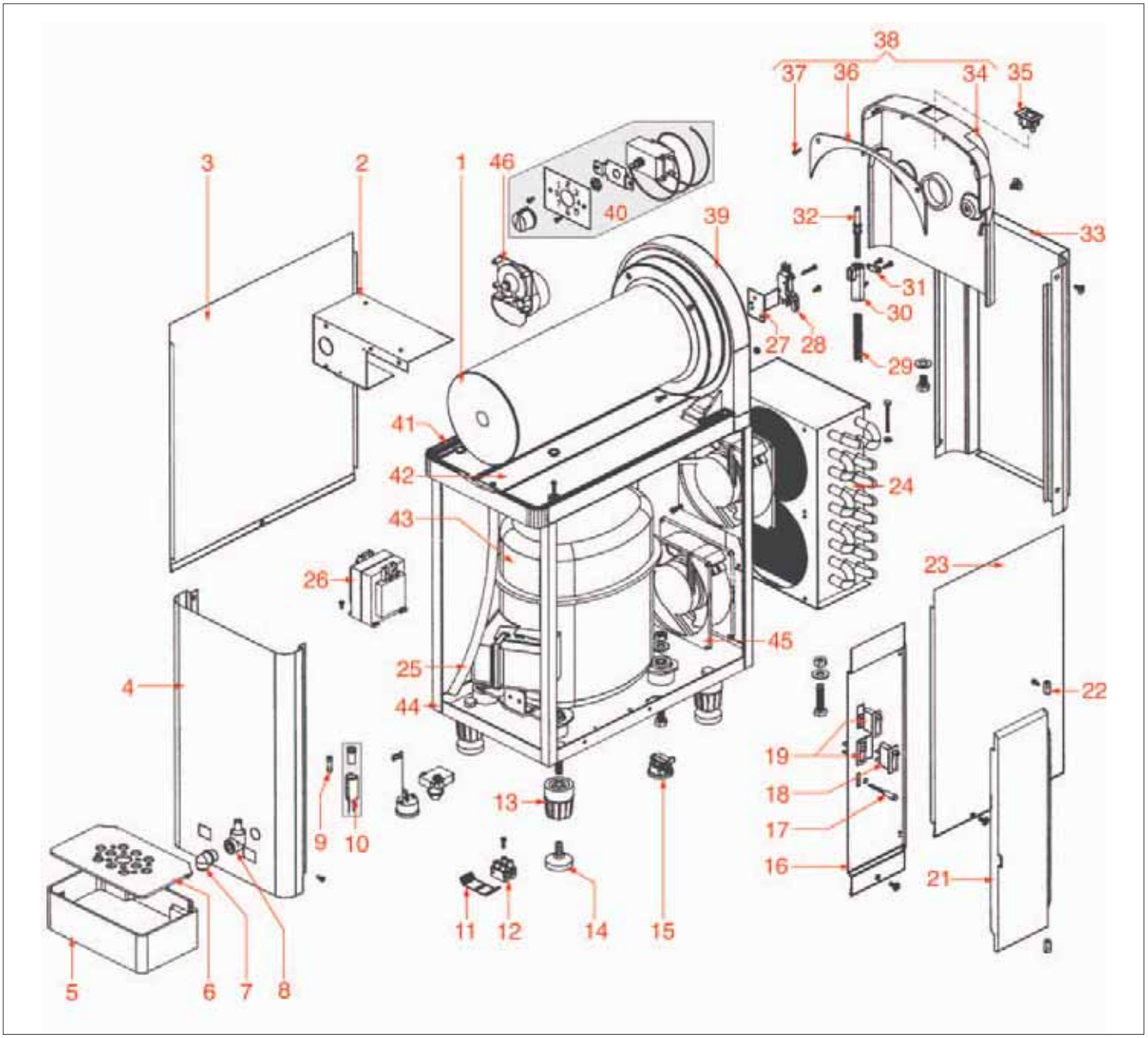

GRANITORE MH14

MH14 GRANITA MACHINE • GRANIZADOR MH14 • ST03

Pos.	Cod.	Descrizione	Description	Descripción	Pag.
5	1199305	BACINELLA SGOCCIOLAMENTO	DRIP TRAY	CUBETA ESCURRIMIENTO	454
6	1199304	GRIGLIA SGOCCIOLAMENTO	DRIP TRAY GRID	REJILLA GOTEO	453
13	1199307	PIEDINO IN GOMMA	RUBBER FOOT	PATA EN GOMA	582
14	1199312	PIEDINO IN GOMMA CE-3326 M8x20	RUBBER FOOT CE-3326 M8x20	PATA EN GOMA CE-3326 M8x20	582
17	1199308	LAMPADA SPIA VERDE 230V	GREEN INDICATOR LIGHT 230V	LUZ PILOTO VERDE 230V	532
18	1199303	INTERRUTTORE TRIPOLARE NERO 16A 250V	BLACK THREE-POLE SWITCH 16A 250V	CONMUTADOR TRIPOLAR NEGRO 16a 250V	516
19	1199302	INTERRUTTORE UNIPOLARE NERO 20A 250V	BLACK BIPOLAR SWITCH 20A 250V	INTERRUPTOR BIPOLAR NEGRO 20A 250V	516
26	1199301	TRASFORMATORE 20W 12/220V	TRANSFORMER 20W 12/220V	TRANSFORMADOR 20W 12/220V	453
27	1199520	SUPPORTO MOTORIDUTTORE	RETAINER FOR GEAR MOTOR	SOPORTE MOTOREDUCTOR	461
28	1199309	MICROINTERRUTTORE 5A 250V	MICROSWITCH 5A 250V	MICROINTERRUPTOR 5A 250V	546
29	1250701	MOLLA REGOLAZIONE DUREZZA	SPRING FOR DENSITY ADJUSTMENT	MUELLE REGULACIÓN DUREZA	553
30	1199311	GUIDA MOLLA SISTEMA DI REGOLAZIONE	SPRING GUIDE FOR ADJUSTMENT SYSTEM	GUÍA RESORTE SISTEMA DE REGULACIÓN	454
31	1199515	FERMO REGOLAZIONE DUREZZA	RETAINER FOR DENSITY ADJUSTMENT	BLOQUEADOR REGULACIÓN DUREZA	461
32	1199516	PERNO REGOLAZIONE DUREZZA	PIN FOR DENSITY ADJUSTMENT	PERNO REGULACIÓN DUREZA	461
35	1199306	BASE LUCI COPERCHIO	LIGHT SWITCH BASE	BASE LUCES TAPA	454
40	1444300	TERMOSTATO K50-P1115/004 COMPLETO	THERMOSTAT K50-P1115/004 COMPLETE	TERMOSTATO K50-P1115/004 COMPLETO	673
45	3240501	VENTILATORE ASSIALE 119x119x38 mm	AXIAL FAN 119x119x38 mm	VENTILADOR AXIAL 119x119x38 mm	579
46	1199300	PROGRAMMATORE P24 1 CAMMA 230V	TIMER P21 1CAM 230V	PROGRAMADOR P24 1 LEVA 230V	474

GRANITORE MH28

MH28 GRANITA MACHINE • GRANIZADOR MH28 • ST14

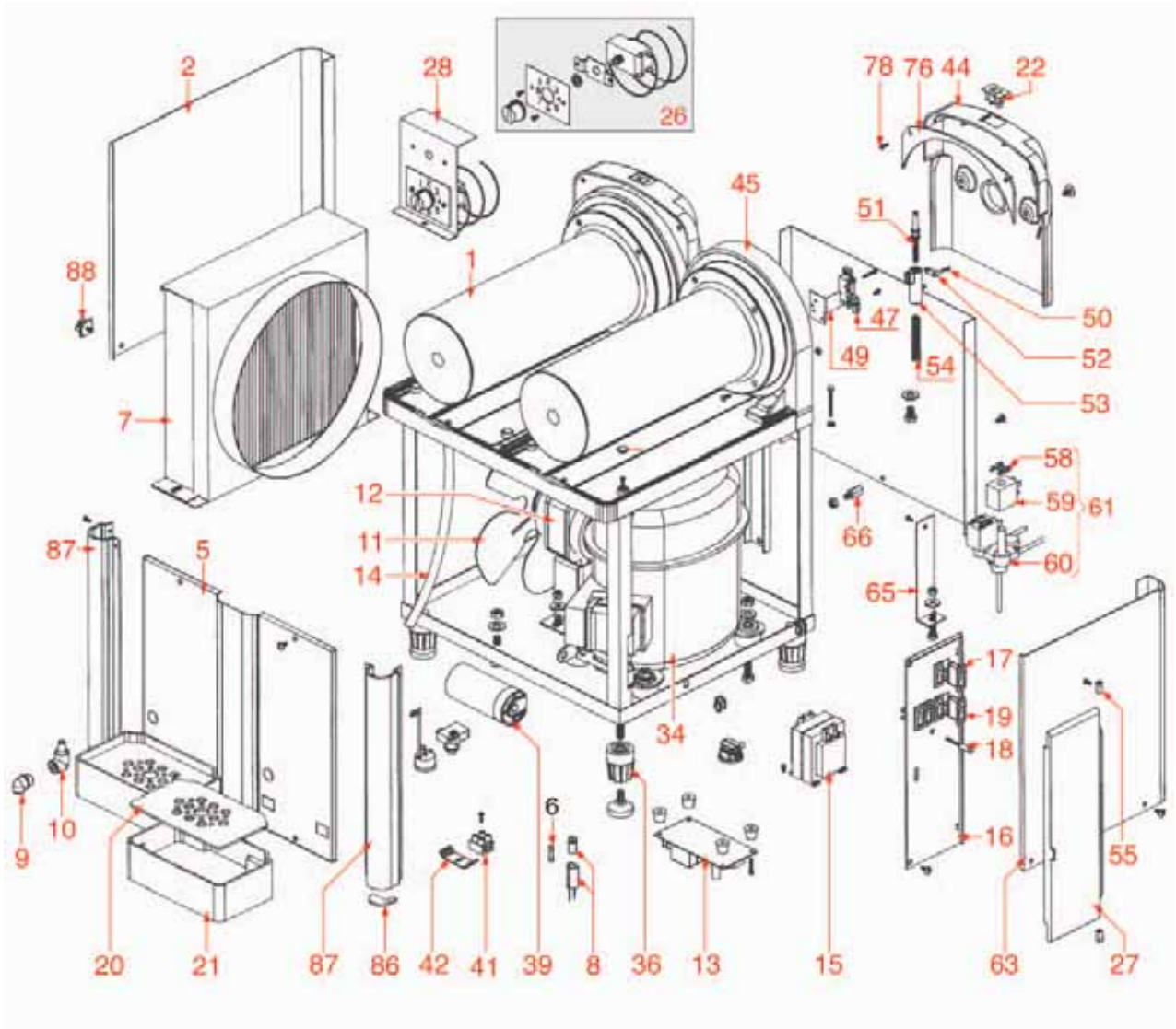

GRANITORE MH28

MH28 GRANITA MACHINE • GRANIZADOR MH28 • ST14

Pos.	Cod.	Descrizione	Description	Descripción	Pag.
11	3240964	VENTOLA ASPIRANTE ø 250 mm 28°	SUCTION BLADE ø 250 mm 28°	VENTILADOR ASPIRANTE ø 250 mm 28°	572
12	1240303	MOTOVENTILATORE 16W 220V 50Hz	MOTOR FAN 16W 220V 50Hz	MOTOVENTILADOR 16W 220V 50Hz	576
15	1199314	TRASFORMATORE 50W 12/220V	TRANSFORMER 50W 12/220V	TRANSFORMADOR 50W 12/220V	454
17	1199302	INTERRUTTORE UNIPOLARE NERO 20A 250V	BLACK BIPOLAR SWITCH 20A 250V	INTERRUPTOR BIPOLAR NEGRO 20A 250V	516
18	1199308	LAMPADA SPIA VERDE 230V	GREEN INDICATOR LIGHT 230V	LUZ PILOTO VERDE 230V	532
19	1199303	INTERRUTTORE TRIPOLARE NERO 16A 250V	BLACK THREE-POLE SWITCH 16A 250V	CONMUTADOR TRIPOLAR NEGRO 16a 250V	516
22	1199306	BASE LUCI COPERCHIO	LIGHT SWITCH BASE	BASE LUCES TAPA	454
26	1444300	TERMOSTATO K50-P1115/004 COMPLETO	THERMOSTAT K50-P1115/004 COMPLETE	TERMOSTATO K50-P1115/004 COMPLETO	673
28	1199315	SUPPORTO TERMOSTATO	THERMOSTAT SUPPORT	SOPORTE TERMOSTATO	454
36	1199307	PIEDINO IN GOMMA	RUBBER FOOT	PATA EN GOMA	582
47	1199309	MICROINTERRUTTORE 5A 250V	MICROSWITCH 5A 250V	MICROINTERRUPTOR 5A 250V	546
49	1199520	SUPPORTO MOTORIDUTTORE	RETAINER FOR GEAR MOTOR	SOPORTE MOTOREDUCTOR	461
51	1199516	PERNO REGOLAZIONE DUREZZA	PIN FOR DENSITY ADJUSTMENT	PERNO REGULACIÓN DUREZA	461
52	1199515	FERMO REGOLAZIONE DUREZZA	RETAINER FOR DENSITY ADJUSTMENT	BLOQUEADOR REGULACIÓN DUREZA	461
53	1199311	GUIDA MOLLA SISTEMA DI REGOLAZIONE	SPRING GUIDE FOR ADJUSTMENT SYSTEM	GUÍA RESORTE SISTEMA DE REGULACIÓN	454
54	1250701	MOLLA REGOLAZIONE DUREZZA	SPRING FOR DENSITY ADJUSTMENT	MUELLE REGULACIÓN DUREZA	553
59	1199316	BOBINA ELETTROVALVOLA 220V 50Hz	SOLENOID VALVE COIL 220V 50Hz	BOBINA ELECTROVÁLVULA 220V 50Hz	427
60	1199317	CORPO ELETTROVALVOLA DOPPIA	DOUBLE SOLENOID VALVE BODY	CUERPO ELECTROVÁLVULA DOBLE	425

GRANITORE MH42

MH42 GRANITA MACHINE • GRANIZADOR MH42 • ST15

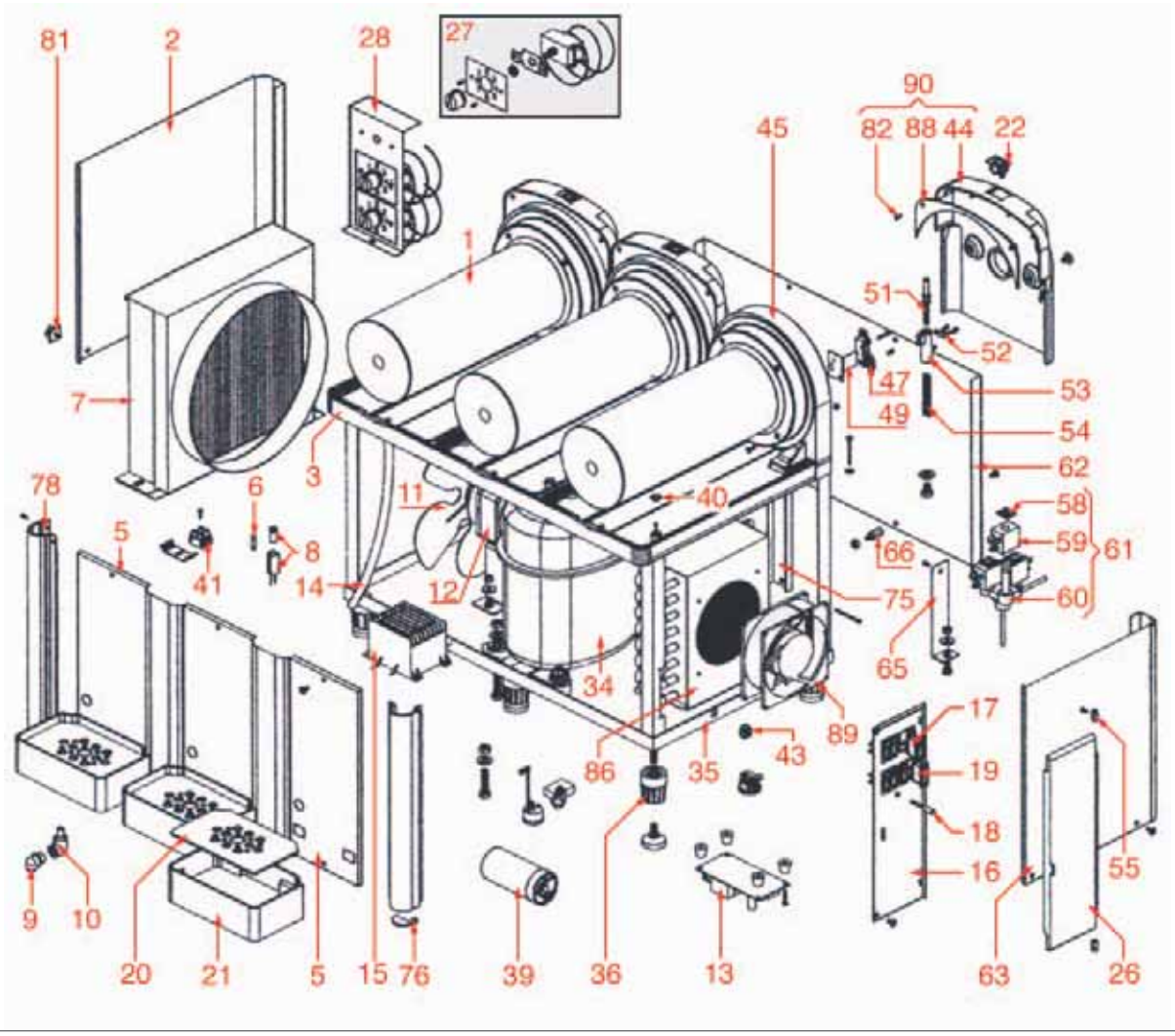

GRANITORE MH42

MH42 GRANITA MACHINE • GRANIZADOR MH42 • ST15

Pos.	Cod.	Descrizione	Description	Descripción	Pag.
11	3240964	VENTOLA ASPIRANTE ø 250 mm 28°	SUCTION BLADE ø 250 mm 28°	VENTILADOR ASPIRANTE ø 250 mm 28°	572
12	1240303	MOTOVENTILATORE 16W 220V 50Hz	MOTOR FAN 16W 220V 50Hz	MOTOVENTILADOR 16W 220V 50Hz	576
17	1199302	INTERRUTTORE UNIPOLARE NERO 20A 250V	BLACK BIPOLAR SWITCH 20A 250V	INTERRUPTOR BIPOLAR NEGRO 20A 250V	516
18	1199308	LAMPADA SPIA VERDE 230V	GREEN INDICATOR LIGHT 230V	LUZ PILOTO VERDE 230V	532
19	1199303	INTERRUTTORE TRIPOLARE NERO 16A 250V	BLACK THREE-POLE SWITCH 16A 250V	CONMUTADOR TRIPOLAR NEGRO 16a 250V	516
22	1199306	BASE LUCI COPERCHIO	LIGHT SWITCH BASE	BASE LUCES TAPA	454
27	1444300	TERMOSTATO K50-P1115/004 COMPLETO	THERMOSTAT K50-P1115/004 COMPLETE	TERMOSTATO K50-P1115/004 COMPLETO	673
28	1199319	SUPPORTO TERMOSTATO	THERMOSTAT SUPPORT	SOPORTE TERMOSTATO	455
36	1199307	PIEDINO IN GOMMA	RUBBER FOOT	PATA EN GOMA	582
47	1199309	MICROINTERRUTTORE 5A 250V	MICROSWITCH 5A 250V	MICROINTERRUPTOR 5A 250V	546
49	1199520	SUPPORTO MOTORIDUTTORE	RETAINER FOR GEAR MOTOR	SOPORTE MOTOREDUCTOR	461
51	1199516	PERNO REGOLAZIONE DUREZZA	PIN FOR DENSITY ADJUSTMENT	PERNO REGULACIÓN DUREZA	461
52	1199515	FERMO REGOLAZIONE DUREZZA	RETAINER FOR DENSITY ADJUSTMENT	BLOQUEADOR REGULACIÓN DUREZA	461
53	1199311	GUIDA MOLLA SISTEMA DI REGOLAZIONE	SPRING GUIDE FOR ADJUSTMENT SYSTEM	GUÍA RESORTE SISTEMA DE REGULACIÓN	454
54	1250701	MOLLA REGOLAZIONE DUREZZA	SPRING FOR DENSITY ADJUSTMENT	MUELLE REGULACIÓN DUREZA	553
59	1199316	BOBINA ELETTROVALVOLA 220V 50Hz	SOLENOID VALVE COIL 220V 50Hz	BOBINA ELECTROVÁLVULA 220V 50Hz	427
61	1199357	ELETTROVALVOLA TRIPLA COMPLETA 220V 50Hz	SOLENOID VALVE TRIPLE COMPLETE 220V 50Hz	ELECTROVÁLVULA TRIPLA COMPLETA 220V 50Hz	426
89	3240501	VENTILATORE ASSIALE 119x119x38 mm	AXIAL FAN 119x119x38 mm	VENTILADOR AXIAL 119x119x38 mm	579

GRANITORE MH14 - MH28 - MH42

MH14 - MH28 - MH42 GRANITA MACHINE • GRANIZADOR MH14 - MH28 - MH42 • ST04

Posizioni senza cod. LF: a richiesta • Positions without LF Code No.: upon request • Posiciones sin cód. LF: previa petición

GRANITORE MH14 - MH28 - MH42

MH14 - MH28 - MH42 GRANITA MACHINE • GRANIZADOR MH14 - MH28 - MH42 • ST04

Pos.	Cod.	Descrizione	Description	Descripción	Pag.
2	1199325	COPERCHIO SUPERIORE	UPPER LID	TAPA SUPERIOR	455
4	1199327	LAMPADA 21W 12V	LAMP 21W 12V	BOMBILLA 21W 12V	534
6	1199326	PORTA LAMPADA B-15-S	LAMP HOLDER B-15-S	SOPORTE BOMBILLA B-15-S	534
16	1199337	SERBATOIO 2002	TANK 2002	CONTENEDOR 2002	457
17	1199336	PALA A SPIRALE COMPLETA	COMPLETE SPIRAL STIRRING BLADE	PALA ESPIRAL COMPLETA	456
18	1199338	LEVA RUBINETTO	TAP LEVER	PALANCA GRIFO	457
19	1199350	PERNO LEVA RUBINETTO	SPINDLE FOR TAP LEVER	PERNO PALANCA GRIFO	458
20	1199339	MOLLA RUBINETTO	TAP SPRING	MUELLE GRIFO	457
21	1199340	GUARNIZIONE RUBINETTO	TAP GASKET	JUNTA GRIFO	457
22	1199504	PERNO RUBINETTO	TAP SPINDLE	PERNO GRIFO	459
23	1186002	GUARNIZIONE VENTOSA AGGANCIO RASCHIATORE	SUCTION GASKET FOR SCRAPER HOOKING	JUNTA VENTOSA ENGANCHE RASQUETA	502
24	1199335	TAPPO EVAPORATORE	EVAPORATOR CAP	TAPÓN EVAPORADOR	456
25	1199322	GUARNIZIONE EVAPORATORE	EVAPORATOR GASKET	JUNTA EVAPORADOR	455
27	1199323	SEEGER ALBERO DI TRASMISSIONE	SEEGER RING FOR TRANSMISSION SHAFT	SEEGER EJE DE TRANSMISIÓN	455
28	1199518	BOCCOLA CONNESSIONE ALBERO	BUSHING FOR SHAFT CONNECTION	CASQUILLO CONEXIÓN EJE	461
29	1240301	MOTORIDUTTORE 230/240/115V 50/60Hz	GEAR MOTOR 230/240/115V 50/60Hz	MOTOREDUCTOR 230/240/115V 50/60Hz	565
31	1199342	TAPPO RUBINETTO	TAP CAP	TAPÓN GRIFO	457

GRANITORE MO120

M0120 GRANITA MACHINE • GRANIZADOR MO120 • ST05

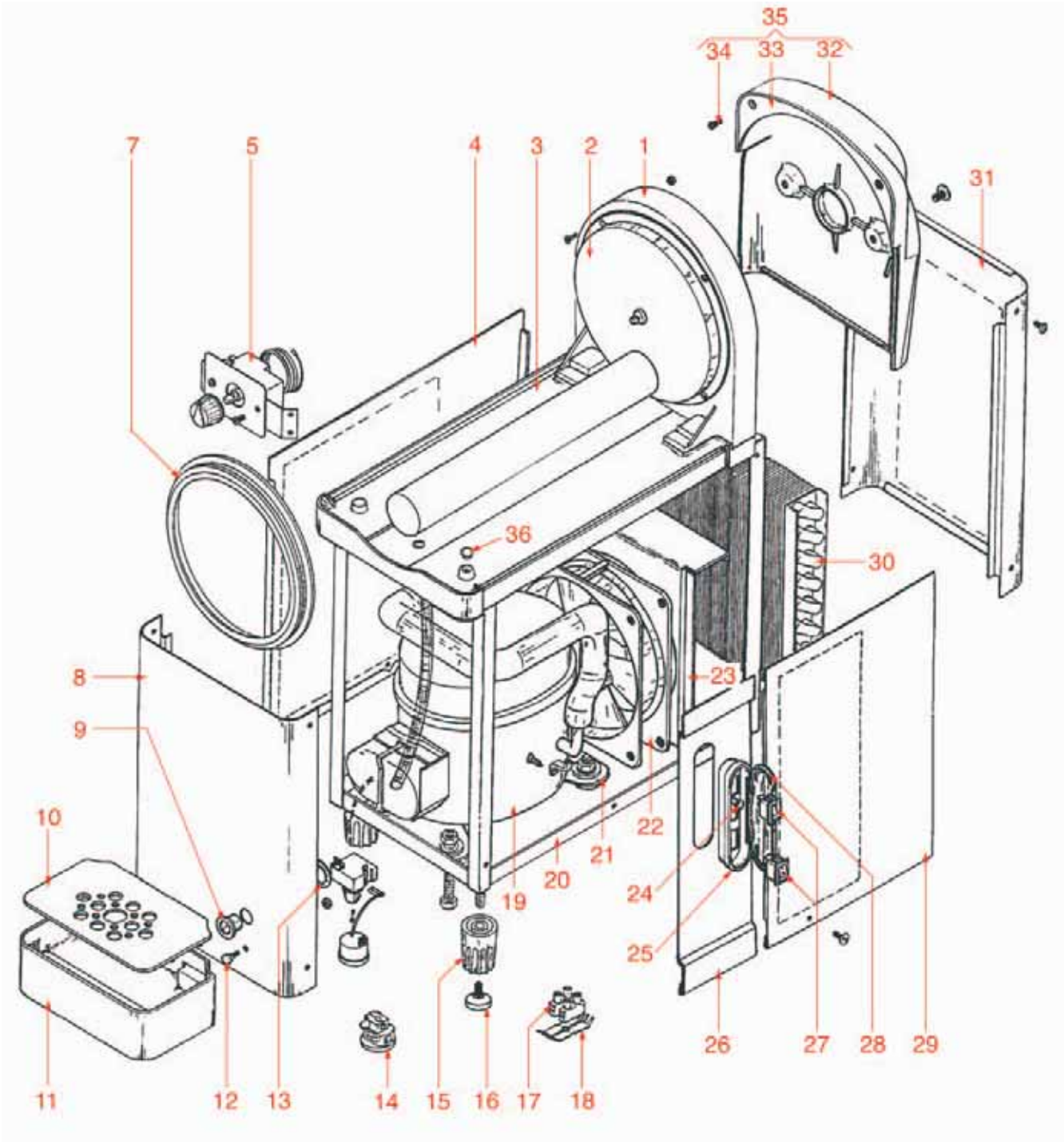

GRANITORE MO120

M0120 GRANITA MACHINE • GRANIZADOR MO120 • ST05

Pos.	Cod.	Descrizione	Description	Descripción	Pag.
5	1444106	TERMOSTATO K50 L3100/001	THERMOSTAT K50 L3100/001	TERMOSTATO K50 L3100/001	673
7	1199322	GUARNIZIONE EVAPORATORE	EVAPORATOR GASKET	JUNTA EVAPORADOR	455
10	1199344	GRIGLIA SGOCCIOLAMENTO	DRIP TRAY GRID	REJILLA GOTEO	458
11	1199345	BACINELLA SGOCCIOLAMENTO	DRIP TRAY	CUBETA ESCURRIMIENTO	458
15	1313300	PIEDINO DI SOSTEGNO H=40 mm	SUPPORTING FOOT H=40 mm	PATA DE SOPORTE H=40 mm	582
16	1199307	PIEDINO IN GOMMA	RUBBER FOOT	PATA EN GOMA	582
22	3240501	VENTILATORE ASSIALE 119x119x38 mm	AXIAL FAN 119x119x38 mm	VENTILADOR AXIAL 119x119x38 mm	579
24	1199308	LAMPADA SPIA VERDE 230V	GREEN INDICATOR LIGHT 230V	LUZ PILOTO VERDE 230V	532
27	1199343	INTERRUTTORE UNIPOLARE NERO 6A 250V	BLACK SINGLE-POLE SWITCH 6A 250V	INTERRUPTOR UNIPOLAR NEGRO 6A 250V	516

GRANITORE MO240

M0240 GRANITA MACHINE • GRANIZADOR MO240 • ST17

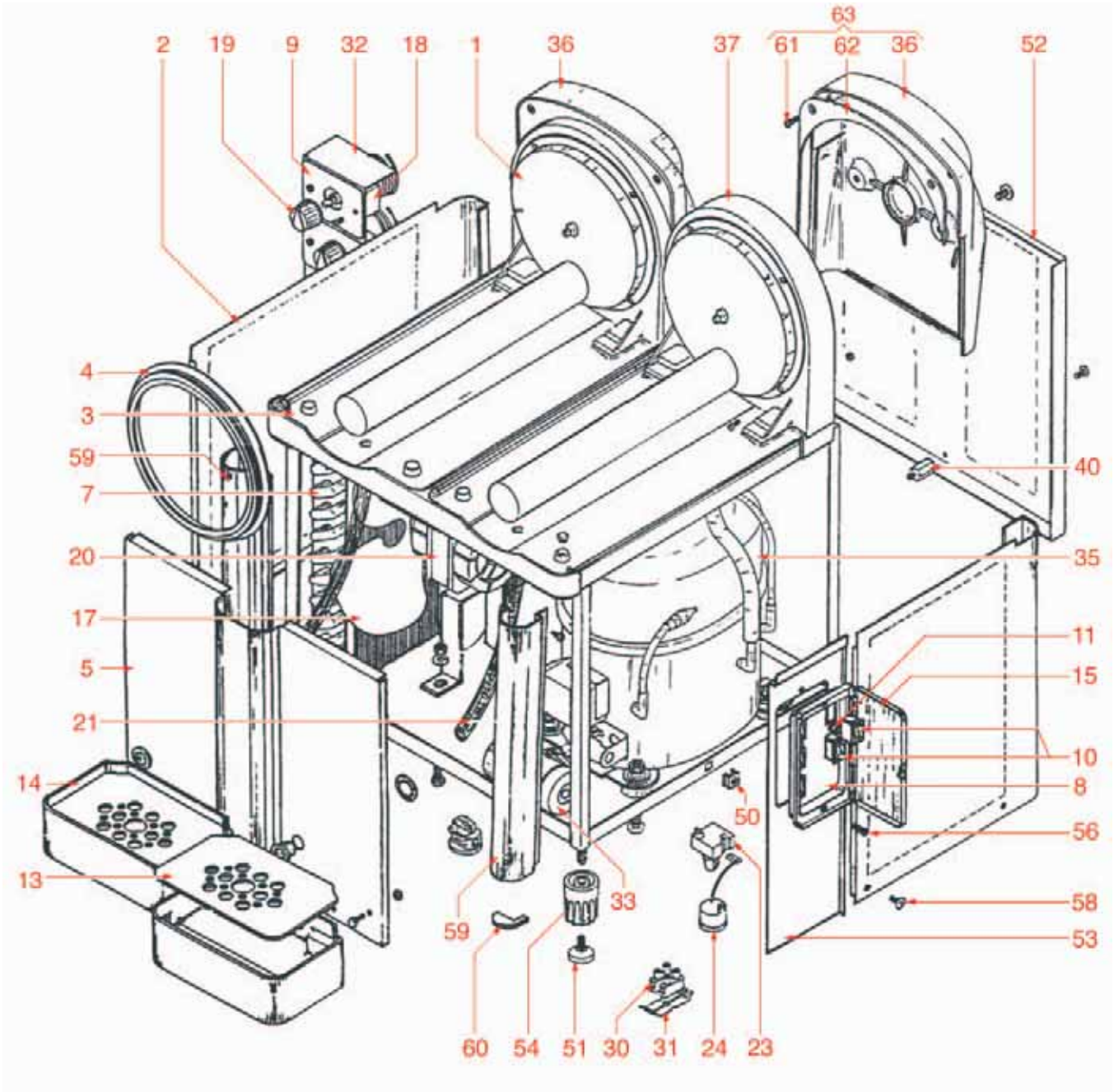

GRANITORE MO240

M0240 GRANITA MACHINE • GRANIZADOR MO240 • ST17

Pos.	Cod.	Descrizione	Description	Descripción	Pag.
4	1199322	GUARNIZIONE EVAPORATORE	EVAPORATOR GASKET	JUNTA EVAPORADOR	455
10	1199343	INTERRUTTORE UNIPOLARE NERO 6A 250V	BLACK SINGLE-POLE SWITCH 6A 250V	INTERRUPTOR UNIPOLAR NEGRO 6A 250V	516
11	1199308	LAMPADA SPIA VERDE 230V	GREEN INDICATOR LIGHT 230V	LUZ PILOTO VERDE 230V	532
14	1199345	BACINELLA SGOCCIOLAMENTO	DRIP TRAY	CUBETA ESCURRIMIENTO	458
15	1199344	GRIGLIA SGOCCIOLAMENTO	DRIP TRAY GRID	REJILLA GOTEO	458
17	1240116	VENTOLA PER MOTOVENTILATORE 7W	FAN FOR MOTOR FAN 7W	VENTILADOR PARA MOTOVENTILADOR 7W	571
18	1444106	TERMOSTATO K50 L3100/001	THERMOSTAT K50 L3100/001	TERMOSTATO K50 L3100/001	673
20	1240117	MOTOVENTILATORE 7W 220V 50Hz	MOTOR FAN 7W 220V 50Hz	MOTOVENTILADOR 7W 220V 50Hz	573
51	1199307	PIEDINO IN GOMMA	RUBBER FOOT	PATA EN GOMA	582
54	1313300	PIEDINO DI SOSTEGNO H=40 mm	SUPPORTING FOOT H=40 mm	PATA DE SOPORTE H=40 mm	582

GRANITORE MO360

MO360 GRANITA MACHINE • GRANIZADOR MO360 • ST16

GRANITORE MO360

MO360 GRANITA MACHINE • GRANIZADOR MO360 • ST16

Pos.	Cod.	Descrizione	Description	Descripción	Pag.
4	1199322	GUARNIZIONE EVAPORATORE	EVAPORATOR GASKET	JUNTA EVAPORADOR	455
10	1444106	TERMOSTATO K50 L3100/001	THERMOSTAT K50 L3100/001	TERMOSTATO K50 L3100/001	673
17	1199343	INTERRUTTORE UNIPOLARE NERO 6A 250V	BLACK SINGLE-POLE SWITCH 6A 250V	INTERRUPTOR UNIPOLAR NEGRO 6A 250V	516
18	1199308	LAMPADA SPIA VERDE 230V	GREEN INDICATOR LIGHT 230V	LUZ PILOTO VERDE 230V	532
20	1199344	GRIGLIA SGOCCIOLAMENTO	DRIP TRAY GRID	REJILLA GOTEO	458
21	1199345	BACINELLA SGOCCIOLAMENTO	DRIP TRAY	CUBETA ESCURRIMIENTO	458
36	1313300	PIEDINO DI SOSTEGNO H=40 mm	SUPPORTING FOOT H=40 mm	PATA DE SOPORTE H=40 mm	582
38	1199307	PIEDINO IN GOMMA	RUBBER FOOT	PATA EN GOMA	582

GRANITORE MO120 - MO240 - MO360

MO120 - MO240 - MO360 GRANITA MACHINE • GRANIZADOR MO120 - MO240 - MO360 • ST06

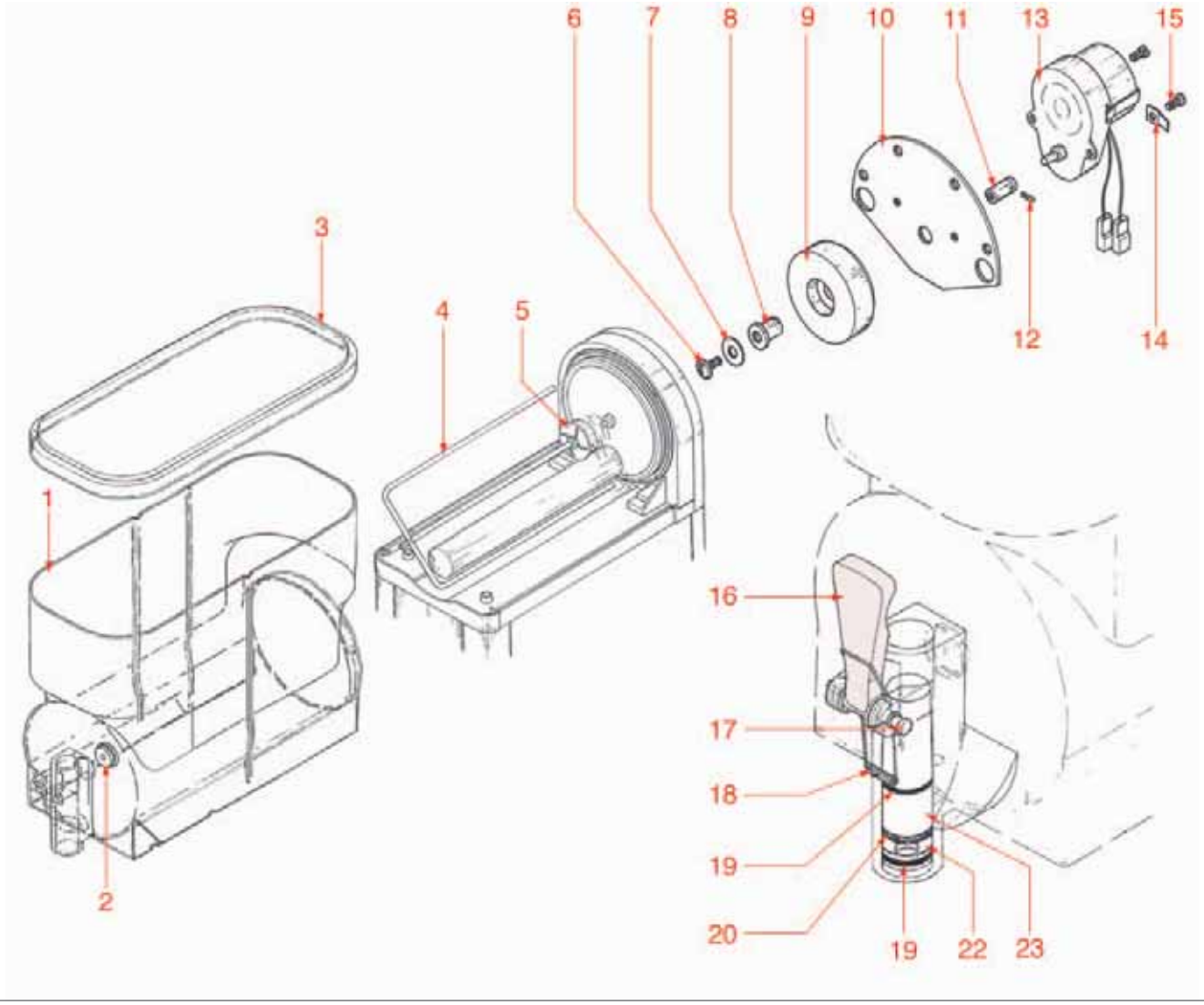

Posizioni senza cod. LF: a richiesta • Positions without LF Code No.: upon request • Posiciones sin cód. LF: previa petición

GRANITORE MO120 - MO240 - MO360

MO120 - MO240 - MO360 GRANITA MACHINE • GRANIZADOR MO120 - MO240 - MO360 • ST06

Pos.	Cod.	Descrizione	Description	Descripción	Pag.
1	1199337	SERBATOIO 2002	TANK 2002	CONTENEDOR 2002	457
8	1199356	CANOTTO MAGNETE MOTORE	SLEEVE FOR MOTOR MAGNET	MANGA MAGNETO MOTOR	458
9	1199355	MAGNETE MOTORE	MOTOR MAGNET	IMÁN MOTOR	458
11	1199354	CANOTTO TRASMISSIONE MOTORE	MOTOR TRANSMISSION SLEEVE	MANGA TRANSMISIÓN MOTOR	458
12	1199353	PERNO CANOTTO MOTORE	ROD FOR MOTOR SLEEVE	PERNO MANGA MOTOR	458
13	1240304	MOTORIDUTTORE 220V 50Hz	GEAR MOTOR 220V 50Hz	MOTOREDUCTOR 220V 50Hz	568
16	1199338	LEVA RUBINETTO	TAP LEVER	PALANCA GRIFO	457
17	1199350	PERNO LEVA RUBINETTO	SPINDLE FOR TAP LEVER	PERNO PALANCA GRIFO	458
18	1199339	MOLLA RUBINETTO	TAP SPRING	MUELLE GRIFO	457
19	1199340	GUARNIZIONE RUBINETTO	TAP GASKET	JUNTA GRIFO	457
20	1199342	TAPPO RUBINETTO	TAP CAP	TAPÓN GRIFO	457
22	1199351	RIDUZIONE RUBINETTO	TAP REDUCER	REDUCCIÓN GRIFO	458
23	1199504	PERNO RUBINETTO	TAP SPINDLE	PERNO GRIFO	459

TOSTIERA TS2-TSP

TOASTER TS2-TSP • TOSTADOR TS2-TSP • TI01

TS2

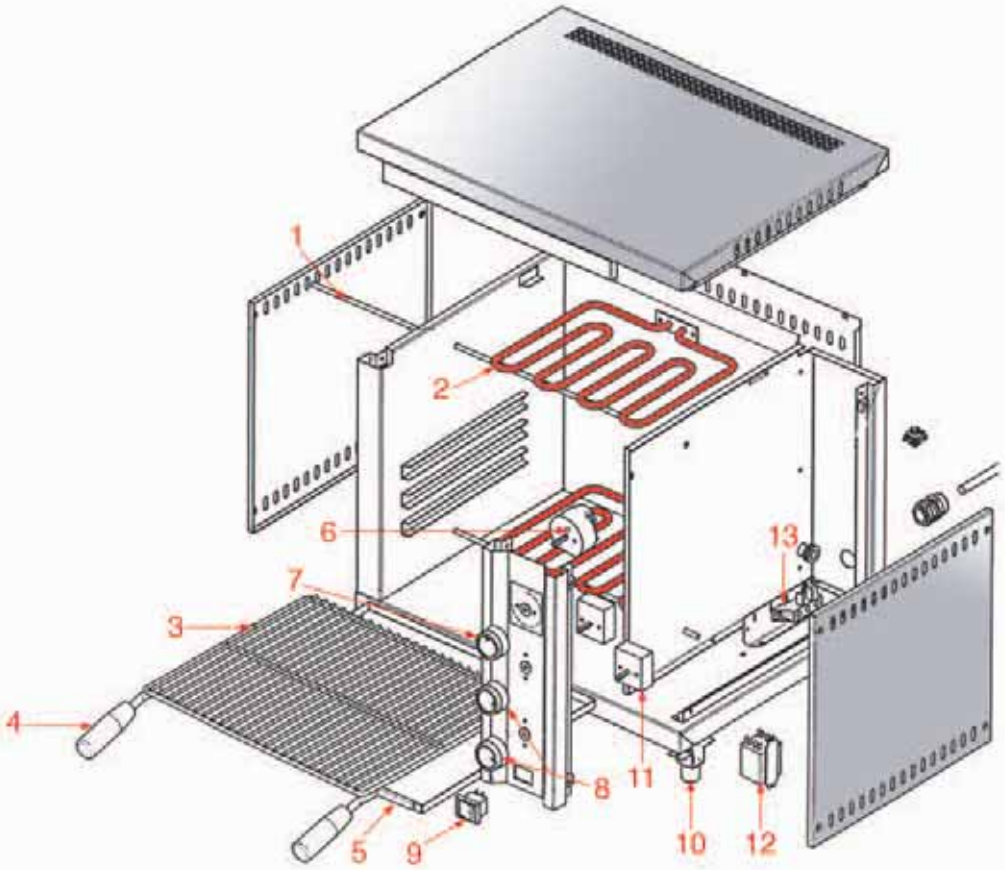

TSP

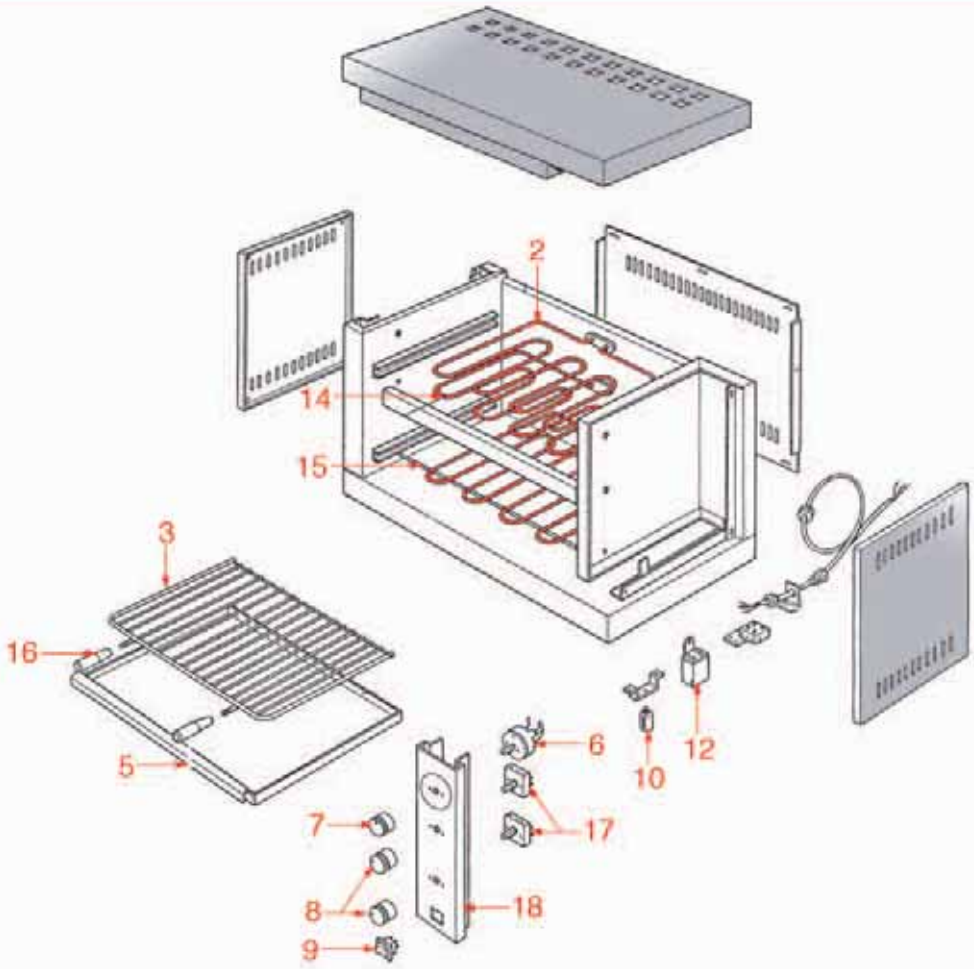

Posizioni senza cod. LF: a richiesta • Positions without LF Code No.: upon request • Posiciones sin cód. LF: previa petición

TOSTIERA TS2-TSP
TOASTER TS2-TSP • TOSTADOR TS2-TSP • TI01

Pos.	Cod.	Descrizione	Description	Descripción	Pag.
2	3355860	RESISTENZA 1500W 230V	HEATING ELEMENT 1500W 230V	RESISTENCIA 1500W 230V	614
6	3446153	TEMPORIZZATORE 15 MINUTI	TIMER 15 MINUTES	TEMPORIZADOR 15 MINUTOS	667
7	3241240	MANOPOLA NERA ø 39 mm.	BLACK KNOB ø 39 mm	MANDO NEGRO ø 39 mm	543
8	3241243	MANOPOLA NERA ø 39 mm	BLACK KNOB ø 39 mm	MANDO NEGRO ø 39 mm	543
9	3319012	INTERRUTTORE BIPOLARE VERDE 16A 250V	GREEN BIPOLAR SWITCH 250V 16A	INTERRUPTOR BIPOLAR VERDE 16A 250V	508
11	3350026	REGOLATORE DI ENERGIA 13A 230V	ENERGY REGULATOR 13A 230V	REGULADOR DE ENERGÍA 13A 230V	659
12	3351008	RELÈ DI POTENZA 62.83	POWER RELAY 62.83	RELÉ POTENCIA 62.83	659
14	3355859	RESISTENZA 1000W 230V	HEATING ELEMENT 1000W 230V	RESISTENCIA 1000W 230V	614
17	3350026	REGOLATORE DI ENERGIA 13A 230V	ENERGY REGULATOR 13A 230V	REGULADOR DE ENERGÍA 13A 230V	659

TOSTIERA TE3-TE6

TOASTER TE3-TE6 • TOSTADOR TE3-TE6 • TI02

TE3

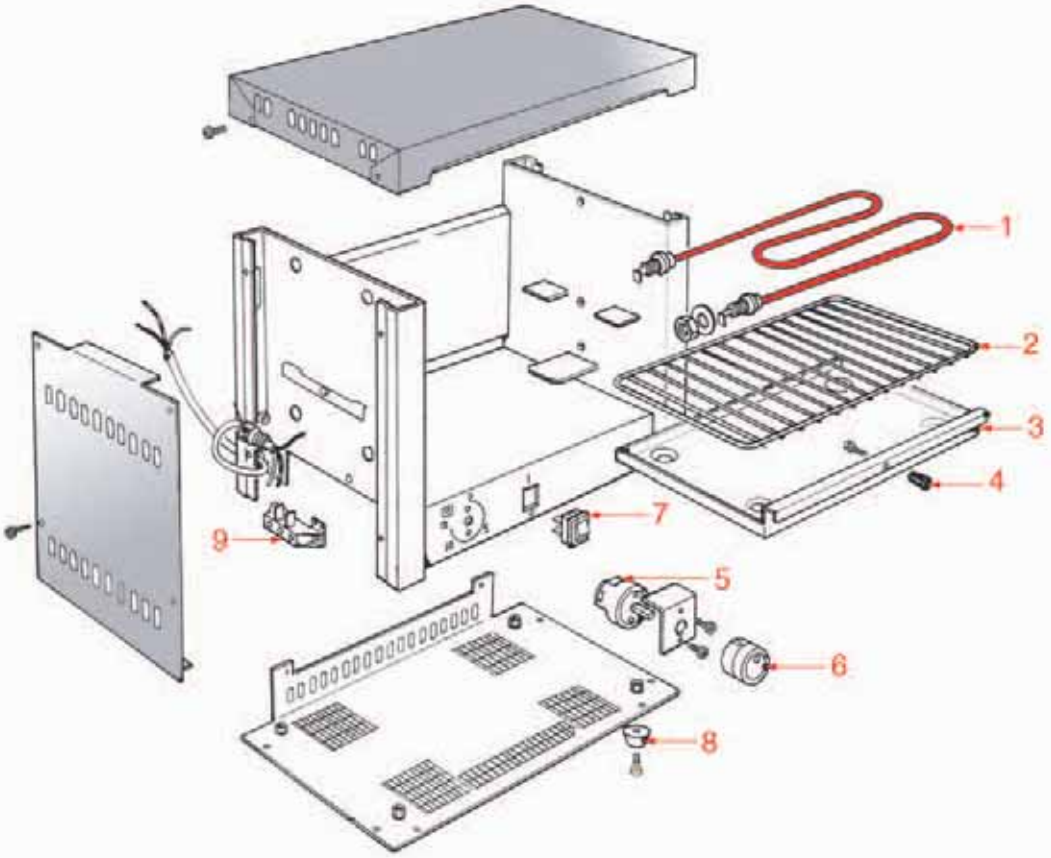

TE6

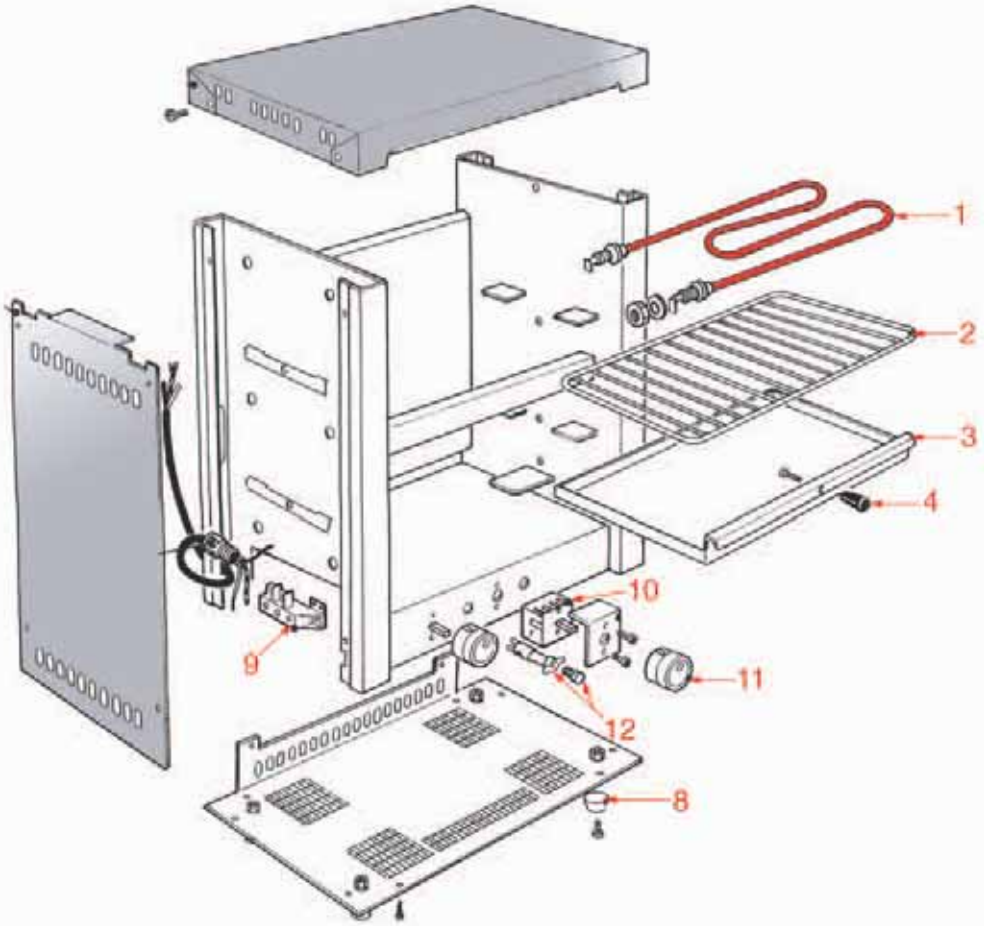

TOSTIERA TE3-TE6
TOASTER TE3-TE6 • TOSTADOR TE3-TE6 • TI02

Pos.	Cod.	Descrizione	Description	Descripción	Pag.
1	3355858	RESISTENZA 1000W 230V	HEATING ELEMENT 1000W 230V	RESISTENCIA 1000W 230V	613
5	3446153	TEMPORIZZATORE 15 MINUTI	TIMER 15 MINUTES	TEMPORIZADOR 15 MINUTOS	667
6	3241241	MANOPOLA NERA ø 39 mm	BLACK KNOB ø 39 mm	MANDO NEGRO ø 39 mm	543
7	3319112	INTERRUTTORE BIPOLARE NERO 10A 250V	BLACK BIPOLAR SWITCH 10A 250V	INTERRUPTOR BIPOLAR NEGRO 10A 250V	517
10	3350026	REGOLATORE DI ENERGIA 13A 230V	ENERGY REGULATOR 13A 230V	REGULADOR DE ENERGÍA 13A 230V	659
11	3241345	MANOPOLA ø 40 mm	KNOB ø 40 mm	MANDO ø 40 mm	543
12	3221164	LAMPADA SPIA VERDE 230V	GREEN INDICATOR LAMP 230V	BOMBILLA PILOTO VERDE 230V	535

CADDY 5/2-5/3-5/4

CADDY 5/2-5/3-5/4 • CADDY 5/2-5/3-5/4 • UG02

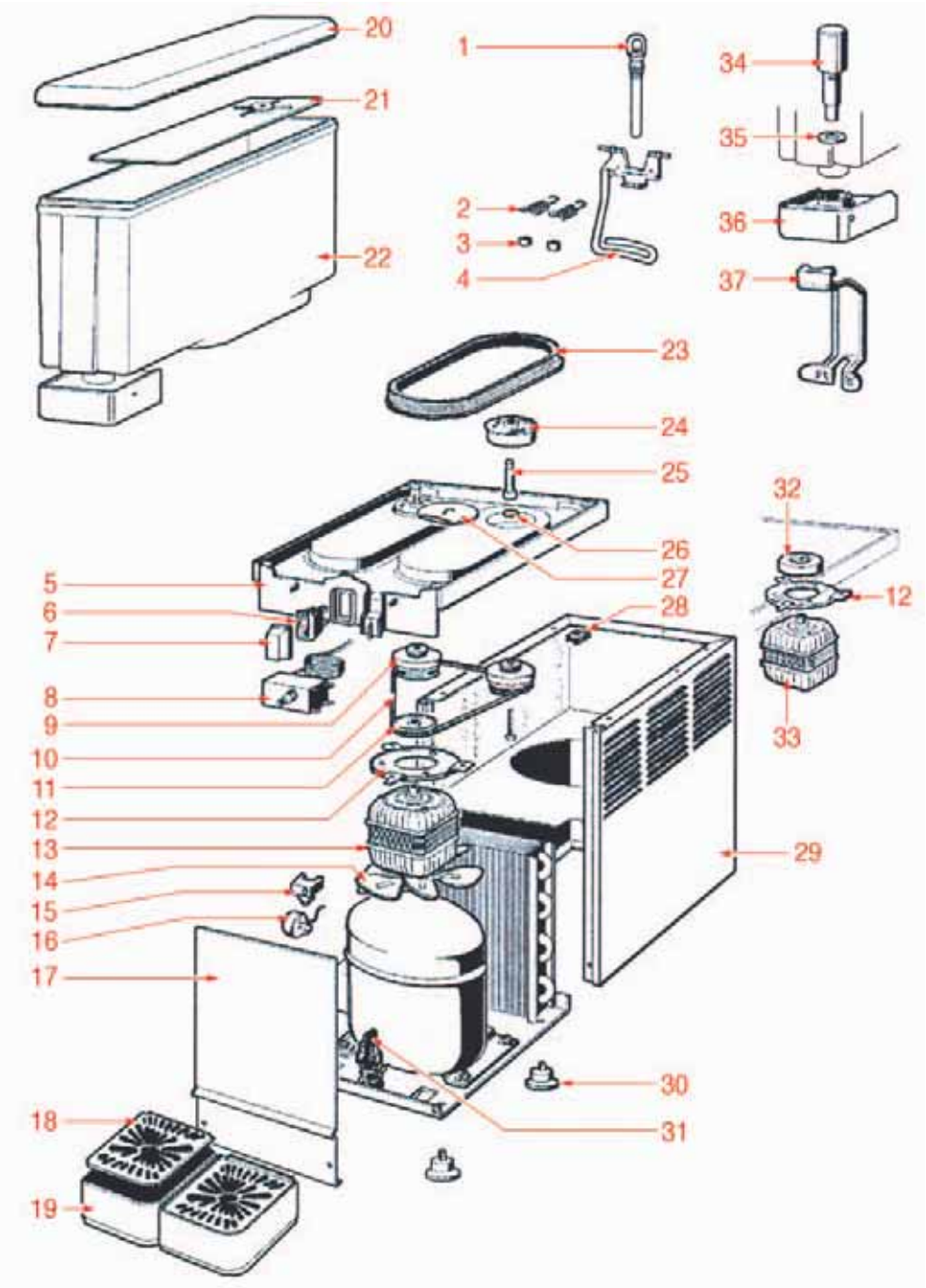

CADDY 5/2-5/3-5/4

CADDY 5/2-5/3-5/4 • CADDY 5/2-5/3-5/4 • UG02

Pos.	Cod.	Descrizione	Description	Descripción	Pag.
1	1199077	GOMMINO RUBINETTO	RUBBER PIECE FOR TAP	GOMA GRIFO	482
4	1199139	LEVA RUBINETTO	TAP LEVER	PALANCA GRIFO	491
6	1199079	INTERRUTTORE UNIPOLARE BIANCO 16A 250V	WHITE SINGLE-POLE SWITCH 16A 250V	INTERRUPTOR UNIPOLAR BLANCO 16A 250V	518
7	1199081	PROTEZIONE PER INTERRUTTORE	PROTECTION FOR SWITCH	PROTECCIÓN INTERRUPTOR	519
8	1199087	TERMOSTATO K50L3218	THERMOSTAT K50L3218	TERMOSTATO K50L3218	676
9	1199103	PULEGGIA CON CUSCINETTO	PULLEY WITH BEARING	POLEA CON COJINETE	486
10	1199104	CINGHIA MOTOVENTILATORE CADDY	BELT CADDY MOTOR FAN	CORREA MOTOVENTILADOR CADDY	486
11	1199105	PULEGGIA PER MOTORE ø 7 mm	MOTOR PULLEY ø 7 mm	POLEA PARA MOTOR ø 7 mm	486
12	1199089	STAFFA SUPPORTO MOTORE	MOTOR BRACKET	ABRAZADERA SOPORTE MOTOR	483
13	1240514	MOTORE VENTILATORE/POMPA 230V 50Hz	FAN/PUMP MOTOR 230V 50Hz	MOTOR VENTILADOR/BOMBA 230V 50Hz	578
14	3240960	VENTOLA ASPIRANTE ø 154 mm 28°	SUCTION BLADE ø 154 mm 28°	VENTILADOR ASPIRANTE ø 154 mm 28°	571
18	1199043	GRIGLIA CASSETTO RACCOGLIGOCCE MT 1/2/3	DRIP TRAY GRID MT 1/2/3	BANDEJA RECOGEGOTAS MT 1/2/3	479
19	1199010	VASSOIO SGOCCIOLAMENTO	DRIP TRAY	BANDEJA RECOGE GOTAS	475
20	1199136	COPERCHIO 5 lt	COVER 5 L	TAPA 5 lt	490
21	1199138	COCLEA PER POMPA	SCROLL FOR PUMP	AGITADOR HELICOIDAL PARA BOMBA	491
22	1199137	CONTENITORE 5 lt	CONTAINER 5 L	CONTENEDOR 5 L	491
22	1199146	CONTENITORE 5 lt RUBINETTO A GRAVITÀ	5 L CONTAINER FOR GRAVITY TAP	CONTENEDOR 5 L GRIFO A GRAVEDAD	492
23	1199005	GUARNIZIONE A RULLO/TAMBURO	GASKET	JUNTA DE RODILLO/TAMBOR	475
24	1199100	GIRANTE POMPA PER CONTENITORE 11/20 lt.	PUMP IMPELLER FOR CONTAINER 11/20 l	IMPULSOR BOMBA PARA CONTENEDOR 11/20 L	485
25	1199102	PERNO CENTRALE	CENTRAL PIN	PERNO CENTRAL	485
26	1186051	GUARNIZIONE OR 02025 EPDM	O-RING 02025 EPDM	JUNTA ARO "O" 02025 EPDM	506
27	1199133	PIASTRINA FISSAGGIO COCLEA	SCROLL FASTENING PLATE	PLAQUITA ANCLAJE CÓCLEA	490
32	1199088	MAGNETE MOTORE 4 POLI ø 7 mm.	4-POLE MOTOR MAGNET ø 7 mm	IMÁN MOTOR 4 POLOS ø 7 mm	483
33	1240510	MOTORE POMPA 230/240V 50Hz 10W	PUMP MOTOR 230/240V 50Hz 10W	MOTOR BOMBA 230/240V 50Hz 10W	578
33	1240511	MOTORE POMPA 115V 60Hz 10W	PUMP MOTOR 115V 60Hz 10W	MOTOR BOMBA 115V 60Hz 10W	578
34	1199096	PISTONE RUBINETTO	FAUCET PISTON	PISTÓN GRIFO	485
35	1199097	GUARNIZIONE RUBINETTO	TAP GASKET	JUNTA GRIFO	485
36	1199098	COPRIRUBINETTO A PISTONE	PISTON TAP COVER	CUBRE GRIFO DE PISTÓN	485
37	1199099	LEVA COMANDO RUBINETTO	TAP LEVER	PALANCA MANDO GRIFO	485

CADDY 7/1-10/1-10/2

CADDY 7/1-10/1-10/2 • CADDY 7/1-10/1-10/2 • UG01

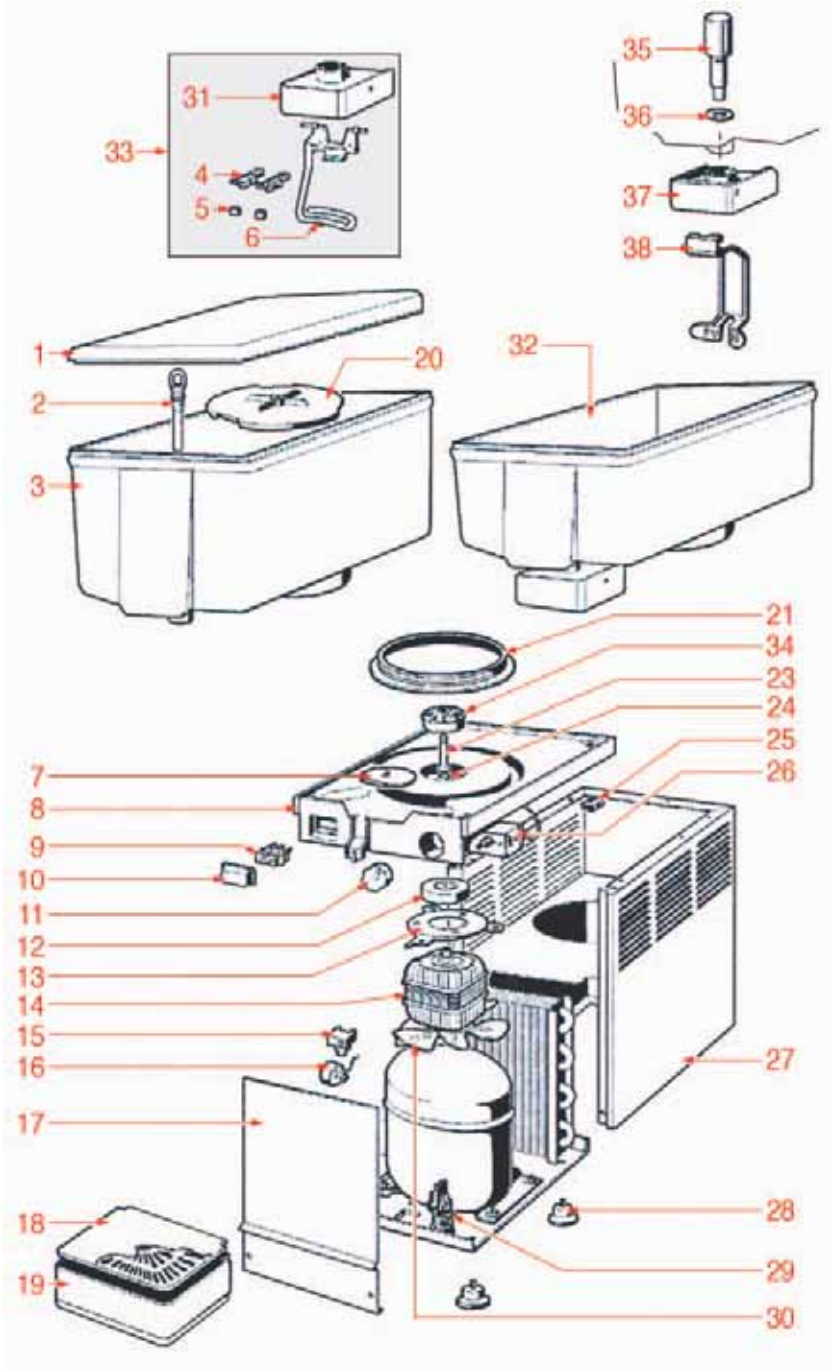

CADDY 7/1-10/1-10/2

CADDY 7/1-10/1-10/2 • CADDY 7/1-10/1-10/2 • UG01

Pos.	Cod.	Descrizione	Description	Descripción	Pag.
1	1199144	COPERCHIO 7/10 lt	COVER 7/10 L	TAPA 7/10 lt	492
2	1199077	GOMMINO RUBINETTO	RUBBER PIECE FOR TAP	GOMA GRIFO	482
3	1199127	CONTENITORE 10 lt	CONTAINER 10 L	CONTENEDOR 10 L	489
4	1250600	MOLLA RUBINETTO	TAP SPRING	MUELLE GRIFO	556
5	1186050	GOMMINO RITEGNO MOLLA	SPRING RETAINING RUBBER PIECE	GOMA RETÉN RESORTE	506
6	1199139	LEVA RUBINETTO	TAP LEVER	PALANCA GRIFO	491
7	1199133	PIASTRINA FISSAGGIO COCLEA	SCROLL FASTENING PLATE	PLAQUITA ANCLAJE CÓCLEA	490
9	1199079	INTERRUTTORE UNIPOLARE BIANCO 16A 250V	WHITE SINGLE-POLE SWITCH 16A 250V	INTERRUPTOR UNIPOLAR BLANCO 16A 250V	518
10	1199081	PROTEZIONE PER INTERRUTTORE	PROTECTION FOR SWITCH	PROTECCIÓN INTERRUPTOR	519
12	1199088	MAGNETE MOTORE 4 POLI ø 7 mm.	4-POLE MOTOR MAGNET ø 7 mm	IMÁN MOTOR 4 POLOS ø 7 mm	483
13	1199089	STAFFA SUPPORTO MOTORE	MOTOR BRACKET	ABRAZADERA SOPORTE MOTOR	483
14	1240514	MOTORE VENTILATORE/POMPA 230V 50Hz	FAN/PUMP MOTOR 230V 50Hz	MOTOR VENTILADOR/BOMBA 230V 50Hz	578
18	1199043	GRIGLIA CASSETTO RACCOGLIGOCCE MT 1/2/3	DRIP TRAY GRID MT 1/2/3	BANDEJA RECOGEGOTAS MT 1/2/3	479
19	1199010	VASSOIO SGOCCIOLAMENTO	DRIP TRAY	BANDEJA RECOGE GOTAS	475
20	1199145	COCLEA PER POMPA	SCROLL FOR PUMP	AGITADOR HELICOIDAL PARA BOMBA	492
21	1186052	GUARNIZIONE DI TENUTA	SEALING GASKET	JUNTA ESTANQUEIDAD	506
24	1186051	GUARNIZIONE OR 02025 EPDM	O-RING 02025 EPDM	JUNTA ARO "O" 02025 EPDM	506
26	1199086	TERMOSTATO K50 L3212.000	THERMOSTAT K50 L3212.000	TERMOSTATO K50 L3212.000	676
30	3240960	VENTOLA ASPIRANTE ø 154 mm 28°	SUCTION BLADE ø 154 mm 28°	VENTILADOR ASPIRANTE ø 154 mm 28°	571
33	1199095	ASSIEME RUBINETTO COMPLETO CADDY ROSSO	COMPLETE TAP ASSEMBLY "CADDY" RED	CONJUNTO GRIFO COMPLETO CADDY ROJO	484
34	1199100	GIRANTE POMPA PER CONTENITORE 11/20 lt.	PUMP IMPELLER FOR CONTAINER 11/20 l	IMPULSOR BOMBA PARA CONTENEDOR 11/20 L	485
34	1199101	GIRANTE POMPA PER CADDY 10 lt.	PUMP IMPELLER FOR CONTAINER 10 l	IMPULSOR BOMBA PARA CADDY 10 L	485
35	1199096	PISTONE RUBINETTO	FAUCET PISTON	PISTÓN GRIFO	485
36	1199097	GUARNIZIONE RUBINETTO	TAP GASKET	JUNTA GRIFO	485
37	1199098	COPRIRUBINETTO A PISTONE	PISTON TAP COVER	CUBRE GRIFO DE PISTÓN	485
38	1199099	LEVA COMANDO RUBINETTO	TAP LEVER	PALANCA MANDO GRIFO	485

HT10 A/AL

HT10 A/AL • HT10 A/AL • UG05

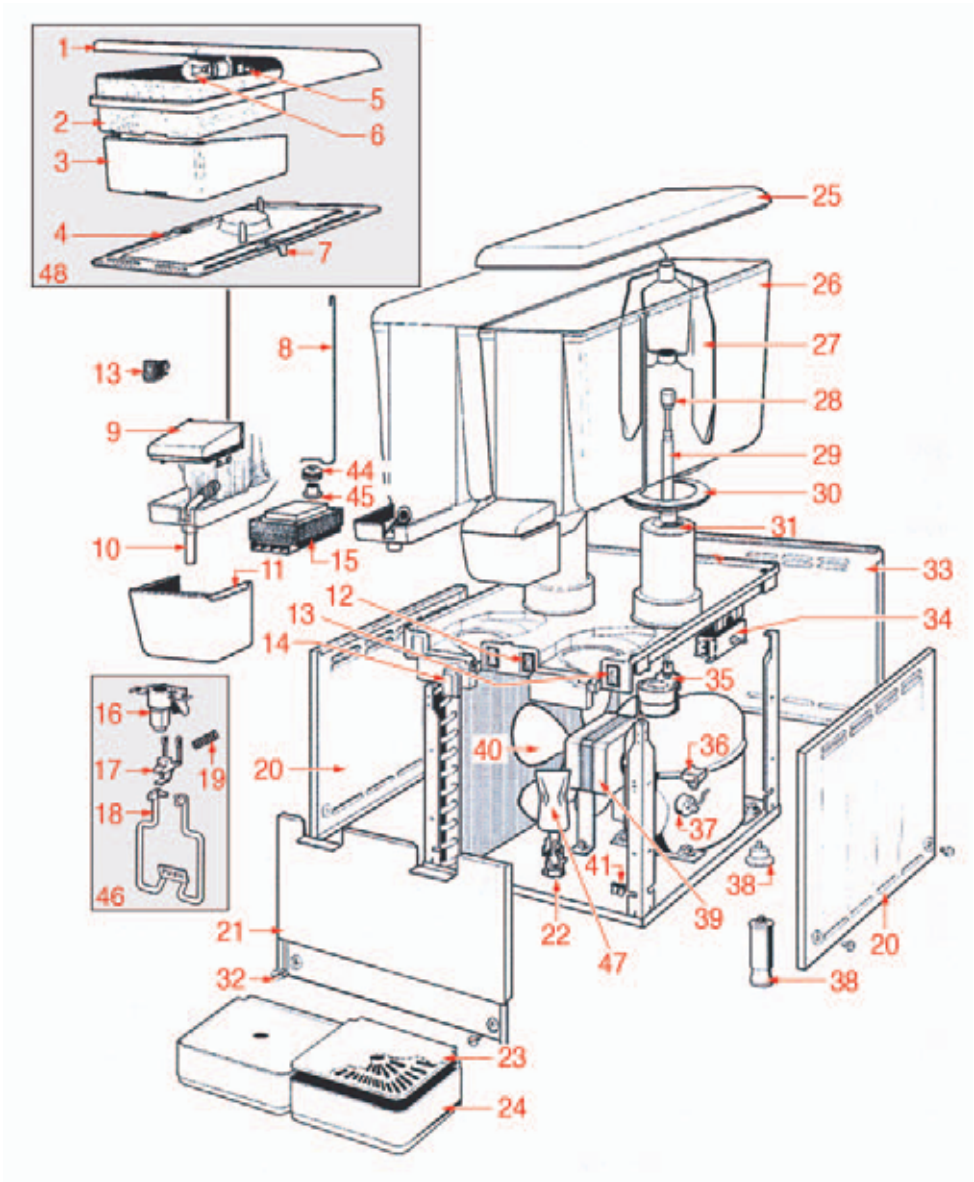

HT10 A/AL

HT10 A/AL • HT10 A/AL • UG05

Pos.	Cod.	Descrizione	Description	Descripción	Pag.
6	1221008	LAMPADA 28V	28V LAMP	BOMBILLA 28V	535
10	1199109	GOMMINO RUBINETTO	RUBBER PIECE FOR TAP	GOMA GRIFO	486
11	1199134	COPRIRUBINETTO GRIGIO	TAP GREY COVER	CUBRE GRIFO GRIS	490
12	1199079	INTERRUTTORE UNIPOLARE BIANCO 16A 250V	WHITE SINGLE-POLE SWITCH 16A 250V	INTERRUPTOR UNIPOLAR BLANCO 16A 250V	518
13	1199080	INTERRUTTORE TRIPOLARE BIANCO 10A 120V	WHITE THREE-POLE SWITCH 10A 120V	INTERRUPTOR TRIPOLAR BLANCO 10A 120V	518
14	1199081	PROTEZIONE PER INTERRUTTORE	PROTECTION FOR SWITCH	PROTECCIÓN INTERRUPTOR	519
16	1199083	CORPO RUBINETTO	TAP BODY	CUERPO GRIFO	483
17	1199106	FORCELLA PER RUBINETTO	TAP FORK	HORQUILLA GRIFO	486
18	1199107	LEVA COMANDO RUBINETTO	TAP LEVER	PALANCA MANDO GRIFO	486
19	1199084	MOLLA RUBINETTO	SPRING FOR TAP	MUELLE GRIFO	483
20	1199108	PANNELLO LATERALE	SIDE PANEL	PANEL LATERAL	487
23	1199043	GRIGLIA CASSETTO RACCOGLIGOCCE MT 1/2/3	DRIP TRAY GRID MT 1/2/3	BANDEJA RECOGEGOTAS MT 1/2/3	479
24	1199010	VASSOIO SGOCCIOLAMENTO	DRIP TRAY	BANDEJA RECOGE GOTAS	475
26	1199130	CONTENITORE 10 Lt	CONTAINER 10 L	CONTENEDOR 10 L	489
30	1199085	GUARNIZIONE CONTENITORE	GASKET FOR CONTAINER	JUNTA CONTENEDOR	483
34	1199086	TERMOSTATO K50 L3212.000	THERMOSTAT K50 L3212.000	TERMOSTATO K50 L3212.000	676
34	1199087	TERMOSTATO K50L3218	THERMOSTAT K50L3218	TERMOSTATO K50L3218	676
35	1240512	MOTORE AGITATORE 230/240V 50Hz	MIXER MOTOR 230/240V 50Hz	MOTOR AGITADOR 230/240V 50Hz	563
35	1240513	MOTORE AGITATORE 115V 60Hz	MIXER MOTOR 115V 60Hz	MOTOR AGITADOR 115V 60Hz	563
39	1240508	MOTOVENTILATORE 230/240V 50Hz	MOTOR FAN 230/240V 50Hz	MOTOVENTILADOR 230/240V 50Hz	577
39	3240211	MOTORE ELCO 10W PENTAVALENTE	5-POLE MOTOR ELCO 10W	MOTOR ELCO 10W PENTAVALENTE	570
40	3240964	VENTOLA ASPIRANTE ø 250 mm 28°	SUCTION BLADE ø 250 mm 28°	VENTILADOR ASPIRANTE ø 250 mm 28°	572
44	1199023	GOMMINO CON CONTATTO LUCE	RUBBER PIECE WITH LAMP CONTACT	GOMA CON CONTACTO LUZ	476
46	1199082	RUBINETTO COMPLETO HT 10-11-20	COMPLETE TAP HT 10-11-20	GRIFO COMPLETO HT 10-11-20	483

HT11-20

HT11-20 • HT11-20 • UG04

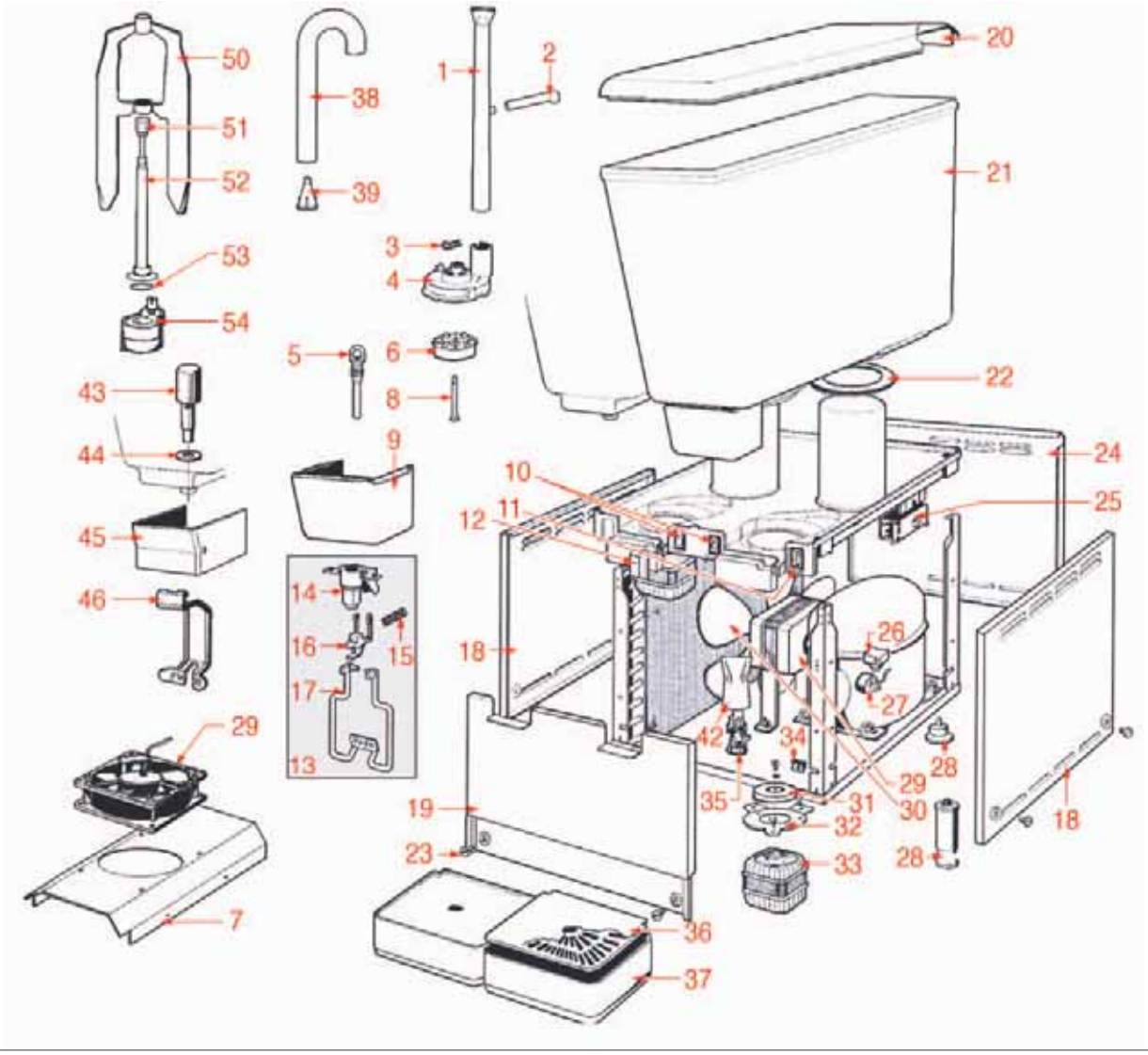

Posizioni senza cod. LF: a richiesta • Positions without LF Code No.: upon request • Posiciones sin cód. LF: previa petición

HT11-20

HT11-20 • HT11-20 • UG04

Pos.	Cod.	Descrizione	Description	Descripción	Pag.
1	1199135	TUBO MANDATA	OUTLET TUBE	TUBO ASPIRACIÓN	490
1	1199141	TUBO MANDATA CONTENITORE 11 lt	OUTLET TUBE 11 L CONTAINER	TUBO ASPIRACIÓN CONTENEDOR 11 L	491
2	1199142	BRACCIO A "L" CONTENITORE 11/20 lt	L-ARM FOR 11/20 L CONTAINER	BRAZO A "L" CONTENEDOR 11/20 L	491
3	1199143	MOLLA DI RITEGNO	NON-RETURN SPRING	MUELLE DE RETENCIÓN	491
4	1199076	CORPO POMPA	PUMP HOUSING	TAPA BOMBA	482
5	1199077	GOMMINO RUBINETTO	RUBBER PIECE FOR TAP	GOMA GRIFO	482
6	1199093	GIRANTE POMPA 230/240V 50Hz	PUMP IMPELLER 230/240V 50Hz	IMPULSOR BOMBA 230/240V 50Hz	484
6	1199094	GIRANTE POMPA CON ALETTE RIBASSATE	PUMP IMPELLER 115V 60Hz	IMPULSOR BOMBA CON ALETAS BAJAS	484
8	1199078	ALBERO GIRANTE PER POMPA	IMPELLER SHAFT FOR PUMP	EJE GIRATORIO PARA BOMBA	482
9	1199134	COPRIRUBINETTO GRIGIO	TAP GREY COVER	CUBRE GRIFO GRIS	490
10	1199079	INTERRUTTORE UNIPOLARE BIANCO 16A 250V	WHITE SINGLE-POLE SWITCH 16A 250V	INTERRUPTOR UNIPOLAR BLANCO 16A 250V	518
11	1199080	INTERRUTTORE TRIPOLARE BIANCO 10A 120V	WHITE THREE-POLE SWITCH 10A 120V	INTERRUPTOR TRIPOLAR BLANCO 10A 120V	518
12	1199081	PROTEZIONE PER INTERRUTTORE	PROTECTION FOR SWITCH	PROTECCIÓN INTERRUPTOR	519
13	1199082	RUBINETTO COMPLETO HT 10-11-20	COMPLETE TAP HT 10-11-20	GRIFO COMPLETO HT 10-11-20	483
14	1199083	CORPO RUBINETTO	TAP BODY	CUERPO GRIFO	483
15	1199084	MOLLA RUBINETTO	SPRING FOR TAP	MUELLE GRIFO	483
16	1199106	FORCELLA PER RUBINETTO	TAP FORK	HORQUILLA GRIFO	486
17	1199107	LEVA COMANDO RUBINETTO	TAP LEVER	PALANCA MANDO GRIFO	486
18	1199108	PANNELLO LATERALE	SIDE PANEL	PANEL LATERAL	487
20	1199125	COPERCHIO 11 lt	COVER 11 L	TAPA 11 lt	488
20	1199126	COPERCHIO 20 lt	COVER 20 L	TAPA 20 lt	489
21	1199128	CONTENITORE 20 lt	CONTAINER 20 L	CONTENEDOR 20 L	489
21	1199129	CONTENITORE 11 lt	CONTAINER 11 L	CONTENEDOR 11 L	489
22	1199085	GUARNIZIONE CONTENITORE	GASKET FOR CONTAINER	JUNTA CONTENEDOR	483
25	1199086	TERMOSTATO K50 L3212.000	THERMOSTAT K50 L3212.000	TERMOSTATO K50 L3212.000	676
25	1199087	TERMOSTATO K50L3218	THERMOSTAT K50L3218	TERMOSTATO K50L3218	676
29	1240506	MOTOVENTILATORE 10W 230/240V 50Hz	MOTOR FAN 10W 230/240V 50Hz	MOTOVENTILADOR 10W 230/240V 50Hz	574
29	1240507	MOTOVENTILATORE 115V 50/60Hz 15,5/14,5W	MOTOR FAN 115V 50/60Hz 15.5/14.5W	MOTOVENTILADOR 115V 50/60Hz 15,5/14,5W	574
29	1240508	MOTOVENTILATORE 230/240V 50Hz	MOTOR FAN 230/240V 50Hz	MOTOVENTILADOR 230/240V 50Hz	577
29	1240509	MOTOVENTILATORE 11W 115V 60Hz	MOTOR FAN 11W 115V 60Hz	MOTOVENTILADOR 11W 115V 60Hz	574
29	3240211	MOTORE ELCO 10W PENTAVALENTE	5-POLE MOTOR ELCO 10W	MOTOR ELCO 10W PENTAVALENTE	570
29	3240501	VENTILATORE ASSIALE 119x119x38 mm	AXIAL FAN 119x119x38 mm	VENTILADOR AXIAL 119x119x38 mm	579
29	3240902	MOTORE ELCO 16W PENTAVALENTE	5-POLE MOTOR ELCO 16W	MOTOR ELCO 16W PENTAVALENTE	570
30	3240222	VENTOLA ASPIRANTE ø 230 mm 28°	SUCTION BLADE ø 230 mm 28°	VENTILADOR ASPIRANTE ø 230 mm 28°	571
30	3240960	VENTOLA ASPIRANTE ø 154 mm 28°	SUCTION BLADE ø 154 mm 28°	VENTILADOR ASPIRANTE ø 154 mm 28°	571
30	3240961	VENTOLA ASPIRANTE ø 170 mm 28°	SUCTION BLADE ø 170 mm 28°	VENTILADOR ASPIRANTE ø 170 mm 28°	571
30	3240964	VENTOLA ASPIRANTE ø 250 mm 28°	SUCTION BLADE ø 250 mm 28°	VENTILADOR ASPIRANTE ø 250 mm 28°	572
31	1199088	MAGNETE MOTORE 4 POLI ø 7 mm.	4-POLE MOTOR MAGNET ø 7 mm	IMÁN MOTOR 4 POLOS ø 7 mm	483
32	1199089	STAFFA SUPPORTO MOTORE	MOTOR BRACKET	ABRAZADERA SOPORTE MOTOR	483
33	1240510	MOTORE POMPA 230/240V 50Hz 10W	PUMP MOTOR 230/240V 50Hz 10W	MOTOR BOMBA 230/240V 50Hz 10W	578
33	1240511	MOTORE POMPA 115V 60Hz 10W	PUMP MOTOR 115V 60Hz 10W	MOTOR BOMBA 115V 60Hz 10W	578
36	1199043	GRIGLIA CASSETTO RACCOGLIGOCCE MT 1/2/3	DRIP TRAY GRID MT 1/2/3	BANDEJA RECOGEGOTAS MT 1/2/3	479
37	1199010	VASSOIO SGOCCIOLAMENTO	DRIP TRAY	BANDEJA RECOGE GOTAS	475
38	1199090	TUBO ANTISCHIUMA	ANTIFOAM PIPE	TUBO ANTI-ESPUMA	484
38	1199091	TUBO ANTISCHIUMA	ANTIFOAM PIPE	TUBO ANTI-ESPUMA	484
39	1199092	TAPPO RIDUTTORE	REDUCER CAP	TAPÓN REDUCTOR	484
43	1199096	PISTONE RUBINETTO	FAUCET PISTON	PISTÓN GRIFO	485
44	1199097	GUARNIZIONE RUBINETTO	TAP GASKET	JUNTA GRIFO	485
46	1199099	LEVA COMANDO RUBINETTO	TAP LEVER	PALANCA MANDO GRIFO	485
54	1240512	MOTORE AGITATORE 230/240V 50Hz	MIXER MOTOR 230/240V 50Hz	MOTOR AGITADOR 230/240V 50Hz	563
54	1240513	MOTORE AGITATORE 115V 60Hz	MIXER MOTOR 115V 60Hz	MOTOR AGITADOR 115V 60Hz	563

MTGL/GLS

MTGL/GLS • MTGL/GLS • UG06

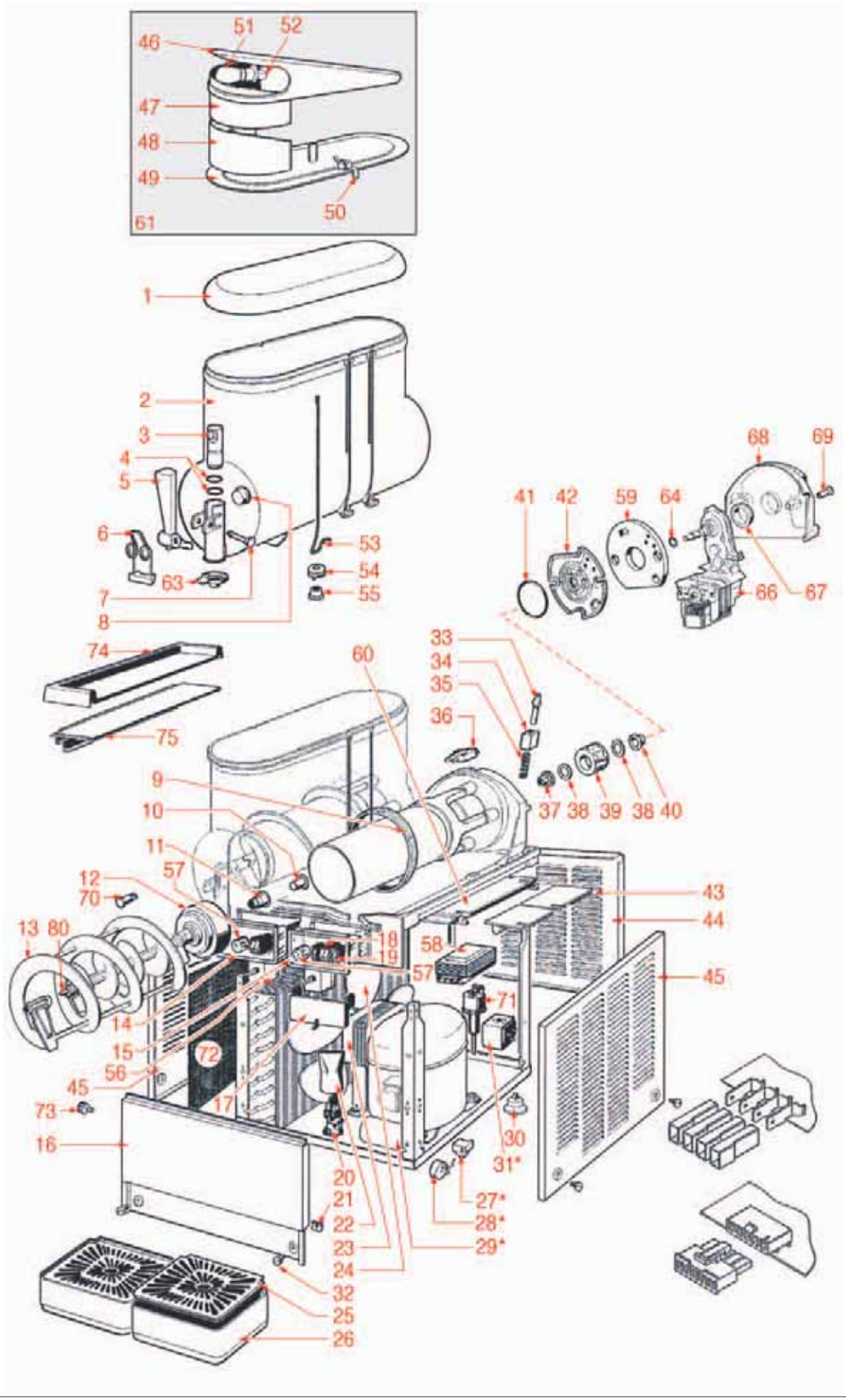

Posizioni senza cod. LF: a richiesta • Positions without LF Code No.: upon request • Posiciones sin cód. LF: previa petición

MTGL/GLS

MTGL/GLS • MTGL/GLS • UG06

Pos.	Cod.	Descrizione	Description	Descripción	Pag.
1	1199038	COPERCHIO TRASPARENTE	TRANSPARENT COVER	TAPA TRANSPARENTE	478
2	1199030	CONTENITORE DISTRIBUTORE GRANITA 10 Lt	CONTAINER FOR GRANITA MACHINE 10 l	CONTENEDOR GRANIZADORA 10 L	477
3	1199039	PISTONE PER RUBINETTO	PISTON FOR TAP	PISTÓN PARA GRIFO	479
4	1199001	GUARNIZIONE OR 0123 SILICONE BIANCO	O-RING 0123 WHITE SILICONE	JUNTA ARO "O" 0123 SILICONA BLANCA	474
5	1199002	MANIGLIA RUBINETTO	FAUCET HANDLE	MANILLA GRIFO	474
6	1199003	MOLLA MANIGLIA RUBINETTO	SPRING FOR TAP HANDLE	MUELLE MANILLA GRIFO	474
7	1199040	PERNO ROSSO PER LEVA RUBINETTO	RED PIN FOR TAP LEVER	PERNO ROJO PARA PALANCA GRIFO	479
8	1199004	BOCCOLA DI RASAMENTO COMPLETA	COMPLETE SKIMMING BUSHING	CASQUILLO COMPLETO DE ROCE	474
9	1199005	GUARNIZIONE A RULLO/TAMBURO	GASKET	JUNTA DE RODILLO/TAMBOR	475
10	1199006	BOCCOLA POSTERIORE	BACK BUSHING	CASQUILLO POSTERIOR	475
10	1199007	GUARNIZIONE POSTERIORE	BACK GASKET	JUNTA POSTERIOR	475
11	1199008	BOCCOLA A COCLEA	SCROLL BUSHING	CASQUILLO HELICOIDAL	475
12	1199034	ELEMENTO RASCHIATORE INTERNO	INTERNAL SCRAPER ELEMENT	RASQUETA INTERIOR	478
12	1199041	MESCOLATORE INTERNO GRIGIO	GREY INTERNAL MIXER	MEZCLADOR INTERIOR GRIS	479
13	1199026	MESCOLATORE ESTERNO SISTEMA MAGNETICO	MAGNETIC EXTERNAL MIXER	MEZCLADOR EXTERIOR SISTEMA MAGNÉTICO	477
13	1199035	MESCOLATORE ESTERNO	EXTERNAL MIXER	MEZCLADOR EXTERIOR	478
17	1199029	SPORTELLO COPRINTERRUTTORI GRIGIO	GREY SHUTTER FOR SWITCHES	PUERTA CUBRE INTERRUPTORES GRIS	477
18	1199027	INTERRUTTORE TRIPOLARE BIANCO 16A 250V	WHITE THREE-POLE SWITCH 16A 250V	INTERRUPTOR TRIPOLAR BLANCO 16A 250V	514
19	1199042	INTERRUTTORE UNIPOLARE BIANCO 16A 250V	WHITE SINGLE-POLE SWITCH 16A 250V	INTERRUPTOR UNIPOLAR BLANCO 16A 250V	518
23	1199503	LEVA RUBINETTO BLU SCURO	DARK BLUE LEVER TAP	PALANCA GRIFO AZUL OSCURO	459
23	1240503	MOTOVENTILATORE 115V 50/60Hz	FAN MOTOR 115V 60Hz	MOTOR VENTILADOR 115V 60Hz	580
23	1240504	MOTOVENTILATORE 16W 115V 60Hz UL	MOTOR FAN 16W 115V 60Hz UL	MOTOVENTILADOR 16W 115V 60Hz UL	576
23	3240902	MOTORE ELCO 16W PENTAVALENTE	5-POLE MOTOR ELCO 16W	MOTOR ELCO 16W PENTAVALENTE	570
24	1240505	VENTOLA ASPIRANTE SPECIALE ø 230 mm	SPECIAL EXHAUST FAN ø 230 mm	VENTILADOR ASPIRANTE ESPECIAL ø 230 mm	571
24	3240222	VENTOLA ASPIRANTE ø 230 mm 28°	SUCTION BLADE ø 230 mm 28°	VENTILADOR ASPIRANTE ø 230 mm 28°	571
25	1199043	GRIGLIA CASSETTO RACCOGLIGOCCE MT 1/2/3	DRIP TRAY GRID MT 1/2/3	BANDEJA RECOGEGOTAS MT 1/2/3	479
25	1199070	GRIGLIA CASSETTO RACCOGLIGOCCE MT 1P	DRIP TRAY GRID MT 1P	BANDEJA RECOGEGOTAS MT 1P	482
26	1199010	VASSOIO SGOCCIOLAMENTO	DRIP TRAY	BANDEJA RECOGE GOTAS	475
33	1199044	VITE DI REGOLAZIONE DENSITÀ ZINCATA	ZINC PLATED DENSITY ADJUSTING SCREW	TORNILLO REGULACIÓN DENSIDAD DE CINC	479
34	1199045	BLOCCHETTO GUIDAMOLLA GRIGIO	GREY SPRING GUIDE	CERCO GUÍA-RESORTE GRIS	479
35	1199046	MOLLA PER REGOLAZIONE DENSITA'	SPRING FOR DENSITY ADJUSTMENT	MUELLE PARA REGULACIÓN DENSIDAD	479
36	1199047	MICROINTERRUTTORE 16A 250V	MICROSWITCH 16A 250V	MICROINTERRUPTOR 16A 250V	548
37	1199028	BOCCOLA INFERIORE GRIGIA	GREY LOWER BUSHING	CASQUILLO INFERIOR GRIS	477
37	1199036	BOCCOLA ANTERIORE BIANCA	WHITE FRONT BUSHING	CASQUILLO ANTERIOR BLANCO	478
37	1199048	BOCCOLA POSTERIORE PER SPALLA GRANITORE	REAR BUSHING FOR ICE CRUSHER SHOULDER	CASQUILLO POSTERIOR PARA GRANIZADORA	480
38	1199049	RANELLA PER MOTORE MAGNETICO	WASHER FOR MAGNETIC MOTOR	ARANDELA PARA MOTOR MAGNÉTICO	480
39	1199050	ROTORE MAGNETICO	MAGNETIC ROTOR	ROTOR MAGNÉTICO	480
40	1199051	BOCCOLA PER FLANGIA SUPPORTO MOTORE	BUSHING FOR MOTOR SUPPORT FLANGE	CASQUILLO P. BRIDA ABRAZADERA MOTOR	480
41	1199075	GUARNIZIONE OR 03231 SILICONE ROSSO	O-RING 03231 RED SILICONE	JUNTA ARO "O" 03231 SILICONA ROJA	482
43	1199012	RITARDATORE 3 VASCHE 230/240V 50/60Hz	DELAYER FOR 3 TANKS 230/240V 50/60Hz	RETARDADOR 3 CUBAS 230/240V 50/60Hz	621
43	1199031	RITARDATORE 2 VASCHE 230/240V 50/60Hz	DELAYER FOR 2 TANKS 230/240V 50/60Hz	RETARDADOR 2 CUBAS 230/240V 50/60Hz	621
43	1199033	RITARDATORE ELETTRONICO 115V 60Hz	ELECTRONIC DELAYER 115V 60Hz	RETARDADOR ELECTRÓNICO 115V 60Hz	622
43	1199057	RITARDATORE ELETTRONICO 2 VASCHE	ELECTRONIC DELAYER FOR 2 TANKS	RETARDADOR ELECTRÓNICO 2 CUBAS	622
43	1199058	RITARDATORE ELETTRONICO 3 VASCHE	ELECTRONIC DELAYER FOR 3 TANKS	RETARDADOR ELECTRÓNICO 3 CUBAS	622
45	1199108	PANNELLO LATERALE	SIDE PANEL	PANEL LATERAL	487
46	1199037	CAPPELLO CON LUCE HT-MT	CAP WITH LIGHT HT-MT	TAPÓN CON LUZ HT-MT	478
48	1199032	SCHERMO FOTO	PICTURE SCREEN	PANTALLA FOTO	478
51	1221008	LAMPADA 28V	28V LAMP	BOMBILLA 28V	535
53	1199013	MOLLA CONTATTO LUCE	SPRING FOR LAMP CONTACT	MUELLE CONTACTO LUZ	475
54	1199023	GOMMINO CON CONTATTO LUCE	RUBBER PIECE WITH LAMP CONTACT	GOMA CON CONTACTO LUZ	476
56	1199052	TERMOSTATO K50L3212 MODIFICATO	THERMOSTAT K50L3212 MODIFIED	TERMOSTATO K50L3212 MODIFICADO	676
57	1199053	MANOPOLA PER TERMOSTATO	KNOB FOR THERMOSTAT	MANDO PARA TERMOSTATO	543
59	1199054	GUARNIZIONE ANTICONDENSA	ANTI-CONDENSATE GASKET	JUNTA ANTICONDENSACIÓN	480
61	1199014	ASSIEME COPERCHIO ILLUMINATO	SET COVER WITH LIGHT	CONJUNTO TAPA ALUMBRADA	475
61	1199055	COPERCHIO CON LUCE HT-MT GLS	COVER WITH LIGHT HT-MT GLS	TAPA CON LUZ HT-MT GLS	480
64	1186411	GUARNIZIONE OR 02031 EPDM	O-RING 02031 EPDM	JUNTA ARO "O" 02031 EPDM	493
66	1240500	MOTORIDUTTORE 115V 60Hz	GEAR MOTOR 115V 60Hz	MOTOREDUCTOR 115V 60Hz	566
66	1240501	MOTORIDUTTORE 230V 50Hz	GEAR MOTOR 230V 50Hz	MOTOREDUCTOR 230V 50Hz	566
70	1199073	LAMPADA SPIA ARANCIO 110V	ORANGE INDICATOR LIGHT 110V	BOMBILLA PILOTO NARANJA 110V	530
70	1199074	LAMPADA SPIA ARANCIO 24V	ORANGE INDICATOR LIGHT 24V	BOMBILLA PILOTO NARANJA 24V	530
71	1199056	PRESSOSTATO DI SICUREZZA	SAFETY PRESSURE SWITCH	PRESOSTATO DE SEGURIDAD	492
72	1199131	FILTRO RIGIDO PER CONDENSATORE	STIFFER FILTER FOR CAPACITOR	FILTRO RÍGIDO PARA CONDENSADOR	490
80	1199022	PARTE FINALE RASCHIATORE INTERNO	INNER SCRAPER FINAL PORTION	PARTE FINAL RASQUETA INTERIOR	476

MOTORIDUTTORE
GEAR MOTOR • MOTOREDUCTOR • UG07

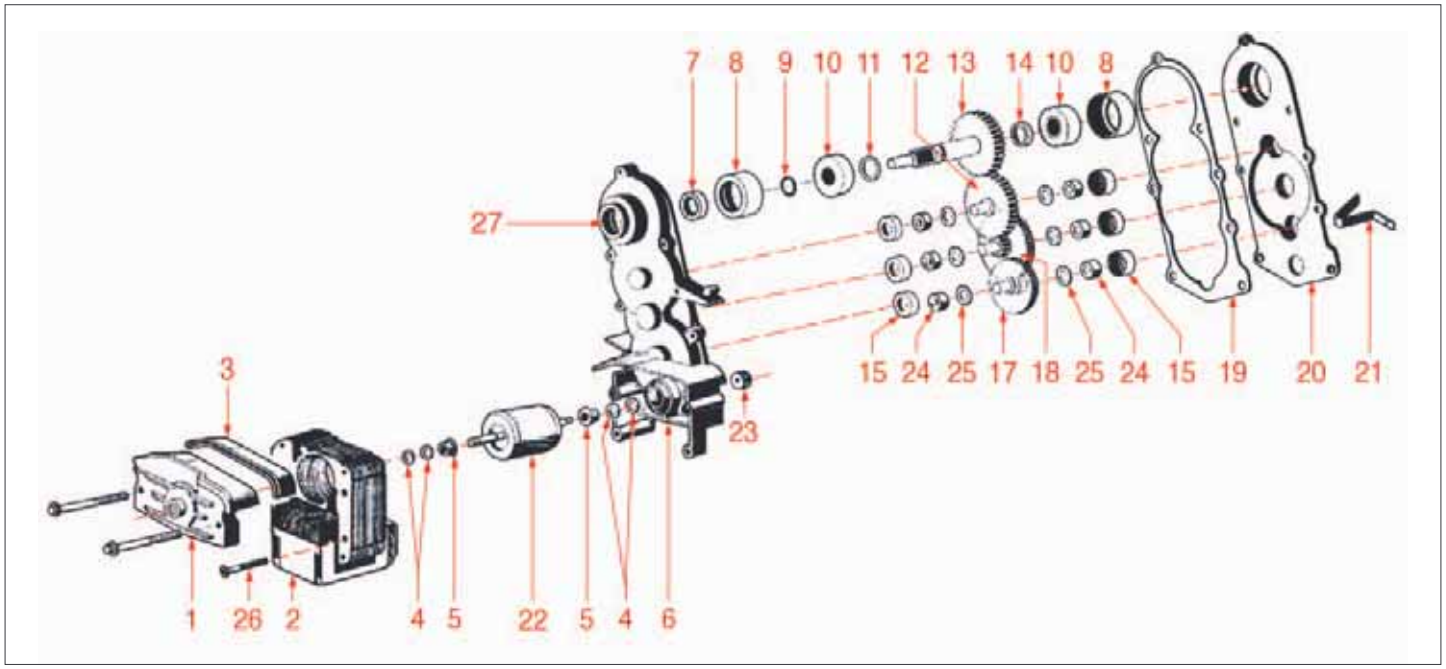

Posizioni senza cod. LF: a richiesta • Positions without LF Code No.: upon request • Posiciones sin cód. LF: previa petición

MOTORIDUTTORE
GEAR MOTOR • MOTOREDUCTOR • UG07

Pos.	Cod.	Descrizione	Description	Descripción	Pag.
1	1199017	STAFFA CON BOCCOLA HT	BRACKET WITH BUSHING	ABRAZADERA CON CASQUILLO HT	476
1	1199025	PONTICELLO COMPLETO TIPO NUOVO	COMPLETE BRIDGE OVER NEW MODEL	PUENTE COMPLETO TIPO NUEVO	477
2	1199015	STATORE 230V 50Hz	STATOR 230V 50Hz	ESTÁTOR 230V 50Hz	566
2	1199071	STATORE 115V 60Hz	STATOR 115V 60Hz	ESTÁTOR 115V 60Hz	566
4	1199018	RONDELLA MOTORIDUTTORE	WASHER FOR GEAR MOTOR	ARANDELA MOTOREDUCTOR	476
5	1199059	DISTANZIALE PER ROTORE	ROTOR SPACER	DISTANCIADOR PARA ROTOR	480
8	1199060	CALOTTA PORTA CUSCINETTO ø 28 mm	BEARING CAP	BULBO PARA COJINETE ø 28 mm	481
9	1186411	GUARNIZIONE OR 02031 EPDM	O-RING 02031 EPDM	JUNTA ARO "O" 02031 EPDM	493
10	1199062	CUSCINETTO 6001 Z	BEARING 6001 Z	COJINETE 6001 Z	424
11	1199063	DISTANZIALE SPESSORE 1,5 mm	SPACER 1.5 mm THICK	DISTANCIADOR ESPESOR 1,5 mm	481
12	1199064	TERZA RUOTA DENTATA	THIRD GEARWHEEL	TERCERA RUEDA DENTADA	481
13	1199065	QUARTA RUOTA DENTATA	FOURTH GEARWHEEL	CUARTA RUEDA DENTADA	481
14	1199066	DISTANZIALE SPESSORE 3,3 mm	SPACER 3.3 mm THICK	DISTANCIADOR ESPESOR 3,3 mm	481
15	1199067	CALOTTA PORTA BOCCOLA	BUSHING CAP	BULBO PARA CASQUILLO	481
17	1199068	PRIMA RUOTA DENTATA	FIRST GEARWHEEL	PRIMERA RUEDA DENTADA	481
18	1199069	SECONDA RUOTA DENTATA	SECOND GEARWHEEL	SEGUNDA RUEDA DENTADA	482
23	1199019	PIGNONE MOTORIDUTTORE	PINION FOR GEAR MOTOR	PIÑÓN MOTOREDUCTOR	476
24	1199020	BOCCOLA MOTORIDUTTORE	BUSHING FOR GEAR MOTOR	CASQUILLO PARA MOTOREDUCTOR	476
25	1199021	RONDELLA 4x8x0,2 mm	WASHER 4x8x0.2 mm	ARANDELA 4x8x0,2 mm	476
27	1199016	PROTEZIONE MOTORE	MOTOR PROTECTION	PROTECCIÓN MOTOR	476

DELICE

DELICE • DELICE • UG03

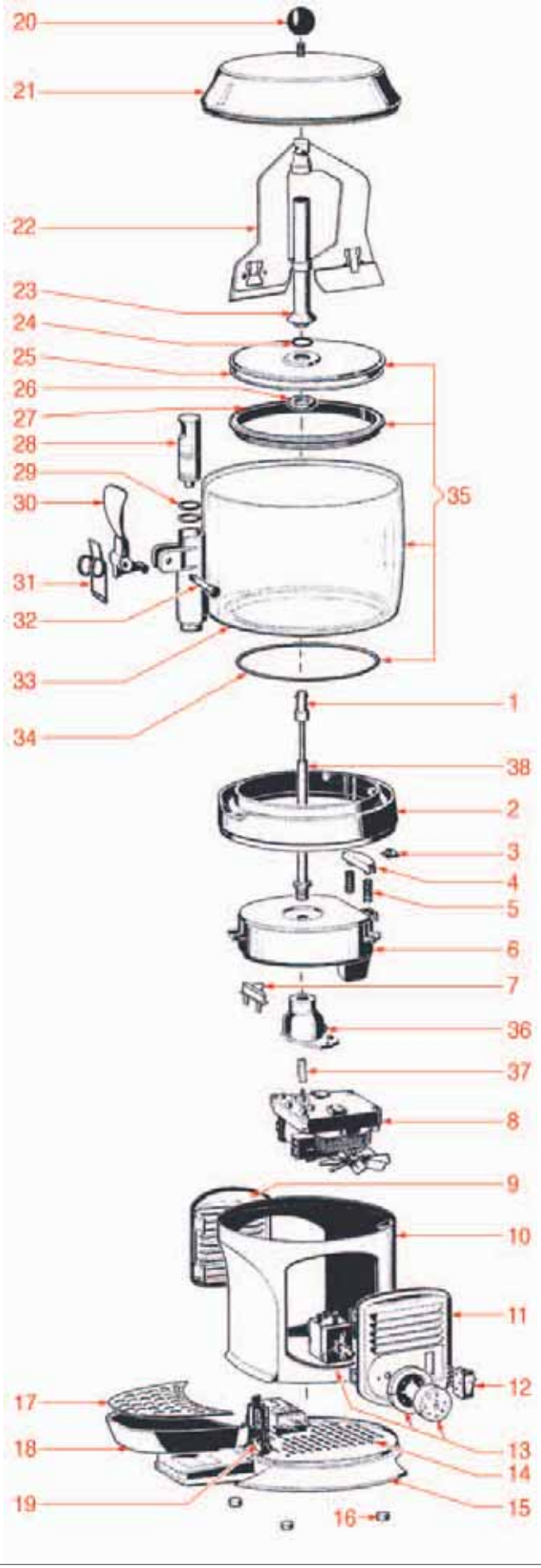

DELICE

DELICE • DELICE • UG03

Pos.	Cod.	Descrizione	Description	Descripción	Pag.
1	1199140	ALBERO TRASCINAMENTO	TRANSMISSION SHAFT	EJE DE ARRASTRE	491
6	1199110	PIASTRA RISCALDANTE 230V 50Hz	HOT PLATE 230V 50Hz	PLANCHA DE CALENTAMIENTO 230V 50Hz	487
6	1199111	PIASTRA RISCALDANTE 115V 60Hz	HOT PLATE 115V 60Hz	PLANCHA DE CALENTAMIENTO 115V 60Hz	487
8	1240515	MOTORIDUTTORE 230V 50Hz	GEAR MOTOR 230V 50Hz	MOTOREDUCTOR 230V 50Hz	568
8	1240516	MOTORIDUTTORE 115V 60Hz	GEAR MOTOR 115V 60Hz	MOTOREDUCTOR 115V 60Hz	568
12	1199042	INTERRUTTORE UNIPOLARE BIANCO 16A 250V	WHITE SINGLE-POLE SWITCH 16A 250V	INTERRUPTOR UNIPOLAR BLANCO 16A 250V	518
13	1444109	TERMOSTATO TR2 0-90°C COMPLETO	THERMOSTAT TR2 0+90°C COMPLETE	TERMOSTATO TR2 0-90°C COMPLETO	676
14	1444009	TERMOSTATO 0-120°C	THERMOSTAT 0-120°C	TERMOSTATO 0-120°C	677
22	1199132	MESCOLATORE CIOCCOLATIERA DELICE	MIXER FOR HOT CHOCOLATE MAKER DELICE	MEZCLADOR CHOCOLATERA DELICE	490
24	1186053	GUARNIZIONE OR 03081 SILICONE BIANCO	O-RING 03081 WHITE SILICONE	JUNTA ARO "O" 03081 SILICONA BLANCA	506
27	1186054	GUARNIZIONE VASCA DELICE	GASKET FOR TANK "DELICE"	JUNTA CUBA DELICE	506
28	1199112	PISTONE PER RUBINETTO	TAP PISTON	PISTÓN PARA GRIFO	487
29	1199001	GUARNIZIONE OR 0123 SILICONE BIANCO	O-RING 0123 WHITE SILICONE	JUNTA ARO "O" 0123 SILICONA BLANCA	474
30	1199113	LEVA RUBINETTO ROSSA	RED TAP LEVER	PALANCA GRIFO ROJA	487
30	1199114	LEVA RUBINETTO NERA	BLACK TAP LEVER	PALANCA GRIFO NEGRA	488
31	1250601	MOLLA RUBINETTO	TAP SPRING	MUELLE GRIFO	557
32	1199040	PERNO ROSSO PER LEVA RUBINETTO	RED PIN FOR TAP LEVER	PERNO ROJO PARA PALANCA GRIFO	479
32	1199115	PERNO NERO PER LEVA RUBINETTO	BLACK SPINDLE FOR TAP LEVER	PERNO NEGRO PARA PALANCA GRIFO	488
33	1199116	CONTENITORE TRASPARENTE	TRANSPARENT CONTAINER	CONTENEDOR TRANSPARENTE	488
34	1199117	GUARNIZIONE OR PER CONTENITORE	O-RING FOR CONTAINER	JUNTA ARO "O" PARA CONTENEDOR	488
35	1199118	CONTENITORE COMPLETO DI FONDO	COMPLETE CONTAINER	CONTENEDOR COMPLETO DE FONDO	488

PIASTRA XP010
PLATE XP010 • PLANCHA XP010 • UX01

Posizioni senza cod. LF: a richiesta • Positions without LF Code No.: upon request • Posiciones sin cód. LF: previa petición

PIASTRA XP010
PLATE XP010 • PLANCHA XP010 • UX01

Pos.	Cod.	Descrizione	Description	Descripción	Pag.
5	3250113	KIT MOLLE	SPRING KIT	KIT MUELLES	557
19	3394159	RASCHIATORE PER VETROCERAMICA	SCRAPER FOR PYROCERAMIC	RASQUETA PARA VITROCERÁMICA	730
37	3444521	TERMOSTATO MONOFASE 335°C	SINGLE PHASE THERMOSTAT 335°C	TERMOSTATO MONOFÁSICO 335°C	677
39	3319070	PULSANTE UNIPOLARE 16A 250V	GREY MONOPOLAR SWITCH 16A 250V	PULSADOR UNIPOLAR GRIS 16A 250V	520
39	3319920	INTERRUTTORE BIPOLARE 16A 250V	BIPOLAR SWITCH 16A 250V	INTERRUPTOR BIPOLAR 16A 250V	519
40	3319271	SUPPORTO TASTO	BUTTON SUPPORT	SOPORTE BOTÓN	520
41	3319340	KIT INTERRUTTORI E LAMPADA 230V	PLATE LAMPS AND SWITCHES KIT 230V	KIT INTERRUPTORES Y BOMBILLA 230V 230V	521
43	3221192	SUPPORTO LAMPADA	LAMP SUPPORT	SOPORTE BOMBILLA	533
44	3221097	LAMPADA SPIA NEUTRA 220V	INDICATOR LAMP NEUTRAL 220V	BOMBILLA PILOTO NEUTRA 220V	533
45	3444478	TERMOSTATO MONOFASE 50-335°C	SINGLE-PHASE THERMOSTAT 50-335°C	TERMOSTATO MONOFÁSICO 50-335°C	672

PIASTRA XP020
PLATE XP020 • PLANCHA XP020 • UX02

21
22
25
26
27
28
29
11
19
15
8
8
7
5
2
45
43
44
39
41
40
37
36
38
36
32
30
34
35

PIASTRA XP020
PLATE XP020 • PLANCHA XP020 • UX02

Pos.	Cod.	Descrizione	Description	Descripción	Pag.
5	3250113	KIT MOLLE	SPRING KIT	KIT MUELLES	557
19	3394159	RASCHIATORE PER VETROCERAMICA	SCRAPER FOR PYROCERAMIC	RASQUETA PARA VITROCERÁMICA	730
37	3444521	TERMOSTATO MONOFASE 335°C	SINGLE PHASE THERMOSTAT 335°C	TERMOSTATO MONOFÁSICO 335°C	677
39	3319070	PULSANTE UNIPOLARE 16A 250V	GREY MONOPOLAR SWITCH 16A 250V	PULSADOR UNIPOLAR GRIS 16A 250V	520
39	3319920	INTERRUTTORE BIPOLARE 16A 250V	BIPOLAR SWITCH 16A 250V	INTERRUPTOR BIPOLAR 16A 250V	519
40	3319271	SUPPORTO TASTO	BUTTON SUPPORT	SOPORTE BOTÓN	520
41	3319340	KIT INTERRUTTORI E LAMPADA 230V	PLATE LAMPS AND SWITCHES KIT 230V	KIT INTERRUPTORES Y BOMBILLA 230V 230V	521
43	3221192	SUPPORTO LAMPADA	LAMP SUPPORT	SOPORTE BOMBILLA	533
44	3221097	LAMPADA SPIA NEUTRA 220V	INDICATOR LAMP NEUTRAL 220V	BOMBILLA PILOTO NEUTRA 220V	533
45	3444478	TERMOSTATO MONOFASE 50-335°C	SINGLE-PHASE THERMOSTAT 50-335°C	TERMOSTATO MONOFÁSICO 50-335°C	672

GRUPPO MULTIPLO GR2014-2015-2025-2037

MULTIPLE GROUP GR2014-2015-2025-2037 • GRUPO MÚLTIPLE GR2014-2015-2025-2037 • VE01

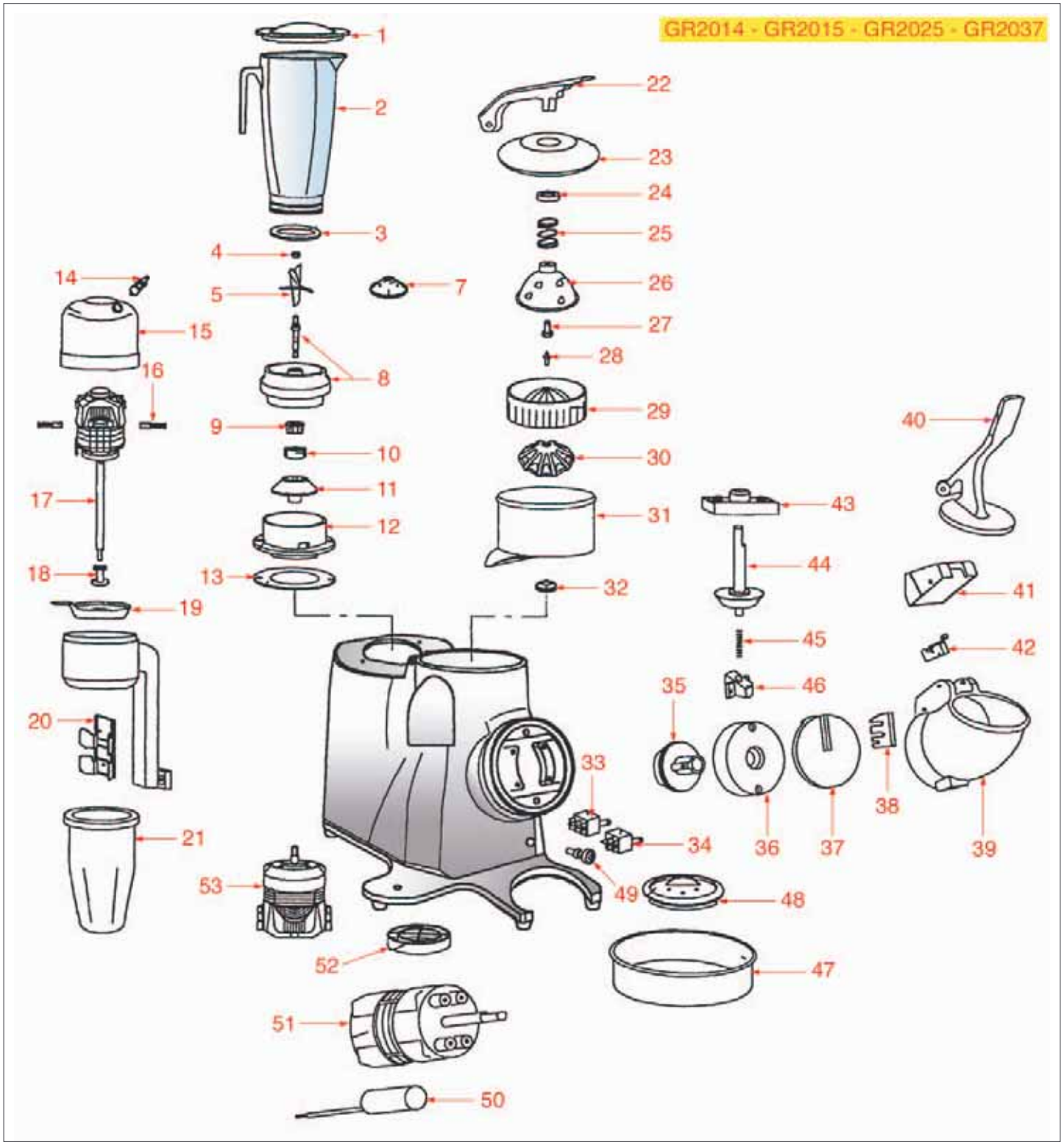

Posizioni senza cod. LF: a richiesta • Positions without LF Code No.: upon request • Posiciones sin cód. LF: previa petición

GRUPPO MULTIPLO GR2014-2015-2025-2037

MULTIPLE GROUP GR2014-2015-2025-2037 • GRUPO MÚLTIPLE GR2014-2015-2025-2037 • VE01

Pos.	Cod.	Descrizione	Description	Descripción	Pag.
1	1381006	COPERCHIO BICCHIERE TIPO VECCHIO	OLD MODEL JUG LID	TAPA VASO TIPO VIEJO	652
2	1080006	BICCHIERE IN PLASTICA TIPO NUOVO 1,2 Lt	NEW PLASTIC JUG 1.2 L	VASO EN PLASTICO NUEVO TIPO 1,2 L	406
2	1080007	BICCHIERE IN PLASTICA TIPO NUOVO 1,2 Lt	PLASTIC JUG NEW TYPE 1.2 L	VASO NUEVO EN PLASTICO 1,2 L	406
2	1235634	BICCHIERE IN PLASTICA 1,2 Lt	PLASTIC JUG 1.2 L	VASO EN PLASTICO 1,2 L	406
3	1186488	GUARNIZIONE PER BICCHIERE ø 72x55x3 mm	JUG GASKET ø 72x55x3 mm	JUNTA PARA VASO ø 72x55x3 mm	497
4	1528030	DADO ESAGONALE NORMALE M6 UNI 5588	HEXAGONAL NORMAL NUT M6 UNI 5588	TUERCA HEXAGONAL NORMAL M6 UNI 5588	654
5	1718001	COLTELLI SERIE 3 PEZZI	THREE PIECES KNIFE SERIES	CUCHILLOS SERIE 3 PIEZAS	417
7	1381007	CONO MISCELATORE	MIXER CONE	CONO MEZCLADOR	652
8	1080008	PORTABICCHIERE NUOVO COMPLETO CON LAME	COMPLETE NEW JUG HOLDER WITH BLADES	SOPORTE VASO NUEVO COMPLETO CUCHILLAS	417
8	1080009	PORTABICCHIERE NUOVO COMPLETO CON CONO	COMPLETE NEW JUG HOLDER WITH CONE	SOPORTE VASO NUEVO COMPLETO CON CONO	417
9	1212002	INGRANAGGIO MASCHIO TIPO NUOVO 4 DENTI	NEW MODEL MALE GEAR 4 TEETH	ENGRANAJE MACHO TIPO NUEVO 4 DIENTES	654
9	1235006	INGRANAGGIO MASCHIO TIPO VECCHIO 8 DENTI	MALE GEAR 8 TEETH OLD TYPE	ENGRANAJE MACHO TIPO VIEJO 8 DIENTES	655
10	1212003	GIUNTO AD INGRANAGGIO FEMMINA 4 DENTI	FEMALE GEAR COUPLING 4 TEETH	ACOPLAMIENTO DE ENGRANAJE H 4 DIENTES	654
10	1235005	GIUNTO AD INGRANAGGIO FEMMINA 8 DENTI	GEAR COUPLING FEMALE 8 TEETH	ACOPLAMIENTO DE ENGRANAJE H 8 DIENTES	654
11	1381008	GIUNTO DI TRAINO	CONVEYOR COUPLING	ACOPLAMIENTO DE ARRASTRE	653
13	1186489	GUARNIZIONE ANTIVIBRANTE	ANTIVIBRATION GASKET	JUNTA ANTIVIBRACIÓN	507
18	1381009	FARFALLA AGITATRICE COMPLETA	COMPLETE AGITATOR BUTTERFLY	MARIPOSA AGITADORA COMPLETA	653
25	1250056	MOLLA SOSTEGNO COPERCHIO	LID SUPPORTING SPRING	MUELLE SOPORTE TAPA	557
26	1381010	CAMPANELLA ACCIAIO INOX	STAINLESS STEEL BELL	CAMPANILLA ACERO INOX	653
29	1381170	PIGNA INOX COMPLETA	COMPLETE CONE	PIÑA INOX COMPLETA	654
30	1381011	SUPPORTO PER PIGNA INOX	STAINLESS STEEL CONE HOLDER	SOPORTE PARA PIÑA INOX	653
32	1186493	ANELLO DI TENUTA	SEALING RING	ARO DE CIERRE	507
33	1319150	INTERRUTTORE 2 VELOCITÀ A LEVA 250V	2 SPEEDS LEVER SWITCH 250V	INTERRUPTOR 2 VELOCIDADES PALANCA 250V	522
33	1319157	INTERRUTTORE TRIPOLARE BIANCO 16A 250V	WHITE THREE-POLE SWITCH 16A 250V	INTERRUPTOR TRIPOLAR BLANCO 16A 250V	509
34	3319016	INTERRUTTORE BIPOLARE ROSSO 16A 250V	RED BIPOLAR SWITCH 250V 16A	INTERRUPTOR BIPOLAR ROJO 16A 250V	511
35	1381012	FRIZIONE COMPLETA	COMPLETE CLUTCH	EMBRAGUE COMPLETO	653
38	1718002	COLTELLO TRITAGHIACCIO	ICE CRUSHING KNIFE	CUCHILLO PICADOR DE HIELO	417
42	1240008	MICROINTERRUTTORE 3A 250V	MICROSWITCH 3A 250V	MICROINTERRUPTOR 3A 250V	548
44	1381013	ASSE FRIZIONE	CLUTCH AXIS	EJE DE EMBRAGUE	653
49	1221007	LAMPADA SPIA ROSSA 230V	RED PILOT LIGHT 230V	BOMBILLA PILOTO ROJA 230V	526
50	3068016	CONDENSATORE μF 10 450V 50Hz	CAPACITOR μF 10 450V 50Hz	CONDENSADOR μF 10 450V 50Hz	423

FRULLATORE FR2002-2003-2004-2019-2068

BLENDER FR2002-2003-2004-2019-2068 • BATIDORA FR2002-2003-2004-2019-2068 • VE02

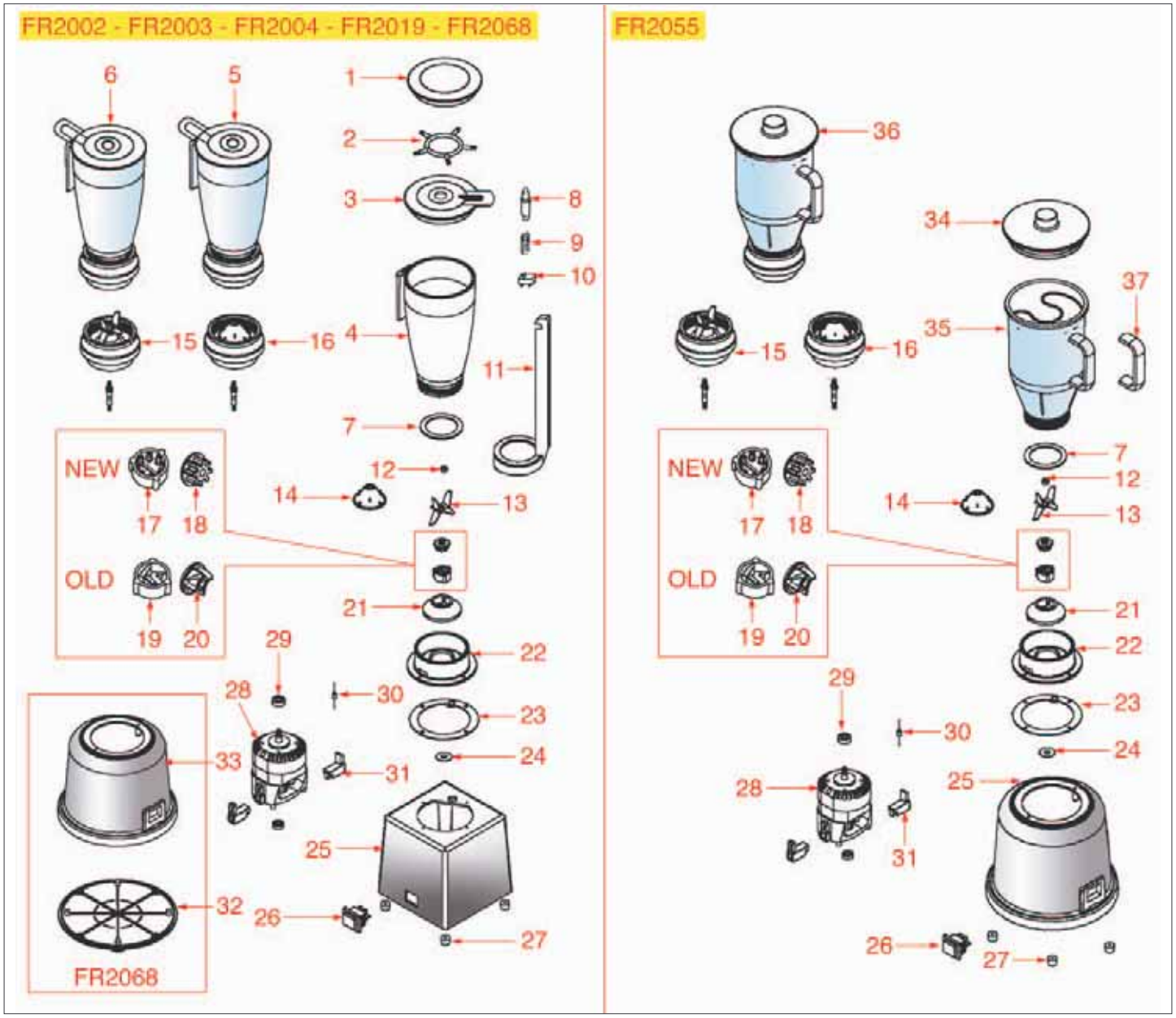

FRULLATORE FR2002-2003-2004-2019-2068
BLENDER FR2002-2003-2004-2019-2068 • BATIDORA FR2002-2003-2004-2019-2068 • VE02

Pos.	Cod.	Descrizione	Description	Descripción	Pag.
1	1381006	COPERCHIO BICCHIERE TIPO VECCHIO	OLD MODEL JUG LID	TAPA VASO TIPO VIEJO	652
3	1381005	COPERCHIO TIPO NUOVO	NEW MODEL LID	TAPA TIPO NUEVO	652
4	1235634	BICCHIERE IN PLASTICA 1,2 Lt	PLASTIC JUG 1.2 L	VASO EN PLASTICO 1,2 L	406
5	1080007	BICCHIERE IN PLASTICA TIPO NUOVO 1,2 Lt	PLASTIC JUG NEW TYPE 1.2 L	VASO NUEVO EN PLASTICO 1,2 L	406
6	1080006	BICCHIERE IN PLASTICA TIPO NUOVO 1,2 Lt	NEW PLASTIC JUG 1.2 L	VASO EN PLASTICO NUEVO TIPO 1,2 L	406
7	1186488	GUARNIZIONE PER BICCHIERE ø 72x55x3 mm	JUG GASKET ø 72x55x3 mm	JUNTA PARA VASO ø 72x55x3 mm	497
9	1250057	MOLLA ø 7x28 mm COMANDO MICRO	MICROSWITCH CONTROL ø 7x28 mm SPRING	MUELLE ø 7x28 mm COMANDO MICRO	557
10	1240009	MICROINTERRUTTORE 5A 250V	MICROSWITCH 5A 250V	MICROINTERRUPTOR 5A 250V	548
12	1528030	DADO ESAGONALE NORMALE M6 UNI 5588	HEXAGONAL NORMAL NUT M6 UNI 5588	TUERCA HEXAGONAL NORMAL M6 UNI 5588	654
13	1718001	COLTELLI SERIE 3 PEZZI	THREE PIECES KNIFE SERIES	CUCHILLOS SERIE 3 PIEZAS	417
14	1381007	CONO MISCELATORE	MIXER CONE	CONO MEZCLADOR	652
15	1080008	PORTABICCHIERE NUOVO COMPLETO CON LAME	COMPLETE NEW JUG HOLDER WITH BLADES	SOPORTE VASO NUEVO COMPLETO CUCHILLAS	417
16	1080009	PORTABICCHIERE NUOVO COMPLETO CON CONO	COMPLETE NEW JUG HOLDER WITH CONE	SOPORTE VASO NUEVO COMPLETO CON CONO	417
17	1235005	GIUNTO AD INGRANAGGIO FEMMINA 8 DENTI	GEAR COUPLING FEMALE 8 TEETH	ACOPLAMIENTO DE ENGRANAJE H 8 DIENTES	654
18	1235006	INGRANAGGIO MASCHIO TIPO VECCHIO 8 DENTI	MALE GEAR 8 TEETH OLD TYPE	ENGRANAJE MACHO TIPO VIEJO 8 DIENTES	655
19	1212003	GIUNTO AD INGRANAGGIO FEMMINA 4 DENTI	FEMALE GEAR COUPLING 4 TEETH	ACOPLAMIENTO DE ENGRANAJE H 4 DIENTES	654
20	1212002	INGRANAGGIO MASCHIO TIPO NUOVO 4 DENTI	NEW MODEL MALE GEAR 4 TEETH	ENGRANAJE MACHO TIPO NUEVO 4 DIENTES	654
21	1381008	GIUNTO DI TRAINO	CONVEYOR COUPLING	ACOPLAMIENTO DE ARRASTRE	653
23	1186489	GUARNIZIONE ANTIVIBRANTE	ANTIVIBRATION GASKET	JUNTA ANTIVIBRACIÓN	507
24	1186490	ANELLO DI TENUTA	SEALING RING	ARO DE CIERRE	507
26	1319157	INTERRUTTORE TRIPOLARE BIANCO 16A 250V	WHITE THREE-POLE SWITCH 16A 250V	INTERRUPTOR TRIPOLAR BLANCO 16A 250V	509

FRULLINO FL2005-2006-2008-SPREMIAGRUMI

BLENDER FL2005-2006-2008-CITRUS SQUEEZER • BATIDORA FL2005-2006-2008-EXPRIMIDOR • VE03

SP2062

20
21
22
23
24
25
26
27
28
29
30

FL2005 - FL2006 - FL2008

1
2
3
4
5
6
7
8
9
10
11
12
13
14
15
16
17
18
19

FRULLINO FL2005-2006-2008-SPREMIAGRUMI
BLENDER FL2005-2006-2008-CITRUS SQUEEZER • BATIDORA FL2005-2006-2008-EXPRIMIDOR • VE03

Pos.	Cod.	Descrizione	Description	Descripción	Pag.
7	1063001	CUSCINETTO STAGNO PER FRULLINO	BLENDER BEARINGS WATERTIGHT	COJINETE ESTAÑO PARA BATIDOR	423
8	1381009	FARFALLA AGITATRICE COMPLETA	COMPLETE AGITATOR BUTTERFLY	MARIPOSA AGITADORA COMPLETA	653
12	1381002	SLITTA FERMABICCHIERE CON MOLLA	JUG BLOCKING SLIDEWAY WITH SPRING	CORREDERA BLOQUE VASO CON MUELLE	652
13	1240010	MICROINTERRUTTORE 16A 250V	MICROSWITCH 16A 250V	MICROINTERRUPTOR 16A 250V	548
14	1381001	SUPPORTO BICCHIERE A 4 FORI CON TESTATA	JUG HOLDER 4 HOLES WITH HEAD	SOPORTE VASO 4 AGUJEROS CON CABEZAL	651
14	1381021	SUPPORTO BICCHIERE A 3 FORI CON TESTATA	JUG HOLDER 3 HOLES WITH HEAD	SOPORTE VASO 3 AGUJEROS CON CABEZAL	654
15	1235641	BICCHIERE IN PLASTICA	PLASTIC JUG	VASO DE PLASTICO	403
21	1381003	PIGNA TRASPARENTE SP2072	TRANSPARENT CONE SP2072	PIÑA TRANSPARENTE SP2072	652
21	1381004	PIGNA TRASPARENTE SP2062-2067-2078-2024	TRANSPARENT CONE SP2062-2067-2078-2024	PIÑA TRANSPARENTE SP2062-2067-2078-2024	652
25	3068010	CONDENSATORE μF 6,3 450V 50Hz	CAPACITOR μF 6.3 450V 50Hz	CONDENSADOR μF 6,3 450V 50Hz	422
28	3319016	INTERRUTTORE BIPOLARE ROSSO 16A 250V	RED BIPOLAR SWITCH 250V 16A	INTERRUPTOR BIPOLAR ROJO 16A 250V	511

TOSTAPANE-FORNETTO-PIASTRA SINGOLA
TOASTER-SMALL OVEN-SINGLE PLATE • TOSTADOR-HORNILLO-PLANCHA SIMPLE • VE04

FO2069

8
9
10
11
14
12
13

TP2059

1
2
3
4
5
6
7

PV2063

15
16
17
19
18
20
21
22
23
24
27
25
26
28

Posizioni senza cod. LF: a richiesta • Positions without LF Code No.: upon request • Posiciones sin cód. LF: previa petición

TOSTAPANE-FORNETTO-PIASTRA SINGOLA
TOASTER-SMALL OVEN-SINGLE PLATE • TOSTADOR-HORNILLO-PLANCHA SIMPLE • VE04

Pos.	Cod.	Descrizione	Description	Descripción	Pag.
2	3317050	PINZA PER TOAST	TOAST PLIERS	PINZA PARA TOSTADORA	584
3	3355822	RESISTENZA 550W 230V DX	HEATING ELEMENT 550W 230V RIGHTHAND	RESISTENCIA 550W 230V DCHA	615
3	3355823	RESISTENZA 550W 230V SX	HEATING ELEMENT 550W 230V LEFTHAND	RESISTENCIA 550W 230V IZQ.	615
5	9721006	TEMPORIZZATORE 5 MINUTI	5-MINUTE TIMER	TEMPORIZADOR 5 MINUTOS	668
8	3355346	RESISTENZA 570W 115V	HEATING ELEMENT 570W 115V	RESISTENCIA 570W 115V	614
11	3317051	GRIGLIA A PINZA	GRILL PLIER	PARRILLA TOSTADOR	584
12	3319139	INTERRUTTORE TRIPOLARE ROSSO 16A 250V	RED MONOPOLAR CHANGE OVER SWITCH 16A250V	CONMUTADOR UNIPOLAR ROJO 16A 250V	518
14	3446138	TEMPORIZZATORE 15 MINUTI	TIMER 15 MINUTES	TEMPORIZADOR 15 MINUTOS	661
19	3250012	MOLLA ø 19x42 mm	SPRING ø 19x42 mm	MUELLE ø 19x42 mm	557
25	3444007	TERMOSTATO TR2 0-300°C	THERMOSTAT TR2 0-300°C	TERMOSTATO TR2 0-300°C	674
26	3444008	MANOPOLA NERA TERMOSTATO 0-90°C	BLACK KNOB FOR THERMOSTAT 0-90°C	MANDO NEGRO TERMOSTATO 0-90°C	677

SPREMIAGRUMI SERIE M
CITRUS SQUEEZER SERIE M • EXPRIMIDOR SERIE M • WEAB01

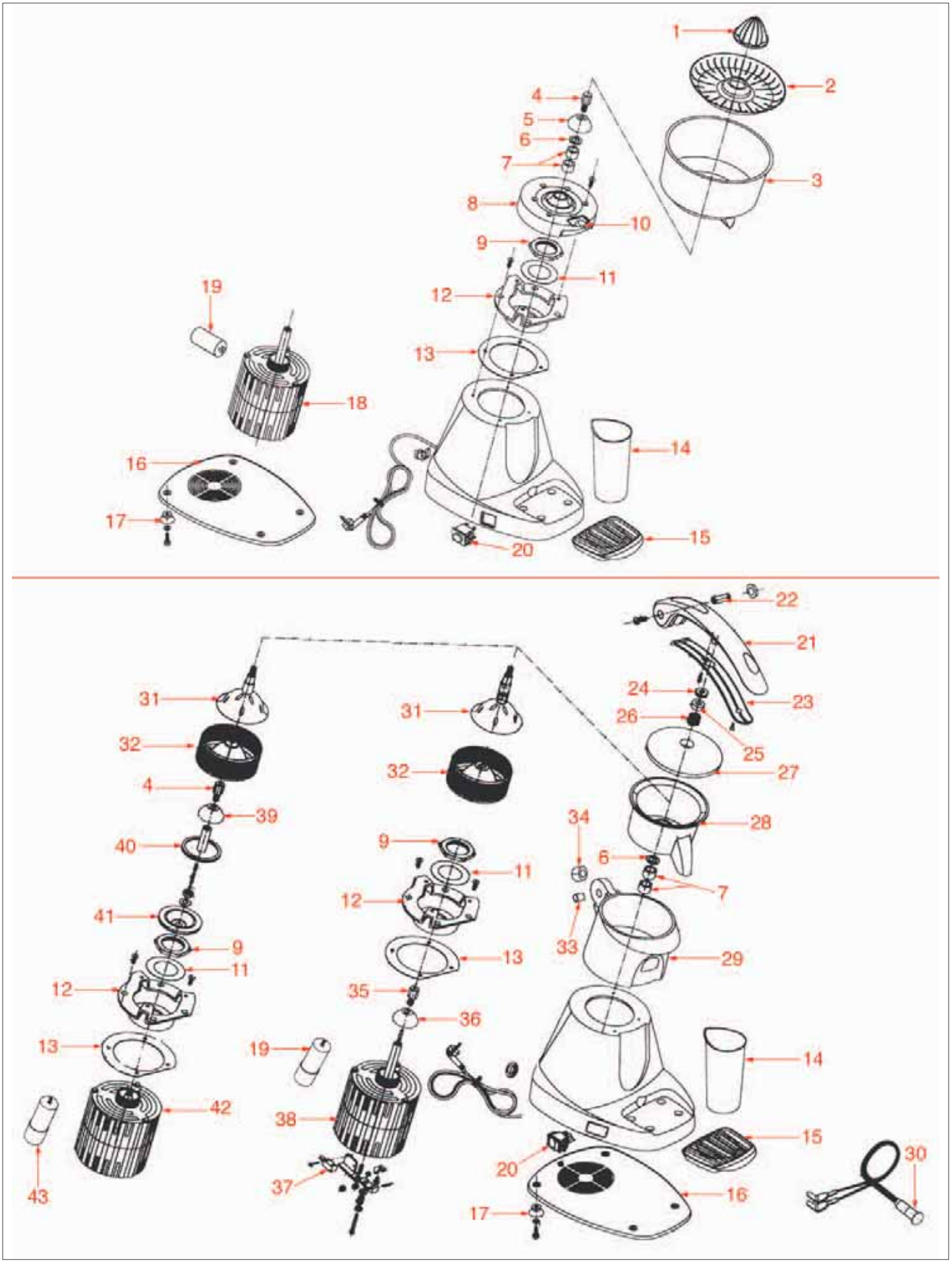

Posizioni senza cod. LF: a richiesta • Positions without LF Code No.: upon request • Posiciones sin cód. LF: previa petición

SPREMIAGRUMI SERIE M
CITRUS SQUEEZER SERIE M • EXPRIMIDOR SERIE M • WEAB01

Pos.	Cod.	Descrizione	Description	Descripción	Pag.
1	1381105	PIGNA GRANDE IN PLASTICA	BIG PLASTIC CONE	PIÑA GRANDE EN PLÁSTICO	643
1	1381106	PIGNA PICCOLA IN PLASTICA	SMALL PLASTIC CONE	PIÑA PEQUEÑA EN PLÁSTICO	644
2	1381102	SETACCIO IN PLASTICA	PLASTIC SIEVE	TAMIZ DE PLÁSTICO	643
3	1381099	CONVOGLIATORE SUCCO	JUICE CONVEYOR	BOCA SALIDA ZUMO	643
6	1186954	GUARNIZIONE RITEGNO	RETAINING GASKET	JUNTA RETENCIÓN	498
14	1080021	BICCHIERE IN PLASTICA	PLASTIC JUG	VASO EN PLÁSTICO	401
15	1015003	GRIGLIA IN PLASTICA PER BICCHIERE	PLASTIC GRID FOR JUG	REJILLA EN PLÁSTICO PARA VASO	642
19	3068016	CONDENSATORE μF 10 450V 50Hz	CAPACITOR μF 10 450V 50Hz	CONDENSADOR μF 10 450V 50Hz	423
20	1319174	INTERRUTTORE BIPOLARE NERO 8A 250V	BLACK BIPOLAR SWITCH 8A 250V	INTERRUPTOR BIPOLAR NEGRO 8A 250V	513
21	1381101	LEVA ALLUMINIO	ALUMINUM LEVER	PALANCA ALUMINIO	643
21	1381139	LEVA IN PLASTICA	PLASTIC LEVER	PALANCA EN PLÁSTICO	644
23	1381138	COPERTURA IN PLASTICA PER LEVA	LEVER PLASTIC COVER	COBERTURA EN PLÁSTICO PARA PALANCA	644
25	1250083	PROTEZIONE MOLLA	SPRING PROTECTION	PROTECCIÓN MUELLE	642
27	1381137	PIASTRA INOX	STAINLESS STEEL PLATE	PLACA INOX	644
31	1381104	CAMPANA INOX	STAINLESS STEEL BELL	CAMPANA INOX	644
32	1381103	PIGNA INOX	STAINLESS STEEL CONE	PIÑA INOX	643
37	3240123	MICROINTERRUTTORE 16A 250V	MICROSWITCH 16A 250V	MICROINTERRUPTOR 16A 250V	544

PIASTRA PANINI DPG/RCE
SANDWICH GRILL DPG/RCE • SANDWICHERA DPG/RCE • ZA01

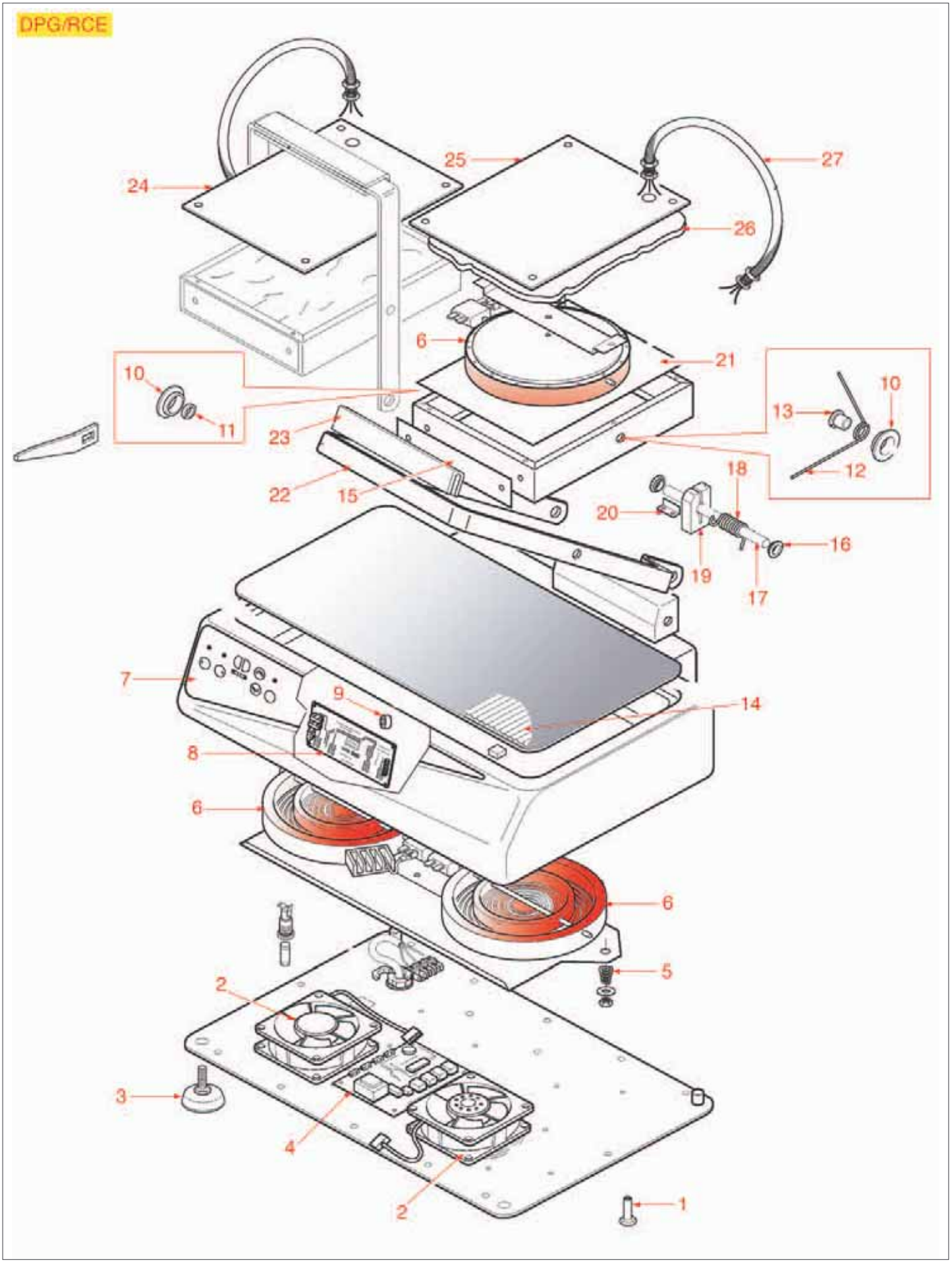

PIASTRA PANINI DPG/RCE

SANDWICH GRILL DPG/RCE • SANDWICHERA DPG/RCE • ZA01

Pos.	Cod.	Descrizione	Description	Descripción	Pag.
2	3240501	VENTILATORE ASSIALE 119x119x38 mm	AXIAL FAN 119x119x38 mm	VENTILADOR AXIAL 119x119x38 mm	579
6	3311046	PIASTRA ELETTRICA ø 215 mm 1800W 230V	ELECTRIC PLATE ø 215 mm 1800W 230V	PLANCHA ELÉCTRICA ø 215 mm 1800W 230V	407
8	3390086	SCHEDA ELETTRONICA DISPLAY	DISPLAY CIRCUIT BOARD	PLACA ELECTRÓNICA DISPLAY	623
12	3250142	MOLLA PER SNODO PIASTRA	PLATE ARTICULATION SPRING	MUELLE PARA ARTICULACIÓN PLACA	558
18	3250141	MOLLA ø 21x75 mm	SPRING ø 21x75 mm	MUELLE ø 21x75 mm	557

PIASTRA PANINI DPG/RTCE
SANDWICH GRILL DPG/RTCE • SANDWICHERA DPG/RTCE • ZA02

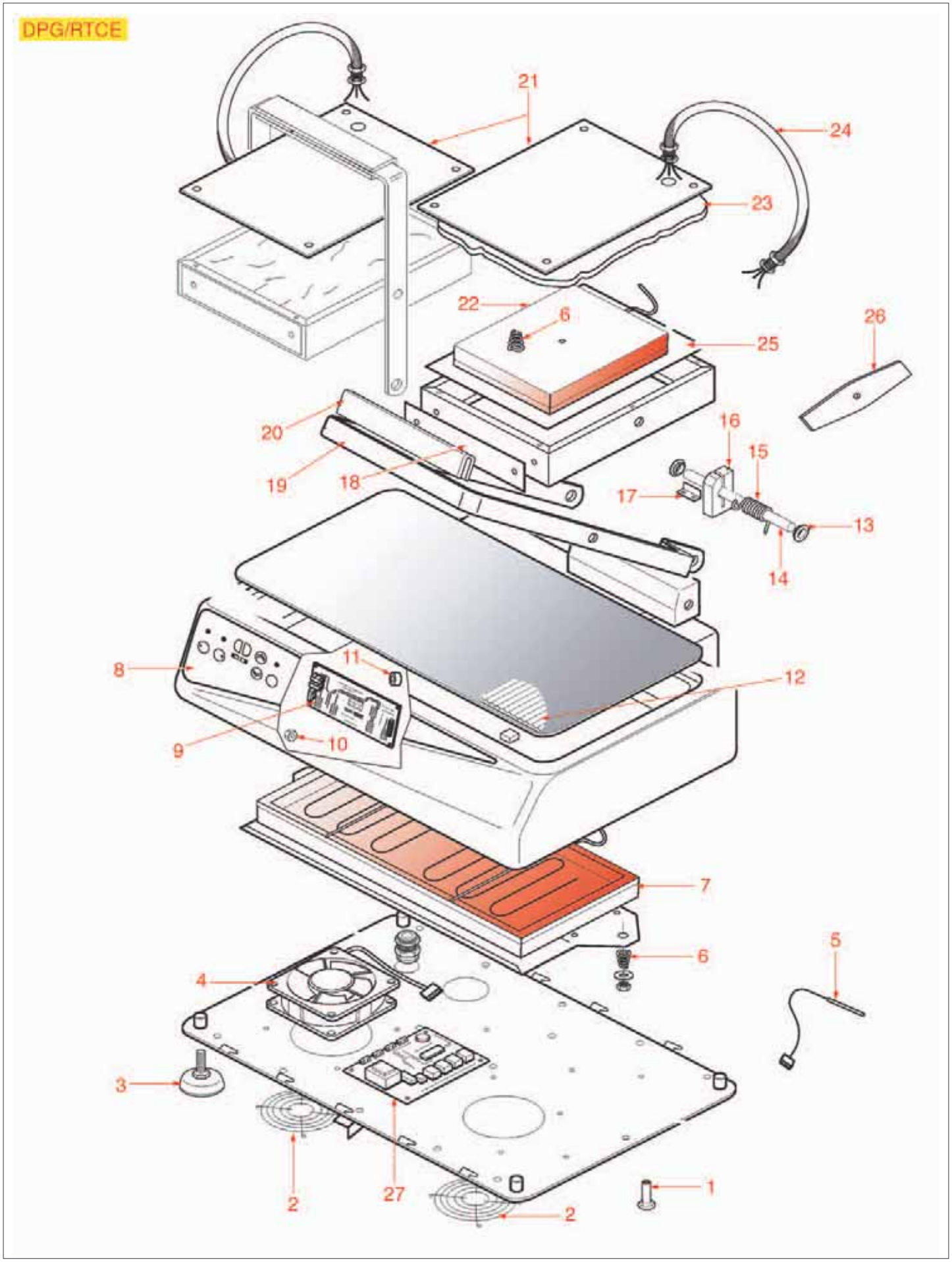

PIASTRA PANINI DPG/RTCE
SANDWICH GRILL DPG/RTCE • SANDWICHERA DPG/RTCE • ZA02

Pos.	Cod.	Descrizione	Description	Descripción	Pag.
4	3240501	VENTILATORE ASSIALE 119x119x38 mm	AXIAL FAN 119x119x38 mm	VENTILADOR AXIAL 119x119x38 mm	579
5	3445144	SONDA TEMPERATURA NTC	TEMPERATURE PROBE NTC	SONDA TEMPERATURA NTC	659
9	3390086	SCHEDA ELETTRONICA DISPLAY	DISPLAY CIRCUIT BOARD	PLACA ELECTRÓNICA DISPLAY	623
15	3250141	MOLLA ø 21x75 mm	SPRING ø 21x75 mm	MUELLE ø 21x75 mm	557

SPREMIAGRUMI AUTOMATICO MINEX
AUTOMATIC CITRUS SQUEEZER MINEX • EXPRIMIDOR AUTOMÁTICO MINEX • ZU01

Posizioni senza cod. LF: a richiesta • Positions without LF Code No.: upon request • Posiciones sin cód. LF: previa petición

SPREMIAGRUMI AUTOMATICO MINEX
AUTOMATIC CITRUS SQUEEZER MINEX • EXPRIMIDOR AUTOMÁTICO MINEX • ZU01

Pos.	Cod.	Descrizione	Description	Descripción	Pag.
33	1063002	KIT CUSCINETTI 6007 2RS	6007 2RS BEARING KIT	KIT COJINETES 6007 2RS	423
42	1160015	FILTRO FORATO	BORED FILTER	FILTRO FORADO	655
44	1186558	GUARNIZIONE RUBINETTO	TAP GASKET	JUNTA GRIFO	507
45	1381098	RUBINETTO COMPLETO	COMPLETE TAP	GRIFO COMPLETO	656
46	1381096	LEVA RUBINETTO	TAP LEVER	PALANCA GRIFO	656
61	1212006	INGRANAGGIO PLASTICA ø 101 mm 39 DENTI	PLASTIC GEAR ø 101 mm 39 TEETH	ENGRANAJE PLÁSTICO ø 101 mm 39 DIENTES	657
74	1390006	SCHEDA TASTIERA	PUSH-BUTTON PANEL BOARD	PLACA BOTONERA	623
84	1381097	KIT SUPPORTI PER CUNEO	WEDGE SUPPORT KIT	KIT SOPORTES PARA CUÑA	656
85	1381094	CHIAVETTA 25x10x8 mm	FEATHER 25x10x8 mm	LLAVE PEQUEÑA 25x10x8 mm	656
88	1381093	CUNEO ESTRAZIONE SX	LEFT EXTRACTION WEDGE	CUÑA EXTRACCIÓN IZQ	656
91	1381091	TAMBURO MASCHIO	MALE DRUM	TAMBOR MACHO	655
92	1381095	KIT PERNI FISSAGGIO	FASTENING PIN KIT	KIT PERNOS ANCLAJE	656
93	1250082	MOLLA ø 11x42 mm PER RUBINETTO	SPRING ø 11x42 mm FOR TAP	MUELLE ø 11x42 mm PARA GRIFO	558

SPREMIAGRUMI AUTOMATICO 100
AUTOMATIC CITRUS SQUEEZER 100 • EXPRIMIDOR AUTOMÁTICO 100 • ZU02

Posizioni senza cod. LF: a richiesta • Positions without LF Code No.: upon request • Posiciones sin cód. LF: previa petición

SPREMIAGRUMI AUTOMATICO 100
AUTOMATIC CITRUS SQUEEZER 100 • EXPRIMIDOR AUTOMÁTICO 100 • ZU02

Pos.	Cod.	Descrizione	Description	Descripción	Pag.
12	1319173	COPERTURA PULSANTE	PUSH-BUTTON COVER	COBERTURA BOTÓN	524
13	1319172	PULSANTE 0-1	PUSH-BUTTON 0-1	PULSADOR 0-1	524
15	1319171	SUPPORTO PULSANTE	PUSH-BUTTON HOLDER	SOPORTE BOTÓN	524
22	1212005	INGRANAGGIO PLASTICA ø 134 mm 52 DENTI	PLASTIC GEAR ø 134 mm 52 TEETH	ENGRANAJE PLÁSTICO ø 134 mm 52 DIENTES	657
23	1212004	INGRANAGGIO ACCIAIO ø 102 mm 39 DENTI	STEEL GEAR ø 102 mm 39 TEETH	ENGRANAJE ACERO ø 102 mm 39 DIENTES	657
24	1212006	INGRANAGGIO PLASTICA ø 101 mm 39 DENTI	PLASTIC GEAR ø 101 mm 39 TEETH	ENGRANAJE PLÁSTICO ø 101 mm 39 DIENTES	657
34	1381097	KIT SUPPORTI PER CUNEO	WEDGE SUPPORT KIT	KIT SOPORTES PARA CUÑA	656
37	1381092	CUNEO ESTRAZIONE DX	RIGHT EXTRACTION WEDGE	CUÑA EXTRACCIÓN DCHA.	655
38	1381090	KIT TAMBURI FERMA AGRUME	CITRUS FRUIT HOLDING DRUMS KIT	KIT TAMBORES CÍTRICOS	655
39	1381091	TAMBURO MASCHIO	MALE DRUM	TAMBOR MACHO	655
40	1381095	KIT PERNI FISSAGGIO	FASTENING PIN KIT	KIT PERNOS ANCLAJE	656
43	1160014	FILTRO FORATO 233x118 mm	BORED FILTER 233x118 mm	FILTRO FORADO 233x118 mm	655
57	1390007	SCHEDA ELETTRONICA	ELECTRONIC CIRCUIT BOARD	PLACA ELECTRÓNICA	623
64	1528035	DADO M12	NUT M12	TUERCA M12	656
67	1250080	MOLLA CHIUSURA PANNELLO	PANEL CLOSING SPRING	MUELLE CIERRE PLACA	558
68	1381093	CUNEO ESTRAZIONE SX	LEFT EXTRACTION WEDGE	CUÑA EXTRACCIÓN IZQ	656
70	1186557	KIT ANELLO TENUTA	SEALING RING KIT	KIT ARO ESTANQUEIDAD	507
73	1381094	CHIAVETTA 25x10x8 mm	FEATHER 25x10x8 mm	LLAVE PEQUEÑA 25x10x8 mm	656
76	1063002	KIT CUSCINETTI 6007 2RS	6007 2RS BEARING KIT	KIT COJINETES 6007 2RS	423

SPREMIAGRUMI AUTOMATICO 200
AUTOMATIC CITRUS SQUEEZER 200 • EXPRIMIDOR AUTOMÁTICO 200 • ZU03

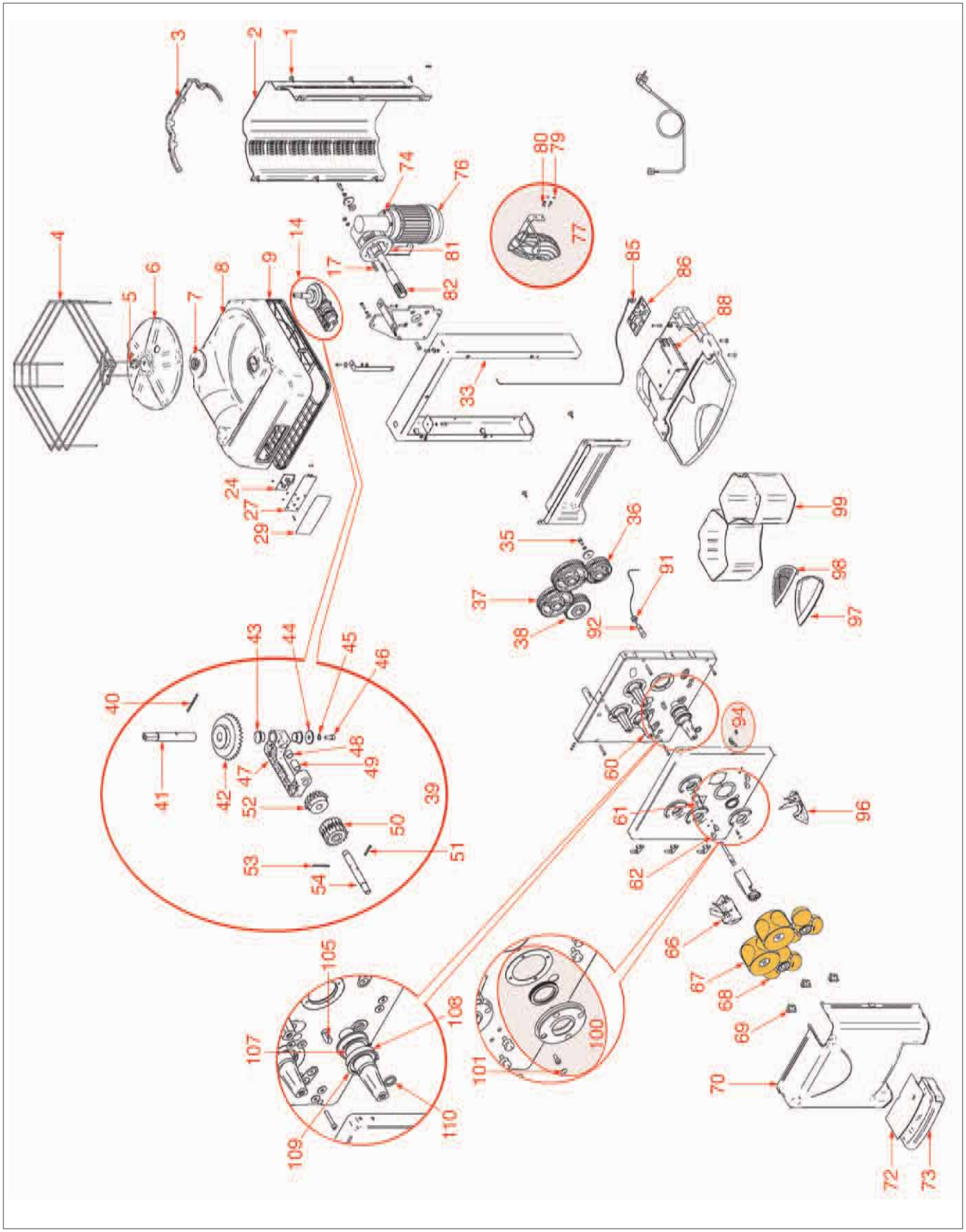

Posizioni senza cod. LF: a richiesta • Positions without LF Code No.: upon request • Posiciones sin cód. LF: previa petición

SPREMIAGRUMI AUTOMATICO 200
AUTOMATIC CITRUS SQUEEZER 200 • EXPRIMIDOR AUTOMÁTICO 200 • ZU03

Pos.	Cod.	Descrizione	Description	Descripción	Pag.
24	1390008	SCHEDA PULSANTIERA	CIRCUIT BOARD	PLACA BOTONERA	623
36	1212006	INGRANAGGIO PLASTICA ø 101 mm 39 DENTI	PLASTIC GEAR ø 101 mm 39 TEETH	ENGRANAJE PLÁSTICO ø 101 mm 39 DIENTES	657
37	1212005	INGRANAGGIO PLASTICA ø 134 mm 52 DENTI	PLASTIC GEAR ø 134 mm 52 TEETH	ENGRANAJE PLÁSTICO ø 134 mm 52 DIENTES	657
38	1212004	INGRANAGGIO ACCIAIO ø 102 mm 39 DENTI	STEEL GEAR ø 102 mm 39 TEETH	ENGRANAJE ACERO ø 102 mm 39 DIENTES	657
62	1381097	KIT SUPPORTI PER CUNEO	WEDGE SUPPORT KIT	KIT SOPORTES PARA CUÑA	656
66	1381092	CUNEO ESTRAZIONE DX	RIGHT EXTRACTION WEDGE	CUÑA EXTRACCIÓN DCHA.	655
67	1381090	KIT TAMBURI FERMA AGRUME	CITRUS FRUIT HOLDING DRUMS KIT	KIT TAMBORES CÍTRICOS	655
68	1381091	TAMBURO MASCHIO	MALE DRUM	TAMBOR MACHO	655
69	1381095	KIT PERNI FISSAGGIO	FASTENING PIN KIT	KIT PERNOS ANCLAJE	656
72	1160014	FILTRO FORATO 233x118 mm	BORED FILTER 233x118 mm	FILTRO FORADO 233x118 mm	655
86	1390007	SCHEDA ELETTRONICA	ELECTRONIC CIRCUIT BOARD	PLACA ELECTRÓNICA	623
91	1528035	DADO M12	NUT M12	TUERCA M12	656
94	1250080	MOLLA CHIUSURA PANNELLO	PANEL CLOSING SPRING	MUELLE CIERRE PLACA	558
96	1381093	CUNEO ESTRAZIONE SX	LEFT EXTRACTION WEDGE	CUÑA EXTRACCIÓN IZQ	656
100	1186557	KIT ANELLO TENUTA	SEALING RING KIT	KIT ARO ESTANQUEIDAD	507
105	1381094	CHIAVETTA 25x10x8 mm	FEATHER 25x10x8 mm	LLAVE PEQUEÑA 25x10x8 mm	656
108	1063002	KIT CUSCINETTI 6007 2RS	6007 2RS BEARING KIT	KIT COJINETES 6007 2RS	423

SPREMIAGRUMI AUTOMATICO TOPSELF

AUTOMATIC CITRUS SQUEEZER TOPSELF • EXPRIMIDOR AUTOMÁTICO TOPSELF • ZM01

TOPSELF

1 2 3 4 5 6 7 8 9 10 11 12 13 14 15 16 17 18 19 20 21 22 23 24 25 26 27 28 29 30 31 32 33 34 35 36

SPREMIAGRUMI AUTOMATICO TOPSELF

AUTOMATIC CITRUS SQUEEZER TOPSELF • EXPRIMIDOR AUTOMÁTICO TOPSELF • ZM01

Pos.	Cod.	Descrizione	Description	Descripción	Pag.
5	1381140	CILINDRO SPREMITORE	EXTRACTOR CYLINDER	CILINDRO EXPRIMIDOR	657
6	1381141	POMELLO DI FISSAGGIO M8 MASCHIO	FASTENING KNOB M8 MALE	POMO DE ANCLAJE M8 MACHO	657
7	1381142	POMELLO DI FISSAGGIO M12 FEMMINA	FASTENING KNOB M12 FEMALE	POMO DE ANCLAJE M12 HEMBRA	657
20	1319181	TASTIERA AVVIO STOP	ON/OFF PUSH-BUTTON PANEL	BOTONERA ARRANQUE STOP	524
21	1381144	ASSE TRASMISSIONE INFERIORE	BOTTOM TRANSMISSION SHAFT	EJE TRANSMISIÓN INFERIOR	658
22	1381145	CHIAVETTA INOX 8x7x50 mm	STAINLESS STEEL FEATHER 8x7x50 mm	LLAVE PEQUEÑA INOX 8x7x50 mm	658
29	1357001	RUBINETTO COMPLETO 3/4"	COMPLETE TAP 3/4"	GRIFO COMPLETO 3/4"	619
35	1381146	LAMA ESTRATTORE	EXTRACTOR BLADE	CUCHILLA EXTRACTOR	658
36	1381143	PISTONE SPREMITORE	JUICE EXTRACTOR PISTON	PISTÓN EXPRIMIDOR	657

SPREMIAGRUMI AUTOMATICO MINISELF
AUTOMATIC CITRUS SQUEEZER MINISELF • EXPRIMIDOR AUTOMÁTICO MINISELF • ZM02

MINISELF

1 2 3 4 27 6 5 28 29 31 32 30 35 38 39 7 9 34 36 40 41 8 33 37 10 11 12 42 45 43 13 44 16 14 15 46 17 18 47 26 48 25 19 49 24 20 50 23 22 21

Posizioni senza cod. LF: a richiesta • Positions without LF Code No.: upon request • Posiciones sin cód. LF: previa petición

SPREMIAGRUMI AUTOMATICO MINISELF

AUTOMATIC CITRUS SQUEEZER MINISELF • EXPRIMIDOR AUTOMÁTICO MINISELF • ZM02

Pos.	Cod.	Descrizione	Description	Descripción	Pag.
7	1319182	PULSANTIERA AVVIO STOP 10A 400V	ON/OFF PUSH BUTTON PANEL 10A 400V	BOTONERA ARRANQUE STOP 10A 400V	524
20	1357001	RUBINETTO COMPLETO 3/4"	COMPLETE TAP 3/4"	GRIFO COMPLETO 3/4"	619
31	1381147	INGRANAGGIO ORIZZONTALE ø 130 mm	HORIZONTAL GEAR ø 130 mm	ENGRANAJE HORIZONTAL ø 130 mm	658
32	3240241	MICROINTERRUTTORE 15A 250V	MICROSWITCH 15A 250V	MICROINTERRUPTOR 15A 250V	546
34	1186579	GUARNIZIONI TENUTA ELASTICA ø 45x29x7 mm	ELASTIC SEALING GASKET ø 45x29x7 mm	JUNTAS ESTANQ. ELÁSTICA ø 45x29x7 mm	507
40	1381148	POSIZIONATORE MINISELF	MINISELF POSITIONER	POSICIONADOR MINISELF	658
41	1381151	POMELLO FISSAGGIO M8 MASCHIO	FASTENING KNOB M8 MALE	POMO ANCLAJE M8 MACHO	659
42	1381149	CILINDRO SPREMITORE DOPPIO	DOUBLE EXTRACTOR CYLINDER	CILINDRO EXPRIMIDOR DOBLE	658
43	1381141	POMELLO DI FISSAGGIO M8 MASCHIO	FASTENING KNOB M8 MALE	POMO DE ANCLAJE M8 MACHO	657
44	1381150	PISTONE SPREMITORE	JUICE EXTRACTOR PISTON	PISTÓN EXPRIMIDOR	659

Ricambi Attrezzature bar
Spare parts Bar equipment
Repuestos Equipos de bar

Bicchieri	401
Bruciatori e Spartifiamma	407
Cioccolatiere e ricambi	409
Coltelli	414
Commutatori	418
Condensatori	422
Cuscinetti	423
Elettrovalvole	425
Frigo drink - ricambi	428
Granitori - ricambi	444
Guarnizioni	493
Interruttori e Pulsanti	508
Lampade	525
Manopole	536
Microinterruttori	544
Molle	549
Morsettiere	559
Motoagitatori	562
Motoriduttori	564
Motoventilatori	570
Piedini	581
Pinze per toast	584
Resistenze	584
Rubinetti per distributori	616
Schede elettroniche	620
Spremiagrumi, Frullatori - ricambi	624
Temporizzatori	660
Termostati	669
Termostati a contatto	678
Tritaghiaccio, Centrifughe - ricambi	624

Bearings	423
Burners And Flame Spreaders	407
Capacitors	422
Chocolate pots - accessories	409
Citrus squeezers, Blenders - accessories	624
Contact thermostats	678
Fan motors	570
Feet	581
Fridge for drinks - accessories	428
Gaskets	493
Gear Motors	564
Granita machines - accessories	444
Heating elements	584
Ice crushers, Juice Extractor - accessories	624
Jugs	401
Knives	414
Knobs	536
Lamps	525
Microswitches	544
Motor mixers	562
Printed circuit boards	620
Selector switches	418
Solenoid valves	425
Springs	549
Switches and Push buttons	508
Taps for dispensers	616
Terminal blocks	559
Thermostats	669
Timers	660
Toast pliers	584

Bornes Terminales	559
Chocolateras - repuestos	409
Condensadores	422
Conmutadores	418
Cuchillos	414
Electroválvulas	425
Exprimidores, Mixer - accessorios	624
Frigo drink - repuestos	428
Granizadoras - repuestos	444
Grifos para distribuidores	616
Interruptores y Pulsadores	508
Juntas	493
Lámparas	525
Mandos	536
Microinterruptores	544
Motoagitadores	562
Motoreductores	564
Motoventiladores	570
Muelles	549
Patas	581
Picadoras de hielo, Centrifugadoras - repuestos	624
Pinzas para tostadora	584
Placas electrónicas	620
Quemadores y parti llamas	407
Resistencias	584
Rodamientos	423
Temporizadores	660
Termostatos	669
Termostatos de contacto	678
Vasos	401

Indice Fotografico
Photographic index
Índice fotográfico

Pagina Page • Página		Pagina Page • Página	
401	Bicchieri Jugs Vasos	428	Frigo drink ricambi Fridge for drinks accessories Frigo drink repuestos
407	Bruciatori e Spartifiamma Burners And Flame Spreaders Quemadores y parti llamas	444	Granitori ricambi Granita machines accessories Granizadoras repuestos
409	Cioccolatiere ricambi Chocolate pots accessories Chocolateras epuestos	493	Guarnizioni Gaskets Juntas
414	Coltelli Knives Cuchillos	508	Interruttori e Pulsanti Switches and Push buttons Interruptores y Pulsadores
418	Commutatori Selector switches Conmutadores	525	Lampade Lamps Lámparas
422	Condensatori Capacitors Condensadores	536	Manopole Knobs Mandos
423	Cuscinetti Bearings Rodamientos	544	Microinterruttori Microswitches Microinterruptores
425	Elettrovalvole Solenoid valves Electroválvulas	549	Molle Springs Muelles

Indice Fotografico
Photographic index
Índice fotográfico

Pagina
Page • Página

559
Morsettiere
Terminal blocks
Bornes Terminales

562
Motoagitatori
Motor mixers
Motoagitadores

564
Motoriduttori
Gear Motors
Motoreductores

570
Motoventilatori
Fan motors
Motoventiladores

581
Piedini
Feet
Patas

584
Pinze per toast
Toast pliers
Pinzas para tostadora

584
Resistenze
Heating elements
Resistencias

616
Rubinetti per distributori
Taps for dispensers
Grifos para distribuidores

Pagina
Page • Página

620
Schede elettroniche
Printed circuit boards
Placas electrónicas

624
Spremiagrumi,
Frullatori - ricambi
Citrus squeezers,
Blenders - accessories
Exprimidores,
Mixer - accessorios

660
Temporizzatori
Timers
Temporizadores

669
Termostati
Thermostats
Termostatos

678
Termostati a contatto
Contact thermostats
Termostatos de contacto

624
Tritaghiaccio,
Centrifughe - ricambi
Ice crushers,
Juice Extractor - accessories
Picadoras de hielo,
Centrifugadoras - repuestos

1982 26 2008 LF

www.lfcatering.com
www.lfcatering.de
www.lfcatering.es

Adattabile/Suitable for/Adaptable

1080021 **BICCHIERE IN PLASTICA**

PLASTIC JUG

VASO EN PLÁSTICO

CUNILL	009
MIA-COMPAK	EM.131
WEGA	WY28001020

1080020 **BICCHIERE INOX**
altezza 165 mm
ø esterno massimo 112 mm

STAINLESS STEEL JUG
height 165 mm
max external ø 112 mm

VASO INOX
altura 165 mm
ø exterior máximo 112 mm

DIHR	60511
FAMA	C0004F215
LA SPAZIALE	4349
MACAP	C0004F215
REMIDA	01FN25

1080026 **BICCHIERE ALLUMINIO**
altezza 155 mm
ø esterno massimo 102 mm

ALUMINUM JUG
height 155 mm
max.external ø 102 mm

VASO EN ALUMINIO
altura 155 mm
ø exterior máximo 102 mm

EUREKA	9051.0016
N. SIMONELLI	15900004

1080023 **BICCHIERE IN PLASTICA**
altezza 165 mm
ø esterno massimo 110 mm
graduato

PLASTIC JUG
height 165 mm
max.external ø 110 mm
graduated

VASO EN PLÁSTICO
altura 165 mm
ø exterior máximo 110 mm
graduado

FAMA	C0007F218
LA SPAZIALE	
MACAP	C0007F218

Adattabile/Suitable for/Adaptable

1080031 **BICCHIERE INOX**
altezza 160 mm
ø esterno massimo 110 mm

STAINLESS STEEL JUG
height 160 mm
max external ø 110 mm

VASO INOX
altura 160 mm
ø exterior máximo 110 mm

FIORENZATO M.S. 180048

1080032 **BICCHIERE IN PLASTICA**
altezza 170 mm
ø esterno massimo 110 mm

PLASTIC JUG
h 170 mm
external max ø 110 mm

VASO EN PLÁSTICO
altura 170 mm
ø exterior máximo 110 mm

REMIDA 01FN26

1080028 **BICCHIERE INOX**
altezza 165 mm
ø esterno massimo 118 mm

STAINLESS STEEL JUG
height 165 mm
max.external ø 118 mm

VASO INOX
altura 165 mm
ø exterior máximo 118 mm

SAMMIC 6420120

1080017 **BICCHIERE IN PLASTICA**
altezza 175 mm - ø esterno massimo 115 mm

PLASTIC JUG
height 175 mm - max external ø 115 mm

VASO DE PLÁSTICO
altura 175 mm - ø exterior máximo 115 mm

SANTOS 54105

1080018 **BICCHIERE ACCIAIO**
altezza 175 mm - ø esterno massimo 115 mm

STEEL JUG
height 175 mm - max external ø 115 mm

VASO DE ACERO
altura 175 mm - ø exterior máximo 115 mm

SANTOS 54101

Adattabile/Suitable for/Adaptable

1080010 **BICCHIERE IN PLASTICA**
altezza 150 mm

PLASTIC JUG
h 150 mm

VASO EN PLÁSTICO
altura 150 mm

SIRMAN IB4050100

1235641 **BICCHIERE IN PLASTICA**
altezza 170 mm - ø esterno massimo 115 mm
graduato

PLASTIC JUG
height 170 mm - max external ø 115 mm
indexed

VASO DE PLASTICO
altura 170 mm - ø exterior máximo 115 mm
graduado

VEMA XRFL1

1080013 **BICCHIERE IN PLASTICA 1,5 lt**

PLASTIC JUG 1.5 L

VASO EN PLÁSTICO 1,5 L

ARISTARCO 9487

1080029 **BICCHIERE IN PLASTICA 1,5 Lt**

PLASTIC JUG 1,5 L

VASO EN PLÁSTICO 1,5 L

CEADO 70105
FIMAR CO1411

Adattabile/Suitable for/Adaptable

1080022 **BICCHIERE IN PLASTICA 1,5 Lt**

PLASTIC JUG 1.5 L

VASO EN PLÁSTICO 1,5 L

DIHR	60176
DIHR	60191
REMIDA	A025

1080025 **BICCHIERE PLASTICA 1 Lt**

PLASTIC JUG 1 L

VASO EN PLÁSTICO 1 L

EUREKA	3011.0001
N. SIMONELLI	15100072

1080024 **BICCHIERE IN PLASTICA 1,4 Lt**

PLASTIC JUG 1.4 L

VASO EN PLASTICO 1,4 L

FAMA	C0007F304
LA SPAZIALE	3863
MACAP	C0007F304

1080019 **BICCHIERE IN PLASTICA 1 Lt**

PLASTIC JUG 1 L

VASO EN PLÁSTICO 1 L

FIORENZATO M.S.	160032

Adattabile/Suitable for/Adaptable

1080035 **BICCHIERE IN PLASTICA 1 Lt**

PLASTIC JUG 1 L

VASO EN PLASTICO 1 L

FRIUL COMPANY 954

1080036 **BICCHIERE IN VETRO 1,5 Lt**

GLASS JUG 1.5 L

VASO DE VIDRIO 1,5 L

FRIUL COMPANY 965

1080033 **BICCHIERE INOX 1,5 Lt**

S/STEEL JUG 1.5 L

VASO INOX 1,5 L

REMIDA A024

		Adattabile/Suitable for/Adaptable		
1235634	**BICCHIERE IN PLASTICA 1,2 Lt** PLASTIC JUG 1.2 L VASO EN PLASTICO 1,2 L	VEMA	XRFR1	
1080006	**BICCHIERE IN PLASTICA TIPO NUOVO 1,2 Lt** con lame - ingranaggio a 4 denti NEW PLASTIC JUG 1.2 L with blades - 4 teeth gear VASO EN PLASTICO NUEVO TIPO 1,2 L con cuchillas - engranaje de 4 dientes	VEMA	XRFR4	
1080007	**BICCHIERE IN PLASTICA TIPO NUOVO 1,2 Lt** con cono - ingranaggio a 4 denti PLASTIC JUG NEW TYPE 1.2 L with cone - 4 teeth gear VASO NUEVO EN PLASTICO 1,2 L con cono - engranaje de 4 dientes	VEMA	XRFR27	

Adattabile/Suitable for/Adaptable

3025363 **SPARTIFIAMMA ø 120 mm**
per PIANO COTTURA PC35G-PC70G

FLAME SPREADER ø 120 mm
for COOKING RANGE PC35G - PC70G

ESPARCELLAMAS ø 120 mm
para ENCIMERA PC35G-PC70G

BERTO'S	31280700
BERTO'S	31281300
FABA	PR3G029
FIMAR	CO2264
TECNOINOX	00375
TECNOINOX	RC00375000

3025362 **GRUPPO VENTURI SPARTIFIAMMA ø 120 mm**
per PIANO COTTURA PC35G-PC70G

VENTURI FLAME SPREADER ASSY. ø 120 mm
for COOKING RANGE PC35G-PC70G

GRUPO VENTURI TAPA QUEMADOR ø 120 mm
para PLANCHA COCCIÓN PC35G-PC70G

FABA	PR3G030+PR3G031
FIMAR	CO2265
TECNOINOX	00374
TECNOINOX	RC00374000

3025364 **COPPA BRUCIATORE ø 78 mm**
per PIANO COTTURA PC35G-PC70G

BURNER BOWL ø 78 mm
for BOILING TOP PC35G-PC70G

COPA QUEMADOR ø 78 mm
para PLANCHA COCCIÓN PC35G-PC70G

BERTO'S	31280100
FABA	PR3G032
FIMAR	CO2267
TECNOINOX	0037
TECNOINOX	00377
TECNOINOX	RC00377000
ZANUSSI	004977

3025406 **BRUCIATORE ø 120 mm**

BURNER ø 120 mm

QUEMADOR ø 120 mm

BERTO'S	31280500

3001020 **ACCENSIONE PIEZO 10015**
foro ø 18 mm, faston maschio ø 2,4 mm

PIEZO IGNITER 10015
18 mm ø mounting hole, 2.4 mm ø male faston

ENCENDIDO PIEZO 10015
para la instalación requiere un foro ø 18 mm
faston macho ø 2,4 mm

BARON	6A041105
FABA	PR3G047
FIMAR	CO3119
GAYC	12410100
TECNOINOX	RC00128000

1311501 **PIASTRA ELETTRICA 750W**

ELECTRIC GRIDDLE 750W

PLANCHA ELÉCTRICA 750W

SPM	02.CC0016.001

3311046 **PIASTRA ELETTRICA ø 215 mm 1800W 230V**
per PIASTRA PANINI DPG/RCE

ELECTRIC PLATE ø 215 mm 1800W 230V
for SANDWICH PLATE DPG/RCE

PLANCHA ELÉCTRICA ø 215 mm 1800W 230V
para PLANCHA BOCADILLOS DPG/RCE

ZANUSSI	0C1809

Adattabile/Suitable for/Adaptable

3348014 **RUBINETTO GAS 20/S**
senza fiamma pilota, raccordi ø M16x1,5 mm
attacco termocoppia M8x1, perno a mezzaluna ø 8x6,5 mm

GAS VALVE 20/S
without pilot flame, fittings ø M16x1.5mm
thermocouple fitting M8x1, D shaft ø 8x6.5mm

GRIFO GAS 20/S
sin llama piloto, racores ø M16x1,5 mm
conexión termopar M8x1, perno de media luna ø 8x6,5 mm

BERTO'S	22272900
GIGA	1000X10100
GIGA	0000X10100
GIORIK	7060013
LOTUS	531021600
MARENO	1341700
PALUX	32369-1
ROLLER GRILL	E02030
ZANUSSI	054109
ZANUSSI	0A2163

3182011 **GRUPPO MAGNETICO PEL A TESTINA PICCOLA**

MAGNETIC UNIT MODEL PEL SMALL HEADED

GRUPO MAGNÉTICO PEL CABEZA PEQUEÑA

MARENO	24010299
MKN	201527
SIT	G6037033
ZANUSSI	056595

3348020 **CAPPUCCIO CON PERNO ø 8x6,5 mm.**
per modello PEL 20S

CAP WITH MOUNTED SHAFT ø 8x6.5 mm
for model PEL 20S

CAPERUZA CON PERNO ø 8x6,5 mm
para modelo PEL 20S

ZANUSSI 059854

3348043 **RACCORDO PER TUBO ø 10 mm**
per modello PEL 20 - 21

PIPE FITTING ø 10 mm
for model PEL 20 - 21

RACOR PARA TUBO ø 10 mm
para modelo PEL 20 - 21

ANGELO PO	36Q0830
BARON	41822450090
LOTUS	533010800
MARENO	1326500
MBM	RTCU900013
MODULAR	673.011.00
ZANUSSI	0A2125

3348044 **BICONO PER TUBO ø 10 mm**
per modello PEL 20 - 21

PIPE OLIVE ø 10 mm
for model PEL 20 - 21

BICONO para TUBO ø 10 mm
para modelo PEL 20 - 21

ANGELO PO	36Q0080
BARON	41822450100
LOTUS	533039300
MARENO	673400
MARENO	86720
MBM	RTCU900012
ZANUSSI	060325

3348058 **GHIERA DI PROTEZIONE MAGNETINO M8x1**
attacco termocoppia M8x1

MAGNET PROTECTION NUT M8x1
thermocouple fitting M8x1

CERCO DE PROTECCIÓN MAGNETO M8x1
conexión termopar M8x1

MARENO 24030299

3440079 **TERMOCOPPIA M8x1 60 cm**
giunto filettato M6x1

THERMOCOUPLE M8x1 60 cm.
threaded joint M6x1

TERMOPAR M8x1 60 cm
junta roscada M6x1

FABA	PR3G034
FIMAR	CO2269
TECNOINOX	00367
TECNOINOX	RC00367000
ZANUSSI	004955

Adattabile/Suitable for/Adaptable

3357023	**RUBINETTO INOX A SFERA** attacco ø 3/4"F STAINLESS STEEL BALL TAP coupling ø 3/4"F GRIFO INOX ESFERA conexión ø 3/4"H.	CAMPEONA	70/24	
3357027	**RUBINETTO INOX** tenuta a guarnizione STAINLESS STEEL TAP gasket seal GRIFO INOX estanqueidad de junta	CAMPEONA	GRI-TXM	
3201006	**DADO CROMATO PER LIVELLO** LEVEL CHROME PLATED NUT TUERCA CROMADA PARA NIVEL	CAMPEONA	31/17-3	
1197012	**PALA AGITATORE IN PLASTICA** PLASTIC MIXER BLADE PALA AGITADOR EN PLÁSTICO	CAMURRI	050RH0510	
1197013	**PALA AGITATORE IN PLASTICA** PLASTIC MIXER BLADE PALA AGITADOR EN PLÁSTICO	CAMURRI	050RH0520	
1197014	**PALA AGITATORE INOX** STAINLESS STEEL MIXER BLADE PALA AGITADOR INOX	CAMURRI	050RH0530	

		Adattabile/Suitable for/Adaptable		
1197015	**BOCCOLA PALETTA** BLADE BUSHING CASQUILLO PALETA	CAMURRI	050C0415	
1356001	**RUBINETTO SCARICO 3/4"M 1/2"M** DRAIN TAP "3/4 M "1/2 M GRIFO VACIADO 3/4"M 1/2"M.	CAMURRI	050F0110	
1520009	**VETRO LIVELLO ø 9x180 mm** LEVEL GLASS ø 9x180 mm CRISTAL NIVEL ø 9x180 mm	CAMURRI	050I0030	
1520010	**VETRO LIVELLO ø 9x250 mm** LEVEL GLASS ø 9x250 mm CRISTAL NIVEL ø 9x250 mm	CAMURRI	050I0050	
1520011	**VETRO LIVELLO ø 9x195 mm** LEVEL GLASS ø 9x195 mm CRISTAL NIVEL ø 9x195 mm	CAMURRI	050I0040	
1348054	**RUBINETTO COMPLETO** COMPLETE TAP GRIFO COMPLETO	GAYC	43621511	
1445001	**SONDA TEMPERATURA** bulbo ø 6x50 mm, lunghezza cavo 400 mm TEMPERATURE PROBE bulb ø 6x50 mm, cable length 400 mm SONDA TEMPERATURA bulbo ø 6x50 mm-longitud cable 400 mm	GAYC	12414132	
1450003	**TUBO SILICONE ø 24 mm** SILICONE HOSE ø 24 mm TUBO SILICONA ø 24 mm	GAYC	14542300	

Adattabile/Suitable for/Adaptable

1197000	**TUBO LIVELLO MARTINA** WATER LEVEL PIPE MARTINA TUBO NIVEL MARTINA	GBG	SL300002733	
1197001	**TUBO LIVELLO MINI/GRAN LUX** WATER LEVEL PIPE MINI/GRAN LUX TUBO NIVEL MINILUX GRANLUX	GBG	SL340000112	
1197002	**VASCA MINILUX** tipo nuovo TANK MINILUX new type CUBA MINILUX tipo nuevo	GBG	SL320000139	
1197003	**CALOTTINA TUBO LIVELLO** WATER LEVEL PIPE COVER BULBO TUBO NIVEL	GBG	SL300006022	
1197004	**VASCHETTA COMPLETA** COMPLETE TANK CUBETA COMPLETA	GBG	SL300099002	
1197005	**RACCORDO FISSAGGIO PENTOLA** con guarnizione FITTING FOR TANK LOCKING with gasket RACOR ANCLAJE OLLA con jonta	GBG	SL300099007	
1197007	**ETICHETTA LIVELLO MIN/MAX** WATER LEVEL GAUGE LABEL PEGATINA NIVEL MIN/MAX	GBG	SL300002759	

		Adattabile/Suitable for/Adaptable		
1197006	**BASE PORTA LIVELLO COMPLETA** COMPLETE WATER LEVEL GAUGE BASE BASE PUERTA NIVEL COMPLETA	GBG	SL300099008	
1197008	**SCOVOLINO** CLEANING BRUSH ESCOBILLA PARA CHOCOLATERA	GBG	SL300001474	
1197009	**VASCA GRANLUX** GRANLUX TANK CUBA GRANLUX	GBG	SL320000127	
1197011	**AGITATORE LUNGO MINILUX** LONG MINILUX MIXER MEZCLADOR LARGO MINILUX	GBG	SL300006017	
1197463	**POMELLO COPERCHIO CIOCCOLATIERA** KNOB FOR HOT CHOCOLATE MAKER LID POMO TAPA CHOCOLATERA	SPM	02.CC0049.001	

Adattabile/Suitable for/Adaptable

1197464	**COPERCHIO IN PIREX ø 22 mm.** PYREX LID ø 22 mm TAPA EN PYREX ø 22 mm	SPM	04.CC0008.001	
1197467	**GRIGLIA PER VASCHETTA CIOCCOLATIERA** GRID FOT HOT CHOCOLATE MAKER TRAY REJILLA PARA CONTENEDOR CHOCOLATERA	SPM	02.CC0046.001	
1197468	**VASCHETTA CIOCCOLATIERA** HOT CHOCOLATE MAKER TRAY CUBETA CHOCOLATERA	SPM	02.CC0045.001	
1197469	**AGITATORE CIOCCOLATIERA** MIXER FOR HOT CHOCOLATE MAKER MEZCLADOR CHOCOLATERA	SPM	02.CC0044.001	
1357153	**RUBINETTO CIOCCOLATIERA** TAP FOR HOT CHOCOLATE MAKER GRIFO CHOCOLATERA	SPM	05.CC0005.002	

		Adattabile/Suitable for/Adaptable		
1718004	**COLTELLO 4 LAME** 4 BLADE KNIFE CUCHILLO 4 HOJAS	ARISTARCO	4684	
1718009	**GRUPPO LAME** BLADE GROUP GRUPO CUCHILLAS	CEADO FIMAR	90101 CO1401	
1718012	**LAMA TRITAGHIACCIO** ICE CRUSHER BLADE CUCHILLA PICADOR HIELO	CEADO FIMAR	20154 CO1481	
1718013	**ASSIEME MIXER** MIXER ASSEMBLY CONJUNTO MEZCLADOR	CEADO FIMAR	90102 CO1400	
1718014	**DISCO LAMA ø 120 mm** BLADE DISC ø 120 mm DISCO CUCHILLA ø 120 mm	CEADO	20188	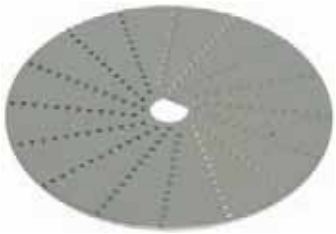
1718015	**COLTELLO TRITAGHIACCIO** ICE CRUSHING KNIFE CUCHILLO PICADOR DE HIELO	CEADO FIMAR	20102 CO1437	

		Adattabile/Suitable for/Adaptable		
1718006	**SET COLTELLI CON PERNO** KNIFE SET WITH PIN JUEGO CUCHILLOS CON PERNO	DIHR	60116	
1718010	**GRUPPO LAME** BLADE ASSEMBLY GRUPO CUCHILLAS	EUREKA N. SIMONELLI	3002.0010 15100070	
1718007	**ASSIEME COLTELLI** KNIFE SET CONJUNTO CUCHILLOS	FAMA LA SPAZIALE MACAP	C0007F305 3844 C0007F305	
1718008	**ASSIEME MIXER** MIXER ASSEMBLY CONJUNTO MEZCLADOR	FAMA LA SPAZIALE MACAP	C0007F306 3846 C0007F306	
1718005	**SET COLTELLI** KNIFE SET JUEGO CUCHILLOS	FIORENZATO M.S.	230017	
1718016	**CONO AGITATORE** MIXER CONE CONO AGITADOR	FIORENZATO M.S.	130054	

		Adattabile/Suitable for/Adaptable		
1381190	**COLTELLO INOX** S/STEEL KNIFE CUCHILLO INOX	FRIUL COMPANY	704	
1718018	**COLTELLO INOX** S/STEEL KNIFE CUCHILLO INOX	FRIUL COMPANY	953	
1718019	**GRUPPO LAME** BLADE GROUP GRUPO CUCHILLAS	FRIUL COMPANY	968	
1718020	**CONO IN PLASTICA** PLASTIC CONE CONO EN PLASTICO	FRIUL COMPANY	972	
1718021	**LAMA A VITE PER CESTO** SCREW BLADE FOR BASKET CUCHILLA A HÉLICE PARA CESTA	FRIUL COMPANY	827	
1718022	**GRATTUGIA CESTO** BASKET GRATER RALLADOR CESTA	FRIUL COMPANY	816	
1718017	**SET COLTELLI** KNIFE KIT JUEGO CUCHILLOS	REMIDA	A142	

		Adattabile/Suitable for/Adaptable		
1718001	**COLTELLI SERIE 3 PEZZI** THREE PIECES KNIFE SERIES CUCHILLOS SERIE 3 PIEZAS	SAMMIC VEMA	6420122 XRFR15	
1718003	**COLTELLO 4 LAME** 4 BLADES KNIFE CUCHILLO 4 HOJAS	SIRMAN	LF2061024	
1718002	**COLTELLO TRITAGHIACCIO** ICE CRUSHING KNIFE CUCHILLO PICADOR DE HIELO	VEMA	XRTR1	
1080008	**PORTABICCHIERE NUOVO COMPLETO CON LAME** ingranaggio a 4 denti COMPLETE NEW JUG HOLDER WITH BLADES 4 teeth gear SOPORTE VASO NUEVO COMPLETO CUCHILLAS engranaje de 4 dientes	VEMA	XRFR2	
1080009	**PORTABICCHIERE NUOVO COMPLETO CON CONO** ingranaggio a 4 denti COMPLETE NEW JUG HOLDER WITH CONE 4 teeth gear SOPORTE VASO NUEVO COMPLETO CON CONO engranaje de 4 dientes	VEMA	XRFR26	

Adattabile/Suitable for/Adaptable

3057019 **COMMUTATORE 0-1 POSIZIONI**
portata contatti 16A 250V - max 150°
perno mezzaluna ø 6x4,6 mm

SELECTOR SWITCH 0-1 POSITIONS
contact capacity 16A 250V - max 150°
D-shaft ø 6x4.6 mm

CONMUTADOR 0-1 POSICIONES
capacidad contactos 16A 250V - max 150°C
perno a media luna ø 6x4,6 mm

SILANOS	901727
COVEN	EMIG1600
EGO	4922015700

3057026 **COMMUTATORE 0-1 POSIZIONI**
portata contatti 16A 250V
temperatura max 150°
perno mezzaluna ø 6x4,6 mm
per DOSILET TT0001-TT4000

SELECTOR SWITCH 0-1 POSITIONS
contact capacity 16A 250V
max temperature 150°
D-shaped pin ø 6x4.6 mm
for DOSILET TT0001-TT4000

CONMUTADOR 0-1 POSICIONES
capacidad contactos 16A 250V
temperatura máx 150°
perno a media luna ø 6x4,6 mm
para DOSILET TT0001-TT4000

BARON	6A046000
DOSILET	91013
EGO	4921015600
FOEMM	05150320550
GEMINI FORNI	233117
GICO	52002115
GIORIK	6030015
INOXTREND	FX0189-00
MARENO	1037313200
SAB ITALIA	Z300E004
ZANUSSI	054375

3057151 **COMMUTATORE 0-2 POSIZIONI**
portata contatti 16A 250V.
temperatura max 150°
perno mezzaluna ø 6x4,6 mm.
per BERTOS TOSTIERA 4TO-6T-12T
per SILANOS FORNETTO FA3
per ELETTROBAR TOSTIERA 404-406-412

SELECTOR SWITCH 0-2 POSITIONS
contact capacity 16A 250V
max temperature 150°
D spindle ø 6x4.6 mm
for BERTOS TAOSTER 4TO-6T-12T
for SILANOS SMALL OVEN FA3
for ELETTROBAR TOASTER 404-406-412

CONMUTADOR 0-2 POSICIONES
capacidad contactos 16A 250V
temperatura máx 150°
perno a media luna ø 6x4,6 mm
para TOSTADOR BERTOS 4TO-6T-12T
para HORNILLO SILANOS FA3
para TOSTADOR ELETTROBAR 404-406-412

BERTO'S	30051600
EGO	4914915705
ELETTROBAR	923011
SILANOS	901720

Adattabile/Suitable for/Adaptable

3057022 **COMMUTATORE 0-1 0-1 POSIZIONI**
portata contatti 16A 250V
temperatura max 150°
perno mezzaluna ø 6x4,6 mm
per DOSILET TT0001-TT4000

SELECTOR SWITCH 0-1 0-1 POSITIONS
contact capacity 16A 250V
max temperature 150°
D-shaped pin ø 6x4.6 mm
for DOSILET TT0001-TT4000

CONMUTADOR 0-1 0-1 POSICIONES
capacidad contactos 16A 250V
max 150°C
perno media luna ø 6x4,6 mm
para DOSILET TT0001-TT4000

ALPENINOX	301424
DOSILET	91012
EGO	4942015500

3057152 **COMMUTATORE 0-1 POSIZIONI**
portata contatti 16A 250V
temperatura max 150°
perno mezzaluna ø 6x4,6 mm
per PIASTRA PANINI

SELECTOR SWITCH 0-1 POSITIONS
contact capacity 16A 250V
max temperature 150°
D spindle ø 6x4.6 mm
for SANDWICH PLATE

CONMUTADOR 0-1 POSICIONES
capacidad contactos 16A 250V
temp. máx 150°C
perno a media luna ø 6x4,6 mm
para PLACA BOCADILLOS

DIHR	9564
EGO	4941015702
FABA	PR10007
FIMAR	CO1943
LA SPAZIALE	2991

3057168 **COMMUTATORE 0-2 POSIZIONI**
perno mezzaluna 6x4,6 mm
per GRIGLIA PANINI BD-BS

SELECTOR SWITCH 0-2 POSITIONS
D-shaped pin 6x4.6 mm
for SANDWICH HOT PLATE BD-BS

CONMUTADOR 0-2 POSICIONES
perno a media luna 6x4,6 mm
para GRIGLIA BOCADILLOS BD-BS

CEADO	50117
EGO	4924915839

3057216 **COMMUTATORE 4 POSIZIONI 16A 230V**
per FORNO BIJOU 40/60

4 POSITIONS SELECTOR SWITCH 16A 230V
for OVEN BIJOU 40/60

CONMUTADOR 4 POSICIONES 16A 230V
para HORNO BIJOU 40/60

EGO	4942915704
FAGOR	Z223001000
FORVED	
I.G.F.	40/60Z18

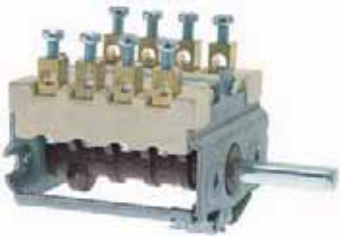

Adattabile/Suitable for/Adaptable

3057165 **COMMUTATORE 0-3 POSIZIONI**
16A 250V, perno mezzaluna 6x4,6 mm
per BAR100-BAR200-BAR106-BAR206-RST127-RST128
RST227-CT540

EGO	4924215001
ROLLER GRILL	A01001

SELECTOR SWITCH 0-3 POSITIONS
16A 250V, D-shaped pin 6x4.6 mm
for BAR100-BAR200-BAR106-BAR206-RST127-RST128
RST227-CT540

CONMUTADOR 0-3 POSICIONES
16A 250V, perno a media luna 6x4,6 mm
p. BAR100-BAR200-BAR106-BAR206-RST127-RST128
RST227-CT540

3057076 **COMMUTATORE 0-6 POSIZIONI**
perno a mezzaluna ø 6x4,6 mm
per cucina elettrica

EGO	4627266813
FORVED	SNACKCOMMUT
ZANUSSI	059238

SELECTOR SWITCH 0-6 POSITIONS
D spindle ø 6x4.6 mm
for electric COOKING RANGE

CONMUTADOR 0-6 POSICIONES
perno a media luna ø 6x4,6 mm
para COCINA ELÉCTRICA

3057156 **COMMUTATORE UNIPOLARE**
portata contatti 16A 250V - max 150°C
perno quadro 5x5 mm
per TOSTIERA ORRIZONTALE 12T-404-406-412

ELETTROBAR	213001

MONOPOLAR SELECTOR SWITCH
contact capacity 16A 250V - max 150°C
square spindle 5x5 mm
for HORIZONTAL TOASTER models 12T-404-406-412

CONMUTADOR UNIPOLAR
capacidad contactos 16A 250V - max 150°C
perno cuadro 5x5 mm
para TOSTADOR HORIZONTAL 12T-404-406-412

3057158 **COMMUTATORE 0-4 POSIZIONI**
perno quadro 5x5 mm

SIRMAN	IB5806820

SELECTOR SWITCH 0-4 POSITIONS
square pin 5x5 mm

CONMUTADOR 0-4 POSICIONES
perno cuadro 5x5 mm - 16A 600V

3057167 **COMMUTATORE 0-3 POSIZIONI**
perno mezzaluna 6x4,6 mm, 16A 250V
per SALAMANDRA-TOSTIERA-TOSTIERA ROTATIVA

GAYC	12210080

SELECTOR SWITCH 0-3 POSITIONS
D-shaped pin 6x4.6 mm, 16A 250V
for SALAMANDER-TOASTER-ROTARY TOASTER

CONMUTADOR 0-3 POSICIONES
perno a media luna 6x4,6 mm - 16A 250V
para SALAMANDRA-TOSTADOR-TOSTADOR GIRATORIO

		Adattabile/Suitable for/Adaptable		
1057005	**POTENZIOMETRO 5A 250V** perno per manopola ø 6 mm POTENTIOMETER 5A 250V handle pin ø 6 mm POTENCIÓMETRO 5A 250V perno para mando ø 6 mm	FAMA MACAP	C0006F311 C0006F311	
3057160	**KIT POTENZIOMETRI** POTENTIOMETER KIT KIT POTENCIÓMETRO	MILAN TOAST	18515	
3057166	**POTENZIOMETRO** perno mezzaluna 6,4x4 mm per CT540 POTENTIOMETER D-shaped pin 6.4x4 mm for CT540 POTENCIÓMETRO PARA TOSTADOR perno media luna ø 6,4x4 mm para CT540	ROLLER GRILL	A04005	
3057169	**POTENZIOMETRO PER VELOCITÀ** perno ø 6x50 mm per TT0001-TT6000-TT4000 SPEED POTENTIOMETER pin ø 6x50 mm for TT0001-TT6000-TT4000 POTENCIÓMETRO PARA VELOCIDAD perno ø 6x50 mm para TT0001-TT6000-TT4000	DOSILET	91014	

Adattabile/Suitable for/Adaptable

1068002 **CONDENSATORE ANTIDISTURBO**

TRAP CAPACITOR

CONDENSADOR SUPRESOR DE RUIDO

LA SPAZIALE	6188
MACAP	C00061129

1068003 **CONDENSATORE ANTIDISTURBO 1 µF 250V**

NOISE PROTECTION CAPACITOR µF 1 250V

CONDENSADOR SUPRESOR DE RUIDO µF 1 250V

SAMMIC	6420102

1199712 **CONDENSATORE MSB 63VR9 6,2 µF**
per granitore NEW FABY

CAPACITOR MSB 63VR9 6,2 µF
for granita machine NEW FABY

CONDENSADOR MSB 63VR9 6,2 µF
para granizadora NEW FABY

CAB	F023.1

3068006 **CONDENSATORE µF 4 450V 50Hz**
temperatura di esercizio -25+85°C
conforme normative CEE 93/68 e CEE 92/31

CAPACITOR 4 µF 450V 50Hz
operating temperature -25+85°C
in compliance with EEC 93/68 and EEC 92/31 rules

CONDENSADOR µF 4 450V 50Hz
temperatura de funcionamiento -25+85°C
de conformidad con Normas CEE 93/68 y CEE 92/31

FOINOX	1103
LAINOX	50405600
LAINOX	R65190010
SANTOS	11420
SANTOS	10726

3068008 **CONDENSATORE µF 5 450V 50Hz**
temperatura di esercizio -25+85°C
conforme normative CEE 93/68 e CEE 92/31

CAPACITOR 5 µF 450V 50Hz
operating temperature -25+85°C
in compliance with EEC 93/68 and EEC 92/31 rules

CONDENSADOR µF 5 450V 50Hz
temperatura de funcionamiento -25+85°C
de conformidad con Normas CEE 93/68 y CEE 92/31

BOBECK	E10702
CEADO	50107
COMENDA	631208
DIHR	10702
ELETTROBAR	206010
FIMAR	CO1478
LAMBER	0300105
LINEA BLANCA	A030304
MACH	512050900
MACH	80004319

3068010 **CONDENSATORE µF 6,3 450V 50Hz**
temperatura di esercizio -25+85°C
conforme normative CEE 93/68 e CEE 92/31

CAPACITOR 6.3 µF 450V 50Hz
operating temperature -25+85°C
in compliance with EEC 93/68 and EEC 92/31 rules

CONDENSADOR µF 6,3 450V 50Hz
temperatura de funcionamiento -25+85°C
de conformidad con Normas CEE 93/68 y CEE 92/31

CIMBALI	803-140-045
CMA ASTORIA	
COLGED	REB206002
ELETTROBAR	206009
ELETTROBAR	206002
LAMBER	0300110
OBEL	
VEMA	XRSP58

Adattabile/Suitable for/Adaptable

3068014 **CONDENSATORE µF 8 450V 50Hz**
temperatura di esercizio -25+85°C
conforme normative CEE 93/68 e CEE 92/31

CAPACITOR 8 µF 450V 50Hz
operating temperature -25+85°C
in compliance with EEC 93/68 and EEC 92/31 rules

CONDENSADOR µF 8 450V 50Hz
temperatura de funcionamiento -25+85°C
de conformidad con Normas CEE 93/68 y CEE 92/31

ANFIM	131
ANFIM	90-8
ANGELO PO	32Z2490
CIMBALI	2341-134-750
COLGED	REB206001
COMENDA	631201
ELETTROBAR	206001
FAEMA	3341134535
FIORENZATO M.S.	150070
GIGA	D206001
MIA-COMPAK	
ZANUSSI	049126

3068016 **CONDENSATORE µF 10 450V 50Hz**
temperatura di esercizio -25+85°C
conforme normative CEE 93/68 e CEE 92/31

CAPACITOR 10 µF 450V 50Hz
operating temperature -25+85°C
in compliance with EEC 93/68 and EEC 92/31 rules

CONDENSADOR µF 10 450V 50Hz
temperatura de funcionamiento -25+85°C
de conformidad con Normas CEE 93/68 y CEE 92/31

ARISTARCO	166
BOBECK	E18043
CARIMALI	95.00885
CEADO	50104
CIMBALI	531-492-000
CIMBALI	531-401-600
COMENDA	631206
COMPAK	K..210
CUNILL	026
DIHR	18043
FAGOR	V321300000
FIMAR	CO1442
MIA-COMPAK	
RANCILIO	34020003
VEMA	XRGR11
WEGA	
ZANUSSI	056148

Cuscinetti
Bearings • Rodamientos

1063001 **CUSCINETTO STAGNO PER FRULLINO**

BLENDER BEARINGS WATERTIGHT

COJINETE ESTAÑO PARA BATIDOR

VEMA XRFL20

1063002 **KIT CUSCINETTI 6007 2RS**
composto da 2 pezzi

6007 2RS BEARING KIT
consists of 2 pieces

KIT COJINETES 6007 2RS
formado por 2 unidades

ZUMEX 33.0011.000

1063003 **CUSCINETTO REGGISPINTA**

THRUST BEARING

COJINETE ANTI-EMPUJE

EUREKA	6030.5104
N. SIMONELLI	15100054

		Adattabile/Suitable for/Adaptable	
1063004	**CUSCINETTO 6202 2RSH** BEARING 6202 2RSH COJINETE 6202 2RSH	EUREKA 6030.6202 N. SIMONELLI 15100086	
1063005	**CUSCINETTO 6201 2RSH** BEARING 6201 2RSH COJINETE 6201 2RSH	EUREKA 6030.6201 N. SIMONELLI 15100044	
1063007	**CUSCINETTO 6006 RS** BEARING 6006 RS COJINETE 6006 RS	FRIUL COMPANY 721	
1063906	**CUSCINETTO 6203-ZZ** BEARING 6203 - ZZ COJINETE 6203 ZZ	FAMA F2093 FIORENZATO M.S. 260006 I.G.F. OBEL MQ17	
1063911	**CUSCINETTO 6202 ZZ SCHERMATO** COVERED BEARING 6202 ZZ COJINETE 6202 ZZ	ANFIM 69 FIORENZATO M.C. 001.004.011 FIORENZATO M.S. 260005 LA SPAZIALE 744	
1199062	**CUSCINETTO 6001 Z** BEARING 6001 Z COJINETE 6001 Z	UGOLINI 22800-22613	
1199723	**CUSCINETTO 618/6 PER MOTORE** per granitore NEW FABY BEARING 618/6 FOR MOTOR for granita machine NEW FABY COJINETE 618/6 PARA MOTOR para granizadora NEW FABY	CAB F023/2	

Adattabile/Suitable for/Adaptable

1120601 **ELTTROVALVOLA GAS DOPPIA COMPLETA**
230V 50/60Hz

COMPLETE DOUBLE GAS SOLENOID VALVE
230V 50/60Hz

ELECTROVÁLVULA GAS DOBLE COMPLETA
230V 50/60Hz

GBG SL3GS24711A

1120602 **ELETTROVALVOLA GAS TRIPLA COMPLETA**
230V 50/60Hz

COMPLETE TRIPLE GAS SOLENOID VALVE
230V 50/60Hz

ELECTROVÁLVULA GAS TRIPLA COMPLETA
230V 50/60Hz

GBG SL3GS36711A

1120603 **ELETTROVALVOLA DI SCARICO ACQUA**

SOLENOID VALVE FOR WATER OUTLET

ELECTROVÁLVULA DESAGÜE AGUA

GBG SL300001375

1199317 **CORPO ELETTROVALVOLA DOPPIA**

DOUBLE SOLENOID VALVE BODY

CUERPO ELECTROVÁLVULA DOBLE

GBG SL300970159
STAFF I. S. 970159

Adattabile/Suitable for/Adaptable

1199357 **ELETTROVALVOLA TRIPLA COMPLETA 220V 50Hz**

SOLENOID VALVE TRIPLE COMPLETE 220V 50Hz

ELECTROVÁLVULA TRIPLA COMPLETA 220V 50Hz

GBG	SL3GS36711B
STAFF I. S.	SL3GS36711B
STAFF I. S.	951231

1120251 **ELETTROVALVOLA 12V 1MM MOLLA DURA**

SOLENOID VALVE 12V 1 mm HARD SPRING

ELECTROVÁLVULA 12V 1MM RESORTE DURO

SPM 04.EA0041.001

1120252 **ELETTROVALVOLA B297DVH 12V**

SOLENOID VALVE B297DVH 12V

ELECTROVÁLVULA B297DVH 12V

SPM 04.EA0072.001

1120253 **GRUPPO ELETTROVALVOLE 2 VIE**

2-WAY SOLENOID VALVE GROUP

GRUPO ELECTROVÁLVULAS 2 VÍAS

SPM 04.BB0082.001

Adattabile/Suitable for/Adaptable

3120032 **BOBINA PARKER ZB09 9W 220/240V 50/60Hz**

COIL PARKER ZB09 9W 220/240V 50/60Hz

BOBINA PARKER ZB09 9W 220/240V 50/60Hz

ANGELO PO	32Z2750
BEZZERA	
BRASILIA	
CIMBALI	
ECM	
ELMECO	
FIORENZATO C.S.	
GAGGIA	
GBG	SL300000210
MAIRALI	
N. SIMONELLI	
RANCILIO	
RENEKA	
SAGI	32Z2750
VIBIEMME	
WEGA	

1120336 **BOBINA PARKER ZB09 110V 50Hz 9W**

COIL PARKER ZB09 110V 50Hz 9W

BOBINA PARKER ZB09 110V 50Hz 9W

CONTI	
ECM	
ELMECO	
GBG	SL30210/110
RENEKA	

1199214 **BOBINA WB8.0 115V**

COIL WB8.0 115V

BOBINA WB8.0 115V

ELMECO BOBWB8.0-110/60

1199215 **BOBINA WB8.0 230V**

COIL WB8.0 230V

BOBINA WB8.0 230V

ELMECO BOBWB8.0-230/50

1120600 **BOBINA EV 230V 50/60Hz**

COIL EV 230V 50/60Hz

BOBINA EV 230V 50/60Hz

GBG SL38EAA44GL

1199316 **BOBINA ELETTROVALVOLA 220V 50Hz**

SOLENOID VALVE COIL 220V 50Hz

BOBINA ELECTROVÁLVULA 220V 50Hz

GBG	SL300951342
GBG	SL38EAE48GL
STAFF I. S.	SL300951342

		Adattabile/Suitable for/Adaptable		
1198600	**AGITATORE** per refrigeratore FAST COLD AGITATOR for refrigerator FAST COLD MEZCLADOR FAST COLD para refrigerador FAST COLD	CAB	FB016	
1198601	**ADATTATORE PERNO RUBINETTO** per refrigeratore FAST COLD TAP SPINDLE ADAPTER for refrigerator FAST COLD ADAPTADOR PERNO GRIFO para refrigerador FAST COLD	CAB	FB011	
1198602	**AGITATORE IN PLASTICA** per refrigeratore LUKE AGITATOR IN PLASTIC for refrigerator LUKE MEZCLADOR EN PLÁSTICO para refrigerador LUKE	CAB	L8001	
1198603	**AGITATORE LUKE 9 lt.** per refrigeratore LUKE AGITATOR LUKE 9 lt. for refrigerator LUKE MEZCLADOR LUKE 9 L para refrigerador LUKE	CAB	L8099	
1198604	**TUBO 10x1 PER BANDELLA** per refrigeratore LUKE TUBE 10x1 FOR BANDS for refrigerator LUKE TUBO 10x1 PARA FLEJE para refrigerador LUKE	CAB	L6102	
1198605	**TUBO 10x1 PER BANDELLA LUKE 9 lt.** per refrigeratore LUKE TUBE 10x1 FOR BAND LUKE 9 lt. for refrigerator LUKE TUBO 10x1 PARA FLEJE LUKE 9 L para refrigerador LUKE	CAB	L6124	

Adattabile/Suitable for/Adaptable

1198606	**BOCCOLA IN PLASTICA** per refrigeratore LUKE BUSH IN PLASTIC for refrigerator LUKE CASQUILLO EN PLÁSTICO para refrigerador LUKE	CAB	1041	
1198607	**COPERCHIO BIANCO** per refrigeratore LUKE WHITE COVER for refrigerator LUKE TAPA BLANCA para refrigerador LUKE	CAB	L8006B	
1198608	**CAMPANA 6 lt.** per refrigeratore LUKE HOPPER 6 lt. for refrigerator LUKE CAMPANA 6 L para refrigerador LUKE	CAB	L8007	
1198609	**CAMPANA 9 lt.** per refrigeratore LUKE HOPPER 9 lt. for refrigerator LUKE CAMPANA 9 L para refrigerador LUKE	CAB	L8098	
1198610	**PERNO PER RUBINETTO** per refrigeratore LUKE SPINDLE FOR TAP for refrigerator LUKE PERNO PARA GRIFO para refrigerador LUKE	CAB	L8011	

		Adattabile/Suitable for/Adaptable		
1198611	**MOLLA RUBINETTO ø 23x31 mm.** per refrigeratore LUKE SPRING FOR TAP ø 23x31 mm. for refrigerator LUKE MUELLE GRIFO ø 23x31 mm para refrigerador LUKE	CAB	L8014	
1198612	**RONDELLA ELASTICA** per refrigeratore LUKE ELASTIC WASHER for refrigerator LUKE ARANDELA ELÁSTICA para refrigerador LUKE	CAB	7510	
1198613	**LEVA RUBINETTO BLU** per refrigeratore LUKE BLUE FAUCET HANDLE for refrigerator LUKE PALANCA GRIFO AZUL para refrigerador LUKE	CAB	L8017BLU	
1198614	**VASCHETTA BLU** per refrigeratore LUKE BLUE TANK for refrigerator LUKE CUBETA AZUL para refrigerador LUKE	CAB	L8033BLU	
1198615	**GRIGLIA BLU** per refrigeratore LUKE BLUE GRID for refrigerator LUKE REJILLA AZUL para refrigerador LUKE	CAB	L8034BLU	
1198000	**COPERCHIO JETCOF** LID JETCOF TAPA JETCOF	COFRIMELL ELMECO	169 C169	

Adattabile/Suitable for/Adaptable

1198001	**VASCA JETCOF S** TANK JETCOF S CUBA JETCOF S	COFRIMELL ELMECO	162 C162
1198002	**RUBINETTO INOX NEW/JETCOF** STAINLESS STEEL TAP NEW/JETCOF GRIFO INOX NEW/JETCOF	COFRIMELL ELMECO	215 C215
1198003	**TUBI POMPA 20 lt.** PUMP PIPES 20 l TUBOS BOMBA 20 L	COFRIMELL ELMECO	192 C192
1198004	**CORPO POMPA 12 lt.** PUMP HOUSING 12 l TAPA BOMBA 12 L	COFRIMELL ELMECO	496 C496
1198005	**CORPO POMPA 20 lt.** PUMP HOUSING 20 l TAPA BOMBA 20 L	COFRIMELL ELMECO	497 C497
1198006	**GUARNIZIONE BIANCA VASCA** GASKET FOR TANK - WHITE JUNTA BLANCA CUBA	COFRIMELL ELMECO	151 C151

Adattabile/Suitable for/Adaptable

1198009 **GUARNIZIONE OR POMPA**

O-RING FOR PUMP

JUNTA ARO "O" BOMBA

COFRIMELL	154
ELMECO	C154

1198012 **RUBINETTO PLASTICA**

PLASTIC TAP

GRIFO PLÁSTICO

COFRIMELL	177
ELMECO	C177

1198013 **VALVOLINA RUBINETTO**

TAP VALVE

VÁLVULA GRIFO

COFRIMELL	231
ELMECO	C231

1198014 **GUARNIZIONE BIANCA**

WHITE GASKET

JUNTA BLANCA

COFRIMELL	166
ELMECO	C166

1198015 **TUBO ASTA COF**

PIPE COF

TUBO BARRA COF

COFRIMELL	175
ELMECO	C175

1198016 **PALA AGITATORE NEWCOF**

STIRRING BLADE NEWCOF

PALA AGITADOR NEWCOF

COFRIMELL	489
ELMECO	C489

1198017 **PALA AGITATORE COF**

STIRRING BLADE COF

PALA AGITADOR COF

COFRIMELL	176
ELMECO	C176

Adattabile/Suitable for/Adaptable

1198018 **PALA AGITATORE COLDREAM**

STIRRING BLADE COLDREAM

PALA AGITADOR COLDREAM

COFRIMELL	179
ELMECO	C179

1198019 **VASCA COF**

TANK COF

CUBA COF

COFRIMELL	155
ELMECO	C155

1198020 **COPERCHIO COF**

LID COF

TAPA COF

COFRIMELL	156
ELMECO	C156

1198021 **COPERCHIO NEWCOF**

LID NEWCOF

TAPA NEWCOF

COFRIMELL	168
ELMECO	C168

1198022 **VASCA NEWCOF M**

TANK NEWCOF M

CUBA NEWCOF M

COFRIMELL	159
ELMECO	C159

Adattabile/Suitable for/Adaptable

1198023	**VASCA NEWCOF S** TANK NEWCOF S CUBA NEWCOF S	COFRIMELL ELMECO	160 C160
1198024	**TUBO ASTA COLDREAM** PIPE COLDREAM TUBO BARRA COLDREAM	COFRIMELL ELMECO	183 C183
1198025	**TUBO ASTA NEWCOF MEGA 25** PIPE NEWCOF MEGA 25 TUBO BARRA NEWCOF MEGA 25	COFRIMELL ELMECO	490 C490
1198026	**TUBI POMPA 12 lt.** PUMP PIPES 12 l TUBOS BOMBA 12 L	COFRIMELL ELMECO	174 C174
1198027	**PALA AGITATORE JETCOF** STIRRING BLADE JETCOF PALA AGITADOR JETCOF	COFRIMELL ELMECO	180 C180
1198028	**TUBO ASTA JET MEGA 40** PIPE JET MEGA 40 TUBO BARRA JET MEGA 40	COFRIMELL ELMECO	441 C441
1198030	**VASCHETTA RACCOGLIGOCCE** DRIP TRAY CUBETA RECOGE GOTAS	COFRIMELL ELMECO	149 C149

Adattabile/Suitable for/Adaptable

1198029 **VASCA JETCOF M**

TANK JETCOF M

CUBA JETCOF M

COFRIMELL	161
ELMECO	C161

1198032 **COPERCHIO MEGA 25-40**

LID MEGA 25-40

TAPA MEGA 25-40

COFRIMELL	170
ELMECO	C170

1198033 **VASCA MEGA 25 M**

TANK MEGA 25 M

CUBA MEGA 25 M

COFRIMELL	163
ELMECO	C163

1198034 **VASCA MEGA 40**

TANK MEGA 40

CUBA MEGA 40

COFRIMELL	165
ELMECO	C165

Adattabile/Suitable for/Adaptable

1198036 **COPERCHIO COLDREAM**

LID COLDREAM

TAPA COLDREAM

COFRIMELL	235
ELMECO	C235

1198037 **VASCA COLDREAM M**

TANK COLDREAM M

CUBA COLDREAM M

COFRIMELL	158
ELMECO	C158

1198038 **GUARNIZIONE OR RUBINETTO TIPO VECCHIO**
per rubinetto INOX

O-RING FOR TAP OLD TYPE
for stainless steel tap

JUNTA ARO "O" GRIFO TIPO VIEJO
para grifo INOX

COFRIMELL	153-VECCHIO
ELMECO	C153

1198039 **VASCA COLDREAM S**

TANK COLDREAM S

CUBA COLDREAM S

COFRIMELL	157
ELMECO	C157

1198040 **RUBINETTO INOX COLDREAM**

STAINLESS STEEL TAP COLDREAM

GRIFO INOX COLDREAM

COFRIMELL	640
ELMECO	C640

Adattabile/Suitable for/Adaptable

1198041 **RUBINETTO INOX MEGA**

STAINLESS STEEL TAP MEGA

GRIFO INOX MEGA

COFRIMELL	488
ELMECO	C488

1198042 **VASCA MEGA 25 S**

TANK MEGA 25 S

CUBA MEGA 25 S

COFRIMELL	164
ELMECO	C164

1198043 **TAPPO MONTANTE**

MOUNTING CAP

TAPÓN MONTANTE

COFRIMELL	234
ELMECO	C234

1198044 **GUARNIZIONE PIATTA RUBINETTO TIPO NUOVO**

FLAT GASKET FOR TAP NEW MODEL

JUNTA PLANA GRIFO TIPO NUEVO

COFRIMELL	153-NUOVO

1198031 **COMPRESSORE 20 lt. 110V**

COMPRESSOR 20 l 110V

COMPRESOR 20 L 110V

COFRIMELL	397
ELMECO	C397

1198045 **COPERCHIO PICCOLO PER GIRANTE**

SMALL COVER FOR IMPELLER

TAPA PEQUEÑO

GBG	SL300002934

Adattabile/Suitable for/Adaptable

1198046	**VASCA RETTANGOLARE 6 lt** RECTANGULAR TANK 6L CUBA RECTANGULAR 6 L	GBG	SL300002963	
1198200	**PERNO RUBINETTO IN ACCIAIO** STAINLESS STEEL TAP SPINDLE PERNO GRIFO EN ACERO	GBG	SL300000817	
1198201	**SOSTEGNO LEVA RUBINETTO** TAP LEVER SUPPORT SOPORTE PALANCA GRIFO	GBG	SL300002239	
1198202	**MANIGLIA RUBINETTO** TAP HANDLE MANILLA GRIFO	GBG	SL3SM12017A	
1198203	**ALBERINO ESAGONALE** HEXAGONAL SPINDLE VARILLA HEXAGONAL	GBG	SL300000980	
1198204	**RONDELLA IN FIBRA** FIBRE WASHER ARANDELA DE FIBRA	GBG	SL300000979	

Adattabile/Suitable for/Adaptable

1198205	**DADO ESAGONALE FISSAGGIO ALBERINO** HEXAGONAL NUT FOR SPINDLE FIXING TUERCA HEXAGONAL ANCLAJE EJE.	GBG	SL300000956	
1198206	**BOCCOLA PER RUBINETTO** BUSHING FOR TAP CASQUILLO PARA GRIFO	GBG	SL300000819	
1198207	**DADO FISSAGGIO BOCCOLA RUBINETTO** FIXING NUT FOR TAP BUSHING TUERCA ANCLAJE CASQUILLO GRIFO	GBG	SL300000821	
1198208	**GIRANTINO CALAMITATO 4 PALE** MAGNETIC IMPELLER 4 PADDLES IMPULSOR IMANTADO 4 PALETAS	GBG	SL3SM12739A	
1198209	**GIRANTINO CALAMITATO 8 PALE** MAGNETIC IMPELLER 8 PADDLES IMPULSOR IMANTADO 8 PALETAS	GBG	SL300002841	
1198210	**COPERCHIO TRASPARENTE VASCA 12 lt.** TRANSPARENT LID FOR TANK 12 l TAPA TRANSPARENTE CUBA 12 L	GBG	SL34529TSP	

Adattabile/Suitable for/Adaptable

1198211 **VASCA 12 lt.**

TANK 12 l

CUBA 12 L

GBG SL300004528

1198212 **VASCHETTA COMPLETA**

COMPLETE TRAY

VASCHETTA COMPLETA

GBG SL3BM12657A

1198213 **COPERCHIO PLASTICA 7 lt.**

PLASTIC LID 7 L

TAPA PLÁSTICO 7 L

GBG SL300002202

1198214 **VASCA QUADRATA 7 lt.**

SQUARE TANK 7 L

CUBA CUADRADA 7 L

GBG SL3SM07010A

1198215 **VASCHETTA PLASTICA CON GRIGLIA**

PLASTIC TRAY WITH GRID

CUBETA PLÁSTICO CON REJILLA

GBG SL3SM12657A

Adattabile/Suitable for/Adaptable

1198216	**CINGHIA BIG MAGIC** BELT BIG MAGIC CORREA BIG MAGIC	GBG	SL300002962	
1198217	**PULEGGIA MOTORE IN METALLO** METAL MOTOR PULLEY POLEA MOTOR EN METAL	GBG	SL300002949	
1198218	**PULEGGIA CALAMITATA TRASCINAMENTO** MAGNETIC TRANSMISSION PULLEY POLEA IMANTADA DE ARRASTRE	GBG	SL300002943	
1198219	**TAPPO PULEGGIA TRASCINAMENTO** CAP FOR TRANSMISSION PULLEY TAPÓN POLEA ARRASTRE	GBG	SL300002944	
1198401	**COPERCHIO SUPERCOLD** LID SUPERCOLD TAPA SUPERCOLD	SPM	02.DA0003.001	
1198402	**GRIGLIA RACCOGLIGOCCE SUPERCOLD** DRIP TRAY GRID SUPERCOLD REJILLA RECOGEGOTAS SUPERCOLD	SPM	02.DA0005.001	

Adattabile/Suitable for/Adaptable

1198403	**VASCHETTA RACCOGLIGOCCE SUPERCOLD** DRIP TRAY SUPERCOLD CUBETA RECOGE GOTAS SUPERCOLD	SPM	02.DA0004.001	
1198404	**GHIERA INOX ø 35 mm. SUPERCOLD** STAINL. STEEL RING NUT ø 35 mm SUPERCOLD CERCO INOX ø 35 mm SUPERCOLD	SPM	02.DA0049.001	
1198405	**VOLANTINO TMP V1/20/BFP-M5** HAND-WHEEL TMP V1/20/BFP-M5 VOLANTE TMP V1/20/BFP-M5	SPM	04.AB0023.001	
1198406	**LEVA RUBINETTO SUPERCOLD** TAP LEVER SUPERCOLD PALANCA GRIFO SUPERCOLD	SPM	02.DA0008.001	
1198407	**AGITATORE SUPERCOLD** MIXER SUPERCOLD MEZCLADOR SUPERCOLD	SPM	02.DA0006.002	
1198408	**ASTA ø 7 mm. TAGLIATA** ROD ø 7 mm CUT BARRA ø 7 mm CORTADA	SPM	02.DA0015.003	
1198409	**BOCCOLA ASTA AGITATORE** BUSHING FOR MIXER ROD CASQUILLO EJE AGITADOR	SPM	02.CC0007.001	

Adattabile/Suitable for/Adaptable

1198410	**DISCHETTO ARMAFLEX PER EVAPORATORE** ARMAFLEX DISC FOR EVAPORATOR DISCO ARMAFLEX PARA EVAPORADOR	SPM	02.DA0025.002	
1198412	**VASCA 20 lt. SUPERCOLD** TANK 20 l SUPERCOLD CUBA 20 L SUPERCOLD	SPM	02.DA0028.001	
1198413	**COPERCHIO SUPERCOLD 20 lt.** LID SUPERCOLD 20 L TAPA SUPERCOLD 20 L	SPM	02.DA0029.001	
1198414	**VASCA 12 lt. SUPERCOLD** TANK 12 l SUPERCOLD CUBA 12 L SUPERCOLD	SPM	02.DA0002.001	
1198466	**ATTACCO MOTORINO** MOTOR CONNECTION CONEXIÓN MOTOR	SPM	02.CC0047.001	

		Adattabile/Suitable for/Adaptable		
1199120	**VASCHETTA CON GRIGLIA** TANK WITH GRID CUBETA CON REJILLA	CAB	F059/F060	
1199700	**COPERCHIO NEW BIANCO CON FORO** per granitore NEW FABY LID NEW WHITE WITH HOLE for granita machine NEW FABY TAPA NEW BLANCO CON FORO para granizadora NEW FABY	CAB	F001,1/BB	
1199701	**SOTTOCOPERCHIO NEW SENZA FORO** per granitore NEW FABY UNDERLID NEW WITHOUT HOLE for granita machine NEW FABY TAPA INFERIOR NEW SIN AGUJERO para granizadora NEW FABY	CAB	F005,1	
1199702	**AGITATORE SUPPLEMENTARE** per granitore NEW FABY AGITATOR EXTRA for granita machine NEW FABY MEZCLADOR AUXILIAR para granizadora NEW FABY	CAB N. SIMONELLI	F003 16300008	
1199703	**GIUNTO PER AGITATORE SUPPLEMENTARE** per granitore NEW FABY COUPLING FOR AGITATOR EXTRA for granita machine NEW FABY ACOPLAMIENTO PARA AGITADOR AÑADIDO para granizadora NEW FABY	CAB N. SIMONELLI	F007 16300009	

Adattabile/Suitable for/Adaptable

1199705 **COPERCHIO NEW BIANCO SENZA FORO**
per granitore NEW FABY

LID NEW WHITE WITHOUT HOLE
for granita machine NEW FABY

TAPA NEW BLANCO SIN FORO
para granizadora NEW FABY

CAB F001/BB

1199706 **SOTTOCOPERCHIO NEW CON FORO**
per granitore NEW FABY

UNDERLID NEW WITH HOLE
for granita machine NEW FABY

TAPA INFERIOR NEW CON AGUJERO
para granizadora NEW FABY

CAB F095,1

1199707 **ELICA COMPLETA**
per granitore NEW FABY

COMPLETE AUGER
for granita machine NEW FABY

HÉLICE COMPLETA
para granizadora NEW FABY

CAB F304/1
N. SIMONELLI 16300107

1199708 **BOCCOLA EVAPORATORE ø 19 mm**
per granitore NEW FABY

BUSH FOR EVAPORATOR ø 19 mm
for granita machine NEW FABY

CASQUILLO EVAPORADOR ø 19 mm
para granizadora NEW FABY

CAB F226
N. SIMONELLI 16300176

1199709 **RUOTA REGOLAZIONE GRANITA**
per granitore NEW FABY

REGULATION WHEEL FOR GRANITA
for granita machine NEW FABY

RUEDA AJUSTE GRANIZADORA
para granizadora NEW FABY

CAB F034

Adattabile/Suitable for/Adaptable

1199710 **BOCCOLA IN OTTONE**
per granitore NEW FABY

BRASS BUSH
for granita machine NEW FABY

CASQUILLO EN LATÓN
para granizadora NEW FABY

CAB F317

1199711 **ANELLO DI ARRESTO**
per granitore NEW FABY

STOPPING RING
for granita machine NEW FABY

ARO DE PARO
para granizadora NEW FABY

CAB F021

1199713 **VASCA FABY 10 Lt**
per granitore NEW FABY

TANK FABY 10 l
for granita machine NEW FABY

CUBA FABY 10 L
para granizadora NEW FABY

CAB F410
N. SIMONELLI 16300034

1199714 **LEVA NEW BIANCA**
per granitore NEW FABY

LEVER NEW WHITE
for granita machine NEW FABY

PALANCA NEW BLANCA
para granizadora NEW FABY

CAB F012/BB

1199715 **TRAVERSA SUPPORTO COPERCHIO**
per granitore NEW FABY

CROSS PIECE
for granita machine NEW FABY

BRAZO SOPORTE TAPA INFERIOR
para granizadora NEW FABY

CAB F010
N. SIMONELLI 16300108

		Adattabile/Suitable for/Adaptable		
1199716	**PERNO FISSAGGIO LEVA** per granitore NEW FABY FIXING SPINDLE FOR LEVER for granita machine NEW FABY PERNO ANCLAJE PALANCA para granizadora NEW FABY	CAB	F013	
1199717	**MOLLA RUBINETTO FABY ø 22x80 mm** per granitore NEW FABY SPRING FABY TAP ø 22x80 mm. for granita machine NEW FABY MUELLE GRIFO FABY ø 22x80 mm. para granizadora NEW FABY	CAB	F014	
1199718	**PERNO RUBINETTO FABY** per granitore NEW FABY SPINDLE FABY TAP for granita machine NEW FABY PERNO GRIFO FABY para granizadora NEW FABY	CAB	F015	
1199719	**BOCCOLA PER VASCA** per granitore NEW FABY BUSH FOR TANK for granita machine NEW FABY CASQUILLO PARA CUBA para granizadora NEW FABY	CAB	F315/3	
1199721	**VASCHETTA NEW BLU** per granitore NEW FABY TANK NEW BLUE for granita machine NEW FABY CUBETA NEW AZUL para granizadora NEW FABY	CAB	F059/N/B	
1199722	**GRIGLIA PER VASCHETTA NEW BLU** per granitore NEW FABY GRID FOR TANK NEW BLUE for granita machine NEW FABY REJILLA PARA CONTENEDOR NEW BLU para granizadora NEW FABY	CAB	F060/N/B	

		Adattabile/Suitable for/Adaptable		
1250301	**GUIDA PER MOLLA** per granitore NEW FABY SPRING GUIDE for granita machine NEW FABY GUÍA PARA RESORTE para granizadora NEW FABY	CAB	F035	
1320200	**PRESSOSTATO AUTOMATICO 016-H6751** per alta pressione per granitore NEW FABY AUTOMATIC PRESSURE SWITCH 016-H6751 for high pressure for granita machine NEW FABY PRESOSTATO AUTOMÁTICO 016-H6751 para alta presión para granizadora NEW FABY	CAB	F230	
3320901	**PRESSOSTATO 016-H6703** per bassa pressione automatico PRESSURE SWITCH 016-H6703 for low pressure PRESOSTATO 016-H6703 para baja presión automático	ASCASO ASCASO CAB	VF.274 VF.419 F208	
1322100	**PROGRAMMATORE P245 1 CAMMA** 4 minuti, 230V 50Hz per granitore NEW FABY PROGRAMMER P245 1 CAM 4 minutes, 230V 50Hz for granita machine NEW FABY PROGRAMADOR P245 1 LEVA 4 minutos - 230V 50Hz para granizadora NEW FABY	CAB	1016	
1199122	**BOCCOLA GUARNIZIONE MOTORE** MOTOR GASKET BUSHING CASQUILLO JUNTA MOTOR	ELMECO	B06.031A	
1199201	**GUARNIZIONE GOLA DI075** GASKET GROOVE DI075 JUNTA RANURA DI075	ELMECO	GDI075GACO	

Adattabile/Suitable for/Adaptable

1199202	**PIASTRINA PER PERNO MOTORIDUTTORE** PLAQUE FOR MOTOR GEAR PIN PLAQUITA PARA EJE MOTOREDUCTOR	ELMECO	P33X27X1.5GR	
1199203	**BRONZINA PER PERNO MOTORIDUTTORE** BUSHING FOR MOTOR GEAR PIN MANGUITO PARA EJE MOTOREDUCTOR	ELMECO	B10206125GR	
1199204	**GUARNIZIONE TENUTA MOTORE** SEALING GASKET FOR MOTOR JUNTA ESTANQUEIDAD MOTOR	ELMECO	G25/18,2	
1199205	**CORPO RUBINETTO** TAP BODY CUERPO GRIFO	ELMECO	C1BE023GR	
1199206	**DADO SAGOMATO** SHAPED NUT TUERCA PERFILADA	ELMECO	M0000107-001	
1199207	**COCLEA VERTICALE** VERTICAL AUGER AGITADOR HELICOIDAL VERTICAL	ELMECO	M0004111-001	
1199208	**ELICA COMPLETA** COMPLETE AUGER HÉLICE COMPLETA	ELMECO	ELICAGR	

		Adattabile/Suitable for/Adaptable		
1199209	**VETRO CUPOLA** LID GLASS CRISTAL CÚPULA	ELMECO	V06.015FBGR	
1199210	**MOLLA PISTONE INOX** S/STEEL PISTON SPRING MUELLE PISTÓN INOX	ELMECO	G0003102-001	
1199211	**PERNO LUNGO** LONG SHAFT PERNO LARGO	ELMECO	P06.012BA	
1199212	**DISTANZIALE RUBINETTO** TAP SPACER DISTANCIADOR GRIFO	ELMECO	D1BE023.1GR	
1199213	**PERNO CORTO** SHORT SHAFT PERNO CORTO	ELMECO	P06.012BB	
1199216	**PIPETTA LUNGA** LONG PIPETTE PIPA LARGA	ELMECO	S06.014AGR	
1199217	**PIPETTA CORTA** SHORT PIPETTE PIPA CORTA	ELMECO	S06.014BGR	

Adattabile/Suitable for/Adaptable

1199218	**RUBINETTO COMPLETO** TAP ASSEMBLY GRIFO COMPLETO	ELMECO ASS.RUBINETTO	
1199219	**POMELLO CON GUARNIZIONE OR** KNOB WITH OR GASKET POMO CON JUNTA ARO "O"	ELMECO ASS.POMELLO	
1199220	**LEVA RUBINETTO** FAUCET HANDLE PALANCA GRIFO	ELMECO L06.013GR	
1199221	**GUARNIZIONE TENUTA MOTORE CON BOCCOLA** MOTOR SEAL WITH BUSHING JUNTA ESTANQUEIDAD MOTOR CON CASQUILLO	ELMECO KITGUARNIZIONE	
1199224	**LETTORE OTTICO** OPTICAL READER LECTOR ÓPTICO	ELMECO EOSW-9603	
1199225	**PRESSOSTATO PER GRANITORE MACH** PRESSURESTAT FOR GRANITA MACHINE MACH PRESOSTATO PARA GRANIZADORA MACH	ELMECO A0002101-001	

Adattabile/Suitable for/Adaptable

1199226	**CORPO VALVOLA 2 VIE** 2-WAY VALVE BODY CUERPO VÁLVULA 2 VÍAS	ELMECO	CPM117FS	
1199227	**FILTRO ANTIDISTURBO** PROTECTION FILTER FILTRO	ELMECO	FFLC560501	
1199231	**ADESIVO SERIGRAFIA ELETTRONICA** STICKER FOR ELECTRONICS ADHESIVO SERIGRAFÍA ELECTRÓNICA	ELMECO	G0006102-001	
1199237	**COPRILEVA UL** LEVER COVER UL CUBRE PALANCA UL	ELMECO	COPRILEVAUL	
3526812	**VALVOLA DI SERVIZIO CON TUBO 10cm ø 6 mm** VALVE WITH TUBE 10 cm ø 6 mm VÁLVULA DE SERVICIO CON TUBO 10cm ø 6 mm	ELMECO		
3526813	**CAPPUCCIO PER VALVOLA** ø filetto 1/4" M VALVE CAP thread ø 1/4" M CAPERUZA VÁLVULA ø rosca 1/4" M			

Adattabile/Suitable for/Adaptable

1199119	**FIANCATA GRANITORE** SIDE GRANITA MACHINE PARTE LATERAL GRANIZADORA	GBG	SL3GS36006B	
1199121	**VASCHETTA BIANCA IN ABS** WHITE ABS TANK CUBETA BLANCA DE ABS	GBG	SL3GS12087A	
1199123	**BOCCOLA ACCIAIO** STEEL BUSHING CASQUILLO ACERO	GBG	SL3GS12027A	
1199124	**BOCCOLA ø 19x12x10 mm** BUSHING ø 19x12x10 mm CASQUILLO ø 19x12x10 mm	GBG	SL3GS12033A	
1199301	**TRASFORMATORE 20W 12/220V** TRANSFORMER 20W 12/220V TRANSFORMADOR 20W 12/220V	GBG STAFF I. S.	SL300951431 SL300951431	
1199304	**GRIGLIA SGOCCIOLAMENTO** DRIP TRAY GRID REJILLA GOTEO	GBG STAFF I. S.	SL300950750 SL300950750	

Adattabile/Suitable for/Adaptable

1199305 **BACINELLA SGOCCIOLAMENTO**

DRIP TRAY

CUBETA ESCURRIMIENTO

GBG	SL300950751
STAFF I. S.	SL300950751

1199306 **BASE LUCI COPERCHIO**

LIGHT SWITCH BASE

BASE LUCES TAPA

GBG	SL3GS12078A
GBG	SL300991881
STAFF I. S.	SL300991881

1199311 **GUIDA MOLLA SISTEMA DI REGOLAZIONE**

SPRING GUIDE FOR ADJUSTMENT SYSTEM

GUÍA RESORTE SISTEMA DE REGULACIÓN

GBG	SL3GS12037B
GBG	SL300950073
STAFF I. S.	SL3GS12037B

1199314 **TRASFORMATORE 50W 12/220V**

TRANSFORMER 50W 12/220V

TRANSFORMADOR 50W 12/220V

GBG	SL300951362
STAFF I. S.	SL300951362

1199315 **SUPPORTO TERMOSTATO**

THERMOSTAT SUPPORT

SOPORTE TERMOSTATO

GBG	SL300950417
STAFF I. S.	SL300950417

Adattabile/Suitable for/Adaptable

1199319 **SUPPORTO TERMOSTATO**

THERMOSTAT SUPPORT

SOPORTE TERMOSTATO

GBG	SL300950448
STAFF I. S.	SL300950448

1199320 **ANELLO GUIDA EVAPORATORE**

RING GUIDE FOR EVAPORATOR

ARO GUÍA EVAPORADOR

GBG	SL300970382
STAFF I. S.	SL300970382

1199322 **GUARNIZIONE EVAPORATORE**

EVAPORATOR GASKET

JUNTA EVAPORADOR

GBG	SL3GS36007B
GBG	SL30006016
GBG	SL300500133
GBG	SL300950070
GBG	SL320000107
STAFF I. S.	SL3GS36007B

1199323 **SEEGER ALBERO DI TRASMISSIONE**

SEEGER RING FOR TRANSMISSION SHAFT

SEEGER EJE DE TRANSMISIÓN

GBG	SL300950254
STAFF I. S.	SL300950254

1199325 **COPERCHIO SUPERIORE**

UPPER LID

TAPA SUPERIOR

GBG	SL300950758
STAFF I. S.	SL300950758

1199329 **PALA A SPIRALE**

SPIRAL STIRRING BLADE

PALA ESPIRAL

GBG	SL300970005
STAFF I. S.	SL300970005

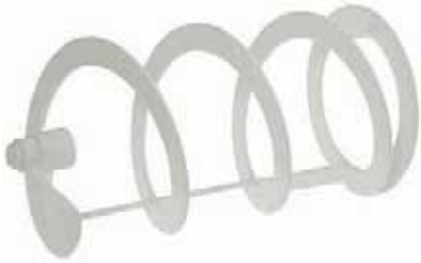

Adattabile/Suitable for/Adaptable

1199328 **SERBATOIO CON RUBINETTO**

TANK WITH TAP

CONTENEDOR CON GRIFO

GBG	SL300970001
GBG	SL310000629
STAFF I. S.	SL310000629

1199333 **MOLLA RUBINETTO**

TAP SPRING

MUELLE GRIFO

GBG	SL300970040
STAFF I. S.	SL300970040

1199334 **VITE RUBINETTO**

TAP SCREW

TORNILLO GRIFO

GBG	SL300970090
STAFF I. S.	SL300970090

1199335 **TAPPO EVAPORATORE**

EVAPORATOR CAP

TAPÓN EVAPORADOR

GBG	SL300950318
GBG	SL300951752
STAFF I. S.	SL300951752

1199336 **PALA A SPIRALE COMPLETA**

COMPLETE SPIRAL STIRRING BLADE

PALA ESPIRAL COMPLETA

GBG	SL300950224
STAFF I. S.	SL3GS12009D

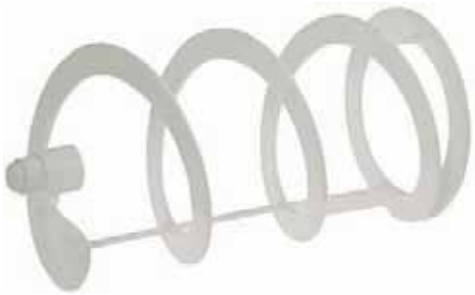

Adattabile/Suitable for/Adaptable

1199337 **SERBATOIO 2002**

TANK 2002

CONTENEDOR 2002

GBG	SL300950003
STAFF I. S.	SL30000001

1199338 **LEVA RUBINETTO**

TAP LEVER

PALANCA GRIFO

GBG	SL300950752
STAFF I. S.	SL300950752

1199339 **MOLLA RUBINETTO**

TAP SPRING

MUELLE GRIFO

GBG	SL3GS12041A
GBG	SL300950167
STAFF I. S.	SL300950167

1199340 **GUARNIZIONE RUBINETTO**

TAP GASKET

JUNTA GRIFO

GBG	SL300950194
STAFF I. S.	SL300950194

1199342 **TAPPO RUBINETTO**

TAP CAP

TAPÓN GRIFO

GBG	SL300950258
STAFF I. S.	SL300950258

Adattabile/Suitable for/Adaptable

1199344 **GRIGLIA SGOCCIOLAMENTO**

DRIP TRAY GRID

REJILLA GOTEO

GBG	SL30095031
STAFF I. S.	SL300950835

1199345 **BACINELLA SGOCCIOLAMENTO**

DRIP TRAY

CUBETA ESCURRIMIENTO

GBG	SL300950014
STAFF I. S.	SL300950014

1199350 **PERNO LEVA RUBINETTO**

SPINDLE FOR TAP LEVER

PERNO PALANCA GRIFO

GBG	SL300950753
STAFF I. S.	SL300950753

1199351 **RIDUZIONE RUBINETTO**

TAP REDUCER

REDUCCIÓN GRIFO

GBG	SL300950475
STAFF I. S.	SL300950475

1199353 **PERNO CANOTTO MOTORE**

ROD FOR MOTOR SLEEVE

PERNO MANGA MOTOR

GBG	SL300951058
STAFF I. S.	SL300951058

1199354 **CANOTTO TRASMISSIONE MOTORE**

MOTOR TRANSMISSION SLEEVE

MANGA TRANSMISIÓN MOTOR

GBG	SL300950985
STAFF I. S.	SL300950985

1199355 **MAGNETE MOTORE**

MOTOR MAGNET

IMÁN MOTOR

GBG	SL300950410
STAFF I. S.	SL300950410

1199356 **CANOTTO MAGNETE MOTORE**

SLEEVE FOR MOTOR MAGNET

MANGA MAGNETO MOTOR

GBG	SL300001020
STAFF I. S.	SL300001020

Adattabile/Suitable for/Adaptable

1199500	**DIAPOSITIVA PER GRANITORE GRANITIME** TRANSPARENT LABEL DIAPOSITIVA GRANIZADORA GRANITIME	GBG	SL320000040	
1199501	**SOTTOCOPERCHIO TRASPARENTE** TRANSPARENT UNDERLID TAPA INFERIOR TRANSPARENTE	GBG	SL3GS36009C	
1199502	**SUPPORTO RUBINETTO** TAP SUPPORT SOPORTE GRIFO	GBG	SL3GS82013A	
1199503	**LEVA RUBINETTO BLU SCURO** DARK BLUE LEVER TAP PALANCA GRIFO AZUL OSCURO	GBG UGOLINI	SL320000043	
1199504	**PERNO RUBINETTO** TAP SPINDLE PERNO GRIFO	GBG STAFF I. S.	SL3GS82015A	
1199505	**CORPO RUBINETTO** TAP BODY CUERPO GRIFO	GBG STAFF I. S. STAFF I. S.	SL3GS12042D SL3GS12042D 950010	

		Adattabile/Suitable for/Adaptable		
1199506	**TAPPO RUBINETTO IN SILICONE** TAP CAP IN SILICONE TAPÓN GRIFO DE SILICONA	GBG	SL300950258	
1199507	**TUBO SCARICO CONDENSA** PIPE FOR CONDENSATE OUTLET TUBO DESAGÜE CONDENSA	GBG	SL320000054	
1199508	**COCLEA GRANITORE** SCROLL GRANITA MACHINE AGITADOR HELICOIDAL GRANIZADORA	GBG	SL3GS12009D	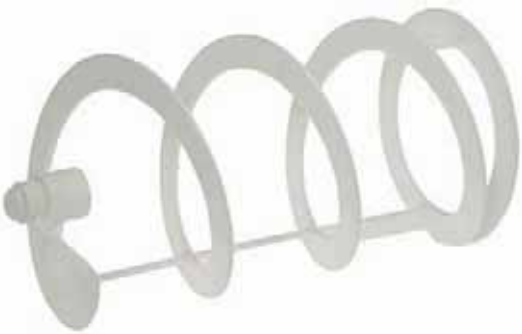
1199509	**VASCHETTA SGOCCIOLIO COMPLETA BLU SCURO** COMPLETE DRIP TRAY - DARK BLUE CUBETA GOTAS COMPLETA AZUL OSCURO	GBG	SL340000017	
1199510	**COPERCHIO CORONA COMPLETO BLU SCURO** COMPLETE LID - DARK BLUE TAPA CORONA COMPLETA AZUL OBSCURO	GBG	SL340000016	

Adattabile/Suitable for/Adaptable

1199512	**VASCA CON SISTEMA DI CHIUSURA UL 12 Lt** TANK WITH UL LOCKING SYSTEM 12 l CUBA CON SISTEMA DE CIERRE UL 12 L	GBG	SL340000539	
1199514	**CLIP AGGANCIO VASCA** CLIP FOR TANK HOOKING CLIP ENGANCHE CUBA	GBG	SL3GS24008A	
1199515	**FERMO REGOLAZIONE DUREZZA** RETAINER FOR DENSITY ADJUSTMENT BLOQUEADOR REGULACIÓN DUREZA	GBG STAFF I. S.	SL3GS12036A	
1199516	**PERNO REGOLAZIONE DUREZZA** PIN FOR DENSITY ADJUSTMENT PERNO REGULACIÓN DUREZA	GBG STAFF I. S. STAFF I. S.	SL3GS12035A SL300950079 950079	
1199518	**BOCCOLA CONNESSIONE ALBERO** BUSHING FOR SHAFT CONNECTION CASQUILLO CONEXIÓN EJE	GBG STAFF I. S. STAFF I. S.	SL3GS12031A SL300950321 950321	
1199519	**ALBERO TRASCINAMENTO COCLEA 12x318 mm** SCROLL TRANSMISSION SHAFT 12x318 mm EJE ARRASTRE AGIT. HELICOIDAL 12x318 mm	GBG	SL3GS12030A	
1199520	**SUPPORTO MOTORIDUTTORE** RETAINER FOR GEAR MOTOR SOPORTE MOTOREDUCTOR	GBG STAFF I. S.	SL320000370	

		Adattabile/Suitable for/Adaptable		
1199521	**VENTOLINA MISCELAZIONE PRODOTTO** STIRRING WHEEL VENTILADOR MEZCLADO PRODUCTO	GBG	SL300002847	
1199522	**ALBERO GIUNZIONE** CONNECTING SHAFT EJE DE UNIÓN	GBG	SL3MS8M011B	
1199523	**VASCHETTA MIXER** MIXER TANK CUBETA MIXER	GBG	SL300009142	
1199524	**COLLETTORE PER RUBINETTO/MIXER** MANIFOLD FOR TAP/MIXER COLECTOR P. GRIFO/MEZCLADOR	GBG	SL300009223	
1199525	**COLLETTORE PER TUBINI/MIXER** MANIFOLD FOR PIPES/MIXER COLECTOR P. TUBOS/MEZCLADOR	GBG	SL300009222	
1199526	**POMELLO DI FISSAGGIO CORTO** FIXING KNOB - SHORT POMO DE ANCLAJE CORTO	GBG	SL300009190	
1199527	**POMELLO DI FISSAGGIO LUNGO** FIXING KNOB - LONG POMO DE ANCLAJE LARGO	GBG	SL300009112	

Adattabile/Suitable for/Adaptable

1199528	**VASCHETTA RACCOGLIGOCCE MS/4-GM/4** DRIP TRAY MS/4-GM/4 CUBETA RECOGE GOTAS MS/4-GM/4	GBG	SL300009025	
1199529	**VASCHETTA RACCOGLIGOCCE MS/8-GM/8** DRIP TRAY MS/8-GM/8 CUBETA RECOGE GOTAS MS/8-GM/8	GBG	SL3GS24023A	
1199530	**VASCHETTA RACCOGLIGOCCE GM8/2V** DRIP TRAY GM8/2V CUBETA RECOGE GOTAS GM8/2V	GBG	SL3GS36023A	
1199531	**GRIGLIA PER VASCHETTA MS/4-GM/4** DRIP TRAY GRID MS/4-GM/4 REJILLA PARA CONTENEDOR MS/4-GM/4	GBG	SL300009078	
1199532	**GRIGLIA PER VASCHETTA MS/8-GM/8** DRIP TRAY GRID MS/8-GM/8 REJILLA PARA CONTENEDOR MS/8-GM/8	GBG	SL3GS24024A	
1199533	**GRIGLIA PER VASCHETTA GM8/2V** DRIP TRAY GRID GM8/2V REJILLA PARA CONTENEDOR GM8/2V	GBG	SL3GS36024A	
1199534	**MANIGLIA RUBINETTO** TAP HANDLE MANILLA GRIFO	GBG	SL3GS12040B	

		Adattabile/Suitable for/Adaptable		
1199537	**SPINA RUBINETTO** TAP SPINDLE ENCHUFE GRIFO	GBG	SL3GS12043B	
1199541	**POMPETTA COMPLETA** COMPLETE PUMP BOMBA COMPLETA	GBG	SL3MS8MK28A	
1199543	**BOTTIGLIA IN VETRO PER GRANIMIX** GLASS BOTTLE FOR GRANIMIX BOTELLA EN CRISTAL PARA GRANIMIX	GBG	SL300009095	
1199544	**COPERCHIO BLU** BLUE LID TAPA AZUL	GBG	SL3GS83009B	
1199545	**COPERCHIO UL TRASPARENTE** TRANSPARENT LID UL TAPA UL TRANSPARENTE	GBG STAFF I. S. STAFF I. S.	SL3GS36009B SL3GS36009B 950359	

Adattabile/Suitable for/Adaptable

1199546	**VASCHETTA SGOCCIOLIO COMPLETA BLU** COMPLETE DRIP TRAY BLUE CUBETA GOTAS COMPLETA AZUL	GBG	SL340000032	
1199547	**VASCA 8 lt.** TANK 8 l CUBA 8 L	GBG	SL340000540	
1348100	**RUBINETTO COMPLETO** COMPLETE TAP GRIFO COMPLETO	GBG	SL300002788	
1526501	**REGOLATORE DI VELOCITÀ 50÷300W 230V** SPEED REGULATOR 50÷300W 230V REGULADOR DE VELOCIDAD 50÷300W 230V	GBG	SL38TAB712R	
1180000	**TUBO DI VASELINA 30 g** VASELINE TUBE 30 g TUBO DE VASELINA 30 g	CAB GBG	F139 IC743000115	

		Adattabile/Suitable for/Adaptable		
3090734	**TUBO GOMMA ø 9x5 mm - 10 mt** alimentare RUBBER HOSE ø 9x5 mm - 10 m alimentary TUBO GOMA ø 9x5 mm - 10 m alimentario	GBG	SL300009105	
1199415	**TUBINO SCORRIMENTO** SLIDING PIPE TUBO DESLIZAMIENTO	SPM	02.BA0047.001	
1199416	**ASTA DISPOSITIVO DI SICUREZZA** ROD FOR SAFETY DEVICE BARRA DISPOSITIVO DE SEGURIDAD	SPM	05.BA0002.001	
1199417	**CAVETTO PRESA CURVA BIANCO** WHITE CABLE WITH ELBOW PLUG CABLE TOMA	SPM	04.BA0016.001	
1199418	**CHIUSURA ASOLA COPERCHIO** CAP FOR LID HOLE CIERRE OJAL TAPA	SPM	02.BA0231.001	
1199419	**COPERCHIO BIANCO** WHITE LID TAPA BLANCA	SPM	02.BA0006.001	

Adattabile/Suitable for/Adaptable

1199420	**VETROFANIA LUMINOSA BICCHIERI** TRANSPARENT LABEL WITH "GLASSES" SYMBOL PAPEL DIÁFANO LUMINOSO VASOS	SPM	04.BA0020.001	
1199421	**VETROFANIA COPERCHIO ICE DREAM** LABEL FOR LID ICE DREAM PAPEL DIÁFANO P. CRISTAL TAPA ICE DREAM	SPM	04.BA0080.001	
1199422	**SOTTOCOPERCHIO** UNDERLID TAPA INFERIOR ICE DREAM	SPM	02.BA0005.001	
1199423	**VASCA 12 lt.** TANK 12 l CUBA 12 L	SPM	02.BA0021.001	
1199424	**GRIGLIA VASCHETTA PLASTICA** PLASTIC DRIP TRAY GRID REJILLA RECOGEGOTAS PLASTICO	SPM	02.BA0033.001	

		Adattabile/Suitable for/Adaptable		
1199425	**VASCHETTA RACCOGLIGOCCE** DRIP TRAY CUBETA CON REJILLA	SPM	02.BA0032.001	
1199426	**LEVA RUBINETTO** TAP LEVER PALANCA GRIFO	SPM	02.BA0003.001	
1199427	**SPINETTA PER LEVA RUBINETTO** SPINDLE FOR TAP LEVER PASADOR PARA PALANCA GRIFO	SPM	02.BA0053.001	
1199428	**SUPPORTO LEVA RUBINETTO** TAP LEVER SUPPORT SOPORTE PALANCA GRIFO	SPM	02.BA0002.001	
1199429	**CORPO RUBINETTO** TAP BODY CUERPO GRIFO	SPM	02.BA0004.001	
1199430	**SUPPORTO MOLLA DUREZZA** SPRING SUPPORT FOR DENSITY ADJUSTMENT SOPORTE MUELLE DUREZA	SPM	02.BA0040.001	
1199431	**VITE REGOLAZIONE DUREZZA GRANITA** SCREW FOR DENSITY ADJUSTMENT TORNILLO REGULACIÓN DUREZA GRANIZADO	SPM	02.BA0039.001	

		Adattabile/Suitable for/Adaptable		
1199432	**RUOTA DENTATA SUPERIORE** UPPER COGWHEEL RUEDA DENTADA SUPERIOR	SPM	02.BA0049.002	
1199433	**POMOLO SINISTRO FISSAGGIO SPIRALE** LEFT KNOB FOR SPIRAL FIXING POMO IZQ. ANCLAJE ESPIRAL	SPM	02.BA0034.001	
1199434	**SPINA TRANSISTOR COPERCHIO** PIN FOR LID TRANSISTOR ENCHUFE TRANSISTOR TAPA	SPM	04.BA0039.001	
1199435	**SPIRALE MISCELATRICE** SPIRAL STIRRING BLADE ESPIRAL MEXCLADORA	SPM	02.BA0266.001	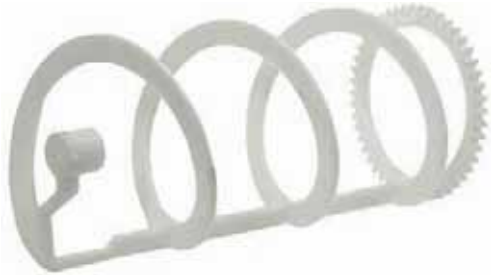
1199436	**RONDELLA DI RASAMENTO 12x18x1 mm** WASHER 12x18x1 mm ARANDELA DE ROCE 12x18x1 mm	SPM	ZZ.RO0012.001	
1199437	**BOCCOLA IN BRONZO CON PIANO** BRONZE BUSHING WITH PLATE CASQUILLO EN BRONCE CON PLANO	SPM	02.BA0257.001	
1199438	**BOCCOLA IN RULON CON BRONZINA** RULON BUSHING WITH BRONZE BEARING CASQUILLO EN RULON CON COJINETE	SPM	05.BA0030.001	

		Adattabile/Suitable for/Adaptable		
1199439	**TRASCINAMENTO SPIRALE COMPLETO** COMPLETE TRANSMISS. SHAFT F/STIRR.BLADE ARRASTRE ESPIRAL COMPLETO	SPM	05.BA0016.002	
1199440	**COPERCHIO COMPLETO PER GRANITORE** COMPLETE LID FOR GRANITA MACHINE TAPA COMPLETA GRANIZADORA	SPM	05.BA0006.002	
1199441	**COPERCHIO SORBY DREAM BIANCO** WHITE LID SORBY DREAM TAPA SORBY DREAM BLANCA	SPM	02.BA0058.001	
1199442	**VASCA 12 lt. ABBASSATA** TANK 12 l - LOWERED CUBA 12 L	SPM	05.BA0001.002	
1199443	**VASCA CON NERVATURE** RIBBED TANK CUBA NERVADA	SPM	02.EA0001.001	

Adattabile/Suitable for/Adaptable

1199444	**GUARNIZIONE COPERCHIO GAS** GASKET FOR LID JUNTA TAPA GAS	SPM	04.EA0025.001	
1199445	**COPERCHIO VASCA CON NERVATURE** LID FOR RIBBED TANK TAPA CUBA	SPM	02.EA0028.001	
1199447	**RACCORDO A GOMITO** ELBOW FITTING RACOR CODO	SPM	04.EA0022.001	
1199448	**PROLUNGA LAVAGGIO** EXTENSION FOR WASHING PROLONGACIÓN LAVADO	SPM	02.EA0055.001	
1199449	**GIRANDOLINA PER C.I.P.** IMPELLER FOR C.I.P. IMPULSOR PARA C.I.P.	SPM	04.ZZ0097.001	
1199450	**CORPO VALVOLINA DI SFIATO** AIR VALVE BODY CORPO VÁLVULA DE REBOSE	SPM	02.EA0056.001	
1199451	**PERNO VALVOLA DI SFIATO** PIN FOR AIR VALVE PERNO VÁLVULA REBOSADERO	SPM	02.EA0012.001	

Adattabile/Suitable for/Adaptable

1199452	**CONTROLLO PRESSIONE 12V** PRESSURE CONTROL 12V CONTROL PRESIÓN 12v	SPM	04.EA0052.001	
1199453	**FERMA PERNO BLOCCAGGIO VASCA 2x15 mm.** RETAINER FOR TANK-BLOCKING PIN 2x15 mm BLOQUEADOR PERNO BLOQUE CUBA 2x15 mm	SPM	04.EA0036.001	
1199454	**LEVA VALVOLA DI SFIATO** LEVER FOR AIR VALVE PALANCA REBOSADERO	SPM	02.EA0011.001	
1199455	**LEVA RUBINETTO VERDE** GREEN TAP LEVER PALANCA GRIFO VERDE	SPM	02.BA0003.01V	
1199456	**SUPPORTO LEVA RUBINETTO VERDE** GREEN TAP LEVER SUPPORT SOPORTE PALANCA GRIFO VERDE	SPM	02.BA0002.01V	
1199457	**ASTA RUBINETTO IBF-FCBV** TAP SPINDLE IBF-FCBV BARRA GRIFO IBF-FCBV	SPM	02.EA0029.001	
1199458	**GRIGLIA VASCHETTA RACCOGLIGOCCE VERDE** DRIP TRAY GRID - GREEN REJILLA RECOGEGOTAS VERDE	SPM	02.BA0033.01V	

Adattabile/Suitable for/Adaptable

1199459	**VASCHETTA RACCOGLIGOCCE VERDE** DRIP TRAY - GREEN CUBETA RECOGE GOTAS VERDE	SPM	02.BA0032.01V	
1199460	**SONDA PER TIMER** TIMER PROBE SONDA PARA TIMER	SPM	04.BB0021.001	
1199462	**TAPPO COPERCHIO VASCA IBF-FCBV** CAP FOR TANK LID IBF-FCBV TAPÓN COPERCHIO CUBA IBF-FCBV	SPM	02.EA0010.001	
1245461	**MANOMETRO ø 60 mm. 0±6 bar ø 1/4** PRESSURE GAUGE ø 60 mm 0±6 bar ø 1/4 MANÓMETRO ø 60 mm 0±6 bar ø 1/4	SPM	04.EA0027.001	
1357151	**PERNO RUBINETTO INOX ø 18 mm. SUPERCOLD** ST. STEEL TAP SPINDLE ø 18 mm SUPERCOLD PERNO GRIFO INOX ø 18 mm SUPERCOLD	SPM	02.DA0050.001	
1357152	**RUBINETTO COMPLETO GRANITORE** COMPLETE TAP FOR GRANITA MACHINE GRIFO COMPLETO GRANIZADORA	SPM	05.BA0007.001	

		Adattabile/Suitable for/Adaptable		
1523101	**VALVOLA DI SICUREZZA ø 7 mm 0,3 bar** SAFETY VALVE ø 7 mm 0.3 bar VÁLVULA DE SEGURIDAD ø 7 mm 0,3 bar	SPM	04.EA0028.001	
1199332	**GUARNIZIONE RUBINETTO** TAP GASKET JUNTA GRIFO	STAFF I. S.	SL300970002	
1199300	**PROGRAMMATORE P24 1 CAMMA 230V** TIMER P24 1CAM 230V PROGRAMADOR P24 1 LEVA 230V	STAFF I. S. GBG STAFF I. S.	SL300950565 SL300950565 950565	
1199001	**GUARNIZIONE OR 0123 SILICONE BIANCO** O-RING 0123 WHITE SILICONE JUNTA ARO "O" 0123 SILICONA BLANCA	UGOLINI UGOLINI	02800-15100 22800-15100	
1199002	**MANIGLIA RUBINETTO** FAUCET HANDLE MANILLA GRIFO	UGOLINI	22800-14900	
1199003	**MOLLA MANIGLIA RUBINETTO** SPRING FOR TAP HANDLE MUELLE MANILLA GRIFO	UGOLINI	22800-15000	
1199004	**BOCCOLA DI RASAMENTO COMPLETA** COMPLETE SKIMMING BUSHING CASQUILLO COMPLETO DE ROCE	UGOLINI	22800-23501+23502	

Adattabile/Suitable for/Adaptable

1199005	**GUARNIZIONE A RULLO/TAMBURO** GASKET JUNTA DE RODILLO/TAMBOR	UGOLINI	22800-17200	
1199006	**BOCCOLA POSTERIORE** BACK BUSHING CASQUILLO POSTERIOR	UGOLINI	10028-02803	
1199007	**GUARNIZIONE POSTERIORE** BACK GASKET JUNTA POSTERIOR	UGOLINI	33800-08600	
1199008	**BOCCOLA A COCLEA** SCROLL BUSHING CASQUILLO HELICOIDAL	UGOLINI	10028-02801	
1199010	**VASSOIO SGOCCIOLAMENTO** DRIP TRAY BANDEJA RECOGE GOTAS	UGOLINI	22800-00600	
1199013	**MOLLA CONTATTO LUCE** SPRING FOR LAMP CONTACT MUELLE CONTACTO LUZ	UGOLINI	22800-15202	
1199014	**ASSIEME COPERCHIO ILLUMINATO** SET COVER WITH LIGHT CONJUNTO TAPA ALUMBRADA	UGOLINI	33800-04800	

		Adattabile/Suitable for/Adaptable		
1199016	**PROTEZIONE MOTORE** MOTOR PROTECTION PROTECCIÓN MOTOR	UGOLINI	22800-22637	
1199017	**STAFFA CON BOCCOLA HT** BRACKET WITH BUSHING HT ABRAZADERA CON CASQUILLO HT	UGOLINI	22800-22600	
1199018	**RONDELLA MOTORIDUTTORE** WASHER FOR GEAR MOTOR ARANDELA MOTOREDUCTOR	UGOLINI	10028-03201	
1199019	**PIGNONE MOTORIDUTTORE** PINION FOR GEAR MOTOR PIÑÓN MOTOREDUCTOR	UGOLINI	22800-22634	
1199020	**BOCCOLA MOTORIDUTTORE** BUSHING FOR GEAR MOTOR CASQUILLO PARA MOTOREDUCTOR	UGOLINI	10028-03204	
1199021	**RONDELLA 4x8x0,2 mm** WASHER 4x8x0.2 mm ARANDELA 4x8x0,2 mm	UGOLINI	10028-03205	
1199022	**PARTE FINALE RASCHIATORE INTERNO** INNER SCRAPER FINAL PORTION PARTE FINAL RASQUETA INTERIOR	UGOLINI	22800-15900	
1199023	**GOMMINO CON CONTATTO LUCE** RUBBER PIECE WITH LAMP CONTACT GOMA CON CONTACTO LUZ	UGOLINI	22800-22801	

Adattabile/Suitable for/Adaptable

1199025	**PONTICELLO COMPLETO TIPO NUOVO** COMPLETE BRIDGE OVER NEW MODEL PUENTE COMPLETO TIPO NUEVO	UGOLINI	22800-22651	
1199026	**MESCOLATORE ESTERNO SISTEMA MAGNETICO** MAGNETIC EXTERNAL MIXER MEZCLADOR EXTERIOR SISTEMA MAGNÉTICO	UGOLINI	22800-16102	
1199028	**BOCCOLA INFERIORE GRIGIA** GREY LOWER BUSHING CASQUILLO INFERIOR GRIS	UGOLINI	22800-22401	
1199029	**SPORTELLO COPRINTERRUTTORI GRIGIO** GREY SHUTTER FOR SWITCHES PUERTA CUBRE INTERRUPTORES GRIS	UGOLINI	22800-16600	
1199030	**CONTENITORE DISTRIBUTORE GRANITA 10 lt.** CONTAINER FOR GRANITA MACHINE 10 l CONTENEDOR GRANIZADORA 10 L	UGOLINI	22800-17404	

Adattabile/Suitable for/Adaptable

1199032	**SCHERMO FOTO** PICTURE SCREEN PANTALLA FOTO	UGOLINI	22800-16000	
1199034	**ELEMENTO RASCHIATORE INTERNO** INTERNAL SCRAPER ELEMENT RASQUETA INTERIOR	UGOLINI	22800-15800	
1199035	**MESCOLATORE ESTERNO** EXTERNAL MIXER MEZCLADOR EXTERIOR	UGOLINI	22800-16101	
1199036	**BOCCOLA ANTERIORE BIANCA** WHITE FRONT BUSHING CASQUILLO ANTERIOR BLANCO	UGOLINI	22800-22400	
1199037	**CAPPELLO CON LUCE HT-MT** parte superiore CAP WITH LIGHT HT-MT upper part TAPÓN CON LUZ HT-MT parte superior	UGOLINI	22800-17000	
1199038	**COPERCHIO TRASPARENTE** TRANSPARENT COVER TAPA TRANSPARENTE	UGOLINI	22800-23400	

Adattabile/Suitable for/Adaptable

1199039	**PISTONE PER RUBINETTO** PISTON FOR TAP PISTÓN PARA GRIFO	UGOLINI	22800-14800	
1199040	**PERNO ROSSO PER LEVA RUBINETTO** RED PIN FOR TAP LEVER PERNO ROJO PARA PALANCA GRIFO	UGOLINI	22800-22100	
1199041	**MESCOLATORE INTERNO GRIGIO** GREY INTERNAL MIXER MEZCLADOR INTERIOR GRIS	UGOLINI	33800-08002	
1199043	**GRIGLIA CASSETTO RACCOGLIGOCCE MT 1/2/3** DRIP TRAY GRID MT 1/2/3 BANDEJA RECOGEGOTAS MT 1/2/3	UGOLINI	22800-00500	
1199044	**VITE DI REGOLAZIONE DENSITÀ ZINCATA** ZINC PLATED DENSITY ADJUSTING SCREW TORNILLO REGULACIÓN DENSIDAD DE CINC	UGOLINI	22800-16700	
1199045	**BLOCCHETTO GUIDAMOLLA GRIGIO** GREY SPRING GUIDE CERCO GUÍA-RESORTE GRIS	UGOLINI	22800-16900	
1199046	**MOLLA PER REGOLAZIONE DENSITA'** SPRING FOR DENSITY ADJUSTMENT MUELLE PARA REGULACIÓN DENSIDAD	UGOLINI	22800-16800	

		Adattabile/Suitable for/Adaptable		
1199048	**BOCCOLA POSTERIORE PER SPALLA GRANITORE** REAR BUSHING FOR ICE CRUSHER SHOULDER CASQUILLO POSTERIOR PARA GRANIZADORA	UGOLINI	10028-02802	
1199049	**RANELLA PER MOTORE MAGNETICO** WASHER FOR MAGNETIC MOTOR ARANDELA PARA MOTOR MAGNÉTICO	UGOLINI	10028-02805	
1199050	**ROTORE MAGNETICO** MAGNETIC ROTOR ROTOR MAGNÉTICO	UGOLINI	33800-09601	
1199051	**BOCCOLA PER FLANGIA SUPPORTO MOTORE** BUSHING FOR MOTOR SUPPORT FLANGE CASQUILLO P. BRIDA ABRAZADERA MOTOR	UGOLINI	10028-02800	
1199054	**GUARNIZIONE ANTICONDENSA** ANTI-CONDENSATE GASKET JUNTA ANTICONDENSACIÓN	UGOLINI	10570-13602	
1199055	**COPERCHIO CON LUCE HT-MT GLS** COVER WITH LIGHT HT-MT GLS TAPA CON LUZ HT-MT GLS	UGOLINI	33800-04804	
1199059	**DISTANZIALE PER ROTORE** ROTOR SPACER DISTANCIADOR PARA ROTOR	UGOLINI	10028-03200	

Adattabile/Suitable for/Adaptable

1199060	**CALOTTA PORTA CUSCINETTO ø 28 mm** BEARING CAP ø 28 mm BULBO PARA COJINETE ø 28 mm	UGOLINI	10028-03216	
1199063	**DISTANZIALE SPESSORE 1,5 mm** SPACER 1.5 mm THICK DISTANCIADOR ESPESOR 1,5 mm	UGOLINI	10028-03202	
1199064	**TERZA RUOTA DENTATA** THIRD GEARWHEEL TERCERA RUEDA DENTADA	UGOLINI	22800-22611	
1199065	**QUARTA RUOTA DENTATA** FOURTH GEARWHEEL CUARTA RUEDA DENTADA	UGOLINI	22800-22650	
1199066	**DISTANZIALE SPESSORE 3,3 mm** SPACER 3.3 mm THICK DISTANCIADOR ESPESOR 3,3 mm	UGOLINI	10028-03203	
1199067	**CALOTTA PORTA BOCCOLA** BUSHING CAP BULBO PARA CASQUILLO	UGOLINI	10028-03215	
1199068	**PRIMA RUOTA DENTATA** FIRST GEARWHEEL PRIMERA RUEDA DENTADA	UGOLINI	22800-22639	

		Adattabile/Suitable for/Adaptable		
1199069	**SECONDA RUOTA DENTATA** SECOND GEARWHEEL SEGUNDA RUEDA DENTADA	UGOLINI	22800-22640	
1199070	**GRIGLIA CASSETTO RACCOGLIGOCCE MT 1P** DRIP TRAY GRID MT 1P BANDEJA RECOGEGOTAS MT 1P	UGOLINI	22800-00503	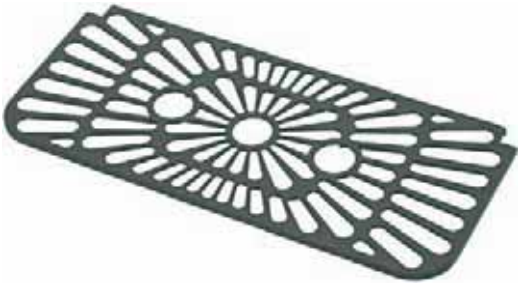
1199075	**GUARNIZIONE OR 03231 SILICONE ROSSO** O-RING 03231 RED SILICONE JUNTA ARO "O" 03231 SILICONA ROJA	UGOLINI UGOLINI	00028-02804 10028-02804	
1199076	**CORPO POMPA** PUMP HOUSING TAPA BOMBA	UGOLINI	22800-02900	
1199077	**GOMMINO RUBINETTO** RUBBER PIECE FOR TAP GOMA GRIFO	UGOLINI	21703-00000	
1199078	**ALBERO GIRANTE PER POMPA** IMPELLER SHAFT FOR PUMP EJE GIRATORIO PARA BOMBA	UGOLINI	22800-03000	

Adattabile/Suitable for/Adaptable

1199082	**RUBINETTO COMPLETO HT 10-11-20** COMPLETE TAP HT 10-11-20 GRIFO COMPLETO HT 10-11-20	UGOLINI	33800-00200	
1199083	**CORPO RUBINETTO** per modelli HT TAP BODY for models HT CUERPO GRIFO para modelos HT	UGOLINI	22800-02401	
1199084	**MOLLA RUBINETTO** SPRING FOR TAP MUELLE GRIFO	UGOLINI	22800-02600	
1199085	**GUARNIZIONE CONTENITORE** GASKET FOR CONTAINER JUNTA CONTENEDOR	UGOLINI	21214-00000	
1199088	**MAGNETE MOTORE 4 POLI ø 7 mm.** 4-POLE MOTOR MAGNET ø 7 mm IMÁN MOTOR 4 POLOS ø 7 mm	UGOLINI	33800-00803	
1199089	**STAFFA SUPPORTO MOTORE** MOTOR BRACKET ABRAZADERA SOPORTE MOTOR	UGOLINI	22800-04800	

		Adattabile/Suitable for/Adaptable		
1199090	**TUBO ANTISCHIUMA** per HT20 ANTIFOAM PIPE for HT20 TUBO ANTI-ESPUMA para HT20	UGOLINI	22800-01400	
1199091	**TUBO ANTISCHIUMA** per HT11 ANTIFOAM PIPE for HT11 TUBO ANTI-ESPUMA para HT11	UGOLINI	22800-23100	
1199092	**TAPPO RIDUTTORE** REDUCER CAP TAPÓN REDUCTOR	UGOLINI	22800-01500	
1199093	**GIRANTE POMPA 230/240V 50Hz** per HT11-HT20 PUMP IMPELLER 230/240V 50Hz for HT11-HT20 IMPULSOR BOMBA 230/240V 50Hz para HT11-HT20	UGOLINI	33800-05400	
1199094	**GIRANTE POMPA CON ALETTE RIBASSATE** per contenitore 5/7 lt. per HT11-HT20 PUMP IMPELLER for container 5/7 l. for HT11-HT20 IMPULSOR BOMBA CON ALETAS BAJAS para contenedor 5/7 L para HT11-HT20	UGOLINI	33800-05401	
1199095	**ASSIEME RUBINETTO COMPLETO CADDY ROSSO** COMPLETE TAP ASSEMBLY "CADDY" RED CONJUNTO GRIFO COMPLETO CADDY ROJO	UGOLINI	33800-08900	

		Adattabile/Suitable for/Adaptable		
1199096	**PISTONE RUBINETTO** FAUCET PISTON PISTÓN GRIFO	UGOLINI	22800-21900	
1199097	**GUARNIZIONE RUBINETTO** TAP GASKET JUNTA GRIFO	UGOLINI	10028-02500	
1199098	**COPRIRUBINETTO A PISTONE** PISTON TAP COVER CUBRE GRIFO DE PISTÓN	UGOLINI	22800-04410	
1199099	**LEVA COMANDO RUBINETTO** TAP LEVER PALANCA MANDO GRIFO	UGOLINI	22800-02303	
1199100	**GIRANTE POMPA PER CONTENITORE 11/20 lt.** PUMP IMPELLER FOR CONTAINER 11/20 l IMPULSOR BOMBA PARA CONTENEDOR 11/20 L	UGOLINI	33800-05404	
1199101	**GIRANTE POMPA PER CADDY 10 lt.** PUMP IMPELLER FOR CONTAINER 10 l IMPULSOR BOMBA PARA CADDY 10 L	UGOLINI	33800-05403	
1199102	**PERNO CENTRALE** CENTRAL PIN PERNO CENTRAL	UGOLINI	22800-19900	

		Adattabile/Suitable for/Adaptable		
1199103	**PULEGGIA CON CUSCINETTO** con magnete e distanziale PULLEY WITH BEARING with magnet and spacer POLEA CON COJINETE con magneto y distanciador	UGOLINI	33900-01050	
1199104	**CINGHIA** BELT RIEMEN	UGOLINI	22800-01800	
1199105	**PULEGGIA PER MOTORE ø 7 mm** MOTOR PULLEY ø 7 mm POLEA PARA MOTOR ø 7 mm	UGOLINI	22800-02201	
1199106	**FORCELLA PER RUBINETTO** TAP FORK HORQUILLA GRIFO	UGOLINI	22800-02501	
1199107	**LEVA COMANDO RUBINETTO** TAP LEVER PALANCA MANDO GRIFO	UGOLINI	22800-02302	
1199109	**GOMMINO RUBINETTO** RUBBER PIECE FOR TAP GOMA GRIFO	UGOLINI	22800-11500	

Adattabile/Suitable for/Adaptable

1199108 **PANNELLO LATERALE**

SIDE PANEL

PANEL LATERAL

UGOLINI 22800-00300

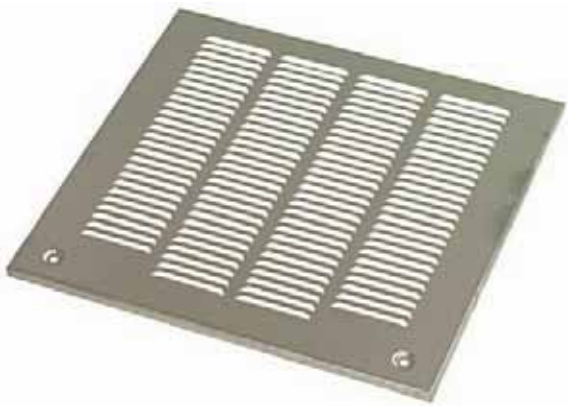

1199110 **PIASTRA RISCALDANTE 230V 50Hz**

HOT PLATE 230V 50Hz

PLANCHA DE CALENTAMIENTO 230V 50Hz

UGOLINI 33800-09700

1199111 **PIASTRA RISCALDANTE 115V 60Hz**

HOT PLATE 115V 60Hz

PLANCHA DE CALENTAMIENTO 115V 60Hz

UGOLINI 33800-09701

1199112 **PISTONE PER RUBINETTO**

TAP PISTON

PISTÓN PARA GRIFO

UGOLINI 22800-14801

1199113 **LEVA RUBINETTO ROSSA**

RED TAP LEVER

PALANCA GRIFO ROJA

UGOLINI 22800-26425

Adattabile/Suitable for/Adaptable

1199114	**LEVA RUBINETTO NERA** BLACK TAP LEVER PALANCA GRIFO NEGRA	UGOLINI 22700-01801	
1199115	**PERNO NERO PER LEVA RUBINETTO** BLACK SPINDLE FOR TAP LEVER PERNO NEGRO PARA PALANCA GRIFO	UGOLINI 22800-22160	
1199116	**CONTENITORE TRASPARENTE** TRANSPARENT CONTAINER CONTENEDOR TRANSPARENTE	UGOLINI 22800-26405	
1199117	**GUARNIZIONE OR PER CONTENITORE** O-RING FOR CONTAINER JUNTA ARO "O" PARA CONTENEDOR	UGOLINI 22800-26418	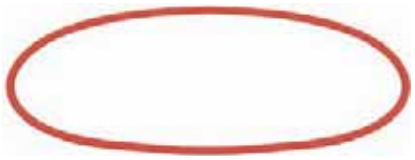
1199118	**CONTENITORE COMPLETO DI FONDO** COMPLETE CONTAINER CONTENEDOR COMPLETO DE FONDO	UGOLINI 33800-09901	
1199125	**COPERCHIO 11 lt** COVER 11 L TAPA 11 lt	UGOLINI 22800-20600	

Adattabile/Suitable for/Adaptable

1199126	**COPERCHIO 20 lt** COVER 20 L TAPA 20 lt	UGOLINI	22800-00703	
1199127	**CONTENITORE 10 lt** CONTAINER 10 L CONTENEDOR 10 L	UGOLINI	22800-18720	
1199128	**CONTENITORE 20 lt** CONTAINER 20 L CONTENEDOR 20 L	UGOLINI	22800-01600	
1199129	**CONTENITORE 11 lt** CONTAINER 11 L CONTENEDOR 11 L	UGOLINI	22800-12600	
1199130	**CONTENITORE 10 lt** CONTAINER 10 L CONTENEDOR 10 L	UGOLINI	22800-11100	

		Adattabile/Suitable for/Adaptable		
1199131	**FILTRO RIGIDO PER CONDENSATORE** STIFFER FILTER FOR CAPACITOR FILTRO RÍGIDO PARA CONDENSADOR	UGOLINI	10028-00905	
1199132	**MESCOLATORE CIOCCOLATIERA DELICE** MIXER FOR HOT CHOCOLATE MAKER DELICE MEZCLADOR CHOCOLATERA DELICE	UGOLINI	22800-26414	
1199133	**PIASTRINA FISSAGGIO COCLEA** SCROLL FASTENING PLATE PLAQUITA ANCLAJE CÓCLEA	UGOLINI	21983-00000	
1199134	**COPRIRUBINETTO GRIGIO** TAP GREY COVER CUBRE GRIFO GRIS	UGOLINI	22800-04400	
1199135	**TUBO MANDATA** OUTLET TUBE TUBO ASPIRACIÓN	UGOLINI	22800-01300	
1199136	**COPERCHIO 5 lt** COVER 5 L TAPA 5 lt	UGOLINI	22800-09110	

Adattabile/Suitable for/Adaptable

1199137	**CONTENITORE 5 lt** CONTAINER 5 L CONTENEDOR 5 L	UGOLINI	33800-05610	
1199138	**COCLEA PER POMPA** SCROLL FOR PUMP AGITADOR HELICOIDAL PARA BOMBA	UGOLINI	22800-18810	
1199139	**LEVA RUBINETTO** TAP LEVER PALANCA GRIFO	UGOLINI	21701-00001	
1199140	**ALBERO TRASCINAMENTO** TRANSMISSION SHAFT EJE DE ARRASTRE	UGOLINI	33800-09800	
1199141	**TUBO MANDATA CONTENITORE 11 lt** OUTLET TUBE 11 L CONTAINER TUBO ASPIRACIÓN CONTENEDOR 11 L	UGOLINI	22800-21500	
1199142	**BRACCIO A "L" CONTENITORE 11/20 lt** L-ARM FOR 11/20 L CONTAINER BRAZO A "L" CONTENEDOR 11/20 L	UGOLINI	22800-01200	
1199143	**MOLLA DI RITEGNO** NON-RETURN SPRING MUELLE DE RETENCIÓN	UGOLINI	22800-03100	

		Adattabile/Suitable for/Adaptable		
1199144	**COPERCHIO 7/10 lt** COVER 7/10 L TAPA 7/10 lt	UGOLINI	21980-00000	
1199145	**COCLEA PER POMPA** SCROLL FOR PUMP AGITADOR HELICOIDAL PARA BOMBA	UGOLINI	22800-18800	
1199146	**CONTENITORE 5 lt RUBINETTO A GRAVITÀ** 5 L CONTAINER FOR GRAVITY TAP CONTENEDOR 5 L GRIFO A GRAVEDAD	UGOLINI	33800-05616	
1199056	**PRESSOSTATO DI SICUREZZA** SAFETY PRESSURE SWITCH PRESOSTATO DE SEGURIDAD	UGOLINI	22800-07505	

Adattabile/Suitable for/Adaptable

1186411 **GUARNIZIONE OR 02031 EPDM**

O-RING 02031 EPDM

JUNTA ARO "O" 02031 EPDM

ANGELO PO	3152210
BOBECK	E13002
BRASILIA	00835.0.00.02
CARIMALI	87.00026
COLGED	CGR2031
DIHR	OR02031
DIHR	13002
ECM	
GAYC	14441440
HOONVED	30475
MAIRALI	
MARCFI-ANCAS	TFK-5153
RANCILIO	36407001
SAN MARCO	109017
UGOLINI	10028-03217
UGOLINI	00028-03217

3186143 **GUARNIZIONE OR 04093 EPDM**

GASKET OR 04093 EPDM

JUNTA ARO "O" 04093 EPDM

ANGELO PO	3150520
CEADO	75505
DIHR	13023
FIMAR	CO1454
SCOTSMAN	640134.00
ZANUSSI	050292
ZANUSSI	086551

3186440 **GUARNIZIONE OR 02075 EPDM**

O-RING 02075 EPDM

JUNTA ARO "O" 02075 EPDM

ANGELO PO	37Q1210
GAYC	14441430

1186510 **GUARNIZIONE ø 77x64x3 mm PER BICCHIERE**

GASKET ø 77x64x3 mm FOR JUG

JUNTA ø 77x64x3 mm PARA VASO

ARISTARCO	1008

1186519 **GUARNIZIONE OR 04337 EPDM**

EPDM O-RING 04337

JUNTA ARO "O" 04337 EPDM

ARISTARCO	2556

3186434 **GUARNIZIONE OR 0121 EPDM**

O-RING 0121 EPDM

JUNTA ARO "O" 0121 EPDM

ARISTARCO	93
BRASILIA	06370.0.00.02
CAMURRI	050D0169
ELETTROBAR	456026

Adattabile/Suitable for/Adaptable

3186860 **GUARNIZIONE OR 03056 EPDM**
EX OR 0118

OR GASKET 03056 EPDM
EX OR 0118

JUNTA ARO "O" 03056 EPDM
EX OR 0118

ARISTARCO	1136
BRASILIA	00849.0.00.02
ELFRAMO	06140002
FAGOR	Q307050000
IME	OR3056
IME	OR118
N. SIMONELLI	18010208
ZANUSSI	0KK400
ZANUSSI	068642

3243086 **GUARNIZIONE OR 0117 EPDM**

O-RING 0117 EPDM

O-RING OR 0117 EPDM

AURORA	
COMENDA	200806
ELMECO	
FAEMA	
IME	OR117
N. SIMONELLI	18010551

1186358 **GUARNIZIONE OR 03030 EPDM**

O-RING 03030 EPDM

JUNTA ARO "O" 03030 EPDM

BEZZERA	7496001
CAMURRI	050D0165
CIMBALI	401-291-000
CIMBALI	401-320-000
FAEMA	401320000
LAINOX	R70010050
SILANOS	904430

1186414 **GUARNIZIONE OR 0119 EPDM**

O-RING 0119 EPDM

JUNTA ARO "O" 0119 EPDM

BEZZERA	7496005
BRASILIA	01406.0.00.02
BRASILIA	00840.0.00.02
CMA ASTORIA	12303
CONTI	
ECM	
FUTURMAT/ARIETE	
GAGGIA	
LA PAVONI	465121
LA SPAZIALE	
SAN MARCO	109046
SIRMAN	

1186605 **GUARNIZIONE OR 03375 EPDM**

O-RING 03375 EPDM

JUNTA ARO "O" 03375 EPDM

BRASILIA	06371.0.00.02
CEADO	75515

1186070 **GUARNIZIONE VENTOSA 50SH**
per granitore NEW FABY

SUCTION GASKET 50SH
for granita machine NEW FABY

JUNTA VENTOSA 50SH
para granizadora NEW FABY

CAB	F026/2
N. SIMONELLI	16300148

		Adattabile/Suitable for/Adaptable		
1186071	**GUARNIZIONE VASCA** per granitore NEW FABY GASKET FOR TANK for granita machine NEW FABY JUNTA CUBA para granizadora NEW FABY	CAB	F019	
1186072	**ANELLO DI TENUTA IN VITON** per granitore NEW FABY O-RING IN VITON for granita machine NEW FABY ARO DE CIERRE EN VITON para granizadora NEW FABY	CAB N. SIMONELLI	F022/1 16300022	
1186073	**GUARNIZIONE OR RUBINETTO** per granitore NEW FABY O-RING TAP for granita machine NEW FABY JUNTA ARO "O" GRIFO para granizadora NEW FABY	CAB	F016	
1186074	**GUARNIZIONE INFERIORE RUBINETTO** per granitore NEW FABY LOWER TAP RING for granita machine NEW FABY JUNTA INFERIOR GRIFO para granizadora NEW FABY	CAB	F017	
1186075	**GUARNIZIONE OR PER CAMPANA** per refrigeratore LUKE O-RING FOR HOPPER per refrigerator LUKE JUNTA ARO "O" PARA CAMPANA para refrigerador LUKE	CAB	L8008	
1186076	**GUARNIZIONE OR IN SILICONE** per refrigeratore LUKE O-RING SILICONE for refrigerator LUKE JUNTA ARO "O" EN SILICONA para refrigerador LUKE	CAB	5034	

		Adattabile/Suitable for/Adaptable		
1186366	**GUARNIZIONE OR 02050 SILICONE** SILICON "O" RING 02050 JUNTA ARO "O" 02050 SILICONA	CAMPEONA CIMBALI SAECO	13/27 140322262	
3186608	**GUARNIZIONE OR 0109 SILICONE BIANCO** per rubinetto O-RING 0109 WHITE SILICONE for tap JUNTA ARO "O" 0109 SILICONA BLANCA para grifo	CAMPEONA	35/105	
3186609	**GUARNIZIONE TEFLON ø 23x13,6x1,6 mm** per rubinetto TEFLON GASKET ø 23x13.6x1.6 mm for tap JUNTA TEFLON ø 23x13,6x1,6 mm para grifo	CAMPEONA	70/26	
3186610	**GUARNIZIONE OR 0125 SILICONE ROSSO** O-RING 0125 RED SILICONE JUNTA ARO "O" 0125 SILICONA ROJA	CAMPEONA	25/16	
3186617	**GUARNIZIONE SILICONE ø 32x15x2,5 mm** per rubinetto SILICONE GASKET ø 32x15x2.5 mm for tap JUNTA SILICONA ø 32x15x2,5 mm para grifo	CAMPEONA	35/104	
3186618	**GUARNIZIONE SILICONE BIANCO ø 47x36x5 mm** per vasca WHITE SILICONE GASKET ø 47x36x5 mm for tank JUNTA SILICONA BLANCA ø 47x36x5 mm para cuba	CAMPEONA	25/13-1	
3186619	**GUARNIZIONE OR 0137 SILICONE BIANCO** per vasca O-RING 0137 WHITE SILICONE for tank JUNTA ARO "O" 0137 SILICONA BLANCA para cuba	CAMPEONA	25/12	

Adattabile/Suitable for/Adaptable

1186231 **GUARNIZIONE OR 04106 EPDM**

O-RING GASKET 04106 EPDM

JUNTA ARO "O" 04106 EPDM

CAMURRI	050D0180
FAEMA	
FUTURMAT/ARIETE	
ZANUSSI	027300

1186597 **GUARNIZIONE ø 78x46x1,5 mm**

GASKET ø 78x46x1.5 mm

JUNTA ø 78x46x1,5 mm

CAMURRI	050D0020

1186488 **GUARNIZIONE PER BICCHIERE ø 72x55x3 mm**

JUG GASKET ø 72x55x3 mm

JUNTA PARA VASO ø 72x55x3 mm

CEADO	75503
DIHR	60183
FAMA	C0007F323
FIMAR	CO1402
LA SPAZIALE	3862
MACAP	C0007F323
REMIDA	A098
VEMA	XRFR20

1186559 **GUARNIZIONE TENUTA MOTORE**

MOTOR SEALING GASKET

JUNTA ESTANQUEIDAD MOTOR

CEADO	75508
FIMAR	CO1485

1186598 **GUARNIZIONE PIANA ø 45x35x1 mm**

FLAT GASKET ø 45x35x1 mm

JUNTA PLANA ø 45x35x1 mm

CEADO	75506
FIMAR	

1186599 **GUARNIZIONE PIANA ø 15x10x0,4 mm**

FLAT GASKET ø 15x10x0.4 mm

JUNTA PLANA ø 15x10x0,4 mm

CEADO	75507
FIMAR	

1186600 **GUARNIZIONE V RING NBR ø 20x14x6 mm**

GASKET V RING NBR ø 20x14x6 mm

JUNTA V RING NBR ø 20x14x6 mm

CEADO	75516

1186604 **GUARNIZIONE PARAOLIO ø 24x15x7 mm**

OIL SEAL ø 24x15x7 mm

JUNTA ANTI-ACEITE ø 24x15x7 mm

CEADO	75501
FIMAR	CO1436

Adattabile/Suitable for/Adaptable

3186197 **GUARNIZIONE OR 04150 EPDM**

O-RING 04150 EPDM

JUNTA ARO ”O” 04150 EPDM

CIMBALI	400-194-000
COMENDA	200830
DIHR	13022
EURFRIGOR	RV003307
GAYC	14441410
GIGA	X05400
HOONVED	H200830

1186472 **GUARNIZIONE OR 04075 EPDM**

O-RING 04075 EPDM

JUNTA ARO "O" 04075 EPDM

COMENDA	200823
DIHR	60532
DIHR	60377
FAEMA	4701135898
FUTURMAT/ARIETE	02019701
GAYC	14441400
LA PAVONI	465201
VFA	
WEGA	W10311

3243069 **GUARNIZIONE OR 02068 TAPPO LAVAGGIO EPDM**

O-RING FOR WASH ARM END CAP 02068 EPDM

JUNTA ARO "O" 02068 EPDM

COMENDA	200812
ELETTROBAR	456013
GBG	SL300000818
HOONVED	27050
STAFF I. S.	20/10011000
ZANUSSI	047987

1186954 **GUARNIZIONE RITEGNO**

RETAINING GASKET

JUNTA RETENCIÓN

COMPAK
MIA-COMPAK
WEGA

1186163 **GUARNIZIONE OR 02010 EPDM**

O-RING 02010 EPDM

JUNTA ARO ”O” 02010 EPDM

CONTI	
EUREKA	6040.0012
N. SIMONELLI	15100179

1186374 **PARAOLIO 24x15x7 mm**

OIL SEAL 24x15x7 mm

PROTECTOR ACEITE 24x15x7 mm

DIHR	60528
REMIDA	A130

1186528 **GUARNIZIONE CILINDRO**

CYLINDER GASKET

JUNTA CILINDRO

ELMECO G1T960328FBGR

		Adattabile/Suitable for/Adaptable	
1186529	**GUARNIZIONE FLANGIA** FLANGE GASKET JUNTA BRIDA	ELMECO G25.4X19X4.76	
1186560	**GUARNIZIONE DI TENUTA** SEALING GASKET JUNTA ESTANQUEIDAD	EUREKA 3053.0002 N. SIMONELLI 15100172	
1186573	**GUARNIZIONE PIANA ø 48x41x2 mm** FLAT GASKET ø 48x41x2 mm JUNTA PLANA ø 48x41x2 mm	EUREKA 3701.0005 N. SIMONELLI	
1186574	**GUARNIZIONE PER BICCHIERE ø 77x60x3 mm** GASKET FOR JUG ø 77x60x3 mm JUNTA PARA VASO ø 77x60x3 mm	EUREKA 3001.0012 N. SIMONELLI 15100037	
1186576	**GUARNIZIONE ANTIVIBRANTE ø 75x33x3 mm** ANTIVIBRATION GASKET ø 75x33x3 mm JUNTA ANTIVIBRACIÓN ø 75x33x3 mm	EUREKA 9051.0002 N. SIMONELLI 15900007	
1186577	**GUARNIZIONE PIANA ø 25x19x1,5 mm** FLAT GASKET ø 25x19x1.5 mm JUNTA PLANA ø 25x19x1,5 mm	EUREKA 3001.0006 N. SIMONELLI 15100033	
1186578	**GUARNIZIONE VETRORESINA ø 16x8x1,5 mm** FIBERGLASS GASKET ø 16x8x1.5 mm JUNTA VETRORESINA ø 16x8x1,5 mm	EUREKA 3001.0013 N. SIMONELLI 15100092	
1186554	**GUARNIZIONE MOTORE ø 63 mm** MOTOR GASKET ø 63 mm JUNTA MOTOR ø 63 mm	FAMA C0007F214 LA SPAZIALE MACAP C0007F214	

Adattabile/Suitable for/Adaptable

1186555 **GUARNIZIONE ø 106x63x2 mm**

GASKET ø 106x63x2 mm

JUNTA ø 106x63x2 mm

FAMA	C0007F310
LA SPAZIALE	
MACAP	C0007F310

1186520 **GUARNIZIONE ø 72x55x2,5 mm**

GASKET ø 72x55x2.5 mm

JUNTA ø 72x55x2,5 mm

FIORENZATO M.S. 120017

1186522 **GUARNIZIONE ANTIVIBRANTE**

ANTI VIBRATION GASKET

JUNTA ANTIVIBRACIÓN

FIORENZATO M.S. 160030

1186525 **GUARNIZIONE DI TENUTA**

SEALING GASKET

JUNTA ESTANQUEIDAD

FIORENZATO M.S. 120011

1186615 **ANELLO DI TENUTA ø 22x13x4,5 mm**

SEALING RING ø 22x13x4.5 mm

ARO DE CIERRE ø 22x13x4,5 mm

FIORENZATO M.S. 120028

1186629 **KIT GUARNIZIONI**

GASKET KIT

KIT JUNTAS

FIORENZATO M.S. 160047

1186630 **GUARNIZIONE OR 04087 EPDM**

GASKET OR 04087 EPDM

JUNTA ARO "O" 04087 EPDM

FRIUL COMPANY 930

		Adattabile/Suitable for/Adaptable		
1186640	**GUARNIZIONE SILICONE PER COPERCHIO** SILICONE GASKET FOR LID JUNTA SILICONA PARA TAPA	FRIUL COMPANY	983	
1186642	**GUARNIZIONE SILICONE PER BICCHIERE** SILICON GASKET FOR JUG JUNTA SILICONA PARA VASO	FRIUL COMPANY	975	
1186643	**GUARNIZIONE OR 04212 EPDM** GASKET OR 04212 EPDM JUNTA ARO "O" 04212 EPDM	FRIUL COMPANY	815	
1186644	**ANELLO PER MOZZO** RING FOR BOSS ARO PARA BUJE	FRIUL COMPANY	1077	
1186645	**GUARNIZIONE OR 0168 EPDM** GASKET OR 0168 EPDM JUNTA ARO "O" 0168 EPDM	FRIUL COMPANY	1073	
1186646	**GUARNIZIONE DI TENUTA ø 40x27x7 mm** SEALING GASKET ø 40x27x7 mm JUNTA ESTANQUEIDAD ø 40x27x7 mm	FRIUL COMPANY	1082	
1186026	**GUARNIZIONE OR 03081 20,24x2,62 SILICONE** O-RING OR 03081 20.24x2.62 SILICON JUNTA ARO "O" 03081 SILICONA 20.24x2.62	GAGGIA SPM	04.CC0005.001	

		Adattabile/Suitable for/Adaptable		
1186580	**GUARNIZIONE PIANA ø 22x12x2 mm** FLAT GASKET ø 22x12x2 mm JUNTA PLANA ø 22x12x1 mm	GAYC	14415310	
3243142	**GUARNIZIONE OR 04118 EPDM** O-RING 04118 EPDM JUNTA ARO "O" 04118 EPDM	GAYC ZANUSSI	14441420 027301	
1186000	**GUARNIZIONE OR 0123 SILICONE ROSSO** O-RING 0123 RED SILICONE O-RING DICHTUNG 0123 AUS ROTEM SILIKON	GBG	SL3GS24044B	
1186002	**GUARNIZIONE VENTOSA AGGANCIO RASCHIATORE** SUCTION GASKET FOR SCRAPER HOOKING JUNTA VENTOSA ENGANCHE RASQUETA	GBG STAFF I. S. STAFF I. S.	SL300951857 SL300951857 951857	
1186003	**GUARNIZIONE A LABBRO PER BASETTA** per flangia motore ventolina LIP GASKET FOR BASIS for fan motor flange JUNTA DE LABIO PARA PLACA para brida motor ventilador	GBG	SL300002887	
1186005	**GUARNIZIONE OR 0115 IN SILICONE** O-RING 0115 SILICONE JUNTA ARO "O" 0115 EN SILICONA	GBG	SL300000815	
1186007	**GUARNIZIONE VASCA 7/12 lt.** GASKET FOR 7/12 l TANK JUNTA CUBA 7/12 L	GBG	SL300000122	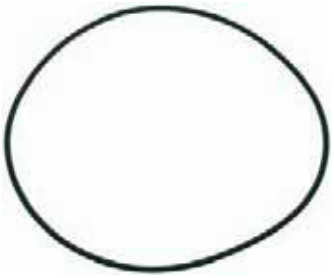
1186009	**GUARNIZIONE OR 04081 SILICONE ROSSO** O-RING 04081 RED SILICONE JUNTA ARO "O" 04081 SILICONA ROJA	GBG	SL300000118	

		Adattabile/Suitable for/Adaptable		
1186010	**GUARNIZIONE OR 4125 SILICONE ROSSO** O-RING 4125 RED SILICONE JUNTA ARO "O" 4125 SILICONA ROJA	GBG	SL300002705	
1186011	**GOMMINO RUBINETTO** RUBBER PIECE FOR TAP GOMA GRIFO	GBG	SL300002779	
1186012	**GUARNIZIONE VASCA OR BIANCO** tipo vecchio O-RING FOR TANK - WHITE old type JUNTA CUBA ARO "O" BLANCO tipo viejo	GBG	SL300006016	
1186530	**GUARNIZIONE PER VASCA** TANK GASKET JUNTA PARA CUBA	GBG	SL300002901	
1186539	**GUARNIZIONE PARAOLIO IN SILICONE** SILICONE OIL SEAL UNIT JUNTA ANTI-ACEITE EN SILICONA	GBG	SL33VA12195	
1186595	**GUARNIZIONE ø 113x88x2 mm** GASKET ø 113x88x2 mm JUNTA ø 113x88x2 mm	SAMMIC	6420113	
1186596	**GUARNIZIONE TENUTA** SEALING GASKET JUNTA ESTANQUEIDAD	SAMMIC	6420112	

		Adattabile/Suitable for/Adaptable		
1186540	**GUARNIZIONE ø 30x25x1 mm** GASKET ø 30x25x1 mm JUNTA ø 30x25x1 mm	SANTOS	10306	
1186543	**TENUTA MECCANICA ø 22x12x5 mm** MECHANICAL SEAL ø 22x12x5 mm ESTANQUEIDAD MECÁNICA ø 22x12x5 mm	SANTOS	10305	
1186544	**TENUTA MECCANICA ø 22x12x5 mm** MECHANICAL SEAL ø 22x12x5 mm ESTANQUEIDAD MECÁNICA ø 22x12x5 mm	SANTOS	10503	
1186545	**ANELLO IN GOMMA** RUBBER RING ARO DE GOMA	SANTOS	50411	
1186494	**GUARNIZIONE INFERIORE** BOTTOM GASKET JUNTA INFERIOR	SIRMAN	IB4100100	
1186495	**GUARNIZIONE BICCHIERE ø 75x60x3 mm** JUG GASKET ø 75x60x3 mm JUNTA VASO ø 75x60x3 mm	SIRMAN	LF2061013	
1186496	**GUARNIZIONE ALBERO** SHAFT GASKET JUNTA EJE	SIRMAN	IB4180700	
1186016	**GUARNIZIONE OR RUBINETTO 13x3 SILICONE** O-RING FOR TAP 13x3 mm SILICONE JUNTA ARO "O" GRIFO 13x3 SILICONA	SPM	04.DA0003.001	

		Adattabile/Suitable for/Adaptable		
1186017	**GUARNIZIONE VASCA 20 lt.** GASKET FOR 20 l TANK JUNTA CUBA 20 L	SPM	02.DA0032.001	
1186018	**GUARNIZIONE TENUTA VASCA SILICONE ROSSO** GASKET FOR TANK RED SILICONE JUNTA ESTANQUEIDAD CUBA SILICONA ROJA	SPM	02.BA0009.001	
1186019	**GUARNIZIONE OR 04061 EPDM** O-RING 04061 EPDM JUNTA ARO "O" 04061 EPDM	SPM	04.BA0026.001	
1186020	**GUARNIZIONE OR 30x3 mm. NBR70** O-RING 30x3 mm NBR70 JUNTA ARO "O" 30x3 mm NBR70	SPM	04.BA0030.001	
1186021	**GUARNIZIONE A VENTOSA 63SH** SUCTION GASKET 63SH JUNTA DE VENTOSA 63SH	SPM	02.BA0025.001	
1186022	**GUARNIZIONE OR 04250 EPDM** O-RING 04250 EPDM JUNTA ARO "O" 04250 EPDM	SPM	04.EA0029.001	

		Adattabile/Suitable for/Adaptable		
1186023	**GUARNIZIONE OR 13x3 mm.** O-RING 13x3 mm JUNTA ARO "O" 13x3 mm	SPM	04.AA0007.001	
1186024	**GUARNIZIONE VALVOLA TAPPO GAS** GASKET FOR GAS CAP VALVE JUNTA VÁLVULA TAPA GAS	SPM	04.EA0032.001	
1186025	**GUARNIZIONE OR 03030 NBR** O-RING 03030 NBR JUNTA ARO "O" 7,59x2,62 mm NBR70	SPM	04.EA0051.001	
1186050	**GOMMINO RITEGNO MOLLA** SPRING RETAINING RUBBER PIECE GOMA RETÉN RESORTE	UGOLINI	21704-00000	
1186051	**GUARNIZIONE OR 02025 PER PERNO CENTRALE** O-RING 02025 FOR CENTRAL PIN JUNTA ARO "O" 02025 EPDM	UGOLINI	22040-00000	
1186052	**GUARNIZIONE DI TENUTA** SEALING GASKET JUNTA ESTANQUEIDAD	UGOLINI	22081-00001	
1186053	**GUARNIZIONE OR 03081 SILICONE BIANCO** O-RING 03081 WHITE SILICONE JUNTA ARO "O" 03081 SILICONA BLANCA	UGOLINI	22800-26419	
1186054	**GUARNIZIONE VASCA DELICE** GASKET FOR TANK "DELICE" JUNTA CUBA DELICE	UGOLINI	22800-26410	

		Adattabile/Suitable for/Adaptable		
1186489	**GUARNIZIONE ANTIVIBRANTE** ANTIVIBRATION GASKET JUNTA ANTIVIBRACIÓN	VEMA	XRFR21	
1186490	**ANELLO DI TENUTA** SEALING RING ARO DE CIERRE	VEMA	XRFR44	
1186493	**ANELLO DI TENUTA** SEALING RING ARO DE CIERRE	VEMA	XRSP39	
1186557	**KIT ANELLO TENUTA** SEALING RING KIT KIT ARO ESTANQUEIDAD	ZUMEX	33.0010.000	
1186558	**GUARNIZIONE RUBINETTO** TAP GASKET JUNTA GRIFO	ZUMEX	33.1021.100	
1186579	**GUARNIZIONI TENUTA ELASTICA ø 45x29x7 mm** due pezzi ELASTIC SEALING GASKET ø 45x29x7 mm two pieces JUNTAS ESTANQ. ELÁSTICA ø 45x29x7 mm dos unidades	ZUMOVAL	00198	

Adattabile/Suitable for/Adaptable

3319012 **INTERRUTTORE BIPOLARE VERDE 16A 250V**
con lampada spia e copripulsante
serigrafia 0 - I
max temperatura 120°C
terminale connessione 6,35x0,8 mm
dima di foratura 22x30 mm

GREEN BIPOLAR SWITCH 250V 16A
with indicator lamp and switch cover
"0 - I" symbol screenprinted
max temperature 120°C
lead connector 6.35x0.8 mm
mounting hole 22x30 mm

INTERRUPTOR BIPOLAR VERDE 16A 250V
con bombilla piloto y cubre pulsador
serigrafía 0 - I
max temperatura 120°C
plantilla de perforación 22x30 mm

ABNER	M110607
ADLER	20258
ANGELO PO	32W0631
ARISTARCO	364
BERTO'S	22056600
CUNILL	008/A
CUPPONE	
FIMAR	CO1038
FIORENZATO M.S.	210018
GIGA	X50800
ITALFORNI	86125002
LA PAVONI	435072
LOTUS	537001700
LOTUS	537015500
MARENO	4640500
METALCARRELLI	R0096
METALCARRELLI	R0056
MODULAR	763.001.00
RIEBER	33350217
TECNOINOX	RC00004702
ZANUSSI	053810

1199233 **INTERRUTTORE GENERALE**

MAIN SWITCH

INTERRUPTOR BIPOLAR VERDE 16A 250V

ELMECO	I82L2206165

3319088 **INTERRUTTORE ARANCIO BIPOLARE 250V 16A**
con copripulsante
con lampada spia
max temperatura 120°C
dima di foratura 22x30 mm.

ORANGE BIPOLAR SWITCH 250V 16A
with switch cover
with indicator lamp
max temperature 120°C
mounting hole 22x30 mm

INTERRUPTOR NARANJA BIPOLAR 250V 16A
con luz piloto y cubre pulsador
max temperatura 120°C
plantilla de perforación 22x30 mm

ARISTARCO	1146
SANTOS	10905
TEIKOS	844307
ZANUSSI	056879
ZANUSSI	056880

1319703 **INTERRUTTORE BIPOLARE BLU 16A 250V**
per refrigeratore LUKE

BIPOLAR SWITCH BLUE 16A 250V
for refrigerator LUKE

INTERRUPTOR BIPOLAR AZUL 16A 250V
para refrigerador LUKE

CAB	L8119

Adattabile/Suitable for/Adaptable

1319350 **INTERRUTTORE BIPOLARE 16A 250V**
dima di foratura 22x30 mm

BIPOLAR SWITCH 16A 250V
mounting holes 22x30 mm

NTERRUPTOR BIPOLAR BLANCO 16A 250V
plantilla de perforación 22x30 mm

CEADO	
ELEKTRA	C00061021
FAMA	C00061021
FIMAR	CO1445
LA SPAZIALE	3277
MACAP	C00061021

1319157 **INTERRUTTORE 2 VELOCITÀ**
16A 250V

2 SPEEDS SWITCH
16A 250V

INTERRUPTOR TRIPOLAR BLANCO
16A 250V

FAMA	C00061022
LA SPAZIALE	
MACAP	C00061022
SAMMIC	6420106
VEMA	XRFR22

1319166 **INTERRUTTORE TRIPOLARE 16A 250V**
serigrafia I-0-II
dima di foratura 22x30 mm

3-POLES SWITCH 16A 250V
silk-screen printing I-0-II
mounting hole 22x30 mm

INTERRUPTOR TRIPOLAR NEGRO 16A 250V
serigrafía I - 0 - II
plantilla de perforación 22x30 mm

FIORENZATO M.S.	210019

3319154 **INTERRUTTORE BIPOLARE NERO 16A 250V**
con copripulsante
serigrafia 0 - I
max temperatura 120°C
terminale connessione 6,35x0,8 mm
dima di foratura 22x30 mm.
per FORNO

BLACK BIPOLAR SWITCH 16A 250V
with switch cover
0-I silk-screen printing
temperature max 120°C
lead connection 6.35 x 0.8 mm
mounting hole 22x30 mm
for OVEN

INTERRUPTOR BIPOLAR NEGRO 16A 250V
con cubre pulsador
serigrafía 0 - I
max temperatura 120°C
plantilla de perforación 22x30 mm
terminal conexin 6,35x0,8 mm
para HORNO LAINOX

LAINOX	RA941003
LAINOX	R65260050
LAINOX	50304671
SANTOS	11404N

Adattabile/Suitable for/Adaptable

3319501 **CAPPUCCIO COPRIPULSANTE**

SWITCH COVER

CAPERUZA BOTÓN

CUNILL	
ELEKTRA	02198035
ITALFORNI	86134002
LAINOX	RA941001
TECNOINOX	

1319932 **CAPPUCCIO INTERRUTTORE**

SWITCH COVER

CAPERUZA BOTÓN

FIORENZATO M.S.	210016

3319944 **INTERRUTTORE BIPOLARE VERDE 16A 250V**

con lampada spia
serigrafia 0 - I
max temperatura 120°C
terminale connessione 6,3x0,8 mm
dima di foratura 22x30 mm

GREEN BIPOLAR SWITCH 16A 250V
with indicator lamp
0-I silk-screen printing
temperature max 120°C
lead connection 6.3 x 0.8 mm
mounting hole 22x30 mm

INTERRUPTOR BIPOLAR VERDE 16A 250V
con bombilla piloto
serigrafía 0 - I
max temperatura 120°C
terminal conexion 6,3x0,8 mm
plantilla de perforación 22x30 mm

ADLER	20528
FORVED	TOSTINTER
FRIULINOX	995257
LA PAVONI	435061
SILKO	0109015
SPM	04.AA0036.001
TECNOINOX	RC00000210
ZANUSSI	056703

1319202 **INTERRUTTORE BIPOLARE VERDE 250V 16A**

con lampada spia
serigrafia 0 - 1
max temperatura 120°C
terminale connessione 6,35x0,8 mm
dima di foratura 22x30 mm

GREEN BIPOLAR SWITCH 250V 16A
with pilot light
silk-screen printing 0 - 1
max temperature 120°
connection terminal 6.35x0.8 mm
mounting hole 22x30 mm

INTERRUPTOR BIPOLAR VERDE 250V 16A
con bombilla piloto
serigrafía 0 - 1
max temperatura 120°C
terminal conexion 6,3x0,8 mm
plantilla de perforación 22x30 mm

AMBACH	5060903316
DOSILET	400007010
GBG	SL300003131
GGF	
MORETTI	74500120
ZANOLLI	INTE0010

Adattabile/Suitable for/Adaptable

3319972 **INTERRUTTORE BIPOLARE VERDE 16A 250V**
con lampada spia
serigrafia ON - OFF
max temperatura 120°C
terminale connettore 6,35 x 0,8 mm.
dima di foratura 22 x 30 mm.

GREEN BIPOLAR SWITCH 16A 250V
with indicator lamp
ON - OFF silk-screen printing
max temperature 120°C
lead connector 6.35x0.8 mm
mounting hole 22x30 mm

INTERRUPTOR BIPOLAR VERDE 16A 250V
con bombilla piloto
serigrafía ON - OFF
max temperatura 120°C
terminal conexion 6,35x0,8 mm
plantilla de perforación 22 x 30 mm

CUNILL	008
POLARIS	1635103

3319362 **INTERRUTTORE BIPOLARE VERDE 16A 250V**
dima di foratura 22x30 mm
serigrafia 0 - I
con lampada spia e protezione pulsante

GREEN BIPOLAR SWITCH 16A 250V
mounting holes 22x30 mm
silkprinted 0-1
with indicator lamp and push-button cover

INTERRUPTOR BIPOLAR VERDE 16A 250V
con luz piloto
serigrafía 0 - I
plantilla de perforación 22x30 mm

FABA	PR60008
RIEBER	33350211

3319016 **INTERRUTTORE BIPOLARE ROSSO 16A 250V**
con lampada spia
serigrafia 0-1
max temperatura 120°C

RED BIPOLAR SWITCH 250V 16A
with indicator lamp
"0 - I" symbol screenprinted
max temperature 120°C

INTERRUPTOR BIPOLAR ROJO 16A 250V
con bombilla piloto
serigrafía 0-1
max temperatura 120°C

ATA	1089
CMA ASTORIA	18212
CMA ASTORIA	18260
CMA ASTORIA	18261
EXPOBAR	
FAMA	F2358
FIORENZATO M.S.	150027
FIORENZATO M.S.	210018
G.IMPIANTI	50GI851140
I.G.F.	
SAN MARCO	
VEMA	XRSP15
WEGA	
ZANOLLI	INTE0004

1198011 **INTERRUTTORE ROSSO**

RED SWITCH

INTERRUPTOR ROJO

COFRIMELL	57
ELMECO	C57

		Adattabile/Suitable for/Adaptable		
1319164	**DEVIATORE BIPOLARE 16A 250V** BIPOLAR CHANGE OVER SWITCH 16A 250V INTERRUPTOR 3-POLAR NEGRO 16A 250V	ARISTARCO	2383	
1319700	**INTERRUTTORE BIPOLARE 16A 250V** serigrafia 0-1, dima di foratura 22x30 mm per granitore NEW FABY BIPOLAR SWITCH 16A 250V label 0-1, mounting hole 22x30 mm. for granita machine NEW FABY INTERRUPTOR BIPOLAR NEGRO 16A 250V serigrafía 0-I , plantilla de perforación 22x30 mm para granizadora NEW FABY	CAB	F131	
1319702	**INTERRUTTORE TRIPOLARE NERO 16A 250V** serigrafia I - 0 - II, dima di foratura 22x30 mm max temperatura 120°C THREEPOLAR BLACK SWITCH 16A 250V silk-screen printing I -0 - II, mounting hole 22x30 mm. max.temperature 120°C INTERRUPTOR 3-POLAR NEGRO 16A 250V serigrafía I-0-II, plantilla de perforación 22x30 mm temperatura max.120°C	CAB	1350	
1319130	**INTERRUTTORE ACCENSIONE LED VERDE** GREEN LED ON/OFF SWITCH INTERRUPTOR BIPOLAR NEGRO	CAMURRI SAN MARCO	050B0005 108602	
1319186	**PULSANTE BIPOLARE NERO 16A 250V** serigrafia PUSH max temperatura 120°C dima di foratura 22x30 mm 2-POLES BLACK PUSH-BUTTON 16A 250V silk-screen printing PUSH temperature max.120°C mounting hole 22x30 mm PULSADOR BIPOLAR NEGRO 16A 250V serigrafía PUSH max temperatura 120°C plantilla de perforación 22x30 mm	CAMURRI	050B0055	

Adattabile/Suitable for/Adaptable

3319296 **INTERRUTTORE BIPOLARE NERO 16A 250V**

BLACK BIPOLAR SWITCH 16A 250V

INTERRUPTOR BIPOLAR NEGRO 16A 250V

CF CENEDESE 63.7.0861

1319209 **INTERRUTTORE NERO 22x30 mm.**

BLACK SWITCH 22x30 mm

INTERRUPTOR NEGRO 22x30 mm

GBG SL38AM2230N

1319174 **INTERRUTTORE LUMINOSO 8A 250V**
dima di foratura 22x30 mm

ILLUMINATED SWITCH 8A 250V
mounting holes 22x30 mm

INTERRUPTOR BIPOLAR NEGRO 8A 250V
plantilla de perforación 22x30 mm

MIA-COMPAK
WEGA

3319365 **INTERRUTTORE LUMINOSO 16A 250V**
dima di foratura 22x30 mm

ILLUMINATED SWITCH 16A 250V
mounting holes 22x30 mm

INTERRUPTOR BIPOLAR NEGRO 16A 250V
plantilla de perforación 22x30 mm

MILAN TOAST 14870

3319371 **INTERRUTTORE BIPOLARE NERO 16A 250V**
dima di foratura 22x30 mm
serigrafia 0-1

BLACK BIPOLAR SWITCH 16A 250V
mounting hole 22x30 mm
silkscreen 0-1

INTERRUPTOR BIPOLAR NEGRO 16A 250V
serigrafía 0 - I
plantilla de perforación 22x30 mm

ROLLER GRILL A07025
ROLLER GRILL A07030

1319178 **INTERRUTTORE TRIPOLARE BIANCO 16A 250V**
dima di foratura 22x30 mm

WHITE THREE-POLES SWITCH 16A 250V
mounting holes 22x30 mm

INTERRUPTOR TRIPOLAR BLANCO 16A 250V
plantilla de perforación 22x30 mm

FIMAR CO1418

		Adattabile/Suitable for/Adaptable		
1199027	**INTERRUTTORE A 3 POSIZIONI** 3-POSITION SWITCH INTERRUPTOR TRIPOLAR BLANCO	UGOLINI	22800-24200	
3319377	**INTERRUTTORE TRIPOLARE NERO** per CUOCIWURSTEL-BAGNOMARIA-FRIGGITRICE THREE-POLES SWITCH BLACK for SAUSAGE GRILL-BAINMARIE-FRYER INTERRUPTOR BIPOLAR NEGRO para WÜRSTELBRATGERÄT-BAINMARIE-FRITEUSE	CF CENEDESE	63.7.0860	
3319304	**INTERRUTTORE DOPPIO UNIPOLARE ROSSO** per TOSTIERA T920-T930 DOUBLE SINGLE POLE RED SWITCH for TOASTER T920-T930 INTERRUPTOR DOBLE ROJO 16A 250V para TOSTADOR T920-T930	CF CENEDESE	63.7.0852	
3319378	**INTERRUTTORE TRIPOLARE CON LAMPADA** per VETRINA THREE-POLES SWITCH WITH LAMP for DISPLAY CABINET INTERRUPTOR TRIPOLAR NARANJA para VITRINA	CF CENEDESE	63.7.0863	
3319363	**INTERRUTTORE CON LAMPADA SPIA 16A 250V** lampada spia arancio dima di foratura 22x30 mm SWITCH WITH INDICATOR LIGHT 16A 250V orange indicator lamp mounting hole 22x30 mm INTERRUPTOR BIPOLAR NEGRO 16A 250V bombilla piloto naranja plantilla de perforación 22x30 mm	FABA	PR40027	
3319364	**INTERRUTTORE DOPPIO LUMINOSO 16A 250V** dima di foratura 22x30 mm DOUBLE ILLUMINATED SWITCH 16A 250V mounting holes 22x30 mm INTERRUPTOR DOBLE TRIPOLAR 16A 250V plantilla de perforación 22x30 mm	FABA	PR4G026	

Adattabile/Suitable for/Adaptable

1319103 **INTERRUTTORE UNIPOLARE**

MONOPOLAR SWITCH

INTERRUPTOR DOBLE BIPOLAR

SPM	04.BA0081.001

1198010 **INTERRUTTORE NERO**

BLACK SWITCH

INTERRUPTOR UINPOLAR

CAB	F132
COFRIMELL	56
ELMECO	C56

1319701 **INTERRUTTORE TRIPOLARE NERO 16A 250V**
serigrafia I - 0 - II
max temperatura 120°C
dima di foratura 10x30 mm

THREEPOLAR BLACK SWITCH 16A 250V
silk-screen printing I - 0 - II
max.temperature 120°C
mounting hole 10x30 mm.

INTERRUPTOR 3-POLAR NEGRO 16A 250V
serigrafía I - 0 - II
temperatura max.120°C
plantilla de perforación 10x30 mm

CAB	F133

1319102 **INTERRUTTORE NERO 0-1 16A 250V**
dima di foratura 10x30 mm

BLACK SWITCH 0-1 16A 250V
mounting hole 10x30 mm

INTERRUPTOR BIPOLAR NEGRO 0-1 16A 250V
plantilla de perforación 10x30 mm

CEADO	50113
SPM	04.BA0024.001

3319366 **INTERRUTTORE TRIPOLARE NERO 16A 250V**
dima di foratura 10x30 mm
con lampada spia a led verde
max temperatura 120°C

BLACK THREE-POLE SWITCH 16A 250V
mounting holes 10x30 mm
with green led indicator lamp
temperature max. 120°C

INTERRUPTOR TRIPOLAR NEGRO 16A 250V
plantilla de perforación 10x30 mm
con luz piloto de led verde
max temperatura 120°C

INNOVA	

Adattabile/Suitable for/Adaptable

1199302	**INTERRUTTORE NERO 20A 250V** BLACK SWITCH 20A 250V INTERRUPTOR BIPOLAR NEGRO 20A 250V	GBG SL300951088 STAFF I. S. SL300951088	
1199303	**INTERRUTTORE TRIPOLARE NERO 16A 250V** BLACK THREE-POLE SWITCH 16A 250V CONMUTADOR TRIPOLAR NEGRO 16a 250V	GBG SL300951089 STAFF I. S. SL300951089	
1319101	**INTERRUTTORE TRIPOLARE NERO 16A 250V** BLACK THREE-POLE SWITCH 16A 250V INTERRUPTOR TRIPOLAR NEGRO 16A 250V	SPM 04.BA0018.001	
1199343	**INTERRUTTORE UNIPOLARE NERO 6A 250V** BLACK SINGLE-POLE SWITCH 6A 250V INTERRUPTOR UNIPOLAR NEGRO 6A 250V	GBG SL300950567 STAFF I. S. SL300950567	
1319201	**INTERRUTTORE UNIPOLARE NERO 16A 250V** BLACK SINGLE-POLE SWITCH 16A 250V INTERRUPTOR UNIPOLAR NEGRO 16A 250V	GBG SL300000964	
1319203	**INTERRUTTORE TRIPOLARE VERDE 16A 250V** GREEN THREE-POLE SWITCH 16A 250V INTERRUPTOR TRIPOLAR VERDE 16A 250V	GBG SL38AC1130V	
1319204	**INTERRUTTORE LUMINOSO ARANCIO 16A 250V** dima di foratura 10x30 mm ORANGE ILLUMINATED SWITCH 16A 250V mounting holes 10x30 mm INTERRUPTOR TRIPOLAR NARANJA 16A 250V plantilla de perforación 10x30 mm	GBG SL38AC1130A MILAN TOAST 12285	

Adattabile/Suitable for/Adaptable

1319205	**INTERRUTTORE LED BLU 16A 250V** BLUE SWITCH LED 16A 250V INTERRUPTOR TRIPOLAR AZUL 16A 250V	GBG	SL38AC1130B	
1319206	**INTERRUTTORE GENERALE VERDE 16A 250V** MAIN SWITCH - GREEN 16A 250V INTERRUPTOR BIPOLAR NEGRO 16A 250V	GBG	SL38AAV80AV	
1319207	**INTERRUTTORE LUCE TERMOSTATO GIALLO 16A 250V** THERMOSTAT LIGHT SWITCH - YELLOW 16A 250V INTERRUPTOR BIPOLAR NEGRO 16A 250V	GBG	SL38AAV80AA	
1319208	**INTERRUTTORE FRIGORIFERO BLU 16A 250V** REFRIGERATOR SWITCH - BLUE 16A 250V INTERRUPTOR BIPOLAR NEGRO 16A 250V	GBG	SL38AAV80AB	
1319175	**INTERRUTTORE BIPOLARE 12A 250V** dima di foratura 13x20 mm BIPOLAR SWITCH 12A 250V mounting holes 13x20 mm INTERRUPTOR BIPOLAR NEGRO 12A 250V plantilla de perforación 13x20 mm	CEADO FIMAR	50108 CO1661	
3319112	**PULSANTE BIPOLARE 10A 250V** BIPOLAR SWITCH 10A 250V INTERRUPTOR BIPOLAR NEGRO 10A 250V	RANCILIO TECNOINOX TECNOINOX	34030055 00021 RC00021000	

		Adattabile/Suitable for/Adaptable		
1319158	**INTERUTTORE UNIPOLARE NERO 10A 250V** BLACK SINGLE-POLE SWITCH 10A 250V INTERRUPTOR UNIPOLAR NEGRO 10A 250V	SIRMAN	IB5800100	
1199042	**INTERRUTTORE UNIPOLARE BIANCO 16A 250V** WHITE SINGLE-POLE SWITCH 16A 250V INTERRUPTOR UNIPOLAR BLANCO 16A 250V	UGOLINI	22800-24300	
1199079	**INTERRUTTORE UNIPOLARE BIANCO 16A 250V** WHITE SINGLE-POLE SWITCH 16A 250V INTERRUPTOR UNIPOLAR BLANCO 16A 250V	UGOLINI	21125-00000	
1199080	**INTERRUTTORE TRIPOLARE BIANCO 10A 120V** WHITE THREE-POLE SWITCH 10A 120V INTERRUPTOR TRIPOLAR BLANCO 10A 120V	UGOLINI	21989-00000	
3319139	**INTERRUTTORE TRIPOLARE ROSSO 16A 250V** con lampada spia e copripulsante max temperatura 120°C dima di foratura 11x30 mm per TOSTIERA ORIZZONTALE TP RED MONOPOLAR CHANGE OVER SWITCH 16A250V with indicator lamp and switch cover max.temperatur 120°C mounting hole 11x30 mm for HORIZONTAL TOASTER TP CONMUTADOR UNIPOLAR ROJO 16A 250V con luz piloto y tapa pulsador temperatura max.120°C plantilla de perforación 11x30 mm para TOSTADOR HORIZONTAL TP	VEMA	XRFO1	

Adattabile/Suitable for/Adaptable

1319170 **INTERRUTTORE BIPOLARE 12A 250V**
con copripulsante, serigrafia 0 - I
max temperatura 120°C, dima di foratura 13x20 mm

BLACK BIPOLAR SWITCH 12A 250V
with push-button cap, silk-screen printing 0 - I
temperature max. 120°C, mounting hole 13x20 mm

INTERRUPTOR BIPOLAR NEGRO 12A 250V
con cubre pulsador, serigrafía 0 - I
max temperatura 120°C, plantilla de perforación 13x20 mm

FAMA	C00061020
LA SPAZIALE	6483
MACAP	C00061020

1199081 **PROTEZIONE PER INTERRUTTORE**

PROTECTION FOR SWITCH

PROTECCIÓN INTERRUPTOR

UGOLINI	22800-05100

3319928 **NTERRUTTORE BIPOLARE VERDE 16A 250V**
con lampada spia
max temperatura 120°C
dima di foratura ø 25 mm

GREEN BIPOLAR SWITCH 16A 250V
with indicator lamp
max.temperature 120°C
lmounting hole ø 25 mm

INTERRUPTOR BIPOLAR VERDE 16A 250V
con bombilla piloto
Temperatura max.120°C
plantilla de perforación ø 25 mm

BEZZERA	7633304
GBG	SL38AGSPL1V
GICO	5209201
GICO	52221025
LINEA BLANCA	A030049
ZANUSSI	054518

3319948 **INTERRUTTORE ROSSO 16A 250V**
con lampada spia
dima di foratura ø 25 mm
terminale connettore 6,35x0,8 mm

RED SWITCH 16A 250V
with indicator lamp
mounting hole ø 25 mm
lead connector 6.35x0.8 mm

INTERRUPTOR ROJO SPL60 16A 250V
con bombilla piloto
temperatura máx 120°C
plantilla de perforación ø 25 mm

BEZZERA	
BRASILIA	00663.2.00.08
CMA ASTORIA	
GAGGIA	
LAINOX	R65260500
REMIDA	A104
VFA	
VIBIEMME	ELETINTGLUSE
WEGA	W10963

3319920 **INTERRUTTORE BIPOLARE 16A 250V**
per 36U-37U-38U-295U-297U

BIPOLAR SWITCH 16A 250V
for 36U-37U-38U-295U-297U

INTERRUPTOR BIPOLAR 16A 250V
para 36U-37U-38U-295U-297U

ADLER	20660
UNOX	VE168
ZANUSSI	0A8754

Adattabile/Suitable for/Adaptable

3319921 **INTERRUTTORE UNIPOLARE 16A 250V**

MONOPOLAR SWITCH 16A 250V

INTERRUPTOR UNIPOLAR 16A 250V

ALPENINOX	600845
ARISTARCO	6992
DIHR	15813
ZANUSSI	0A8274

1319053 **INTERRUTTORE BIPOLARE 16A 250V**

BIPOLAR SWITCH 16A 250V

INTERRUPTOR BIPOLAR 16A 250V

CEADO	50140
FAEMA	3341132683

1319189 **PULSANTE UNIPOLARE 16A 250V**

SINGLE POLE PUSH-BUTTON 16A 250V

PULSADOR UNIPOLAR 16A 250V

CEADO	50151

1319190 **SUPPORTO TASTO ROTONDO**

ROUND PUSH-BUTTON HOLDER

SOPORTE BOTÓN REDONDO

CEADO	50137

1319191 **TAPPO ROTONDO NERO 0-1**

BLACK ROUND CAP 0-1

TAPÓN REDONDO NEGRO 0-1

CEADO	50139

1319192 **TAPPO ROTONDO VERDE START**

START GREEN ROUND CAP

TAPÓN REDONDO VERDE START

CEADO	50152

3319070 **PULSANTE UNIPOLARE GRIGIO 16A 250V**
per B2-B5-B8-B11

GREY MONOPOLAR SWITCH 16A 250V
for B2-B5-B8-B11

PULSADOR UNIPOLAR GRIS 16A 250V
para B2-B5-B8-B11

COMENDA	130449
HOONVED	29529
HOONVED	H130449
UNOX	VE169

3319271 **SUPPORTO TASTO**

BUTTON SUPPORT

SOPORTE BOTÓN

FOINOX	10313
UNOX	VE161

Adattabile/Suitable for/Adaptable

1319176 **INTERRUTTORE DUE VELOCITÀ 16A 250V**

TWO SPEED SWITCH 16A 250V

INTERRUPTOR DOS VELOCIDADES 16A 250V

CEADO 50137+50148+50141
FIMAR CO4687

1319177 **INTERRUTTORE UNA VELOCITÀ 16A 250V**

ONE SPEED SWITCH 16A 250V

INTERRUPTOR UNA VELOCIDAD 16A 250V

CEADO 50137+50138+50140
FIMAR CO4686

1319193 **INTERRUTTORE BIPOLARE 16A 250V**

BIPOLAR PUSH-BUTTON 16A 250V

INTERRUPTOR BIPOLAR COMPLETO 16A 250V

REMIDA A106

3319340 **KIT INTERRUTTORI E LAMPADA 230V**
per PIASTRA PANINI XP010-XP020

PLATE LAMPS AND SWITCHES KIT 230V
for SANDWICH PLATE XP010-XP020

KIT INTERRUPTORES Y BOMBILLA 230V
para PLACA BOCADILLOS XP010-XP020

UNOX KVE008

3319140 **INTERRUTTORE A LEVA NERA**
per TOSTIERA ORIZZONTALE tutti i modelli

BLACK LEVER SWITCH
for HORIZONTAL TOASTER all models

INTERRUPTOR PALANCA NERA 16A 250V
para TOSTADORA HORIZONTAL todos los modelos

ARISTARCO 632

Adattabile/Suitable for/Adaptable

1319187	**INTERRUTTORE UNIPOLARE A LEVA 15A 250V** SINGLE POLE LEVER SWITCH 15A 250V INTERRUPTOR UNIPOLAR PALANCA 15A 250V	CEADO	50134	
1319188	**INTERRUTTORE BIPOLARE A LEVA 10A 250V** LEVER BIPOLAR SWITCH 10A 250V INTERRUPTOR BIPOLAR PALANCA 10A 250V	CEADO	50133	
1319183	**INTERRUTTORE A LEVA 15A 250V** LEVER SWITCH 15A 250V INTERRUPTOR PALANCA UNIPOLAR 15A 250V	GAYC	12210260	
1319179	**INTERRUTTORE BIPOLARE A LEVA 6A 250V** BIPOLAR LEVER SWITCH 6A 250V INTERRUPTOR BIPOLAR PALANCA 6A 250V	EUREKA N. SIMONELLI	1011.1822 15100046	
1319180	**INTERRUTTORE 2 VELOCITÀ A LEVA 6A 250V** 2 SPEED LEVER GEAR' 6A 250V INTERRUPTOR 2 VELOCIDADES PALANCA 6A 250	EUREKA N. SIMONELLI	1011.1828 15100047	
1319184	**INTERRUTTORE A LEVA 6A 125V** LEVER SWITCH 6A 125V INTERRUPTOR PALANCA UNIPOLAR 6A 125V	SAMMIC	6420124	
1319150	**INTERRUTTORE 2 VELOCITÀ A LEVA 250V** tipo vecchio 2 SPEEDS LEVER SWITCH 250V old model INTERRUPTOR 2 VELOCIDADES PALANCA 250V tipo viejo	VEMA	XRGR17	

Adattabile/Suitable for/Adaptable

1319185	**PULSANTE COMPLETO 16A 250V** COMPLETE PUSH-BUTTON 16A 250V PULSADOR COMPLETO 16A 250V	SAMMIC	4429570	
1319048	**INTERRUTTORE DOPPIO 16A 250V** DOUBLE SWITCH 16A 250V INTERRUPTOR DOBLE 16A 250V	DIHR REMIDA	60117 INT.FRULL.	
3319096	**INTERRUTTORE BIPOLARE VERDE 250V** GREEN BIPOLAR SWITCH 250V INTERRUPTOR BIPOLAR VERDE 250V	DIHR DIHR REMIDA	15849 15861 A105	
3319354	**PULSANTE 1 CONTATTO NA 15A 250V** PUSH-BUTTON ONE CONTACT NA 15A 250V PULSADOR 1 CONTACTO NA 15A 250V	CAMPEONA	13/17	
1319194	**INTERRUTTORE BIPOLARE VERDE 220V** GREEN BIPOLAR SWITCH 220V INTERRUPTOR BIPOLAR VERDE 220V	FRIUL COMPANY	812	
1319195	**PULSANTE BIPOLARE ROSSO EMERGENZA 220V** RED BIPOLAR SWITCH EMERGENCY 220V INTERRUPTOR BIPOLAR EMERGENCIA220V	FRIUL COMPANY	022	

Adattabile/Suitable for/Adaptable

1319171	**SUPPORTO PULSANTE** PUSH-BUTTON HOLDER SOPORTE BOTÓN	ZUMEX	155.0017.005	
1319172	**PULSANTE 0-1** PUSH-BUTTON 0-1 PULSADOR 0-1	ZUMEX	155.0017.003	
1319173	**COPERTURA PULSANTE** PUSH-BUTTON COVER COBERTURA BOTÓN	ZUMEX	33.0059.000	
1319181	**TASTIERA AVVIO STOP** ON/OFF PUSH-BUTTON PANEL BOTONERA ARRANQUE STOP	ZUMOVAL	00513	
1319182	**PULSANTIERA AVVIO STOP 10A 400V** ON/OFF PUSH BUTTON PANEL 10A 400V BOTONERA ARRANQUE STOP 10A 400V	ZUMOVAL	00722	

Adattabile/Suitable for/Adaptable

3221014 **LAMPADA SPIA ARANCIO 220V**
foro per incastro 30x22 mm
applicazione universale

ORANGE INDICATOR LAMP 220V
mounting hole 30x22 mm
universal application

BOMBILLA PILOTO NARANJA 220V
foro para encaje 30x22 mm
aplicación universal

ARISTARCO	1271
CF CENEDESE	63.7.0805
LAINOX	50304620
LAINOX	R65270220
OFFCAR	849457
ZANOLLI	LAMP0002

3221012 **LAMPADA SPIA VERDE 220V**
foro per incastro 30x22 mm
applicazione universale

GREEN INDICATOR LAMP 220V
mounting hole 30x22 mm
universal application

BOMBILLA PILOTO VERDE 220V
foro para encaje 30x22 mm
aplicación universal

CF CENEDESE	63.7.0820
DOSILET	400007016
FOEMM	05000096150
LAINOX	R65270230
LAINOX	50304630
OFFCAR	849461
ZANOLLI	LAMP0006

3221960 **LAMPADA BIANCA 230V**
foro per incastro 30x22 mm

WHITE INDICATOR LAMP 230V
mounting hole 30x22 mm

BOMBILLA PILOTO BLANCA 230V
foro para encaje 30x22 mm

FIMAR	CO1711
N. SIMONELLI	15320011
POLARIS	1640002
SIRMAN	IGS422

3221340 **LAMPADA SPIA DOPPIA**
per CUOCIWURSTEL-BAGNOMARIA-FRIGGITRICE

DOUBLE INDICATOR LAMP
for SAUSAGE GRILL-BAINMARIE-FRYER

BOMBILLA PILOTO DOBLE 230V
para CUECEWURSTEL-BAÑO MARÍA-FREIDORA

CF CENEDESE 63.7.0821

3221189 **LAMPADA SPIA ARANCIO 230V**
foro per incastro 30x11 mm
per GG4000-TT6000-TT4000-FRIGGITRICE 7/8/10 LITRI
FRYTOP SNACK 6

ORANGE INDICATOR LAMP 230V
mounting hole 30x11 mm
for GG4000-TT6000-TT4000-FRYER 7/8/10 LITERS
FRYTOP SNACK 6

BOMBILLA PILOTO NARANJA 230V
foro para encaje 30x11 mm
para GG4000-TT6000-TT4000-FREIDORA 7/8/10 LITRI
FRYTOP SNACK 6

DOSILET 400007017

Adattabile/Suitable for/Adaptable

3221937 **LAMPADA SPIA ROSSA 230V**
foro per incastro 30x11 mm.
per FRIGORIFERI e BANCHI

RED INDICATOR LAMP 230V
mounting hole 30x11 mm
for REFRIGERATORS and COUNTERS

BOMBILLA PILOTO ROJA 230V
foro para encaje 30x11 mm
para FRIGORIFICOS y MESAS

MILAN TOAST	13205

3221293 **LAMPADA SPIA VERDE 250V**
ø testa 20 mm
ø foro 10 mm - 120°C

GREEN INDICATOR LIGHT 250V
head ø 20 mm
hole ø 10 mm - 120°C

BOMBILLA PILOTO VERDE 250V
ø cabeza 20 mm
ø foro 10 mm - 120°C

ANGELO PO	32W2970
FABA	PR10006
FIMAR	32W2970
LA SPAZIALE	5708

3221042 **LAMPADA SPIA VERDE 230V**
ø testa 20 mm - ø foro 10 mm

GREEN INDICATOR LAMP 230V
ø head 20 mm - ø hole 10 mm

BOMBILLA PILOTO VERDE 230V
ø cabeza 20 mm - ø agujero 10 mm

ARISTARCO	1083
SOCOLMATIC	A43
ZANOLLI	LAMP0007

3221141 **LAMPADA SPIA VERDE 250V ø 9 mm**
per TOSTIERA ORIZZONTALE

GREEN INDICATOR LAMP 250V ø 9 mm
for HORIZONTAL TOASTER

BOMBILLA PILOTO VERDE 250V ø 9 mm
para TOSTADOR HORIZONTAL

ARISTARCO	624

1221007 **LAMPADA SPIA ROSSA 230V**
ø testa 20 mm - ø foro 10 mm

RED PILOT LIGHT 230V
ø head 20 mm - ø hole 10 mm

BOMBILLA PILOTO ROJA 230V
ø cabeza 20 mm - ø foro 10 mm

EUREKA	1005.2220
N. SIMONELLI	15080006
VEMA	XRTR11

3221294 **LAMPADA SPIA ARANCIO 250V**
ø testa 20 mm
ø foro 10 mm - 120°C

ORANGE INDICATOR LIGHT 250V
head ø 20 mm
hole ø 10 mm - 120°C

BOMBILLA PILOTO NARANJA 250V
ø cabeza 20 mm
ø foro 10 mm - 120°C

FABA	PR10010
FIMAR	CO1948
LA SPAZIALE	5707

Adattabile/Suitable for/Adaptable

3221282 **LAMPADA SPIA ROSSA 380V**
ø testa 25 mm - ø foro 16 mm, 110°C

RED INDICATOR LAMP 380V
head ø 25 mm - hole ø 16 mm, 110°C

BOMBILLA PILOTO ROJA 380V
ø cabeza 25 mm - ø foro 16 mm - 110°C

CAMPEONA	13/23

3221283 **LAMPADA SPIA VERDE 380V**
ø testa 25 mm - ø foro 16 mm, 110°C

GREEN INDICATOR LAMP 380V
head ø 25 mm - hole ø 16 mm, 110°C

BOMBILLA PILOTO VERDE 380V
ø cabeza 25 mm - ø foro 16 mm - 110°C

CAMPEONA	323

3221095 **LAMPADA SPIA ARANCIO 230V**
ø foro 10 mm
ø testa 13,5 mm - 120°C
applicazione universale

ORANGE INDICATOR LAMP 230V
hole ø 10 mm
head ø 13.5 mm - 120°C
universal application

BOMBILLA PILOTO NARANJA 230V
ø foro 10 mm
ø cabeza 13,5 mm - 120°C
aplicación universal

BERTO'S	30168500
CB	07051486
CEADO	50119
CF CENEDESE	63.7.0810
COMENDA	130116
ELETTROBAR	216018
ELETTROBAR	B.30168500
ELFRAMO	28100007
EMMEPI	806128
ERRE 2	A00410
FIMAR	CO1039
FIORENZATO C.S.	A2100046
FOINOX	0592
GICO	A00410
MARELS	463.012.00
MARENO	1037300910
MODULAR	463.012.00
SMEG	824610597
TORNATI FORNI	
ZANUSSI	058522
ZANUSSI	005215

3221132 **LAMPADA SPIA VERDE 230V**
ø foro 10 mm
ø testa 13,5 mm - 120°C
applicazione universale

GREEN INDICATOR LAMP 230V
hole ø 10 mm
head ø 13.5 mm - 120°C
universal application

BOMBILLA PILOTO VERDE 230V
ø foro 10 mm
ø cabeza 13,5 mm - 120°C
aplicación universal

BERTO'S	30168800
CEADO	50120
CF CENEDESE	63.7.0811
COMENDA	130115
CUPPONE	ME0000320
DIHR	10711/B
ELETTROBAR	
EMMEPI	807773
ERRE 2	A00409
FAEMA	3541116308
FIMAR	CO1948
FOINOX	0631
GEMINI FORNI	233120
LOWERATOR	105188
MARENO	1037300810
MBM	RTCU9000290
MODULAR	463.014.00
SMEG	824610596
ZANUSSI	058544
ZANUSSI	004169

Adattabile/Suitable for/Adaptable

3221183 **LAMPADA SPIA VERDE 400V**
ø foro 10 mm
ø testa 13,5 mm, 150°C
applicazione universale

GREEN PILOT LIGHT 400V
hole ø 10 mm
ø head 13.5 mm, 150°C
universal application

BOMBILLA PILOTO VERDE 400V
ø foro 10 mm
ø cabeza 13,5 mm, 150°C
aplicación universal

BERTO'S	33171000
SILANOS	903641

3221184 **LAMPADA SPIA ARANCIO 400V**
ø foro 10 mm
ø testa 13,5 mm, 120°C
applicazione universale

ORANGE PILOT LIGHT 400V
hole ø 10 mm
ø head 13.5 mm, 120°C
universal application

BOMBILLA PILOTO NARANJA 400V
ø foro 10 mm
ø cabeza 13,5 mm, 120°C
aplicación universal

BERTO'S	33171100

3221136 **LAMPADA SPIA ARANCIO 400V ø 9 mm**
per CUOCIWURSTEL ROLLY5 - ROLLY8
per SCALDAPANE P5

ORANGE INDICATOR LAMP 400V ø 9 mm
for SAUSAGE GRILL ROLLY5 - ROLLY8
for BREAD WARMER P5

BOMBILLA PILOTO NARANJA 400V
p. CUECE WURSTEL ROLLY5 - ROLLY8
para CALIENTA PAN P5

SILANOS	903629
SILANOS	903640

3221276 **LAMPADA SPIA ARANCIONE 240V**
ø testa 12 mm - ø foro 10 mm, 120°C

ORANGE PILOT LIGHT 240V
ø head 12 mm - ø hole 10 mm, 120°C

BOMBILLA PILOTO NARANJANE 240V
ø cabeza 12 mm - ø foro 10 mm, 120°C

SIRMAN	IB5846400

3221176 **LAMPADA SPIA VERDE 230V**
ø testa 10 mm, ø foro 9 mm, 120°C

GREEN INDICATOR LAMP 230V
head ø 10 mm, hole ø 9 mm, 120°C

BOMBILLA PILOTO VERDE 230V
ø cabeza 10 mm - ø foro 9 mm, 120°C

ARISTARCO	6207
INOXTREND	C5410-00

		Adattabile/Suitable for/Adaptable		
3221284	**LAMPADA SPIA ROSSA 250V** ø testa 10 mm - ø foro 9 mm - 85°C RED INDICATOR LAMP 250V head ø 10 mm - hole ø 9 mm - 85°C BOMBILLA PILOTO ROJA 250V ø cabeza 10 mm - ø foro 9 mm - 85°C	CAMPEONA	13/16	
3221338	**LAMPADA SPIA ARANCIO 230V** ø testa 11 mm, ø foro 9 mm, per TT0001 ORANGE PILOT LIGHT 230V head ø 11 mm, hole ø 9 mm, for TT0001 BOMBILLA PILOTO NARANJA 230V ø cabeza 11 mm - ø foro 9 mm, para TT0001	DOSILET	91005	
3221151	**LAMPADA SPIA BIANCA 250V** per LOTUS APPARECCHI. 900-700-650-600 per DIHR SALAMANDRA S1-S2 WHITE INDICATOR LAMP 250V for LOTUS Models 900-700-650-600 for DIHR SALAMANDER S1-S2 BOMBILLA PILOTO BLANCA 250V para LOTUS EQUIPOS 900-700-650-600 para DIHR SALAMANDRA S1-S2	DIHR LOTUS	9108 537014100	
1199234	**SPIA PRESSOSTATO 230V** PILOT LAMP 230V FOR PRESSURESTAT PILOTO PRESOSTATO 230V	ELMECO	A0005104-001	
1199235	**SPIA PRESSOSTATO 110V** RED INDICATOR LIGHT 110V BOMBILLA PILOTO ROJA 110V	ELMECO	A0005105-001	
3221275	**LAMPADA SPIA BIANCA 250V** ø testa 13 mm - ø foro 10 mm, 120°C WHITE PILOT LIGHT 250V ø head 13 mm - ø hole 10 mm, 120°C BOMBILLA PILOTO BLANCA 250V ø cabeza 13 mm - ø foro 10 mm - 120°C	SIRMAN	IGS422T12	
3221137	**LAMPADA SPIA ARANCIO 250V** ø testa 14 mm - ø foro 12 mm - 120°C ORANGE INDICATOR LAMP 250V ø head 14 mm - ø hole 12 mm - 120°C BOMBILLA NARANJA 250V ø cabeza 14 mm - ø agujero 12 mm - 120°C	ELETTROBAR FAGOR TORNATI FORNI	216012 X143018000	

Adattabile/Suitable for/Adaptable

3221101 **LAMPADA VERDE 230V**
ø foro 13 mm, ø testa 15 mm - 120°C
applicazione universale

GREEN INDICATOR LAMP 230V
hole ø 13 mm, head ø 15 mm - 120°C
universal application

BOMBILLA PILOTO VERDE 230V
ø cabeza 15 mm - ø foro 13 mm - 120°C
aplicación universal

CIMSA/FABAR	13183B
FAEMA	3402133614
FAGOR	R693055000
FAGOR	Z203004000
FORVED	LF-322101
MARENO	1819800
MBM	RTCU900290
SAB ITALIA	Z300E006
SAB ITALIA	Z400E303

3221025 **LAMPADA SPIA ARANCIO 230V**
ø testa 15 mm - ø foro 13 mm, 120°C
applicazione universale

ORANGE INDICATOR LAMP 230V
head ø 15 mm - hole ø 13 mm, 120°C
universal application

BOMBILLA PILOTO NARANJA 230V
ø cabeza 15 mm - ø foro 13 mm - 120°C
aplicación universal

CIMSA/FABAR	13183
FAGOR	R693056000
FIMAR	CO1108
FORVED	TOSTLAMP
HOONVED	25480
MARENO	1819900
MBM	RTCU900488
MBM	RTCU900072
SAB ITALIA	Z300E007

3221024 **LAMPADA SPIA ROSSA 230V**
ø testa 15 mm - ø foro 13 mm, 120°C
applicazione universale

RED INDICATOR LAMP 230V
head ø 15 mm - hole ø 13 mm, 120°C
universal application

BOMBILLA PILOTO ROJA 230V
ø cabeza 15 mm - ø foro 13 mm - 120°C
aplicación universal

ICEMATIC	33576295
MBM	RTCU900071
ROLLER GRILL	A08008
SAB ITALIA	Z300E007
SCOTSMAN	630091.11
SCOTSMAN	630091.14
UGOLINI	02800-07510
UGOLINI	22800-07510

3221139 **LAMPADA SPIA ROSSA 230V**
ø testa 14 mm - ø foro 12 mm - 120°C

RED INDICATOR LIGHT 230V
head ø 14 mm - hole ø 12 mm - 120°C

BOMBILLA PILOTO ROJA 220V
ø cabeza 14 mm - ø agujero 12 mm - 120°C

ELETTROBAR	216016
MBM	216016

1199073 **LAMPADA SPIA ARANCIO 110V**
ø testa 15 mm - ø foro 13 mm

ORANGE INDICATOR LIGHT 110V
head ø 15 mm - hole ø 13 mm

BOMBILLA PILOTO NARANJA 110V
ø cabeza 15 mm - ø agujero 13 mm

UGOLINI	22800-07511

1199074 **LAMPADA PRESSOSTATO ø13 24V**
per MT 1P/2/3GLS

PRESSURE SWITCH LAMP ø13 24V
for MT 1P/2/3GLS

BOMBILLA PILOTO NARANJA ø13 24V
für MT 1P/2/3GLS

UGOLINI	22800-07512

		Adattabile/Suitable for/Adaptable		
3221323	**LAMPADA SPIA ROSSA 250V** ø testa 14 mm, ø foro 13 mm per SALAMANDRA-TOSTIERA-TOSTIERA ROTATIVA per FORNO G2 RED INDICATOR LAMP 250V head ø 14 mm, hole ø 13 mm for SALAMANDER-TOASTER-ROTARY TOASTER for OVEN G2 BOMBILLA PILOTO ROJA 250V ø cabeza 14 mm, ø foro 13 mm para SALAMANDRA-TOSTIERA-TOSTIERA ROTATIVA para HORNO G2	GAYC	12220280	
3221297	**LAMPADA SPIA ARANCIO 230V** ORANGE INDICATOR LIGHT 230V BOMBILLA PILOTO NARANJA 230V	INNOVA		
3221322	**LAMPADA SPIA ROSSA 250V** ø testa 11 mm ø foro 9 mm - 120°C per CIOCCOLATIERE-FRIGGITRICE RED INDICATOR LAMP 250V head ø 11 mm hole ø 9 mm - 120°C for CHOCOLATE POTS-FRYER BOMBILLA PILOTO ROJA 250V ø cabeza 11 mm ø foro 9 mm - 120°C für SCHOKOLADENMASCHINEN-FRITEUSE	GAYC	12220200	
3221324	**LAMPADA SPIA VERDE 250V** ø testa 11 mm, ø foro 9 mm - 120°C per FRIGGITRICE GREEN INDICATOR LAMP 250V head ø 11 mm, hole ø 9 mm - 120°C for FRYER BOMBILLA PILOTO VERDE 250V ø cabeza 11 mm - ø foro 9 mm - 120°C para FREIDORA	GAYC	12220220	
1221009	**LAMPADA SPIA ARANCIO 220V** ø testa 7 mm ø foro 6 mm ORANGE INDICATOR LIGHT 220V head ø 7 mm hole ø 6 mm BOMBILLA PILOTO NARANJA 220V ø cabeza 7 mm ø foro 6 mm	MIA-COMPAK		

Adattabile/Suitable for/Adaptable

3221303 **LAMPADA SPIA VERDE 230V**
ø testa 14 mm
ø foro 12 mm - 120°C

GREEN INDICATOR LAMP 230V
head ø 14 mm
hole ø 12 mm - 120°C

BOMBILLA PILOTO VERDE 230V
ø cabeza 14 mm
ø foro 12 mm - 120°C

ROLLER GRILL A08011

3221315 **LAMPADA SPIA ROSSA 250V**
ø testa 14 mm
ø foro 12 mm - 120°C

RED INDICATOR LAMP 250V
head ø 14 mm
hole ø 12 mm - 120°C

BOMBILLA PILOTO ROJA 250V
ø cabeza 14 mm
ø foro 12 mm - 120°C

ROLLER GRILL A08005

3221337 **LAMPADA SPIA ARANCIO 250V**
ø testa 12 mm
ø foro 9 mm - 125°C

ORANGE INDICATOR LAMP 250V
head ø 12 mm
hole ø 9 mm - 125°C

BOMBILLA PILOTO NARANJA 250V
ø cabeza 12 mm
ø foro 9 mm - 125°C

SAMMIC 6100026

1199308 **LAMPADA SPIA VERDE 230V**
ø testa 7 mm - ø foro 6 mm

GREEN INDICATOR LIGHT 230V
head ø 7 mm - hole ø 6 mm

LUZ PILOTO VERDE 230V
ø cabeza 7 mm - ø agujero 6 mm

GBG SL300993613
STAFF I. S. SL300993613

3221295 **LAMPADA SPIA NEUTRA 250V**
ø testa 8 mm - 150°C

NEUTRAL INDICATOR LIGHT 250V
head ø 8 mm - 150°C

BOMBILLA PILOTO NEUTRA 250V
ø cabeza 8 mm - 150°C

MILAN TOAST 6270

Adattabile/Suitable for/Adaptable

3221296 **LAMPADA SPIA NEUTRA DOPPIA 250V**
ø testa 16 mm
ø foro 12 mm

DOUBLE NEUTRAL INDICATOR LIGHT 250V
head ø 16 mm
hole ø 12 mm

BOMBILLA PILOTO NEUTRA DOBLE 250V
ø cabeza 16 mm
ø foro 12 mm

MILAN TOAST	7832

3221097 **LAMPADA SPIA 220V**
ø testa 8 mm

INDICATOR LAMP 220V
head ø 8 mm

BOMBILLA PILOTO NEUTRA 220V
ø cabeza 8 mm

ALPENINOX	600839
ATA	7215
COLGED	DEL25
COLGED	DEL31
ELETTROBAR	216006
ELETTROBAR	926113
HOONVED	28870
MARENO	1037303400
RANCILIO	34030116
TECNOINOX	RC00052000
TECNOINOX	00052
UNOX	VE177
ZANUSSI	004895
ZANUSSI	046241
ZANUSSI	048488

3221192 **SUPPORTO LAMPADA**

LAMP SUPPORT

SOPORTE BOMBILLA

ALPENINOX	600838
COLGED	REB299035
ELETTROBAR	299035
HOONVED	32891
UNOX	VE162
ZANUSSI	0A8268

1221100 **LAMPADA 20W 12V**
per granitore NEW FABY

LAMP 20W 12V
for granita machine NEW FABY

BOMBILLA 20W 12V
para GRANIZADORA NEW FABY

CAB	1236

1221101 **PORTALAMPADA**
per granitore NEW FABY

LAMP RECEPTACLE
for granita machine NEW FABY

PORTALÁMPARA
para GRANIZADORA NEW FABY

CAB	F089

Adattabile/Suitable for/Adaptable

1199222 **LAMPADA 21W 12V**

LAMP 21W 12V

BOMBILLA 21W 12V

ELMECO	A0005108-001

1199223 **LAMPADA 10W 12V**

LAMP 10W 12V

BOMBILLA 10W 12V

ELMECO	LAMPADA10W

3221250 **LAMPADA 10W 12V**

LAMP 10W 12V

BOMBILLA 10W 12V

ELOMA	571954
FAGOR	R663013000
GBG	SL38LA10WG4
JUNO/RÖDER/SENKING	565729
RATIONAL	30240201
RATIONAL	30240201P
ZANUSSI	0C2803
ZANUSSI	0C4396
ZANUSSI	0H7038

1199326 **PORTA LAMPADA B-15-S**

LAMP HOLDER B-15-S

SOPORTE BOMBILLA B-15-S

GBG	SL3GS24317A
GBG	SL300900029
STAFF I. S.	SL300900029

1199327 **LAMPADA 21W 12V**

LAMP 21W 12V

BOMBILLA 21W 12V

GBG	SL300950100
STAFF I. S.	SL300950100

1221551 **LAMPADA 12V 21W**

LAMP 12V 21W

BOMBILLA 12V 21W

SPM	04.BB0027.001

1221552 **PORTALAMPADA LIGHTINING PER BOX**

LAMP HOLDER "LIGHTINING" FOR BOX

PORTALÁMPARA LIGHTINING PARA BOX

SPM	08.BB0014.002

Adattabile/Suitable for/Adaptable

1221008	**LAMPADA 28V** 28V LAMP BOMBILLA 28V	UGOLINI 10028-03800	
1050002	**CAVO PER CUPOLA** CABLE FOR HOOD CABLE PARA CÚPULA	ELMECO CAVOCUP.LAVORAT	
3221164	**LAMPADA SPIA VERDE 230V** applicazione a cruscotto - 120°C per SALAMANDRE modello SEF - SE - SEL GREEN INDICATOR LAMP 230V board mounting - 120°C for SALAMANDER models SEF - SE - SEL BOMBILLA PILOTO VERDE 230V montaje al tablero - 120°C para SALAMANDRAS modelo SEF - SE - SEL	TECNOINOX RC00006601 TECNOINOX RC00011000 TECNOINOX 6601 ZANUSSI 054150+054151	
3221045	**GEMMA PER LAMPADA VERDE** GREEN LAMP CAP DIFUSOR PARA BOMBILLA VERDE	ZANUSSI 054151	

Adattabile/Suitable for/Adaptable

3241161 **MANOPOLA ø 40 mm**
foro a mezzaluna 6x4,6 mm.
per termostato PIASTRA ELETTRICA

KNOB ø 40 mm
D shaft hole 6x4.6 mm
for ELECTRIC GRIDDLE thermostat

MANDO ø 40 mm
foro de media luna 6x4,6 mm
para termostato PLACA ELÉCTRICA

ARISTARCO 3345

3241168 **MANOPOLA 38x38 mm**
foro quadro 3x3 mm.
per temporizzatore TOSTAPANE

KNOB 38x38 mm
square hole 3x3 mm
for TOASTER timer

MANDO 38x38 mm
foro cuadro 3x3 mm
para temporizador TOSTADOR

ARISTARCO 2686
ELETTROBAR 999044

3241342 **MANOPOLA ø 72 mm OFF 5-15**
foro per perno mezzaluna 6x4,6 mm

KNOB ø 72 mm OFF 5-15
D-shaped hole for pin 6x4.6 mm

MANDO ø 72 mm OFF 5-15
foro para perno de media luna 6x4,6 mm

BERTO'S35876200+30949200

3241343 **MANOPOLA ø 72 mm OFF 1-2**
foro per perno mezzaluna 6x4,6 mm

KNOB ø 72 mm OFF 1-2
D-shaped hole for pin 6x4.6 mm

MANDO ø 72 mm OFF 1-2
foro para perno de media luna 6x4,6 mm

BERTO'S35876200+30949300

3241344 **MANOPOLA ø 72 mm 50-300°C**
foro per perno mezzaluna 6x4,6 mm

KNOB ø 72 mm 50-300°C
D-shaped hole for pin 6x4.6 mm

MANDO ø 72 mm 50-300°C
foro para perno de media luna 6x4,6 mm

BERTO'S35876200+31953500
ELETTROBAR B.30654500

Adattabile/Suitable for/Adaptable

3241402 **MANOPOLA NERA ø 70 mm. UNIVERSALE**
foro a mezzaluna 6 x 4,6 mm.
per termostato, commutatore, temporizzatore
programmatore, regolatore energia

BERTO'S 31876000
DIHR 9104
ELETTROBAR

BLACK KNOB ø 70 mm
D shaft hole 6x4.6 mm
for thermostat. selector switch. timer.
program switch. energy regulator

MANDO NEGRO ø 70 mm UNIVERSAL
foro de media luna 6 x 4,6 mm
para termostato, conmutador, temporizador
programador, regulador energía

3241460 **DISCO AUTOADESIVO 50-300°C**

ELETTROBAR

SELF-STICK DISK 50-300°C

DISCO ADHESIVO 50-300°C

3241351 **MANOPOLA CON BASE DI FISSAGGIO**

CAMPEONA 13/17-1

KNOB WITH MOUNTING BASE

MANDO CON BASE DE ANCLAJE

3241566 **MANOPOLA ø 50 mm 0-1-2-3**
foro a mezzaluna ø 6x4,6
per regolatore di energia

CF CENEDESE 63.6.0280
CF CENEDESE 63.7.0280
EGO 0000524010

KNOB ø 50 mm 0-1-2-3
D hole ø 6x4.6
for energy regulator

MANDO ø 50 mm 0-1-2-3
foro de media luna ø 6x4,6
para regolatore energia

3241163 **MANOPOLA ø 44 mm.**
foro per perno quadro 6x6 mm
per commutatore PIASTRA ELETTRICA
per regolatore di energia SALAMANDRA mod. S1-S2

DIHR 8029

KNOB ø 44 mm
square hole 6x6 mm
for ELECTRIC GRIDDLE selector switch
for SALAMANDER energy regulator model S1 - S2

MANDO ø 44 mm
foro para perno çuadro 6x6 mm
para PLACA ELÉCTRICA
para SALAMANDRA modelo S1-S2

Adattabile/Suitable for/Adaptable

3241544 **MANOPOLA ø 50 mm 0-1-2-3**
foro per perno mezzaluna 6x4,6 m
per GG4000

KNOB ø 50 mm 0-1-2-3
hole for D-shaped pin 6x4.6 m
for GG4000

MANDO ø 50 mm 0-1-2-3
foro para perno de media luna 6x4,6 m
para GG4000

DOSILET 400010009

3241545 **MANOPOLA ø 50 mm 0-15 MINUTI**
foro per perno mezzaluna 6x4,6 mm
per TR0001-TR0002-TR1003-TR1004

KNOB ø 50 mm 0-15 MINUTES
hole for D-shaped pin 6x4.6 mm
for TR0001-TR0002-TR1003-TR1004

MANDO ø 50 mm 0-15
foro para perno de media luna 6x4,6 mm
para TR0001-TR0002-TR1003-TR1004

DOSILET 400010004

3241077 **MANOPOLA ø 41 mm**
foro quadro 5x5 mm

KNOB ø 41 mm
square hole 5x5 mm

MANDO ø 41 mm
foro cuadro 5x5 mm

ELETTROBAR 999045
HOONVED 25093

3241239 **MANOPOLA NERA ø 46 mm**
foro a mezzaluna 6x4,6 mm.
per termostato FRIGGITRICE modello FRI

RED KNOB ø 46 mm
D shaft hole 6x4.6 mm
for FRYER thermostat model FRI

MANDO NEGRO ø 46 mm
foro de media luna 6x4,6 mm
para FREIDORA FRI

ELETTROBAR 447147

3241334 **MANOPOLA ø 71 mm**
foro a mezzaluna ø 10x8 mm
per KCP4-KCP82-OPCP4-OPCP82-KP10G-KP15G-KPI10G

KNOB ø 71 mm
D-shaped hole ø 10x8 mm
for KCP4-KCP82-OPCP4-OPCP82-KP10G-KP15G-KPI10G

MANDO ø 71 mm GAS
foro de media luna ø 10x8 mm
para KCP4-KCP82-OPCP4-OPCP82-KP10G-KP15G-KPI10G

ELETTROBAR
GIGA 0000Y65203

Adattabile/Suitable for/Adaptable

3241601 **MANOPOLA**
foro a mezzaluna 6x4,6 mm

KNOB
D shaft hole ø 6x4.6 mm

MANDO
foro de media luna 6x4,6 mm

ELETTROBAR	999081
MBM	447008
MBM	999081

1199232 **MANOPOLA PER ELETTRONICA**

HANDLE FOR ELECTRONICS

MANDO PARA ELECTRÓNICA

ELMECO	G0005105-001

3241357 **MANOPOLA ø 40 mm**
foro per perno mezzaluna 6x4,6 mm

KNOB ø 40 mm
hole for D-shaped pin 6x4.6 mm

MANDO ø 40 mm
foro para perno de media luna 6x4,6 mm

FABA	PR10008
FIMAR	CO1947
LA SPAZIALE	2989

3241373 **MANOPOLA ø 44 mm**
foro per perno 7x5 mm

KNOB ø 44 mm
hole for pin 7x5 mm

MANDO ø 44 mm
foro para perno 7x5 mm

FABA	PR40054

3241383 **MANOPOLA ø 72 mm**
foro mezzaluna 6x4,6 mm

KNOB ø 72 mm
D-shaped hole 6x4.6 mm

MANDO ø 72 mm
foro para perno de media luna 6x4,6 mm

FIMAR	CO4422

3241174 **MANOPOLA ø 44 mm**
foro a mezzaluna 6x4,6 mm.
per commutatore TOSTIERA ORIZZONTALE

KNOB ø 44 mm
D shaft hole 6x4.6 mm
for HORIZONTAL TOASTER selector switch

MANDO ø 44 mm
foro de media luna 6x4,6 mm
para TOSTADOR HORIZONTAL

FORVED	TOSTTIMERMAN
SILANOS	903961

		Adattabile/Suitable for/Adaptable		
1241068	**MANOPOLA COPERCHIO M8** KNOB FOR LID M8 MANDO TAPA M8	GAYC	13650100	
3241382	**MANOPOLA ø 45 mm** foro per perno mezzaluna 6x4,6 mm KNOB ø 45 mm hole for D-shaped pin 6x4.6 mm MANDO ø 45 mm foro para perno de media luna 6x4,6 mm	INNOVA		
3241349	**MANOPOLA ø 44 mm** foro per perno mezzaluna ø 3,5x5 mm KNOB ø 44 mm hole for D-shaped pin ø 3.5x5 mm MANDO ø 44 mm 0-15 foro para perno de media luna ø 3,5x5 mm	LOTUS	536002000	
3241230	**MANOPOLA NERA ø 50 mm.** foro a mezzaluna 6x4,6 mm. BLACK KNOB ø 50 mm D shaft hole 6x4.6 mm MANDO NEGRO ø 50 mm foro de media luna 6x4,6 mm	MARENO	1036702200	
3241375	**MANOPOLA ø 50 mm 50-300°C** foro per perno mezzaluna 6x4,6 mm KNOB ø 50 mm 50-300°C hole for D-shaped pin 6x4.6 mm MANDO ø 50 mm 50-300°C foro para perno de media luna 6x4,6 mm	MILAN TOAST	16347	
3241377	**MANOPOLA ø 50 mm 3-15** foro per perno mezzaluna 6x4,6 mm KNOB ø 50 mm 3-15 hole for D-shaped pin 6x4.6 mm MANDO ø 50 mm 3-15 foro para perno de media luna 6x4,6 mm	MILAN TOAST	14211	
3241378	**MANOPOLA ø 43 mm** foro per perno ø 6 mm KNOB ø 43 mm hole for pin ø 6 mm MANDO ø 43 mm foro para perno ø 6 mm	MILAN TOAST	18540	

		Adattabile/Suitable for/Adaptable		
3241379	**MANOPOLA ø 50 mm** foro per perno mezzaluna 6x4,6 mm KNOB ø 50 mm hole for D-shaped pin 6x4.6 mm MANDO ø 50 mm foro para perno de media luna 6x4,6 mm	MILAN TOAST	7845	
3241380	**MANOPOLA ø 44 mm** foro per perno mezzaluna 3,5x3,5 mm KNOB ø 44 mm hole for D-shaped pin 3.5x3.5 mm MANDO ø 44 mm foro para perno de media luna 3,5x3,5 mm	MILAN TOAST	7840	
3241331	**MANOPOLA ø 45 mm** foro per perno quadro 6x5 mm KNOB ø 45 mm hole for square pin 6x5 mm MANDO ø 45 mm foro para perno cuadro 6x5 mm	N. SIMONELLI SIRMAN	15320006 IGS336	
3241510	**MANOPOLA ø 51 mm** foro per perno mezzaluna 8x6,6 mm KNOB ø 51 mm hole for D-shaped pin 8x6.6 mm MANDO ø 51 mm foro para perno de media luna 8x6,6 mm	ROLLER GRILL	A14077	
3241515	**MANOPOLA ø 40 mm** foro per perno mezzaluna 6x4,6 mm KNOB ø 40 mm hole for D-shaped pin 6x4.6 mm MANDO ø 40 mm foro para perno de media luna 6x4,6 mm	ROLLER GRILL	A14042	
3241512	**MANOPOLA ø 51 mm** foro per perno mezzaluna 6x4,6 mm per PIASTRA PANINI SAVOJE - TOSTAPANE CT540 per FORNO PZ330-PZ660-PZ400 KNOB ø 51 mm hole for D-shaped pin 6x4.6 mm for SANDWICH HOT PLATE SAVOJE - TOASTER CT540 for OVEN PZ330-PZ660-PZ400 MANDO ø 51 mm foro para perno de media luna 6x4,6 mm p. PLACA BOCADILLOS SAVOJE - TOSTADOR CT540 para HORNO PZ330-PZ660-PZ400	ROLLER GRILL	A14078	

		Adattabile/Suitable for/Adaptable		
3241537	**MANOPOLA NERA ø 50 mm 20-250°C** foro per perno mezzaluna 6x4,6 mm BLACK KNOB ø 50 mm 20-250°C hole for D-shaped pin 6x4.6 mm MANDO NEGRO ø 50 mm 20-250°C foro para perno de media luna 6x4,6 mm	SAMMIC	6100200	
3241165	**MANOPOLA ø 50 mm 50-300°C** foro a mezzaluna 6x4,6 mm. graduata 50÷300°C. per termostato PIASTRA ELETTRICA per modello ROLLY KNOB ø 50 mm 50-300°C D shaft hole 6x4.6 mm graduated 50÷300°C. for ELECTRIC GRIDDLE thermostat for model ROLLY MANDO ø 50 mm 50-300°C foro para perno de media luna 6x4,6 mm para PLACA ELÉCTRICA para ROLLY	SILANOS	903972	
3241173	**MANOPOLA ø 40 mm** foro a mezzaluna 6x4,6 mm per commutatore TOSTIERA ORIZZONTALE KNOB ø 40 mm D shaft hole 6x4.6 mm for HORIZONTAL TOASTER selector switch MANDO ø 40 mm foro de media luna 6x4,6 mm para TOSTADOR HORIZONTAL	SILANOS	903940	
3241332	**MANOPOLA ø 50 mm 0-1** foro mezzaluna 6x4,6 mm KNOB ø 50 mm 0-1 D-shaped hole 6x4.6 mm MANDO ø 50 mm 0-1 foro de media luna 6x4,6 mm	SILANOS	903973	
1241101	**MANOPOLA M6x15 ø 40 mm.** KNOB M6x15 ø 40 mm MANDO M6x15 ø 40 mm	SPM	04.BA0022.001	

Adattabile/Suitable for/Adaptable

3241240 **MANOPOLA NERA ø 39 mm.**
foro a mezzaluna 6x4,6 mm.
per TOSTIERA ORIZZONTALE modello professionale

BLACK KNOB ø 39 mm
D shaft hole 6x4.6 mm
for HORIZONTAL TOASTER professional model

MANDO NEGRO ø 39 mm
foro de media luna 6x4,6 mm
para TOSTADOR HORIZONTAL modelo profesional

TECNOINOX RC00001113

3241241 **MANOPOLA NERA ø 39 mm**
foro a mezzaluna 6x4,6 mm
per TOSTIERA ORIZZONTALE modello economico

BLACK KNOB ø 39 mm
D shaft hole 6x4.6 mm
for HORIZONTAL TOASTER basic model

MANDO NEGRO ø 39 mm
foro de media luna 6x4,6 mm
para TOSTADOR HORIZONTAL modelo económico

TECNOINOX RC00086000

3241243 **MANOPOLA NERA ø 39 mm.**
foro a mezzaluna 6x4,6 mm.
per regolatore di energia SALAMANDRA SEF-SEL-SE

BLACK KNOB ø 39 mm
D shaft hole 6x4.6 mm
for SALAMANDER energy regulator SEF-SEL-SE

MANDO NEGRO ø 39 mm
foro de media luna 6x4,6 mm
para regulador energia SALAMANDRA SEF- SEL-SE

TECNOINOX RC00006301
ZANUSSI 003029

3241345 **MANOPOLA ø 40 mm**
foro per perno mezzaluna 6x4,6 mm

KNOB ø 40 mm
hole for D-shaped pin 6x4.6 mm

MANDO ø 40 mm
foro para perno de media luna 6x4,6 mm

TECNOINOX RC00009000

1199053 **MANOPOLA PER TERMOSTATO**

KNOB FOR THERMOSTAT

MANDO PARA TERMOSTATO

UGOLINI 22800-14500

Adattabile/Suitable for/Adaptable

3240195 **MICROINTERRUTTORE 16A 250V**
per SIRMAN CUTTER C4-C4VV-C6-C6VV-C9-C9VV

MICROSWITCH 16A 250V
for SIRMAN CUTTER C4-C4VV-C6-C6VV-C9-C9VV

MICROINTERRUPTOR 16A 250V
para SIRMAN CUTTER C4-C4VV-C6-C6VV-C9-C9VV

ANGELO PO	32W4240
CEADO	50105
DIHR	10704
FIMAR	CO1424
FIMAR	CO1457
SIRMAN	069484

3240820 **MICROINTERRUTTORE 250V 16A**

MICROSWITCH 250V 16A.

MICROINTERRUPTOR 16A 250V

ANGELO PO	32W1320
BARON	85326043085
EMMEPI	808053
FAMA	C00061023
FRIULINOX	995264
GIORIK	6043085
IMESA	619404122200
IRF	80390043
LA SPAZIALE	5776
MACAP	C00061023
MARENO	1037111300
SAGI	32W1320
SILKO	MA1037111300
ZANUSSI	047485
ZANUSSI	046286

1240016 **MICROINTERRUTTORE 16A 250V**

MICROSWITCH 16A 250V

MICROINTERRUPTOR 16A 250V

ARISTARCO	925

3240144 **MICRODEVIATORE PORTA 16A 250V**

MICRO CHANGE-OVER SWITCH FOR DOOR 16A 250V

MICROINTERRUPTOR 16A 250V

BARON	826630310
ELFRAMO	25190007
FIMAR	CO1109
FORVED	

3240123 **MICROINTERRUTTORE 16A 250V**
per programmatori e timer

MICROSWITCH 9705 250V
for program switches and timers

MICROINTERRUPTOR 16A 250V
para programadores y timer

BRASILIA	00751.2.00.08
CIMBALI	532-009-800
DIHR	60539
ELETTROBAR	218009
ELOMA	570540
FAMA	C00061016
FIORENZATO M.S.	210029
MACAP	C00061016
MBM	RTFOC00198
MIA-COMPAK	
N. SIMONELLI	
ROBOT COUPE	70.39365
SOCOLMATIC	A51
WEGA	

Adattabile/Suitable for/Adaptable

1240153 **MICROINTERRUTTORE 5A 250V**

MICROSWITCH 5A 250V

MICROINTERRUPTOR 5A 250V

CAB	1061/UL
SPM	04.BA0004.001

1240032 **MICROINTERRUTTORE 16A 250V**

MICROSWITCH 16A 250V

MICROINTERRUPTOR 16A 250V

CEADO	50123
FIMAR	CO1666

1240018 **MICROINTERRUTTORE 250V 16A**

MICROSWITCH 250V 16A

MICROINTERRUPTOR 16A 250V

CUNILL	019

1240023 **MICROINTERRUTTORE SICUREZZA**
ø bulbo 13,5 mm
ø testa 16 mm
lunghezza bulbo 103 mm
cavo 400 mm

SAFETY MICROSWITCH
bulb ø 13,5 mm
head ø 16 mm
bulb length 103 mm
cable 400 mm

MICROINTERRUPTOR MAGNÉTICO
ø bulbo 13,5 mm
ø cabeza 16 mm
longitud bulbo 103 mm
cable 400 mm

DIHR	60198
REMIDA	A114

1240024 **MICROINTERRUTTORE DEVIATORE 15A 250V**

CHANGE-OVER MICROSWITCH 15A 250V

MICROINTERRUPTOR 15A 250V

DIHR	60505
REMIDA	A115

1240025 **MICROINTERRUTTORE MAGNETICO**
cavo 920 mm, bulbo ø 9x30 mm

MAGNETIC MICROSWITCH
cable 920 mm, bulb ø 9x30 mm

MICROINTERRUPTOR MAGNÉTICO
bulbo ø 9x30 mm - longitud cable 920 mm

DIHR	2000309

Adattabile/Suitable for/Adaptable

1240027 **MICROINTERRUTTORE 3A 250V**

MICROSWITCH 3A 250V

MICROINTERRUPTOR 3A 250V

EUREKA	1000.0004
N. SIMONELLI	15900002

1240028 **MICROINTERRUTTORE 6A 250V**

MICROSWITCH 6A 250V

MICROINTERRUPTOR 6A 250V

EUREKA	1000.0003
N. SIMONELLI	15100088

3240241 **MICROINTERRUTTORE 15A 250V**
per FAGOR FORNO
per ZUMOVAL MINISELF

MICROSWITCH 15A 250V
for FAGOR OVEN
for ZUMOVAL MINISELF

MICROINTERRUPTOR 15A 250V
para FAGOR HORNO
para ZUMOVAL MINISELF

FAGOR	R010534000
ZUMOVAL	00055

1240035 **MICROINTERRUTTORE 16A 250V**

MICROSWITCH 16A 250V

MICROINTERRUPTOR 16A 250V

FRIUL COMPANY	837

1240036 **SENSORE MAGNETICO A061 ø 6x28 mm 250V**

MAGNETIC SENSOR A061 ø 6x28 mm 250V

MICROINTERRUPTOR MAGNÉTICO ø 6x28 mm 250V

FRIUL COMPANY	971

1199309 **MICROINTERRUTTORE COMPLETO**

COMPLETE MICROSWITCH

MIKROSCHALTER KOMPLETT

GBG	SL300950587
STAFF I. S.	SL300950587

		Adattabile/Suitable for/Adaptable		
1240103	**MICROINTERRUTTORE GRANITORE GBG** MICROSWITCH GRANITA MACHINE GBG MICROINTERRUPTOR GRANIZADORA GBG	GBG	SL340000183	
1240108	**MICROINTERRUTTORE 15A 250V** MICROSWITCH 15A 250V MICROINTERRUPTOR 15A 250V	GBG	SL300002895	
3240293	**MICROINTERRUTTORE 16A 250V** per RT MICROSWITCH 16A 250V for RT MICROINTERRUPTOR 16A 250V para RT	SAMMIC ZANUSSI	6420114 0E0209	
1240022	**MICROINTERRUTTORE 15A 250V** MICROSWITCH 15A 250V MICROINTERRUPTOR 15A 250V	SANTOS	54425	
1240011	**MAGNETE CILINDRICO ø 8x4 mm** CYLINDRICAL MAGNET ø 8x4 mm MAGNETE CILÍNDRICO ø 8x4 mm	SIRMAN	LF1010004	
1240012	**MICROINTERRUTTORE 16A 250V** MICROSWITCH 16A 250V MICROINTERRUPTOR 16A 250V	SIRMAN	IB5820100	
1240013	**MICRO RETTANGOLARE 1 CONTATTO** 1 CONTACT RECTANGULAR MICROSWITCH MICROINTERRUPTOR MAGNÉTICO	SIRMAN	LF1010005	

		Adattabile/Suitable for/Adaptable		
1240014	**MICROINTERRUTTORE PER FLANGIA 12A 250V** MICROSWITCH FOR FLANGE12A 250V MICROINTERRUPTOR 12A 250V	SIRMAN	IB5820700	
1240152	**MICROINTERRUTTORE 15A 250V** MICROSWITCH 15A 250V MICROINTERRUPTOR 15A 250V	SPM	04.BA0070.001	
1199047	**MICROINTERRUTTORE 16A 250V** MICROSWITCH 16A 250V MICROINTERRUPTOR 16A 250V	UGOLINI	22800-09301	
1240008	**MICROINTERRUTTORE STAGNO 3A 250V** SEALED MICROSWITCH 3A 250V MICROINTERRUPTOR 3A 250V	VEMA	XRTR5	
1240009	**MICROINTERRUTTORE PER FRULLATORE 5A 250V** MICROSWITCH FOR BLENDER 5A 250V MICROINTERRUPTOR 5A 250V	VEMA	XRFR60	
1240010	**MICROINTERRUTTOR 16A 250V** MICROSWITCH 16A 250V MICROINTERRUPTOR 16A 250V	VEMA	XRFL6	

		Adattabile/Suitable for/Adaptable		
1250066	**MOLLA 16x35 mm** SPRING 16x35 mm MUELLE 16x35 mm	ARISTARCO	961	
3250001	**MOLLA SX ø 20x42 mm.** per PIASTRA ELETTRICA tutti i modelli LEFTHAND SPRING ø 20x42 mm for ELECTRIC GRIDDLE all models MUELLE IZQ. ø 20x42 mm para PLACA ELÉCTRICA todos los modelos	ARISTARCO N. SIMONELLI SIRMAN	670 15320007 IGS543	
3250002	**MOLLA DX ø 20x42 mm.** per PIASTRA ELETTRICA tutti i modelli RIGHTHAND SPRING ø 20x42 mm for ELECTRIC GRIDDLE all models MUELLE DEREÇHO ø 20x42 mm para PLACA ELÉCTRICA todos los modelos	ARISTARCO N. SIMONELLI SIRMAN	669 15320008 IGS540	
3250003	**MOLLA ø 20x115 mm** per PIASTRA ELETTRICA modello PS-PM-PD/ST SPRING ø 20x115 mm for ELECTRIC GRIDDLE models PS-PM-PD/ST MUELLE ø 20x115 mm para PLACA ELÉCTRICA modelo PS-PM-PD/ST	BERTO'S ELETTROBAR FIMAR	30613100 B.30613100 CO4475	
3250106	**MOLLA PER PIASTRA** per PS-PD/LD PS-PM-PD/ST-SX SPRING FOR PLATE for PS-PD/LD PS-PM-PD/ST-SX MUELLE PARA PLACA para PS-PD/LD PS-PM-PD/ST-SX	BERTO'S	30612800	
3250110	**MOLLA PER PIASTRA** SPRING FOR PLATE MUELLE PARA PLACA	BERTO'S	30612900	
1250300	**MOLLA REGOLAZIONE GRANITA** ø 10x70 mm per granitore NEW FABY REGULATION SPRING FOR GRANITA ø 10x70 mm. for granita machine NEW FABY MUELLE REGULACIÓN GRANIZADO ø 10x70 mm para granizadora NEW FABY	CAB	F036	

		Adattabile/Suitable for/Adaptable		
3250143	**MOLLA ø 24x113 mm** SPRING ø 24x113 mm MUELLE ø 24x113 mm	CEADO	45504	
3250144	**MOLLA DX** per piastra SPRING RIGHT for plate MUELLE DERECHO para PLACA ELECTRICA	CF CENEDESE	63.3.0852	
3250145	**MOLLA SX** SPRING LEFT MUELLE IZQ.	CF CENEDESE	63.3.0853	
3250146	**MOLLA** ø 21.5x117 mm per PIASTRA SPRING ø 21.5x117 mm for PLATE MUELLE ø 21,5x117 mm para PLACA	CF CENEDESE	63.3.0861	
1250068	**MOLLA PER MICROINTERRUTTORE** SPRING FOR MICROSWITCH MUELLE PARA MICROINTERRUPTOR	CUNILL	033	
1250077	**MOLLA PER LEVA** LEVER SPRING MUELLE PARA PALANCA	CUNILL	013	
1250078	**MOLLA ø 30x35 mm PER COPERCHIO** SPRING ø 30x35 mm FOR COVER MUELLE ø 30x35 mm PARA TAPA	DIHR REMIDA	60552 A121	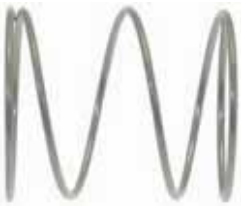

		Adattabile/Suitable for/Adaptable		
3250005	**MOLLA DX ø 20x39 mm.** per PIASTRA ELETTRICA vecchia serie RIGHTHAND SPRING ø 20x39 mm for ELECTRIC GRIDDLE old series MUELLE DEREÇHO ø 20x39 mm para PLACA ELÉCTRICA vieja serie	DIHR	9019	
3250006	**MOLLA SX ø 20x39 mm.** per PIASTRA ELETTRICA vecchia serie LEFTHAND SPRING ø 20x39 mm for ELECTRIC GRIDDLE old series MUELLE IZQ. ø 20x39 mm para PLACA ELÉCTRICA vieja serie	DIHR	9019/A	
3250007	**MOLLA TORSIONE ø 21x100 mm** per PIASTRA ELETTRICA nuova serie TORSION SPRING ø 21x100 mm for ELECTRIC GRIDDLE new series MUELLE TORSIÓN ø 21x100 mm para PLACA ELÉCTRICA nueva serie	DIHR	9563	
3250010	**MOLLA ø 21x120 mm** per PIASTRA ELETTRICA 433-434-436-437 438-439-G33-G34-G37-G38-G39 SPRING ø 21x120 mm for ELECTRIC GRIDDLE 433-434-436-437 438-439-G33-G34-G37-G38-G39 MUELLE ø 21x120 mm para PLACA ELÉCTRICA 433-434-436-437 438-439-G33-G34-G37-G38-G39	ELETTROBAR	921005	
3250011	**MOLLA ø 21x80 mm** per PIASTRA ELETTRICA modello 424-428 SPRING ø 21x80 mm for ELECTRIC HOT PLATE models 424-428 MUELLE ø 21x80 mm para PLACA ELÉCTRICA modelo 424-428	ELETTROBAR MBM	924027 924027	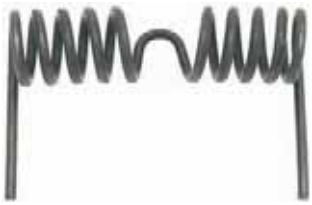
1250084	**MOLLA ø 16x143 mm** SPRING ø 16x143 mm MUELLE ø 16x143 mm	EUREKA N. SIMONELLI	6002.6833 15100059	
1250085	**MOLLA ø 9x45 mm** SPRING ø 9x45 mm MUELLE ø 9x45 mm	EUREKA	6002.1337	

Adattabile/Suitable for/Adaptable

1250086	**MOLLA ø 23x43 mm** SPRING ø 23x43 mm MUELLE ø 23x43 mm	EUREKA 6002.5118 N. SIMONELLI 15100055	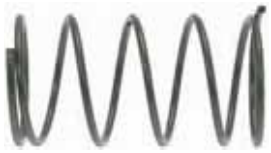
1250087	**MOLLA ø 4,5x12 mm** SPRING ø 4.5x12 mm MUELLE ø 4,5x12 mm	EUREKA 6002.1286 N. SIMONELLI 15050014	
3250122	**MOLLA PER PIASTRA ø 22x130 mm** SPRING FOR PLATE ø 22x130 mm MUELLE PARA PLACA ø 22x130 mm	FABA PR10012	
3250123	**MOLLA ø 17x13 mm PER COPERCHIO** SPRING ø 17x13 mm FOR LID MUELLE ø 17x13 mm PARA TAPA	FABA PR13039 LA SPAZIALE	
3250124	**MOLLA PER PIASTRA ø 22x100 mm** SPRING FOR PLATE ø 22x100 mm MUELLE PARA PLACA ø 22x100 mm	FABA PR13032 LA SPAZIALE 6522	
1250079	**MOLLA PER LEVA** SPRING FOR LEVER MUELLE PARA PALANCA	FAMA C0008XX01 LA SPAZIALE 5476 MACAP C0008XX01	
3250028	**MOLLA DX ø 20x40 mm** per PIASTRA modello PS24-36-PD50 RIGHTHAND SPRING ø 20x40 mm for GRIDDLE model PS24-36-PD50 MUELLE DERECHO ø 20x40 mm para PLACA modelo PS24-36-PD50	FIMAR CO1054 FIMAR CO1754 N. SIMONELLI 15320008 N. SIMONELLI 15320067 SIRMAN IGS540/99	
3250029	**MOLLA SX ø 20x40 mm** per PIASTRA modello PS24-36-PD50 LEFTHAND SPRING ø 20x40 mm for GRIDDLE model PS24-36-PD50 MUELLE IZQ. ø 20x40 mm para PLACA modelo PS24-36-PD50	FIMAR CO1055 FIMAR CO1755 N. SIMONELLI 15320007 N. SIMONELLI 15320066 SIRMAN IGS543/99	

		Adattabile/Suitable for/Adaptable	
1250075	**MOLLA SOSTEGNO COPERCHIO** LID SUPPORT SPRING MUELLE SOPORTE TAPA	FIORENZATO M.S. 230035	
1250099	**MOLLA PER LEVA** SPRING FOR LEVER MUELLE PARA PALANCA	FRIUL COMPANY 841	
1250100	**MOLLA PER ASSIEME LEVA** SPRING FOR LEVER ASSY MUELLE PARA CONJUNTO PALANCA	FRIUL COMPANY 1046	
1250088	**MOLLA ø 14x54 mm PER RUBINETTO** SPRING ø 14x54 mm FOR TAP MUELLE ø 14x54 mm PARA GRIFO	GAYC 13441400	
1250700	**MOLLA CONICA RUBINETTO** CONICAL SPRING FOR TAP MUELLE CÓNICA GRIFO	GBG SL3GS82014A	
1250701	**MOLLA REGOLAZIONE DUREZZA** SPRING FOR DENSITY ADJUSTMENT MUELLE REGULACIÓN DUREZA	GBG SL3GS12038A STAFF ICE SYSTEM	
3250129	**MOLLA SX ø 21x56 mm** per PIASTRA PANINI SERIE 160XX LEFT SPRING ø 21x56 mm for SANDWICH PLATE SERIES 160XX MUELLE IZQ. ø 21x56 mm para PLACA BOCADILLOS SERIE 160XX	MILAN TOAST 16261	
3250130	**MOLLA DX ø 21x56 mm** RIGHT SPRING ø 21x56 mm MUELLE DERECHO ø 21x56 mm	MILAN TOAST 16251	

		Adattabile/Suitable for/Adaptable		
3250127	**MOLLA SX** LEFT SPRING MUELLE IZQ.	MILAN TOAST	17625	
3250128	**MOLLA DX** per PIASTRA PANINI VETROCERAMICA SERIE 170XX RIGHT SPRING for PYROCERAMIC SANDWICH PLATE SERIES 170XX MUELLE DERECHO p. PLACA BOCADILLOS VITROCERÁMICA SERIE 170XX	MILAN TOAST	17620	
1250095	**MOLLA PER MICROINTERRUTTORE** SPRING FOR MICROSWITCH MUELLE PARA MICROINTERRUPTOR	REMIDA	A117	
3250137	**MOLLA ø 21x125 mm** per SAVOJE-PANINI-MAJESTIC SPRING ø 21x125 mm for SAVOJE-PANINI-MAJESTIC MUELLE ø 21x125 mm para SAVOJE-PANINI-MAJESTIC	ROLLER GRILL	B07015	
3250013	**MOLLA DX ø 20x35 mm** per PIASTRE ELETTRICHE tutti i modelli RIGHTHAND SPRING ø 20x35 mm for ELECTRIC GRIDDLE all models MUELLE DERECHO ø 20x35 mm para PLACAS ELÉCTRICAS todos los modelos	SAB ITALIA	Z300M010	
3250014	**MOLLA SX ø 20x35 mm** per PIASTRE ELETTRICHE tutti i modelli LEFTHAND SPRING ø 20x35 mm for ELECTRIC GRIDDLE all models MUELLE IZQ. ø 20x35 mm para PLACAS ELÉCTRICAS todos los modelos	SAB ITALIA	Z300M011	

		Adattabile/Suitable for/Adaptable		
1250090	**MOLLA ø 38x64 mm** SPRING ø 38x64 mm MUELLE ø 38x64 mm	SAMMIC	6420140	
3250140	**MOLLA ø 27x110 mm** SPRING ø 27x110 mm MUELLE ø 27x110 mm	SAMMIC	6100203	
1250076	**MOLLA ø 34x40 mm** SPRING ø 34x40 mm MUELLE ø 34x40 mm	SANTOS	10108	
3250008	**MOLLA DX ø 19x45 mm.** per PIASTRA ELETTRICA SINGOLA E DOPPIA RIGHTHAND SPRING ø 19x45 mm for ELECTRIC GRIDDLE SINGLE AND DOUBLE MUELLE DERECHO ø 19x45 mm para PLACA ELÉCTRICA SÍNGULA Y DOBLE	SILANOS	904080	
3250009	**MOLLA SX ø 19x45 mm** per PIASTRA ELETTRICA SINGOLA E DOPPIA LEFTHAND SPRING ø 19x45 mm for ELECTRIC GRIDDLE SINGLE AND DOUBLE MUELLE IZQ. ø 19x45 mm para PLACA ELÉCTRICA SÍNGULA Y DOBLE	SILANOS	904081	
3250104	**MOLLA PIASTRA MEDIA DX** MIDDLE PLATE RIGHT SPRING MUELLE PLACA MEDIA DCHA	SILANOS	904100	
3250105	**MOLLA PIASTRA MEDIA SX** MIDDLE PLATE LEFT SPRING MUELLE PLACA MEDIA IZQ.	SILANOS	904101	

		Adattabile/Suitable for/Adaptable		
1250606	**MOLLA INOX ø 1,80x60 mm.** STAINLESS STEEL SPRING ø 1.80x60 mm MUELLE INOX ø 1,80x60 mm	SPM	02.DA0007.001	
1250607	**MOLLA ø 1,70x20,5x75 mm.** SPRING ø 1.70x20.5x75 mm MUELLE ø 1,70x20,5x75 mm	SPM	04.BA0021.001	
1250608	**MOLLA ø 11,9x68 mm** SPRING ø 11.9x68 mm MUELLE ø 11,9x68 mm	SPM	04.BA0025.001	
1250609	**MOLLA PER VALVOLA DI SFIATO** SPRING FOR AIR VALVE MUELLE PARA VÁLVULA DE ESCAPE	SPM	04.EA0035.001	
1250610	**MOLLA FERMO BLOCCAGGIO VASCA** SPRING FOR TANK-BLOCKING RETAINER MUELLE BLOQUE CUBA	SPM	04.EA0080.001	
1250611	**MOLLA COPERCHIO INGHILTERRA** SPRING FOR LID INGHILTERRA MUELLE TAPA INGHILTERRA	SPM	04.BB0115.001	
1250600	**MOLLA RUBINETTO** TAP SPRING MUELLE GRIFO	UGOLINI	21705-00000	

		Adattabile/Suitable for/Adaptable		
1250601	**MOLLA RUBINETTO** TAP SPRING MUELLE GRIFO	UGOLINI	22800-26424	
3250113	**KIT MOLLE** SPRING KIT KIT MUELLES	UNOX	KRC002	
1250056	**MOLLA SOSTEGNO COPERCHIO** LID SUPPORTING SPRING MUELLE SOPORTE TAPA	VEMA	XRSP19	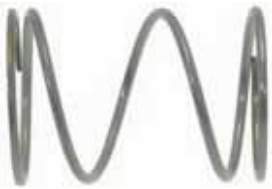
1250057	**MOLLA ø 7x28 mm COMANDO MICRO** MICROSWITCH CONTROL ø 7x28 mm SPRING MUELLE ø 7x28 mm COMANDO MICRO	VEMA	XRFR59	
3250012	**MOLLA ø 19x42 mm** per PIASTRA ELETTRICA modello PV SPRING ø 19x42 mm for ELECTRIC GRIDDLE model PV MUELLE ø 19x42 mm para PLACA ELÉCTRICA modelo PV	VEMA	XRPV13	
3250141	**MOLLA ø 21x75 mm** per PIASTRA PANINI DPG/RCE SPRING ø 21x75 mm for SANDWICH PLATE DPG/RCE MUELLE ø 21x75 mm para PLACA BOCADILLOS DPG/RCE	ZANUSSI	0C1836	

		Adattabile/Suitable for/Adaptable		
3250142	**MOLLA PER SNODO PIASTRA** per PIASTRA PANINI DPG/RCE PLATE ARTICULATION SPRING for SANDWICH PLATE DPG/RCE MUELLE PARA ARTICULACIÓN PLACA para PLACA BOCADILLOS DPG/RCE	ZANUSSI	0C1842	
1250080	**MOLLA CHIUSURA PANNELLO** PANEL CLOSING SPRING MUELLE CIERRE PLACA	ZUMEX	33.0028.000	
1250082	**MOLLA ø 11x42 mm PER RUBINETTO** SPRING ø 11x42 mm FOR TAP MUELLE ø 11x42 mm PARA GRIFO	ZUMEX	33.1019.000	

Adattabile/Suitable for/Adaptable

3247013 **MORSETTIERA 2 POLI IN CERAMICA**
per cavo max ø 4 mm
dimensioni 18x8x14 mm

2-POLE CERAMIC TERMINAL BLOCK
for cable max ø 4 mm
dimensions 18x8x14 mm

TABLERO DE BORNES 2 POLOS CERÁMICA
para cable max ø 4 mm
dimensiones 18x8x14 mm

3247003 **MORSETTIERA 2 POLI IN CERAMICA**
per cavo max ø 2,5 mm
temperatura d'esercizio 300°C
tensione nominale 450V
dimensioni 20x21x18 mm

GAYC 12150200

2-POLE CERAMIC TERMINAL BLOCK
for max 2.5 mm ø cable
operating temperature 300°C
nominal voltage 450V
dimensions 20x21x18 mm

TABLERO DE BORNES 2 POLOS CERÁMICA
para cable max ø 2,5 mm
temperatura de trabajo 300°C
tensión nominal 450V
dimensiones 20x21x18 mm

3247006 **MORSETTIERA 2 POLI IN CERAMICA**
per cavo max ø 6 mm.
temperatura d'esercizio 300°C
tensione nominale 450V
dimensioni 25x22x21 mm

ZANUSSI 053805

2-POLE CERAMIC TERMINAL BLOCK
for max 6 mm ø cable
operating temperature 300°C
nominal voltage 450V
dimensions 25x22x21 mm

TABLERO DE BORNES 2 POLOS CERÁMICA
para cable max ø 6 mm
temperatura de trabajo 300°C
tensión nominal 450V
dimensiones 25x22x21 mm

3247004 **MORSETTIERA 3 POLI IN CERAMICA**
per cavo max ø 2,5 mm.
temperatura d'esercizio 300°C
tensione nominale 450V
dimensioni 33x18x15 mm

GAYC 12150240

3-POLE CERAMIC TERMINAL BLOCK
for max 2.5 mm ø cable
operating temperature 300°C
nominal voltage 450V
dimensions 33x18x15 mm

TABLERO DE BORNES 3 POLOS CERÁMICA
para cable max ø 2,5 mm
temperatura de trabajo 300°C
tensión nominal 450V
dimensiones 33x18x15 mm

Adattabile/Suitable for/Adaptable

3247007 **MORSETTIERA 3 POLI IN CERAMICA**
per cavo max ø 6 mm.
temperatura d'esercizio 300°C
tensione nominale 450V
dimensioni 38x25x20 mm

3-POLE CERAMIC TERMINAL BLOCK
for max 6 mm ø cable
operating temperature 300°C
nominal voltage 450V
dimensions 38x25x20 mm

TABLERO DE BORNES 3 POLOS CERÁMICA
para cable max ø 6 mm
temperatura de trabajo 300°C
tensión nominal 450V
dimensiones 38x25x20 mm

3247005 **MORSETTIERA 4 POLI IN CERAMICA**
per cavo max ø 2,5 mm.
temperatura d'esercizio 300°C
tensione nominal 450V
dimensioni 40x18x16 mm

ZANUSSI 054042

4-POLE CERAMIC TERMINAL BLOCK
for max 2.5 mm ø cable
operating temperature 300°C
nominal voltage 450V
dimensions 40x18x16 mm

TABLERO DE BORNES 4 POLOS CERÁMICA
para cable max ø 2,5 mm
temperatura de trabajo 300°C
tensión nominal 450V
dimensiones 40x18x16 mm

3247010 **MORSETTIERA 2 POLI**

EGO 3805021000

2-POLES TERMINAL BLOCK

TABLERO DE BORNES 2 POLOS

3247018 **MORSETTIERA 2 POLI ATTACCO VITE/FASTON**
20A 600V 150°C, per cavo max ø 4 mm

BERTO'S 30184500
ROLLER GRILL A16012

2-POLES TERM.BLOCK SCREW/FASTON CONNECT.
20A 600V 150°C, for cable max ø 4 mm

TABLERO BORNES 2POL. CONEX. TORN./FASTON
20A 600V 150°C, para cable max ø 4 mm

3247016 **MORSETTIERA 3 POLI ATTACCO VITE/FASTON**

3-POLES TERM.BLOCK SCREW/FASTON CONNECT.

TABLERO BORNES 3POL. CONEX. TORN./FASTON

ANGELO PO	32D0171
BERTO'S	30183800
ELETTROBAR	921044
FIMAR	CO4425
LOTUS	537003800
MBM	921044

Adattabile/Suitable for/Adaptable

3247009 **MORSETTIERA FV122/B 6 POLI**

6-POLES FV122/B TERMINAL BLOCK

TABLERO DE BORNES FV122/B 6 POLOS

BERTO'S	30184200
ELETTROBAR	
GICO	652502
GIGA	X59000
GIGA	X52300
LOTUS	537007700
ROLLER GRILL	A16014
SMEG	825170081
ZANUSSI	058613
ZANUSSI	046347

3247019 **MORSETTIERA FV273 5 POLI**

TERMINAL BOARD FV273 5 POLES

TABLERO DE BORNES FV273 5 POLOS

CEADO	50125

3247011 **MORSETTIERA 5 POLI**
600V 40A 150°C
sesto polo di MASSA

5-POLE TERMINAL BLOCK
600V 40A 150°C
sixth earthing pole

TABLERO DE BORNES 5 POLOS
600V 40A 150°C
sexto polo de MASA

COLGED	REB220011
ELETTROBAR	220011
FAGOR	R253044000
MBM	921057

3247012 **MORSETTIERA 10 ATTACCHI**
10A 300V

10 CONNECTIONS TERMINAL BLOCK
10A 300V

TABLERO DE BORNES 10 CONEXIONES
10A 300V

ANGELO PO	32D0140

Adattabile/Suitable for/Adaptable

Motoagitatori
Motor mixers • Motoagitadores

1199704	**MOTORE G035 24V 50Hz** con condensatore 10 μF per granitore NEW FABY MOTOR G035 24V 50Hz with capacitor 10 μF for granita machine NEW FABY MOTOR G035 24V 50Hz con condensador 10 μF para granizadora NEW FABY	CAB	F023/3	
1240350	**MOTORE G025 12V 50Hz 1,5”** per refrigeratore FAST COLD MOTOR G025 12V 50Hz 1,5” for refrigerator FAST COLD MOTOR G025 12V 50Hz 1,5” para refrigerador FAST COLD	CAB	FB209	
1240351	**MOTORE AGITATORE G025 230V 50Hz 1,5”** per refrigeratore LUKE MOTOR AGITATOR G025 230V 50Hz 1,5” for refrigerator LUKE MOTOR AGITADOR G025 230V 50Hz 1,5” para refrigerador LUKE	CAB	L8102	
1240111	**MOTORE AGITATORE COMPLETO 220V** COMPLETE MIXER MOTOR 220V MOTOR AGITADOR COMPLETO 220V	GBG	SL3CHML740A	
1240112	**MOTORE AGITATORE COMPLETO 115V 60Hz** COMPLETE MIXER MOTOR 115V 60Hz MOTOR AGITADOR COMPLETO 115V 60Hz	GBG	SL3CHML740B	

Adattabile/Suitable for/Adaptable

1240512 **MOTORE AGITATORE 230/240V 50Hz**
per HT11-HT20

MIXER MOTOR 230/240V 50Hz
for HT11-HT20

MOTOR AGITADOR 230/240V 50Hz
para HT11-HT20

UGOLINI	03800-06700
UGOLINI	33800-06700

1240513 **MOTORE AGITATORE 115V 60Hz**
per HT11-HT20

MIXER MOTOR 115V 60Hz
for HT11-HT20

MOTOR AGITADOR 115V 60Hz
para HT11-HT20

UGOLINI	03800-06701
UGOLINI	33800-06701

1240151 **MOTORINO 82524539 220V 50Hz**

MOTOR 82524539 220V 50Hz

MOTOR 82524539 220V 50Hz

SPM	08.CC0002.002

1240026 **MOTORE FRULLATORE 230V 50/60Hz**

BLENDER MOTOR 230V 50/60Hz

MOTOR BATIDOR 230V 50/60Hz

LA SPAZIALE	3902
MACAP	C00061215

Adattabile/Suitable for/Adaptable

Motoriduttori
Gear Motors • Motoreductores

1240020 **MOTORIDUTTORE 60/68W 115/230V 50/60Hz**

GEARMOTOR 60/68W 115/230V 50/60Hz

MOTOREDUCTOR 60/68W 115/230V 50/60H

CAB F033

1240202 **MOTORIDUTTORE 10W 115/230V 50/60Hz**
per prima serie

GEAR MOTOR 10W 115/230V 50/60Hz
for first series

MOTOREDUCTOR 10W 115/230V 50/60Hz
para primera serie

ELMECO M40181209

1240552 **MOTORIDUTTORE 10W 115/230V 50/60Hz**

GEAR MOTOR 10W 115/230V 50/60Hz

MOTOREDUCTOR 10W 115/230V 50/60Hz

ELMECO M40181209

1240553 **MOTORIDUTTORE 10W 115/230V 50/60Hz**
con lettore ottico

GEAR MOTOR 10W 115/230V 50/60Hz
with optic-reader

MOTOREDUCTOR 10W 115/230V 50/60Hz
con lector óptico

ELMECO ASS.MFR.ELETTR.

Adattabile/Suitable for/Adaptable

1240554 **ASSIEME MOTORIDUTTORE CON CELLA DI HALL**

GEAR MOTOR ASSBLY WITH HALL CELL

CONJUNTO MOTORREDUCTOR DE EFECTO HALL

ELMECO G0005120-001

1240201 **MOTORIDUTTORE 10W 115/230V 50/60Hz**
per prima serie

GEAR MOTOR 10W 115/230V 50/60Hz
for first series

MOTOREDUCTOR 10W 115/230V 50/60Hz
para primera serie

GBG SL3MS4M015C

1240301 **MOTORIDUTTORE 230/240/115V 50/60Hz**

GEAR MOTOR 230/240/115V 50/60Hz

MOTOREDUCTOR 230/240/115V 50/60Hz

GBG SL3MS4M015C
GBG SL300950212
STAFF I. S. SL300950212
STAFF I. S. 950212

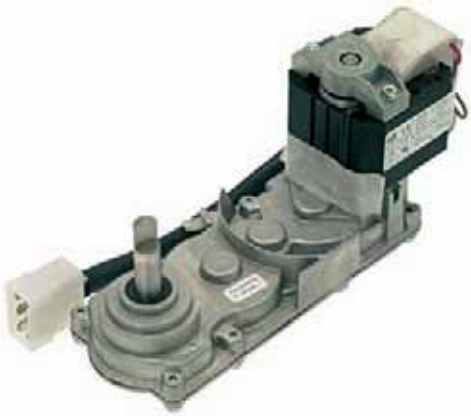

1240203 **MOTORIDUTTORE 10W 115/230V 50/60Hz**

GEAR MOTOR 10W 115/230V 50/60Hz

MOTOREDUCTOR 10W 115/230V 50/60Hz

SPM 04.BA0003.001

Adattabile/Suitable for/Adaptable

1240500 **MOTORIDUTTORE 115V 60Hz**
sistema magnetico

GEAR MOTOR 115V 60Hz
magnetic drive

MOTOREDUCTOR 115V 60Hz
sistema magnético

UGOLINI 33800-04771

1240501 **MOTORIDUTTORE 230V 50Hz**
sistema magnetico

GEAR MOTOR 230V 50Hz
magnetic drive

MOTOREDUCTOR 230V 50Hz
sistema magnético

UGOLINI 33800-04770

1199015 **STATORE 230V 50Hz**

STATOR 230V 50Hz

ESTÁTOR 230V 50Hz

UGOLINI 22800-22500

1199071 **STATORE 115V 60Hz**

STATOR 115V 60Hz

ESTÁTOR 115V 60Hz

UGOLINI 22800-22501

1240029 **MOTORIDUTTORE 230V 50Hz**
modello Kelvin K31620

GEARMOTOR 230V 50Hz
model kelvin K31620

MOTOREDUCTOR 230V 50Hz
modelo Kelvin K31620

GAYC 12511040

		Adattabile/Suitable for/Adaptable		
3240597	**MOTORIDUTTORE 230V 50Hz** modello Kelvin K15416 GEARMOTOR 230V 50Hz model kelvin K15416 MOTOREDUCTOR 230V 50Hz modelo Kelvin K15416	GAYC	12511020	
3240638	**MOTORIDUTTORE 230V MR5** per TOSTIERA ROTATIVA TN30 GEAR MOTOR 230V MR5 for ROTARY TOASTER TN30 MOTOREDUCTOR 230V MR5 230V 50/60Hz para TOSTADOR GIRATORIO TN30	CF CENEDESE	63.7.0751	
1240450	**MOTORIDUTTORE CR 110V** GEAR MOTOR CR 110V MOTOREDUCTOR CR 110V	COFRIMELL ELMECO	296 C296	
1240451	**MOTORIDUTTORE CR 220V** GEAR MOTOR CR 220V MOTOREDUCTOR CR 220V	COFRIMELL ELMECO	295 C295	
1240452	**MOTORIDUTTORE FIB 220V** GEAR MOTOR FIB 220V MOTOREDUCTOR FIB 220V	COFRIMELL ELMECO	295,01 C295,01	

Adattabile/Suitable for/Adaptable

1240304 **MOTORIDUTTORE 220V 50Hz**
30 giri al minuto

GEAR MOTOR 220V 50Hz
30 revolutions per minute

MOTOREDUCTOR 220V 50Hz
30 revoluciones por minuto

GBG	SL310000518
STAFF I. S.	SL310000518
STAFF I. S.	352121

3240592 **MOTORIDUTTORE RMS 326 230V**
modello rms 326 HGF06R005 2107
230V 50Hz 21A
per CT540

GEARMOTOR RMS 326 230V
model rms 326 HGF06R005 2107
230V 50Hz 21A
for CT540

MOTOREDUCTOR RMS 326 230V
modelo rms 326 HGF06R005 2107
230V 50Hz 21A
para CT540

ROLLER GRILL A03038

1240515 **MOTORIDUTTORE 230V 50Hz**

GEAR MOTOR 230V 50Hz

MOTOREDUCTOR 230V 50Hz

UGOLINI 22092-00012

1240516 **MOTORIDUTTORE 115V 60Hz**

GEAR MOTOR 115V 60Hz

MOTOREDUCTOR 115V 60Hz

UGOLINI 22092-00014

Adattabile/Suitable for/Adaptable

3240340 **MOTORE CROUZET 24V 3000 RPM**

CROUZET MOTOR 24V 3000RPM

MOTOR CROUZET 24V 3000 RPM

FIMAR CO1680
SIRMAN IB5036810

1240981 **MOTORE SE/01 220V**

MOTOR SE/01 220V

MOTOR SE/01 220V

FIORENZATO M.S. 270005

1240109 **MOTORE FRULLATORE K50305 230V 50HZ**
per MS e GM

BLENDER MOTOR K50305 230V 50Hz
for MS and GM

MOTOR BATIDOR K50305 230V 50HZ
para MS e GM

GBG SL300009140

1240110 **FLANGIA MOTORE FRULLATORE**

FLANGE FOR BLENDER MOTOR

BRIDA MOTOR BATIDOR

GBG SL3MS/4050A

Adattabile/Suitable for/Adaptable

Motoventilatori
Fan motors • Motoventiladores

3240210 **MOTORE ELCO 5W PENTAVALENTE**
230/240V 50/60Hz 1300/1550 Rpm - 32W Input
VN 5-13

5-POLE MOTOR ELCO 5 W
230/240V 50/60Hz 1300/1550 Rpm - 32W Input
VN 5-13

MOTOR ELCO 5W PENTAVALENTE
230/240V 50/60Hz 4 polos - 32W Input
VN 5-13

ANGELO PO	32M4350
ANGELO PO	32M4351
CAB	5045
COFRIMELL	
EURFRIGOR	RD000511
INFRICO	304X02
MARENO	25315199
POLARIS	1648000510
ZANUSSI	0KD790

3240211 **MOTORE ELCO 10W PENTAVALENTE**
230/240V 50/60Hz 4 poli - 38W Input - VN 10-20

5-POLE MOTOR ELCO 10W
230/240V 50/60Hz 4 poles - 38W Input - VN 10-20

MOTOR ELCO 10W PENTAVALENTE
230/240V 50/60Hz 4 polos - 38W Input - VN 10-20

ANGELO PO	32M1060
CAB	5010
CAB	6010
COFRIMELL	
DEXION	012725-00-R
MARENO	25314399
SPM	04.DA0006.001
UGOLINI	
ZANUSSI	086207
ZANUSSI	0S0561
ZANUSSI	081393

3240510 **MOTOVENTILATORE 10W 110V**

MOTOR FAN 10W 110V

MOTOVENTILADOR 10W 110V

COFRIMELL	72
ELMECO	C72

3240511 **MOTOVENTILATORE 16W 110V**

MOTOR FAN 16W 110V

MOTOVENTILADOR 16W 110V

COFRIMELL	74
ELMECO	C74

3240902 **MOTORE ELCO 16W PENTAVALENTE**
230/240V 50/60Hz 4 poli - 65W Input
VN 16-25

5-POLE MOTOR ELCO 16W
230/240V 50/60Hz 4 poles - 65W Input
VN 16-25

MOTOR ELCO 16W PENTAVALENTE
230/240V 50/60Hz 4 polos - 65W Input
VN 16-25

COFRIMELL	
ELMECO	
MARENO	12214099
MARENO	25314099
POLARIS	1648001600
SCOTSMAN	620233.00
SCOTSMAN	620419.04
SPM	04.BB0002.001
UGOLINI	
ZANUSSI	0S0562
ZANUSSI	086310

Adattabile/Suitable for/Adaptable

1240116 **VENTOLA PER MOTOVENTILATORE 7W**

FAN FOR MOTOR FAN 7W

VENTILADOR PARA MOTOVENTILADOR 7W

STAFF I. S.	SL300000233

3240960 **VENTOLA ASPIRANTE ø 154 mm 28°**

SUCTION FAN ø 154 mm 28°

VENTILADOR ASPIRANTE ø 154 mm 28°

INFRICO	304X05
KASTEL	K01301
UGOLINI	

3240961 **VENTOLA ASPIRANTE ø 170 mm 28°**

SUCTION FAN ø 170 mm 28°

VENTILADOR ASPIRANTE ø 170 mm 28°

CAB	L8022
SPM	04.BA0068.001
UGOLINI	

3240220 **VENTOLA ASPIRANTE ø 200 mm 28°**

EXHAUST FAN ø 200 mm 28°

VENTILADOR ASPIRANTE ø 200 mm 28°

CAB	L8055
DESMON	Q32-0591
GBG	
GIGA	FQ320591
INFRICO	304X06
POLARIS	1495200028
SPM	04.DA0009.001
ZANUSSI	082874
ZANUSSI	084041

3240222 **VENTOLA ASPIRANTE ø 230 mm 28°**

EXHAUST FAN ø 230 mm 28°

VENTILADOR ASPIRANTE ø 230 mm 28°

ALPENINOX	600917
CAB	1244
MARENO	25315699
POLARIS	1495230034
UGOLINI	
ZANUSSI	0A8420
ZANUSSI	082230

1240505 **VENTOLA ASPIRANTE SPECIALE ø 230 mm**
per MT 2/3GL/1PGL

SPECIAL EXHAUST FAN ø 230 mm
for MT 2/3GL/1PGL

VENTILADOR ASPIRANTE ESPECIAL ø 230 mm
para MT 2/3GL/1PGL

UGOLINI	22800-13200

Adattabile/Suitable for/Adaptable

3240964 **VENTOLA ASPIRANTE ø 250 mm 28°**

SUCTION FAN ø 250 mm 28°

VENTILADOR ASPIRANTE ø 250 mm 28°

GBG	SL300000233
INFRICO	304X07
MARENO	25315599
POLARIS	1495254028
SCOTSMAN	620419.34
SPM	04.BB0003.001
STAFF I. S.	SL300000233
STAFF I. S.	000233
UGOLINI	
ZANUSSI	086311

3240950 **STAFFA ALTEZZA 39 mm**

BRACKET HEIGHT 39 mm

ABRAZADERA ALTURA 39 mm

3240951 **STAFFA ALTEZZA 52 mm**

BRACKET HEIGHT 52 mm

ABRAZADERA ALTURA 52 mm

INFRICO 304X09

3240221 **STAFFA ALTEZZA 72 mm**

BRACKET HEIGHT 72 mm

ABRAZADERA ALTURA 72 mm

INFRICO 304X09

3240223 **STAFFA ALTEZZA 84 mm**

BRACKET HEIGHT 84 mm

ABRAZADERA ALTURA 84 mm

INFRICO 304X10

3240954 **STAFFA ALTEZZA 110 mm**

BRACKET HEIGHT 110 mm

ABRAZADERA ALTURA 110 mm

Adattabile/Suitable for/Adaptable

1240454 **MOTOVENTILATORE 5W 110V**

MOTOR FAN 5W 110V

MOTOVENTILADOR 5W 110V

COFRIMELL	70
ELMECO	C70

1240117 **MOTOVENTILATORE 7W 220V 50Hz**

MOTOR FAN 7W 220V 50Hz

MOTOVENTILADOR 7W 220V 50Hz

STAFF I. S.	SL300720079

1240105 **MOTOVENTILATORE 9W 115V 60Hz UL**

MOTOR FAN 9W 115V 60Hz UL

MOTOVENTILADOR 9W 115V 60Hz UL

GBG	SL37TKX1NU9

Adattabile/Suitable for/Adaptable

1240550 **MOTOVENTILATORE 10W 230V**

FAN MOTOR 10W 230V

MOTOVENTILADOR 10W 230V

ELMECO A2005101-001

1240506 **MOTOVENTILATORE 10W 230/240V 50Hz**
per HT20 2/3

MOTOR FAN 10W 230/240V 50Hz
for HT20 2/3

MOTOVENTILADOR 10W 230/240V 50Hz
para HT20 2/3

UGOLINI 03800-00400
UGOLINI 33800-00400

1240509 **MOTOVENTILATORE 11W 115V 60Hz**

MOTOR FAN 11W 115V 60Hz

MOTOVENTILADOR 11W 115V 60Hz

UGOLINI 33800-00401

1240507 **MOTOVENTILATORE 115V 50/60Hz 15,5/14,5W**
dimensioni esterne 120 x 120 mm
spessore 40 mm
per HT20 1

MOTOR FAN 115V 50/60Hz 15.5/14.5W
external dimensions 120 x 120 mm.
thickness 40 mm.
for HT20 1

MOTOVENTILADOR 115V 50/60Hz 15,5/14,5W
dimensiones exteriores 120 x 120 mm
espesor 40 mm
para HT20 1

UGOLINI 22800-07601

		Adattabile/Suitable for/Adaptable		
1240551	**MOTOVENTILATORE 16W 115/230V 50/60Hz** FAN MOTOR 16W 115/230V 50/60Hz MOTOVENTILADOR 16W 115/230V 50/60Hz	ELMECO	M4860059	
1240104	**MOTOVENTILATORE 16W 230V 50/60Hz** MOTOR FAN 16W 230V 50/60Hz MOTOVENTILADOR 16W 230V 50/60Hz	GBG	SL300009177	
1240107	**MOTOVENTILATORE 16W 115V 60Hz UL** MOTOR FAN 16W 115V 60Hz UL MOTOVENTILADOR 16W 115V 60Hz UL	GBG	SL37TKP1/85	

Adattabile/Suitable for/Adaptable

1240303 **MOTOVENTILATORE 16W 220V 50Hz**

MOTOR FAN 16W 220V 50Hz

MOTORVENTILATOR 16W 220V 50Hz

GBG	SL300009177
STAFF I. S.	SL300009177

1240504 **MOTOVENTILATORE 16W 115V 60Hz UL**
per MT 1P/2/3GL

MOTOR FAN 16W 115V 60Hz UL
for MT 1P/2/3GL

MOTORVENTILATOR 16W 115V 60Hz UL
für MT 1P/2/3GL

UGOLINI	33800-00602

1240106 **MOTOVENTILATORE 25W 230V 50/60Hz**

MOTOR FAN 25W 230V 50/60Hz

MOTORVENTILATOR 25W 230V 50/60Hz

GBG	SL37THL0/46

		Adattabile/Suitable for/Adaptable		
1240508	**MOTOVENTILATORE 230/240V 50Hz** MOTOR FAN 230/240V 50Hz MOTOVENTILADOR 230/240V 50Hz	UGOLINI	33800-06600	
1240021	**MOTOVENTILATORE 10W 220/240V 50/60Hz** 10W 220/240V 50/60Hz MOTORVENTILATOR MOTOVENTILADOR 10W 220/240V 50/60Hz	GBG	SL3SM07835A	
1240131	**MOTORE 10W 83-2008/1 CONDENSATORE 1,5µf** MOTOR 10W 83-2008/1 CAPACITOR 1.5 µF MOTOR 10W 83-2008/1 CONDENSADOR 1,5µf	SPM	04.BC0044.001	
1240132	**MOTORE 7W 83-2008/4 CONDENSATORE 1µf** MOTOR 7W 83-2008/4 CAPACITOR 1 µF MOTOR 7W 83-2008/4 CONDENSADOR 1µf	SPM	04.BA0093.001	

		Adattabile/Suitable for/Adaptable		
1240514	**MOTORE VENTILATORE/POMPA 230V 50Hz** FAN/PUMP MOTOR 230V 50Hz MOTOR VENTILADOR/BOMBA 230V 50Hz	UGOLINI	22800-18980	
1240510	**MOTORE POMPA 230/240V 50Hz 10W** per HT11-HT20 PUMP MOTOR 230/240V 50Hz 10W for HT11-HT20 MOTOR BOMBA 230/240V 50Hz 10W para HT11-HT20	UGOLINI	22800-04705	
1240511	**MOTORE POMPA 115V 60Hz 10W** per HT11-HT20 PUMP MOTOR 115V 60Hz 10W for HT11-HT20 MOTOR BOMBA 115V 60Hz 10W para HT11-HT20	UGOLINI	22800-04706	
1198007	**MOTORE POMPA 110V** PUMP MOTOR 110V MOTOR BOMBA 110V	COFRIMELL ELMECO	317 C317	
1198008	**MOTORE POMPA 220V** PUMP MOTOR 220V MOTOR BOMBA 220V	COFRIMELL ELMECO	75 C318	

Adattabile/Suitable for/Adaptable

3240502 **VENTILATORE ASSIALE 80x80x25 mm**
a cuscinetti
230V 50/60Hz 13W

AXIAL FAN 80x80x25 mm
with bearings
230V 50/60Hz 13W

VENTILADOR AXIAL 80x80x25 mm
con cojinetes de rodamiento
230V 50/60Hz 13W

FOINOX	10721
SPM	05.BA0012.002
ZANUSSI	006125

1240453 **MOTOVENTILATORE 110/120V 50/60Hz 0,2A**
dimensioni 120x120x38 mm

MOTOR FAN 110/120V 50/60Hz 0.2A
size 120x120x38 mm

MOTOVENTILADOR 110/120V 50/60Hz 0,2A
dimensiones 120x120x38 mm

COFRIMELL	404
ELMECO	C404

3240501 **VENTILATORE ASSIALE 119x119x38 mm**
cuscinetti a sfera
230V 50/60Hz 20W

AXIAL FAN 119x119x38 mm
with ball bearings
230V 50/60Hz 20W

VENTILADOR AXIAL 119x119x38 mm
con cojinetes de rodamiento
230V 50/60Hz 20W

GBG	SL300350188
GBG	SL37TAH0401
UGOLINI	
ZANUSSI	0C1478
ZANUSSI	0C4106
ZANUSSI	0E2261
ZANUSSI	002656
ZANUSSI	002690
ZANUSSI	058855

1240101 **MOTOVENTILATORE 115V 50/60Hz UL**
dimensioni 120x120x38 mm

MOTORVENTILATOR 115V 50/60Hz UL
size 120x120x38 mm.

MOTOVENTILADOR 115V 50/60Hz UL
dimensiones 120x120x38 mm

GBG	SL37TBH1411

Adattabile/Suitable for/Adaptable

1240503	**MOTORE VENTILATORE 115V 60Hz** per MT 1GL FAN MOTOR 115V 60Hz for MT 1GL MOTOR VENTILADOR 115V 60Hz para MT 1GL	UGOLINI	33800-06911	
1199720	**MOTOVENTILATORE ø 160 mm** 230V 50/60Hz 27/26W per granitore NEW FABY MOTOR VENTILATOR ø 160 mm. 230V 50/60Hz 27/26W for granita machine NEW FABY MOTOVENTILADOR ø 160 mm. 230V 50/60Hz 27/26W para granizadora NEW FABY	CAB	F067/5	

		Adattabile/Suitable for/Adaptable		
1313700	**PIEDINO GRANITORE NEW FABY** per granitore NEW FABY FOOT FOR GRANITA MACHINE NEW FABY for granita machine NEW FABY PATA PARA GRANIZADORA NEW FABY para granizadora NEW FABY	CAB	1023	
1313701	**PIEDINO REGOLABILE** per granitore NEW FABY ADJUSTABLE FOOT for granita Machine NEW FABY PATA PARA GRANIZADORA NEW FABY para granizadora NEW FABY	CAB	1023/1	
1313702	**PIEDINO** per refrigeratore LUKE FOOT for refrigerator LUKE PATA para GRANIZADORA LUKE	CAB	L8036	
1198035	**PIEDINO LIVELLATORE** ADJUSTABLE FOOT PATA NIVELADOR	COFRIMELL ELMECO	150 C150	
1199228	**PIEDINO USA** FOOT - USA PATA USA	ELMECO	A5601101-001	
1199229	**PIEDINO STANDARD** FOOT - STANDARD PATA STANDARD	ELMECO	PAR114-ELGR	

		Adattabile/Suitable for/Adaptable	
1313911	**PIEDINO T48/T82/T65** FOOT T48/T82/T65 PATA T48/T82/T65	FIORENZATO M.S. 160096	
1313921	**PIEDINO PER FRULLINO** FOOT FOR MIXER PATA PARA BATIDOR	FIORENZATO M.S. 160098	
1313004	**PIEDINO ø 25x10 mm** FOOT ø 25x10 mm PATA ø 25x10 mm	FRIUL COMPANY 839	
3313024	**PIEDINO IN GOMMA ø 63 mm M8** spessore gomma 20 mm due pezzi RUBBER FOOT ø 63 mm M8 rubber shim 20 mm two pieces PATA EN GOMA ø 63 mm M8 espesor goma 20 mm dos unidades	GAYC 14320180	
1199307	**PIEDINO IN GOMMA** RUBBER FOOT PATA EN GOMA	GBG SL300951357 STAFF I. S. SL300951357	
1199312	**PIEDINO IN GOMMA CE-3326 M8x20** RUBBER FOOT CE-3326 M8x20 PATA EN GOMA CE-3326 M8x20	GBG SL300350856 STAFF I. S. SL300350856	
1313300	**PIEDINO DI SOSTEGNO H=40 mm.** SUPPORTING FOOT H=40 mm PATA DE SOPORTE H=40 mm	GBG SL300002388 STAFF I. S. 950329	

		Adattabile/Suitable for/Adaptable		
1313301	**PIEDINO DI SOSTEGNO H=100 mm. UL** SUPPORTING FOOT H=100 mm UL PATA DE SOPORTE H=100 mm UL	GBG	SL3MS4M006B	
1313302	**PIEDINO DI SOSTEGNO STANDARD** SUPPORTING FOOT STANDARD PATA DE SOPORTE STANDARD	GBG	SL3MS4M006A	
1313304	**PIEDINO IN GOMMA** RUBBER FOOT PATA EN GOMA	GBG	SL300004569	
3313023	**PIEDINO ø 25x21 mm FORO ø 4 mm** FOOT ø 25x21 mm HOLE ø 4 mm PATA ø 25x21 mm AGUJERO ø 4 mm	SILANOS	904960	
1313151	**PIEDINO SUPERCOLD DA0260P** FOOT SUPERCOLD DA0260P PATA SUPERCOLD DA0260P	SPM	02.DA0030.001	
1313152	**PIEDINO GRANITORE ICE DREAM** FOOT FOR GRANITA MACHINE ICE DREAM PATA GRANIZADORA ICE DREAM	SPM	02.AA0024.001	
1313153	**PIEDINO SORBY DREAM** FOOT SORBY DREAM PATA SORBY DREAM	SPM	02.BB0097.001	

Pinze per toast
Toastpliers • Pinzas para tostadora

Adattabile/Suitable for/Adaptable

3317051 **GRIGLIA A PINZA**
lunghezza 100 mm
altezza 180 mm
per TOSTIERA ORIZZONTALE

GRILL PLIER
length 100 mm
height 180 mm
for HORIZONTAL TOASTER

PARRILLA TOSTADOR
ongitud 100 mm
altura 180 mm
para TOSTADORA HORIZONTAL

ARISTARCO	622
BERTO'S	30611300
CEADO	45603
CF CENEDESE	63.3.3095
DIHR	8008
ELETTROBAR	433004
FABA	PR40029
FIMAR	CO1056
FORVED	TOSTPINZA
LOTUS	531004500
MARENO	1031009800
MILAN TOAST	14260
SAMMIC	6100413
SICOMEX	
SILANOS	905030
SIRMAN	
VEMA	XRFO3

3317050 **PINZA PER TOAST**
lunghezza 195 mm.
altezza 130 mm.
per TOSTAPANE modello TP

TOAST PLIERS
length 195 mm.
height 130 mm.
for TOASTER model TP

PINZA PARA TOSTADORA
longitud 195 mm
altura 130 mm
para TOSTADOR modelo TP

VEMA	XRTP1

Resistenze
Heating elements • Resistencias

3355298 **TUBO QUARZO ø 11x285 mm**
per TOSTIERA ORIZZONTALE

QUARTZ TUBE ø 11x285 mm
for HORIZONTAL TOASTER

TUBO CUARZO ø 11x285 mm
para TOSTADOR HORIZONTAL

ARISTARCO	2523

3355299 **TUBO QUARZO ø 11x390 mm**
per TOSTIERA ORIZZONTALE

QUARTZ TUBE ø 11x390 mm
for HORIZONTAL TOASTER

TUBO CUARZO ø 11x390 mm
para TOSTADOR HORIZONTAL

ARISTARCO	615
BERTO'S	30043100
ELETTROBAR	484001
SILANOS	907380
SIRMAN	IGS660T06

Adattabile/Suitable for/Adaptable

3355301 **RESISTENZA 850W 240V SUPERIORE**
lunghezza 180 mm.
larghezza 185 mm.
per PIASTRA ORION1-ORION2-XAR-XAL-XBM-XBR-XBL

ARISTARCO	1597
DIHR	9716
DIHR	9008/A

HEATING ELEMENT 850W 240V TOP
length 180 mm
width 185 mm
for HOT PLATE ORION1-ORION2-XAR-XAL-XBM-XBR-XBL

RESISTENCIA 850W 240V SUPERIOR
longitud 180 mm
anchura 185 mm
para Placa ORION1-ORION2-XAR-XAL-XBM-XBR-XBL

3355302 **RESISTENZA 900W 230V**
lunghezza 180 mm.
larghezza 185 mm.
per PIASTRA ORION1-ORION2-XAR-XAL-XBM-XBR-XBL

ARISTARCO	1598
DIHR	9009/A

HEATING ELEMENT 900W 230V
length 180 mm
width 185 mm
for HOT PLATE ORION1-ORION2-XAR-XAL-XBM-XBR-XBL

RESISTENCIA 900W 230V
longitud 180 mm
anchura 185 mm
para PLACA ORION1-ORION2-XAR-XAL-XBM-XBR-XBL

3355303 **RESISTENZA 1100W 230V**
lunghezza 185 mm., larghezza 265 mm.
per PIASTRA modello ORION1,5

ARISTARCO 2396

HEATING ELEMENT 1100W 230V
length 185 mm, width 265 mm
for HOT PLATE model ORION 1.5

RESISTENCIA 1100W 230V
ongitud 185 mm, anchura 265 mm
para PLACA ORION1,5

3355304 **RESISTENZA 1200W 230V**
lunghezza 185 mm.
larghezza 265 mm.
per PIASTRA modello ORION1,5

ARISTARCO 2397

HEATING ELEMENT 1200W 230V
length 185 mm
width 265 mm
for HOT PLATE model ORION 1.5

RESISTENCIA 1200W 230V
longitud 185 mm
anchura 265 mm
para PLACA ORION1,5

		Adattabile/Suitable for/Adaptable		
3355305	**RESISTENZA 1100W 380V** lunghezza 185 mm. larghezza 265 mm. per PIASTRA modello ORION 1,5 HEATING ELEMENT 1100W 380V length 185 mm width 265 mm for HOT PLATE model ORION 1.5 RESISTENCIA 1100W 380V longitud 185 mm anchura 265 mm para PLACA ORION1,5	ARISTARCO	2517	
3355306	**RESISTENZA 1000W 380V** lunghezza 185 mm. larghezza 265 mm. per PIASTRA modello ORION 1,5 HEATING ELEMENT 1000W 380V length 185 mm width 265 mm for HOT PLATE model ORION 1.5 RESISTENCIA 1000W 380V longitud 185 mm anchura 265 mm para PLACA ORION 1,5	ARISTARCO	2518	
3355340	**RESISTENZA 1000W 230V A FILO** lunghezza 200 mm., allungabile flangia 120x22 mm. per TOSTIERA ORIZZONTALE 2P WIRE-WOUND HEATING ELEMENT 1000W 230V length 200 mm, extensible flange 120x22 mm for HORIZONTAL TOASTER 2P RESISTENCIA 1000W 230V BOBINADA longitud 200 mm brida 120x22 mm para TOSTADOR HORIZONTAL 2P	ARISTARCO	2524	
3355341	**RESISTENZA 1000W 230V A FILO** lunghezza 200 mm. flangia 120x22 mm. per TOSTIERA ORIZZONTALE modello 3P - 6P WIRE-WOUND HEATING ELEMENT 1000W 230V length 200 mm flange 120x22 mm for HORIZONTAL TOASTER 3P - 6P RESISTENCIA 1000W 230V BOBINADA longitud 200 mm brida 120x22 mm para TOSTADOR HORIZONTAL 3P-6P	ARISTARCO	603	

Adattabile/Suitable for/Adaptable

3355821 **RESISTENZA 400W 120V DX**
lunghezza 152 mm
larghezza 145 mm
per TOSTAPANE
per una corretta assistenza consigliamo di sostituire anche la sinistra 3355835

HEATING ELEMENT 400W 120V RIGHTHAND
length 152 mm
width 145 mm
for TOASTER
Please note: for a correct service we suggest you to replace the lefthand element LF 3355835 as well

RESISTENCIA 400W 120V DCHA
longitud 152 mm
anchura 145 mm
para TOSTADOR PAN
para una correcta asistencia aconsejamos sustituir incluso la izqierda 3355835

ARISTARCO 1104

3355835 **RESISTENZA 400W 120V SX**
lunghezza 152 mm
larghezza 145 mm
per TOSTAPANE
per una corretta assistenza
consigliamo di sostituire anche la destra 3355821

HEATING ELEMENT 400W 120V LEFTHAND
length 152 mm
width 145 mm
for TOASTER
Please note: For a correct service we suggest you to replace the righthand element LF3355821 as well

RESISTENCIA 400W 120V IZQ.
longitud 152 mm
anchura 145 mm
para TOSTADOR PAN
para una correcta asistencia aconsejamos sustituir incluso la derecha 3355821

ARISTARCO 1104

3755106 **ISOLANTE PER RESISTENZA IN STEATITE**
composto da 1pz maschio e 1pz femmina
per FORNETTO EXPO 2P-3P-6P

STEATITE INSULATOR FOR HEATING ELEMENT
composed of 1 male piece and 1 female piece
for OVEN EXPO 2P-3P-6P

AISLANTE PARA RESISTENCIA EN ESTEATITA
formado por 1 unidad macho y 1 unidad hembra
para HORNO PEQUEÑO EXPO 2P-3P-6P

ARISTARCO 602

3755728 **RESISTENZA AL QUARZO 110V 500W**
lunghezza 367 mm ø 10 mm

QUARTZ HEATING ELEMENT 110V 500W
length 367 mm ø 10 mm

RESISTENCIA CUARZO 110V 500W
longitud 367 mm - ø 10 mm

ARISTARCO 6989

Adattabile/Suitable for/Adaptable

3755729 **RESISTENZA AL QUARZO 110V 390W**
lunghezza 265 mm ø 10 mm

ARISTARCO	6988

QUARTZ HEATING ELEMENT 110V 390W
length 265 mm ø 10 mm

RESISTENCIA CUARZO 110V 390W
longitud 265 mm - ø 10 mm

3355308 **RESISTENZA 700W 230V SUPERIORE**
lunghezza 185 mm.
larghezza 180 mm.
per PIASTRA

BERTO'S	30022500
ELETTROBAR	B.30022500
FIMAR	CO4410

HEATING ELEMENT 700W 230V TOP
length 185 mm
width 180 mm
for HOT PLATE

RESISTENCIA 700W 230V SUPERIOR
longitud 185 mm
anchura 180 mm
para PLACA

3355309 **RESISTENZA 1000W 230V INFERIORE**
lunghezza 185 mm.
larghezza 180 mm.
per PIASTRA modello PS/P

BERTO'S	30023500
ELETTROBAR	B.30023500
FIMAR	CO4415

HEATING ELEMENT 1000W 230V BOTTOM
length 185 mm
width 180 mm
for HOT PLATE model PS/P

RESISTENCIA 1000W 230V INFERIOR
longitud 185 mm
anchura 180 mm
para PLACA

3355310 **RESISTENZA 1000W 230V SUPERIORE**
lunghezza 185 mm
larghezza 320 mm
per PIASTRA

BERTO'S	30024100
ELETTROBAR	B.30024100
FIMAR	CO4433

HEATING ELEMENT 1000W 230V TOP
length 185 mm
width 320 mm
for HOT PLATE

RESISTENCIA 1000W 230V SUPERIOR
longitud 185 mm
anchura 320 mm
para PLACA

Adattabile/Suitable for/Adaptable

3355311 **RESISTENZA 1500W 230V INFERIORE**
lunghezza 185 mm
larghezza 320 mm
per PIASTRA

BERTO'S	30024300
ELETTROBAR	B.30024300
FIMAR	CO4438

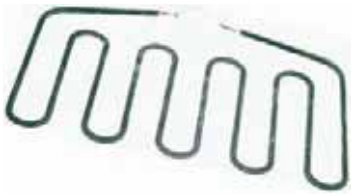

HEATING ELEMENT 1500W 230V BOTTOM
length 185 mm
width 320 mm
for HOT PLATE

RESISTENCIA 1500W 230V INFERIOR
longitud 185 mm
anchura 320 mm
para PLACA

3355342 **RESISTENZA 800W 230V**
lunghezza 225 mm, larghezza 165 mm
flangia 40x22 mm
per TOSTIERA ORIZZONTALE modello 4TO

BERTO'S	30031600
EGO	2081128610

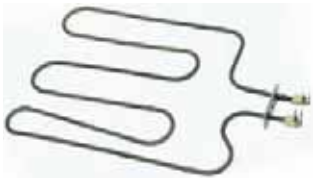

WIRE -WOUND ELEMENT 800W 230V
length 225 mm, width 165 mm
flange 40x22 mm
for HORIZONTAL TOASTER model 4TO

RESISTENCIA 800W 230V
longitud 225 mm - anchura 165 mm
brida 40x22 mm
para TOSTADOR HORIZONTAL 4TO

3355343 **RESISTENZA 500W 110V A FILO**
lunghezza 390 mm.
per TOSTIERA ORIZZONTALE modello 6T - 12T

BERTO'S 30040800

WIRE-WOUND HEATING ELEMENT 500W 110V
length 390 mm
for HORIZONTAL TOASTER models 6T - 12T

RESISTENCIA 500W 110V BOBINADA
longitud 390 mm
para TOSTADOR HORIZONTAL 6T-12T

3755108 **ISOLANTE MASCHIO PER RESISTENZA**
per RESISTENZE

BERTO'S 30194200

MALE INSULATOR FOR HEATING ELEMENT
for HEATING ELEMENTS

PAREJA AISLANTES MACHO/HEMBRA.
para RESISTENCIAS

3755680 **COPPIA ISOLANTI MASCHIO/FEMMINA**
per RESISTENZE

BERTO'S 30194300

INSULATING PAIR MALE/FEMALE
for HEATING ELEMENTS

PAREJA AISLANTES MACHO/HEMBRA
para RESISTENCIAS

		Adattabile/Suitable for/Adaptable		
3755371	**RESISTENZA 1500W 230V** ø esterno 175 mm - raccordi ø 14 mm HEATING ELEMENT 1500W 230V external ø 175 mm - fittings ø 14 mm RESISTENCIA 1500W 230V ø exterior 175 mm - racores ø 14 mm	CAMPEONA	33/08	
3755372	**RESISTENZA 1000W 230V** ø esterno 160 mm - attacchi ø 14 mm HEATING ELEMENT 1000W 230V external ø 160 mm - couplings ø 14 mm RESISTENCIA 1000W 230V ø exterior 160 mm - conexiones ø 14 mm	CAMPEONA	13/08	
3755373	**RESISTENZA 2000W 220V** ø esterno 225 mm - raccordi ø 14 mm HEATING ELEMENT 2000W 220V external ø 225 mm - fittings ø 14 mm RESISTENCIA 2000W 220V ø exterior 225 mm - racores ø 14 mm	CAMPEONA	13/08-1	
3755374	**RESISTENZA 3000W 220V** ø esterno 245 mm - raccordi ø 14 mm HEATING ELEMENT 3000W 220V external ø 245 mm - fittings ø 14 mm RESISTENCIA 3000W 220V ø exterior 245 mm - racores ø 14 mm	CAMPEONA	13/08-2	
1755074	**RESISTENZA 900W 230V** lunghezza 120 mm flangia 60x26 mm HEATING ELEMENT 900W 230V length 120 mm flange 60x26 mm RESISTENCIA 900W 230V longitud 120 mm brida 60x26 mm	CAMURRI	050N0070	
1755075	**RESISTENZA 1850W 220V** lunghezza 195 mm flangia 80x30 mm HEATING ELEMENT 1850W 220V length 195 mm flange 80x30 mm RESISTENCIA 1850W 220V longitud 195 mm brida 80x30 mm	CAMURRI	050N0080	

Adattabile/Suitable for/Adaptable

1755076 **RESISTENZA 1500W 230V**
ø esterno 168 mm
con portabulbo
raccordo fissaggio 1”

HEATING ELEMENT 1500W 230V
external ø 168 mm
with bulb sheath
fastening 1”

RESISTENCIA 1500W 230V
ø exterior 168 mm
con portabulbo
racor de anclaje 1"

CAMURRI 050N0020

3355351 **RESISTENZA 220W 240V**
lunghezza 410 mm
per CB CUOCIWURSTEL a rulli
per CF CUOCIWURSTEL a rulli

HEATING ELEMENT 220W 240V
length 410 mm
for SAUSAGE GRILL CB with rollers
for SAUSAGE GRILL CF with rollers

RESISTENCIA 220W 240V
longitud 410 mm
para CB CUECE WURSTEL de cintas
para CF CUECE WURSTEL en cintas

CB 07030052
CF CENEDESE 63.7.1098

3755716 **RESISTENZA 900/980W 220/230V**
lunghezza 170 mm
larghezza 240 mm
per PIASTRA PANINI SINGOLA BS

HEATING ELEMENT 900/980W 220/230V
length 170 mm
width 240 mm
for SINGLE SANDWICH PLATE BS

RESISTENCIA 900/980W 220/230V
longitud 170 mm
anchura 240 mm
para PLACA SANDWICHES SÍNGULA BS

CEADO 50122

3755717 **RESISTENZA 750/820W 220/230V**
lunghezza 175 mm
larghezza 175 mm
per PIASTRA PANINI DOPPIA BD

HEATING ELEMENT 750/820W 220/230V
length 175 mm
width 175 mm
for DOUBLE SANDWICH PLATE BD

RESISTENCIA 750/820W 220/230V
longitud 175 mm
anchura 175 mm
para PLACA SANDWICHES DOBLE BD

CEADO 50115

		Adattabile/Suitable for/Adaptable		
3755724	**RESISTENZA 1100/1200W 220/230V** lunghezza 170 mm larghezza 240 mm per PIASTRA PANINI SINGOLA BS HEATING ELEMENT 1100/1200W 220/230V length 170 mm width 240 mm for SINGLE SANDWICH PLATE BS RESISTENCIA 1100/1200W 220/230V longitud 170 mm anchura 240 mm para PLACA SANDWICHES SÍNGULA BS	CEADO	50121	
3755726	**RESISTENZA 850/930W 220/230V** lunghezza 175 mm larghezza 175 mm per PIASTRA PANINI DOPPIA BD HEATING ELEMENT 850/930W 220/230V length 175 mm width 175 mm for DOUBLE SANDWICH PLATE BD RESISTENCIA 850/930W 220/230V longitud 175 mm anchura 175 mm para PLACA SANDWICHES DOBLE BD	CEADO	50114	
3755727	**RESISTENZA AL QUARZO** completa di tubo al quarzo ø 10 mm per TOSTIERA G3-G6 QUARTZ HEATING ELEMENT complete with quartz pipe ø 10 mm for TOASTER G3-G6 RESISTENCIA CUARZO longitud 370 mm - ø 10 mm para TOSTADOR G3-G6	CEADO	50111	
3755291	**RESISTENZA 750W 230V** lunghezza 180 mm larghezza 180 mm per GRILL HEATING ELEMENT 750W 230V length 180 mm width 180 mm for GRILL RESISTENCIA 750W 230V longitud 180 mm anchura 180 mm para GRILL	CF CENEDESE	63.7.1012	

Adattabile/Suitable for/Adaptable

3755768 **RESISTENZA AL QUARZO 800W 230V**
per TOSTIERA T920-T940

QUARTZ HEATING ELEMENT 800W 230V
for TOASTER T920-T940

RESISTENCIA CUARZO 400W 230V
para TOSTADOR T920-T940

CF CENEDESE 63.7.1094

3755769 **RESISTENZA AL QUARZO 500W 230V**
lungh. 365 mm - ø 11,5 mm - per TOSTIERA T930-T960

QUARTZ HEATING ELEMENT 500W 230V
ength 365 mm - ø 11.5 mm - for TOASTER T930-T960

RESISTENCIA CUARZO 500W 115V
longitud 365 mm - ø 11,5 mm - para TOSTADOR T930-T960

CF CENEDESE 63.7.1095

3755770 **RESISTENZA 1000W 230V**
per TOSTIERA T930-T960

HEATING ELEMENT 1000W 230V
for TOASTER T930-T960

RESISTENCIA 1000W 230V
para TOSTADOR T930-T960

CF CENEDESE 63.7.1093

3755805 **RESISTENZA AL QUARZO 800W 230V**
unghezza 260 mm - ø 11,5 mm
per TOSTIERA ROTATIVA TN30

QUARTZ HEATING ELEMENT 800W 230V
length 260 mm - ø 11.5 mm
for ROTARY TOASTER TN30

RESISTENCIA CUARZO 800W 230V
longitud 260 mm - ø 11,5 mm
para TOSTADOR BASCULANTE TN30

CF CENEDESE 63.7.1096

3755806 **RESISTENZA 900W 230V**
lunghezza 180 mm - larghezza 175 mm
per PIASTRA

HEATING ELEMENT 900W 230V
enght 180 mm - width 175 mm
for PLATE

RESISTENCIA 900W 230V
longitud 180 mm - anchura 175 mm
para PLACA

CF CENEDESE 63.7.1011

3755807 **RESISTENZA 900W 230V**
unghezza 195 mm - larghezza 300 mm
per PIASTRA

HEATING ELEMENT 900W 230V
lenght 195 mm - width 300 mm
for PLATE

RESISTENCIA 900W 230V
longitud 195 mm - anchura 300 mm
para PLACA

CF CENEDESE 63.7.1016

		Adattabile/Suitable for/Adaptable		
3755808	**RESISTENZA 1200W 230V** lunghezza 195 mm - larghezza 300 mm per PIASTRA HEATING ELEMENT 1200W 230V enght 195 mm - width 300 mm for PLATE RESISTENCIA 1200W 230V ongitud 195 mm - anchura 300 mm para PLACA	CF CENEDESE	63.7.1015	
3755809	**RESISTENZA 750W 230V** dimensioni 225x225x30 mm per PIASTRA HEATING ELEMENT 750W 230V dimensions 225x225x30 mm for PLATE RESISTENCIA 750W 230V dimensiones 225x225x30 mm para PLACA	CF CENEDESE	63.7.1100	
3755814	**RESISTENZA 400W 230V** lunghezza 300 mm - larghezza 140 mm attacchi ø 12 mm - per VETRINA HEATING ELEMENT 400W 230V length 300 mm - width 140 mm fittings ø 12 mm - for DISPLAY CABINET RESISTENCIA 400W 230V longitud 300 mm - anchura 140 mm conexiones ø 12 mm - para VITRINA	CF CENEDESE	63.7.1090	
3355317	**RESISTENZA 1000W 240V SUPERIORE** lunghezza 175 mm. - larghezza 240 mm. per PIASTRA modello XAR2 - XAL2 HEATING ELEMENT 1000W 240V TOP length 175 mm - width 240 mm for HOT PLATE model XAR2 - XAL2 RESISTENCIA 1000W 240V SUPERIOR longitud 175 mm - anchura 240 mm para PLACA XAR2-XAL2	DIHR	9561	
3355327	**RESISTENZA 1000W 230V SUPERIORE** lunghezza 180 mm. - larghezza 180 mm. per PIASTRA HEATING ELEMENT 1000W 230V TOP length 180 mm - width 180 mm for HOT PLATE RESISTENCIA 1000W 230V SUPERIOR ongitud 180 mm - anchura 180 mm para PLACA	DIHR FABA SILANOS SILANOS	9717 905670 905671	

Adattabile/Suitable for/Adaptable

3355344	**RESISTENZA 333W 75V A FILO** lunghezza 390 mm. - ø 11 mm. per TOSTIERA ORIZZONTALE modello 6T - 12T WIRE-WOUND HEATING ELEMENT 333W 75V length 390 mm - ø 11 mm for HORIZONTAL TOASTER models 6T - 12T RESISTENCIA 333W 75V BOBINADA ongitud 390 mm - ø 11 mm para TOSTADOR HORIZONTAL 6T-12T	DIHR	8075	
3355349	**RESISTENZA 1000W 230V A FILO** lunghezza 390 mm - flangia 130x11 mm per TOSTIERA ORIZZONTALE WIRE-WOUND HEATING ELEMENT 1000W 230V length 390 mm - flange 130x11 mm for HORIZONTAL TOASTER RESISTENCIA 1000W 230V BOBINADA longitud 390 mm - brida 130x11 mm para TOSTADOR HORIZONTAL	DIHR ELETTROBAR ELETTROBAR MBM SICOMEX	8070 923003 923004 923003 03097	
3755369	**RESISTENZA COMPLETA** ø esterno 10 mm - lunghezza 365 mm per F60-F120 COMPLETE HEATING ELEMENT external ø 10 mm - length 365 mm for F60-F120 RESISTENCIA BOBINADA ø exterior 10 mm - longitud 365 mm para F60-F120	DIHR	8156	
3755370	**ISOLANTE CERAMICO COMPLETO** COMPLETE CERAMIC INSULATOR AISLANTE CERÁMICO MACHO-HEMBRA	DIHR	8026	

		Adattabile/Suitable for/Adaptable		
3755691	**RESISTENZA 1100W 230V** lunghezza 335 mm, larghezza 155 mm attacchi ø 10 mm per TR0001-TR0002 HEATING ELEMENT 1100W 230V length 335 mm, width 155 mm fittings ø 10 mm for TR0001-TR0002 RESISTENCIA 1100W 230V longitud 335 mm - anchura 155 mm conexiones ø 10 mm para TR0001-TR0002	DOSILET	302007001	
3755692	**RESISTENZA 333W 76V A FILO** lunghezza 350 mm - ø 10 mm per TR1003-TR1004 WIRE HEATING ELEMENT 333W 76V length 350 mm - ø 10 mm for TR1003-TR1004 RESISTENCIA 333W 76V BOBINADA longitud 350 mm - ø 10 mm para TR1003-TR1004	DOSILET	400007012	
3755693	**RESISTENZA 1000W 230V** lunghezza 350 mm, larghezza 75 mm attacchi ø 14 mm per TT4000 HEATING ELEMENT 1000W 230V length 350 mm, width 75 mm fittings ø 14 mm for TT4000 RESISTENCIA 1000W 230V ongitud 350 mm - anchura 75 mm conexiones ø 14 mm para TT4000	DOSILET	91022	
3755694	**RESISTENZA 1500W 220V** lunghezza 190 mm, larghezza 370 mm attacchi ø 12 mm per TT0001 HEATING ELEMENT 1500W 220V length 190 mm, width 370 mm fittings ø 12 mm for TT0001 RESISTENCIA 1500W 220V longitud 190 mm - anchura 370 mm conexiones ø 12 mm para TT0001	DOSILET	91003	

Adattabile/Suitable for/Adaptable

3755695 **RESISTENZA 2000W 230V**
lunghezza 505 mm, larghezza 230 mm
attacchi ø 12 mm
per GG4000

HEATING ELEMENT 2000W 230V
length 505 mm, width 230 mm
fittings ø 12 mm
for GG4000

RESISTENCIA 2000W 230V
longitud 505 mm - anchura 230 mm
conexiones ø 12 mm
para GG4000

DOSILET	302007006

3355243 **RESISTENZA 1000W 230V INFERIORE**
lunghezza 180 mm. - larghezza 195 mm.
per PIASTRA ELETTRICA parte inferiore
modello 433-434-436-437-438 -G33-G39

HEATING ELEMENT 1000W 230V BOTTOM
length 180 mm - width 195 mm
for ELECTRIC PLATE lower part
models 433-434-436-437-438 -G33-G39

RESISTENCIA 1000W 230V INFERIOR
longitud 180 mm - anchura 195 mm
para PLACA ELÉCTRICA
mod. 433-434-436-437-438-G33-G39

EGO	2410083630
ELETTROBAR	B.30023500
ELETTROBAR	921008
ELETTROBAR	921038

3355406 **RESISTENZA 750W 230V SUPERIORE**
lunghezza 170 mm, larghezza 145 mm
per PIASTRA ELETTRICA parte superiore
modello 433-434-436-437-438 -G33-G39

HEATING ELEMENT 750W 230V TOP
length 170 mm, width 145 mm
for ELECTRIC HOT PLATE upper part
models 433-434-436-437-438-G33-G39

RESISTENCIA 750W 230V SUPERIOR
longitud 170 mm - anchura 145 mm
para PLACA ELÉCTRICA
mod. 433-434-436-437-438-G33-G39

EGO	2410083620
ELETTROBAR	B.30022500
ELETTROBAR	921017
ELETTROBAR	921037

3355297 **RESISTENZA 500W 110V A FILO**
lunghezza 390 mm.
per TOSTIERA ORIZZONTALE 3P - 6P

WIRE-WOUND HEATING ELEMENT 500W 110V
length 390 mm
for HORIZONTAL TOASTER 3P - 6P

RESISTENCIA 500W 110V BOBINADA
longitud 390 mm
para TOSTADOR HORIZONTAL 3P- 6P

ELETTROBAR	230031

Adattabile/Suitable for/Adaptable

3755405 **RESISTENZA 1600W 230V**
ø esterno 260 mm
per CREPIERA 300 mm

FABA PR30061
FIMAR

HEATING ELEMENT 1600W 230V
external ø 260 mm
for CRÊPE PAN 300 mm

RESISTENCIA 1600W 230V
ø exterior 260 mm
para MÁQUINA PARA HACER CR"PES 300 mm

3755406 **RESISTENZA 2000W 230V**
ø esterno 300 mm
per CREPIERA 350 mm

FABA PR30001
FIMAR CO1765

HEATING ELEMENT 2000W 230V
external ø 300 mm
for CRÊPE PAN 350 mm

RESISTENCIA 2000W 230V
ø exterior 300 mm
para MÁQUINA PARA HACER CREPES 350 mm

3755407 **RESISTENZA 2750W 230V**
ø esterno 360 mm
per CREPIERA 400 mm

FABA PR30060
FIMAR

HEATING ELEMENT 2750W 230V
external ø 360 mm
for CRÊPE PAN 400 mm

RESISTENCIA 2750W 230V
ø exterior 360 mm
para MÁQUINA PARA HACER CREPES 400 mm

3755408 **RESISTENZA AL QUARZO 400W 115V**
lunghezza 260 mm
per TOSTIERA TN2

FABA PR40058

QUARTZ HEATING ELEMENT 400W 115V
length 260 mm
for TOASTER TN2

RESISTENCIA CUARZO 400W 115V
longitud 260 mm
para TOSTADOR TN2

3755409 **RESISTENZA AL QUARZO 500W 115V**
lunghezza 365 mm
per TOSTIERA TN3-TN6

FABA PR40057

QUARTZ HEATING ELEMENT 500W 115V
length 365 mm
for TOASTER TN3-TN6

RESISTENCIA CUARZO 500W 115V
longitud 365 mm
para TOSTADOR TN3-TN6

		Adattabile/Suitable for/Adaptable		
3755410	**RESISTENZA AL QUARZO 300W 115V** lunghezza 410 mm per TOSTIERA MAXIGRILL modello nuovo QUARTZ HEATING ELEMENT 300W 115V length 410 mm for TOASTER MAXIGRILL new model RESISTENCIA CUARZO 300W 115V longitud 410 mm para TOSTADOR MAXIGRILL modelo nuevo	FABA	PR4G018	
3755424	**RESISTENZA A FILO 300W 115V** lunghezza 395 mm per TOSTIERA MAXIGRILL WIRE HEATING ELEMENT 300W 115V length 395 mm for TOASTER MAXIGRILL RESISTENCIA BOBINADA 300W 115V longitud 395 mm para TOSTADOR MAXIGRILL	FABA	PR4G015	
3755425	**TUBO QUARZO ø 11x440 mm** per TOSTAPANE MAXIGRILL QUARTZ PIPE ø 11x440 mm for TOASTER MAXIGRILL TUBO CUARZO ø 11x440 mm para TOSTADOR MAXIGRILL	FABA	PR4G017	
3755426	**RESISTENZA A FILO 800W 230V** completa di tubi al quarzo ø 10x285 mm flangia 110x25 mm per TOSTIERA P2-P4 WIRE HEATING ELEMENT 800W 230V complete with quartz pipes ø 10x285 mm flange 110x25 mm for TOASTER P2-P4 RESISTENCIA BOBINADA 800W 230V longitud 285 mm - ø 10 mm brida 110x25 mm para TOSTADOR P2-P4	FABA	PR40004	
3755427	**RESISTENZA A FILO 1000W 230V** lunghezza 390 mm - ø 10 mm flangia 110x25 mm per TOSTIERA P3-P6 WIRE HEATING ELEMENT 1000W 230V lenght 390 mm - ø 10 mm flange 110x25 mm for TOASTER P3-P6 RESISTENCIA BOBINADA 1000W 230V longitud 390 mm - ø 10 mm brida 110x25 mm para TOSTADOR P3-P6	FABA	PR404/1	

		Adattabile/Suitable for/Adaptable		
3755428	**RESISTENZA 800W 230V** larghezza 180 mm lunghezza 175 mm HEATING ELEMENT 800W 230V width 180 mm length 175 mm RESISTENCIA 800W 230V anchura 180 mm longitud 175 mm	FABA LA SPAZIALE	PR10013 2986	
3755429	**RESISTENZA 600W 230V** larghezza 175 mm lunghezza 180 mm HEATING ELEMENT 600W 230V width 175 mm length 180 mm RESISTENCIA 600W 230V anchura 175 mm longitud 180 mm	FABA LA SPAZIALE	PR10072	
3755430	**RESISTENZA 1200W 230V** larghezza 225 mm lunghezza 175 mm HEATING ELEMENT 1200W 230V width 225 mm length 175 mm RESISTENCIA 1200W 230V anchura 225 mm longitud 175 mm	FABA LA SPAZIALE	PR103/1 5684	
3755458	**RESISTENZA 1000W 230V** larghezza 180 mm lunghezza 180 mm HEATING ELEMENT 1000W 230V width 180 mm length 180 mm RESISTENCIA 1000W 230V anchura 180 mm longitud 180 mm	FABA LA SPAZIALE	PR10003 2987	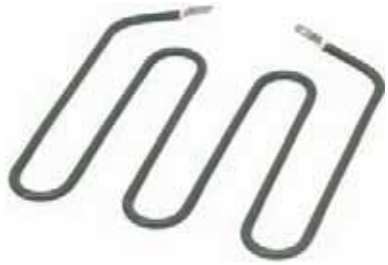
3755478	**RESISTENZA 1500W 230V** larghezza 205 mm, lunghezza 180 mm HEATING ELEMENT 1500W 230V width 205 mm, length 180 mm RESISTENCIA 1500W 230V anchura 205 mm - longitud 180 mm	FABA LA SPAZIALE	PR103/2 5697	

Adattabile/Suitable for/Adaptable

3755479 **RESISTENZA 850W 230V**
larghezza 210 mm
lunghezza 260 mm

HEATING ELEMENT 850W 230V
width 210 mm
length 260 mm

RESISTENCIA 850W 230V
anchura 210 mm
longitud 260 mm

FABA	PR13007
LA SPAZIALE	6521

3755480 **RESISTENZA A FILO 850W 230V**
dimensioni 265x235 mm

WIRE HEATING ELEMENT 850W 230V
sizes 265x235 mm

RESISTENCIA BOBINADA 850W 230V
dimensiones 265x235 mm

FABA	PR13009

3755021 **RESISTENZA 875W 240V SUPERIORE**
lunghezza 190 mm
larghezza 310 mm
per PIASTRA

HEATING ELEMENT 875W 240V TOP
length 190 mm
width 310 mm
for PLATE

RESISTENCIA 875W 240V SUPERIOR
longitud 190 mm
anchura 310 mm
para PLACA

FIMAR	CO1059
N. SIMONELLI	15320003
SIRMAN	IGS402C

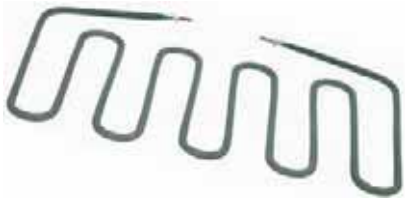

3755022 **RESISTENZA 1150W 240V INFERIORE**
lunghezza 190 mm
larghezza 310 mm
per PIASTRA

HEATING ELEMENT 1150W 240V BOTTOM
length 190 mm
width 310 mm
for PLATE

RESISTENCIA 1150W 240V INFERIOR
longitud 190 mm
anchura 310 mm
para PLACA

FIMAR	CO1060
N. SIMONELLI	15320004
SIRMAN	IGS407C

Adattabile/Suitable for/Adaptable

3755023 **RESISTENZA 700W 240V SUPERIORE**
lunghezza 180 mm, larghezza 175 mm
per PIASTRA

HEATING ELEMENT 700W 240V TOP
length 180 mm, width 175 mm
for PLATE

RESISTENCIA 700W 240V SUPERIOR
longitud 180 mm - anchura 175 mm
para PLACA

FIMAR	CO1057
N. SIMONELLI	15320001
SIRMAN	IGS402P

3755024 **RESISTENZA 850W 240V INFERIORE**
lunghezza 180 mm
larghezza 175 mm
per PIASTRA

HEATING ELEMENT 850W 240V BOTTOM
length 180 mm
width 175 mm
for PLATE

RESISTENCIA 850W 240V INFERIOR
longitud 180 mm
anchura 175 mm
para PLACA

FIMAR	CO1058
N. SIMONELLI	
SIRMAN	IGS407P

3755025 **RESISTENZA 500W 230V**
lunghezza 340 mm., completa di tubo al quarzo ø 12 mm.
per TOSTIERA TOP3-6

HEATING ELEMENT 500W 230V
length 340 mm, complete with quartz tube ø 12 mm
for HORIZONTAL TOASTER TOP3-6

RESISTENCIA 500W 230V
longitud 340 mm - ø 12 mm
para TOSTADOR TOP3-6

FIMAR	CO1085

3755639 **RESISTENZA 1150W 220V**
lunghezza 370 mm, larghezza 200 mm, attacchi 1/4”
per SALAMANDRA-TOSTIERA

HEATING ELEMENT 1150W 220V
length 370 mm, width 200 mm, connections 1/4”
for SALAMANDER-TOASTER

RESISTENCIA 1150W 220V
longitud 370 mm, anchura 200 mm, conexiones 1/4”
para SALAMANDRA-TOSTADOR

GAYC	12420100

3755641 **RESISTENZA 1150W 230V**
ø esterno 185 mm, attacchi M12
per TERMOS 5/10 LITRI

HEATING ELEMENT 2750W 230V
external ø 185 mm, connections M12
for THERMOS 5/10 L

RESISTENCIA 1000W 230V
ø exterior 185 mm - racores M12
para TERMOS 5/10 L

GAYC	12430300

		Adattabile/Suitable for/Adaptable		
3755643	**RESISTENZA SUPERIORE 900W 230V** lunghezza 200 mm, larghezza 325 mm altezza 120 mm TOP HEATING ELEMENT 900W 230V length 200 mm, width 325 mm height 120 mm RESISTENCIA SUPERIOR 900W 230V longitud 200 mm - anchura 325 mm altura 120 mm	GAYC	12420060	
3755644	**RESISTENZA INFERIORE 900W 230V** lunghezza 165 mm larghezza 325 mm, altezza 50 mm BOTTOM HEATING ELEMENT 900W 230V length 165 mm width 325 mm, height 50 mm RESISTENCIA INFERIOR 900W 230V longitud 165 mm anchura 325 mm - altura 50 mm	GAYC	12420080	
1755500	**RESISTENZA 1000W 220V** HEATING ELEMENT 1000W 220V RESISTENCIA 1000W 220V	GBG	SL300099004	
1755501	**RESISTENZA 1000W 115V 60Hz** HEATING ELEMENT 1000W 115V 60Hz RESISTENCIA 1000W 115V 60Hz	GBG	SL340000069	
3355322	**RESISTENZA 1400W 230V INFERIORE** lunghezza 197 mm., larghezza 295 mm. altezza 50 mm. per PIASTRA HEATING ELEMENT 1400W 230V BOTTOM length 197 mm, width 295 mm height 50 mm for HOT PLATE RESISTENCIA 1400W 230V INFERIOR longitud 197 mm - anchura 295 mm altura 50 mm para PIASTRA	GIORIK	6001141	

Adattabile/Suitable for/Adaptable

3755528 **RESISTENZA 1000W 230V**
lunghezza 175 mm
larghezza 180 mm

HEATING ELEMENT 1000W 230V
length 175 mm
width 180 mm

RESISTENCIA 1000W 230V
longitud 175 mm
anchura 180 mm

INNOVA

3755529 **RESISTENZA 1500W 230V**
lunghezza 170 mm
larghezza 230 mm

HEATING ELEMENT 1500W 230V
length 170 mm
width 230 mm

RESISTENCIA 1500W 230V
longitud 170 mm
anchura 230 mm

INNOVA

3355397 **RESISTENZA 850W 230V**
lunghezza 320 mm.
larghezza 85 mm.
raccordo ø 12 mm.
per TOSTIERA ORIZZONTALE TS

HEATING ELEMENT 850W 230V
length 320 mm
width 85 mm
connection ø 12 mm
for HORIZONTAL TOASTER TS

RESISTENCIA 850W 230V
longitud 320 mm
anchura 85 mm
racor ø 12 mm
para TOSTADOR HORIZONTAL TS

LOTUS 537004500

3355399 **RESISTENZA 1000W 230V**
lunghezza 430 mm.
larghezza 60 mm.
flangia 100x22 mm.
per TOSTIERA ORIZZONTALE TSE - M

HEATING ELEMENT 1000W 230V
length 430 mm
width 60 mm
flange 100x22 mm
for HORIZONTAL TOASTER TSE - M

RESISTENCIA 1000W 230V
longitud 430 mm
anchura 60 mm
brida 100x22 mm
para TOSTADOR HORIZONTAL TSE-M

MARENO 1037041613
MARENO 1037316500

Adattabile/Suitable for/Adaptable

3755513	**RESISTENZA 433W 115V** lunghezza 150 mm larghezza 145 mm per TOSTAPANE SERIE 72XX HEATING ELEMENT 433W 115V length 150 mm width 145 mm for TOASTER SERIES 72XX RESISTENCIA 433W 115V longitud 150 mm anchura 145 mm para TOSTADOR PAN SERIE 72XX	MILAN TOAST	7649	
3755514	**RESISTENZA 350W 115V** lunghezza 175 mm larghezza 153 mm per TOSTAPANE SERIE 70XX-72XX **HEATING ELEMENT 350W 115V** length 175 mm width 153 mm for TOASTER SERIES 70XX-72XX RESISTENCIA 350W 115V longitud 175 mm anchura 153 mm para TOSTADOR PAN SERIE 70XX-72XX	MILAN TOAST	7640	
3755519	**RESISTENZA 630W 230V** lunghezza 270 mm larghezza 110 mm per TOSTAPANE ROTATIVO 180XX HEATING ELEMENT 630W 230V length 270 mm width 110 mm for ROTARY TOASTER 180XX RESISTENCIA 630W 230V longitud 270 mm anchura 110 mm para TOSTADOR PAN BASCULANTE 180XX	MILAN TOAST	18450	
3755520	**RESISTENZA 1060W 230V** lunghezza 270 mm larghezza 170 mm per TOSTAPANE ROTATIVO 180XX HEATING ELEMENT 1060W 230V length 270 mm width 170 mm for ROTARY TOASTER 180XX RESISTENCIA 1060W 230V longitud 270 mm anchura 170 mm para TOSTADOR PAN BASCULANTE 180X	MILAN TOAST	18440	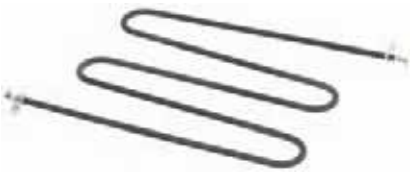

		Adattabile/Suitable for/Adaptable		
3755521	**RESISTENZA 475W 115V** lunghezza 390 mm per FORNETTO 14000-14001-14050-14051 HEATING ELEMENT 475W 115V length 390 mm for ELECTRIC OVEN 14000-14001-14050-14051 RESISTENCIA 475W 115V longitud 390 mm para HORNO 14000-14001-14050-14051	MILAN TOAST	14290	
3755523	**RESISTENZA 480W 112V** lunghezza 365 mm - ø 10 mm per FORNETTO 14005-14006-14055-14056 HEATING ELEMENT 480W 112V length 365 mm - ø 10 mm for ELECTRIC OVEN 14005-14006-14055-14056 RESISTENCIA 480W 112V longitud 365 mm - ø 10 mm para HORNO 14005-14006-14055-14056	MILAN TOAST	14460	
3755524	**RESISTENZA 770W 230V** lunghezza 180 mm - larghezza 240 mm per PIASTRA PANINI SERIE 160XX HEATING ELEMENT 770W 230V length 180 mm - width 240 mm for SANDWICH PLATE SERIES 160XX RESISTENCIA 770W 230V longitud 180 mm - anchura 240 mm para PLACA SANDWICHES SERIE 160XX	MILAN TOAST	16142	
3755525	**RESISTENZA 1070W 230V** lunghezza 195 mm larghezza 235 mm per PIASTRA PANINI SERIE 160XX HEATING ELEMENT 1070W 230V length 195 mm width 235 mm for SANDWICH PLATE SERIES 160XX RESISTENCIA 1070W 230V longitud 195 mm anchura 235 mm para PLACA SANDWICHES SERIE 160XX	MILAN TOAST	16151	

Adattabile/Suitable for/Adaptable

3755526	**RESISTENZA 1300W 230V** lunghezza 265 mm larghezza 210 mm per PIASTRA PANINI VETROCERAMICA SERIE 170XX HEATING ELEMENT 1300W 230V length 265 mm width 210 mm for PYROCERAMIC SANDWICH PLATE SERIES 170XX RESISTENCIA 1300W 230V longitud 265 mm anchura 210 mm para PLACA SANDWICHES VITROCERÁMICA SERIE 170XX	MILAN TOAST	17127	
3755527	**RESISTENZA 1500W 230V** lunghezza 240 mm larghezza 295 mm per PIASTRA PANINI VETROCERAMICA SERIE 700XX HEATING ELEMENT 1500W 230V length 240 mm width 295 mm for PYROCERAMIC SANDWICH PLATE SERIES 170XX RESISTENCIA 1500W 230V longitud 240 mm anchura 295 mm para PLACA SANDWICHES VITROCERÁMICA SERIE 700XX	MILAN TOAST	17125	
3755607	**RESISTENZA A FILO 425W** lunghezza spirale a riposo 150 mm per BAR100-BAR200 WIRE HEATING ELEMENT 425W rest spiral length 150 mm for BAR100-BAR200 RESISTENCIA BOBINADA 425W longitud 150 mm para BAR100-BAR200	ROLLER GRILL	D01003	
3755610	**TUBO AL QUARZO ø 11,4x320 mm** per CT540 QUARTZ PIPE ø 11.4x320 mm for CT540 TUBO DE CUARZO ø 11,4x320 mm para CT540	ROLLER GRILL	D04015	
3755612	**TUBO AL QUARZO ø 11x620 mm** per RST128 QUARTZ PIPE ø 11x620 mm for RST128 TUBO DE CUARZO ø 11x620 mm para RST128	ROLLER GRILL	D04010	

		Adattabile/Suitable for/Adaptable		
3755614	**RESISTENZA A FILO** lunghezza spirale a riposo 335 mm per RST128 WIRE HEATING ELEMENT rest spiral length 335 mm for RST128 RESISTENCIA BOBINADA longitud 335 mm para RST128	ROLLER GRILL	D01036	
3755615	**RESISTENZA A FILO** lunghezza spirale a riposo 120 mm per CT540S WIRE HEATING ELEMENT rest spiral length 120 mm for CT540S RESISTENCIA BOBINADA longitud 120 mm para CT540S	ROLLER GRILL	D01045	
3755618	**TUBO AL QUARZO ø 11x365 mm** per BAR100-BAR200-BAR106-BAR206 QUARTZ PIPE ø 11x365 mm for BAR100-BAR200-BAR106-BAR206 TUBO DE CUARZO ø 11x365 mm para BAR100-BAR200-BAR106-BAR206	ROLLER GRILL	D04005	
3755619	**TUBO AL QUARZO ø 11x510 mm** per RST127-RST227 QUARTZ PIPE ø 11x510 mm for RST127-RST227 TUBO DE CUARZO ø 11x510 mm para RST127-RST227	ROLLER GRILL	D04009	
3755626	**RESISTENZA 800W 240V** lunghezza 180 mm, larghezza 190 mm per PANINI-PANINI DOUBLE HEATING ELEMENT 800W 240V length 180 mm, width 190 mm for SANDWICH-SANDWICHDOUBLE RESISTENCIA 800W 240V longitud 180 mm - anchura 190 mm para SANDWICHES-SANDWICHES DOUBLE	ROLLER GRILL	D02096	

		Adattabile/Suitable for/Adaptable		
3755627	**RESISTENZA A FILO** lunghezza spirale a riposo 240 mm per RST127-RST227 WIRE HEATING ELEMENT rest spiral length 240 mm for RST127-RST227 RESISTENCIA BOBINADA longitud 240 mm para RST127-RST227	ROLLER GRILL	D01035	
3755628	**RESISTENZA A FILO** lunghezza spirale a riposo 190 mm per CT540S WIRE HEATING ELEMENT rest spiral length 190 mm for CT540S RESISTENCIA BOBINADA longitud 190 mm para CT540S	ROLLER GRILL	D01044	
3755629	**RESISTENZA 1800W 240V** lunghezza 180 mm larghezza 195 mm per SAVOJE-MAJESTIC HEATING ELEMENT 1800W 240V length 180 mm width 195 mm for SAVOJE-MAJESTIC RESISTENCIA 1800W 240V longitud 180 mm anchura 195 mm para SAVOJE-MAJESTIC	ROLLER GRILL	D02093	
3755630	**RESISTENZA 1200W 230V** lunghezza 180 mm larghezza 195 mm per SAVOJE-MAJESTIC RESISTENCIA 1200W 230V longitud 180 mm anchura 195 mm para SAVOJE-MAJESTIC RESISTENCIA 1200W 230V longitud 180 mm anchura 195 mm para SAVOJE-MAJESTIC	ROLLER GRILL	D02094	

		Adattabile/Suitable for/Adaptable		
3755631	**RESISTENZA 1200W 230V** lunghezza 180 mm larghezza 190 mm per PANINI-PANINI DOUBLE HEATING ELEMENT 1200W 230V length 180 mm width 190 mm for SANDWICH-SANDWICH DOUBLE RESISTENCIA 1200W 230V longitud 180 mm anchura 190 mm para SANDWICHES-SANDWICHES DOUBLE	ROLLER GRILL	D02095	
3755632	**RESISTENZA 1400W 230V** lunghezza 290 mm larghezza 320 mm per PSE600 HEATING ELEMENT 1400W 230V length 290 mm width 320 mm for PSE600 RESISTENCIA 1400W 230V longitud 290 mm anchura 320 mm para PSE600	ROLLER GRILL	D02101	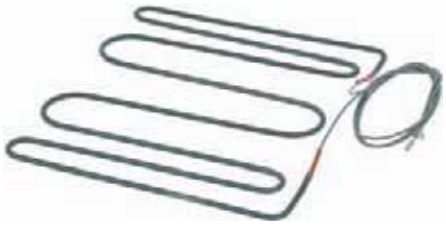
3755633	**RESISTENZA 2200W 230V** lunghezza 300 mm larghezza 310 mm per PSE400 HEATING ELEMENT 2200W 230V length 300 mm width 310 mm for PSE400 RESISTENCIA 2200W 230V longitud 300 mm anchura 310 mm para PSE400	ROLLER GRILL	D02102	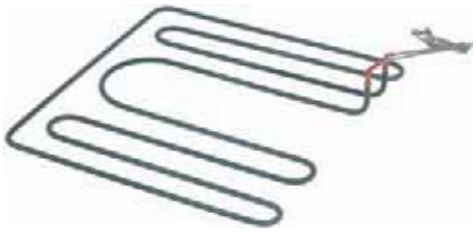
3755675	**RESISTENZA A FILO** lunghezza spirale a riposo 100 mm WIRE HEATING ELEMENT rest spiral length 100 mm RESISTENCIA BOBINADA longitud 100 mm	SAMMIC	6100414	

		Adattabile/Suitable for/Adaptable		
3755676	**RESISTENZA 850W 240V** lunghezza 210 mm, larghezza 220 mm HEATING ELEMENT 850W 240V length 210 mm, width 220 mm RESISTENCIA 850W 240V longitud 210 mm - anchura 220 mm	SAMMIC	6100051	
3755677	**RESISTENZA 1150W 240V** lunghezza 210 mm, larghezza 225 mm HEATING ELEMENT 1150W 240V length 210 mm, width 225 mm RESISTENCIA 1150W 240V longitud 210 mm - anchura 225 mm	SAMMIC	6100053	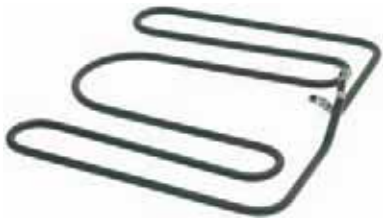
3355323	**RESISTENZA 1000W 230V SUPERIORE** lunghezza 180 mm, larghezza 190 mm per PIASTRA HEATING ELEMENT 1000W 230V TOP length 180 mm, width 190 mm for HOT PLATE RESISTENCIA 1000W 230V SUPERIOR longitud 180 mm - anchura 190 mm para PLACA	SICOMEX	03603	
3355345	**RESISTENZA 500W 75V** lunghezza 515 mm. - ø 11 mm. per TOSTIERA ORIZZONTALE STA1 - STA3 HEATING ELEMENT 500W 75V length 515 mm - ø 11 mm for HORIZONTAL TOASTER STA1 - STA3 RESISTENCIA CUARZO 500W 75V longitud 515 mm - ø 11 mm para TOSTADOR HORIZONTAL STA1-STA3	SICOMEX	03594	
3355326	**RESISTENZA 750W 230V SUPERIORE** lunghezza 175 mm. larghezza 185 mm. per PIASTRA modello PS HEATING ELEMENT 750W 230V TOP length 175 mm width 185 mm for HOT PLATE model PS RESISTENCIA 750W 230V SUPERIOR longitud 175 mm anchura 185 mm para PLACA PS	SILANOS SILANOS	905650 905651	

		Adattabile/Suitable for/Adaptable		
3355328	**RESISTENZA 1200W 230V SUPERIORE** lunghezza 265 mm. larghezza 170 mm. per PIASTRA PS HEATING ELEMENT 1200W 230V UPPER length 265 mm width 170 mm for HOT PLATE model PS RESISTENCIA 1200W 230V SUPERIOR longitud 265 mm anchura 170 mm para PLACA PS	SILANOS SILANOS	905611 905615	
3355329	**RESISTENZA 1400W 230V INFERIORE** lunghezza 185 mm larghezza 275 mm per PIASTRA PS HEATING ELEMENT 1400W 230V BOTTOM length 185 mm width 275 mm for HOT PLATE PS RESISTENCIA 1400W 230V INFERIOR longitud 185 mm anchura 275 mm para PLACA PS	SILANOS SILANOS	905631 905635	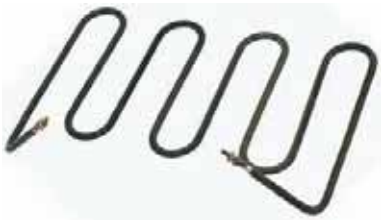
3355347	**RESISTENZA 1000W 230V** lunghezza 390 mm. flangia 105x20 mm. per TOSTIERA ORIZZONTALE HEATING ELEMENT 1000W 230V length 390 mm flange 105x20 mm for HORIZONTAL TOASTER RESISTENCIA 1000W 230V longitud 390 mm brida 105x20 mm para TOSTADOR HORIZONTAL	SILANOS	905590	
3755324	**RESISTENZA A FILO 600W 220V** lunghezza 390 mm WIRE HEATING ELEMENT 600W 220V length 390 mm RESISTENCIA BOBINADA 600W 220V longitud 390 mm	SIRMAN	IGS402T06/02	

		Adattabile/Suitable for/Adaptable		
3755325	**TUBO QUARZO ø 12x255 mm** QUARTZ PIPE ø 12x255 mm TUBO CUARZO ø 12x255 mm	SIRMAN	IB3506900	
3755326	**RESISTENZA A FILO 220V** lunghezza 280 mm WIRE HEATING ELEMENT 220V length 280 mm RESISTENCIA BOBINADA 220V longitud 280 mm	SIRMAN	IGS402T04	
3755327	**TUBO QUARZO ø 12x270 mm** QUARTZ PIPE ø 12x270 mm TUBO CUARZO ø 12x270 mm	SIRMAN	IGS660T04	
3755328	**RESISTENZA A FILO 380W 220V** lunghezza 180 mm WIRE HEATING ELEMENT 380W 220V length 180 mm RESISTENCIA BOBINADA 380W 220V longitud 180 mm	SIRMAN	IB5206910	
3755500	**RESISTENZE A FILO 400W 110V** WIRE HEATING ELEMENTS 400W 110V RESISTENCIA BOBINADA 400W 110V	SIRMAN	IB5206900	
3355858	**RESISTENZA 1000W 230V** lunghezza 300 mm. larghezza 120 mm. raccordo ø 12 mm. per TOSTIERA ORIZZONTALE HEATING ELEMENT 1000W 230V length 300 mm width 120 mm connection ø 12 mm for HORIZONTAL TOASTER RESISTENCIA 1000W 230V longitud 300 mm anchura 120 mm racor ø 12 mm para TOSTADOR HORIZONTAL	TECNOINOX TECNOINOX	RC00006000 00006	

Adattabile/Suitable for/Adaptable

3355859 **RESISTENZA 1000W 230V**
lunghezza 220 mm.
larghezza 430 mm.
flangia 70x22 mm.
per TOSTIERA ORIZZONTALE modello TSP

HEATING ELEMENT 1000W 230V
length 220 mm
width 430 mm
flange 70x22 mm
for HORIZONTAL TOASTER model TSP

RESISTENCIA 1000W 230V
longitud 220 mm
anchura 430 mm
brida 70x22 mm
para TOSTADOR HORIZONTAL TSP

TECNOINOX RC00171000

3355860 **RESISTENZA 1500W 230V**
lunghezza 220 mm.
larghezza 430 mm.
flangia 70x22 mm.
per TOSTIERA ORIZZONTALE modello TS1 - TS2

HEATING ELEMENT 1500W 230V
length 220 mm
width 430 mm
flange 70x22 mm
for HORIZONTAL TOASTER model TS1-TS2

RESISTENCIA 1500W 230V
longitud 220 mm
anchura 430 mm
brida 70x22 mm
para TOSTADOR HORIZONTAL TS1-TS2

TECNOINOX RC00000613

3355346 **RESISTENZA 570W 115V**
lunghezza 440 mm.
raccordo ø 12 mm.
per TOSTIERA ORIZZONTALE modello FO

HEATING ELEMENT 570W 115V
length 440 mm
connection ø 12 mm
for HORIZONTAL TOASTER model FO

RESISTENCIA 570W 115V
longitud 440 mm
racores ø 12 mm
para TOSTADOR HORIZONTAL FO

VEMA XRFO4

Adattabile/Suitable for/Adaptable

3355822 **RESISTENZA 550W 230V DX**
lunghezza 150 mm
larghezza 145 mm
per TOSTAPANE modello TP
per una corretta assistenza consigliamo di
sostituire anche la sinistra 3355823

HEATING ELEMENT 550W 230V RIGHTHAND
length 150 mm
width 145 mm
for TOASTER model TP
Please note: For a correct service we suggest you
to replace the lefthand element LF 3355823 as well

RESISTENCIA 550W 230V DCHA
longitud 150 mm
anchura 145 mm
para TOSTADOR PAN TP
para una correcta asistencia aconsejamos
sustituir incluso la izqierda 3355823

VEMA XRTP2

3355823 **RESISTENZA 550W 230V SX**
lunghezza 150 mm
larghezza 145 mm
per TOSTAPANE TP
per una corretta assistenza consigliamo
di sostituire anche la destra 3355822

HEATING ELEMENT 550W 230V LEFTHAND
length 150 mm
width 145 mm
for TOASTER model TP
Please note: For a correct service we suggest you
to replace the righthand element LF3355822 as well

RESISTENCIA 550W 230V IZQ.
longitud 150 mm
anchura 145 mm
para TOSTADOR PAN TP
para una correcta asistencia aconsejamos
sustituir incluso la derecha 3355822

VEMA XRTP2

3355398 **RESISTENZA 500W 110V**
lunghezza 390 mm.
raccordo ø 13 mm.
con raccordo scorrevole
per TOSTIERA ORIZZONTALE

HEATING ELEMENT 500W 110V
length 390 mm
connection ø 13 mm
with sliding connection
for HORIZONTAL TOASTER

RESISTENCIA 500W 110V
longitud 390 mm
racor ø 13 mm
con racor deslizante
para TOSTADOR HORIZONTAL

3357001 **RUBINETTO PCA ø 3/8”**
attacco ø 3/8”M.
corpo in ABS
tenuta in Silopren Bayer

TAP PCA ø 3/8”
connection ø 3/8”M
ABS body
seal in Silopren Bayer

GRIFO PCA ø 3/8”
conexión ø 3/8”M
cuerpo de ABS
estanqueidad de Silopren Bayer

3357002 **RUBINETTO PCA ø 1/2”**
attacco ø 1/2”M.
corpo in ABS
tenuta in Silopren Bayer

TAP PCA ø 1/2”
connection ø 1/2”M
ABS body
seal in Silopren Bayer

GRIFO PCA ø 1/2”
conexión ø 1/2”M
cuerpo de ABS
estanqueidad de Silopren Bayer

3357004 **RUBINETTO PCAC ø 1/2”**
attacco ø 1/2”M
corpo in ottone cromato
tenuta in Silopren Bayer

TAP PCAC ø 1/2”
connection ø 1/2”M
chromed brass body
seal in Silopren Bayer

GRIFO PCAC ø 1/2”
conexión ø 1/2”M
cuerpo de latón cromado
estanqueidad de Silopren Bayer

3357017 **RUBINETTO PCA11 ø 3/4”**
attacco con battuta ø 3/4”M.
uscita con battuta ø 1/2”M.
corpo in ABS
tenuta in Silopren Bayer

TAP PCA 11 ø 3/4”
connection ø 3/4”M
outlet ø 1/2”M
ABS body
seal in Silopren Bayer

GRIFO PCA11 ø 3/4”
conexión con placa ø 3/4”M
salida con placa ø 1/2”M
cuerpo de ABS
estanqueidad de Silopren Bayer

Adattabile/Suitable for/Adaptable

3357024 **RUBINETTO PCAC ø 1/2”**
attacco ø 1/2”M.
corpo in plastica
tenuta in Silopren Bayer

TAP PCAC ø 1/2”
connection ø 1/2”M
plastic body
seal in Silopren Bayer

GRIFO PCAC ø 1/2”
conexión ø 1/2”M
cuerpo de plástico
estanqueidad de Silopren Bayer

3357025 **RUBINETTO PCAC ø 3/4”**
attacco ø 3/4”M.
corpo in plastica
tenuta in Silopren Bayer

TAP PCAC ø 3/4”
connection ø 3/4”M
plastic body
seal in Silopren Bayer

GRIFO PCAC ø 3/4”
conexión ø 3/4”M
cuerpo de plástico
estanqueidad de Silopren Bayer

3357102 **RUBINETTO PCR ø 3/4”**
attacco girevole ø 3/4”F.
niples in ottone cromato
corpo in Polipropilene
tenuta in Silopren Bayer

TAP PCR ø 3/4”
swivel connection ø 3/4”F
chromed brass niples
Polypropylene body
seal in Silopren Bayer

GRIFO PCR ø 3/4”
conexión giratoria ø 3/4”H
boquillas de latón cromado
cuerpo de polipropileno
estanqueidad de Silopren Bayer

3357003 **RUBINETTO PCA ø 3/4”**
attacco ø 3/4”M
corpo in ABS
tenuta in Silopren Bayer

CAMPEONA 20/TM

TAP PCA ø 3/4”
connection ø 3/4”M
ABS body
seal in Silopren Bayer

GRIFO PCA ø 3/4”
conexión ø 3/4”M
cuerpo de ABS
estanqueidad de Silopren Bayer

Adattabile/Suitable for/Adaptable

3357026 **RUBINETTO PCR ø 3/4”**
attacco girevole ø 3/4”F
niples in ottone
corpo in polipropilene
tenuta in silopren bayer

TAP PCR ø 3/4”
swivel fitting ø 3/4”F
brass nozzles
polypropylene body
Bayer silopren sealing

GRIFO PCR ø 3/4”
conexión giratoria ø 3/4”H
boquillas de latón
cuerpo de polipropileno
estanqueidad de silopren bayer

CAMURRI 050F0010

3357104 **RUBINETTO PCCRF ø 3/4”F**
attacco girevole ø 3/4”F
corpo in ottone cromato
tenuta in Silopren Bayer

TAP PCCRF ø 3/4” F
swivel connection ø 3/4”F
chromed brass body
seal in Silopren Bayer

GRIFO PCCRF ø 3/4”H
conexión giratoria ø 3/4”H
cuerpo de latón cromado
estanqueidad de Silopren Bayer

CAMURRI 050F0030

3357018 **RUBINETTO PCB ø 3/4”**
attacco ø 3/4”M.
con leva in acciaio inox
corpo in ABS
tenuta in Silopren Bayer

TAP PCB ø 3/4”
connection ø 3/4”M
with stainless steel lever
ABS body
seal in Silopren Bayer

GRIFO PCB ø 3/4”
conexión ø 3/4”M
con palanca de acero inox
cuerpo de ABS
estanqueidad de Silopren Bayer

CMA ASTORIA 20225

3357105 **RUBINETTO PC MINI ø 3/8”**
attacco ø 3/8”M.
corpo in Polipropilene
tenuta in Silopren Bayer

TAP PC MINI ø 3/8”
connection ø 3/8”M
Polypropylene body
seal in Silopren Bayer

GRIFO PC MINI ø 3/8”
conexión ø 3/8”M
cuerpo de polipropileno
estanqueidad de Silopren Bayer

Adattabile/Suitable for/Adaptable

3357019 **RUBINETTO PCD ø 3/4”**
attacco ø 3/4”M
corpo in ABS
senza rompigetto
tenuta in Silopren Bayer

TAP PCD ø 3/4”
connection ø 3/4”M
ABS body
without jet swirl
seal in Silopren Bayer

GRIFO PCD ø 3/4”
conexión ø 3/4”M
cuerpo de ABS
sin rompechorros
estanqueidad de Silopren Bayer

METALCARRELLI R1610

1357001 **RUBINETTO COMPLETO 3/4”**

COMPLETE TAP 3/4”

GRIFO COMPLETO 3/4”

ZUMOVAL 00676

3357009 **GHIERA ø 3/4”**
con orecchie per niples ø 3/4”
per modelli PCA-PCAC

RING NUT ø 3/4”
with ears for niples ø 3/4”
for models PCA-PCAC

CERCO ø 3/4”
con orejas para niples ø 3/4”
para modelos PCA-PCAC

3357011 **NIPLES PER RUBINETTI**
per modelli PCA-PCAC

NIPLES FOR TAPS
for models PCA-PCAC

RACOR PARA GRIFOS
para modelos PCA-PCAC

3357020 **ROMPIGETTO PER RUBINETTO**

JET SWIRL FOR TAP

ROMPECHORROS PARA GRIFO

Rubinetti per distributori
Taps for dispensers • Grifos para distribuidores

Adattabile/Suitable for/Adaptable

3357007 **GUARNIZIONE PER RUBINETTO**
ricambi per modelli PCA11-PCB-PCD-PCA-PCAC

TAP GASKET
spare parts for models PCA11-PCB-PCD-PCA-PCAC

JUNTA PARA GRIFO
repuestos para modelos PCA11-PCB-PCD-PCA-PCAC

CAMURRI	050D0060
CMA ASTORIA	12213
STAFF I. S.	40/31920000

3357021 **GUARNIZIONE PER RUBINETTO**
per modelli PCD

TAP GASKET
for PCD models

JUNTA PARA GRIFO
para modelos PCD

Schede elettroniche
Printed circuit boards • Placas electrónicas

1199230 **ELETTRONICA COMPLETA**

COMPLETE ELECTRONICS

ELECTRÓNICA COMPLETA

ELMECO	G0005103-001

1390005 **SCHEDA VARIATORE DI VELOCITÀ**

SPEED VARIATOR CIRCUIT BOARD

PLACA VARIADOR DE VELOCIDAD

FAMA	C0006F310
MACAP	C0006F310

3057183 **SCHEDA ELETTRONICA**
per TOSTIERA ROTATIVA TN30

ELECTRIC BOARD
by ROTARY TOASTER TN30

PLACA REGULADOR VELOCIDAD
para TOSTADOR BASCULANTE TN30

CF CENEDESE	63.7.0627

Adattabile/Suitable for/Adaptable

1390009 **SCHEDA CONTROLLO TEMPERATURA**
dimensioni scatola 105x60x33 mm

TEMPERATURE CIRCUIT BOARD
box size 105x60x33 mm

PLACA CONTROL TEMPERATURA
dimensiones caja 105x60x33 mm

GAYC 12414060

1199461 **SCHEDA TIMER IBF3**

TIMER BOARD IBF3

PLACA TIMER IBF3

SPM 04.EC0001.002

1199012 **RITARDATORE 3 VASCHE 230/240V 50/60Hz**

DELAYER FOR 3 TANKS 230/240V 50/60Hz

RETARDADOR 3 CUBAS 230/240V 50/60Hz

UGOLINI 21299-00003

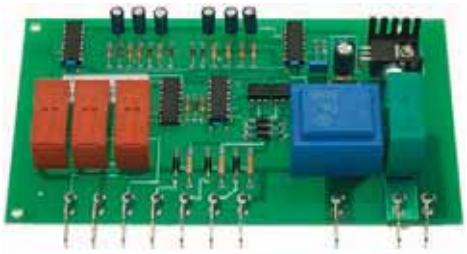

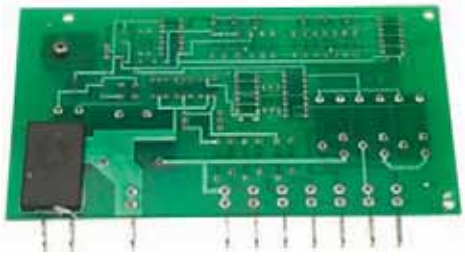

1199031 **RITARDATORE 2 VASCHE 230/240V 50/60Hz**

DELAYER FOR 2 TANKS 230/240V 50/60Hz

RETARDADOR 2 CUBAS 230/240V 50/60Hz

UGOLINI 21299-00002

Adattabile/Suitable for/Adaptable

1199033 **RITARDATORE ELETTRONICO 115V 60Hz**

ELECTRONIC DELAYER 115V 60Hz

RETARDADOR ELECTRÓNICO 115V 60Hz

UGOLINI 22800-05240

1199057 **RITARDATORE ELETTRONICO 2 VASCHE**
115V 60Hz

ELECTRONIC DELAYER FOR 2 TANKS
115V 60Hz

RETARDADOR ELECTRÓNICO 2 CUBAS
115V 60Hz

UGOLINI 21299-00004

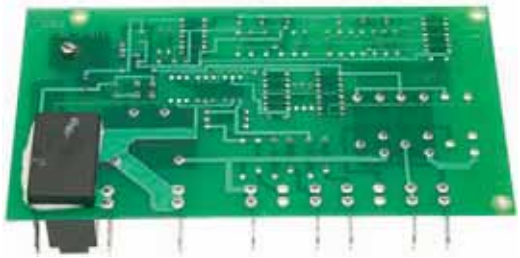

1199058 **RITARDATORE ELETTRONICO 3 VASCHE**
115V 60Hz

ELECTRONIC DELAYER FOR 3 TANKS
115V 60Hz

RETARDADOR ELECTRÓNICO 3 CUBAS
115V 60Hz

UGOLINI 21299-00005

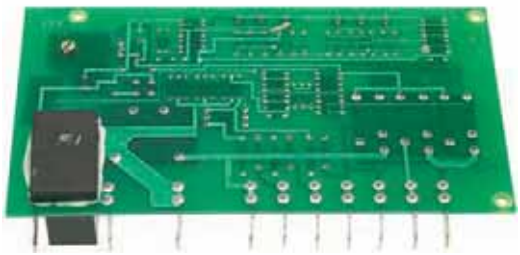

Adattabile/Suitable for/Adaptable

3390086	**SCHEDA ELETTRONICA DISPLAY** modello 6487209 DISPLAY CIRCUIT BOARD model 6487209 PLACA ELECTRÓNICA DISPLAY modelo 6487209	ZANUSSI	087481	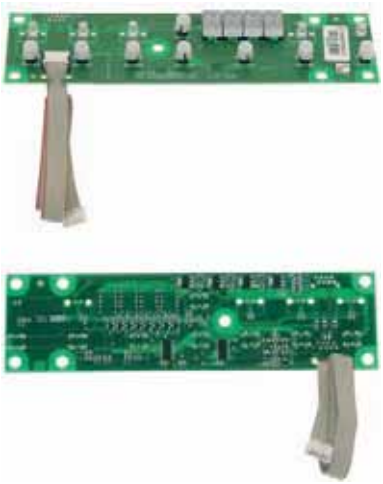
1390006	**SCHEDA TASTIERA** PUSH-BUTTON PANEL BOARD PLACA BOTONERA	ZUMEX	33.1033.000	
1390007	**SCHEDA ELETTRONICA** ELECTRONIC CIRCUIT BOARD PLACA ELECTRÓNICA	ZUMEX	33.0043.000	
1390008	**SCHEDA PULSANTIERA** CIRCUIT BOARD PLACA BOTONERA	ZUMEX	13.502.002	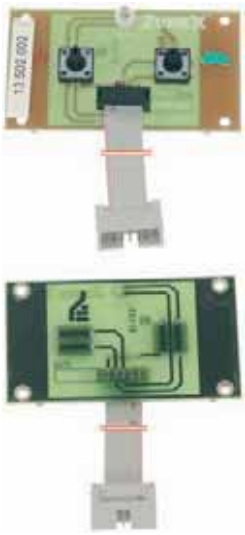

		Adattabile/Suitable for/Adaptable		
1381022	**COPERCHIO BICCHIERE** JUG LID TAPA VASO	ARISTARCO	10264	
1381023	**INSERTO PIGNA** CONE INSERT INSERTO CONO	ARISTARCO	2190	
1381024	**PIGNONE CON RONDELLA** PINION WITH WASHER PIÑÓN CON ARANDELA	ARISTARCO	1000	
1381025	**GIUNTO CENTRIFUGO** CENTRIFUGAL COUPLING ACOPLAMIENTO CENTRÍFUGO	ARISTARCO	1001	
1381026	**INNESTO PER PIGNA** CONE FITTING EMBRAGUE PARA CONO	ARISTARCO	1403	
1381027	**FRIZIONE CON GOMMA** RUBBERCLUTCH EMBRAGUE CON GOMA	ARISTARCO	959	
1381028	**COPPETTA ZOCCOLO BICCHIERE** JUG FOOT CUP COPA VASO	ARISTARCO	7212	

Adattabile/Suitable for/Adaptable

1381029 **PIGNA INOX**

STAINLESS STEEL CONE

PIÑA INOX

ARISTARCO	936

1381060 **PIGNA GRANDE IN PLASTICA VERSIONE 2000**

BIG PLASTIC CONE VERSION 2000

PIÑA GRANDE EN PLÁSTICO VERSIÓN 2000

CEADO	70110
DIHR	60372
FIMAR	CO1471

1381107 **INGRANAGGIO FEMMINA 4 DENTI**

FEMALE GEAR 4 TEETH

ENGRANAJE HEMBRA 4 DIENTES

CEADO	70103
FIMAR	CO1404
REMIDA	A094

1381108 **INGRANAGGO MASCHIO 4 DENTI**

MALE GEAR 4 TEETH

INGRANAGGO MACHO 4 DIENTES

CEADO	45107
FIMAR	CO1757

1381109 **COPERCHIO BICCHIERE**

JUG LID

TAPA VASO

CEADO	90111
FIMAR	CO1415

1381110 **TAPPO COPERCHIO**

COVER LID

TAPÓN DE CIERRE

CEADO	70107
FIMAR	CO1408

1381112 **PIGNA PICCOLA**

SMALL CONE

PIÑA PEQUEÑA

CEADO	70109
DIHR	60371
FIMAR	CO1470

Adattabile/Suitable for/Adaptable

1381113 **PIGNA INOX**

STAINLESS STEEL CONE

PIÑA INOX

CEADO	90114
FIMAR	CO1405

1381114 **COPERCHIO BICCHIERE**

JUG LID

TAPA VASO

CEADO	90104
FIMAR	CO1407

1381117 **SETACCIO IN PLASTICA**

PLASTIC SIEVE

TAMIZ DE PLÁSTICO

CEADO	70114
FIMAR	CO1792

1381118 **SETACCIO IN PLASTICA**

PLASTIC SIEVE

TAMIZ DE PLÁSTICO

CEADO	70120
FIMAR	CO1473

1381161 **SUPPORTO INOX PER BICCHIERE**

STAINLESS STEEL JUG SUPPORT

SOPORTE INOX PARA VASO

CEADO	20113
FIMAR	CO1496

1381162 **ANELLO PROTEZIONE INOX**

STAINLESS STEEL SAFETY RING

ARO PROTECCIÓN INOX

CEADO	20520
FIMAR	

		Adattabile/Suitable for/Adaptable		
1381163	**TRASCINATORE INOX PER CESTO** BASKET STAINLESS STEEL CARRIER ARRASTRE INOX PARA CESTA	CEADO	40151	
1381164	**AGITATORE IN PLASTICA** PLASTIC MIXER MEZCLADOR EN PLÁSTICO	CEADO	70133	
1381165	**AGITATORE IN PLASTICA** PLASTIC MIXER MEZCLADOR EN PLÁSTICO	CEADO FIMAR	70121 CO2816	
1381030	**GRIGLIA IN PLASTICA** PLASTIC GRID REJILLA EN PLÁSTICO	CUNILL	010	
1381031	**PIGNA INOX** STAINLESS STEEL CONE PIÑA INOX	CUNILL	004	
1381067	**LEVA DI PRESSIONE** PRESSURE LEVER PALANCA PRESIÓN	CUNILL	002	
1381068	**FLANGIA SUPERIORE INOX** STAINLESS STEEL UPPER FLANGE BRIDA SUPERIOR INOX	CUNILL	003	

		Adattabile/Suitable for/Adaptable		
1381069	**CONVOGLIATORE SUCCO** JUICE CONVEYOR BOCA SALIDA ZUMO	CUNILL	006	
1381181	**FLANGIA SUPERIORE IN PLASTICA** UPPER FLANGE PLASTIC BRIDA SUPERIOR EN PLÁSTICO	CUNILL	003/A	
1381182	**PIGNA IN PLASTICA NERA** BLACK PLASTIC CONE PIÑA EN PLÁSTICO NEGRA	CUNILL	004/A	
1381183	**COPERTURA MOLLA** SPRING CAP TAPA RESORTE	CUNILL	012/A	
1381056	**PIGNA INOX** STAINLESS STEEL CONE PIÑA INOX	DIHR	60149	
1381057	**INGRANAGGIO MASCHIO-FEMMINA 4 DENTI** MALE-FEMALE 4-TEETH GEAR ENGRANAJE MACHO-HEMBRA 4 DIENTES	DIHR REMIDA	60107 A094+A095	

Adattabile/Suitable for/Adaptable

1381059	PIGNA GRANDE IN PLASTICA VERSIONE 2003 BIG PLASTIC CONE VERSION 2003 PIÑA GRANDE EN PLÁSTICO VERSIÓN 2003	DIHR	60559	
1381061	SUPPORTO VASCHETTA TANK SUPPORT SOPORTE CUBA	DIHR REMIDA	60549 A166	
1381062	ASSIEME VENTOLINA SBATTITORE BEATER FAN ASSEMBLY CONJUNTO VENTILADOR BATIDOR	DIHR REMIDA	60541 A001	
1381063	COPERCHIO BICCHIERE JUG LID TAPA VASO	DIHR REMIDA	60182 A065	
1381064	CONO FRULLATORE BLENDER CONE CONO BATIDOR	DIHR	60108	
1381065	TAPPO PER COPERCHIO LID CAP TAPÓN PARA TAPA	DIHR REMIDA	60192 A028	
1381066	PIGNA PICCOLA IN PLASTICA VERSIONE 2003 SMALL PLASTIC CONE VERSION 2003 PIÑA PEQUEÑA EN PLÁSTICO VERSIÓN 2003	DIHR	60558	

		Adattabile/Suitable for/Adaptable		
1381070	**SUPPORTO BICCHIERE CON MICRO** versione 2003 JUG SUPPORT WITH MICRO version 2003 SOPORTE VASO CON MICRO versión 2003	DIHR	60540	
1381119	**COPERCHIO ALLUMINIO PER BICCHIERE 1 Lt** 1 L JUG ALUMINUM LID COPECHIO EN ALUMINIO PARA VASO 1L	EUREKA N. SIMONELLI	3011.0005 15100073	
1381120	**COPERCHIO SPREMIAGRUMI** JUICE EXTRACTOR LID TAPA EXPRIMIDOR DE CÍTRICOS	EUREKA	3070.0004	
1381121	**CAMPANA INOX** STAINLESS STEEL BELL CAMPANA INOX	EUREKA N. SIMONELLI	3053.0001 15100058	
1381122	**CAMPANA INOX PER MODELLO A LEVA** STAINL.ST.BELL FOR LEVER OPERATED MODEL CAMPANA INOX PARA MODELO A PALANCA	EUREKA	3070.0002	

Adattabile/Suitable for/Adaptable

1381123 **COPERCHIO SPREMIAGRUMI**

JUICE EXTRACTOR LID

TAPA EXPRIMIDOR DE CÍTRICOS

EUREKA	3053.0003
N. SIMONELLI	15100060

1381124 **PIGNA GRANDE**

BIG CONE

PIÑA GRANDE

EUREKA	3701.0001
N. SIMONELLI	15700015
SAMMIC	37010001

1381125 **PIGNA PICCOLA**

SMALL CONE

PIÑA PEQUEÑA

EUREKA	3701.0002
N. SIMONELLI	15700016
SAMMIC	37010002

1381126 **FRIZIONE GOMMA**

RUBBER CLUTCH

EMBRAGUE GOMA

EUREKA	3051.0004
N. SIMONELLI	15100052.1

1381127 **CONO FRULLATORE**

BLENDER CONE

CONO BATIDOR

EUREKA	3001.0010
N. SIMONELLI	15100027

1381128 **FRIZIONE GOMMA**

RUBBER CLUTCH

EMBRAGUE GOMA

EUREKA	3041.0006

1381129 **FRIZIONE MOTORE**

MOTOR CLUTCH

EMBRAGUE MOTOR

EUREKA	3041.0005

Adattabile/Suitable for/Adaptable

1381130 **PERNO PER LEVA**

PIN FOR LEVER

PERNO PARA PALANCA

EUREKA 3170.0006

1381131 **PROTEZIONE BRONZINA**

SLEEVE GUARD

PROTECCIÓN COJINETE

EUREKA 3052.0005
N. SIMONELLI 15100032

1381132 **AGITATORE INOX**

STAINLESS STEEL MIXER

MEZCLADOR INOX

EUREKA 9051.0015
N. SIMONELLI 15900006

1381133 **SETACCIO INOX**

STAINLESS STEEL SIEVE

TAMIZ INOX

EUREKA 3701.0004
N. SIMONELLI 15700021

1381134 **CONVOGLIATORE SUCCO**

JUICE CONVEYOR

BOCA SALIDA ZUMO

EUREKA 3700.0003
N. SIMONELLI

1381135 **PIGNA IN PLASTICA**

BIG PLASTIC CONE

PIÑA EN PLÁSTICO

EUREKA 3051.0000
N. SIMONELLI 15100006

Adattabile/Suitable for/Adaptable

1381136 **PORTABICCHIERE PER FRULLATORE**

JUG HOLDER FOR BLENDER

SOPORTE VASO PARA BATIDORA

EUREKA	3001.0004
N. SIMONELLI	15100087

1381071 **PIGNA INOX**

STAINLESS STEEL CONE

PIÑA INOX

FAMA	C0004S803
LA SPAZIALE	6441
MACAP	C0004S803

1381072 **LEVA DI PRESSIONE**

PRESSURE LEVER

PALANCA PRESIÓN

FAMA	C0003S802
LA SPAZIALE	5478
MACAP	C0003S802

1381073 **CAMPANA INOX**

STAINLESS STEEL BELL

CAMPANA INOX

FAMA	C0004S817
LA SPAZIALE	4574
MACAP	C0004S817

1381074 **CUPOLA DI PROTEZIONE**

PROTECTION DOME

CÚPULA DE PROTECCIÓN

FAMA	C0007S807
LA SPAZIALE	3337
MACAP	C0007S807

1381075 **PIGNA IN PLASTICA**

PLASTIC CONE

PIÑA EN PLÁSTICO

FAMA	C0007S822
LA SPAZIALE	3473
MACAP	C0007S822

Adattabile/Suitable for/Adaptable

1381076 **FILTRO IN PLASTICA**

PLASTIC FILTER

FILTRO EN PLÁSTICO

FAMA	C0007S809
LA SPAZIALE	4575
MACAP	C0007S809

1381077 **PERNO TRASCINATORE**

CONVEYOR PIN

PERNO ARRASTRE

FAMA	C0004S8051
LA SPAZIALE	
MACAP	C0004S8051

1381078 **CAPPUCCIO DI PROTEZIONE**

PROTECTION CAP

TAPÓN DE PROTECCIÓN

FAMA	C0004S813
LA SPAZIALE	
MACAP	C0004S813

1381079 **PIATTINO IN PLASTICA**

PLASTIC PLATE

PLATO EN PLÁSTICO

FAMA	C0007S820
LA SPAZIALE	
MACAP	C0007S820

1381080 **SUPPORTO PER BICCHIERE**

JUG HOLDER

SOPORTE PER VASO

FAMA	C0007F217
LA SPAZIALE	
MACAP	C0007F217

1381081 **AGITATORE PIATTO INOX**

STAINLESS STEEL FLAT MIXER

MEZCLADOR PLANO INOX

FAMA	C0004F213
LA SPAZIALE	6336
MACAP	C0004F213

Adattabile/Suitable for/Adaptable

1381082 **AGITATORE IN PLASTICA**

PLASTIC MIXER

MEZCLADOR EN PLÁSTICO

FAMA	C0007F216
LA SPAZIALE	6099
MACAP	C0007F216

1381083 **INGRANAGGIO FEMMINA IN GOMMA 8 DENTI**

RUBBER FEMALE GEAR 8 TEETH

ENGRANAJE HEMBRA EN GOMA 8 DIENTES

FAMA	C0007F308
LA SPAZIALE	3865
MACAP	C0007F308

1381084 **SUPPORTO PER INGRANAGGIO**

GEAR HOLDER

SOPORTE PARA ENGRANAJE

FAMA	C0007F309
LA SPAZIALE	4342
MACAP	C0007F309

1381085 **TAPPO ISPEZIONE PER COPERCHIO**

INSPECTION LID FOR COVER

TAPÓN INSPECCIÓN PARA TAPA

FAMA	C0007F317A
LA SPAZIALE	4842
MACAP	C0007F317A

1381086 **COPERCHIO COMPLETO**

COMPLETE COVER

TAPA COMPLETA

FAMA	C0007F347
LA SPAZIALE	7294
MACAP	C0007F347

1381087 **COPERCHIO COMPLETO**

COMPLETE COVER

TAPA COMPLETA

FAMA	C0007F351
MACAP	C0007F351

1381088 **PORTABICCHIERE PER FRULLATORE**

JUG HOLDER FOR BLENDER

SOPORTE VASO PARA BATIDORA

FAMA	C0007F321
LA SPAZIALE	3861
MACAP	C0007F321

Adattabile/Suitable for/Adaptable

1381089 **INGRANAGGIO MASCHIO IN METALLO 8 DENTI**

METAL MALE GEAR I 8 TEETH

ENGRANAJE MACHO EN METAL 8 DIENTES

FAMA	C0002F306
LA SPAZIALE	4343
MACAP	C0002F306

1381032 **PIGNA INOX T94**

T94 STAINLESS STEEL CONE

PIÑA INOX T94

FIORENZATO M.S. 180062

1381033 **GIUNTO DENTATO IN GOMMA**

RUBBER TOOTHED COUPLING

ACOPLAMIENTO EN GOMA CON DIENTES

FIORENZATO M.S. 160040

1381034 **GIUNTO DI TRAINO**

CONVEYOR COUPLING

ACOPLAMIENTO DE ARRASTRE

FIORENZATO M.S.RFRUUNI09

1381035 **FARFALLA INOX**

STAINLESS STEEL BUTTERFLY

MARIPOSA INOX

FIORENZATO M.S. 180047

1381036 **AGITATORE IN PLASTICA PER FRULLINO**

PLASTIC MIXER FOR BLENDER

MEZCLADOR EN PLÁSTICO PARA BATIDOR

FIORENZATO M.S. 160148

1381166 **PIGNA INOX**

STAINLESS STEEL CONE

PIÑA INOX

FIORENZATO M.S. 180078

Adattabile/Suitable for/Adaptable

1381167 **SETACCIO INOX**

STAINLESS STEEL SIEVE

TAMIZ INOX

FIORENZATO M.S. 180080

1381168 **TAPPO BICCHIERE**

JUG LID

TAPÓN VASO

FIORENZATO M.S. 160033

1381169 **SUPPORPO BICCHIERE CON MICRO**

JUG SUPPORT WITH MICRO

SOPORTE VASO CON MICRO

FIORENZATO M.S. RFRAUNI02

1381901 **PIGNA SE/01**

SQUEEZING CONE SE/01

PIÑA SE/01

FIORENZATO M.S. 180073

1381902 **VASCHETTA SE/01**

JUICE CONTAINER SE/01

CUBETA SE/01

FIORENZATO M.S. 180074

1381903 **ANELLO DI TENUTA VS 14 RING**

GASKET VS 14 RING

ARO DE CIERRE VS 14 RING

FIORENZATO M.S. 120014

Adattabile/Suitable for/Adaptable

1381904 **PIATTINO T89 SE/01 T94**

BASE T89 SE/01 T94

PLATO T89 SE/01 T94

FIORENZATO M.S. 160106

1381905 **ASSE T89 SE/01**

PIN T89 SE/01

EJE T89 SE/01

FIORENZATO M.S. 130072

1242001 **MANIGLIA BICCHIERE**
interasse fori 156 mm

JUG HANDLE
distance between holes 156 mm

MANILLA VASO
distancia entre ejes foros 156 mm

FRIUL COMPANY 1015

1381184 **CALOTTA PROTEGGI SPRUZZI**

SPLASH GUARD CAP

ARO PROTECCIÓN

FRIUL COMPANY 933

1381185 **PIGNA PICCOLA IN PLASTICA**

PLASTIC CONE SMALL

PIÑA PEQUEÑA EN PLÁSTICO

FRIUL COMPANY 934

1381186 **PIGNA GRANDE IN PLASTICA**

BIG PLASTIC CONE

PIÑA GRANDE EN PLÁSTICO

FRIUL COMPANY 932

		Adattabile/Suitable for/Adaptable		
1381187	**CHIAVE PER MANUTENZIONE CENTRIFUGA** KEY FOR CENTRIFUGAL MAINTENANCE LLAVE PARA MANTENIMIENTO CENTRÍFUGO	FRIUL COMPANY	828	
1381188	**PERNO ø 8x52 mm** PIN ø 8x52 mm PERNO ø 8x52 mm	FRIUL COMPANY	719	
1381189	**RUOTA CON CAVITÀ** WHEEL WITH CAVITY RUEDA CON CAVIDAD	FRIUL COMPANY	701	
1381191	**PISTONE PREMITORE** JUICE EXTRACTOR PISTON PISTÓN PRENSADOR	FRIUL COMPANY	702	
1381192	**TAPPO COMPLETO PER BICCHIERE** COMPLETE CAP FOR JUG TAPÓN COMPLETO PARA VASO	FRIUL COMPANY	999+991	
1381193	**INGRANAGGIO FEMMINA** FEMALE GEAR ENGRANAJE HEMBRA	FRIUL COMPANY	978	

		Adattabile/Suitable for/Adaptable		
1381194	**TAPPO COMPLETO PER BICCHIERE** COMPLETE CAP FOR JUG TAPÓN COMPLETO PARA VASO	FRIUL COMPANY	966	
1381195	**INGRANAGGIO MASCHIO COMPLETO** METAL MALE GEAR COMPLETE ENGRANAJE MACHO	FRIUL COMPANY	979	
1381196	**TAPPO COMPLETO PER BICCHIERE** COMPLETE CAP FOR JUG TAPÓN COMPLETO PARA VASO	FRIUL COMPANY	1019+1020	
1381197	**IMBUTO INOX** S/STEEL FUNNEL EMBUDO INOX	FRIUL COMPANY	823	
1381198	**FILTRO INOX** S/STEEL FILTER FILTRO INOX	FRIUL COMPANY	806	

Adattabile/Suitable for/Adaptable

1381199	**CALOTTA PER CENTRIFUGA** CAP FOR TUMBLE DRY MACHINE TAPA PARA CENTRIFUGADORAS	FRIUL COMPANY	819	
1381200	**CONTENITORE SCARTI** WASTE TANK CONTENEDOR DESECHOS	FRIUL COMPANY	820	
1381202	**MOZZO PER FILTRO** BOSS FOR FILTER BUJE PARA FILTRO	FRIUL COMPANY	1076	
1381204	**INGRANAGGIO A FUNGO** STEPPED GEAR WHEEL ENGRANAJE TIPO HONGO	FRIUL COMPANY	1074	
1381205	**COPPIGLIA ESTRAI BUCCIA** PIN QUITA CÁSCARA	FRIUL COMPANY	700	

		Adattabile/Suitable for/Adaptable		
3185105	**GRIGLIA 370x220 mm** in ferro cromato per TOSTIERA GRID 370x220 mm made of chrome-plated iron for TOASTER PARRILLA 370x220 mm en hierro cromado para TOSTADOR	GAYC	14110160	
1381115	**SUPPORTO ASTA FRULLATORE** BLENDER ROD HOLDER SOPORTE BARRA BATIDOR	LA SPAZIALE MACAP	C0004F353	
1381116	**ASTA MICROINTERRUTTORE COMPLETA** COMPLETE MICROSWITCH ROD BARRA MICROINTERRUPTOR COMPLETA	LA SPAZIALE MACAP	C0004F357	
1381171	**CONVOGLIATORE SUCCO** JUICE CONVEYOR SALIDA ZUMO	MACAP	C0007S810	
1015003	**GRIGLIA IN PLASTICA PER BICCHIERE** PLASTIC GRID FOR JUG REJILLA EN PLÁSTICO PARA VASO	MIA-COMPAK WEGA		
1250083	**PROTEZIONE MOLLA** SPRING PROTECTION PROTECCIÓN MUELLE	MIA-COMPAK WEGA	WY28001000	

Adattabile/Suitable for/Adaptable

1381099 **CONVOGLIATORE SUCCO**

JUICE CONVEYOR

BOCA SALIDA ZUMO

MIA-COMPAK
WEGA

1381100 **CONVOGLIATORE SUCCO**

JUICE CONVEYOR

BOCA SALIDA ZUMO

MIA-COMPAK

1381101 **LEVA ALLUMINIO**

ALUMINUM LEVER

PALANCA ALUMINIO

MIA-COMPAK
WEGA WY28001006

1381102 **SETACCIO IN PLASTICA**

PLASTIC SIEVE

TAMIZ DE PLÁSTICO

MIA-COMPAK
WEGA

1381103 **PIGNA INOX**

STAINLESS STEEL CONE

PIÑA INOX

MIA-COMPAK
WEGA WY28001016

1381105 **PIGNA GRANDE IN PLASTICA**

BIG PLASTIC CONE

PIÑA GRANDE EN PLÁSTICO

MIA-COMPAK
WEGA

Adattabile/Suitable for/Adaptable

1381106 **PIGNA PICCOLA IN PLASTICA**

SMALL PLASTIC CONE

PIÑA PEQUEÑA EN PLÁSTICO

MIA-COMPAK
WEGA

1381104 **CAMPANA INOX**

STAINLESS STEEL BELL

CAMPANA INOX

MIA-COMPAK
WEGA WY28001004

1381137 **PIASTRA INOX**

STAINLESS STEEL PLATE

PLACA INOX

MIA-COMPAK
WEGA WY28001002

1381138 **COPERTURA IN PLASTICA PER LEVA**

LEVER PLASTIC COVER

COBERTURA EN PLÁSTICO PARA PALANCA

MIA-COMPAK
WEGA WY28001007

1381139 **LEVA IN PLASTICA**

PLASTIC LEVER

PALANCA EN PLÁSTICO

MIA-COMPAK
WEGA WY28001008

1381172 **CUPOLA DI PROTEZIONE**

PROTECTION DOME

CÚPULA DE PROTECCIÓN

REMIDA A131

Adattabile/Suitable for/Adaptable

1381173	**PIGNA INOX** STAINLESS STEEL CONE PIÑA INOX	REMIDA	A137	
1381174	**SETACCIO IN PLASTICA** PLASTIC SIEVE TAMIZ DE PLÁSTICO	REMIDA	A143	
1381175	**PIATTINO SALVAGOCCIA ø 85 mm** DROP COLLECTING BASE ø 85 mm PLATO RECOGE-GOTAS ø 85 mm	REMIDA	A132	
1381176	**CAMPANELLA INOX** STAINLESS STEEL BELL CAMPANILLA INOX	REMIDA	A037	
1381177	**PIGNA INOX** STAINLESS STEEL CONE PIÑA INOX	REMIDA	A136	
1381178	**INGRANAGGIO MASCHIO 4 DENTI** MALE GEAR 4 TEETH ENGRANAJE MACHO 4 DIENTES	REMIDA	A095	

		Adattabile/Suitable for/Adaptable		
1381179	**SUPPORTO BICCHIERE FRULLATORE** BLENDER JUG SUPPORT SOPORTE VASO BATIDOR	REMIDA	A151	
1381180	**SUPPORTO BICCHIERE FRULLINO** BLENDER JUG SUPPORT SOPORTE VASO BATIDOR	REMIDA	A152	
1381152	**PIGNA PLASTICA** PLASTIC CONE PIÑA PLÁSTICO	SAMMIC	4420608	
1381153	**SUPPORTO BICCHIERE** JUG SUPPORT SOPORTE VASO	SAMMIC	6420116	
1381156	**PIGNA INOX** STAINLESS STEEL CONE PIÑA INOX	SAMMIC	4429033	
1381157	**GRUPPO PIASTRA** PLATE ASSEMBLY GRUPO PLACA	SAMMIC	4429030	

		Adattabile/Suitable for/Adaptable		
1381159	**PERNO PER PIGNA** CONE SPINDLE PERNO PARA PIÑA	SAMMIC	4420162	
1015002	**VASCHETTA RACCOGLIGOCCE** DRIPPING TRAY CUBETA RECOGE GOTAS	SANTOS	10903	
1324100	**PERNO PER DISCO FRIZIONE** PIN FOR CLUTCH DISC PERNO PARA DISCO FRICCIÓN	SANTOS	10606	
1381037	**COPERCHIO SUPERIORE** UPPER COVER TAPA SUPERIOR	SANTOS	50151	
1381038	**PIGNA INOX** STAINLESS STEEL CONE PIÑA INOX	SANTOS	10200	
1381039	**COPERTURA INOX** STAINLESS STEEL COVER COBERTURA INOX	SANTOS	10103	
1381040	**BOCCOLA ø 16x12x16 mm** BUSHING ø 16x12x16 mm CASQUILLO ø 16x12x16 mm	SANTOS	10502	

		Adattabile/Suitable for/Adaptable		
1381041	**DADO NYLON** NYLON NUT TUERCA NYLON	SANTOS	10304	
1381042	**COPERTURA PER MOLLA** SPRING COVER COBERTURA PARA RESORTE	SANTOS	10109	
1381043	**DISCO FRIZIONE** CLUTCH DISC DISCO FRICCIÓN	SANTOS	10601	
1381044	**PESTELLO PER CENTRIFUGA N°50** MASHER FOR TUMBLE DRY MACHINE N°50 MAZO PARA CENTRIFUGADORAS N°50	SANTOS	50101	
1381045	**AGITATORE LISCIO** SMOOTH MIXER MEZCLADOR LISO	SANTOS	54201	
1381046	**DISCO GRATTUGIA** GRATER DISC DISCO RALLADORA	SANTOS	50210	

		Adattabile/Suitable for/Adaptable		
1381047	**COLTELLO CENTRALE** CENTRAL KNIFE CUCHILLO	SANTOS	50203	
1381048	**SUPPORTO BICCHIERE** JUG SUPPORT SOPORTE VASO	SANTOS	54435	
1381049	**AGITATORE ONDULATO** WAVY MIXER MEZCLADOR ONDULADO	SANTOS	54202	
1381050	**ANELLO IN ALLUMINIO** ALUMINIUM RING ARO EN ALUMINIO	SANTOS	11202	
1381051	**FILTRO IN PLASTICA** PLASTIC FILTER FILTRO EN PLÁSTICO	SANTOS	11201	
1381052	**VASCHETTA RACCOGLIGOCCE** DRIPPING TRAY CUBETA RECOGE GOTAS	SANTOS	11403	
1381053	**PIGNA PICCOLA IN PLASTICA** PLASTIC CONE SMALL PIÑA PEQUEÑA EN PLÁSTICO	SANTOS	11101	

		Adattabile/Suitable for/Adaptable		
1381054	**PIGNA GRANDE IN PLASTICA** BIG PLASTIC CONE PIÑA GRANDE EN PLÁSTICO	SANTOS	11103	
1381055	**CONVOGLIATORE GIALLO** YELLOW CONVEYOR BOCA SALIDA AMARILLA	SANTOS	11204NJ	
1381160	**ASSIEME MOZZO** BOSS ASSEMBLY CONJUNTO BUJE	SANTOS	50400	
3122252	**GUARNIZIONE OR 03243 EPDM** O-RING 03243 EPDM JUNTA ARO "O" 03243 EPDM	SANTOS SIMAG	50417 Z1ID042	
1381014	**FORCELLA SUPPORTO BICCHIERE** JUG SUPPORTING FORK HORQUILLA SOPORTE VASO	SIRMAN	IB4000131	
1381015	**SUPPORTO BICCHIERE** JUG HOLDER SOPORTE VASO	SIRMAN	IB9866020	

		Adattabile/Suitable for/Adaptable		
1381016	**FRUSTA ACCIAIO** STEEL WHISK BATIDOR ACERO	SIRMAN	IB2200100	
1381017	**DISTANZIALE FRUSTE** WHISK SPACER DISTANCIADOR BATIDORES	SIRMAN	IB2100100	
1381018	**FUNGO IN ALLUMINIO** ALUMINIUM PUSH-BUTTON BOTÓN EN ALUMINIO	SIRMAN	IB2100110	
1381019	**SUPPORTO COLTELLI** KNIFE HOLDER SOPORTE CUCHILLOS	SIRMAN	LF2061014	
1381020	**PIATTELLO NYLON** NYLON DISK PLATO NYLON	SIRMAN	LF2061004	
3381001	**PIGNA IN PLASTICA** PLASTIC CONE PIÑA EN PLÁSTICO	SIRMAN	IB4000720	
1381001	**SUPPORTO BICCHIERE A 4 FORI CON TESTATA** JUG HOLDER 4 HOLES WITH HEAD SOPORTE VASO 4 AGUJEROS CON CABEZAL	VEMA	XRFL12	

		Adattabile/Suitable for/Adaptable		
1381002	**SLITTA FERMABICCHIERE CON MOLLA** JUG BLOCKING SLIDEWAY WITH SPRING CORREDERA BLOQUE VASO CON MUELLE	VEMA	XRFL22	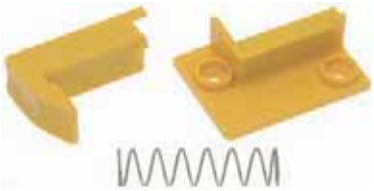
1381003	**PIGNA TRASPARENTE SP2072** TRANSPARENT CONE SP2072 PIÑA TRANSPARENTE SP2072	VEMA	XRSP57	
1381004	**PIGNA TRASPARENTE SP2062-2067-2078-2024** TRANSPARENT CONE SP2062-2067-2078-2024 PIÑA TRANSPARENTE SP2062-2067-2078-2024	VEMA	XRSP11	
1381005	**COPERCHIO TIPO NUOVO** NEW MODEL LID TAPA TIPO NUEVO	VEMA	XRFR19	
1381006	**COPERCHIO BICCHIERE TIPO VECCHIO** OLD MODEL JUG LID TAPA VASO TIPO VIEJO	VEMA	XRFR3	
1381007	**CONO MISCELATORE** MIXER CONE CONO MEZCLADOR	VEMA	XRFR14	

		Adattabile/Suitable for/Adaptable		
1381008	**GIUNTO DI TRAINO** CONVEYOR COUPLING ACOPLAMIENTO DE ARRASTRE	VEMA	XRFR18	
1381009	**FARFALLA AGITATRICE COMPLETA** COMPLETE AGITATOR BUTTERFLY MARIPOSA AGITADORA COMPLETA	VEMA	XRFL5	
1381010	**CAMPANELLA ACCIAIO INOX** STAINLESS STEEL BELL CAMPANILLA ACERO INOX	VEMA	XRSP1	
1381011	**SUPPORTO PER PIGNA INOX** STAINLESS STEEL CONE HOLDER SOPORTE PARA PIÑA INOX	VEMA	XRSP5	
1381012	**FRIZIONE COMPLETA** COMPLETE CLUTCH EMBRAGUE COMPLETO	VEMA	XRGR4	
1381013	**ASSE FRIZIONE** CLUTCH AXIS EJE DE EMBRAGUE	VEMA	XRGR3	

		Adattabile/Suitable for/Adaptable		
1381021	**SUPPORTO BICCHIERE A 3 FORI CON TESTATA** JUG HOLDER 3 HOLES WITH HEAD SOPORTE VASO 3 AGUJEROS CON CABEZAL	VEMA	XRFL12	
1381170	**PIGNA INOX COMPLETA** COMPLETE CONE PIÑA INOX COMPLETA	VEMA	XRSP21	
1528030	**DADO M6 BLOCCAGGIO COLTELLI** KNIFE LOCKING NUT M6 TUERCA HEXAGONAL NORMAL M6	VEMA	XRFR42	
1212002	**INGRANAGGIO MASCHIO TIPO NUOVO 4 DENTI** NEW MODEL MALE GEAR 4 TEETH ENGRANAJE MACHO TIPO NUEVO 4 DIENTES	SAMMIC VEMA	6420128 XRFR9	
1212003	**GIUNTO AD INGRANAGGIO FEMMINA 4 DENTI** FEMALE GEAR COUPLING 4 TEETH ACOPLAMIENTO DE ENGRANAJE H 4 DIENTES	VEMA	XRFR24	
1235005	**GIUNTO AD INGRANAGGIO FEMMINA 8 DENTI** TIPO VECCHIO per FRULLATORI serie FR GEAR COUPLING FEMALE 8 TEETH OLD TYPE for MIXERS series FR ACOPLAMIENTO DE ENGRANAJE H 8 DIENTES TIPO VIEJO para BATIDOR serie FR	SAMMIC VEMA	6420125 XRFR17	

		Adattabile/Suitable for/Adaptable		
1235006	**INGRANAGGIO MASCHIO TIPO VECCHIO 8 DENTI** per VEMA FRULLATORE serie FR per SAMMIC FRULLATORE TB1000 MALE GEAR 8 TEETH OLD TYPE for VEMA BLENDER series FR for SAMMIC BLENDER TB1000 ENGRANAJE MACHO TIPO VIEJO 8 DIENTES para VEMA BATIDOR serie FR para SAMMIC BATIDOR TB1000	SAMMIC VEMA	6420100 XRFR16	
1160014	**FILTRO FORATO 233x118 mm** BORED FILTER 233x118 mm FILTRO FORADO 233x118 mm	ZUMEX	33.0014.000	
1160015	**FILTRO FORATO** BORED FILTER FILTRO FORADO	ZUMEX	33.1009.000	
1381090	**KIT TAMBURI FERMA AGRUME** composto da 2 pezzi CITRUS FRUIT HOLDING DRUMS KIT consists of 2 pieces KIT TAMBORES CÍTRICOS formado por 2 unidades	ZUMEX	33.0024.000	
1381091	**TAMBURO MASCHIO** MALE DRUM TAMBOR MACHO	ZUMEX	33.0031.000	
1381092	**CUNEO ESTRAZIONE DX** RIGHT EXTRACTION WEDGE CUÑA EXTRACCIÓN DCHA.	ZUMEX	33.0001.000	

		Adattabile/Suitable for/Adaptable		
1381093	**CUNEO ESTRAZIONE SX** LEFT EXTRACTION WEDGE CUÑA EXTRACCIÓN IZQ	ZUMEX	33.0002.000	
1381094	**CHIAVETTA 25x10x8 mm** FEATHER 25x10x8 mm LLAVE PEQUEÑA 25x10x8 mm	ZUMEX	115.0000.015	
1381095	**KIT PERNI FISSAGGIO** composto da 2 pezzi FASTENING PIN KIT consists of 2 pieces KIT PERNOS ANCLAJE formado por 2 unidades	ZUMEX	33.0003.001	
1381096	**LEVA RUBINETTO** TAP LEVER PALANCA GRIFO	ZUMEX	33.1020.100	
1381097	**KIT SUPPORTI PER CUNEO** composto da 2 pezzi WEDGE SUPPORT KIT consists of 2 pieces KIT SOPORTES PARA CUÑA formado por 2 unidades	ZUMEX	33.0006.000	
1381098	**RUBINETTO COMPLETO** COMPLETE TAP GRIFO COMPLETO	ZUMEX	33.1045.000	
1528035	**DADO M12** NUT M12 TUERCA M12	ZUMEX	100.1601.012	

		Adattabile/Suitable for/Adaptable		
1212004	**INGRANAGGIO ACCIAIO ø 102 mm 39 DENTI** STEEL GEAR ø 102 mm 39 TEETH ENGRANAJE ACERO ø 102 mm 39 DIENTES	ZUMEX	210.1106.001	
1212005	**INGRANAGGIO PLASTICA ø 134 mm 52 DENTI** PLASTIC GEAR ø 134 mm 52 TEETH ENGRANAJE PLÁSTICO ø 134 mm 52 DIENTES	ZUMEX	210.3301.001	
1212006	**INGRANAGGIO PLASTICA ø 101 mm 39 DENTI** PLASTIC GEAR ø 101 mm 39 TEETH ENGRANAJE PLÁSTICO ø 101 mm 39 DIENTES	ZUMEX	210.3302.001	
1381140	**CILINDRO SPREMITORE** EXTRACTOR CYLINDER CILINDRO EXPRIMIDOR	ZUMOVAL	00096	
1381141	**POMELLO DI FISSAGGIO M8 MASCHIO** FASTENING KNOB M8 MALE POMO DE ANCLAJE M8 MACHO	ZUMOVAL	00178	
1381142	**POMELLO DI FISSAGGIO M12 FEMMINA** FASTENING KNOB M12 FEMALE POMO DE ANCLAJE M12 HEMBRA	ZUMOVAL	00152	
1381143	**PISTONE SPREMITORE** JUICE EXTRACTOR PISTON PISTÓN EXPRIMIDOR	ZUMOVAL	00094	

		Adattabile/Suitable for/Adaptable		
1381144	**ASSE TRASMISSIONE INFERIORE** BOTTOM TRANSMISSION SHAFT EJE TRANSMISIÓN INFERIOR	ZUMOVAL	00110	
1381145	**CHIAVETTA INOX 8x7x50 mm** STAINLESS STEEL FEATHER 8x7x50 mm LLAVE PEQUEÑA INOX 8x7x50 mm	ZUMOVAL	00177	
1381146	**LAMA ESTRATTORE** EXTRACTOR BLADE CUCHILLA EXTRACTOR	ZUMOVAL	00201	
1381147	**INGRANAGGIO ORIZZONTALE ø 130 mm** foro per perno mezzaluna 16x13 mm HORIZONTAL GEAR ø 130 mm hole for D-shaped pin 16x13 mm ENGRANAJE HORIZONTAL ø 130 mm foro para perno media luna 16x13 mm	ZUMOVAL	00226	
1381148	**POSIZIONATORE MINISELF** MINISELF POSITIONER POSICIONADOR MINISELF	ZUMOVAL	00202	
1381149	**CILINDRO SPREMITORE DOPPIO** DOUBLE EXTRACTOR CYLINDER CILINDRO EXPRIMIDOR DOBLE	ZUMOVAL	00333	

Adattabile/Suitable for/Adaptable

1381150 **PISTONE SPREMITORE**

JUICE EXTRACTOR PISTON

PISTÓN EXPRIMIDOR

ZUMOVAL	00095

1381151 **POMELLO FISSAGGIO M8 MASCHIO**

FASTENING KNOB M8 MALE

POMO ANCLAJE M8 MACHO

ZUMOVAL	00590

3351008 **RELÉ DI POTENZA 62.83**
16A 230V, 3 contatti in commutazione

POWER RELAY 62.83
16A 230V, 3 switching contacts

RELÉ POTENCIA 62.83
16A 230V, 3 contactos en conmutación

CIMBALI	3442-133-670
COMENDA	120447
COMENDA	120459
DIHR	16047
ELETTROBAR	229036
TECNOINOX	RC00001213
ZANUSSI	005033
ZANUSSI	005034

3351021 **RELÉ DI POTENZA 62.82**
16A 230V 50/60Hz, 2 contatti in commutazione

POWER RELAY 62.82
16A 230V 50/60Hz, Kontakte: 2 Wechsler

RELÉ POTENCIA 62.82
16A 230V 50/60Hz, 2 contactos en conmutación

BARON	826630250
COLGED	DER1108
CUPPONE	ME0000345
DIHR	15620
HOONVED	33324
HOONVED	34312

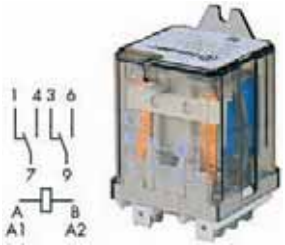

3350026 **REGOLATORE DI ENERGIA 13A 230V**
perno mezzaluna ø 6x4,6 mm
doppio senso di rotazione

ENERGY REGULATOR 13A 230V
D shaped pin ø 6x4.6 mm
double rotation direction

REGULADOR DE ENERGÍA 13A 230V
perno media luna ø 6x4,6 mm
doble sentido de rotación

ANGELO PO	32Z0170
ANGELO PO	32Z0171
BARON	41853400180
BERTO'S	24114800
DIHR	9107
DIHR	30102
EGO	5057021010
MODULAR	RRC2192-00
RINALDI SUPERFORNI	
TECNOINOX	006501
TECNOINOX	RC00006501
TECNOINOX	RC00012000
TECNOINOX	00012

3445144 **SONDA TEMPERATURA NTC**
lunghezza cavo 1000 mm, bulbo ø 4x40 mm
per FRIGGITRICE N900-HD900

TEMPERATURE PROBE NTC
cable length 1000 mm, bulb ø 4x40 mm
for FRYER N900-HD900

SONDA TEMPERATURA NTC
longitud cable 1000 mm, bulbo ø 4x40 mm
para FREIDORA N900-HD900

ZANUSSI	006609

Adattabile/Suitable for/Adaptable

3446004 **TEMPORIZZATORE 120 MINUTI**
temporizzatore meccanico con segnale acustico
movimento meccanico con bilanciere
possibilità di posizione manuale a sinistra
ciclo a caricamento manuale 120 minuti
bipolare con portata contatti 16 (3)A 250V.
max temperatura 125°C.
perno mezzaluna ø 6x4,6 mm.
completo di targa serigrafata
per FORNO

ANGELO PO	32Z0420
ANGELO PO	32Z2200
EMMEPI	828794
LOTUS	537019300
ZANUSSI	003431

TIMER 120 MINUTES
mechanical timer with acoustic signal
mechanical movement with balance wheel
manual operating position on the left
manual winding cycle 120 minutes
bipolar timer with contact capacity 16(3)A 250V
max temperature 125°C
D shaft ø 6x4.6 mm
complete with screenprinted label
for OVEN

TEMPORIZADOR 120 MINUTOS
temporizador mecánico con señal acústica
movimiento mecánico con balancín
posibilidad de posición manual a la izquierda
ciclo a carga manual 120 minutos
bipolar con capacidad contactos 16(3)A 250V
max temperatura 125°C
perno media luna ø 6x4,6 mm
con placa serigrafiada
para HORNO

3446005 **MANOPOLA ABS**

FOEMM	305000040540

ABS KNOB

MANDO ABS

3446105 **TIMER MECCANICO 15 MINUTI**
perno mezzaluna 6x4,6 mm

ARISTARCO	6991
DIHR	8152

15 MINUTES MECHANICAL TIMER
D-shaped pin 6x4.6 mm

TIMER MECÁNICO 15 MINUTOS
perno media luna 6x4,6 mm

Adattabile/Suitable for/Adaptable

3446138 **TEMPORIZZATORE 15 MINUTI**
movimento meccanico con bilanciere
ciclo a caricamento manuale da 15 minuti
bipolare con portata contatti 16(4)A 250V
max temperatura ambiente 125°C
perno quadrato 3x3 mm

TIMER 15 MINUTES
mechanical movement with balance wheel
manual winding cycle 15 minutes
bipolar timer with contact capacity 16(4)A 250V
max ambient temperature 125°C
square shaft 3x3 mm

TEMPORIZADOR 15 MINUTOS
movimiento mecánico con balancín
ciclo con carga manual de 15 minutos
bipolar con capacidad contactos 16(4)A 250V
max temperatura ambiente 125°C
perno cuadrato 3x3 mm

ARISTARCO	629
BERTO'S	30082100
CEADO	50112
ELETTROBAR	222001
SICOMEX	03595
VEMA	XRFO5

3241168 **MANOPOLA 38x38 mm**
foro quadro 3x3 mm.
per temporizzatore TOSTAPANE

KNOB 38x38 mm
square hole 3x3 mm
for TOASTER timer

MANDO 38x38 mm
foro cuadro 3x3 mm
para temporizador TOSTADOR

ARISTARCO	2686
ELETTROBAR	999044

3446151 **TEMPORIZZATORE 5 MINUTI**
ciclo a caricamento manuale 5 minuti
bipolare con portata contatti 16(3)A 250V
perno quadrato 3x3 mm
per TOSTAPANE

TIMER 5 MINUTES
manual winding cycle 5 minutes
bipolar timer with contact capacity 16(3)A 250V
square shaft 3x3 mm
for TOASTER

TEMPORIZADOR 5 MINUTOS
ciclo carga manual 5 minutos
bipolar con capacidad contactos 16(3)A 250V
perno cuadrato 3x3 mm
para TOSTADOR

ARISTARCO	1089

3241168 **MANOPOLA 38x38 mm**
foro quadro 3x3 mm.
per temporizzatore TOSTAPANE

KNOB 38x38 mm
square hole 3x3 mm
for TOASTER timer

MANDO 38x38 mm
foro cuadro 3x3 mm
para temporizador TOSTADOR

ARISTARCO	2686
ELETTROBAR	999044

Adattabile/Suitable for/Adaptable

3446116 **TEMPORIZZATORE 60 MINUTI**
16A 250V - 125°C
perno mezzaluna 6x4,6 mm

TIMER 60 MINUTES
16A 250V - 125°C
D-shaped pin 6x4.6 mm

TEMPORIZADOR 60 MINUTOS
16A 250V - 125°C
perno media luna 6x4,6 mm

CAMURRI	050B0180

3446051 **TEMPORIZZATORE 15 MINUTI**
bipolare 16(4)A 250V
max temperatura ambiente 125°C
perno mezzaluna ø 6x4,6 mm
per FIMAR TOSTIERA TOP3-6
per LOTUS TOSTIERA TS-1
per CF TOSTIERA T920-T930-T940-T960
per CF FORNETTO FP36-FP66

TIMER 15 MINUTES
bipolar 16(4)A 250V
max room temperature 125°C
D-shaped pin ø 6x4.6 mm
for FIMAR TOASTER TOP3-6
for LOTUS TOASTER TS-1
for CF TOASTER T920-T930-T940-T960
for CF ELECTRIC OVEN FP36-FP66

TEMPORIZADOR 15 MINUTOS
bipolar 16(4)A 250V
max temperatura ambiente 125°C
perno media luna ø 6x4,6 mm
para FIMAR TOSTADOR TOP3-6
para LOTUS TOSTADOR TS-1
para CF TOSTADOR T920-T930-T940-T960
para CF HORNO FP36-FP66

CF CENEDESE	63.7.0665
CF CENEDESE	63.7.0666
FIMAR	CO1012
LOTUS	537000500

3241161 **MANOPOLA ø 40 mm**
foro a mezzaluna 6x4,6 mm.
per termostato PIASTRA ELETTRICA

KNOB ø 40 mm
D shaft hole 6x4.6 mm
for ELECTRIC GRIDDLE thermostat

MANDO ø 40 mm
foro de media luna 6x4,6 mm
para termostato PLACA ELÉCTRICA

ARISTARCO	3345

Adattabile/Suitable for/Adaptable

3446137 **TEMPORIZZATORE 15 MINUTI**
movimento meccanico con bilanciere
ciclo a caricamento manuale da 15 minuti
bipolare con portata contatti 16(4)A 250V
max temperatura ambiente 125°C
perno mezzaluna ø 6x4,6 mm
per TOSTIERA ORIZZONTALE tutti i modelli

DIHR	8030
FORVED	TOSTTIMER
MILAN TOAST	14205
SILANOS	907055
SIRMAN	IGS440

TIMER 15 MINUTES
mechanical movement with balance wheel
manual winding cycle 15 minutes
bipolar timer with contact capacity 16(4)A 250V
max ambient temperature 125°C
D shaft ø 6x4.6 mm
for HORIZONTAL TOASTER all models

TEMPORIZADOR 15 MINUTOS
movimiento mecánico con balancín
ciclo con carga manual de 15 minutos
bipolar con capacidad contactos 16(4)A 250V
max temperatura ambiente 125°C
perno media luna ø 6x4,6 mm
para TOSTADOR HORIZONTAL todos los modelos

3241173 **MANOPOLA ø 40 mm**
foro a mezzaluna 6x4,6 mm
per commutatore TOSTIERA ORIZZONTALE

SILANOS	903940

KNOB ø 40 mm
D shaft hole 6x4.6 mm
for HORIZONTAL TOASTER selector switch

MANDO ø 40 mm
foro de media luna 6x4,6 mm
para TOSTADOR HORIZONTAL

3241174 **MANOPOLA ø 44 mm**
foro a mezzaluna 6x4,6 mm.
per commutatore TOSTIERA ORIZZONTALE

FORVED	TOSTTIMERMAN
SILANOS	903961

KNOB ø 44 mm
D shaft hole 6x4.6 mm
for HORIZONTAL TOASTER selector switch

MANDO ø 44 mm
foro de media luna 6x4,6 mm
para TOSTADOR HORIZONTAL

3446115 **TEMPORIZZATORE MT49 15 MINUTI**
16A 250V 125°C
perno mezzaluna 6x4,6 mm
per TR0001-TR0002-TR1003-TR1004

DOSILET	400007011

TIMER MT49 15 MINUTES
16A 250V 125°C
D-shaped pin 6x4.6 mm
for TR0001-TR0002-TR1003-TR1004

TEMPORIZADOR MT49 15 MINUTOS
16A 250V 125°C
perno media luna 6x4,6 mm
para TR0001-TR0002-TR1003-TR1004

Adattabile/Suitable for/Adaptable

3446107 **TEMPORIZZATORE 15 MINUTI 16A 250V**
movimento meccanico con bilanciere
ciclo a caricamento manuale
bipolare con portata contatti 16(3)A 250V
max temperatura ambiente 125°C
terminale connettore 6,35x0,8 mm, perno 7x5 mm
per TOSTIERA

TIMER 15 MINUTES 16A 250V
mechanical movement with balance wheel
manual set cycle
two poles contact capacity 16(3)A 250V
125°C max.room temperature
lead connector 6.35x0.8 mm, pin 7x5 mm
for TOASTER

TEMPORIZADOR 15 MINUTOS 16A 250V
movimiento mecánico con balancín
ciclo con carga manual
bipolar con capacidad contactos 16(3)A 250V
max temperatura ambiente 125°C
terminal conector 6,35x0,8 mm, perno 7x5 mm
para TOSTADOR

FABA PR40014

3446100 **TEMPORIZZATORE MECCANICO**
perno 6x4,6 mm

MECHANICAL TIMER
pin 6x4.6 mm

TEMPORIZADOR MECÁNICO
perno 6x4,6 mm

FIMAR
NUOVA SIMONELLI
SIRMAN IGS450

1446500 **TEMPORIZZATORE D94 230V 50/60Hz**

TIMER D94 230V 50/60Hz

TEMPORIZADOR D94 230V 50/60Hz

GBG SL3CL13014A
GBG SL3GS12079A

Adattabile/Suitable for/Adaptable

3446141 **TEMPORIZZATORE 15 MINUTI**
movimento meccanico con bilanciere
ciclo a caricamento manuale da 15 minuti
polarità bipolare con portata contatti 16(4)A 250V
max temperatura ambiente 125°C
perno mezzaluna ø 3,5x5 mm.
completo di targa serigrafata e manopola
per TOSTIERA ORIZZONTALE tutti i modelli

TIMER 15 MINUTES
mechanical movement with balance wheel
manual winding cycle 15 minutes
bipolar timer with contact capacity 16(4)A 250V
max ambient temperature 125°C
D shaft ø 3.5x5 mm
complete with label and knob
for HORIZONTAL TOASTER all models

TEMPORIZADOR 15 MINUTOS
movimiento mecánico con balancín
ciclo con carga manual de 15 minutos
polaridad bipolar con capacidad contactos 16(4)A 2
max temperatura ambiente 125°C
perno media luna ø 3,5x5 mm
con placa serigrafiada y mando
para TOSTADOR HORIZONTAL todos los modelos

LOTUS 537001100

3446036 **MANOPOLA NERA IN ABS ø 33 mm.**

BLACK KNOB IN ABS ø 33 mm

MANDO NEGRO EN ABS ø 33 mm

3446108 **TEMPORIZZATORE 4 MINUTI 16A 250V**
perno mezzaluna 6x4,6 mm
per TOSTIERA 60XX

TIMER 4 MINUTES 16A 250V
D-shaped pin 6x4.6 mm
for TOASTER 60XX

TEMPORIZADOR 4 MINUTOS 16A 250V
perno media luna 6x4,6 mm
para TOSTADOR 60XX

MILAN TOAST 7816

3446109 **TEMPORIZZATORE 4 MINUTI 16A 250V**
perno quadro 3,5x3,5 mm

TIMER 4 MINUTES 16A 250V
square pin 3.5x3.5 mm

TEMPORIZADOR 4 MINUTOS 16A 250V
perno cuadro 3,5x3,5 mm

MILAN TOAST 7810

		Adattabile/Suitable for/Adaptable		
3446110	**TEMPORIZZATORE 15 MINUTI** 16A 250V perno mezzaluna 6x4,6 mm per RST227 TIMER 15 MINUTES 16A 250V D-shaped pin 6x4.6 mm for RST227 TEMPORIZADOR 15 MINUTOS 16A 250V perno media luna 6x4,6 mm para RST227	ROLLER GRILL	A02002	
3446113	**TEMPORIZZATORE 15 MINUTI** 16A 250V 125°C perno mezzaluna 6x4,6 mm per BAR100-BAR200-BAR106-BAR206-RST127-RST128 TIMER 15 MINUTES 16A 250V 125°C D-shaped pin 6x4.6 mm for BAR100-BAR200-BAR106-BAR206-RST127-RST128 TEMPORIZADOR MT49 15 MINUTOS 16A 250V 125°C perno media luna 6x4,6 mm p. BAR100-BAR200-BAR106-BAR206-RST127-RST128	ROLLER GRILL	A02008	
1446551	**TIMER PER COMPRESSORE 2 RELÉ** TIMER FOR COMPRESSOR 2 RELAYS TIMER PARA COMPRESOR 2 RELÉ	SPM	04.BB0029.001	
1446552	**TIMER PER COMPRESSORE 1 RELÉ** TIMER FOR COMPRESSOR 1 RELAY TIMER PARA COMPRESOR 1 RELÉ	SPM	04.BA0132.001	

Adattabile/Suitable for/Adaptable

3446153 **TEMPORIZZATORE 15 MINUTI**
movimento meccanico con bilanciere
ciclo a caricamento manuale 15 minuti
bipolare con portata contatti 16 (4)A 250V.
max temperatura ambiente 125°C.
terminale connettore 6,35x0,8 mm.
perno mezzaluna 6x4,6 mm.
per TOSTIERA ORIZZONTALE

TECNOINOX	RC00000713
TECNOINOX	RC00022000
TECNOINOX	00022
TECNOINOX	0713

TIMER 15 MINUTES
mechanical movement with balance wheel
manual winding cycle 15 minutes
bipolar timer with contact capacity 16(4)A 250V
max ambient temperature 125°C
lead connection 6.35x0.8 mm
D-shaft 6x4.6 mm.
for HORIZONTAL TOASTER

TEMPORIZADOR 15 MINUTOS
movimiento mecánico con balancín
ciclo con carga manual 15 minutos
bipolar con capacidad contactos 16 (4)A 250V
max temperatura ambiente 125°C
terminal conector 6,35x0,8 mm
perno media luna 6x4,6 mm
para TOSTADOR HORIZONTAL

3241161 **MANOPOLA ø 40 mm**
foro a mezzaluna 6x4,6 mm.
per termostato PIASTRA ELETTRICA

ARISTARCO 3345

KNOB ø 40 mm
D shaft hole 6x4.6 mm
for ELECTRIC GRIDDLE thermostat

MANDO ø 40 mm
foro de media luna 6x4,6 mm
para termostato PLACA ELÉCTRICA

3446013 **TEMPORIZZATORE 6 MINUTI**
movimento meccanico con bilanciere
ciclo a caricamento manuale da 6 minuti
bipolare con portata contatti 10 (2,5)A 250V.
max temperatura ambiente 110°C., perno mezzaluna ø 3,5x5 mm.
per TOSTAPANE

TIMER 6 MINUTES
mechanical movement with balance wheel
cycle for manual winding 6 minutes
bipolar timer with contact capacity 10(2.5)A 250V
max ambient temperature 110°C, D shaft ø 3.5x5 mm
for TOASTER

TEMPORIZADOR 6 MINUTOS
movimiento mecánico con balancín
ciclo con carga manual de 6 minutos
bipolar con capacidad contactos 10 (2,5)A 250V
max temperatura ambiente 110°C, perno media luna ø 3,5x5 mm
para TOSTADOR

3446036 **MANOPOLA NERA IN ABS ø 33 mm.**

BLACK KNOB IN ABS ø 33 mm

MANDO NEGRO EN ABS ø 33 mm

Adattabile/Suitable for/Adaptable

9721006 **TEMPORIZZATORE 5 MINUTI DUPLEX**
movimento meccanico con bilanciere
portata contatti 16(3)A 250V.
max temperatura ambiente 125°C.
perno quadrato 3x3 mm.
completo di targa serigrafata e manopola

5-MINUTE TIMER DUPLEX
mechanical movement with balance wheel
contact capacity 16(3)A 250V
max ambient temperature 125°C
square shaft 3x3 mm
complete with screenprinted label and handle

TEMPORIZADOR 5 MINUTOS
movimiento mecánico con balancín
capacidad contactos 16(3)A 250V
max temperatura ambiente 125°C
perno cuadrato 3x3 mm
con placa serigrafiada y mando

DUPLEX
VEMA XRTP3

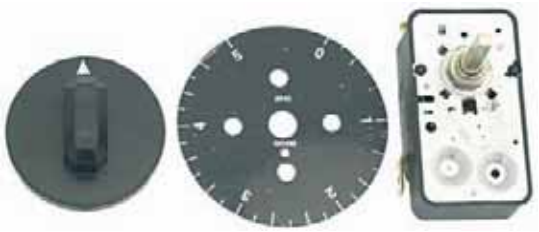

3446014 **TEMPORIZZATORE 15 MINUTI**
movimento meccanico con bilanciere
ciclo a caricamento manuale da 15 minuti
bipolare con portata contatti 16 (4)A 250V.
max temperatura ambiente 110°C.
perno mezzaluna ø 3,5x5 mm.
per TOSTAPANE

TIMER 15 MINUTES
mechanical movement with balance wheel
cycle for manual winding 15 minutes
bipolar timer with contact capacity 16(4)A 250V
max ambient temperature 110°C
D shaft ø 3.5x5 mm
for TOASTER

TEMPORIZADOR 15 MINUTOS
movimiento mecánico con balancín
ciclo con carga manual de 15 minutos
bipolar con capacidad contactos 16 (4)A 250V
max temperatura ambiente 110°C
perno media luna ø 3,5x5 mm
para TOSTADOR

3446036 **MANOPOLA NERA IN ABS ø 33 mm.**

BLACK KNOB IN ABS ø 33 mm

MANDO NEGRO EN ABS ø 33 mm

Adattabile/Suitable for/Adaptable

3444004 **TERMOSTATO TR2 0-90°C**
capillare 1500 mm
bulbo ø 6,5x95 mm
15A 250V
perno mezzaluna ø 6x4,6 mm

THERMOSTAT TR2 0-90°C
capillary 1500 mm
bulb ø 6.5x95 mm
15A 250V
D shaft ø 6x4.6 mm

TERMOSTATO TR2 0-90°C
capilar 1500 mm
bulbo ø 6,5x95 mm
15A 250V
perno media luna ø 6x4,6 mm

ANGELO PO	32Z8840
ARISTARCO	359
CAMPEONA	13/29
CAMURRI	050B0231+...
CAMURRI	050B0231
CF CENEDESE	63.7.0658
CF CENEDESE	63.7.0655
FORVED	VETRETERMOS
HOONVED	H120501
MARELS	461.003.00
SICOMEX	03205
SOCOLMATIC	B38
STAFF I. S.	40/07050000

3444335 **TERMOSTATO MONOFASE 0-250°C**
capillare 940 mm.
bulbo ø 3x190 mm., 15A 250V
perno mezzaluna ø 6x4,6 mm.
per PIASTRA ELETTRICA tutti i modelli

SINGLE-PHASE THERMOSTAT 0+250°C
capillary 940 mm
bulb ø 3x190 mm, 15A 250V
D shaft ø 6x4.6 mm
for ELECTRIC PLATE all models

TERMOSTATO MONOFÁSICO 0-250°C
capilar 940 mm
bulbo ø 3x190 mm - 15A 250V
perno media luna ø 6x4,6 mm
para PLACA ELÉCTRICA todos los modelos

ARISTARCO	1628
ELETTROBAR	921014

3444005 **TERMOSTATO TR2 0-120°C**
capillare 1500 mm
bulbo ø 6,5x95 mm
15A 250V
perno mezzaluna ø 6x4,6 mm

THERMOSTAT TR2 0-120°C
capillary 1500 mm
bulb ø 6.5x95 mm
15A 250V
D shaft ø 6x4.6 mm

TERMOSTATO TR2 0-120°C
capilar 1500 mm
bulbo ø 6,5x95 mm
15A 250V
perno media luna ø 6x4,6 mm

BERTO'S	22062400
BERTO'S	24064000
CAMURRI	050B0230
GIGA	X43100
METALCARRELLI	R0090

Adattabile/Suitable for/Adaptable

3444174 **TERMOSTATO MONOFASE 50-300°C**
capillare 900 mm
bulbo ø 3x220 mm
16A 250V
perno mezzaluna ø 6x4,6 mm

THERMOSTAT 50-300°C SINGLE-PHASE
capillary 900 mm
bulb ø 3x220 mm
16A 250V
D shaft ø 6x4.6 mm

TERMOSTATO MONOFÁSICO 50-300°C
capilar 900 mm
bulbo ø 3x220 mm
16A 250V
perno media luna ø 6x4,6 mm

BERTO'S	23063600
CB	09010021
CEADO	50116
DIHR	9010
EGO	5519062800
ELETTROBAR	924024
FIMAR	CO1941
FOINOX	0026
FORVED	GRILLTERMOS
MARENO	1037102300
MBM	RTCU700455
RINALDI SUPERFORNI	
SILANOS	907130
SILKO	0101382
UNOX	
ZANOLLI	TERM0013

3444336 **TERMOSTATO MONOFASE 0-270°C**
completo di commutatore ausiliario
capillare 940 mm.
bulbo ø 3,5x190 mm.
15A 250V
perno mezzaluna ø 6x4,6 mm.
per PIASTRA ELETTRICA tutti i modelli

THERMOSTAT SINGLE-PHASE 0-270°C
complete with auxiliary selector switch
capillary 940 mm
bulb ø 3,5x190 mm
15A 250V
D shaft ø 6x4.6 mm
for ELECTRIC PLATE all models

TERMOSTATO MONOFÁSICO 0-270°C
con conmutador auxiliar
capilar 940 mm
bulbo ø 3,5x190 mm - 15A 250V
perno media luna ø 6x4,6 mm
para PLACA ELÉCTRICA

BERTO'S	30064600
CF CENEDESE	63.7.0651
ELETTROBAR	921046
FIMAR	CO4421

1444900 **TERMOSTATO K50L3231/001 6A 250V**
capillare 1200 mm.
perno mezzaluna ø 6x4,6 mm.
per granitore NEW FABY

THERMOSTAT K50L3231/001 6A 250V
capillary 1200 mm.
D-shaft ø 6x4.6 mm.
for granita machine NEW FABY

TERMOSTATO K50L3231/001 6A 250V
capilar 1200 mm
perno media luna ø 6x4,6 mm
para granizador NEW FABY

CAB	1025

Adattabile/Suitable for/Adaptable

3444586 **TERMOSTATO MONOFASE 75÷450°C**
capillare ricoperto 900 mm
bulbo ø 4x228 mm
16A 250V
perno mezzaluna ø 6x4,6 mm

SINGLE-PHASE THERMOSTAT 75÷450°C
covered capillary 900 mm
bulb ø 4x228 mm
16A 250V
D shaft ø 6x4.6 mm

TERMOSTATO MONOFÁSICO 75-450°C
capilar recubierto 900 mm
bulbo ø 4x228 mm
16A 250V
perno media luna ø 6x4,6 mm

CB	09010027
EGO	5519082805
FABA	PR13012
I.G.F.	D201037
I.G.F.	40/60Z17
ITALFORNI	86301001
LA SPAZIALE	6525
PIZZA GROUP	5320480
PIZZA GROUP	5320420
PIZZA GROUP	5320470
TORNATI FORNI	

1444050 **TERMOSTATO K50P1127**

THERMOSTAT K50P1127

TERMOSTATO K50P1127

COFRIMELL	64,01
ELMECO	TK50P1127

1444101 **TERMOSTATO K50L3081**

THERMOSTAT K50L3081

TERMOSTATO K50L3081

COFRIMELL	64
ELMECO	C64

3444361 **TERMOSTATO MONOFASE 50-300°C**
capillare 950 mm
bulbo ø 3x160 mm
16A 250V
perno mezzaluna ø 6x4,6 mm
per FORNO

THERMOSTAT SINGLE-PHASE +50+300°C
capillary length 950 mm
bulb ø 3x160 mm
contact capacity 16A 250V
D shaft ø 6x4.6 mm
for OVEN

TERMOSTATO MONOFÁSICO 50-300°C
capilar 950 mm
bulbo ø 3x160 mm
16A 250V
perno media luna ø 6x4,6 mm
para REPAGAS FRYTOP E60-E64-E80-E84

EGO	5513069500
INNOVA	
LOTUS	537006100
MKN	203500

Adattabile/Suitable for/Adaptable

3444478 **TERMOSTATO MONOFASE 50-335°C**
completo di manopola e ghiera graduata
capillare ricoperto 900 mm
bulbo ø 4x230 mm
perno mezzaluna 6x4,6 mm
per LINEA XF

SINGLE-PHASE THERMOSTAT 50-335°C
complete with knob and indexing ring nut
covered capillary 900 mm
bulb ø 4x230 mm
D-shaped pin 6x4.6 mm
for LINEA XF

TERMOSTATO MONOFÁSICO 50-335°C
con mando y cerco graduado
capilar recubierto 900 mm
bulbo ø 4x230 mm
perno media luna 6x4,6 mm
para LINEA XF

EGO	5519082806
UNOX	KTR006

3444628 **TERMOSTATO MONOFASE 50-250°C**
capillare 800 mm
bulbo ø 3x180 mm
perno mezzaluna 6x4,6 mm
completo di manopola e ghiera

SINGLE-PHASE THERMOSTAT 50-250°C
capillary 800 mm
bulb ø 3x180 mm
D-shaped pin 6x4.6 mm
complete with knob and ring nut

TERMOSTATO MONOFÁSICO 50-250°C
capilar 800 mm
bulbo ø 3x180 mm
perno media luna 6x4,6 mm
con mando y cerco

EGO	5517042060
SAMMIC	6100070

3444543 **TERMOSTATO MONOFASE 50-280°C**
capillare 1000 mm
bulbo ø 3x185 mm
16A 250V
perno mezzaluna ø 6x4,6 mm

SINGLE-PHASE THERMOSTAT 50-280°C
capillary 1000 mm
bulb ø 3x185 mm
16A 250V
D-shaped pin ø 6x4.6 mm

TERMOSTATO MONOFÁSICO 50-280°C
capilar 1000 mm
bulbo ø 3x185 mm
16A 250V
perno media luna ø 6x4,6 mm

FABA	PR10009
FIMAR	CO1941
LA SPAZIALE	2990

Adattabile/Suitable for/Adaptable

3444392 **TERMOSTATO MONOFASE 50-320°C**
capillare 1000 mm.
bulbo ø 4x135 mm., 16A 250V
per PIASTRA modello PS-PD24-36-50
completo di manopola

SINGLE-PHASE THERMOSTAT +50+320°C
capillary 1000 mm
bulb ø 4x135 mm, 16A 250V
for PLATE models PS-PD24-36-50
complete with knob

TERMOSTATO MONOFÁSICO 50-320°C
con mando
capilar 900 mm
bulbo ø 4x90 mm - 16A 250V
para PLACA PS-PD24-36-50

FIMAR CO1708

1444106 **TERMOSTATO K50 L3100/001**

THERMOSTAT K50 L3100/001

TERMOSTATO K50 L3100/001

GBG SL300372061
SPM 04.DA0002.001
STAFF I. S. SL300372061
STAFF I. S. 372061

1444107 **TERMOSTATO K50 L3231/002**

THERMOSTAT K50 L3231/002

TERMOSTATO K50 L3231/002

GBG SL37AAL3231
SPM 04.BA0031.001

1444201 **TERMOSTATO TR2 0÷120°C**
capillare 900 mm.
bulbo ø 6x95 mm.

THERMOSTAT TR2 0+120°C
capillary 900 mm
bulb ø 6x95 mm

TERMOSTATO TR2 0-120°C
capilar 900 mm
bulbo ø 6x95 mm

GBG SL300099001

1444300 **TERMOSTATO K50-P1115/004 COMPLETO**
capillare 1600 mm

THERMOSTAT K50-P1115/004 COMPLETE
capillary 1600 mm

TERMOSTATO K50-P1115/004 COMPLETO
capilar 1600 mm

GBG SL300350467
STAFF I. S. SL300350467

Adattabile/Suitable for/Adaptable

3444007 **TERMOSTATO TR2 0-300°C**
capillare 1500 mm.
bulbo ø 3,5x190 mm.
15A 250V, perno mezzaluna ø 6x4,6 mm.

THERMOSTAT TR2 0-300°C
capillary 1500 mm
bulb ø 3.5x190 mm
15A 250V, D shaft ø 6x4.6 mm

TERMOSTATO TR2 0-300°C
capilar 1500 mm
bulbo ø 3,5x190 mm - 15A 250V
perno media luna ø 6x4,6 mm

KLAXON	
SICOMEX	03486
SICOMEX	03226
VEMA	XRPV3
ZANUSSI	054323

3444547 **TERMOSTATO MONOFASE 50-300°C**
capillare 470 mm
bulbo ø 4x115 mm
perno mezzaluna 6x4,6 mm
16A 250V

SINGLE-PHASE THERMOSTAT 50-300°C
capillary 470 mm
bulb ø 4x115 mm
D-shaped pin 6x4.6 mm
16A 250V

TERMOSTATO MONOFÁSICO 50-300°C
capilar 470 mm
bulbo ø 4x115 mm
perno media luna 6x4,6 mm
16A 250V

MILAN TOAST	16481

3444514 **TERMOSTATO MONOFASE PER PIASTRA**
lunghezza capillare 660 mm
bulbo ø 3x100 mm
perno 6x4,6 mm - 16A 240V

SINGLE PHASE THERMOSTAT FOR PLATE
capillary length 660 mm
bulb ø 3x100 mm
pin 6x4,6 mm - 16A 240V

TERMOSTATO MONOFÁSICO
longitud capilar 660 mm
bulbo ø 3x100 mm
perno media luna ø 6x4,6 mm - 16A 240V

N. SIMONELLI	15320005
SIRMAN	IGS460

Adattabile/Suitable for/Adaptable

3444595 **TERMOSTATO MONOFASE 40-280°C**
capillare 850 mm
bulbo ø 3x145 mm
perno mezzaluna 6x4,6 mm
16A 400V 150°C
per SAVOJE

SINGLE-PHASE THERMOSTAT 40-280°C
capillary 850 mm
bulb ø 3x145 mm
D-shaped pin 6x4.6 mm
16A 400V 150°C
for SAVOJE

TERMOSTATO MONOFÁSICO 40-280°C
capilar 850 mm
bulbo ø 3x145 mm
16A 400V
perno media luna 6x4,6 mm
para SAVOJE

ROLLER GRILL A06032

3444636 **TERMOSTATO MONOFASE 30-90°C**
capillare 850 mm
bulbo ø 6x100 mm
perno mezzaluna 6x4,6 mm
16A 400V

SINGLE-PHASE THERMOSTAT 30-90°C
capillary 850 mm
bulb ø 6x100 mm
D-shaped pin 6x4.6 mm
16A 400V

TERMOSTATO MONOFÁSICO 30-80°C
capilar 630 mm
bulbo ø 6x120 mm
perno media luna 6x4,6 mm
16A 400V

ROLLER GRILL A06003

3444334 **TERMOSTATO MONOFASE 0-300°C**
capillare 1500 mm.
bulbo ø 3x190 mm.
15A 250V
perno mezzaluna ø 6x4,6 mm.
per PIASTRA ELETTRICA tutti i modelli

SINGLE-PHASE THERMOSTAT 0-300°C
capillary 1500 mm
bulb ø 3x190 mm.
15A 250V
D shaft ø 6x4.6 mm
for ELECTRIC PLATE all models

TERMOSTATO MONOFÁSICO 0-300°C
capilar 1500 mm
bulbo ø 3x190 mm
15A 250V
perno media luna ø 6x4,6 mm
para PLACA ELECTRICA todos los modelos

SAB ITALIA Z300E003

Adattabile/Suitable for/Adaptable

1444108 **TERMOSTATO TR2 0-140°C**

THERMOSTAT TR2 0+140°C

TERMOSTATO TR2 0-140°C

SPM	04.CC0024.001

1444109 **TERMOSTATO TR2 0-90°C COMPLETO**

THERMOSTAT TR2 0+90°C COMPLETE

TERMOSTATO TR2 0-90°C COMPLETO

SPM	05.CC0002.002
UGOLINI	22037-00000
UGOLINI	02037-00000

1199052 **TERMOSTATO K50L3212 MODIFICATO**
per GRANITORE HT/MT
capillare 800 mm

THERMOSTAT K50L3212 MODIFIED
for GRANITA MACHINE HT/MT
capillary length 800 mm

TERMOSTATO K50L3212 MODIFICADO
para GRANIZADOR HT/MT
capilar 800 mm

UGOLINI	33800-08300

1199086 **TERMOSTATO K50 L3212.000**
per HT11/1-HT20/1

THERMOSTAT K50 L3212.000
for HT11/1-HT20/1

TERMOSTATO K50 L3212.000
para HT11/1-HT20/1

UGOLINI	21087-00001

1199087 **TERMOSTATO K50L3218**
per HT11 2/3/4-HT20 2/3/4

THERMOSTAT K50L3218
for HT11 2/3/4-HT20 2/3/4

TERMOSTATO K50L3218
para HT11 2/3/4-HT20 2/3/4

UGOLINI	21087-00000

Adattabile/Suitable for/Adaptable

1444009 **TERMOSTATO 0-120°C**
bulbo ø 6x90 mm

THERMOSTAT 0-120°C
bulb ø 6x90 mm

TERMOSTATO 0-120°C
bulbo ø 6x90 mm

UGOLINI	22037-00001

3444521 **TERMOSTATO MONOFASE 335°C**
20A 250V, lunghezza capillare 1000 mm
bulbo ø 3x195 mm
per PIASTRA XP010-XP020

SINGLE PHASE THERMOSTAT 335°C
20A 250V, capillary length 1000 mm
bulb ø 3x195 mm
for PLATE XP010-XP020

TERMOSTATO MONOFÁSICO 335°C
con rearme manual, longitud capilar 1000 mm
bulbo ø 3x195 mm - 20A 250V
para PLACA XP010-XP020

UNOX	TR254

3444008 **MANOPOLA NERA TERMOSTATO 0-90°C**
foro a mezzaluna ø 6x4,6 mm
per termostato TR/2

BLACK KNOB FOR THERMOSTAT 0-90°C
D shaft ø 6x4.6 mm
for thermostat TR/2

MANDO NEGRO TERMOSTATO 0-90°C
foro de media luna ø 6x4,6 mm
para termostato TR/2

CAMPEONA	13/73
CAMURRI	050B0251
CF CENEDESE	63.6.0264
CF CENEDESE	63.6.0262
COLGED	CWM11
COMENDA	450315
ELETTROBAR	929042
FORVED	VETRMANTERM
HOONVED	H450315
N. SIMONELLI	18010388
SILANOS	903982
VEMA	XRPV16

3444009 **MANOPOLA NERA TERMOSTATO 0-120°C**
foro a mezzaluna ø 6x4,6 mm
per termostato TR/2

BLACK KNOB FOR THERMOSTAT 0-120°C
D shaft hole 6x4.6 mm
for thermostat TR/2

MANDO NEGRO TERMOSTATO 0-120°C
foro de media luna ø 6x4,6 mm
para termostato TR/2

CAMURRI	050B0250

3444013 **GHIERA ø 55 mm**
in metallo cromato
per termostato TR/2

RING NUT ø 55 mm
in chromed metal
for thermostat TR/2

CERCO ø 55 mm
en metal cromado
para termóstato TR/2

CAMURRI	050B0240
COMENDA	191040
HOONVED	H191040
MARELS	LF-5007261
MODULAR	LF-5007261

Adattabile/Suitable for/Adaptable

Termostati a contatto
Contact thermostats • Termostatos de contacto

1443004 **TERMOSTATO A CONTATTO 145°C M4**

CONTACT THERMOSTAT 145°C M4

TERMOSTATO DE CONTACTO 145°C M4

BRASILIA	08702.2.00.08
FORVED	VETRTERMSICU

3443045 **TERMOSTATO A CONTATTO 180°C 16A 250V**

CONTACT THERMOSTAT 180°C 16A 250V

TERMOSTATO DE CONTACTO 180°C 16A 250V

FABA	PR10015
FIMAR	CO1942
LA SPAZIALE	5159

3443046 **TERMOSTATO A CONTATTO 16A 250V**
perno per fissaggio M4

CONTACT THERMOSTAT 16A 250V
fastening pin M4

TERMOSTATO DE CONTACTO 16A 250V
perno para anclaje M4

FABA PR40026

3443047 **TERMOSTATO A CONTATTO 130°C 10A 250V**
a riarmo manuale

CONTACT THERMOSTAT 130°C 10A 250V
with manual reset

TERMOSTATO DE CONTACTO 130°C 10A 250V
con rearme manual

INNOVA

3444341 **TERMOSTATO A CONTATTO 190°C**
16A 250V
per PIASTRA ELETTRICA tutti i modelli

CONTACT THERMOSTAT +190°C
16A 250V
for ELECTRIC PLATE all models

TERMOSTATO DE CONTACTO 190°C 16A 250V
con rearme manual
para PLACA ELÉCTRICA todos los modelos

SILANOS 907101

Attrezzature Ready-to-use e Accessori
Equipment Ready-to-use and Accessories
Equipos Ready-to-use und Accesorios

Addolcitori	681	Detergents	723	Balanzas	722
Attrezzature Ready-to-use	706	Equipment Ready-to-use	706	Depuradores	681
Bilancine	722	Scales	722	Detergentes	723
Detergenti	723	Tools and Equipment	729	Equipos Ready-to-use	706
Strumenti e Attrezzature	729	Water softeners	681	Instrumentos y equipos	729

Indice Fotografico
Photographic index
Índice fotográfico

Pagina Page • Página		
681		Addolcitori Water softeners Depuradores
681		Addolcitori Water softeners Depuradores
706		Attrezzature Ready-to-use Equipment Ready-to-use Equipos Ready-to-use
706		Attrezzature Ready-to-use Equipment Ready-to-use Equipos Ready-to-use
722		Bilancine Scales Balanzas
723		Detergenti Detergents Detergentes

Pagina Page • Página		
729		Strumenti e Attrezzature Tools and Equipment Instrumentos y equipos
729		Strumenti e Attrezzature Tools and Equipment Instrumentos y equipos
729		Strumenti e Attrezzature Tools and Equipment Instrumentos y equipos

1982 26 2008 LF

www.lfcatering.com
www.lfcatering.de
www.lfcatering.es

Adattabile/Suitable for/Adaptable

Capacità ciclica Addolcitori Manuali, Mono By-Pass e Automatici
Cyclic capacity of Manual, Single By-Pass, and Automatic Water softeners
Zyklische Kapazität von Manuellen, mit By-Pass und Automatischen Wasserenthärtern
Capacidad Cíclica Depuradores Manuales, Mono By-Pass, Automáticos

Modello Model Modell Modelo	Quantità di acqua addolcita in base alla sua durezza (espressa in Gradi Francesi) Softened Water (Hardness in French Degrees) Enthärtetes Wasser (Härte in Französischen Graden Bezeichnet) Cantidad de Agua Depurada (Dureza en Grados Franceses)					Sale Salt Salz Sal
	20°F	30°F	40°F	60°F	80°F	
8	1440	1200	1080	840	600	1
12	2280	1800	1620	1260	900	1,5
16	3000	2520	2160	1680	1200	2
20	4200	3600	3120	2520	1800	2,5

ADDOLCITORI AUTOMATICI
WATER SOFTENERS • DEPURADORES AUTOMATICOS

3010100 **ADDOLCITORE AUTOMATICO 8 lt ø 3/4”**
testata AUTOTROL con miscelatore 255/440i
230V 50Hz
programmatore a tempo mod.440 (settimanale)
bombola in materiale composito 8x13”
capacità 8,5 lt
contenuto resine 5,4 lt
contenitore sale 20 Kg
sale per rigenerazione (NaCi-sale da cucina) kg 1
attacchi entrata/uscita ø 3/4”F
dimensioni: larghezza 240 mm
profondità 430 mm
altezza senza testata 335 - altezza totale 550 mm

AUTOMATIC WATER SOFTENER 8 L ø 3/4”
AUTOTROL head with mixer 255/440i
230V 50Hz
time programmer mod.440 (weekly)
cylinder of composite material 8x13”
capacity 8.5 L
resin contained 5.4 L
salt container 20 kg
regeneration salt (Na-Ci salt) kg 1
connections in-/outlet ø 3/4”F
size: width 240 mm
depth 430 mm
height (without head) 335 - total height 550 mm

DEPURADOR AUTOMÁTICO 8 L ø 3/4”
cabezera AUTOTROL con mezclador 255/440i
230V 50Hz
programador de tiempo mod.440 (semanal)
bombona en material compósito 8x13”
capacidad 8,5 L
contenido resinas 5,4 L
depósito de sal 20 kg
sal para la regeneración (NaCi-sal de cocina) 1 kg
conexiones entrada/salida ø 3/4”F
dimensiones: amplitud 240 mm
profundidad 430 mm
altezza senza testata 335 - altezza totale 550 mm

Consigliamo sempre l’uso di un filtro meccanico prima dell’addolcitore, al fine di eliminare le impurità presenti nell’acqua
It is always advisabe to use a mechanical filter before the softner in order to remove the impurities from the water
Recomendamos utilizar siempre un filtro mecánico antes que el depurador para eliminar las impurezas en el agua.

Adattabile/Suitable for/Adaptable

3010097 **ADDOLCITORE AUTOMATICO 12 lt ø 3/4”**
testata AUTOTROL con miscelatore 255/440i
230V 50Hz, programmatore a tempo mod.440 (settimanale)
bombola in materiale composito 8x17”
capacità 11,8 lt, contenuto resine 8 lt
contenitore sale 30 Kg
sale per rigenerazione (NaCi-sale da cucina)kg.1,5
attacchi entrata/uscita ø 3/4”F
dimensioni: larghezza 240 mm, profondità 435 mm
altezza senza testata 435 - altezza totale 650 mm

AUTOMATIC WATER SOFTENER 12 L ø 3/4”
AUTOTROL head with mixer 255/440i
230V 50Hz, time programmer mod.440 (weekly)
cylinder of composite material 8x17”
capacity 11.8 L, resin contained 8 L
salt container 30 kg
regeneration salt (NaCi-salt) kg 1.5
connections in-/outlet ø 3/4”F
size: width 240 mm, depth 435 mm
height (without head) 435 - total height 650 mm

DEPURADOR AUTOMÁTICO 12 L ø 3/4”
cabezera AUTOTROL con mezclador 255/440i
230V 50Hz, programador de tiempo mod.440 (semanal)
bombona en material compósito 8x17”
capacidad 11,8 L, contenido resinas 8 L
depósito de sal 30 kg
sal para la regeneración (NaCi-sal de cocina) 1,5
conexiones entrada/salida ø 3/4”F
dimensiones: amplitud 240 mm, profundidad 435 mm
altezza senza testata 435 - altezza totale 650 mm

3010098 **ADDOLCITORE AUTOMATICO 16 lt ø 3/4”**
testata AUTOTROL con miscelatore 255/440i
230V 50Hz, programmatore a tempo mod.440 (settimanale)
bombola in materiale composito 10x17”
capacità 17 lt, contenuto resine 10,5 lt
contenitore sale 40 Kg
sale per rigenerazione (NACi-sale da cucina) Kg 2
attacchi entrata/uscita ø 3/4”F
dimensioni: larghezza 325 mm, profondità 505 mm
altezza senza testata 445 - altezza totale 645 mm

AUTOMATIC WATER SOFTENER 16 L ø 3/4”
AUTOTROL head with mixer 255/440i
230V 50Hz, time programmer mod.440 (weekly)
cylinder of composite material 10x17”
capacity 17 L, resin contained 10.5 L
salt conteiner 40 kg
regeneration salt (Na-Ci salt) kg 2
connections in-/outlet ø 3/4”F
size: width 325 mm, depth 505 mm
height (without head) 445 - total height 645 mm

DEPURADOR AUTOMÁTICO 16 L ø 3/4”
cabezera AUTOTROL con mezclador 255/440i
230V 50Hz, programador de tiempo mod.440 (semanal)
bombona en material compósito 10x17”
capacidad 17 L, contenido resinas 10,5 L
depósito de sal 40 kg
sal para la regeneración (NACi-sal de cocina) 2 kg
conexiones entrada/salida ø 3/4”F
dimensiones: amplitud 325 mm, profundidad 505 mm
altezza senza testata 445 - altezza totale 645 mm

Adattabile/Suitable for/Adaptable

3010099 **ADDOLCITORE AUTOMATICO 20 lt. ø 3/4”**
testata AUTOTROL con miscelatore 255/440i
230V 50Hz
programmatore a tempo mod.440 (settimanale)
bombola in materiale composito 7x35”
capacità 21,6 lt
contenuto resine 13 lt
contenitore sale 80 Kg
sale per rigenerazione (NaCi-sale da cucina)Kg.2,5
attacchi entrata/uscita ø 3/4”F
dimensioni:larghezza 325 mm, profondità 505 mm
altezza senza testata 900 - altezza totale 1100 mm

AUTOMATIC WATER SOFTENER 20 L ø 3/4”
AUTOTROL head with mixer 255/440i
230V 50Hz
time programmer mod.440 (weekly)
cylinder of composite material 7x35”
capacity 21.6 L
resin contained 13 L
salt container 80 kg
regeneration salt (Na-Ci salt) kg 2.5
connections in-/outlet ø 3/4”F
size: width 325 mm, depth 505 mm
height (without head) 900 - total height 1100 mm

DEPURADOR AUTOMÁTICO 20 L ø 3/4”
cabezera AUTOTROL con mezclador 255/440i
230V 50Hz
programador de tiempo mod.440 (semanal)
bombona en material compósito 7x35”
capacidad 21,6 L
contenido resinas 13 L
depósito de sal 80 kg
sal para la regeneración (NaCi-sal de cocina) 2,5
conexiones entrada/salida ø 3/4”F
dimensiones:amplitud 325 mm, profundidad 505 mm
altezza senza testata 900 - altezza totale 1100 mm

Consigliamo sempre l’uso di un filtro meccanico prima dell’addolcitore, al fine di eliminare le impurità presenti nell’acqua
It is always advisabe to use a mechanical filter before the softner in order to remove the impurities from the water
Recomendamos utilizar siempre un filtro mecánico antes que el depurador para eliminar las impurezas en el agua.

Adattabile/Suitable for/Adaptable

3010000 **ADDOLCITORE AUTOMATICO 8 lt** CB 14100153

l'addolcitore è dotato di:
valvola AUTOTROL 255/440 220V 50Hz
con miscelatore ø 3/4"
bombola in acciaio inox AISI 304 capacità 8 lt
tino salamoia con coperchio
secchio di contenimento bombola
consumo sale per rigenerazione: 1 ±1,5 Kg
portata max: 1.000 lt/h
capacità contenitore sale: 25 Kg
dimensioni: 245x480x560 mm

AUTOMATIC WATER SOFTENER 8 L
the water softener includes:
AUTOTROL valve 255/44 220V 50Hz
with mixer ø 3/4"
AISI 304 stainless steel cylinder capacity 8 L
brine container with lid
cylinder container
salt for regeneration: 1 ± 1.5 kg
max flow rate: 1000 L/h
salt container capacity: 25 kg
size: 245x480x560 mm

DEPURADOR AUTOMÁTICO 8 L
el depurador está dotado con:
válvula AUTOTROL 255/440 220V 50Hz
con mezclador ø 3/4"
bombona en acero inox AISI 304 capacidad 8 L
cuba salmuera con tapa
contenedor de bombona
consumo de sal para la regeneración: 1 ±1,5 kg
portata máx: 1.000 L/h
capacidad depósito de sal: 25 kg
dimensiones: 245x480x560 mm-

Consigliamo sempre l'uso di un filtro meccanico prima dell'addolcitore, al fine di eliminare le impurità presenti nell'acqua
It is always advisabe to use a mechanical filter before the softner in order to remove the impurities from the water
Recomendamos utilizar siempre un filtro mecánico antes que el depurador para eliminar las impurezas en el agua.

Adattabile/Suitable for/Adaptable

3010009 **ADDOLCITORE AUTOMATICO MINI**

l'addolcitore è dotato di:
testata AUTOTROL 225/440i
contenitore per alloggiamento della bombola e per carica sale
bombola in vetroresina (capacità 12 lt)
capacità contenitore sale 30 Kg
consumo di sale per rigenerazione 1,5 Kg
dimensioni: larghezza 310 mm profondità 425 mm
altezza 710 mm

AUTOMATIC WATER SOFTENER MINI
the water softener includes:
AUTOTROL head 225/440i
cylinder container for
salt loading
fiberglass reinforced cylinder (capacity 12 L)
salt container capacity 30 kg
salt for regeneration 1.5 kg
size: width 310 mm - depth 425 mm
h 710 mm

DEPURADOR AUTOMÁTICO MINI
el DEPURADOR está dotado con:
cabezera AUTOTROL 225/440i
contenedor para alojamiento botella y para carga sal
bombona en fibra de vidrio (capacidad 12 L)
capacidad depósito de sal 30 kg
consumo de sal para la regeneración 1,5 kg
dimensiones: amplitud 310 mm profundidad 425 mm
altura 710 mm

CB	14100249
ZANUSSI	0S0332

3010010 **ADDOLCITORE AUTOMATICO MAXI**

l'addolcitore è dotato di:
testata AUTOTROL 255/440i
contenitore per alloggiamento della bombola e per carica sale
bombola in vetronesina (capacità 26 litri)
capacità contenitore sale 50 kg
consumo di sale per rigenerazione 3,3 kg
dimensioni: larghezza 310 mm profondità 425 mm
H. 1130 mm

AUTOMATIC WATER SOFTENER MAXI
the water softener includes:
AUTOTROL head 255/440i
cylinder container for
salt loading
fiberglass reinforced cylinder (capacity 26 L)
salt container capacity 50 kg
salt for regeneration 3.3 kg
size: width 310 mm depth 425 mm
h 1130 mm

DEPURADOR AUTOMÁTICO MAXI
el DEPURADOR está dotado con:
cabezera AUTOTROL 255/440i
contenedor para alojamiento botella y para carga sal
bombona en fibra de vidrio (capacidad 26 L)
capacidad depósito de sal 50 kg
consumo de sal para la regeneración 3,3 kg
dimensiones: amplitud 310 mm profundidad 425 mm
H. 1130 mm

CB	14100253

Adattabile/Suitable for/Adaptable

3010250 **ADDOLCITORE AUTOMATICO 8 lt. MINI**
attacchi laterali ø 3/8”
testata AUTOTROL 160/440LV 230V 50Hz
con miscelatore, programmatore a tempo mod. 440 (settimanale)
bombola in KEVLAR CARBONIO
contenitore sale 10 Kg in polietilene
resina cationica forte, granulometria selezionata
addittivata all’argento, contenuto resine 5 litri
dimensioni: larghezza 200 mm. profondità 325 mm. H. 500 mm.

AUTOMATIC WATER SOFTENER 8 L MINI
lateral connections ø 3/8”
AUTOTROL head 160/440LV 230V 50Hz
with mixer, time programmer mod.440 (weekly)
KEVLAR CARBON cylinder
10-kg polyethylene salt container
strong cation exchange resin, selected particle
size distribution with silver particles added, resins contained 5 l
size: width 200 mm - depth 325 mm - height 500 mm

DEPURADOR AUTOMÁTICO 8 L MINI
conexiones laterales ø 3/8”
cabezera AUTOTROL 160/440LV 230V 50Hz
con mezclador, programador de tiempo mod. 440 (semanal)
bombona en KEVLAR CARBONO
depósito de sal 10 kg en polietileno
resina catiónica fuerte, granulometría seleccionad
con plata, contenido resinas 5 L
dimensiones: amplitud 200 mm, - profundidad 325 mm, H. 500 mm

3010256 **ADDOLCITORE AUTOMATICO 6 lt MINI**
super compatto, attacchi laterali ø 3/8”
testata AUTOTROL 160/440LV 230V 50Hz
con miscelatore, programmatore a tempo mod. 440 (settimanale)
bombola in KEVLAR CARBONIO
contenitore sale 10 Kg in polietilene
resina cationica forte, granulometria selezionata
addittivata all’argento, contenuto resine 4,5 litri
dimensioni: larghezza 165 mm. profondità 325 mm. - H. 500 mm.

AUTOMATIC WATER SOFTENER 6 L MINI
ultra compact, lateral connections ø 3/8”
AUTOTROL head 160/440LV 230V 50Hz
with mixer, time programmer mod.440 (weekly)
KEVLAR CARBON cylinder
10-kg polyethylene salt container
strong cation exchange resin, selected particle
size distribution with silver particles added, resins contained 4.5 liters
size: width 165 mm - depth 325 mm - H 500 mm

DEPURADOR AUTOMÁTICO 6 L MINI
super compacto, conexiones laterales ø 3/8”
cabezera AUTOTROL 160/440LV 230V 50Hz
con mezclador, programador de tiempo mod. 440 (semanal)
bombona en KEVLAR CARBONO
depósito de sal 10 kg en polietileno
resina cationica fuerte granulometría seleccionada
con plata, contenido resinas 4,5 L
dimensiones: amplitud 165 mm profundidad 325 mm, H. 500 mm

Consigliamo sempre l’uso di un filtro meccanico prima dell’addolcitore, al fine di eliminare le impurità presenti nell’acqua
It is always advisabe to use a mechanical filter before the softner in order to remove the impurities from the water
Recomendamos utilizar siempre un filtro mecánico antes que el depurador para eliminar las impurezas en el agua.

Adattabile/Suitable for/Adaptable

3010253 **ADDOLCITORE AUTOMATICO 5 lt**
testata AUTOTROL 255/440 - 230V 50Hz, con miscelatore
programmatore a tempo mod. 440 (settimanale)
bombola 7x13" in VETRORESINA
contenuto resine: 3,5 lt, portata massima consigliata: 1200 lt/h
tipo resine: monosfera (0,45/0,55 mm)
sale per rigenerazione (NaCi-sale da cucina): 700g
attacchi entrata/uscita: ø 3/4"F
massima quantità di sale in salamoia: 10 kg circa
pressione di alimentazione: min 1,4 bar/max 8 bar
dimensioni: larghezza 165 mm, profondità 318 mm
altezza senza testata 335 mm, altezza totale 540 mm

AUTOMATIC WATER SOFTENER-5 L
AUTOTROL head 255/440 - 230V 50Hz
with mixer, time programmer mod. 440 (weekly)
FIBREGLASS cylinder 7x13"
resin contained: 3,5 l, max capacity: 1200 l/h
resin type: monosphere (0,45/0,55 mm)
regeneration salt (NaCi-salt): 700g
inlet/outlet connections: ø 3/4 F
max brine salt quantity: about 10 Kg
power supply pressure: min 1,4 bar / max 8 bar
size: width 165 mm, depth 318 mm
height (without head) 335 mm, total height 540 mm

DEPURADOR AUTOMÁTICO 5 L
cabezera AUTOTROL 255/440 - 230V 50Hz, con mezclador
programador de tiempo mod. 440 (semanal)
bombona 7x13" in VETRORESINA
contenido resinas: 3,5 L, carga máxima aconsejada: 1200 L/h
tipo resinas: monosfera (0,45/0,55 mm)
sal para la regeneración (NaCi-sal de cocina): 700
conexiones entrada/salida: ø 3/4"F
cantidad máxima de sal en salmuera: 10 kg aprox.
presión de alimentación: min 1,4 bar/max 8 bar
dimensiones: amplitud 165 mm, profundidad 318 mm
altura sin cabezera 335 mm, altura total 540 mm

RICAMBI PER ADDOLCITORI AUTOMATICI
SPARES FOR WATER SOFTENERS • REPUESTOS PARA DEPURADORES AUTOMATICOS

3010127 **COPERCHIO STANDARD**
per testata AUTOTROL 255/440i

STANDARD LID
for AUTOTROL head 255/440i

TAPA STANDARD
para cabezera AUTOTROL 255/440i

3010130 **COPERCHIO ICEBERG AZZURRO**

LIGHT BLUE ICEBERG LID

TAPA ICEBERG AZUL

Adattabile/Suitable for/Adaptable

3010043 **BICCHIERE COMPLETO PER AUTOTROL 255/440i**
per testata AUTOTROL 255/440i

COMPLETE BOWL FOR AUTOTROL 255/440I
for AUTOTROL head 255/440i

VASO COMPLETO PARA AUTOTROL 255/440i
para cabezera AUTOTROL 255/440i

3010034 **TIMER TESTATA AUTOTROL**
per testata AUTOTROL 255/440i

TIMER FOR AUTOTROL HEAD
for AUTOTROL head 255/440I

TIMER CABEZAL AUTOTROL
para cabezal AUTOTROL 255/440i

3010200 **TRASFORMATORE 12V**

TRANSFORMER 12V

TRANSFORMATOR 12V

3010046 **CAMME PER TESTATA AUTOTROL 255/440i**

CAM FOR AUTOTROL HEAD 255/440i

LEVAS PARA CABEZERA AUTOTROL 255/440i

3010120 **SERIE GUARNIZIONI AUTOTROL 255/440i**
per testata Autotrol 255/440i

AUTOTROL O-RING SET 255/440i
for Autotrol head 255/440i

SERIE JUNTAS AUTOTROL 255/440i
para cabezal Autotrol 255/440i

3010121 **KIT MEMBRANE TESTATA AUTOTROL 255/440i**
per testata Autotrol 255/440i

AUTOTROL HEAD DIAPHRAGM SET 255/440I
for Autotrol head 255/440i

KIT MEMBRANAS CABEZERA AUTOTROL 255/440i
para cabezera Autotrol 255/440i

Adattabile/Suitable for/Adaptable

3010124 **CREPINE SUPERIORE ø 27 mm.**
per testata AUTOTROL 255/440i

UPPER FILTER ø 27 mm
for AUTOTROL head 255/440i

ENTRADA SUPERIOR ø 27 mm
para cabezera AUTOTROL 255/440i

3010125 **DIFFUSORE INFERIORE A FUNGO ø 27 mm.**
per testata AUTOTROL 255/440i

LOWER FILTER ø 27 mm
for AUTOTROL head 255/440i

DIFUSOR INFERIOR ø 27 mm
para cabezera AUTOTROL 255/440i

3010126 **CLORATORE ELETTRONICO**
per valvola autotrol 255/400i-450
composto da: - centralina di comando piu etichetta biadesiva
- cella portaelettrodi piu due regolatori flusso
- pescante salamoia con filtro - micro-switch con cavo connettore

ELECTRONIC CHLORINATOR
for Autotrol valve 255/400I-450
composed by: - control box with double adhesive label
- electrode holder cell with two flowrate adjuster
- brine-drawing pipe with filter - micro-switch with connection cable

CLORINADOR ELECTRÓNICO
para válvula autotrol 255/400i-450
formado por:- centralita de control más etiqueta biadhesiva
- celda electrodos más dos reguladores de flujo
- tubo salmuera con filtro - micro-switch con cable conector

3010091 **TIMER 460I 119' VOLUMETRICO**

TIMER 460I 119' VOLUMETRIC

TIMER 460I 119' VOLUMÉTRICO

3010092 **TURBINA PER VALVOLA 255/460I**

TURBINE FOR VALVE 255/460I

TURBINA PARA VÁLVULA 255/460I

ADDOLCITORI MANUALI GS
GS WATER SOFTENERS • DEPURADORES GS

3010095 **ADDOLCITORE MANUALE 5 lt ø 3/8”**
saldatura al plasma, resina contenuta litri 3,65
sale per rigenerazione kg.1, temperatura massima acqua 60°C
per lavatazze, piccoli distributori automatici, per macchine caffè a 2 gruppi
dimensioni: altezza 335 mm, ø 185 mm

MANUAL WATER SOFTENER 5 l ø 3/8”
plasma welded, resin contained 3.65 litres
salt per regeneration 1 kg, water temperature max: 60°C
for cupwashers, small water dispensers,, espresso machines (2 groups)
dimensions: height 335 mm, ø 185 mm

DEPURADOR MANUAL 5 L ø 3/8”
soldadura por plasma, resina contenida 3,65 L
sal para la regeneración 1 kg, temperatura máxima agua 60°C
para lavavasos, pequeñas distribudoras automáticas
para máquinas de café de 2 grupos, dim.: altura 335 mm, ø 185 mm

3010161 **ADDOLCITORE MANUALE 8 lt. ø 3/8”**
saldatura al plasma, resina contenuta litri 5,8
sale per rigenerazione kg.1, temperatura massima acqua 60°C
per lavatazze, piccoli distributori automatici
per macchine caffè a 2 gruppi
dimensioni: altezza 400 mm., ø 185 mm.

MANUAL WATER SOFTENER 8 l - ø 3/8”
plasma welded, resin contained 5.8 litres
salt per regeneration 1 kg, water temperature max: 60°C
for cupwashers, small water dispensers,
espresso machines (2 groups)
dimensions: height 400 mm, ø 185 mm

DEPURADOR MANUAL 8 L ø 3/8”
soldadura por plasma, resina contenida 5,8 L
sal para la regeneración 1 kg, temperatura máxima agua 60°C
para lavavasos, pequeñas distribudoras automáticas
para máquinas de café de 2 grupos
dimensiones: altura 400 mm, ø 185 mm

3010101 **ADDOLCITORE MANUALE 8 lt. ø 3/4”**
saldatura al plasma, resina contenuta litri 5,8 ZANUSSI 0C1903
sale per rigenerazione kg.1, temperatura massima acqua 60°C
per lavatazze, piccoli distributori automatici
per macchine caffè a 2 gruppi
dimensioni: H. 400 mm., ø 185 mm.

MANUAL WATER SOFTENER 8 l ø 3/4”
plasma welded, resin contained 5.8 litres
salt per regeneration 1 kg, water temperature max: 60°C
for cupwashers, small water dispensers,
espresso machines (2 groups)
dimensions: height 400 mm, ø 185 mm

DEPURADOR MANUAL 8 L ø 3/4”
soldadura por plasma, resina contenida 5,8 L
sal para la regeneración 1 kg, temperatura máxima agua 60°C
para lavavasos, pequeñas distribudoras automáticas
para máquinas de café de 2 grupos
dimensiones: H. 400 mm, ø 185 mm

Adattabile/Suitable for/Adaptable

3010162 **ADDOLCITORE MANUALE 12 lt. ø 3/8”**
saldatura al plasma, resina contenuta litri 9
sale per rigenerazione kg.1,5
temperatura massima acqua 60°C
per lavastoviglie medie, medi distributori
automatici per macchine caffè a 3 gruppi
dimensioni: altezza 500 mm., ø 185 mm.

MANUAL WATER SOFTENER 12 l - ø 3/8”
plasma welded, resin contained 9 litres
salt per regeneration 1.5 kg
water temperature max: 60°C
for middle-sized dishwashers and water dispensers,
espresso machines (3 groups)
dimensions: height 500 mm, ø 185 mm

DEPURADOR MANUAL 12 L ø 3/8”
soldadura por plasma, resina contenida 9 L
sal para la regeneración 1,5 kg
temperatura máxima agua 60°C
para lavavajillas medios, distribudoras medias
automáticas para máquinas de café de 3 grupos
dimensiones: altura 500 mm, ø 185 mm

3010102 **ADDOLCITORE MANUALE 12 lt. ø 3/4”**
saldatura al plasma, resina contenuta litri 9 ZANUSSI 0S0330
sale per rigenerazione kg.1,5, temperatura massima acqua 60°C
per lavastoviglie medie, medi distributori
automatici per macchine caffè a 3 gruppi
dimensioni: H. 500 mm, ø 185 mm

MANUAL WATER SOFTENER 12 l ø 3/4”
plasma welded, resin contained 9 litres
salt per regeneration 1.5 kg, water temperature max: 60°C
for middle sized dishwashers and water dispensers,
espresso machines (3 groups)
dimensions: height 500 mm, ø 185 mm

DEPURADOR MANUAL 12 L ø 3/4”
soldadura por plasma, resina contenida 9 L
sal para la regeneración 1,5 kg, temperatura máxima agua 60°C
para lavavajillas medios, distribudoras medias
automáticas para máquinas de café de 3 grupos
dimensiones: H. 500 mm, ø 185 mm

3010163 **ADDOLCITORE MANUALE 16 lt. ø 3/8”**
saldatura al plasma, resina contenuta litri 12
sale per rigenerazione kg.2, temperatura massima acqua 60°C
per lavatazze e lavastoviglie, grandi distributori
automatici per macchine caffè a 4 gruppi
dimensioni: altezza 600 mm., ø 185 mm.

MANUAL WATER SOFTENER 16 l - ø 3/8”
plasma welded, resin contained 12 litres
salt per regeneration 2 kg, water temperature max: 60°C
for cupwashers and dishwashers, big water
dispensers, espresso machines (4 groups)
dimensions: height 600 mm, ø 185 mm

DEPURADOR MANUAL 16 L ø 3/8”
soldadura por plasma, resina contenida 12 L
sal para la regeneración 2 kg, temperatura máxima agua 60°C
para lavavasos y lavavajillas, grandes distribudor
automáticas para máquinas de café de 4 grupos
dimensiones: altura 600 mm, ø 185 mm

Adattabile/Suitable for/Adaptable

3010103 **ADDOLCITORE MANUALE 16 lt. ø 3/4”**
saldatura al plasma, resina contenuta litri 12
sale per rigenerazione kg.2, temperatura massima acqua 60°C
per lavatazze e lavastoviglie, grandi distributori
automatici per macchine caffè a 4 gruppi
dimensioni: altezza 600 mm., ø 185 mm.

MANUAL WATER SOFTENER 16 l ø 3/4”
plasma welded, resin contained 12 litres
salt per regeneration 2 kg, water temperature max: 60°C
for cupwashers and dishwashers, big water
dispensers, espresso machines (4 groups)
dimensions: height 600 mm , ø 185 mm

DEPURADOR MANUAL 16 L ø 3/4”
soldadura por plasma, resina contenida 12 L
sal para la regeneración 2 kg, temperatura máxima agua 60°C
para lavavasos y lavavajillas, distribudoras grand
automáticas para máquinas de café de 4 grupos
dimensiones: altura 600 mm, ø 185 mm

3010164 **ADDOLCITORE MANUALE 20 lt. ø 3/8”**
saldatura al plasma
resina contenuta litri 15
sale per rigenerazione kg.3
temperatura massima acqua 60°C
dimensioni: altezza 900 mm., ø 185 mm.

MANUAL WATER SOFTENER 20 l - ø 3/8”
plasma welded
resin contained 15 litres
salt per regeneration 3 kg
water temperature max: 60° C
dimensions: height 900 mm, ø 185 mm

DEPURADOR MANUAL 20 L ø 3/8”
soldadura por plasma
resina contenida 15 L
sal para la regeneración 3 kg
temperatura máxima agua 60°C
dimensiones: altura 900 mm, ø 185 mm

3010104 **ADDOLCITORE MANUALE 20 lt. ø 3/4”**
saldatura al plasma
resina contenuta litri 15
sale per rigenerazione kg.3
temperatura massima acqua 60°C
dimensioni: altezza 900 mm., ø 185 mm.

ZANUSSI 860430

MANUAL WATER SOFTENER 20 l ø 3/4”
plasma welded
resin contained 15 litres
salt per regeneration 3 kg
water temperature max: 60°C
dimensions: height 900 mm, ø 185 mm

DEPURADOR MANUAL 20 L ø 3/4”
soldadura por plasma
resina contenida 15 L
sal para la regeneración 3 kg
temperatura máxima agua 60°C
dimensiones: altura 900 mm, ø 185 mm

Adattabile/Suitable for/Adaptable

3010105 **ADDOLCITORE MANUALE 8 lt. CON BY-PASS**
capacità bombola inox AISI 304 litri 8,
collare e base di protezione in plastica
attacchi allacciamento da 3/8", dim.: altezza 40 cm. ø 18,5 cm.
resina contenuta litri 5,8, sale per rigenerazione kg.1
temperatura massima acqua 60°C, per macchine caffè a 2 gruppi

MANUAL WATER SOFTENER 8 l WITH BYPASS
AISI 304 stainless steel cylinder capacity 8 l
collar and base protection in plastic
connections 3/8", dim.: height 40 cm ø 18.5 cm
resin contained 5.8 litres, salt per regeneration 1 kg
water temperature max: 60° C, espresso machines (2 groups)

DEPURADOR MANUAL 8 L CON BY-PASS
capacidad botella inox 8 L AISI 304
brida y base de protección en plástico
conexiones acometida de 3/4", dim: altura 40 cm ø 18,5 cm
resina contenida 5,8 L, sal para la regeneración 1 kg
temperatura max agua 60°C, para máquinas de café de 2 grupos

3010106 **ADDOLCITORE MANUALE 12 lt. CON BY-PASS**
capacità bombola inox AISI 304 litri 12
collare e base di protezione in plastica
attacchi allacciamento da 3/8", dim.: altezza 50 cm. ø 18,5 cm.
resina contenuta litri 9, sale per rigenerazione kg.1,5
temperatura massima acqua 60°C, per macchine caffè a 3 gruppi

MANUAL WATER SOFTENER 12 l WITH BYPASS
AISI 304 stainless steel cylinder capacity 12 l
collar and base protection in plastic
connections 3/8", dimensions: height 50 cm ø 18.5 cm
resin contained 9 litres, salt per regeneration 1.5 kg
water temperature max: 60° C, for espresso machines (3 groups)

DEPURADOR MANUAL 12 L CON BY-PASS
capacidad botella inox 12 L AISI 304
brida y base de protección en plástico
conexiones acometida de 3/8", dim: altura 50 cm ø 18,5 cm
resina contenida 9 L, sal para la regeneración 1,5 kg
temperatura max agua 60°C, para máquinas de café de 3 grupos

3010107 **ADDOLCITORE MANUALE 16 lt. CON BY-PASS**
capacità bombola inox AISI 304 litri 16
collare e base di protezione in plastica
attacchi allacciamento da 3/8", dim.: altezza 60 cm. ø 18,5 cm.
resina contenuta litri 12, sale per rigenerazione kg.2
temperatura massima acqua 60°C, per macchine caffè a 4 gruppi

MANUAL WATER SOFTENER 16 l WITH BYPASS
AISI 304 stainless steel cylinder capacity 16 l
collar and base protection in plastic
connections 3/8", dimensions: height 60 cm ø 18.5 cm
resin contained 12 litres, salt per regeneration 2 kg
water temperature max: 60° C, for espresso machines (4 groups)

DEPURADOR MANUAL 16 L CON BY-PASS
capacidad botella inox 16 L AISI 304
brida y base de protección en plástico
conexiones acometida de 3/8", dim: altura 60 cm ø 18,5 cm
resina contenida 12 L, sal para la regeneración 2 kg
temperatura max agua 60°C, para máquinas de café de 4 grupos

3010108 **ADDOLCITORE MANUALE 20 lt. CON BY-PASS**
capacità bombola inox AISI 304 litri 20
collare e base di protezione in plastica
attacchi allacciamento da 3/8", dim.: altezza 90 cm. ø 18,5 cm.
resina contenuta litri 15. sale per rigenerazione kg.3
temperatura massima acqua 60°C

MANUAL WATER SOFTENER 20 l WITH BYPASS
AISI 304 stainless steel cylinder capacity 20 l
collar and base protection in plastic
connections 3/8". dimensions: height 90 cm ø 18.5 cm
resin contained 15 litres. salt per regeneration 3 kg
water temperature max: 60° C

DEPURADOR MANUAL 20 L CON BY-PASS
capacidad botella inox 20 L AISI 304
brida y base de protección en plástico
conexiones acometida de 3/8", dim: altura 90 cm ø 18,5 cm
resina contenida 15 L, sal para la regeneración 3 kg
temperatura max agua 60°C

RICAMBI PER ADDOLCITORI MANUALI GS
SPARES FOR GS WATER SOFTENERS • REPUESTOS PARA DEPURADORES GS

3010111 **RUBINETTO 3 VIE COMPLETO ø 3/4"**

THREE-WAY TAP ASSEMBLY ø 3/4"

GRIFO 3 VÍAS COMPLETO ø 3/4"

3010119 **RUBINETTO IN OTTONE NICHELATO 3/8" MC**

TAP IN NICKEL-PLATED BRASS 3/8" MC

GRIFO DE LATÓN NIQUELATO 3/8" MC

3010016 **GIGLEUR (UGELLO)**
per modelli DVA

JET
for DVA models

GIGLEUR (TOBERA)
para modelos DVA

3010114 **TAPPO COMPLETO INOX**
con OR in teflon

STAINLESS STEEL LID ASSEMBLY
with teflon o-ring

TAPÓN COMPLETO INOX
con aro "O" de teflon

Adattabile/Suitable for/Adaptable

3010122 **GUARNIZIONE OR ø 74x6,5 NBR PER TAPPO**

OR GASKET ø 74x6.5 NBR FOR CAP

JUNTA ARO "O" ø 74x6,5 NBR PARA TAPA

3010123 **BASE BLU PER ADDOLCITORI GS**

BLUE BASIS FOR WATER SOFTNERS GS

BASE AZUL PARA DEPURADORES GS

3010112 **RESINA 5 lt** - confezione da 5 litri

RESIN 5 , 5-litre bag

RESINA 5 L - confección de 5 L

3010113 **RESINA 5 lt SPECIAL**
resina speciale con particelle d'argento
ideale contro la proliferazione batterica - confezione da 5 litri

RESIN 5 l - SPECIAL
special resin with silver particles added
it prevents the proliferation of bacteria, 5-litre bag

RESINA 5 L SPECIAL
resina especial con partículas de plata
ideal contra la proliferación bacteriana - confección de 5 L

3010115 **RESINA 1 lt. SPECIAL**
resina speciale con particelle d'argento
ideale contro la proliferazione batterica - confezione da1 litro

RESIN 1 l - SPECIAL
special resin with silver particles added
it prevents the proliferation of bacteria, 1-litre bag

RESINA 1 L SPECIAL
resina especial con partículas de plata
ideal contra la proliferación bacteriana - confección de 1 L

3010118 **RESINA ALL'ARGENTO 25 lt**
cationiche forti, granulometria selezionata
additivate all'argento

ZANUSSI 0S0333

SILVER RESIN 25 l
strong cation exchange, selected particle size distribution
with silver particles added

RESINA CON PLATA 25 L
catiónicas fuertes, granulometría seleccionada
aditivo con plata

Adattabile/Suitable for/Adaptable

3394551 **KIT TEST ANALISI DUREZZA TOTALE**

TOTAL HARDNESS TEST KIT

KIT TEST ANÁLISIS DUREZA TOTAL

3394552 **KIT TEST ANALISI CLORO**

CHLORINE TEST KIT

KIT TEST ANÁLISIS CLORO

ADDOLCITORI MANUALI DVA
DVA WATER SOFTENERS • DEPURADORES DVA

3010001 **ADDOLCITORE MANUALE 8 lt. ø 3/8”**
capacità bombola INOX litri 8
attacco allacciamento 3/8”
dimensioni: altezza 40 cm. ø 18,5 cm.
resina contenuta litri 5,8, sale per rigenerazione kg.1
per lavatazze

CB	14100040
SAN MARCO	202033

MANUAL WATER SOFTENER 8 l ø 3/8”
stainless steel cylinder capacity 8 l
connection 3/8”
dimensions: height 40 cm diameter 18.5 cm
resin contained 5.8 litres, salt per regeneration 1 kg
for cupwashers

DEPURADOR MANUAL 8 L ø 3/8”
capacidad botella INOX 8 L
conexión acometida 3/8”
dimensiones: altura 40 cm ø 18,5 cm
resina contenida 5,8 L, sal para la regeneración 1 kg
para lavavasos

3010060 **ADDOLCITORE MANUALE 8 lt. ø 3/4”**
capacità bombola inox litri 8
attacchi allacciamento da 3/4”
dimensioni: altezza 40 cm. ø 18,5 cm.
resina contenuta litri 5,8, sale per rigenerazione kg.1
per lavatazze

MANUAL WATER SOFTENER 8 l ø 3/4”
stainless steel cylinder capacity 8 l
connections 3/4”
dimensions: height 40 cm diameter 18.5 cm
resin contained 5.8 litres, salt per regeneration 1 kg
for cupwashers

DEPURADOR MANUAL 8 L ø 3/4”
capacidad botella inox 8 L
conexiones acometida de 3/4”
dimensiones: altura 40 cm ø 18,5 cm
resina contenida 5,8 L, sal para la regeneración 1 kg
para lavavasos

Adattabile/Suitable for/Adaptable

3010002 **ADDOLCITORE MANUALE 12 lt. ø 3/8”**
capacità bombola INOX litri 12
attacco allacciamento 3/8”
dimensioni: altezza 50 cm. ø 18,5 cm
resina contenuta litri 9
sale per rigenerazione kg.1,5
per lavastoviglie medie,medi distributori
automatici per macchine caffè a 3 gruppi

MANUAL WATER SOFTENER 12 l ø 3/8”
stainless steel cylinder capacity 12 l
connection 3/8”
dimensions: height 50 cm diameter 18.5 cm
resin contained 9 litres
salt per regeneration 1.5 kg
or middle sized dishwashers and water dispensers,
espresso machines (3 groups)

DEPURADOR MANUAL 12 L ø 3/8”
capacidad botella INOX 12 L
conexión acometida 3/8”
dimensiones: altura 50 cm ø 18,5 cm
resina contenida 9 L
sal para la regeneración 1,5 kg
para lavavajillas medios, medias distribudoras
automáticas para máquinas de café de 3 grupos

CB	14100041
SAN MARCO	202038

3010061 **ADDOLCITORE MANUALE 12 lt. ø 3/4”**
capacità bombola inox litri 12
attacchi allacciamento da 3/4”
dimensioni: altezza 50 cm. ø 18,5 cm.
resina contenuta litri 9
sale per rigenerazione kg.1,5
per lavastoviglie medie,medi distributori
automatici per macchine caffè a 3 gruppi

MANUAL WATER SOFTENER 12 l ø 3/4”
stainless steel cylinder capacity 12 l
connections 3/4”
dimensions: height 50 cm diameter 18.5 cm
resin contained 9 litres
salt per regeneration 1.5 kg
for middle sized dishwashers and water dispensers,
espresso machines (3 groups)

DEPURADOR MANUAL 12 L ø 3/4”
capacidad botella inox 12 L
conexiones acometida de 3/4”
dimensiones: altura 50 cm ø 18,5 cm
resina contenida 9 L
sal para la regeneración 1,5 kg
para lavavajillas medios, medias distribudoras
automáticas para máquinas de café de 3 grupos

Adattabile/Suitable for/Adaptable

3010003 **ADDOLCITORE MANUALE 16 lt. ø 3/8”**
capacità bombola INOX litri 16
attacco allacciamento 3/8”
dimensioni: altezza 60 cm. ø 18,5 cm.
resina contenuta litri 12
sale per rigenerazione kg.2
per lavatazze e lavastoviglie,grandi distributori
automatici per macchine caffè a 4 gruppi

CB	14100042
ELFRAMO	12145005

MANUAL WATER SOFTENER 16 l ø 3/8”
stainless steel cylinder capacity 16 l
connection 3/8”
dimensions: height 60 cm diameter 18.5 cm
resin contained 12 litres
salt per regeneration 2 kg
for cupwashers, dishwashers, big water dispensers,
espresso machines (4 groups)

DEPURADOR MANUAL 16 L ø 3/8”
capacidad botella INOX 16 L
conexión acometida 3/8”
dimensiones: altura 60 cm ø 18,5 cm
resina contenida 12 L
sal para la regeneración 2 kg
para lavavasos y lavavajillas, grandes distribudor
automáticas para máquinas de café de 4 grupos

3010062 **ADDOLCITORE MANUALE 16 lt. ø 3/4”**
capacità bombola inox litri 16
attacchi allacciamento da 3/4”
dimensioni: altezza 60 cm. ø 18,5 cm.
resina contenuta litri 12
sale per rigenerazione kg.2
per lavatazze e lavastoviglie,grandi distributori
automatici per macchine caffè a 4 gruppi

MANUAL WATER SOFTENER 16 l ø 3/4”
stainless steel cylinder capacity 16 l
connections 3/4”
dimensions: height 60 cm diameter 18.5 cm
resin contained 12 litres
salt per regeneration 2 kg
for cupwashers and dishwashers, big water
dispensers, espresso machines (4 groups)

DEPURADOR MANUAL 16 L ø 3/4”
capacidad botella inox 16 L
conexiones acometida de 3/4”
dimensiones: altura 60 cm ø 18,5 cm
resina contenida 12 L
sal para la regeneración 2 kg
para lavavasos y lavavajillas, grandes distribudor
automáticas para máquinas de café de 4 grupos

Adattabile/Suitable for/Adaptable

3010004 **ADDOLCITORE MANUALE 20 lt. ø 3/8”**
capacità bombola inox litri 20
attacco allacciamento 3/8”
dimensioni: altezza 90 cm. ø 18,5 cm.
resina contenuta litri 15
sale per rigenerazione kg.3

MANUAL WATER SOFTENER 20 l ø 3/8”
stainless steel cylinder capacity 20 l
connection 3/8”
dimensions: height 90 cm diameter 18.5 cm
resin contained 15 litres
salt per regeneration 3 kg

DEPURADOR MANUAL 20 L ø 3/8”
capacidad botella inox 20 L
conexión acometida 3/8”
dimensiones: altura 90 cm ø 18,5 cm
resina contenida 15 L
sal para la regeneración 3 kg

CB 14100043

3010063 **ADDOLCITORE MANUALE 20 lt. ø 3/4”**
capacità bombola inox litri 20
attacchi allacciamento da 3/4”
dimensioni: altezza 90 cm. ø 18,5 cm.
resina contenuta litri 15
sale per rigenerazione kg.3

MANUAL WATER SOFTENER 20 l ø 3/4”
stainless steel cylinder capacity 20 l
connections 3/4”
dimensions: height 90 cm ø 18.5 cm
resin contained 15 litres
salt per regeneration 3 kg

DEPURADOR MANUAL 20 L ø 3/4”
capacidad botella inox 20 L
conexiones acometida de 3/4”
dimensiones: altura 90 cm ø 18,5 cm
resina contenida 15 L
sal para la regeneración 3 kg

Adattabile/Suitable for/Adaptable

3010005 **ADDOLCITORE MANUALE 8 lt. CON BY-PASS**
capacità bombola inox litri 8 — CB — 14100044
attacco allacciamento 3/8", dim.: altezza 40 cm. ø 18,5 cm.
resina contenuta litri 5,8 , sale per rigenerazione kg.1
per lavatazze,piccoli distributori automatici
per macchine caffè a 2 gruppi

MANUAL WATER SOFTENER 8 l WITH BYPASS
stainless steel cylinder capacity 8 l
connection 3/8" , dim.: height 40 cm diameter 18.5 cm
resin contained 5.8 litres, salt per regeneration 1 kg
for cupwashers, small water dispensers,
espresso machines (2 groups)

DEPURADOR MANUAL 8 L CON BY-PASS
capacidad botella inox 8 L
conexión acometida 3/8", dimensiones: altura 40 cm ø 18,5 cm
resina contenida 5,8 L, sal para la regeneración 1 kg
para lavavasos, pequeñas distribudoras automáticas,
para máquinas de café de 2 grupos

3010006 **ADDOLCITORE MANUALE 12 lt. CON BY-PASS**
capacità bombola inox litri 12 — CB — 14100045
attacco allacciamento 3/8", dim.i: altezza 50 cm. ø 18,5 cm.
resina contenuta litri 9 - sale per rigenerazione kg.1,5
per lavastoviglie medie,medi distributori
automatici per macchine caffè a 3 gruppi

MANUAL WATER SOFTENER 12 l WITH BYPASS
stainless steel cylinder capacity 12 l
connection 3/8", dim,: height 50 cm diameter 18.5 cm
resin contained 9 litres - salt per regeneration 1.5 kg
for middle sized washing machines and water
dispensers, espresso machines (3 groups)

DEPURADOR MANUAL 12 L CON BY-PASS
capacidad botella inox 12 L
conexión acometida 3/8", dimensiones: altura 50 cm ø 18,5 cm
resina contenida 9 L, sal para la regeneración 1,5 kg
para lavavajillas medios, medias distribudoras
automáticas, para máquinas de café de 3 grupos

3010007 **ADDOLCITORE MANUALE 16 lt. CON BY-PASS**
capacità bombola inox litri 16 — CB — 14100046
attacco allacciamento 3/8", dim.: altezza 60 cm., ø 18,5 cm.
resina contenuta litri 12, sale per rigenerazione kg.2
per lavatazze e lavastoviglie, grandi distributori
automatici per macchine caffè a 4 gruppi

MANUAL WATER SOFTENER 16 l WITH BYPASS
stainless steel cylinder capacity 16 l
connection 3/8", dimensions: height 60 cm, diameter 18.5 cm
resin contained 12 litres, salt per regeneration 2 kg
for cupwashers, dishwashers, big water dispensers,
espresso machines (4 groups)

DEPURADOR MANUAL 16 L CON BY-PASS
capacidad botella inox 16 L
conexión acometida 3/8", dimensiones: altura 60 cm, ø 18,5 cm
resina contenida 12 L, sal para la regeneración 2 kg
para lavavasos y lavavajillas, grandes distribudor
automáticas, para máquinas de café de 4 grupos

Adattabile/Suitable for/Adaptable

3010008 **ADDOLCITORE MANUALE 20 lt. CON BY-PASS**
capacità bombola inox litri 20 — CB — 14100047
attacco allacciamento 3/8", dim.: altezza 90 cm. ø 18,5 cm.
resina contenuta litri 15, sale per rigenerazione kg.3

MANUAL WATER SOFTENER 20 l WITH BYPASS
stainless steel cylinder capacity 20 l
connection 3/8", dim.: height 90 cm diameter 18.5 cm
resin contained 15 litres, salt per regeneration 3 kg

DEPURADOR MANUAL 20 L CON BY-PASS
capacidad botella inox 20 L
conexión acometida 3/8", dimensiones: altura 90 cm ø 18,5 cm
resina contenida 15 L, sal para la regeneración 3 kg

RICAMBI PER ADDOLCITORI MANUALI DVA
SPARES FOR DVA WATER SOFTENERS • REPUESTOS PARA DEPURADORES DVA

3010011 **RUBINETTO ø 3/8"**
per modelli DVA

WATER INLET TAP ø 3/8"
for DVA models

GRIFO ø 3/8"
para modelos DVA

CMA ASTORIA 28284
SAN MARCO 800012

3010012 **RUBINETTO ø 3/4"**
per modelli DVA, per lavastoviglie

WATER INLET TAP ø 3/4"
for DVA models, for DISHWASHERS

GRIFO ø 3/4"
para modelos DVA, para lavavajillas

3010014 **RACCORDO ALLACCIAMENTO ø 3/8"F x 3/4"M**
per modelli DVA

PIPE FITTING ø 3/8" F x 3/4" M
for DVA models

RACOR ø 3/8"H x 3/4"M
para modelos DVA

		Adattabile/Suitable for/Adaptable		
3010015	**MANIGLIA RUBINETTO IN PLASTICA** per modelli DVA PLASTIC TAP HANDLE for DVA models MANILLA GRIFO EN PLÁSTICO para modelos DVA	SAN MARCO	800044	
3010016	**GIGLEUR (UGELLO)** per modelli DVA JET for DVA models GIGLEUR (TOBERA) para modelos DVA	SAN MARCO	800041	
3010017	**TAPPO COMPLETO** per modelli DVA LID ASSEMBLY for DVA models TAPÓN COMPLETO para modelos DVA	SAN MARCO	800015	
3010080	**TAPPO COMPLETO PER ADDOLCITORE** WATER SOFTENER COMPLETE CAP TAPÓN COMPLETO PARA DEPURADOR			
3010083	**GUARNIZIONE TAPPO PER ADDOLCITORE** GASKET FOR WATER SOFTENER PLUG JUNTA TAPA PARA DEPURADOR			
3010018	**GUARNIZIONE TAPPO** per modelli DVA O-RING FOR LID for DVA models JUNTA TAPA para modelos DVA	SAN MARCO	800061	
3010019	**MANOPOLA TAPPO** per modelli DVA LID HANDLE for DVA models MANDO TAPA para modelos DVA	SAN MARCO	800063	

		Adattabile/Suitable for/Adaptable		
3010020	**STAFFA TAPPO** per modelli DVA LID BRACKET for DVA models ABRAZADERA TAPA para modelos DVA	SAN MARCO	800033	
3010021	**FILTRO ENTRATA** per modelli DVA INLET FILTER for DVA models FILTRO ENTRADA para modelos DVA	SAN MARCO	800014	
3010022	**FILTRO USCITA** per modelli DVA OUTLET FILTER for DVA models FILTRO SALIDA para modelos DVA	SAN MARCO	800013	
3010023	**BASAMENTO** per modelli DVA BASE for DVA models BASAMENTO DEPURADOR para modelos DVA			
3010024	**VALVOLA BY PASS ø 3/8”** per modelli DVA BYPASS VALVE ø 3/8” for DVA models VÁLVULA BY PASS ø 3/8” para modelos DVA			
1186318	GUARNIZIONE OR 03043 EPDM TUBO PIPE O-RING 03043 EPDM JUNTA ARO ”O” 03043 EPDM TUBO			
3160040	OR PILETTA ASPIRAZIONE 03168 EPDM per UNO Q/AQ-DUE AQ GUARNIZIONE OR 3168 NBR for models UNO Q/AQ-DUE AQ ARO ”O” VÁLVULA ASPIRACIÓN 03168 EPDM para UNO Q/AQ-DUE AQ			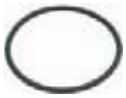

Adattabile/Suitable for/Adaptable

3010112 **RESINA 5 lt, confezione da 5 litri**

RESIN 5 l, 5-litre bag

RESINA 5 L, confección de 5 L

3010113 **RESINA 5 lt SPECIAL**
resina speciale con particelle d'argento
ideale contro la proliferazione batterica, confezione da 5 litri

RESIN 5 l - SPECIAL
special resin with silver particles added
it prevents the proliferation of bacteria, 5-litre bag

RESINA 5 L SPECIAL
resina especial con partículas de plata
ideal contra la proliferación bacteriana, confección de 5 L

3010115 **RESINA 1 lt. SPECIAL**
resina speciale con particelle d'argento
ideale contro la proliferazione batterica, confezione da 1 litro

RESIN 1 l - SPECIAL
special resin with silver particles added
it prevents the proliferation of bacteria, 1-litre bag

RESINA 1 L SPECIAL
resina especial con partículas de plata
ideal contra la proliferación bacteriana, confección de 1 L

3010118 **RESINA ALL'ARGENTO 25 lt**
cationiche forti, granulometria selezionata
additivate all'argento

ZANUSSI 0S0333

SILVER RESIN 25 l
strong cation exchange, selected particle size distribution
with silver particles added

RESINA CON PLATA 25 L
catiónicas fuertes, granulometría seleccionada
aditivo con plata

3394551 **KIT TEST ANALISI DUREZZA TOTALE**

TOTAL HARDNESS TEST KIT

KIT TEST ANÁLISIS DUREZA TOTAL

3394552 **KIT TEST ANALISI CLORO**

CHLORINE TEST KIT

KIT TEST ANÁLISIS CLORO

Adattabile/Suitable for/Adaptable

3010301 **DECALCIFICANTE PINKO MINI**
dispositivo dosatore per sostanza decalcificante
per uso alimentare, dimensioni ø 50xh60 mm.
attacchi portagomma

SCALE REMOVER PINKO MINI
dispenser for decalcifying agent
suitable for food use, dimensions ø 50xh60 mm
hose-end connections

DESCALCIFICADOR PINKO MINI
dispositivo dosificad. para sustancia descalcifica
para uso alimentario, dimensiones ø 50xh60 mm
conexiones porta goma

3010302 **DECALCIFICANTE PINKO MAXI**
dispositivo dosatore per sostanza decalcificante
per uso alimentare, dimensioni ø 50xh100 mm.
attacchi ø 1/4”

SCALE REMOVER PINKO MAXI
dispenser for decalcifying agent
suitable for food use, dimensions ø 50xh100 mm
connections ø 1/4”

DESCALCIFICADOR PINKO MAXI
dispositivo dosificad. para sustancia descalcifica
para uso alimentario, dimensiones ø 50xh100 mm
conexiones ø 1/4”

3010303 **DECALCIFICATORE ACQUA CON FILTRO SPUGNA**

WATER SCALE REMOVER WITH SPONGE FILTER

DESCALCIFICADOR AGUA CON FILTRO ESPONJA

GAGGIA	LF-3010304
SAECO	LF-3010304

3010085 **RESINA PER DEPURATORE 25 lt**

RESIN FOR WATER PURIFIER 25 L

RESINA PARA DEPURADOR 25 L

Adattabile/Suitable for/Adaptable

1235001 **VETRINA NEUTRA 1 PIANO**
dimensioni 500x350x200 mm

SHOWCASE 1 SHELF
dimensions 500x350x200 mm

VITRINA NEUTRA 1 PISO
dimensiones 500x350x200 mm

CF CEN VEN510INOX

1235002 **VETRINA NEUTRA 2 PIANI**
dimensioni 500x350x340 mm

SHOWCASE 2 SHELVES
dimensions 500x350x340 mm

VITRINA NEUTRA 2 PISOS
dimensiones 500x350x340 mm

CF CEN VEN520INOX

1235003 **VETRINA RISCALDATA 1 PIANO 400W 230V**
dimensioni 500x350x270 mm

HOT SHOWCASE 1 SHELF 400W 230V
dimensions 500x350x270 mm

VITRINA CALIENTE 1 PISO 400W 230V
dimensiones 500x350x270 mm

CF CEN VEC510INOX

1235004 **VETRINA RISCALDATA 2 PIANI 400W 230V**
dimensioni 500x350x410 mm

HOT SHOWCASE 2 SHELVES 400W 230V
dimensions 500x350x410 mm

VITRINA CALIENTE 2 PISOS 400W 230V
dimensiones 500x350x410 mm

CF CEN VEC520INOX

Adattabile/Suitable for/Adaptable

1235622 **SPREMIAGRUMI MIGNON**
corpo in alluminio
vaschetta in acciaio inox estraibile
pigna e setaccio in policarbonato
motoriduttore 230V 50/60Hz 70W
dimensioni 210x240x300 mm

CITRUS SQUEEZER MIGNON
aluminium body
with extractable stainless steel tank
polycarbonate squeezing cone and strainer
gear motor 230V 50/60Hz 70W
dimensions 210x240x300 mm

EXPRIMIDOR MIGNON
cuerpo de aluminio
cubeta de acero inox extraíble
piña y tamiz de policarbonato
motoreductor 230V 50/60Hz 70W
dimensiones 210x240x300 mm

VEMA SP2061

1235623 **SPREMIAGRUMI ECO CROMATO**
corpo in ABS cromato
parte spremente inox e policarbonato
motore SP2076/900 giri 230V 50/60Hz 300W
dimensioni 200x310x340 mm

CHROMIUM PLATED CITRUS SQUEEZER ECO
chromium plated ABS body
squeezing part in stainless steel + polycarbonate
motor SP2076/900 rpm 230V 50/60Hz 300W
dimensions 200x310x340 mm

EXPRIMIDOR ECO CROMADO
cuerpo de ABS cromado
parte exprimidora de inox y policarbonato
motor SP2076/900 revoluciones 230V 50/60Hz 300W
dimensiones 200x310x340 mm

VEMA SP2076/900L

1235624 **SPREMIAGRUMI AUTOMATICO ESTRAIBILE**
corpo ABS cromato tipo L
parte spremente in acciaio inox
motore 230V 50/60Hz 450W
dimensioni 200x310x360/520 mm

AUTOMATIC EXTRACTABLE CITRUS SQUEEZER
L type chromium plated ABS body
squeezing part in stainless steel
motor 230V 50/60Hz 450W
dimensions 200x310x360/520 mm

EXPRIMIDOR AUTOMÁTICO EXTRAIBLE
cuerpo ABS cromado tipo L
parte exprimidora de acero inox
motor 230V 50/60Hz 450W
dimensiones 200x310x360/520 mm

VEMA SP2072/L

Adattabile/Suitable for/Adaptable

1235625 **SPREMIAGRUMI AUTOMATICO MANUALE CROMATO**
corpo in ABS o cromato
vaschetta in acciaio inox
parte spremente in policarbonato
motore 230V 50/60Hz
dimensioni 200x310x340 mm

VEMA SP2078L

CHROME PLATED AUTO/MAN CITRUS SQUEEZER
chromium plated or ABS body
with stainless steel tank
squeezing part in polycarbonate
motor 230V 50/60Hz
dimensions 200x310x340 mm

EXPRIMIDOR AUTOMÁTICO MANUAL CROMADO
cuerpo de ABS o cromado
cubeta de acero inox
parte exprimidora de policarbonato
motor 230V 50/60Hz
dimensiones 200x310x340 mm

1235621 **SPREMIAGRUMI A MANO**
corpo in alluminio
parte spremente in acciaio inox
dimensioni 220x220x490 mm

VEMA SP2016

MANUAL CITRUS SQUEEZER
aluminium body
squeezing part in stainless steel
dimensions 220x220x490 mm

EXPRIMIDOR MANUAL
cuerpo de aluminio
parte exprimidora de acero inox
dimensiones 220x220x490 mm

Adattabile/Suitable for/Adaptable

1235631 **FRULLATORE A 1 BICCHIERE TRASPARENTE**
corpo in alluminio
bicchiere con lame in dotazione
motore 230V 50/60Hz 200W
giri motore max 15000
dimensioni 150x150x450 mm

BLENDER WITH 1 TRANSPARENT JAR
aluminium body
jar with blades included
motor 230V 50/60Hz 200W
motor rpm max 15000
dimensions 150x150x450 mm

BATIDORA 1 VASO TRANSPARENTE
cuerpo en aluminio
vaso con cuchillas en dotación
motor 230V 50/60Hz 200W
revoluciones motor max 15000
dimensiones 150x150x450 mm

VEMA FR2002

1235633 **FRULLATORE ECONOMICO BABY CROMATO**
corpo in ABS cromato
bicchiere con lame in dotazione
motore 230V 50/60Hz 200W
giri 12500/16700
dimensioni 200x200x460 mm

STAINLESS STEEL ECONOMIC BLENDER BABY
chromium plated ABS body
jar with blades included
motor 230V 50/60Hz 200W
motor rpm 12500/16700
dimensions 200x200x460 mm

BATIDORA ECONÓMICA BABY CROMADO
cuerpo en ABS cromado
vaso con cuchillas en dotación
motor 230V 50/60Hz 200W
revoluciones 12500/16700
dimensiones 200x200x460 mm

VEMA FR2068

1235637 **FRULLINO FRAPPÉ A 1 TAZZA**
bicchiere in acciaio inox
motore 230V 50/60Hz 150W
dimensioni 160x200x550 mm

MILK SHAKE BLENDER 1 JAR
stainless steel jar
motor 230V 50/60Hz 150W
dimensions 160x200x550 mm

BATIDOR BATIDO 1 TAZA
vaso en acero inox
motor 230V 50/60Hz 150W
dimensiones 160x200x550 mm

VEMA FL2005/L

Adattabile/Suitable for/Adaptable

1235632 **FRULLATORE A MURO**
a 1 bicchiere trasparente
corpo in lega di alluminio
bicchiere in policarbonato
motore 230V 50/60Hz 200W
giri motore max 15000
dimensioni 130x130x420 mm

WALL-MOUNTED BLENDER
with 1 transparent jar
body in aluminium alloy
jar in polycarbonate
motor 230V 50/60Hz 200W
motor rpm max 15000
dimensions 130x130x420 mm

BATIDORA DE PARED
1 vaso transparente
cuerpo en aleación de aluminio
vaso en policarbonato
motor 230V 50/60Hz 200W
revoluciones motor max 15000
dimensiones 130x130x420 mm

VEMA FR2019

1235638 **FRULLINO FRAPPÉ A MURO**
a 1 tazza trasparente
piatto in acciaio inox
bicchiere in policarbonato
motore 230V 50/60Hz 150W
giri motore max 16000
dimensioni 200x200x300 mm

WALL-MOUNTED MILK SHAKE BLENDER
with 1 transparent jar
stainless steel plate
jar in polycarbonate
motor 230V 50/60Hz 150W
motor rpm max 16000
dimensions 200x200x300 mm

BATIDOR BATIDO DE PARED
1 taza transparente
plato en acero inox
vaso en policarbonato
motor 230V 50/60Hz 150W
revoluciones motor max 16000
dimensiones 200x200x300 mm

VEMA FL2008/E

Adattabile/Suitable for/Adaptable

1235601 **SPEZZAGHIACCIO SG2081**
corpo in lega speciale di alluminio
bicchiere in acciaio inox
microinterruttore di sicurezza e griglia di regolazione a 4 livelli brevettata
230V 50/60Hz 450W
dimensioni 250x300x660 mm

ICE CRUSHER SG2081
body in special aluminium alloy
stainless steel jar
with safety microswitch and patented 4-level adjustment grid
230V 50/60Hz 450W
dimensions 250x300x660 mm

ROMPEDOR HIELO SG2081
cuerpo de aleación especial de aluminio
vaso de acero inox
microinterruptor de seguridad y regulación a 4 niveles patentada
230V 50/60Hz 450W
dimensiones 250x300x660 mm

VEMA SG2081

1235612 **CIOCCOLATIERA ESTRAIBILE**
in acciaio inox contenente 5 Lt
resistenza da 750W
motore ventilato 230V 50/60Hz 60W
dimensioni 260x320x500 mm

EXTRACTABLE HOT CHOCOLATE POT
in stainless steel - capacity 5 l
heating element 750W
ventilated motor 230V 50/60Hz 60W
dimensions 260x320x500 mm

CHOCOLATERA EXTRAÍBLE
en acero inox 5 L
resistencia de 750W
motor ventilado 230V 50/60Hz 60W
dimensiones 260x320x500 mm

VEMA CI2080/5

Adattabile/Suitable for/Adaptable

1235651 **TOSTAPANE A 2 FORNI**
interamente in acciaio inox, 2 temporizzatori da 1 a 5 minuti — VEMA — TP2059
2 lampade spia di segnalazione,
resistenze 230V 50/60Hz 1100W max - dim. 200x310x290 mm

2-SLOT TOASTER
all in stainless steel, 2 timers 1-5 minutes
3 indicator lamps, dim. 200x310x290 mm
heating elements max 230V 50/60Hz 1100W

TOSTADOR 2 HORNOS
enteramente de acero inox, 2 temporizadores de 1 a 5 minutos
2 luz piloto de señalación, resistencias 230V 50/60Hz 1100W max
dimensiones 200x310x290 mm

1235652 **TOSTIERA 3 PINZE**
corpo in acciaio inox — VEMA — FO2069
3 pinze porta-toast
4 resistenze corazzate (2 superiori e 2 inferiori)
accendibili separatamente
230V 50/60Hz 2400W
dimensioni 570x270x260 mm

3-PLIER TOASTER
stainless steel body
3 toast-holding pliers
4 immersion heating elements (2 upper and 2 lower)
that can work independently
230V 50/60Hz 2400W
dimensions 570x270x260 mm

TOSTADOR 3 PINZAS
corpo de acero inox
3 pinzas para toast
4 resistencias corazadas (2 superiores y 2 inferio
se pueden encender separadamente
230V 50/60Hz 2400W
dimensiones 570x270x260 mm

3235521 **TOSTIERA 2 PINZE 1600W 230V**
resistenze elettriche al quarzo — CF CEN — T920
dimensioni 375x250x240 mm.

2-PLIER TOASTER 1600W 230V
with quartz heating elements
dimensions 375x250x240 mm

TOSTADOR 2 PINZAS 1600W 230V
resistencias eléctricas de cuarzo
dimensiones 375x250x240 mm

3235522 **TOSTIERA 3 PINZE 2000W 230V**
resistenze elettriche al quarzo — CF CEN — T930
dimensioni 480x250x240 mm.

3-PLIER TOASTER 2000W 230V
with quartz heating elements
dimensions 480x250x240 mm

TOSTADOR 3 PINZAS 2000W 230V
resistencias eléctricas de cuarzo
dimensiones 480x250x240 mm

Adattabile/Suitable for/Adaptable

3235502 **PIASTRA SINGOLA IN GHISA SMALTATA RIGATA**
1650W 230V
dimensioni massimo ingombro 275x400x240 mm.
piastra di cottura 250x250 mm.

ENAMELLED CAST IRON RIBBED SINGLE PLATE
1650W 230V
max dimensions 275x400x240 mm
cooking plate 250x250 mm

PLANCHA HIERRO FUND. ESMALTADA RANURADA
1650W 230V
dimensiones espacio max ocupado 275x400x240 mm
plancha cocción 250x250 mm

CF CEN PS1010R

3235511 **PIASTRA IN VETRO CERAMICA SINGOLA RIGATA**
1500W 230V
dimensioni 320x440x180 mm.

PYROCERAM RIBBED SINGLE PLATE
1500W 230V
dimensions 320x440x180 mm

PLANCHA VITROCERÁMICA SÍNGULA RANURADA
1500W 230V
dimensiones 320x440x180 mm

CF CEN PSV3010

3235910 **FRY-TOP VETROCERAMICA**
N° moduli 1/1; 2x1,3KW 230V 50Hz
superficie in vetroceramica spessore ø 6 mm
area di cottura 620x260 mm
telaio in acciaio AISI 430 - finitura Scotch Brite
regolazione 65°÷300°C, grado di protezione IP2X
dimensioni 700x400x180 mm

PYROCERAMIC FRY-TOP
Modules N. 1/1; 2x1.3KW 230V 50Hz
pyroceramic surface thickness ø 6 mm
boiling top 620x260 mm
steel body AISI 430 - Scotch Brite finish
Adjustment 65°÷300°C, protection degree IP2X
dimensions 700x400x180 mm

FRY-TOP VITROCERÁMICA
N° módulos 1/1, 2x1,3KW 230V 50Hz
superficie en vitrocerámica espesor ø 6 mm
área cocción 620x260 mm
bastidor en acero AISI 430 - acabado Scotch Brite
regulación 65°÷300°C, grado de protección IP2X
dimensiones 700x400x180 mm

3235908 **PIANO COTTURA VETROCERAMICA 1/2**
N° moduli 1/2; 1x2,1KW 230V 50Hz
superficie in vetroceramica spessore ø 6 mm
area di cottura 1x ø 350 mm, telaio in acciaio AISI 430
regolazione 65°÷450°C, grado di protezione IP2X
dimensioni 400x400x120 mm

PYROCERAMIC BOILING TOP 1/2
Modules N. 1/2; 1x2.1KW 230V 50Hz
pyroceramic surface thickness ø 6 mm
boiling top 1x ø 350 mm, steel body AISI 430
Adjustment 65°÷450°C, protection degree IP2X
dimensions 400x400x120 mm

ENCIMERA VITROCERÁMICA 1/2
N° módulos 1/2- 1x2,1KW 230V 50Hz
superficie en vitrocerámica espesor ø 6 mm
área cocción 1x ø 350 mm - bastidor en acero AISI 430
regulación 65°÷450°C - nivel de protección IP2X
dimensiones 400x400x120 mm

3235909 **PIANO COTTURA VETROCERAMICA**
N° moduli 1/1; 1x1,7KW + 1x1,2KW 230V 50Hz
superficie in vetroceramica spessore ø 6 mm
area di cottura 2x ø 350 mm
telaio in acciaio AISI 430 - finitura Scotch Brite
regolazione 65°÷450°C, grado di protezione IP2X
dimensioni 700x400x120 mm

PYROCERAMIC BOILING TOP
Modules N. 1/1; 1x1.7KW + 1x1.2KW 230V 50Hz
pyroceramic surface thickness ø 6 mm
boiling top 2x ø 350 mm
steel body AISI 430 - Scotch Brite finish
Adjustment 65°÷450°C, protection degree IP2X
dimensions 700x400x120 mm

ENCIMERA VITROCERÁMICA
N° módulos 1/1 - 1x1,7KW + 1x1,2KW 230V 50Hz
superficie en vitrocerámica espesor ø 6 mm
área cocción 2x ø 350 mm
bastidor en acero AISI 430 - acabado en Scotch Bri
regulación 65°÷450°C - nivel de protección IP2X
dimensiones 700x400x120 mm

3235911 **PIANO MANTENIMENTO INOX INCLINATO**
N° zone 1; 1x250W 230V 50Hz
superficie di riscaldamento in acciaio inox
telaio in acciaio AISI 430 finitura Scotch Brite
regolazione termostatica 30°÷90°C, grado di protezione IP2X
dimensioni 500x500x60 mm

WARM PLATE STAINLESS STEEL SLANTING
Zones N. 1; 1x250W 230V 50Hz
stainless steel heating surface
steel body AISI 430 - Scotch Brite finish
thermostatic adjustment 30°÷90°C, protection degree IP2X
dimensions 500x500x60 mm

PLANO MANTENIMIENTO INOX INCLINADO
N° zonas 1 - 1x250W 230V 50Hz
superficie de calentamiento en acero inox
bastidor en acero AISI 430 acabado en Scotch Brite
regulación termostática 30°÷90°C - nivel de protección IP2X
dimensiones 500x500x60 mm

Adattabile/Suitable for/Adaptable

1090501 **DOSATORE CAFFÉ STANDARD**
attacchi a parete

STANDARD COFFEE DOSER
wall connections

DOSIFICADOR CAFÉ STANDARD
conexiones a pared

1090502 **DOSATORE CAFFÉ CON BASE**

COFFEE DOSER WITH BASE

DOSIFICADOR CAFÉ CON BASE

1252912 **DOSATORE TOP**
dimensioni 150x215x340 mm
capacità caffè in grani 300 gr
con contacolpi

MAZZER FTO0C0000

DOSER TOP
dimensions 150x215x340 mm
coffee beans capacity 300 g
with counter

DOSIFICADOR TOP
dimensiones 150x215x340 mm
capacidad café en granos 300 gr
con conta golpes

1252002 **MACINACAFFÉ MINI CON DOSATORE 220V**
140W 220V 50Hz
capacità 500 gr
dimensioni 270x165xh375 mm

COFFEE GRINDER MINI WITH DOSER 220V
140W 220V 50Hz
capacity 500 g
dimensions 270x165xh375 mm

MOLINO CAFÉ MINI CON DOSIFICADOR 220V
140W 220V 50Hz
capacidad 500 gr
dimensiones 270x165xh375 mm

1252003 **MACINACAFFÉ MINI**
140W 220V 50/60Hz
capacità 500 gr
dimensioni 270x165xh375 mm

COFFEE GRINDER MINI
140W 220V 50/60Hz
capacity 500 gr.
dimensions 270x165xh375 mm.

MOLINOS DE CAFÉ MINI
140W 220V 50/60Hz
capacidad 500 gr
dimensiones 270x165xh375 mm

Adattabile/Suitable for/Adaptable

1252011 **MACINADOSATORE AUTOMATICO FULL METAL**
445W 230V 50Hz
colore nero
capacità caffè 1 kg.

CUNILL M1801

AUTOM. COFFEE GRINDER/DOSER FULL METAL
445W 230V 50Hz
silver colour
coffee capacity 1 kg

MOLINO-DOSIFICADOR AUTOM. FULL METAL
445W 230V 50Hz
color negro
capacidad café 1 kg

1252012 **MACINADOSATORE AUTOMATICO FULL METAL USA**
445W 110V 60Hz
colore nero
omologato USA
capacità caffè 1 kg.

CUNILL M1801USA

AUTOM. COFFEE GRINDER/DOSER FULL METAL
445W 110V 60Hz
black colour
USA approved
coffee capacity 1 kg

MOLINO-DOSIFICADOR AUTOM. FULL METAL USA
445W 110V 60Hz
color negro
homologado USA
capacidad café 1 kg

1252013 **MACINADOSATORE NOBEL**
445W 230V 50Hz
colore nero
capacità caffè 1 kg.

CUNILL MS2201

COFFEE GRINDER/DOSER NOBEL
445W 230V 50Hz
black colour
coffee capacity 1 kg

MOLINO-DOSIFICADOR NOBEL
445W 230V 50Hz
color negro
capacidad café 1 kg

Adattabile/Suitable for/Adaptable

1252014 **MACINADOSATORE NOBEL USA**
445W 110V 60Hz
colore nero
omologato USA
capacità caffè 1 kg.

COFFEE GRINDER/DOSER NOBEL
445W 110V 60Hz
black colour
USA approved
coffee capacity 1 kg

MOLINO-DOSIFICADOR NOBEL USA
445W 110V 60Hz
color negro
homologado USA
capacidad café 1 kg

CUNILL MS2201USA

1252015 **MACINADOSATORE EL CAFE TRANQUILO**
285W 230V 50Hz
colore nero
capacità caffè 1/2 kg.

COFFEE GRINDER/DOSER EL CAFE TRANQUILO
285W 230V 50Hz
black colour
coffee capacity 1/2 kg

MOLINO-DOSIFICADOR EL CAFE TRANQUILO
285W 230V 50Hz
color negro
capacidad café 1/2 kg

CUNILL M1101

1252016 **MACINADOSATORE EL CAFE TRANQUILO USA**
285W 110V 60Hz
colore nero
omologato USA
capacità caffè 1/2 kg.

COFFEE GRINDER/DOSER EL CAFE TRANQUILO
285W 110V 60Hz
silver colour
USA approved
coffee capacity 1/2 kg

MOLINO-DOSIFICADOR EL CAFE TRANQUILO USA
285W 110V 60Hz
color negro
homologado USA
capacidad café 1/2 kg

CUNILL M1101USA

Adattabile/Suitable for/Adaptable

1252017 **MACINADOSATORE BIMOTOR**
445W 230V 50Hz
colore nero

COFFEE GRINDER/DOSER BIMOTOR
445W 230V 50Hz
black colour

MOLINO-DOSIFICADOR BIMOTOR
445W 230V 50Hz
color negro

CUNILL MS2301

1252018 **MACINADOSATORE BIMOTOR USA**
445W 110V 60Hz
colore nero

COFFEE GRINDER/DOSER BIMOTOR
445W 110V 60Hz
black colour

MOLINO-DOSIFICADOR BIMOTOR USA
445W 110V 60Hz
color negro

CUNILL MS2301USA

Adattabile/Suitable for/Adaptable

1252906 **MACINADOSATORE MANUALE SUPER JOLLY**
monofase 350W 220/240V 50/60Hz
dimensioni 195x263x600 mm
macine ø 64 mm
capacità caffè in grani 1,2 Kg

MAZZER FSJMO1E00

MANUAL COFFEE GRINDER/DOSER SUPER JOLLY
monophase 350W 220/240V 50/60Hz
dimensions 195x263x600 mm
grinding burrs ø 64 mm
coffee beans capacity 1.2 kg

MOLINO-DOSIFICADOR MANUAL SUPER JOLLY
monofase 350W 220/240V 50/60Hz
dimensiones 195x263x600 mm
fresas ø 64 mm
capacidad café en granos 1,2 kg

1252907 **MACINADOSATORE AUTOMATICO SUPER JOLLY**
monofase 350W 220/240V 50/60Hz
dimensioni 195x263x600 mm
macine ø 64 mm
capacità caffè in grani 1,2 Kg

MAZZER FSJAC1E00

AUTOM. COFFEE GRINDER/DOSER SUPER JOLLY
monophase 350W 220/240V 50/60Hz
dimensions 195x263x600 mm
grinding burrs ø 64 mm
coffee beans capacity 1.2 kg

MOLINO-DOSIFICADOR AUTOM. SUPER JOLLY
monofase 350W 220/240V 50/60Hz
dimensiones 195x263x600 mm
fresas ø 64 mm
capacidad café en granos 1,2 kg

1252909 **MACINADOSATORE AUTOMATICO MAJOR**
monofase 650W 220/240V 50/60Hz
dimensioni 202x312x620 mm
macine ø 83 mm
capacità caffè in grani 1,2 Kg

MAZZER FMJAC1E00

AUTOM. COFFEE GRINDER/DOSER MAJOR
monophase 650W 220/240V 50/60Hz
dimensions 202x312x620 mm
grinding burrs ø 83 mm
coffee beans capacity 1.2 kg

MOLINO-DOSIFICADOR AUTOM. MAJOR
monofase 650W 220/240V 50/60Hz
dimensiones 202x312x620 mm
fresas ø 83 mm
capacidad café en granos 1,2 kg

Adattabile/Suitable for/Adaptable

1252910 **MACINADOSATORE MANUALE MINI**
monofase 250W 220/240V 50/60Hz
dimensioni 158x188x460 mm
macine ø 58 mm
capacità caffè in grani 0,6 Kg

MANUAL COFFEE GRINDER/DOSER MINI
monophase 250W 220/240V 50/60Hz
dimensions 158x188x460 mm
grinding burrs ø 58 mm
coffee beans capacity 0.6 kg

DOSIERMAHLWERK MINI - MANUELL
einphasig 250W 220/240V 50/60Hz
Abmessung: 158x188x460 mm
Mahlscheibe ø 58 mm
Kapazität: 0,6 kg Kaffeebohnen

MAZZER FMIM01E00

1252911 **MACINADOSATORE AUTOMATICO MINI**
monofase 250W 220/240V 50/60Hz
dimensioni 158x188x460 mm
macine ø 58 mm
capacità caffè in grani 0,6 kg

AUTOM. COFFEE GRINDER/DOSER MINI
monophase 250W 220/240V 50/60Hz
dimensions 158x188x460 mm
grinding burrs ø 58 mm
coffee beans capacity 0.6 kg

MOLINO-DOSIFICADOR AUTOMATICO MINI
monofase 250W 220/240V 50/60Hz
dimensiones 158x188x460 mm
fresas ø 58 mm
capacidad café en granos 0,6 kg

MAZZER FMIAC1E00

1252101 **VASSOIO RECUPERO CAFFE'**

COFFEE COLLECTION TRAY

BANDEJA RECOGE CAFÉ

Adattabile/Suitable for/Adaptable

1017001 **BILANCINA DIGITALE TANITA 120 GRAMMI**
divisione: 0,1-0,2 gr
precisione: ± 1 divisione
dimensioni: 156x76x16 mm

TANITA DIGITAL SCALE 120 gr
increment: 0,1-0,2 grams
precision: ± 1 increment
dimensions: 156x76x16 mm.

BALANZA DIGITAL TANITA 120 GRAMOS
división: 0,1-0,2 gr
precisión ± 1 división
dimensiones: 156x76x16 mm

1017002 **BILANCINA DIGITALE MINI 300 GRAMMI**
divisione: 0,1-0,2 gr
precisione: ± 1 divisione
dimensioni: 127x78x18 mm

MINI DIGITAL SCALE 300 GRAMS
increment: 0,1-0,2 gramms
precision: ± 1 increment
dimensions: 127x78x18 mm

BALANZA DIGITAL MINI 300 GRAMOS
división: 0,1-0,2 gr
precisión ± 1 división
dimensiones: 127x78x18 mm

1017003 **BILANCIA ELETTRONICA DIGITALE 120 g**
dimensioni 110x90x22 mm

ELECTRONIC DIGITAL SCALE 120 g
dimensions 110x90x22 mm

BALANZA ELECTRÓNICA DIGITAL 120 g
dimensiones 110x90x22 mm

Adattabile/Suitable for/Adaptable

3092003 **CLEANER INOX BOTTIGLIA ML 750**
pulitore alcalino per eliminare lo sporco, anche
grasso, dalle superfici di acciaio, vetro, formica e ceramica.
per modalità d'uso vedi etichetta posta sulla confezione.

STAINLESS STEEL CLEANER - 750 ml BOTTLE
alkaline cleaner suitable to eliminate every kind
of dirt from steel, glass, formica and ceramic surfaces.
for operating instructions see the label on the bottle.

CLEANER INOX BOTELLA 750 ml
limpiador alcalino para eliminar la suciedad,
también grasa, de superficies en acero, vidrio, plástico y cerámica.
para el modo de uso véase etiquetado en el envase.

3092022 **FORT HD SPRAY SGRASSANTE 750 ml**
per la pulizia di parti INAMOVIBILI.
Contiene tensioattivi anionici, non ionici con
biodegradibilità del 90%
prodotto alcalino per la rimozione di grassi, olii
minerali cotti fortemente aderenti a piastre di
cottura, forni di cucina, griglie e cappe
per modalità d'uso vedi etichetta posta sulla confezione

FORT HD DEGREASING SPRAY CLEANER 750 ml
for the cleaning of FIXED parts.
This product contains 90% biodegradable anionic
and nonionic surface-active agents.
It is an alkaline product for the removal of
stubborn deposits of baked-on greases and mineral
oils from hot plates, ovens, grills and fume hoods
For operating instructions see the label on the bottle.

FORT HD SPRAY DESENGRASANTE 750 ml
para la limpieza de partes INAMOVIBLES.
Contiene tensioactivos aniónicos, no iónicos con
biodegradable al 90%
producto alcalino para eliminar grasas, aceites
minerales cocidos muy adherentes a planchas
cocción, hornos de cocina, rejillas y campanas
para modo de uso véase etiqueta en el envase

3092081 **DRY DETERGENTE 0,75 lt.**
per sanificare e sgrassare in cucine ed industrie
alimentari, senza bisogno di risciacquo.

"DRY" DETERGENT 0.75 l
for sanitizing and degreasing in kitchens and
food industries, does not require rinsing.

DRY DETERGENTE 0,75 L
para sanear y desengrasar en cocinas e industrias
alimentarias, sin que se necesite aclarar.

3092004 **VAPORIZZATORE TIPO VECCHIO**

SPRAYER OLD MODEL

VAPORIZADOR TIPO VIEJO

Adattabile/Suitable for/Adaptable

3092007 **DETERFILTER BOTTIGLIA 750 ml.**
detergente liquido a base di solvente per la pulizia di filtri cappe
utilizzabile per pulire e detergere a fondo
particolari in alluminio, preservandoli contro l'ossidazione
per modalità d'uso vedi etichetta posta sulla confezione

DETERFILTER - 750 ml BOTTLE
liquid detergent containing solvent for hood filter cleaning
it can be used to clean and cleanse aluminium
details, preserving them from oxidation
for operating instructions see the label on the bottle

DETERFILTER BOTELLA 750 ml
detergente líquido a base de solvente para la limpieza de filtros y campanas
utilizable para limpiar y pulir en profundidad
detalles en aluminio, protegéndolos de la oxidación
para modo de uso véase la etiqueta en el envase

3092083 **RISAN DISINFETTANTE l.1**
disinfettante profumato al limone a base di sali
quaternari di ammonio (attivo al 6%)

RISAN DISINFECTANT 1 l
lemon-scented disinfectant
quaternary ammonium salts based (active at 6%)

RISAN DESINFECTANTE 1 L
desinfectante aromático al limón a base de sales
cuaternarios de amonio (activo al 6%)

3092084 **DETERGENTE SGRASSANTE SOLVOIL EXTRA l.1**
sgrassante sanificante per tutte le superfici dure
ed attrezzature della cucina

SOLVOIL EXTRA DEGREASING DETERGENT 1 l
sanitizer and degreaser for all hard surfaces
and kitchen appliances.

DESENGRASANTE SOLVOIL EXTRA 1 L
desengrasante saneante para toda superficie dura
y utensilios de cocina

3092008 **DETERFILTER DA 10 lt.**
detergente liquido a base di solvente per la pulizia di filtri cappe
utilizzabile per pulire e detergere a fondo
particolari in alluminio, preservandoli contro l'ossidazione
per modalità d'uso vedi etichetta posta sulla confezione

DETERFILTER - 10 l TANK
liquid detergent containing solvent for hood filter cleaning
it can be used to clean and cleanse aluminium
details, preserving them from oxidation
for operating instructions see the label on the bottle

DETERFILTER 10 L
detergente líquido a base de solvente para la limpieza de filtros y campanas
utilizable para limpiar y pulir en profundidad
detalles en aluminio, protegéndolos de la oxidación
para modo de uso véase la etiqueta en el envase

Adattabile/Suitable for/Adaptable

3092155 **DETERGENTE SPECIALE ASCOR SPILL**
confezione da 12 kg.
detergente alcalino che viene utilizzato per la pulizia e sanificazione periodiche dell'intero circuito di spillatura bevande, vino, birra

SPECIAL DETERGENT ASCOR SPILL
12 kg bag
alkaline detergent suitable for the cleaning and sanitizing of all parts of soft drinks, wine and beer-tapping equipment.

DETERGENTE ESPECIAL ASCOR SPILL
envase de 12 kg
detergente alcalino que se utiliza para limpiar y sanear periódicamente todo el circuito de suministro bebidas, vino, cerveza

3092062 **PANNO MICROFIBRA ETERNO SILVER 5 PEZZI**
antibatterico, dimensioni: 400x400 mm
asciutto spolvera, bagnato pulisce
svolge azione antibatterica su tutti i materiali
CONFEZIONE 5 PEZZI

MICROFIBER CLOTH ETERNO SILVER 5 PIECES
antibacterial, size: 400x400 mm
if dry it dusts, if wet it cleans
antibacterial action on all materials
5 PIECES PACKAGE

PAÑO MICROFIBRA ETERNO SILVER 5 UDS.
antibacteriano dimensiones 400x400 mm
cuando seco limpia el polvo, mojado limpia
acción antibacteriana sobre todos los materiales
5 UNIDADES

3092063 **PANNO MICROFIBRA ETERNO VETRI 5 PEZZI**
specifico per vetri, specchi e cristalli
non usare detergenti, non asciugare
CONFEZIONE 5 PEZZI

MICROFIBER CLOTH ETERNO GLASS 5 PIECES
specific for glass. mirrors.crystal
do not use detergents, do not dry
5 PIECES PACKAGE

PAÑO MICROFIBRA ETERNO CRISTALES 5 UDS.
específico para vidrios, espejos y cristales
no se deben utilizar detergentes, no se debe secar
5 UNIDADES

3092065 **KIT PULIZIA POLIVALENTE**
contiene: 2 panno microfibra Silver
4 spugna magica

MULTIPURPOSE CLEANING KIT
containing: 2 Silver microfiber cloth
4 magical sponges

KIT LIMPIEZA POLIVALENTE
con: 2 paños microfibra Silver
4 espónja mágica

Adattabile/Suitable for/Adaptable

3092064 **SPUGNA MAGICA 100x60x25 mm 30 PEZZI**
per tutte le superfici dure,, quali acciaio e marmi
l'attività antibatterica riduce i batteri del 99,99%
CONFEZIONE 30 PEZZI

MAGIC SPONGE 100x60x25 mm 30 PIECES
for all hard surfaces, like steel and marble
antibacterial action reduces bacteria by 99,99%
30 PIECES PACKAGE

ESPONJA MÁGICA 100x60x25 mm 30 UDS.
para todas las superficies duras, como de acero y de mármol
la actividad antibacteriana reduce las bacterias de un 99,99%
CONFECCIÓN 30 UNIDADES

3092071 **DISOTTURANTE BIOLOGICO 12 COMPRESSE**
confezione blister da 12 pastiglie
previene ed elimina ingorghi

BIOLOGICAL DRAIN CLEANER 12 TABS
blister pack with 12 tablets
it prevents and removes drain clogging

DESATACASCADOR BIOLÓGICO 12 PASTILLAS
envase blíster de 12 pastillas
para prevenir y eliminar atascos

3092151 **DETERGENTE EXPRESS BUSTINA**
confezione: 15 bustine da 20 gr.
per pulizia gruppi caffé

EXPRESS DETERGENT - BAGS
15 bags 20 gr
for the cleaning of coffee groups

DETERGENTE EXPRESS SOBRE
envase: 15 sobres de 20 gr
para limpieza grupos café

3092087 **DISINCROSTANTE ACIDO ASCOR DC**
per pulizia macchine da caffè BABY

ACID SCALE REMOVER ASCOR DC
for espresso machines model BABY

DESINCRUSTANTE ACIDO ASCOR DC
para limpieza máquinas de café BABY

3092086 **DISINCROSTANTE ASCOR SOLF 1 kg**
in polvere per lavastoviglie, macchine caffè

ASCOR SOLF SCALE REMOVER 1 kg
powdered detergent for dishwashers, espresso machines.

DESINCRUSTANTE ASCOR SOLF 1 kg
en polvo para lavavajillas, lavadoras, máquinas de café

Adattabile/Suitable for/Adaptable

3092143 **DETERGENTE COFFEE CLEAN 900 g**
detergente per MACCHINE DA CAFFE'
idoneo per la pulizia di filtri e portafiltri
per macchie di unto e caffé di piattini e tazzine

COFFEE CLEAN DETERGENT 900 gr
detergent for COFFEE MACHINES
suitable for cleaning filters and filter holders,
for grease and coffee spots on cups and saucers.

DETERGENTE COFFEE CLEAN 900 g
detergente para MÁQUINAS DE CAFÉ
idóneo para la limpieza de filtros y portafiltros,
para manchas de grasa y café de platos y tazas

3092152 **DETERGENTE EXPRESS PASTIGLIA 2,5 gr**
confezione: barattolo 60 pastiglie da 2,5 gr
per pulizia gruppi caffé

EXPRESS DETERGENT - 2.5 gr TABLETS
60 tablets 2.5 gr jar
for the cleaning of coffee groups

DETERGENTE EXPRESS PASTILLA 2,5 gr
envase: bote 60 pastillas de 2,5 gr
para limpieza grupos café

3092153 **DETERGENTE EXPRESS CAPPUCCINATORE**
confezione: bottiglia da 1 lt.
per pulizia cappuccinatori

EXPRESS DETERGENT FOR CAPPUCCINATORE
1 l bottle
for the cleaning of cappuccinatore

DETERGENTE EXPRESS CAPPUCCINATORE
envase: botella 1 L
para limpieza cappuccinatore

3092305 **CALC CLEAN 10 lt.**
decalcificante rapido
in tanica da 10 lt.

CALC CLEAN
rapid decalcifier
in 10 l tank

CALC CLEAN 10 L
descalcificador rápido
en tanque 10 L

Adattabile/Suitable for/Adaptable

3092301 **CAFE CLEAN 10 PASTIGLIE**
elimina il grasso del caffè
confezione da 10 pastiglie

CAFE CLEAN DETERGENT 10 TABLETS
coffee grease remover
10 tablet packet

CAFE CLEAN 10 PASTILLAS
elimina la grasa del café
envase de 10 pastillas

3092302 **CAFE CLEAN 100 PASTIGLIE**
elimina il grasso del caffè
confezione da 100 pastiglie

CAFE CLEAN DETERGENT 100 TABLETS
coffee grease remover
100 tablet packet

CAFE CLEAN 100 PASTILLAS
elimina la grasa del café
envase de 100 pastillas

3092303 **CALC CLEAN 25 gr.**
decalcificante rapido
in bustine da 25 gr.

CALC CLEAN 25 g
rapid decalcifier
25 g bags

CALC CLEAN 25 L
descalcificador rápido
en bolsitas de 25 gr

3092304 **CALC CLEAN 1 lt.**
decalcificante rapido
in bottiglie da 1 lt.

CALC CLEAN 1 l
rapid decalcifier
in 1 l bottle

CALC CLEAN 1 L
descalcificador rápido
en botellas de 1 L

3092311 **MILK CLEAN**
lava cappuccinatore
elimina tutti i residui del latte

MILK CLEAN
for the cleaning of cappuccinatore
it eliminates all milk residuals

MILK CLEAN
limpia cappuccinatore
elimina todo residuo de leche

1094901 **SPOLVERATORE DI CACAO MANUALE**

MANUAL COCOA DUSTER

MANUELLER KAKAOSTREUER

1094903 **SPOLVERATORE DI CACAO AUTOMATICO**

AUTOMATIC COCOA DUSTER

ESPOLVOREADOR CACAO AUTOMÁTICO

1094905 **SPOLVERATORE DI CACAO ø 6,5cm**
con 3 dischi decorativi: viso/cuore/stella
in acciaio inox 18/10

COCOA DUSTER ø 6.5cm
with 3 decoration discs: face/heart/star
stainless steel 18/10

ESPOLVOREADOR CACAO ø 6,5cm
con 3 discos decorativos: cara/corazón/estrella
de acero inox 18/10

1094906 **SPOLVERATORE DI CACAO ø 7cm**
con 3 dischi decorativi: viso/cuore/stella
in acciaio inox 18/10

COCOA DUSTER ø 7cm
with 3 decoration discs: face/heart/star
stainless steel 18/10

ESPOLVOREADOR CACAO ø 7cm
con 3 discos decorativos: cara/corazón/estrella
de acero inox 18/10

		Adattabile/Suitable for/Adaptable		
3394038	**RASCHIATORE FRYTOP RIGATO** GROOVED FRYTOP SCRAPER RASQUETA FRYTOP DENTADO	ZANUSSI	056940	
3394159	**RASCHIATORE PER VETROCERAMICA** SCRAPER FOR PYROCERAMIC RASQUETA PARA VITROCERÁMICA	UNOX	VM1000A0	
3394406	**RASCHIATORE FRYTOP AL CROMO** completo di 1 lama 102 mm SCRAPER FOR FRY TOP - CHROME complete with 1 102-mm blade RASQUETA FRYTOP CROMO con 1 cuchilla 102 mm	ZANUSSI	055995	
3394400	**AFFILACOLTELLI ACCUSHARP** su richiesta: con serigrafia personalizzata quantitativo minimo per serigrafia = 50 pezzi ACCUSHARP KNIFE SHARPENER with customized screenprinting upon request minimum quantity for screenprinting: 50 pieces AFILADOR DE CUCHILLOS ACCUSHARP por pedido: con serígrafia personalizada cantidad mínima para serigrafía = 50 UDS.			
9718042	**COLTELLO PANE 24 cm.** BREAD KNIFE 24 cm CUCHILLO PARA PAN 24 cm			
9718052	**COLTELLO CUCINA SALATO 24 cm.** KITCHEN KNIFE 24 cm CUCHILLO DE COCINA 24 cm			
9718055	**COLTELLO CUCINA 21 cm.** KITCHEN KNIFE 21 cm CUCHILLO DE COCINA 21 cm			

Adattabile/Suitable for/Adaptable

9718102 **LEVATORSOLI**

FRUIT CORER

QUITA CORAZÓN DE FRUTAS

9718103 **PELA ARANCE**

ORANGE PEELER

PELADOR NARANJAS

9718109 **APRISCATOLE ROSSO**

RED CAN OPENER

ABRELATAS ROJO

9394432 **TAGLIERE CEPPO 500x400 h25 mm CON FERMO**

CHOPPING BOARD 500x400 h25 mm W/RETAINER

TABLA DE PICAR 500x400 h25 mm CON BLOQUE

CEG

1069001 **CUCCHIAIO DOSACAFFÉ IN PLASTICA**

PLASTIC MEASURING SPOON

CUCHARA CAFÉ EN PLÁSTICO

BRASILIA	00782.0.00.02
CIMBALI	457-203-000
CMA ASTORIA	15290
ELEKTRA	00402035
FAEMA	
GAGGIA	
LA PAVONI	477001
RANCILIO	38120004
SAN MARCO	106017

1069002 **CUCCHIAIO DOSATORE INOX**

STAINLESS STEEL DOSING SPOON

CUCHARA CAFÉ EN INOX

FAEMA
GAGGIA

Adattabile/Suitable for/Adaptable

1385000 **PRESSINO NYLON ø 50/52 mm**

NYLON TAMPER ø 50 and 52 mm

PRENSA CAFÉ NYLON ø 50/52 mm

LA SPAZIALE
SAN MARCO

1385002 **PRESSINO NYLON ø 50/57 mm**

NYLON COFFEE TAMPER ø 50 and 57 mm

PRENSA CAFÉ NYLON ø 50/57 mm

BRASILIA	00779.0.00.02
CIMBALI	457-209-000
CMA ASTORIA	15420
FAEMA	
GAGGIA	
LA PAVONI	371014
N. SIMONELLI	05080035
RANCILIO	38120005
SAN MARCO	106001

1385003 **PRESSINO ALLUMINIO ø 57 mm**

COFFEE TAMPER ALUMINIUM ø 57 mm

PRENSA CAFÉ ALUMINIO ø 57 mm

1385004 **PRESSINO ALLUMINIO ø 53 mm**

COFFEE TAMPER ALUMINIUM ø 53 mm

PRENSA CAFÉ ALUMINIO ø 53 mm

FAEMA

1385005 **PRESSINO ALLUMINIO ø 57 mm**

COFFEE TAMPER ALUMINIUM ø 57 mm

PRENSA CAFÉ ALUMINIO ø 57 mm

BRASILIA
FAEMA
N. SIMONELLI

Adattabile/Suitable for/Adaptable

1385006 **PRESSINO LEGNO E INOX ø 57 mm**

COFFEE TAMPER WOOD AND S/STEEL ø 57 mm

PRENSA CAFÉ MADERA E INOX ø 57 mm

1385007 **PRESSINO LEGNO E INOX ø 53 mm**

COFFEE TAMPER WOOD AND S/STEEL ø 53 mm

PRENSA CAFÉ MADERA E INOX ø 53 mm

1384001 **SPAZZOLINO PULISCIDOCCE**

BRUSH FOR COFFEE SHOWER

CEPILLO LIMPIA DUCHAS

CIMBALI	457-062-000
FAEMA	

1384002 **SPAZZOLINA**

BRUSH

CEPILLO PARA MANTENIMIENTO

FAEMA

3317050 **PINZA PER TOAST**
lunghezza 195 mm., altezza 130 mm.
per TOSTAPANE modello TP

TOAST PLIERS
length 195 mm., height 130 mm.
for TOASTER model TP

PINZA PARA TOSTADORA
longitud 195 mm, altura 130 mm
para TOSTADOR modelo TP

VEMA XRTP1

3317051 **GRIGLIA A PINZA**
lunghezza 100 mm, altezza 180 mm
per TOSTIERA ORIZZONTALE

GRILL PLIER
length 100 mm, height 180 mm
for HORIZONTAL TOASTER

PARRILLA TOSTADOR
longitud 100 mm, altura 180 mm
para TOSTADORA HORIZONTAL

ARISTARCO	622
BERTO'S	30611300
CEADO	45603
CF CENEDESE	63.3.3095
DIHR	8008
ELETTROBAR	433004
FIMAR	CO1056
LOTUS	531004500
MILAN TOAST	14260
SAMMIC	6100413
SIRMAN	
VEMA	XRFO3

Adattabile/Suitable for/Adaptable

1080913 **CASSETTO INOX FONDI CAFFÉ COMPLETO**
dimensioni 17x16xh12

ST. STEEL COMPLETE COFFEE WASTE DRAWER
dimensions 17x16xh12

CAJÓN INOX RESTOS DE CAFÉ COMPLETO
dimensiones 17x16xh12

1080914 **VASCHETTA INOX FONDI CAFFÉ**

STAINLESS STEEL COFFEE WASTE TRAY

CUBETA INOX RESIDUOS CAFÉ

3080001 **TRAMOGGIA FONDI/CAFFÉ**
dimensioni 345x240x270 mm
dima di foratura 345x278 mm

PRIOLINOX 3075

KNOCK BOX DRAWER ASSY.
dimensions 345x240x270 mm
mounting hole 345x278 mm

CAJÓN RESIDUOS CAFÉ
dimensiones 345x240x270 mm
plantilla de perforación 345x278 mm

3080011 **TRAMOGGIA FORATA 3000**
dima di foratura 345x278 mm

PRIOLINOX 3075/2

KNOCK BOX DRAWER ASSY. WITH HOLES 3000
mounting hole 345x278 mm

CAJÓN CON AGUJEROS 3000
plantilla de perforación 345x278 mm

3080003 **BASTONE BATTIFILTRO 320 mm**

PRIOLINOX SBATTIF4

ROD FOR FILTER CLEANING 320 mm

BASTÓN PARA FILTRO 320 mm

Adattabile/Suitable for/Adaptable

1024001 **LATTIERA PRATIKA 0,20l**
2 tazze, in acciaio inox 18/10

PRATIKA MILK PITCHER 0.20 L
2 cups, stainless steel 18/10

JARRA LECHERA PRATIKA 0,20 L
2 tazas, en acero inox 18/10

1024002 **LATTIERA PRATIKA 0,30l**
3 tazze, in acciaio inox 18/10

PRATIKA MILK PITCHER 0.30L
3 cups, stainless steel 18/10

JARRA LECHERA PRATIKA 0,30 L
3 tazas, en acero inox 18/10

1024003 **LATTIERA PRATIKA 0,45l**
4 tazze, in acciaio inox 18/10

PRATIKA MILK PITCHER 0.45 L
4 cups, stainless steel 18/10

JARRA LECHERA PRATIKA 0,45 L
4 tazas, en acero inox 18/10

1024004 **LATTIERA PRATIKA 0,60l**
6 tazze, in acciaio inox 18/10

PRATIKA MILK PITCHER 0.60 L
6 cups, stainless steel 18/10

JARRA LECHERA PRATIKA 0,60 L
6 tazas, en acero inox 18/10

1024005 **LATTIERA PRATIKA 0,70l**
9 tazze, in acciaio inox 18/10

PRATIKA MILK PITCHER 0.70 L
9 cups, stainless steel 18/10

JARRA LECHERA PRATIKA 0,70 L
9 tazas, en acero inox 18/10

1024006 **LATTIERA PRATIKA 1,10l**
12 tazze, in acciaio inox 18/10

PRATIKA MILK PITCHER 1.10 L
12 cups, stainless steel 18/10

JARRA LECHERA PRATIKA 1,10 L
12 tazas, en acero inox 18/10

Adattabile/Suitable for/Adaptable

1527902 **VASCA INOX GELATERIA**
dimensioni 360x163x120 mm.

STAINLESS STEEL TANK FOR ICE CREAM
dimensions 360x163x120 mm

CUBA INOX HELADERÍA
dimensiones 360x163x120 mm

PRIOLINOX 2535BS

1527903 **VASCA INOX GELATERIA**
dimensioni 360x163x150 mm.

STAINLESS STEEL TANK FOR ICE CREAM
dimensions 360x163x150 mm

CUBA INOX HELADERÍA
dimensiones 360x163x150 mm

PRIOLINOX 2536BS

1527904 **VASCA INOX GELATERIA**
dimensioni 360x163x170 mm.

STAINLESS STEEL TANK FOR ICE CREAM
dimensions 360x163x170 mm

CUBA INOX HELADERÍA
dimensiones 360x163x170 mm

PRIOLINOX 2537BS

1527906 **VASCA INOX GELATERIA**
dimensioni 330x165x120 mm.

STAINLESS STEEL TANK FOR ICE CREAM
dimensions 330x165x120 mm

CUBA INOX HELADERÍA
dimensiones 330x165x120 mm

PRIOLINOX 2545BS

Adattabile/Suitable for/Adaptable

1527907 **VASCA INOX GELATERIA**
dimensioni 330x165x150 mm.

STAINLESS STEEL TANK FOR ICE CREAM
dimensions 330x165x150 mm

CUBA INOX HELADERÍA
dimensiones 330x165x150 mm

PRIOLINOX 2546BS

1527908 **VASCA INOX GELATERIA**
dimensioni 330x165x170 mm.

STAINLESS STEEL TANK FOR ICE CREAM
dimensions 330x165x170 mm

CUBA INOX HELADERÍA
dimensiones 330x165x170 mm

PRIOLINOX 2547BS

1527931 **VASCHETTA INOX LAVADOSATORE**
dimensioni 270x120x110 mm.

STAINLESS STEEL TANK FOR DOSER WASHING
dimensions 270x120x110 mm

CUBETA INOX LAVADOSIFICADOR
dimensiones 270x120x110 mm

PRIOLINOX 2604

1527932 **VASCHETTA INOX LAVADOSATORE**
dimensioni 270x120x110 mm.
completa di accessori per carico e scarico acqua e separatore interno

STAINLESS STEEL TANK FOR DOSER WASHING
dimensions 270x120x110 mm
complete with accessories for water inlet/outlet and inner separator

CUBETA INOX LAVADOSIFICADOR
dimensiones 270x120x110 mm
con accesorios para carga y vaciado agua y separador interior

PRIOLINOX 2604/A

Adattabile/Suitable for/Adaptable

1527933 **VASCHETTA INOX LAVADOSATORE**
dimensioni 270x120x110 mm.
completa di accessori per carico e scarico acqua e separatore interno più rubinetto a sfera e sifone di scarico

STAINLESS STEEL TANK FOR DOSER WASHING
dimensions 270x120x110 mm
complete with accessories for water inlet/outlet inner separator, ball tap and drain siphon

CUBETA INOX LAVADOSIFICADOR
dimensiones 270x120x110 mm
con accesorios para carga y vaciado agua y separador interior más grifo a esfera y sifón de desagüe

PRIOLINOX 2604/B

1527951 **VASCHETTA INOX FORATA PER BOTTIGLIE**
dimensioni ø 96x175 mm.

PUNCHED STAINLESS STEEL TANK FOR BOTTLES
dimensions ø 96x175 mm

CUBETA INOX CON AGUJEROS P. BOTELLAS
dimensiones ø 96x175 mm

PRIOLINOX 1001F

1015002	647
1015003	642
1017001	722
1017002	722
1017003	722
1024001	735
1024002	735
1024003	735
1024004	735
1024005	735
1024006	735
1050002	535
1057005	421
1063001	423
1063002	423
1063003	423
1063004	424
1063005	424
1063007	424
1063906	424
1063911	424
1068002	422
1068003	422
1069001	731
1069002	731
1080006	406
1080007	406
1080008	417
1080009	417
1080010	403
1080013	403
1080017	402
1080018	402
1080019	404
1080020	401
1080021	401
1080022	404
1080023	401
1080024	404
1080025	404
1080026	401
1080028	402
1080029	403
1080031	402
1080032	402
1080033	405
1080035	405
1080036	405
1080913	734
1080914	734
1090501	715
1090502	715
1094901	729
1094903	729
1094905	729
1094906	729
1120251	426
1120252	426
1120253	426
1120336	427
1120600	427
1120601	425
1120602	425
1120603	425
1160014	655
1160015	655
1180000	465
1186000	502
1186002	502
1186003	502
1186005	502
1186007	502
1186009	502
1186010	503
1186011	503
1186012	503
1186016	504
1186017	505
1186018	505
1186019	505
1186020	505
1186021	505
1186022	505
1186023	506
1186024	506
1186025	506
1186026	501
1186050	506
1186051	506
1186052	506
1186053	506
1186054	506
1186070	494
1186071	495
1186072	495
1186073	495
1186074	495
1186075	495
1186076	495
1186163	498
1186231	497
1186318	703
1186358	494
1186366	496
1186374	498
1186411	493
1186414	494
1186472	498
1186488	497
1186489	507
1186490	507
1186493	507
1186494	504
1186495	504
1186496	504
1186510	493
1186519	493
1186520	500
1186522	500
1186525	500
1186528	498
1186529	499
1186530	503
1186539	503
1186540	504
1186543	504
1186544	504
1186545	504
1186554	499
1186555	500
1186557	507
1186558	507
1186559	497
1186560	499
1186573	499
1186574	499
1186576	499
1186577	499
1186578	499
1186579	507
1186580	502
1186595	503
1186596	503
1186597	497
1186598	497
1186599	497
1186600	497
1186604	497
1186605	494
1186615	500
1186629	500
1186630	500
1186640	501
1186642	501
1186643	501
1186644	501
1186645	501
1186646	501
1186954	498
1197000	411
1197001	411
1197002	411
1197003	411
1197004	411
1197005	411
1197006	412
1197007	411
1197008	412
1197009	412
1197011	412
1197012	409
1197013	409
1197014	409
1197015	410
1197463	412
1197464	413
1197467	413
1197468	413
1197469	413
1198000	430
1198001	431
1198002	431
1198003	431
1198004	431
1198005	431
1198006	431
1198007	578
1198008	578
1198009	432
1198010	515
1198011	511
1198012	432
1198013	432
1198014	432
1198015	432
1198016	432
1198017	432
1198018	433
1198019	433
1198020	433
1198021	433
1198022	433
1198023	434
1198024	434
1198025	434
1198026	434
1198027	434
1198028	434
1198029	435
1198030	434
1198031	437
1198032	435
1198033	435
1198034	435
1198035	581
1198036	436
1198037	436
1198038	436
1198039	436
1198040	436
1198041	437
1198042	437
1198043	437
1198044	437
1198045	437
1198046	438
1198200	438
1198201	438
1198202	438
1198203	438
1198204	438
1198205	439
1198206	439
1198207	439
1198208	439
1198209	439
1198210	439
1198211	440
1198212	440
1198213	440
1198214	440
1198215	440
1198216	441
1198217	441
1198218	441
1198219	441
1198401	441
1198402	441
1198403	442
1198404	442
1198405	442
1198406	442
1198407	442
1198408	442
1198409	442
1198410	443
1198412	443
1198413	443
1198414	443
1198466	443
1198600	428
1198601	428
1198602	428
1198603	428
1198604	428
1198605	428

1198606	429	1199040	479	1199089	483	1199136	490	1199300	474	1199417	466
1198607	429	1199041	479	1199090	484	1199137	491	1199301	453	1199418	466
1198608	429	1199042	518	1199091	484	1199138	491	1199302	516	1199419	466
1198609	429	1199043	479	1199092	484	1199139	491	1199303	516	1199420	467
1198610	429	1199044	479	1199093	484	1199140	491	1199304	453	1199421	467
1198611	430	1199045	479	1199094	484	1199141	491	1199305	454	1199422	467
1198612	430	1199046	479	1199095	484	1199142	491	1199306	454	1199423	467
1198613	430	1199047	548	1199096	485	1199143	491	1199307	582	1199424	467
1198614	430	1199048	480	1199097	485	1199144	492	1199308	532	1199425	468
1198615	430	1199049	480	1199098	485	1199145	492	1199309	546	1199426	468
		1199050	480	1199099	485	1199146	492	1199311	454	1199427	468
1199001	474	1199051	480	1199100	485	1199201	448	1199312	582	1199428	468
1199002	474	1199052	676	1199101	485	1199202	449	1199314	454	1199429	468
1199003	474	1199053	543	1199102	485	1199203	449	1199315	454	1199430	468
1199004	474	1199054	480	1199103	486	1199204	449	1199316	427	1199431	468
1199005	475	1199055	480	1199104	486	1199205	449	1199317	425	1199432	469
1199006	475	1199056	492	1199105	486	1199206	449	1199319	455	1199433	469
1199007	475	1199057	622	1199106	486	1199207	449	1199320	455	1199434	469
1199008	475	1199058	622	1199107	486	1199208	449	1199322	455	1199435	469
1199010	475	1199059	480	1199108	487	1199209	450	1199323	455	1199436	469
1199012	621	1199060	481	1199109	486	1199210	450	1199325	455	1199437	469
1199013	475	1199062	424	1199110	487	1199211	450	1199326	534	1199438	469
1199014	475	1199063	481	1199111	487	1199212	450	1199327	534	1199439	470
1199015	566	1199064	481	1199112	487	1199213	450	1199328	456	1199440	470
1199016	476	1199065	481	1199113	487	1199214	427	1199329	455	1199441	470
1199017	476	1199066	481	1199114	488	1199215	427	1199332	474	1199442	470
1199018	476	1199067	481	1199115	488	1199216	450	1199333	456	1199443	470
1199019	476	1199068	481	1199116	488	1199217	450	1199334	456	1199444	471
1199020	476	1199069	482	1199117	488	1199218	451	1199335	456	1199445	471
1199021	476	1199070	482	1199118	488	1199219	451	1199336	456	1199447	471
1199022	476	1199071	566	1199119	453	1199220	451	1199337	457	1199448	471
1199023	476	1199073	530	1199120	444	1199221	451	1199338	457	1199449	471
1199025	477	1199074	530	1199121	453	1199222	534	1199339	457	1199450	471
1199026	477	1199075	482	1199122	448	1199223	534	1199340	457	1199451	471
1199027	514	1199076	482	1199123	453	1199224	451	1199342	457	1199452	472
1199028	477	1199077	482	1199124	453	1199225	451	1199343	516	1199453	472
1199029	477	1199078	482	1199125	488	1199226	452	1199344	458	1199454	472
1199030	477	1199079	518	1199126	489	1199227	452	1199345	458	1199455	472
1199031	621	1199080	518	1199127	489	1199228	581	1199350	458	1199456	472
1199032	478	1199081	519	1199128	489	1199229	581	1199351	458	1199457	472
1199033	622	1199082	483	1199129	489	1199230	620	1199353	458	1199458	472
1199034	478	1199083	483	1199130	489	1199231	452	1199354	458	1199459	473
1199035	478	1199084	483	1199131	490	1199232	539	1199355	458	1199460	473
1199036	478	1199085	483	1199132	490	1199233	508	1199356	458	1199461	621
1199037	478	1199086	676	1199133	490	1199234	529	1199357	426	1199462	473
1199038	478	1199087	676	1199134	490	1199235	529	1199415	466	1199500	459
1199039	479	1199088	483	1199135	490	1199237	452	1199416	466	1199501	459

1199502	459
1199503	459
1199504	459
1199505	459
1199506	460
1199507	460
1199508	460
1199509	460
1199510	460
1199512	461
1199514	461
1199515	461
1199516	461
1199518	461
1199519	461
1199520	461
1199521	462
1199522	462
1199523	462
1199524	462
1199525	462
1199526	462
1199527	462
1199528	463
1199529	463
1199530	463
1199531	463
1199532	463
1199533	463
1199534	463
1199537	464
1199541	464
1199543	464
1199544	464
1199545	464
1199546	465
1199547	465
1199700	444
1199701	444
1199702	444
1199703	444
1199704	562
1199705	445
1199706	445
1199707	445
1199708	445
1199709	445
1199710	446
1199711	446
1199712	422
1199713	446
1199714	446
1199715	446
1199716	447
1199717	447
1199718	447
1199719	447
1199720	580
1199721	447
1199722	447
1199723	424
1212002	654
1212003	654
1212004	657
1212005	657
1212006	657
1221007	526
1221008	535
1221009	531
1221100	533
1221101	533
1221551	534
1221552	534
1235001	706
1235002	706
1235003	706
1235004	706
1235005	654
1235006	655
1235601	711
1235612	711
1235621	708
1235622	707
1235623	707
1235624	707
1235625	708
1235631	709
1235632	710
1235633	709
1235634	406
1235637	709
1235638	710
1235641	403
1235651	712
1235652	712
1240008	548
1240009	548
1240010	548
1240011	547
1240012	547
1240013	547
1240014	548
1240016	544
1240018	545
1240020	564
1240021	577
1240022	547
1240023	545
1240024	545
1240025	545
1240026	563
1240027	546
1240028	546
1240029	566
1240032	545
1240035	546
1240036	546
1240101	579
1240103	547
1240104	575
1240105	573
1240106	576
1240107	575
1240108	547
1240109	569
1240110	569
1240111	562
1240112	562
1240116	571
1240117	573
1240131	577
1240132	577
1240151	563
1240152	548
1240153	545
1240201	565
1240202	564
1240203	565
1240301	565
1240303	576
1240304	568
1240350	562
1240351	562
1240450	567
1240451	567
1240452	567
1240453	579
1240454	573
1240500	566
1240501	566
1240503	580
1240504	576
1240505	571
1240506	574
1240507	574
1240508	577
1240509	574
1240510	578
1240511	578
1240512	563
1240513	563
1240514	578
1240515	568
1240516	568
1240550	574
1240551	575
1240552	564
1240553	564
1240554	565
1240981	569
1241068	540
1241101	542
1242001	638
1245461	473
1250056	557
1250057	557
1250066	549
1250068	550
1250075	553
1250076	555
1250077	550
1250078	550
1250079	552
1250080	558
1250082	558
1250083	642
1250084	551
1250085	551
1250086	552
1250087	552
1250088	553
1250090	555
1250095	554
1250099	553
1250100	553
1250300	549
1250301	448
1250600	556
1250601	557
1250606	556
1250607	556
1250608	556
1250609	556
1250610	556
1250611	556
1250700	553
1250701	553
1252002	716
1252003	716
1252011	717
1252012	717
1252013	717
1252014	718
1252015	718
1252016	718
1252017	719
1252018	719
1252101	721
1252906	720
1252907	720
1252909	720
1252910	721
1252911	721
1252912	715
1311501	407
1313004	582
1313151	583
1313152	583
1313153	583
1313300	582
1313301	583
1313302	583
1313304	583
1313700	581
1313701	581
1313702	581
1313911	582
1313921	582
1319048	523
1319053	520
1319101	516
1319102	515
1319103	515
1319130	512
1319150	522
1319157	509
1319158	518
1319164	512
1319166	509
1319170	519
1319171	524
1319172	524
1319173	524
1319174	513
1319175	517
1319176	521
1319177	521
1319178	513
1319179	522
1319180	522
1319181	524
1319182	524
1319183	522
1319184	522
1319185	523
1319186	512
1319187	522
1319188	522
1319189	520
1319190	520

1319191	520
1319192	520
1319193	521
1319194	523
1319195	523
1319201	516
1319202	510
1319203	516
1319204	516
1319205	517
1319206	517
1319207	517
1319208	517
1319209	513
1319350	509
1319700	512
1319701	515
1319702	512
1319703	508
1319932	510
1320200	448
1322100	448
1324100	647
1348054	410
1348100	465
1356001	410
1357001	619
1357151	473
1357152	473
1357153	413
1381001	651
1381002	652
1381003	652
1381004	652
1381005	652
1381006	652
1381007	652
1381008	653
1381009	653
1381010	653
1381011	653
1381012	653
1381013	653
1381014	650
1381015	650
1381016	651
1381017	651
1381018	651
1381019	651
1381020	651
1381021	654
1381022	624
1381023	624
1381024	624
1381025	624
1381026	624
1381027	624
1381028	624
1381029	625
1381030	627
1381031	627
1381032	636
1381033	636
1381034	636
1381035	636
1381036	636
1381037	647
1381038	647
1381039	647
1381040	647
1381041	648
1381042	648
1381043	648
1381044	648
1381045	648
1381046	648
1381047	649
1381048	649
1381049	649
1381050	649
1381051	649
1381052	649
1381053	649
1381054	650
1381055	650
1381056	628
1381057	628
1381059	629
1381060	625
1381061	629
1381062	629
1381063	629
1381064	629
1381065	629
1381066	629
1381067	627
1381068	627
1381069	628
1381070	630
1381071	633
1381072	633
1381073	633
1381074	633
1381075	633
1381076	634
1381077	634
1381078	634
1381079	634
1381080	634
1381081	634
1381082	635
1381083	635
1381084	635
1381085	635
1381086	635
1381087	635
1381088	635
1381089	636
1381090	655
1381091	655
1381092	655
1381093	656
1381094	656
1381095	656
1381096	656
1381097	656
1381098	656
1381099	643
1381100	643
1381101	643
1381102	643
1381103	643
1381104	644
1381105	643
1381106	644
1381107	625
1381108	625
1381109	625
1381110	625
1381112	625
1381113	626
1381114	626
1381115	642
1381116	642
1381117	626
1381118	626
1381119	630
1381120	630
1381121	630
1381122	630
1381123	631
1381124	631
1381125	631
1381126	631
1381127	631
1381128	631
1381129	631
1381130	632
1381131	632
1381132	632
1381133	632
1381134	632
1381135	632
1381136	633
1381137	644
1381138	644
1381139	644
1381140	657
1381141	657
1381142	657
1381143	657
1381144	658
1381145	658
1381146	658
1381147	658
1381148	658
1381149	658
1381150	659
1381151	659
1381152	646
1381153	646
1381156	646
1381157	646
1381159	647
1381160	650
1381161	626
1381162	626
1381163	627
1381164	627
1381165	627
1381166	636
1381167	637
1381168	637
1381169	637
1381170	654
1381171	642
1381172	644
1381173	645
1381174	645
1381175	645
1381176	645
1381177	645
1381178	645
1381179	646
1381180	646
1381181	628
1381182	628
1381183	628
1381184	638
1381185	638
1381186	638
1381187	639
1381188	639
1381189	639
1381190	416
1381191	639
1381192	639
1381193	639
1381194	640
1381195	640
1381196	640
1381197	640
1381198	640
1381199	641
1381200	641
1381202	641
1381204	641
1381205	641
1381901	637
1381902	637
1381903	637
1381904	638
1381905	638
1384001	733
1384002	733
1385000	732
1385002	732
1385003	732
1385004	732
1385005	732
1385006	733
1385007	733
1390005	620
1390006	623
1390007	623
1390008	623
1390009	621
1443004	678
1444009	677
1444050	671
1444101	671
1444106	673
1444107	673
1444108	676
1444109	676
1444201	673
1444300	673
1444900	670
1445001	410
1446500	664
1446551	666
1446552	666
1450003	410
1520009	410
1520010	410
1520011	410

1523101 474

1526501 465

1527902 736
1527903 736
1527904 736
1527906 736
1527907 737
1527908 737
1527931 737
1527932 737
1527933 738
1527951 738

1528030 654
1528035 656

1718001 417
1718002 417
1718003 417
1718004 414
1718005 415
1718006 415
1718007 415
1718008 415
1718009 414
1718010 415
1718012 414
1718013 414
1718014 414
1718015 414
1718016 415
1718017 416
1718018 416
1718019 416
1718020 416
1718021 416
1718022 416

1755074 590
1755075 590
1755076 591
1755500 603
1755501 603

3001020 407

3010000 684
3010001 696
3010002 697
3010003 698
3010004 699
3010005 700
3010006 700
3010007 700
3010008 701
3010009 685
3010010 685
3010011 701
3010012 701
3010014 701
3010015 702
3010016 694
3010017 702
3010018 702
3010019 702
3010020 703
3010021 703
3010022 703
3010023 703
3010024 703
3010034 688
3010043 688
3010046 688
3010060 696
3010061 697
3010062 698
3010063 699
3010080 702
3010083 702
3010085 705
3010091 689
3010092 689
3010095 690
3010097 682
3010098 682
3010099 683
3010100 681
3010101 690
3010102 691
3010103 692
3010104 692
3010105 693
3010106 693

3010107 693
3010108 694
3010111 694
3010112 695
3010113 695
3010114 694
3010115 695
3010118 695
3010119 694
3010120 688
3010121 688
3010122 695
3010123 695
3010124 689
3010125 689
3010126 689
3010127 687
3010130 687
3010161 690
3010162 691
3010163 691
3010164 692
3010200 688
3010250 686
3010253 687
3010256 686
3010301 705
3010302 705
3010303 705

3025362 407
3025363 407
3025364 407
3025406 407

3057019 418
3057022 419
3057026 418
3057076 420
3057151 418
3057152 419
3057156 420
3057158 420
3057160 421
3057165 420
3057166 421
3057167 420

3057168 419
3057169 421
3057183 620
3057216 419

3068006 422
3068008 422
3068010 422
3068014 423
3068016 423

3080001 734
3080003 734
3080011 734

3090734 466

3092003 723
3092004 723
3092007 724
3092008 724
3092022 723
3092062 725
3092063 725
3092064 726
3092065 725
3092071 726
3092081 723
3092083 724
3092084 724
3092086 726
3092087 726
3092143 727
3092151 726
3092152 727
3092153 727
3092155 725
3092301 728
3092302 728
3092303 728
3092304 728
3092305 727
3092311 728

3120032 427

3122252 650

3160040 703

3182011 408

3185105 642

3186143 493
3186197 498
3186434 493
3186440 493
3186608 496
3186609 496
3186610 496
3186617 496
3186618 496
3186619 496
3186860 494

3201006 409

3221012 525
3221014 525
3221024 530
3221025 530
3221042 526
3221045 535
3221095 527
3221097 533
3221101 530
3221132 527
3221136 528
3221137 529
3221139 530
3221141 526
3221151 529
3221164 535
3221176 528
3221183 528
3221184 528
3221189 525
3221192 533
3221250 534
3221275 529
3221276 528
3221282 527
3221283 527
3221284 529

3221293 526
3221294 526
3221295 532
3221296 533
3221297 531
3221303 532
3221315 532
3221322 531
3221323 531
3221324 531
3221337 532
3221338 529
3221338 529
3221340 525
3221937 526
3221960 525

3235502 713
3235511 713
3235521 712
3235522 712
3235908 714
3235909 714
3235910 713
3235911 714

3240123 544
3240144 544
3240195 544
3240210 570
3240211 570
3240220 571
3240221 572
3240222 571
3240223 572
3240241 546
3240293 547
3240340 569
3240501 579
3240502 579
3240510 570
3240511 570
3240592 568
3240597 567
3240638 567
3240820 544
3240902 570

3240950 572
3240951 572
3240954 572
3240960 571
3240961 571
3240964 572

3241077 538
3241161 536
3241163 537
3241165 542
3241168 536
3241173 542
3241174 539
3241230 540
3241239 538
3241240 543
3241241 543
3241243 543
3241331 541
3241332 542
3241334 538
3241342 536
3241343 536
3241344 536
3241345 543
3241349 540
3241351 537
3241357 539
3241373 539
3241375 540
3241377 540
3241378 540
3241379 541
3241380 541
3241382 540
3241383 539
3241402 537
3241460 537
3241510 541
3241512 541
3241515 541
3241537 542
3241544 538
3241545 538
3241566 537
3241601 539

3243069 498
3243086 494
3243142 502

3247003 559
3247004 559
3247005 560
3247006 559
3247007 560
3247009 561
3247010 560
3247011 561
3247012 561
3247013 559
3247016 560
3247018 560
3247019 561

3250001 549
3250002 549
3250003 549
3250005 551
3250006 551
3250007 551
3250008 555
3250009 555
3250010 551
3250011 551
3250012 557
3250013 554
3250014 554
3250028 552
3250029 552
3250104 555
3250105 555
3250106 549
3250110 549
3250113 557
3250122 552
3250123 552
3250124 552
3250127 554
3250128 554
3250129 553
3250130 553
3250137 554
3250140 555

3250141 557
3250142 558
3250143 550
3250144 550
3250145 550
3250146 550

3311046 407

3313023 583
3313024 582

3317050 584
3317051 584

3319012 508
3319016 511
3319070 520
3319088 508
3319096 523
3319112 517
3319139 518
3319140 521
3319154 509
3319271 520
3319296 513
3319304 514
3319340 521
3319354 523
3319362 511
3319363 514
3319364 514
3319365 513
3319366 515
3319371 513
3319377 514
3319378 514
3319501 510
3319920 519
3319921 520
3319928 519
3319944 510
3319948 519
3319972 511

3320901 448

3348014 408
3348020 408
3348043 408
3348044 408
3348058 408

3350026 659

3351008 659
3351021 659
3355243 597

3355297 597
3355298 584
3355299 584
3355301 585
3355302 585
3355303 585
3355304 585
3355305 586
3355306 586
3355308 588
3355309 588
3355310 588
3355311 589
3355317 594
3355322 603
3355323 611
3355326 611
3355327 594
3355328 612
3355329 612
3355340 586
3355341 586
3355342 589
3355343 589
3355344 595
3355345 611
3355346 614
3355347 612
3355349 595
3355351 591
3355397 604
3355398 615
3355399 604
3355406 597
3355821 587

3355822 615
3355823 615
3355835 587
3355858 613
3355859 614
3355860 614

3357001 616
3357002 616
3357003 617
3357004 616
3357007 620
3357009 619
3357011 619
3357017 616
3357018 618
3357019 619
3357020 619
3357021 620
3357023 409
3357024 617
3357025 617
3357026 618
3357027 409
3357102 617
3357104 618
3357105 618

3381001 651

3390086 623

3394038 730
3394159 730
3394400 730
3394406 730
3394551 696
3394552 696

3440079 408

3443045 678
3443046 678
3443047 678

3444004 669
3444005 669

3444007 674
3444008 677
3444009 677
3444013 677
3444174 670
3444334 675
3444335 669
3444336 670
3444341 678
3444361 671
3444392 673
3444478 672
3444514 674
3444521 677
3444543 672
3444547 674
3444586 671
3444595 675
3444628 672
3444636 675

3445144 659

3446004 660
3446005 660
3446013 667
3446014 668
3446036 665
3446051 662
3446100 664
3446105 660
3446107 664
3446108 665
3446109 665
3446110 666
3446113 666
3446115 663
3446116 662
3446137 663
3446138 661
3446141 665
3446151 661
3446153 667

3526812 452
3526813 452

3755021	601
3755022	601
3755023	602
3755024	602
3755025	602
3755106	587
3755108	589
3755291	592
3755324	612
3755325	613
3755326	613
3755327	613
3755328	613
3755369	595
3755370	595
3755371	590
3755372	590
3755373	590
3755374	590
3755405	598
3755406	598
3755407	598
3755408	598
3755409	598
3755410	599
3755424	599
3755425	599
3755426	599
3755427	599
3755428	600
3755429	600
3755430	600
3755458	600
3755478	600
3755479	601
3755480	601
3755500	613
3755513	605
3755514	605
3755519	605
3755520	605
3755521	606
3755523	606
3755524	606
3755525	606
3755526	607
3755527	607
3755528	604
3755529	604
3755607	607
3755610	607
3755612	607
3755614	608
3755615	608
3755618	608
3755619	608
3755626	608
3755627	609
3755628	609
3755629	609
3755630	609
3755631	610
3755632	610
3755633	610
3755639	602
3755641	602
3755643	603
3755644	603
3755675	610
3755676	611
3755677	611
3755680	589
3755691	596
3755692	596
3755693	596
3755694	596
3755695	597
3755716	591
3755717	591
3755724	592
3755726	592
3755727	592
3755728	587
3755729	588
3755768	593
3755769	593
3755770	593
3755805	593
3755806	593
3755807	593
3755808	594
3755809	594
3755814	594
9394432	731
9718042	730
9718052	730
9718055	730
9718102	731
9718103	731
9718109	731
9721006	668

Note
Notes
Notizen

www.lfcatering.com

www.lfcatering.de

1982 26 2008

L.F

www.lfcatering.com