Ricambi per

Macchine caffè

Spare parts for

Espresso Coffee Machines

Ersatzteile für

Kaffee-Maschinen



LF

CSQ

Certified quality management system

25 1982 2007

LF

Indice generale
General contents
Inhaltsübersicht

	Pagina Page/Seite
Macchine caffè **Coffee machines** **Kaffeemaschinen**	
Esplosi Exploded drawings Explosionszeichnungen	1
Ricambi Spare parts Ersatzteile	521
Macinacaffè **Coffee grinders** **Kaffeemühlen**	
Esplosi Exploded drawings Explosionszeichnungen	1035
Ricambi Spare parts Ersatzteile	1171
Accessori e ricambi generici **Accessories and generic spare parts** **Zubehöre und Universelle Teile**	
Ricambi Spare parts Ersatzteile	1297
Codici ricerca rapida Quick search code Einfachere Suche	1475



LF spa non si assume alcuna responsabilità in ordine alle caratteristiche, ai dati tecnici ed ai possibili errori riportati nella presente o derivanti dall'utilizzo della stessa. La presente pubblicazione è di esclusiva proprietà LF spa la quale pone il divieto assoluto di riproduzione e divulgazione se non espressamente autorizzata da LF stessa.

All rights reserved. No part of this pubblication may be reproduced without written permission of **LF spa.**

LF spa, *Nachdruck, auch auszugsweise verboten.*



Esplosi
Exploded drawings
Explosionszeichnungen

Macchine caffè
Coffee machines
Kaffeemaschinen

Costruttori Manufacturer Hersteller	Pagina Page/Seite	Costruttori Manufacturer Hersteller	Pagina Page/Seite
ASTORIA	2	ITALCREM	278
AURORA	28	MAIRALI	286
AZKOYEN	36	MARCFI-ANCAS	300
BEZZERA	44	MARZOCCO	310
BRASILIA New	54	NUOVA SIMONELLI New	314
CARIMALI	90	PAVONI	346
CIMBALI New	100	RANCILIO New	374
CONTI	120	RENEKA	410
ELEKTRA New	134	SAN MARCO New	418
EXPOBAR	148	SCALA New	442
FAEMA New	156	SPAZIALE	450
FIORENZATO CS	202	UNIC	468
FUTURMAT	210	VFA	472
GAGGIA	242	VIBIEMME	484
GAGGIA SPAGNA	252	VISACREM	498
GRIMAC	262	WEGA	506

New

Nuova casa
New manufacturers
Neue Hersteller

New

+30% ÷ 50% nuovi Articoli
More than 30% - 50% new items
30% ÷ 50% zusätz. neue Artikel







GRUPPO CAFFÈ - TUBO VAPORE - LIVELLO
COFFEE GROUP-STEAM PIPE-SIGHTGLASS ASSY • KAFFEEGRUPPE - DAMPFROHR - NIVEAU • AS01

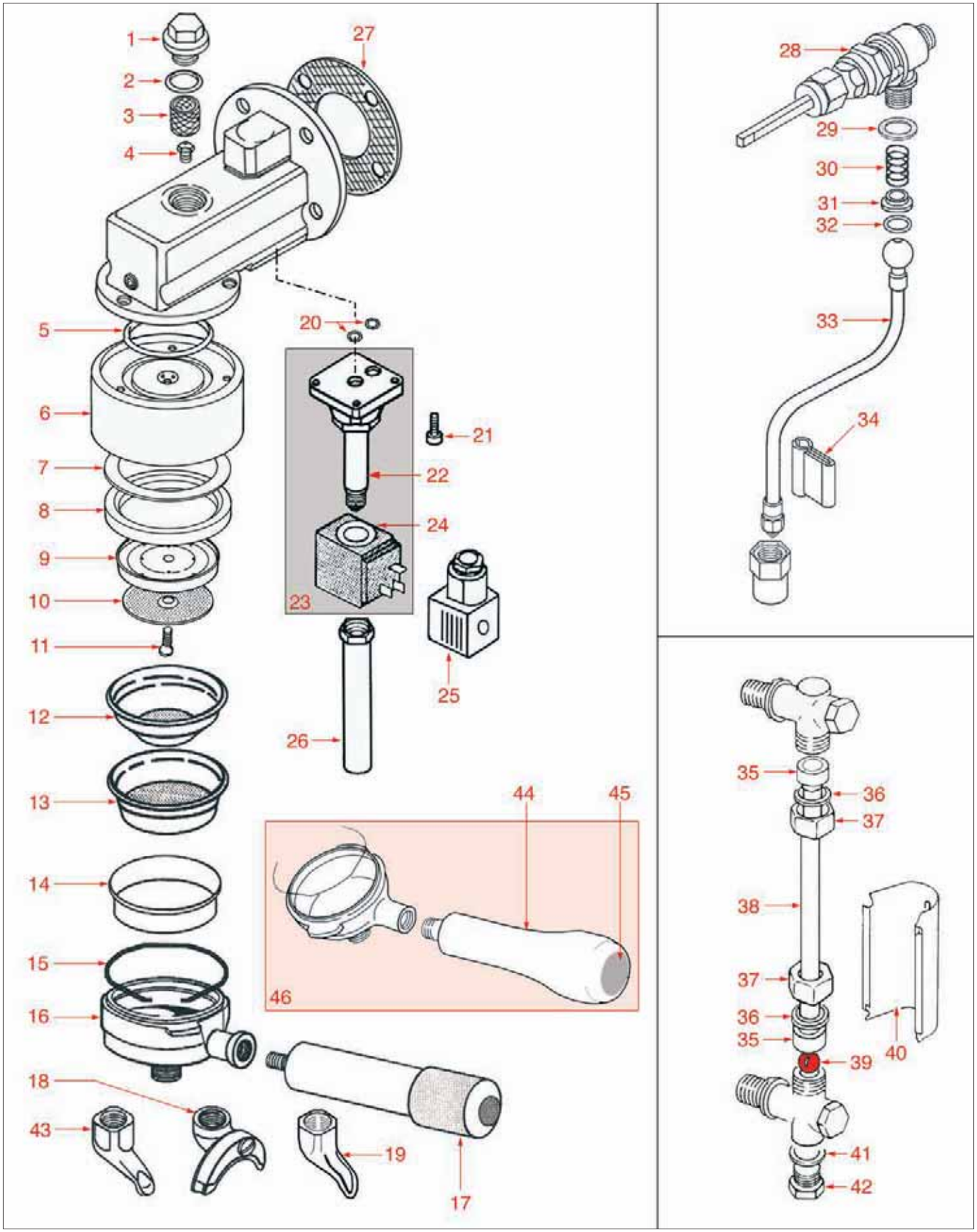

Posizioni senza cod. LF: a richiesta • Positions without LF Code No.: upon request • Abbildungen ohne LF Bestell-Nr.:auf Anfrage

GRUPPO CAFFÈ - TUBO VAPORE - LIVELLO

COFFEE GROUP-STEAM PIPE-SIGHTGLASS ASSY • KAFFEEGRUPPE - DAMPFROHR - NIVEAU • AS01

Pos.	Cod.	Descrizione	Description	Beschreibung	Pag.
1	1439003	TAPPO GRUPPO	COFFEE GROUP PLUG	SCHRAUBVERSCHLUSS	895
2	1186414	GUARNIZIONE OR 0119 EPDM	O-RING 0119 EPDM	O-RING-DICHTUNG 0119 EPDM	626
3	1160501	FILTRO PER UGELLO ø 14x12 mm	JET FILTER ø 14 x 12 mm	DÜSENFILTER ø 14 x 12 mm	568
4	1500530	UGELLO M5x1 FORO ø 0,5 mm	JET M5x1 ORIFICE ø 0.5 mm	DÜSE M5x1 LOCH ø 0,5 mm	941
5	1186461	GUARNIZIONE OR 0158 SILICONE	O-RING 0158 mm SILICONE	O-RING-DICHTUNG 0158 SILIKON	631
6	1002501	ANELLO AGGANCIATORE	GROUP HOPPER	RING FÜR BOHNENBEHÄLTER	523
7	1190021	SPESSORE CARTA VECCHIA SERIE	PAPER SEAL OLD SERIES	PAPIERDICHTUNG ALTE SERIE	667
7	1190051	SPESSORE CARTA	PAPER SEAL	PAPIERDICHTUNG	668
8	1186622	GUARNIZIONE PORTAFILTRO	FILTER HOLDER GASKET	DICHTUNG FÜR SIEBTRÄGER	646
8	1186656	GUARNIZIONE PORTAFILTRO	FILTER HOLDER GASKET	DICHTUNG FÜR SIEBTRÄGER	650
9	1086501	DIFFUSORE PORTADOCCIA	SHOWER HOLDER	DUSCHETRÄGER WASSERVERTEILER	550
10	1081006	DOCCIA EROGAZIONE ø 51,5 mm	SHOWER SCREEN ø 51.5 mm	DUSCHE ø 51,5 mm	546
11	1528501	VITE INOX M5x12 mm	STAINLESS STEEL SCREW M5x12 mm	SCHRAUBE AUS INOX STAHL M5x12 mm	976
12	1160251	FILTRO 1 TAZZA 6 GRAMMI	1-CUP FILTER 6 GRAMS	KAFFEESIEB 1 TASSE 6 g	563
12	1160335	FILTRO 1 TAZZA 7 GRAMMI	1-CUP FILTER 7 GRAMS	KAFFEESIEB 1 TASSE 7 g	566
13	1160252	FILTRO 2 TAZZE 12 gr	2-CUP FILTER 12 GRAMS	KAFFEESIEB 2 TASSEN 12 g	563
13	1160337	FILTRO 2 TAZZE 14 gr	2-CUP FILTER 14 GRAMS	KAFFEESIEB 2 TASSEN 14 g	567
14	1160286	FILTRO CIECO	BLIND FILTER	BLINDFILTER	565
15	1250002	MOLLA FERMAFILTRO TIPO GROSSO	FILTER LOCKING BIG SPRING	FEDER FÜR SIEBTRÄGER GROSS	746
15	1250101	MOLLA FERMAFILTRO	FILTER BLOCKING SPRING	FEDER FÜR SIEBTRÄGER	751
16	1165006	PORTAFILTRO MACCHINE CAFFÈ	FILTER HOLDER COFFEE MACHINES	SIEBTRÄGER KAFFEEMASCHINEN	571
17	1241501	MANOPOLA PORTAFILTRO M12	FILTER HOLDER HANDLE M12	SIEBTRÄGERGRIFF M12	721
18	1022502	BECCUCCIO 2 TAZZE	DOUBLE SPOUT	AUSLAUF 2-WEGE	526
19	1022501	BECCUCCIO 1 TAZZA	SINGLE SPOUT	AUSLAUF 1-WEG	525
20	1186611	GUARNIZIONE OR 0105 SILICONE	O-RING 105 SILICONE	O-RING-DICHTUNG 0105 SILIKON	644
20	1186612	GUARNIZIONE OR 0105 VITON	O-RING 105 VITON	O-RING-DICHTUNG 0105 VITON	644
21	1455034	VITE INOX TCE M4x10	STAINLESS STEEL SCREW M4x10	SCHRAUBE INOX TCE M4x10	939
22	1120334	PARTE MECCANICA LUCIFER	MECHANICAL COMPONENT LUCIFER	MECHANISCHER TEIL LUCIFER	556
22	1120339	PARTE MECCANICA PARKER	MECHANICAL COMPONENT PARKER	MECHANISCHER TEIL PARKER	556
23	1120330	ELETTROVALVOLA LUCIFER 3 VIE	3-WAY SOLENOID VALVE LUCIFER	3-WEGE MAGNETVENTIL LUCIFER	555
23	1120335	ELETTROVALVOLA PARKER 3 VIE	3-WAY SOLENOID VALVE PARKER	3-WEGE MAGNETVENTIL PARKER	556
24	1120332	BOBINA LUCIFER 483510 9W	COIL LUCIFER 483510 - 9W	SPULE LUCIFER 483510 - 9W	555
24	3120032	BOBINA PARKER ZB09 9W 220/240V 50/60Hz	COIL PARKER ZB09 9W 220/240V 50/60Hz	MAGNETSPULE PARKER ZB09 9W 220/240V50/60	1020
25	3120034	CONNETTORE GRANDE PER BOBINA	LARGE COIL CONNECTOR	STECKER FÜR MAGNETSPULE GROSS	1020
26	1450551	TUBETTO SCARICO ø 1/8"x92 mm	OUTLET PIPE ø 1/8" x 92 mm	AUSLAUFROHR ø 1/8" x 92 mm	937
27	1186451	GUARNIZIONE FLANGIA GRUPPO	COFFEE GROUP FLANGE GASKET	DICHTUNG FÜR FLANSCH VON KAFFEEGRUPPE	630
28	1348321	RUBINETTO ACQUA/VAPORE	WATER/STEAM TAP	WASSER- / DAMPFVENTIL	856
29	1186394	GUARNIZIONE SNODO ø 20x2 mm	ARTICULATION GASKET ø 20x2 mm	DICHTUNG FÜR GELENK ø 20x2 mm	623
30	1250547	MOLLA ø 11,5x16 mm	SPRING ø 11.5x16 mm	FEDER ø 11,5x16 mm	762
31	1186334	RONDELLA SNODO	WASHER	SCHEIBE FÜR GELENK	617
32	1186318	GUARNIZIONE OR 03043 EPDM TUBO	PIPE O-RING 03043 EPDM	O-RING-DICHTUNG 03043 EPDM FÜR ROHR	615
33	1449820	TUBO VAPORE	STEAM PIPE	DAMPFROHR	931
33	1449821	TUBO ACQUA	WATER PIPE	WASSERROHR	931
33	1449822	TUBO ACQUA	WATER PIPE	WASSERROHR	931
34	1186339	IMPUGNATURA ANTISCOTTATURA TUBI ø 8 mm	ANTI-SCORCHING CLIP TUBES ø 8 mm	VERBRÜHUNGSSCHUTZ-ZANGE ROHRE ø 8 mm	617
35	1186206	GUARNIZIONE LIVELLO	LEVEL GASKET	DICHTUNG FÜR WASSERNIVEAU	603
36	1186035	RONDELLA OTTONE	BRASS WASHER	RING AUS MESSING	586
37	1349061	DADO OTTONE	BRASS NUT	MUTTER AUS MESSING	877
38	1520506	VETRO LIVELLO ø 11x170 mm.	LEVEL GLASS ø 11x170 mm	WASSERSTANDGLAS ø 11X170 mm	946
39	1323001	PALLINA LIVELLO ROSSA	RED LEVEL BALL	NIVEAUKUGEL ROT	820
40	1244501	MASCHERINA LIVELLO	SIGHTGLASS HOUSING	STANDANZEIGER	731
41	1186619	GUARNIZIONE RAME ø 1/4"	COPPER GASKET ø 1/4"	KUPFERDICHTUNG ø 1/4"	645
42	1439048	TAPPO OTTONE 1/4"	BRASS CAP 1/4"	DECKEL AUS MESSING 1/4"	898
43	1022504	BECCUCCIO 1 VIA CHIUSO ø 3/8"	SINGLE SPOUT ø 3/8 CLOSED	AUSLAUF 1-WEG GESCHLOSSEN ø 3/8	526
44	1241206	MANOPOLA PORTAFILTRO NERA M12	BLACK FILTER HOLDER HANDLE M12	KNEBEL FILTERTRÄGER-SCHWARZ M12	705
45	1241469	TAPPO MANOPOLA PORTAFILTRO CROMATO	CHROME PLATED CAP FOR FILTER HOLDER KNOB	STÖPSEL KNEBEL SIEBERTRÄGER VERCHROMT	719
46	1165013	PORTAFILTRO CROMATO CON MANOPOLA	CHROME PLATED FILTER HOLDER WITH KNOB	VERCHROMTER FILTERTRÄGER MIT DREHKNOPF	572

GRUPPO CAFFÈ
COFFEE GROUP • KAFFEEGRUPPE • AS08

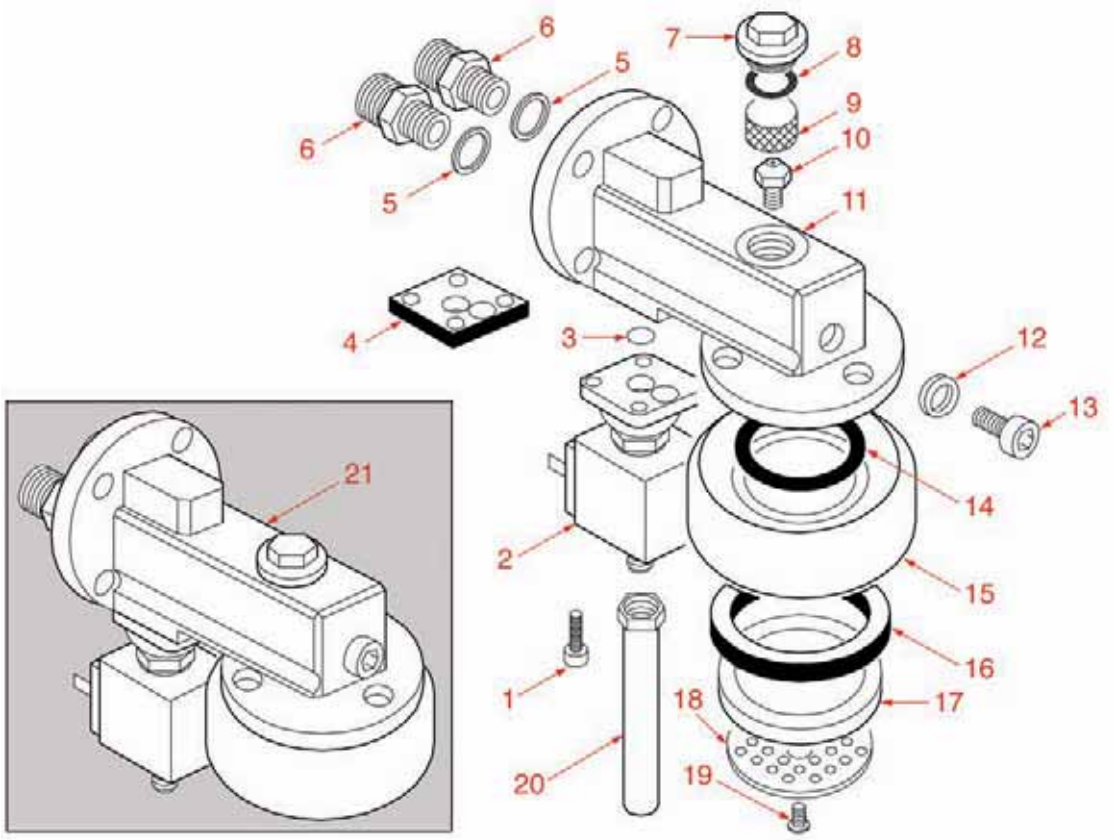

GRUPPO CAFFÈ
COFFEE GROUP • KAFFEEGRUPPE • AS09

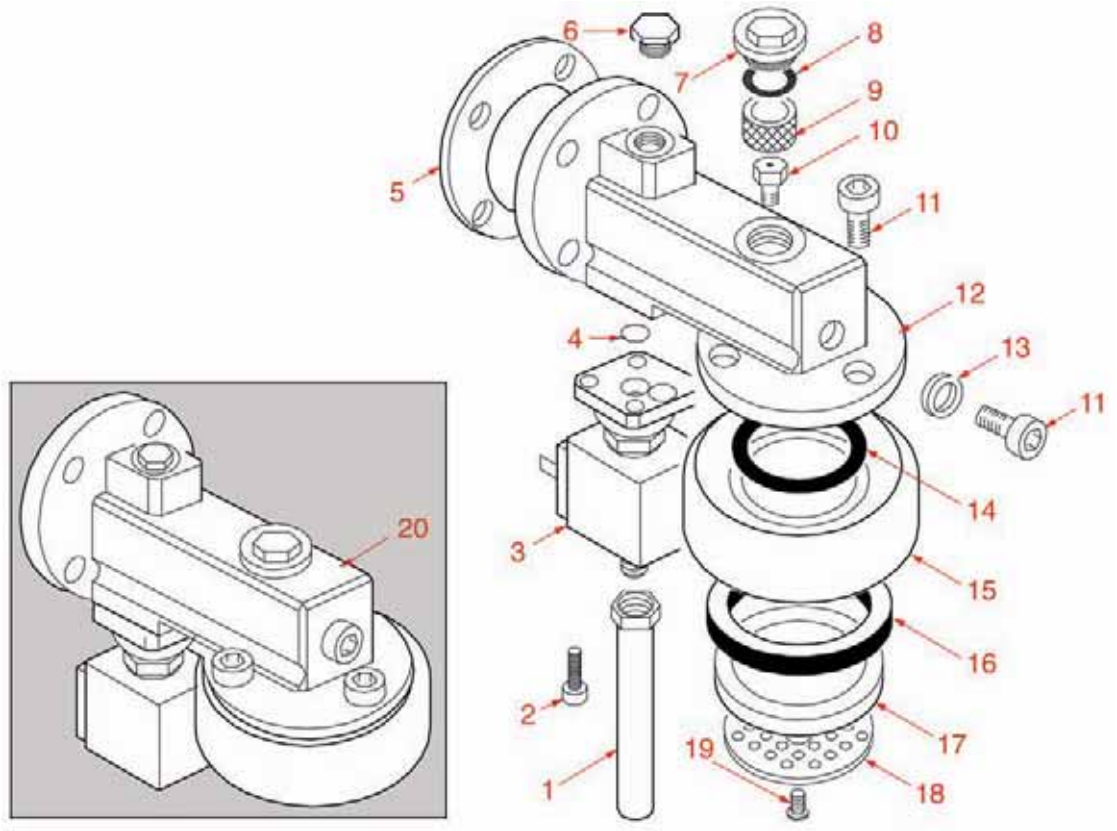

Posizioni senza cod. LF: a richiesta • Positions without LF Code No.: upon request • Abbildungen ohne LF Bestell-Nr.:auf Anfrage

GRUPPO CAFFÈ
COFFEE GROUP • KAFFEEGRUPPE • AS08

Pos.	Cod.	Descrizione	Description	Beschreibung	Pag.
1	1455034	VITE INOX TCE M4x10	STAINLESS STEEL SCREW M4x10	SCHRAUBE INOX TCE M4x10	939
2	1120330	ELETTROVALVOLA LUCIFER 3 VIE	3-WAY SOLENOID VALVE LUCIFER	3-WEGE MAGNETVENTIL LUCIFER	555
3	1186612	GUARNIZIONE OR 0105 VITON	O-RING 105 VITON	O-RING-DICHTUNG 0105 VITON	644
4	1186415	GUARNIZIONE PTFE LV 2030 ELETTROVALVOLA	GASKET PTFE LV 2030 FOR SOLENOID VALVE	DICHTNG PTFE LV 2030 FÜR MAGNETVENTIL	626
5	1186619	GUARNIZIONE RAME ø 1/4"	COPPER GASKET ø 1/4"	KUPFERDICHTUNG ø 1/4"	645
6	1349018	RACCORDO 3/8"M X 1/4"M PER TUBO ø 10 mm	FITTING 3/8"M X 1/4"M FOR PIPE ø 10 mm	ANSCHLUSS 3/8"A.X 1/4"A.FÜR ROHR ø 10 mm	872
7	1439003	TAPPO GRUPPO	COFFEE GROUP PLUG	SCHRAUBVERSCHLUSS	895
8	1186414	GUARNIZIONE OR 0119 EPDM	O-RING 0119 EPDM	O-RING-DICHTUNG 0119 EPDM	626
9	1160501	FILTRO PER UGELLO ø 14x12 mm	JET FILTER ø 14 x 12 mm	DÜSENFILTER ø 14 x 12 mm	568
10	1500530	UGELLO M5x1 FORO ø 0,5 mm	JET M5x1 ORIFICE ø 0.5 mm	DÜSE M5x1 LOCH ø 0,5 mm	941
14	1186190	GUARNIZIONE OR 04187 VITON	O-RING 04187 VITON	O-RING DICHTUNG 04187 AUS VITON	601
15	1002501	ANELLO AGGANCIATORE	GROUP HOPPER	RING FÜR BOHNENBEHÄLTER	523
16	1186622	GUARNIZIONE PORTAFILTRO	FILTER HOLDER GASKET	DICHTUNG FÜR SIEBTRÄGER	646
17	1086501	DIFFUSORE PORTADOCCIA	SHOWER HOLDER	DUSCHETRÄGER WASSERVERTEILER	550
18	1081006	DOCCIA EROGAZIONE ø 51,5 mm	SHOWER SCREEN ø 51.5 mm	DUSCHE ø 51,5 mm	546
18	1081007	DOCCIA EROGAZIONE FORATA ø 51,50 mm	SHOWER SCREEN ø 51.50 mm WITH HOLE	DUSCHE MIT LÖCHER ø 51,50 mm	547
19	1528501	VITE INOX M5x12 mm	STAINLESS STEEL SCREW M5x12 mm	SCHRAUBE AUS INOX STAHL M5x12 mm	976
20	1450551	TUBETTO SCARICO ø 1/8"x92 mm	OUTLET PIPE ø 1/8" x 92 mm	AUSLAUFROHR ø 1/8" x 92 mm	937
21	1192208	GRUPPO SCAMBIATORE COMPLETO	EXCHANGER ASSEMBLY COMPL.	ANSCHLUSSGRUPPE KOMPL.	674

GRUPPO CAFFÈ
COFFEE GROUP • KAFFEEGRUPPE • AS09

Pos.	Cod.	Descrizione	Description	Beschreibung	Pag.
1	1450551	TUBETTO SCARICO ø 1/8"x92 mm	OUTLET PIPE ø 1/8" x 92 mm	AUSLAUFROHR ø 1/8" x 92 mm	937
2	1455034	VITE INOX TCE M4x10	STAINLESS STEEL SCREW M4x10	SCHRAUBE INOX TCE M4x10	939
3	1120330	ELETTROVALVOLA LUCIFER 3 VIE	3-WAY SOLENOID VALVE LUCIFER	3-WEGE MAGNETVENTIL LUCIFER	555
4	1186612	GUARNIZIONE OR 0105 VITON	O-RING 105 VITON	O-RING-DICHTUNG 0105 VITON	644
5	1186451	GUARNIZIONE FLANGIA GRUPPO	COFFEE GROUP FLANGE GASKET	DICHTUNG FÜR FLANSCH VON KAFFEEGRUPPE	630
6	1439048	TAPPO OTTONE 1/4"	BRASS CAP 1/4"	DECKEL AUS MESSING 1/4"	898
7	1439003	TAPPO GRUPPO	COFFEE GROUP PLUG	SCHRAUBVERSCHLUSS	895
8	1186414	GUARNIZIONE OR 0119 EPDM	O-RING 0119 EPDM	O-RING-DICHTUNG 0119 EPDM	626
9	1160501	FILTRO PER UGELLO ø 14x12 mm	JET FILTER ø 14 x 12 mm	DÜSENFILTER ø 14 x 12 mm	568
10	1500530	UGELLO M5x1 FORO ø 0,5 mm	JET M5x1 ORIFICE ø 0.5 mm	DÜSE M5x1 LOCH ø 0,5 mm	941
14	1186190	GUARNIZIONE OR 04187 VITON	O-RING 04187 VITON	O-RING DICHTUNG 04187 AUS VITON	601
15	1002501	ANELLO AGGANCIATORE	GROUP HOPPER	RING FÜR BOHNENBEHÄLTER	523
16	1186622	GUARNIZIONE PORTAFILTRO	FILTER HOLDER GASKET	DICHTUNG FÜR SIEBTRÄGER	646
17	1086501	DIFFUSORE PORTADOCCIA	SHOWER HOLDER	DUSCHETRÄGER WASSERVERTEILER	550
18	1081006	DOCCIA EROGAZIONE ø 51,5 mm	SHOWER SCREEN ø 51.5 mm	DUSCHE ø 51,5 mm	546
19	1528501	VITE INOX M5x12 mm	STAINLESS STEEL SCREW M5x12 mm	SCHRAUBE AUS INOX STAHL M5x12 mm	976
20	1192209	GRUPPO SCAMBIATORE	EXCHANGER ASSEMBLY	ANSCHLUSSGRUPPE	674

SCAMBIATORE ESTRAIBILE GRE-25
GRE-25 EXTRACTABLE EXCHANGER • HERAUSZIEHBARER AUSTAUSCHER GRE-25 • AS17

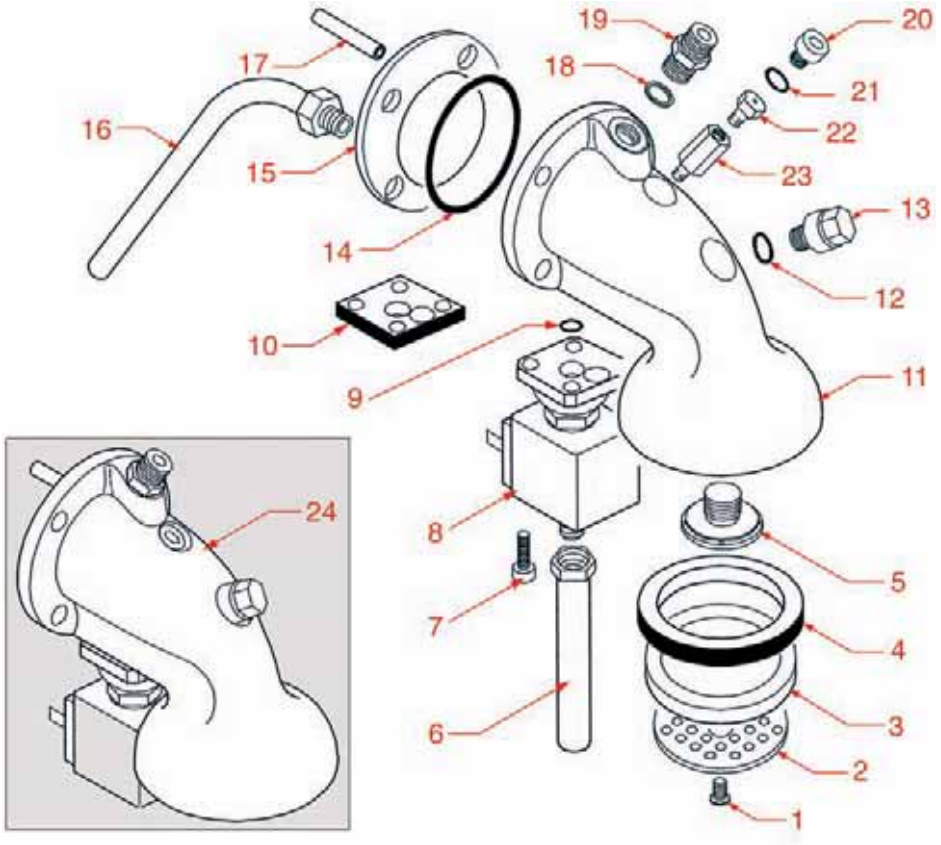

SCAMBIATORE CTS GRE-30
CTS GRE-30 EXCHANGER • AUSTAUSCHER CTS GRE-30 • AS18

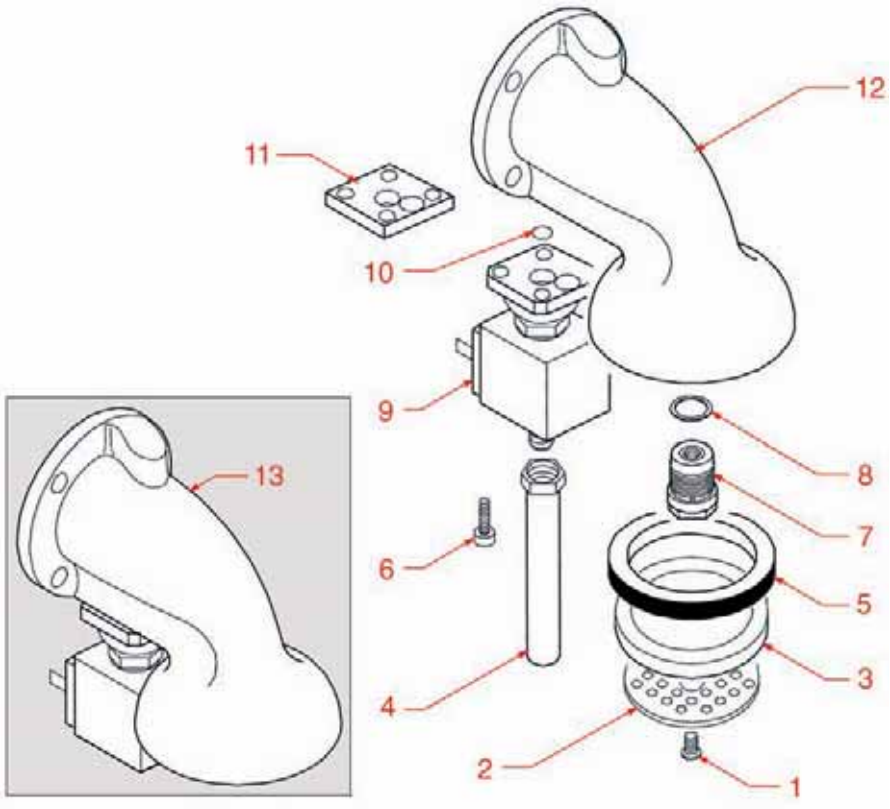

SCAMBIATORE ESTRAIBILE GRE-25

GRE-25 EXTRACTABLE EXCHANGER • HERAUSZIEHBARER AUSTAUSCHER GRE-25 • AS17

Pos.	Cod.	Descrizione	Description	Beschreibung	Pag.
1	1528011	VITE INOX M5x20 PER DOCCIA	SHOWER STAINLESS STEEL SCREW M5x20	SCHRAUBE AUS INOX STAHL M5x20 FÜR DUSCHE	973
2	1081006	DOCCIA EROGAZIONE ø 51,5 mm	SHOWER SCREEN ø 51.5 mm	DUSCHE ø 51,5 mm	546
2	1081007	DOCCIA EROGAZIONE FORATA ø 51,50 mm	SHOWER SCREEN ø 51.50 mm WITH HOLE	DUSCHE MIT LÖCHER ø 51,50 mm	547
3	1086501	DIFFUSORE PORTADOCCIA	SHOWER HOLDER	DUSCHETRÄGER WASSERVERTEILER	550
4	1186622	GUARNIZIONE PORTAFILTRO	FILTER HOLDER GASKET	DICHTUNG FÜR SIEBTRÄGER	646
4	1186723	GUARNIZIONE PORTAFILTRO	FILTER HOLDER GASKET	DICHTUNG FÜR SIEBTRÄGER	655
5	1501300	DIFFUSORE GRUPPO	COFFEE GROUP DIFFUSER	VERTEILERGRUPPE	942
6	1450551	TUBETTO SCARICO ø 1/8"x92 mm	OUTLET PIPE ø 1/8" x 92 mm	AUSLAUFROHR ø 1/8" x 92 mm	937
7	1455034	VITE INOX TCE M4x10	STAINLESS STEEL SCREW M4x10	SCHRAUBE INOX TCE M4x10	939
8	1120335	ELETTROVALVOLA PARKER 3 VIE	3-WAY SOLENOID VALVE PARKER	3-WEGE MAGNETVENTIL PARKER	556
9	1186612	GUARNIZIONE OR 0105 VITON	O-RING 105 VITON	O-RING-DICHTUNG 0105 VITON	644
10	1186415	GUARNIZIONE PTFE LV 2030 ELETTROVALVOLA	GASKET PTFE LV 2030 FOR SOLENOID VALVE	DICHTNG PTFE LV 2030 FÜR MAGNETVENTIL	626
12	1186414	GUARNIZIONE OR 0119 EPDM	O-RING 0119 EPDM	O-RING-DICHTUNG 0119 EPDM	626
14	1186190	GUARNIZIONE OR 04187 VITON	O-RING 04187 VITON	O-RING DICHTUNG 04187 AUS VITON	601
16	1449024	TUBO PESCANTE GRUPPO EROGAZIONE	SUCTION PIPE FOR DELIVERY GROUP	INJEKTORSCHLAUCH FÜR AUSGABEGRUPPE	909
17	1324049	PERNO TEFLON 75 mm ø 8x6 mm	TEFLON PIN 75 mm ø 8x6 mm	TEFLONSTIFT	826
18	1186619	GUARNIZIONE RAME ø 1/4"	COPPER GASKET ø 1/4"	KUPFERDICHTUNG ø 1/4"	645
19	1349200	RACCORDO 3/8"x1/4" INIETTORE	FITTING 3/8"x1/4" FOR INJECTOR	ANSCHLUSS 3/8"x1/4" FÜR INJEKTOR	879
21	1186223	GUARNIZIONE OR 02056 EPDM	LEVEL O-RING 02056 EPDM	O-RING-DICHTUNG FÜR WASSERNIVEAU 02056 E	604
22	1500300	UGELLO GRUPPO M5x1 FORO ø 0,7 mm.	GROUP JET M5x1 HOLE ø 0.7 mm	DÜSENGRUPPE M5x1 LOCH ø 0,7 mm	941
23	1500301	PORTAUGELLO GRUPPO DIVINA	GROUP JET HOLDER DIVINA	DÜSENTRÄGER GRUPPE DIVINA	941
24	1192204	GRUPPO ESTRAIBILE 230V 50Hz	EXTRACTABLE GROUP 230V 50Hz	HERAUSNEHMBARE GRUPPE 230V 50Hz	673

SCAMBIATORE CTS GRE-30

CTS GRE-30 EXCHANGER • AUSTAUSCHER CTS GRE-30 • AS18

Pos.	Cod.	Descrizione	Description	Beschreibung	Pag.
1	1528011	VITE INOX M5x20 PER DOCCIA	SHOWER STAINLESS STEEL SCREW M5x20	SCHRAUBE AUS INOX STAHL M5x20 FÜR DUSCHE	973
2	1081006	DOCCIA EROGAZIONE ø 51,5 mm	SHOWER SCREEN ø 51.5 mm	DUSCHE ø 51,5 mm	546
2	1081007	DOCCIA EROGAZIONE FORATA ø 51,50 mm	SHOWER SCREEN ø 51.50 mm WITH HOLE	DUSCHE MIT LÖCHER ø 51,50 mm	547
3	1086501	DIFFUSORE PORTADOCCIA	SHOWER HOLDER	DUSCHETRÄGER WASSERVERTEILER	550
4	1450551	TUBETTO SCARICO ø 1/8"x92 mm	OUTLET PIPE ø 1/8" x 92 mm	AUSLAUFROHR ø 1/8" x 92 mm	937
5	1186622	GUARNIZIONE PORTAFILTRO	FILTER HOLDER GASKET	DICHTUNG FÜR SIEBTRÄGER	646
6	1455034	VITE INOX TCE M4x10	STAINLESS STEEL SCREW M4x10	SCHRAUBE INOX TCE M4x10	939
7	1501301	PORTAUGELLO GRUPPO CTS	GROUP JET HOLDER CTS	DÜSENTRÄGER GRUPPE CTS	942
8	1186189	GUARNIZIONE TEFLON 15x11x2 mm.	TEFLON GASKET 15x11x2 mm	DICHTUNG AUS TEFLON 15x11x2 mm	601
9	1120335	ELETTROVALVOLA PARKER 3 VIE	3-WAY SOLENOID VALVE PARKER	3-WEGE MAGNETVENTIL PARKER	556
10	1186612	GUARNIZIONE OR 0105 VITON	O-RING 105 VITON	O-RING-DICHTUNG 0105 VITON	644
11	1186415	GUARNIZIONE PTFE LV 2030 ELETTROVALVOLA	GASKET PTFE LV 2030 FOR SOLENOID VALVE	DICHTNG PTFE LV 2030 FÜR MAGNETVENTIL	626
13	1192206	GRUPPO CTS 230V 50/60Hz	CTS GROUP 230V 50/60Hz	GRUPPE CTS 230V 50/60 Hz	673

GRUPPO LEVA
LEVER GROUP • HEBELGRUPPE • AS16

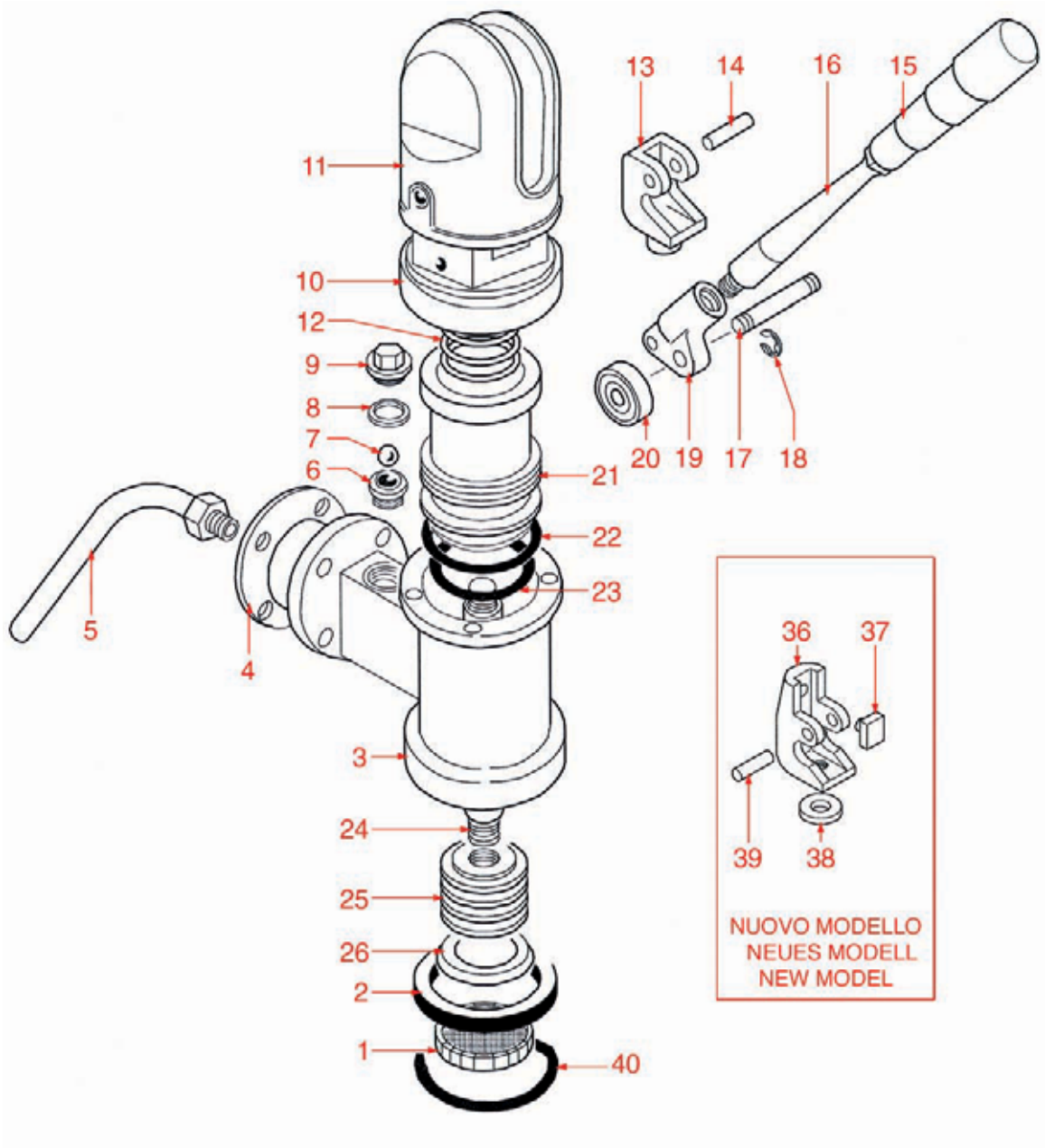

GRUPPO LEVA
LEVER GROUP • HEBELGRUPPE • AS16

Pos.	Cod.	Descrizione	Description	Beschreibung	Pag.
1	1081003	DOCCETTA A SCATTO GRUPPO LEVA	SHOWER FOR LEVER GROUP	DUSCHE FÜR HEBELGRUPPE	546
2	1186656	GUARNIZIONE PORTAFILTRO	FILTER HOLDER GASKET	DICHTUNG FÜR SIEBTRÄGER	650
4	1186451	GUARNIZIONE FLANGIA GRUPPO	COFFEE GROUP FLANGE GASKET	DICHTUNG FÜR FLANSCH VON KAFFEEGRUPPE	630
5	1449200	TUBO ø 12x145 mm.	PIPE ø 12x145 mm	ROHR ø 12x145 mm	913
6	1523404	VALVOLA RITEGNO	NON-RETURN VALVE	RÜCKSCHLAGVENTIL	953
7	1323200	SFERA GRUPPO INOX	STAINLESS STEEL BALL	KUGEL FÜR GRUPPE AUS INOX	820
8	1186200	GUARNIZIONE GRUPPO A LEVA 24x18x3 mm	GASKET FOR LEVER GROUP 24x18x3 mm	O-RING FÜR HEBELGRUPPE 24x18x3 mm	602
9	1439200	TAPPO GRUPPO EROGAZIONE	CAP FOR COFFEE GROUP	DECKEL FÜR AUSGABEGRUPPE	899
11	1192200	CAPPELLOTTO GRUPPO	CAP FOR COFFEE GROUP	OBERTEIL FÜR GRUPPE	673
12	1250501	MOLLONE GRUPPO LEVA	SPRING FOR LEVER GROUP	FEDER FÜR HEBELGRUPPE	759
14	1324202	PERNO PER FORCELLA GRUPPO AL 12 BAR	AL GROUP 12 BAR FORK PIN	STIFT FÜR GABEL GRUPPE AL 12 BAR	832
15	1241200	MANOPOLA GRUPPO	GROUP HANDLE	KNEBEL FÜR GRUPPE	704
17	1324200	PERNO PORTACUSCINETTO	PIN FOR BEARING	STIFT FÜR LAGERTRÄGER	832
18	1324050	ANELLO SEEGER INOX RS-9	STAINLESS STEEL SEEGER RING RS-9	SEEGER RING AUS INOX RS-9	826
19	1192202	SNODO GRUPPO LEVA LAVORATO	ARTICULATION FOR LEVER GROUP	GELENK FÜR HEBELGRUPPE	673
20	1063200	CUSCINETTO GRUPPO AL 6300	GROUP BEARING AL 6300	LAGER FÜR GRUPPE AL 6300	543
22	1186199	GUARNIZIONE OR 0162 EPDM	O-RING 0162 EPDM	O-RING DICHTUNG 0162 EPDM	602
23	1186198	GUARNIZIONE OR 0161 EPDM	O-RING 0161 EPDM	O-RING DICHTUNG 0161 EPDM	602
26	1186197	GUARNIZIONE PISTONE	PISTON GASKET	DICHTUNG FÜR KOLBEN	602
36	1192203	FORCELLA GRUPPO LEVA	LEVER GROUP FORK	BREITE GABEL FÜR HEBELGRUPPE	673
37	1186196	GOMMINO BATTUTA LEVA	RUBBER BUFFER FOR LEVER	GUMMITEIL FÜR ANSCHLAG ZUM HEBEL	602
38	1186195	GOMMINO BATTUTA FORCELLA	RUBBER BUFFER FOR FORK	GUMMITEIL FÜR ANSCHLAG ZUR BREITER GABEL	602
39	1324201	PERNO PER FORCELLA	PIN FOR FORK	STIFT FÜR BREITE GABEL	832

BOILER BOOSTED 1-2-3 GRUPPI
BOILER BOOSTED 1-2-3 GROUPS • BOILER BOOSTED 1-2-3 GRUPPEN • AS19

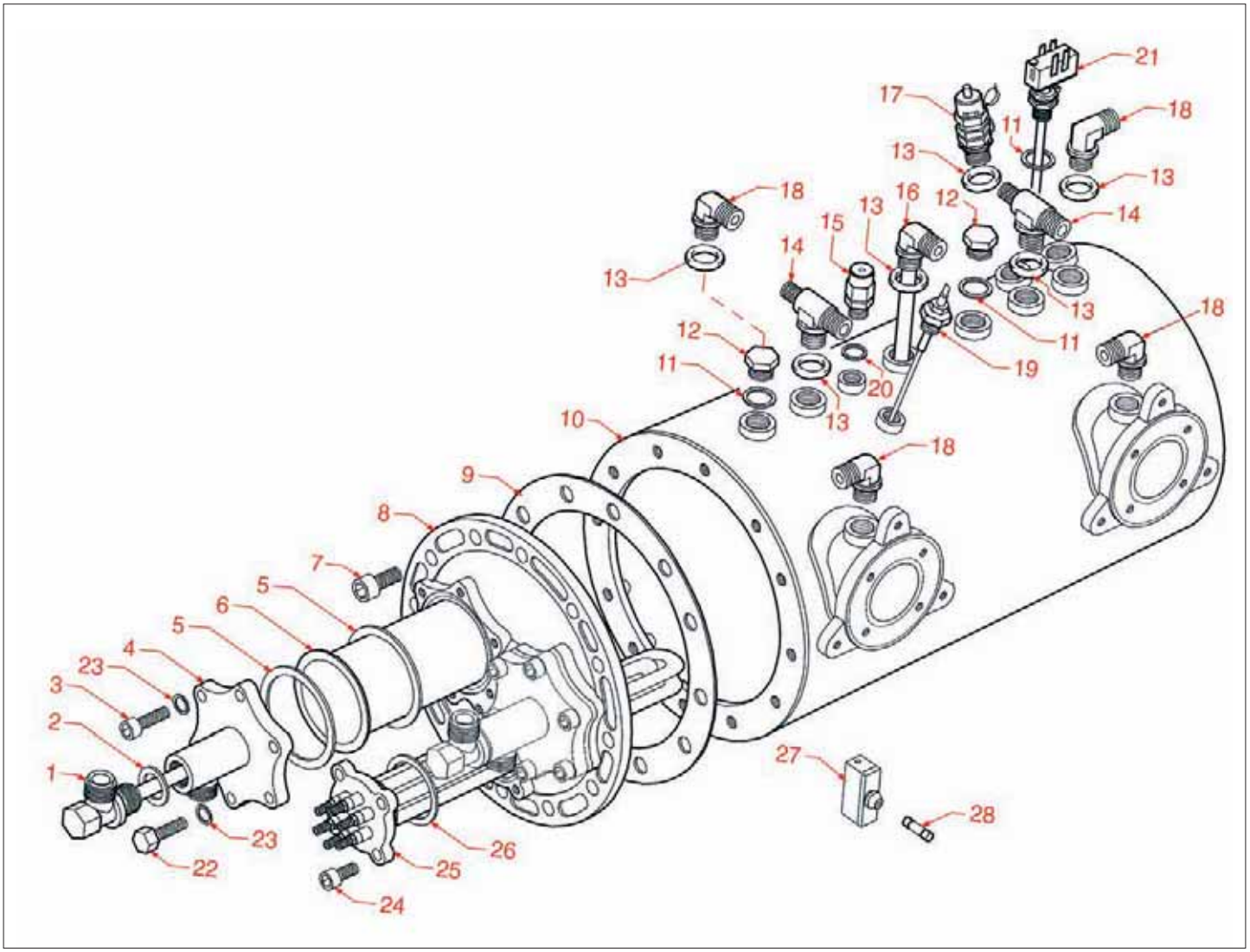

Posizioni senza cod. LF: a richiesta • Positions without LF Code No.: upon request • Abbildungen ohne LF Bestell-Nr.:auf Anfrage

BOILER BOOSTED 1-2-3 GRUPPI

BOILER BOOSTED 1-2-3 GROUPS • BOILER BOOSTED 1-2-3 GRUPPEN • AS19

Pos.	Cod.	Descrizione	Description	Beschreibung	Pag.
1	1449201	TUBO ø 12 mm. L=170 mm.	PIPE ø 12 mm L=170 mm	ROHR ø 12 mm LÄNGE = 170 mm	914
2	1186823	GUARNIZIONE RAME ø 1/2"	COPPER GASKET ø 1/2"	KUPFERDICHTUNG ø 1/2"	660
5	1186188	GUARNIZIONE TEFLON ø 73x61x2 mm.	TEFLON GASKET ø 73x61x2 mm	DICHTUNG AUS TEFLON ø 73x61x2 mm	601
9	1186187	GUARNIZIONE TEFLON 220x170x2 mm.	TEFLON GASKET 220x170x2 mm	DICHTUNG AUS TEFLON 220x170x2 mm	601
11	1186620	GUARNIZIONE RAME ø 3/8"	COPPER GASKET ø 3/8"	KUPFERDICHTUNG ø 3/8"	645
13	1186186	GUARNIZIONE RAME ø 3/8" 22x17x3 mm	COPPER GASKET ø 3/8" 22x17x3 mm	KUPFERDICHTUNG ø 3/8" 22x17x3 mm	600
15	1523538	VALVOLA ANTIDEPRESSIONE ø 1/4"	ANTI-DEPRESSION VALVE ø 1/4"	UNTERDRUCKVENTIL ø 1/4"	962
16	1449202	TUBO ø 10 mm. L=125 mm. A "L"	L-PIPE ø 10 mm. L=125 mm	L-ROHR ø 10 mm LÄNGE = 125 mm	914
17	1523408	VALVOLA DI SICUREZZA 1/8" VAPORE	SAFETY VALVE 1/8" STEAM	SICHERHEITSVENTIL 1/8" DAMPF	953
17	1523409	VALVOLA DI SICUREZZA	SAFETY VALVE	SICHERHEITSVENTIL	954
19	1341315	SONDA LIVELLO L255	WATER LEVEL PROBE L255	NIVEAUFÜHLER L255	841
19	1341750	SONDA DI LIVELLO 125 mm	WATER LEVEL PROBE 125 mm	NIVEAUFÜHLER 125 mm	842
19	1341751	SONDA DI LIVELLO 150 mm 1/4	WATER LEVEL PROBE 150 mm	NIVEAUFÜHLER 150 mm	843
20	1186619	GUARNIZIONE RAME ø 1/4"	COPPER GASKET ø 1/4"	KUPFERDICHTUNG ø 1/4"	645
21	1444203	TERMOSTATO SALVARESISTENZA 400V 20A	HEATING ELEMENT PROTECTION THERMOSTAT	THERMOSTAT FÜR HEIZKÖRPERSCHUTZ	902
25	1755608	RESISTENZA 2350W 240V 6P PER 1 GRUPPO	HEATING ELEMENT 2350W 240V 6P 1 GROUP	HEIZKÖRPER 2350W 240V 6P FÜR 1 GRUPPE	1009
25	1755609	RESISTENZA 6000W 240V 6P PER 3 GRUPPI	HEATING ELEMENT 6000W 240V 6P FOR 3 GROU	HEIZKÖRPER 6000W 240V 6P FÜR 3 GRUPPEN	1009
25	1755610	RESISTENZA 6000W 240V 6P PER 2 GRUPPI	HEATING ELEMENT 6000W 240V 6P FOR 2 GROU	HEIZKÖRPER 6000W 240V 6P FÜR 2 GRUPPEN	1009
26	1186185	GUARNIZIONE TEFLON 50x41x2 mm.	TEFLON GASKET 50x41x2 mm	DICHTUNG AUS TEFLON 50x41x2 mm	600

BOILER AL-SMMA CLD-01

BOILER AL-SMMA CLD-01 • BOILER AL-SMMA CLD-01 • AS20

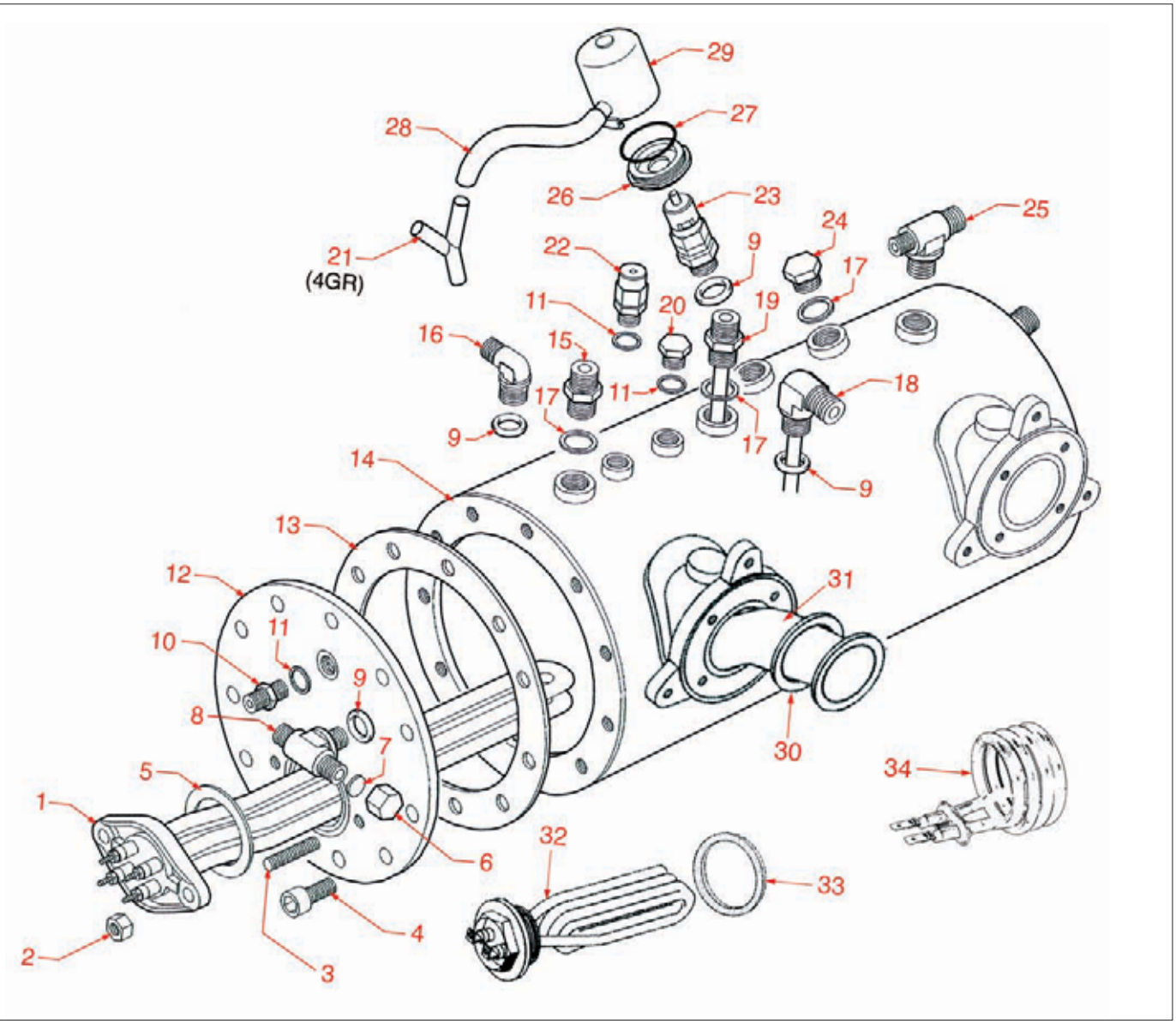

BOILER AL-SMMA CLD-01

BOILER AL-SMMA CLD-01 • BOILER AL-SMMA CLD-01 • AS20

Pos.	Cod.	Descrizione	Description	Beschreibung	Pag.
1	1755001	RESISTENZA 2000W 230V	HEATING ELEMENT 2000W 230V	HEIZKÖRPER 2000W 230V	977
1	1755108	RESISTENZA 3700W 220V	HEATING ELEMENT 3700W 220V	HEIZKÖRPER 3700W 220V	992
1	1755109	RESISTENZA 5000W 220V	HEATING ELEMENT 5000W 220V	HEIZKÖRPER 5000W 220V	992
1	1755245	RESISTENZA 5000W 230/380V	HEATING ELEMENT 5000W 230/380V	HEIZKÖRPER 5000W 230/380V	1002
1	1755601	RESISTENZA 2000W 110V	HEATING ELEMENT 2000W 110V	HEIZKÖRPER 2000W 110V	1008
1	1755602	RESISTENZA 1700W 110V	HEATING ELEMENT 1700W 110V	HEIZKÖRPER 1700W 110V	1008
1	1755605	RESISTENZA 2600W 110V	HEATING ELEMENT 2600W 110V	HEIZKÖRPER 2600W 110V	1008
1	1755606	RESISTENZA 3700W 110V	HEATING ELEMENT 3700W 110V	HEIZKÖRPER 3700W 110V	1009
1	1755615	RESISTENZA 2600W 230/380V	HEATING ELEMENT 2600W 230/380V	HEIZKÖRPER 2600W 230/380V	1010
5	1186606	GUARNIZIONE RESISTENZA	GASKET FOR HEATING ELEMENT	DICHTUNG FÜR HEIZKÖRPER	643
9	1186186	GUARNIZIONE RAME ø 3/8" 22x17x3 mm	COPPER GASKET ø 3/8" 22x17x3 mm	KUPFERDICHTUNG ø 3/8" 22x17x3 mm	600
11	1186619	GUARNIZIONE RAME ø 1/4"	COPPER GASKET ø 1/4"	KUPFERDICHTUNG ø 1/4"	645
13	1186562	GUARNIZIONE CALDAIA ø 191x139x3 mm.	BOILER GASKET ø 191x139x3 mm.	KESSELDICHTUNG ø 191x139x3 mm.	640
15	1349103	RACCORDO ø 3/8"M-3/8"M	FITTING ø 3/8"M-3/8"M	ANSCHLUSS ø 3/8"AUßENGEW. 3/8"AUßENGEW.	878
17	1186620	GUARNIZIONE RAME ø 3/8"	COPPER GASKET ø 3/8"	KUPFERDICHTUNG ø 3/8"	645
18	1449202	TUBO ø 10 mm. L=125 mm. A "L"	L-PIPE ø 10 mm. L=125 mm	L-ROHR ø 10 mm LÄNGE = 125 mm	914
20	1439048	TAPPO OTTONE 1/4"	BRASS CAP 1/4"	DECKEL AUS MESSING 1/4"	898
21	1349201	RACCORDO "Y" POLIPROPILENE ø 10 mm	Y-FITTING - POLYPROPYLENE ø 10 mm	Y-VERSCHRAUBUNG AUS POLYPROPYLEN ø 10 mm	879
22	1523538	VALVOLA ANTIDEPRESSIONE ø 1/4"	ANTI-DEPRESSION VALVE ø 1/4"	UNTERDRUCKVENTIL ø 1/4"	962
23	1523536	VALVOLA CALDAIA ø 3/8" AUTOCERTIFICATA	BOILER VALVE ø 3/8" AUTO-CERTIFIED	VENTIL FÜR KESSEL ø 3/8" MIT ISPESL	961
26	1523002	FLANGIA	FLANGE	FLANSCH	949
27	1186184	GUARNIZIONE OR 03156 VITON PER PISTONI	VITON O-RING 03156 FOR PISTONS	O-RING DICHTUNG 03156 FÜR KOLBEN	600
29	1523402	PROTEZIONE VALVOLE SICUREZZA	SAFETY VALVE PROTECTION	SCHUTZ FÜR SICHERHEITSVENTIL	953
30	1186194	GUARNIZIONE TEFLON SCAMBIATORE	TEFLON GASKET FOR HEAT EXCHANGER	TEFLON-DICHTUNG FÜR WÄRMETAUSCHER	601
32	1755603	RESISTENZA 1300W 230V	ELEMENT 1300W 230V	HEIZKÖRPER 1300W 230V	1008
32	1755607	RESISTENZA 1200W 110V	HEATING ELEMENT 1200W 110V	HEIZKÖRPER 1200W 110V	1009
33	1186633	GUARNIZIONE RESISTENZA	GASKET FOR HEATING ELEMENT	DICHTUNG FÜR HEIZKÖRPER	647
34	1755614	RESISTENZA 800W 230V	HEATING ELEMENT 800W 230V	HEIZKÖRPER 800W 230V	1010

BOILER CTS 2-3-4 GRUPPI CLD-20
BOILER CTS 2-3-4 GROUPS CLD-20 • BOILER CTS 2-3-4 GRUPPEN CLD-20 • AS21

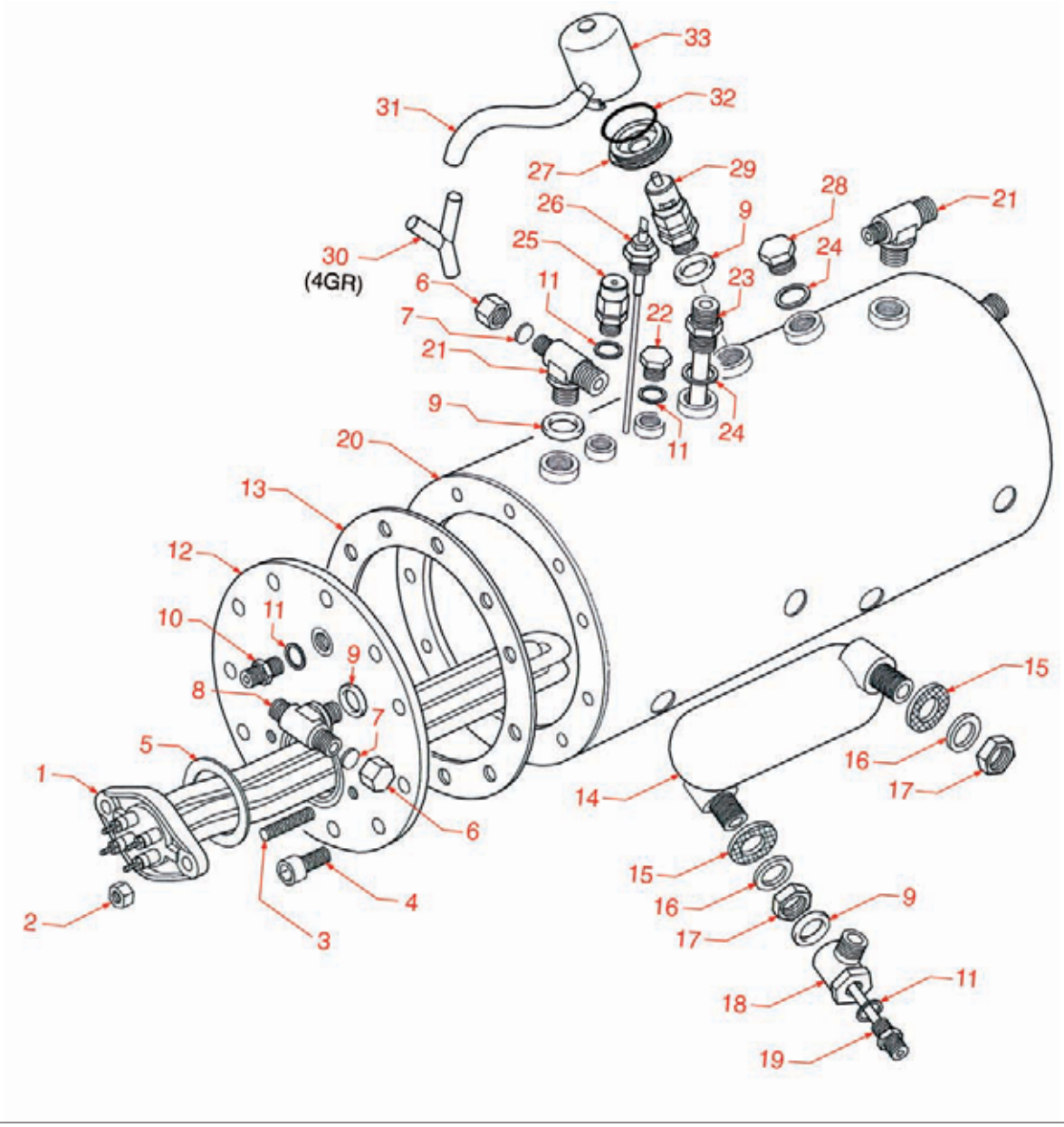

BOILER CTS 2-3-4 GRUPPI CLD-20
BOILER CTS 2-3-4 GROUPS CLD-20 • BOILER CTS 2-3-4 GRUPPEN CLD-20 • AS21

Pos.	Cod.	Descrizione	Description	Beschreibung	Pag.
1	1755108	RESISTENZA 3700W 220V	HEATING ELEMENT 3700W 220V	HEIZKÖRPER 3700W 220V	992
1	1755109	RESISTENZA 5000W 220V	HEATING ELEMENT 5000W 220V	HEIZKÖRPER 5000W 220V	992
1	1755245	RESISTENZA 5000W 230/380V	HEATING ELEMENT 5000W 230/380V	HEIZKÖRPER 5000W 230/380V	1002
1	1755605	RESISTENZA 2600W 110V	HEATING ELEMENT 2600W 110V	HEIZKÖRPER 2600W 110V	1008
1	1755606	RESISTENZA 3700W 110V	HEATING ELEMENT 3700W 110V	HEIZKÖRPER 3700W 110V	1009
5	1186606	GUARNIZIONE RESISTENZA	GASKET FOR HEATING ELEMENT	DICHTUNG FÜR HEIZKÖRPER	643
11	1186619	GUARNIZIONE RAME ø 1/4"	COPPER GASKET ø 1/4"	KUPFERDICHTUNG ø 1/4"	645
13	1186562	GUARNIZIONE CALDAIA ø 191x139x3 mm.	BOILER GASKET ø 191x139x3 mm.	KESSELDICHTUNG ø 191x139x3 mm.	640
14	1048024	CALDAIA SCAMBIATORE TERMOSIFONICA	THERMOSIPHONIC HEAT EXCHANGER BOILER	KESSEL WÄRMEAUSTAUSCHER HEIZKÖRPER	531
15	1186183	GUARNIZIONE 28x17x2 mm	GASKET 28x17x2 mm	DICHTUNG 28x17x2 mm	600
16	1186446	RONDELLA SNODO ø 25x16,5x1 mm.	WASHER ø 25 x 16.5 x 1 mm	SCHEIBE FÜR GELENK ø 25 x 16,5 x 1 mm	629
18	1349019	RACCORDO A T INIETTORE 3/8"F x 3/8"M	T-FITTING FOR INJECTOR 3/8"F x 3/8"M	T-ANSCHLUSS INJEKTOR 3/8"INN.x 3/8"AUSS.	872
19	1349017	RACCORDO INIETTORE 1/4"M-1/4"M	FITTING FOR INJECTOR 1/4"M-1/4"M	ANSCHLUSS INJEKTOR 1/4"AUSS.1/4"AUSS.	872
24	1186620	GUARNIZIONE RAME ø 3/8"	COPPER GASKET ø 3/8"	KUPFERDICHTUNG ø 3/8"	645
25	1523538	VALVOLA ANTIDEPRESSIONE ø 1/4"	ANTI-DEPRESSION VALVE ø 1/4"	UNTERDRUCKVENTIL ø 1/4"	962
26	1341315	SONDA LIVELLO L255	WATER LEVEL PROBE L255	NIVEAUFÜHLER L255	841
26	1341750	SONDA DI LIVELLO 125 mm	WATER LEVEL PROBE 125 mm	NIVEAUFÜHLER 125 mm	842
26	1341751	SONDA DI LIVELLO 150 mm 1/4	WATER LEVEL PROBE 150 mm	NIVEAUFÜHLER 150 mm	843
27	1523002	FLANGIA	FLANGE	FLANSCH	949
29	1523536	VALVOLA CALDAIA ø 3/8" AUTOCERTIFICATA	BOILER VALVE ø 3/8" AUTO-CERTIFIED	VENTIL FÜR KESSEL ø 3/8" MIT ISPESL	961
30	1349201	RACCORDO "Y" POLIPROPILENE ø 10 mm	Y-FITTING - POLYPROPYLENE ø 10 mm	Y-VERSCHRAUBUNG AUS POLYPROPYLEN ø 10 mm	879
32	1186184	GUARNIZIONE OR 03156 VITON PER PISTONI	VITON O-RING 03156 FOR PISTONS	O-RING DICHTUNG 03156 FÜR KOLBEN	600
33	1523402	PROTEZIONE VALVOLE SICUREZZA	SAFETY VALVE PROTECTION	SCHUTZ FÜR SICHERHEITSVENTIL	953

RUBINETTO CARICO
INLET TAP • EINLAUFHAHN • AS05

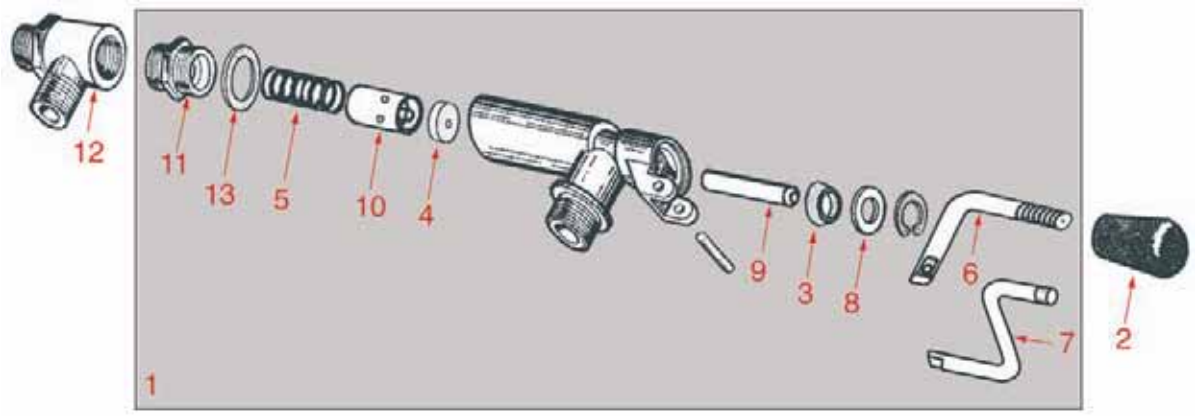

RUBINETTO VAPORE
STEAM TAP • DAMPFHAHN • AS10

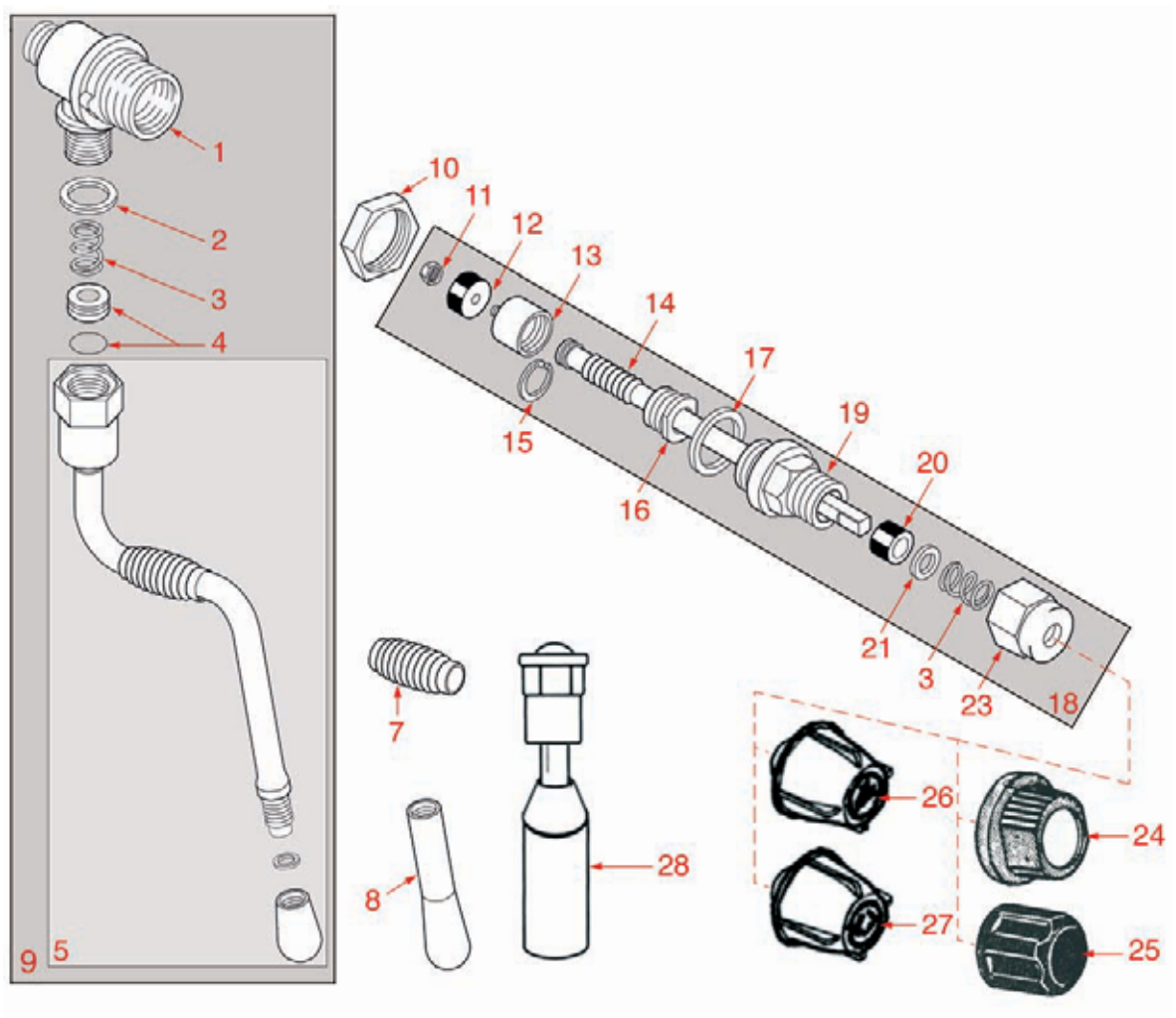

RUBINETTO CARICO
INLET TAP • EINLAUFHAHN • AS05

Pos.	Cod.	Descrizione	Description	Beschreibung	Pag.
1	1348401	RUBINETTO CARICO COMPLETO	INLET TAP ASSEMBLY	EINLAUFHAHN KOMPLETT	861
1	1348457	RUBINETTO DI CARICO COMPLETO	WATER INLET TAP ASSEMBLY	EINLAUFHAHN KOMPLETT	862
2	1241401	MANOPOLA M8x1	HANDLE M8x1	DREHKNOPF M8x1	712
3	1186491	GUARNIZIONE COLLARE	COLLAR GASKET	KRAGENDICHTUNG	634
4	1186316	GUARNIZIONE ø 15x4x4 mm	WATER TAP FITTING ø 15x4x4 mm	DICHTUNG ø 15x4x4 mm	615
5	1250546	MOLLA ø 14x44 mm.	SPRING ø 14 x 44 mm	FEDER ø 14x44 mm	762
6	1225401	LEVA RUBINETTO CARICO	INLET TAP LEVER	HEBEL FÜR EINLAUFHAHN	685
7	1225402	LEVA RUBINETTO CURVA	BENT TAP LEVER	GEBOGENER HEBEL FÜR EINLAUFHAHN	686
8	1186306	RONDELLA OTTONE ø 10x5x1 mm	BRASS WASHER ø 10x5x1 mm	MESSINGSCHEIBE ø 10x5x1 mm	614
9	1324076	ALBERO RUBINETTO ø 8x35,6	TAP ROD ø 8x35.6	WASSERHAHNWELLE ø 8x35,6	829
10	1348456	PISTONCINO H 20	PISTON H 20	KOLBEN H 20	861
11	1349456	RACCORDO RUBINETTO	TAP FITTING	HAHNANSCHLUSS	883
12	1348352	TERMINALE RUBINETTO	TAP FITTING	ENDSTÜCK FÜR HAHN	858
13	1186620	GUARNIZIONE RAME ø 3/8"	COPPER GASKET ø 3/8"	KUPFERDICHTUNG ø 3/8"	645

RUBINETTO VAPORE
STEAM TAP • DAMPFHAHN • AS10

Pos.	Cod.	Descrizione	Description	Beschreibung	Pag.
1	1348451	CORPO RUBINETTO VAPORE	STEAM TAP BODY	DAMPFHAHNKÖRPER	861
2	1186182	GUARNIZIONE TEFLON ACQUA/VAPORE	WATER/STEAM TEFLON GASKET	WASSER- / DAMPFDICHTUNG AUS TEFLON	600
3	1250547	MOLLA ø 11,5x16 mm	SPRING ø 11.5x16 mm	FEDER ø 11,5x16 mm	762
4	1186378	BUSSOLA TEFLON	TEFLON BUSHING	TEFLON BUCHSE	621
5	1449203	TUBO VAPORE INOX COMPLETO	COMPLETE STAINLESS STEEL STEAM PIPE	INOX-DAMPFROHR KOMPLETT	914
5	1449204	TUBO VAPORE INOX COMPLETO	COMPLETE STAINLESS STEEL STEAM PIPE	INOX-DAMPFROHR KOMPLETT	914
5	1449205	TUBO VAPORE CROMATO COMPLETO	COMPLETE CHROMIUM PLATED STEAM PIPE	DAMPFROHR VERCHROMT KOMPLETT	914
5	1449207	KIT TUBO VAPORE INOX	STAINLESS STEEL STEAM PIPE KIT	KIT INOX-DAMPFROHR	915
5	1449820	TUBO VAPORE	STEAM PIPE	DAMPFROHR	931
5	1449821	TUBO ACQUA	WATER PIPE	WASSERROHR	931
7	1186180	GOMMINO ANTISCOTTATURA	BURN PREVENTING RUBBERPIECE	VERBRÜHSCHUTZGUMMI	600
9	1348322	ASSIEME RUBINETTO VAPORE	STEAM TAP ASSEMBLY	DAMPFROHR KOMPLETT	857
10	1348453	GHIERA M 26x1,5	NUT M 26x1.5	RING AUßENGEWINDE 26x1,5	861
12	1186316	GUARNIZIONE ø 15x4x4 mm	WATER TAP FITTING ø 15x4x4 mm	DICHTUNG ø 15x4x4 mm	615
13	1324056	PISTONCINO RUBINETTO	TAP PISTON	KOLBEN FÜR HAHN	826
14	1324077	PERNO RUBINETTO	TAP SPINDLE	HAHNBOLZEN	829
16	1186377	GHIERA PORTA GUARNIZIONE	GASKET HOLDER	RING-DICHTUNGSTRÄGER	621
17	1186333	GUARNIZIONE RAME	COPPER GASKET	KUPFERDICHTUNG	617
18	1348452	KIT ASTA COMANDO	CONTROL ROD ASSEMBLY	STEUERACHSE KOMPLETT	861
19	1349458	RACCORDO RUBINETTO	TAP FITTING	HAHNANSCHLUSS	884
20	1186393	GUARNIZIONE PREMISTOPPA	STUFFING GLAND	DICHTUNG FÜR STOPFBÜCHSE	623
21	1186376	RONDELLA	WASHER	SCHEIBE	621
23	1348458	GHIERA PER RUBINETTO	TAP NUT	NUTMUTTER FÜR HAHN	862
24	1241451	MANOPOLA VAPORE ø 54 mm	STEAM HANDLE ø 54 mm	DAMPFHEBEL ø 54 mm	717
24	1241453	MANOPOLA ACQUA	WATER HANDLE	WASSERDREHKNOPF	718
25	1241466	MANOPOLA VAPORE ø 45 mm	STEAM HANDLE ø 45 mm	DAMPFDREHKNOPF ø 45 mm	719
25	1241467	MANOPOLA ACQUA ø 45 mm	WATER HANDLE ø 45 mm	WASSERDREHKNOPF ø 45 mm	719
26	1241203	MANOPOLA RUBINETTO ACQUA	KNOB FOR WATER TAP	KNEBEL FÜR WASSERHAHN	705
27	1241202	MANOPOLA RUBINETTO VAPORE	KNOB FOR STEAM TAP	KNEBEL FÜR DAMPFHAHN	704
28	1449206	ASSIEME TUBO ACQUA	WATER PIPE ASSEMBLY	GRUPPE WASSERROHR	914

GRUPPO POMPA
PUMP GROUP • PUMPENGRUPPE • AS22

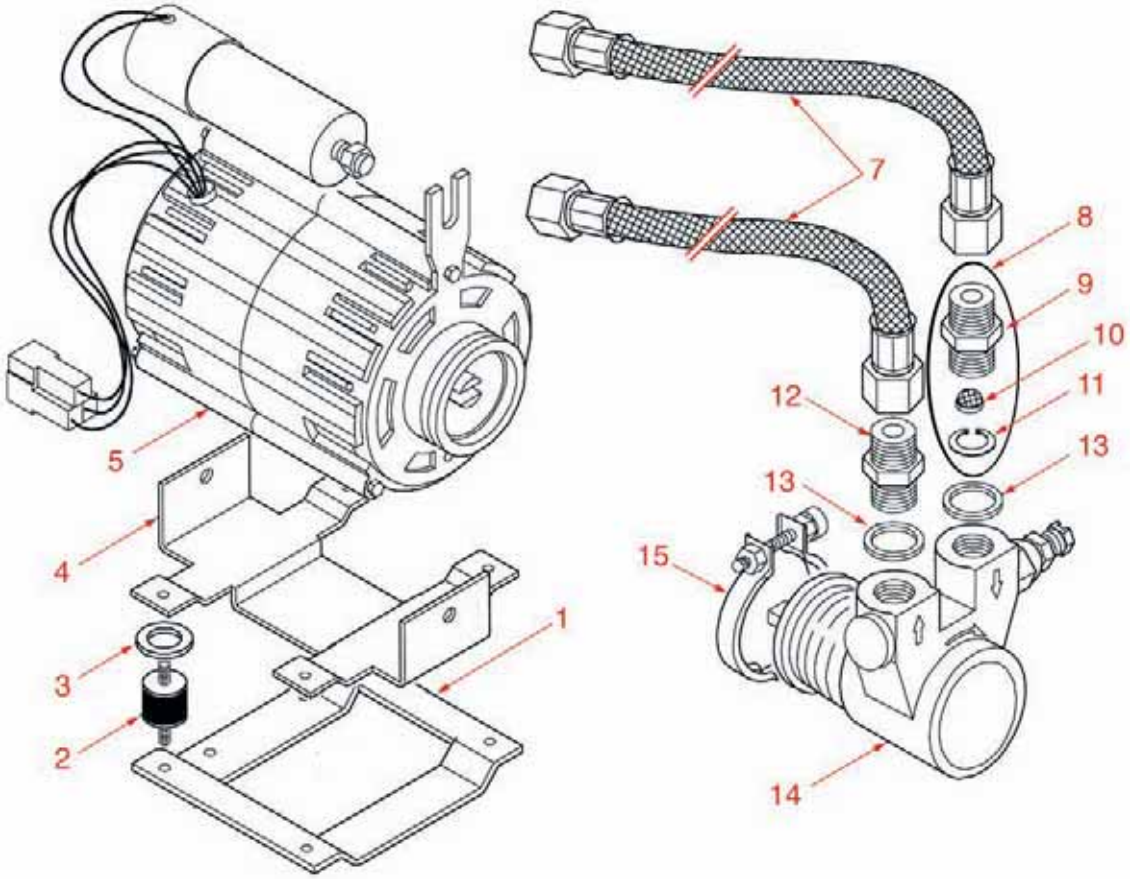

GRUPPO POMPA
PUMP GROUP • PUMPENGRUPPE • AS24

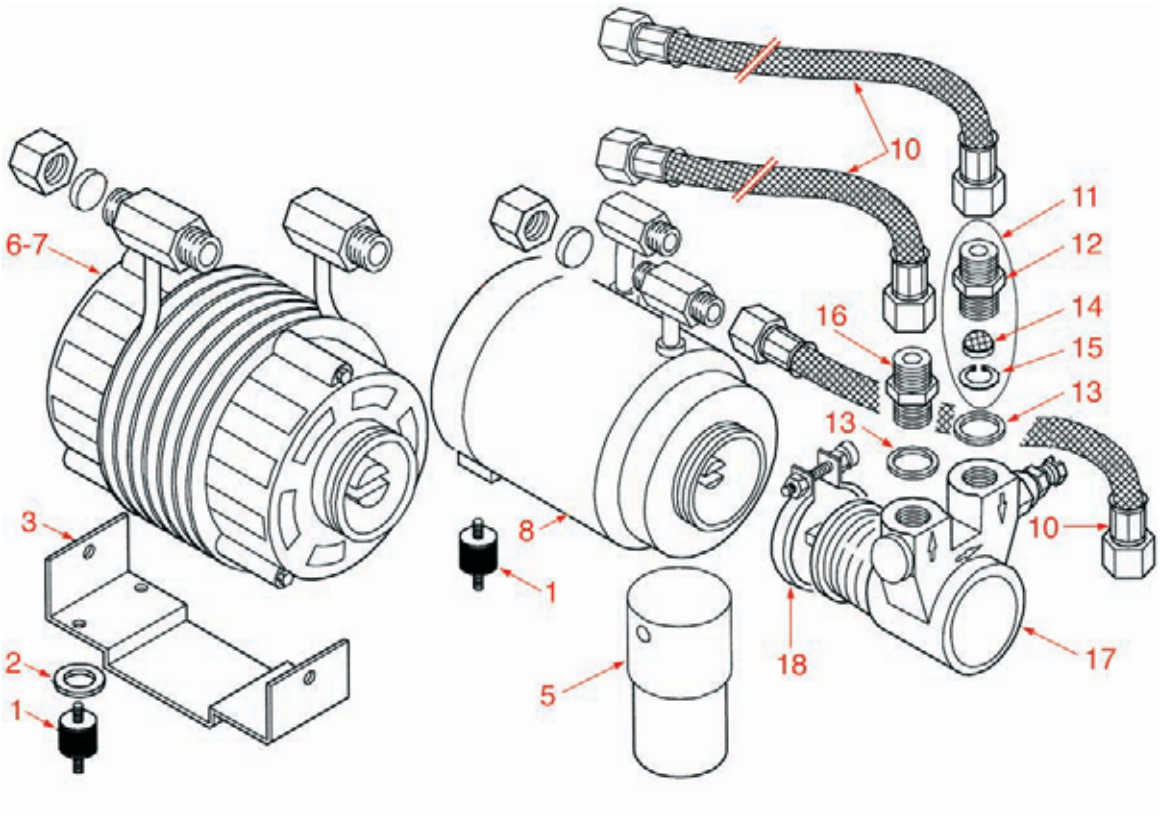

GRUPPO POMPA
PUMP GROUP • PUMPENGRUPPE • AS22

Pos.	Cod.	Descrizione	Description	Beschreibung	Pag.
2	1313002	SUPPORTO GOMMA MOTORE ANTIVIBRAZIONE	ANTIVIBRATION RUBBER SUPPORT FOR MOTOR	SCHWINGUNGDÄMPF.GUMMIHALTER.FÜR MOTOR	765
5	1240610	MOTORE RPM 120W 230V	RPM MOTOR 120W 230V	MOTOR RPM 120W 230V	689
7	1449722	TUBO FLEX ø 3/8" Fc x Fc L.50 cm	FLEX HOSE ø 3/8" Fc x Fc Length 50 cm	FLEX SCHLAUCH ø 3/8" FcxFc Länge 50 cm	930
9	1349202	RACCORDO PER POMPANTE 3/8M-3/8M	FITTING 3/8M-3/8M	ANSCHLUSS 3/8"-3/8"AUSSENGEWINDE	880
10	1160400	FILTRO ENTRATA ACQUA	INLET WATER FILTER	FIELTER WASSEREINGANG	568
12	1349103	RACCORDO ø 3/8"M-3/8"M	FITTING ø 3/8"M-3/8"M	ANSCHLUSS ø 3/8"AUßENGEW. 3/8"AUßENGEW.	878
13	1186620	GUARNIZIONE RAME ø 3/8"	COPPER GASKET ø 3/8"	KUPFERDICHTUNG ø 3/8"	645
14	1330002	POMPA VOLUMETRICA ROTOFLOW ø 3/8" NPT	ROTARY VANE PUMP ROTOFLOW ø 3/8" NPT	VERDRÄNGERPUMPE ROTOFLOW ø 3/8" NPT	834
15	1168011	FASCETTA INOX PER POMPA A FLANGIA	STAINLESS STEEL CLAMP FOR FLANGE PUMP	SCHELLE AUS INOX STAHL FÜR FLANSCHPUMPE	578

GRUPPO POMPA
PUMP GROUP • PUMPENGRUPPE • AS24

Pos.	Cod.	Descrizione	Description	Beschreibung	Pag.
5	3068010	CONDENSATORE μF 6,3 450V 50Hz	CAPACITOR 6.3 μF 450V 50Hz	KONDENSATOR μF 6,3 450V 50Hz	1019
6	1240607	MOTORE RPM 230V 50/60Hz	MOTOR RPM 230V 50/60Hz	MOTOR RPM 230V 50/60Hz	688
7	1240606	MOTORE RPM 120V 60Hz	MOTOR RPM 120V 60Hz	MOTOR RPM 120V 60Hz	688
8	1240608	MOTORE ZECCHIN 120V 60Hz	MOTOR ZECCHIN 120V 60Hz	MOTOR ZECCHIN 120V 60Hz	688
8	1240609	MOTORE ZECCHIN 230V 50/60Hz	MOTOR ZECCHIN 230V 50/60Hz	MOTOR ZECCHIN 230V 50/60Hz	689
10	1449722	TUBO FLEX ø 3/8" Fc x Fc L.50 cm	FLEX HOSE ø 3/8" Fc x Fc Length 50 cm	FLEX SCHLAUCH ø 3/8" FcxFc Länge 50 cm	930
12	1349202	RACCORDO PER POMPANTE 3/8M-3/8M	FITTING 3/8M-3/8M	ANSCHLUSS 3/8"-3/8"AUSSENGEWINDE	880
14	1160400	FILTRO ENTRATA ACQUA	INLET WATER FILTER	FIELTER WASSEREINGANG	568
16	1349103	RACCORDO ø 3/8"M-3/8"M	FITTING ø 3/8"M-3/8"M	ANSCHLUSS ø 3/8"AUßENGEW. 3/8"AUßENGEW.	878
17	1330002	POMPA VOLUMETRICA ROTOFLOW ø 3/8" NPT	ROTARY VANE PUMP ROTOFLOW ø 3/8" NPT	VERDRÄNGERPUMPE ROTOFLOW ø 3/8" NPT	834
18	1168011	FASCETTA INOX PER POMPA A FLANGIA	STAINLESS STEEL CLAMP FOR FLANGE PUMP	SCHELLE AUS INOX STAHL FÜR FLANSCHPUMPE	578

CARROZZERIA
BODY • KARROSSERIE • AS25

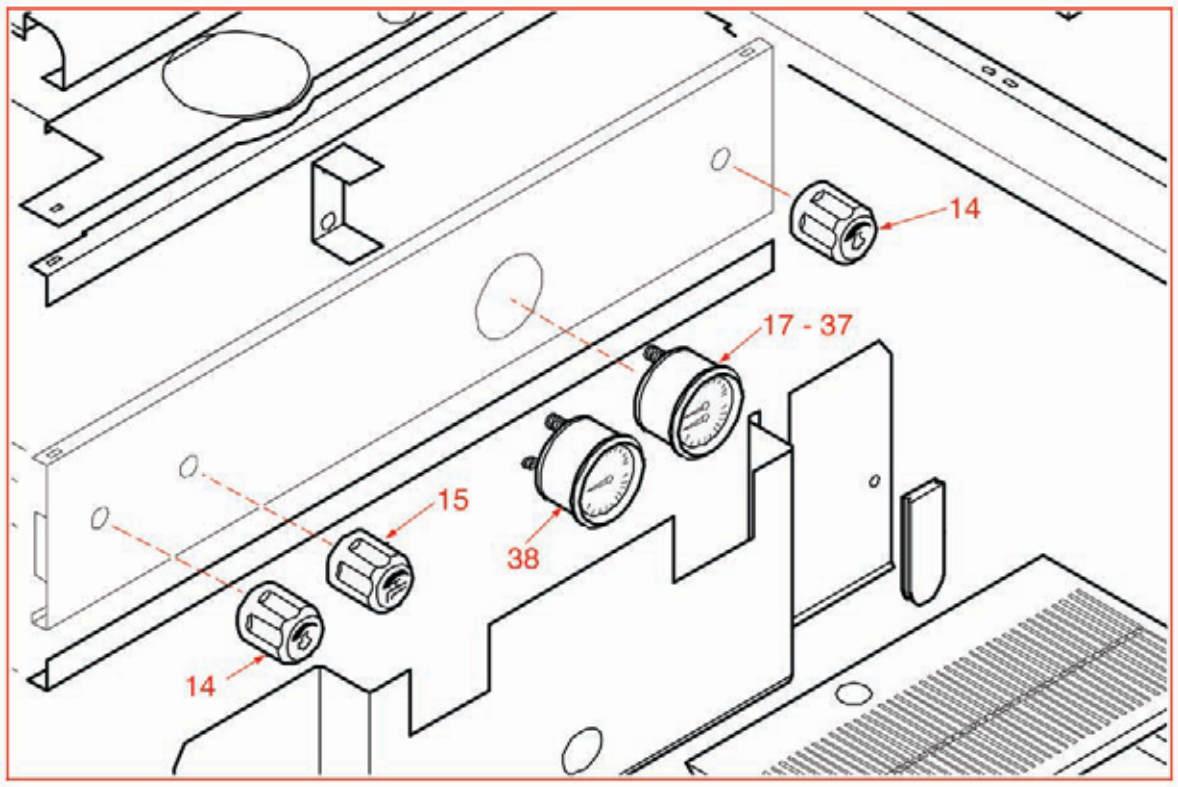

CARROZZERIA
BODY • KARROSSERIE • AS26

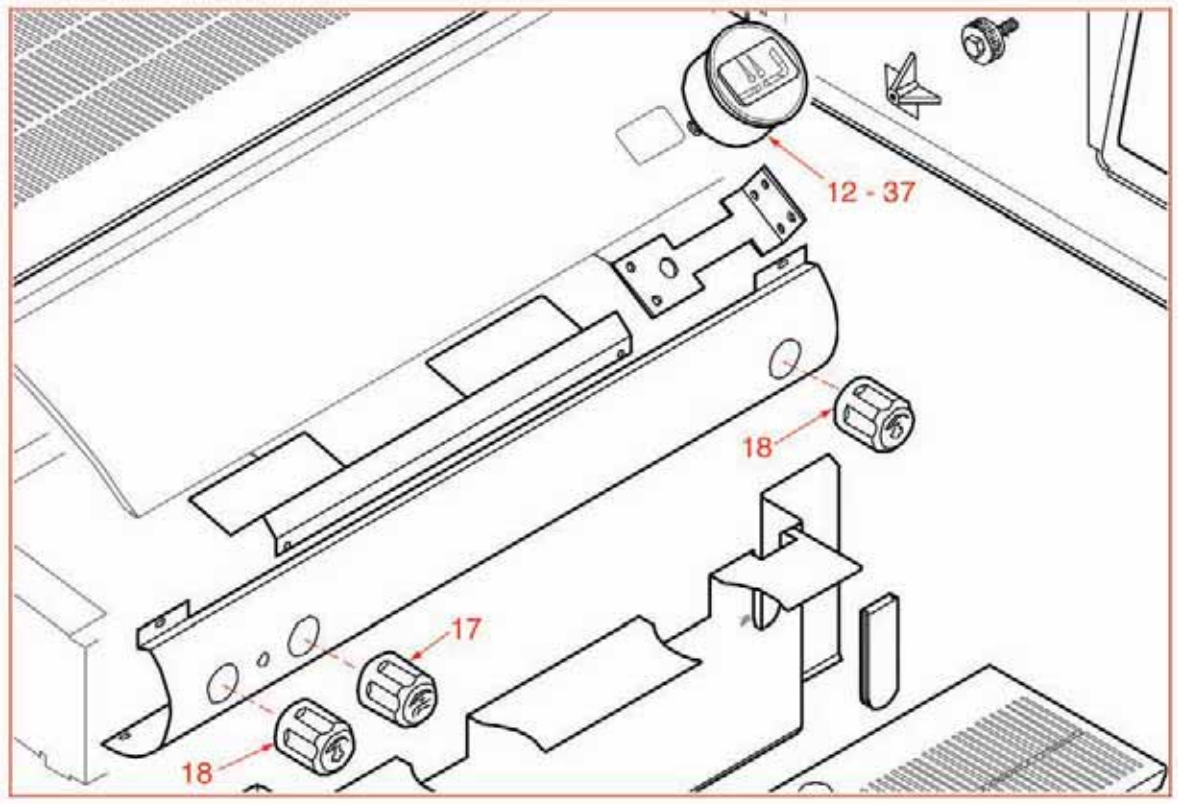

CARROZZERIA
BODY • KARROSSERIE • AS25

Pos.	Cod.	Descrizione	Description	Beschreibung	Pag.
14	1241201	MANOPOLA RUBINETTO VAPORE	KNOB FOR STEAM TAP	KNEBEL FÜR DAMPFHAHN	704
14	1241452	MANOPOLA VAPORE ARGENTA ø 40 mm	ARGENTA STEAM HANDLE ø 40 mm	DAMPFDREHKNOPF ARGENTA ø 40 mm	718
15	1241468	MANOPOLA RUBINETTO ACQUA	WATER TAP HANDLE	DREHKNOPF FÜR WASSERHAHN	719
17	1245504	MANOMETRO CALDAIA - POMPA ø 60 mm	BOILER-PUMP PRESSURE GAUGE ø 60 mm	MANOMETER FÜR KESSEL - PUMPE ø 60 mm	738
37	1245507	MANOMETRO CALDAIA ø 52 mm.	BOILER PRESSURE GAUGE ø 52 mm	MANOMETER FÜR KESSEL ø 52 mm	738
38	1245100	MANOMETRO 2,5 BAR 1/8/D44	PRESSURE GAUGE 2.5 BAR 1/8/D44	MANOMETER 2,5 BAR 1/8/D44	735

CARROZZERIA
BODY • KARROSSERIE • AS26

Pos.	Cod.	Descrizione	Description	Beschreibung	Pag.
12	1245532	MANOMETRO CALDAIA-POMPA ø 63 mm.	BOILER-PUMP PRESSURE GAUGE ø 63 mm	MANOMETER FÜR KESSEL - PUMPE ø 63 mm	739
17	1241468	MANOPOLA RUBINETTO ACQUA	WATER TAP HANDLE	DREHKNOPF FÜR WASSERHAHN	719
18	1241452	MANOPOLA VAPORE ARGENTA ø 40 mm	ARGENTA STEAM HANDLE ø 40 mm	DAMPFDREHKNOPF ARGENTA ø 40 mm	718
37	1245502	MANOMETRO CALDAIA - POMPA ø 60 mm.	BOILER-PUMP PRESSURE GAUGE ø 60 mm	MANOMETER FÜR KESSEL - PUMPE ø 60 mm	737

IMPIANTO GAS
GAS SYSTEM • GAS ANLAGE • AS13

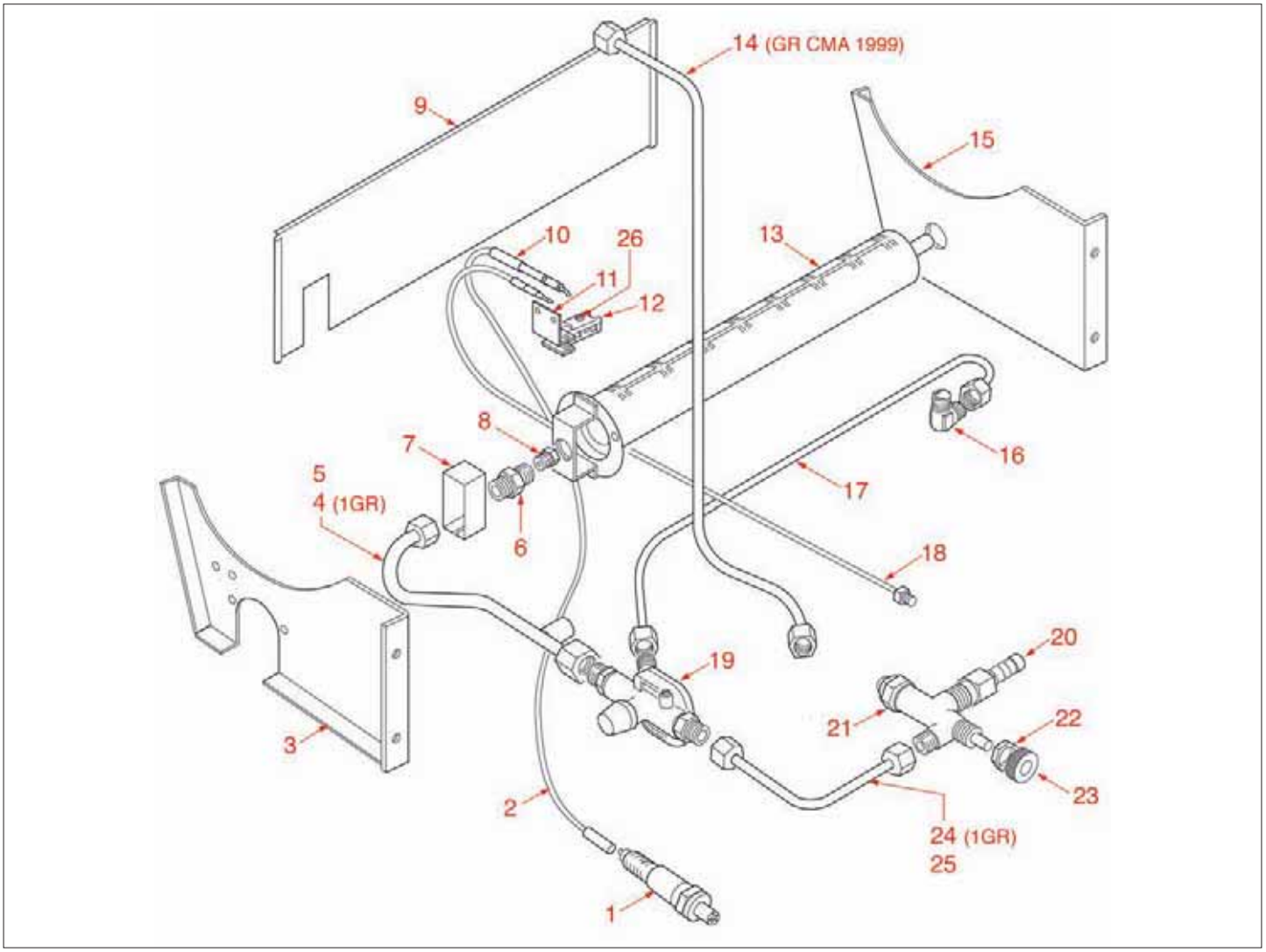

PULSANTIERE
PUSH-BUTTONS • TASTATUREN • AS27

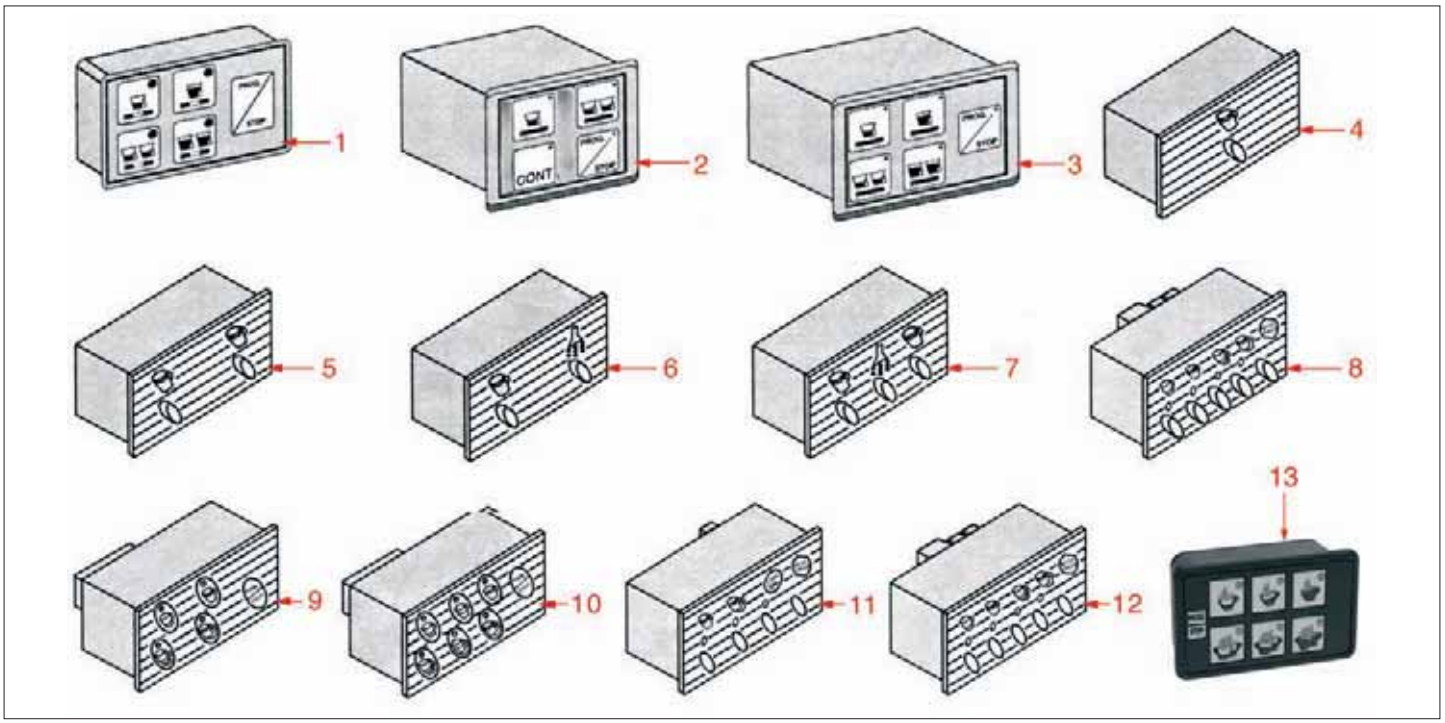

Posizioni senza cod. LF: a richiesta • Positions without LF Code No.: upon request • Abbildungen ohne LF Bestell-Nr.:auf Anfrage

IMPIANTO GAS
GAS SYSTEM • GAS ANLAGE • AS13

Pos.	Cod.	Descrizione	Description	Beschreibung	Pag.
1	3001007	ACCENSIONE PIEZO VERNITRON	PIEZO IGNITER VERNITRON	PIEZOZÜNDER VERNITRON	1018
11	3020100	STAFFA A 2 POSIZIONI	TWO-POSITION BRACKET	BÜGEL 2 STELLUNGEN	1018
12	3020101	CONTROSTAFFA A 2 POSIZIONI	TWO-POSITION BRACKET CLAMP	GEGENBÜGEL 2 STELLUNGEN	1018
19	1350531	REGOLATORE GAS DK 2 BAR	GAS REGULATOR DK 2 BAR	GASREGLER DK 2 BAR	888
21	3523002	VALVOLA M1 ø 1/4"MM	VALVE M1 ø 1/4"MM	GASVENTIL M1 ø 1/4" AA	1033
22	3523008	DADO DI FISSAGGIO	LOCKING NUT	ÜBERWURFMUTTER FÜR GASVENTIL	1033
23	3523009	GHIERA DI FISSAGGIO	LOCKING RING	KLEMMRING FÜR GASVENTIL	1033
26	3020102	VITE	SCREW	SCHRAUBE	1019

PULSANTIERE
PUSH-BUTTONS • TASTATUREN • AS27

Pos.	Cod.	Descrizione	Description	Beschreibung	Pag.
1	1319442	MEMBRANA PULSANTIERA GIEMME	PUSH-BUTTON PANEL MEMBRANE GIEMME	TASTATURMEMBRAN GIEMME	793
1	1319451	PULSANTIERA GIEMME 230V 50/60Hz	PUSH-BUTTON PANEL GIEMME 230V 50/60HZ	TASTATUR GIEMME 230V 50/60Hz	795
2	1446556	TEMPORIZZATORE 5A 220/240V 50/60Hz	TIMER 5A 220/240V 50/60Hz	ZEITSCHALTER 5A 220/240V 50/60Hz	905
3	1319441	MEMBRANA PULSANTIERA GICAR	PUSH-BUTTON PANEL MEMBRANE GICAR	TASTATURMEMBRAN GICAR	793
3	1319452	PULSANTIERA GICAR 230V 50/60Hz	PUSH-BUTTON PANEL GICAR 230V 50/60HZ	TASTATUR GICAR 230V 50/60Hz	795
4	1319456	PULSANTIERA 1T DIVINA	PUSH-BUTTON PANEL 1T DIVINA	TASTATUR 1T DIVINA	796
5	1319454	PULSANTIERA 2T DIVINA	PUSH-BUTTON PANEL 2T DIVINA	TASTATUR 2T DIVINA	795
6	1319446	PULSANTIERA 2T MAN-H20 SAE DIVINA	PUSH-BUTTON PANEL 2T SAE FOR DIVINA	TASTATUR 2T MAN-H20 SAE DIVINA	793
6	1319455	PULSANTIERA 2T SAE DIVINA	PUSH-BUTTON PANEL 2T SAE DIVINA	TASTATUR 2T SAE DIVINA	796
7	1319447	PULSANTIERA 3T MAN-H20 AEP DIVINA	PUSH-BUTTON PANEL 3T AEP FOR DIVINA	TASTATUR 3T MAN-H20 AEP DIVINA	794
7	1319458	PULSANTIERA 3T SAE DIVINA	PUSH-BUTTON PANEL 3T SAE DIVINA	TASTATUR 3T SAE DIVINA	796
9	1319449	PULSANTIERA MEMBRANA 5T SAE	PUSH-BUTTON PANEL 5T SAE	TASTATURMEMBRAN 5T SAE	794
10	1319450	PULSANTIERA MEMBRANA 7T SAE DIVINA	PUSH-BUTTON PANEL 7T SAE DIVINA	TASTATURMEMBRAN 7T SAE DIVINA	794
11	1319453	PULSANTIERA TIMER 220/240V DIVINA	PUSH-BUTTON PANEL TIMER 220/240V DIVINA	TASTATUR TIMER 220/240V DIVINA	795
12	1319448	PULSANTIERA TH 230V DIVINA	PUSH-BUTTON PANEL TH 230V DIVINA	TASTATUR TH 230V DIVINA	794
13	1319015	PULSANTIERA 6TASTI+PROGRAMMAZIONE	6 BUTTONS PANEL+PROGRAMS	TASTATUR 6 TASTEN+PROGRAMMIERUNG	769

VARIE
MISCELLANEOUS • VERSCHIEDENES • AS28

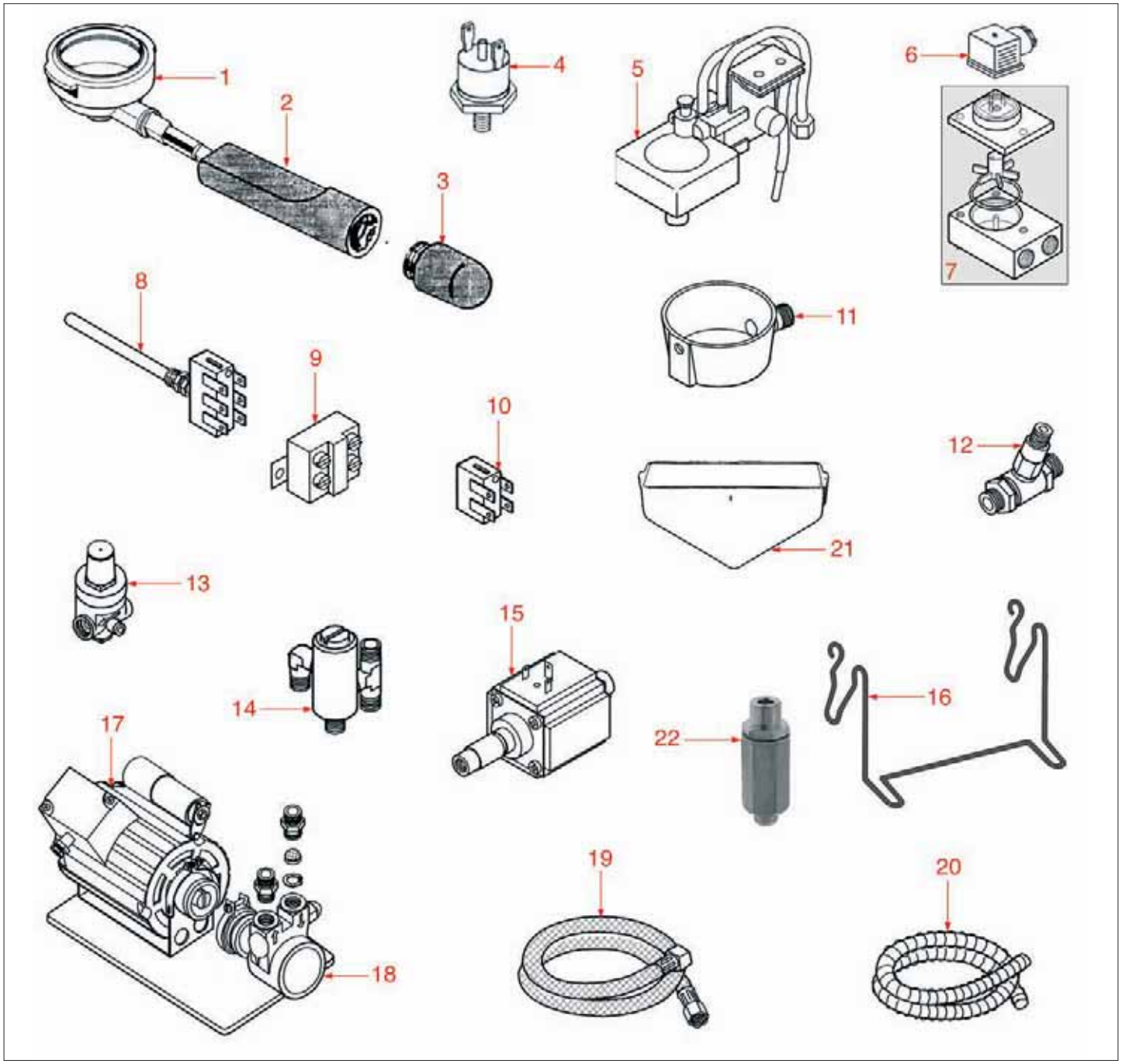

VARIE
MISCELLANEOUS • VERSCHIEDENES • AS28

Pos.	Cod.	Descrizione	Description	Beschreibung	Pag.
1	1165002	PORTAFILTRO PER MACCHINE A LEVA	FILTER HOLDER FOR LEVER MACHINE	SIEBTRÄGER FÜR HEBELMASCHINE	571
2	1241531	MANOPOLA PORTAFILTRO NERA	BLACK FILTER HOLDER HANDLE	SIEBTRÄGERGRIFF SCHWHARZ	724
3	1241532	TAPPO NERO	BLACK CAP	STOPFEN SCHWARZ	724
4	1443206	TERMOSTATO A CONTATTO 100°C	CONTACT THERMOSTAT 100°C	ANLEGETHERMOSTAT 100 °C	900
4	1443207	TERMOSTATO A CONTATTO 180°C	CONTACT THERMOSTAT 180°C	ANLEGETHERMOSTAT 180 °C	900
4	1444206	TERMOSTATO SALVARESISTENZA 145°C V M4x6	THERMOSTAT FOR HEAT.ELEMENT 145°C V M4x6	THERMOSTAT HEIZKÖRPERSCHUTZ 145°C V M4x6	902
5	1079030	KIT CAPPUCCINATORE	KIT FOR CAPPUCCINATORE	KIT FÜR CAPPUCCINATORE	545
6	1455033	CONNETTORE GICAR	CONNECTOR GICAR	VERBINDER GICAR	939
7	1455351	CONTATORE VOLUMETRICO GICAR	VOLUMETRIC FLOWMETER GICAR	VOLUMETRISCHER ZÄHLER GICAR	940
8	1444203	TERMOSTATO SALVARESISTENZA 400V 20A	HEATING ELEMENT PROTECTION THERMOSTAT	THERMOSTAT FÜR HEIZKÖRPERSCHUTZ	902
9	1444204	TERMOSTATO 2P 120°C	THERMOSTAT 2P 120°C	THERMOSTAT 2P 120 °C	902
10	1444205	TERMOSTATO SALVARESISTENZA AUSTRIA	THERMOSTAT FOR HEATING ELEMENT AUSTRIA	THERMOSTAT FÜR HEIZKÖRPERSCHUTZ AUSTRIA	902
11	1527504	VASCHETTA SCARICO ø 80 mm.	DRAIN TUB ø 80 mm	AUSLAUFSCHALE ø 80 mm	970
12	1523403	VALVOLA S.C.N.R. REGOLABILE	ADJUSTABLE VALVE S.C.N.R.	VENTIL S.C.N.C. EINSTELLBAR	953
13	1350701	RIDUTTORE DI PRESSIONE	PRESSURE REDUCER	DRUCKMINDERER	889
14	1523410	VALVOLA ESPANSIONE POMPA 2R	EXPANSION VALVE FOR PUMP 2R	EXPANSIONSVENTIL FÜR PUMPE 2R	954
14	1523440	VALVOLA DI ESPANSIONE 10 BAR	10 BAR EXPANSION VALVE	EXPANSIONVENTIL 10 BAR	957
15	1122737	POMPA VIBRAZIONE EP5 48W 230V 50Hz	VIBRATORY PUMP EP5 48W 230V 50Hz	VIBRATIONSPUMPE EP5 48W 230V 50Hz	561
15	1331001	POMPA A VIBRAZIONE FLUID-O-TECH 55W	VIBRATORY PUMP FLUID-O-TECH 55W	VIBRATIONSPUMPE FLUID-O-TECH 55W	837
16	1391001	SUPPORTO A FILO 23036 TIPO L	SUPPORT 23036 - L MODEL	HALTER 23036 MODELL L	894
17	1240702	MOTORE A FASCETTA	MOTOR WITH CLAMP CONNECTION	MOTOR MIT SCHELLENANSCHLUSS	689
17	1240703	MOTORE A FASCETTA	MOTOR WITH CLAMP CONNECTION	MOTOR MIT SCHELLENANSCHLUSS	690
18	1330012	POMPA VOLUMETRICA PROCON ø 3/8" NPT	ROTARY VANE PUMP PROCON ø 3/8" NPT	VERDRÄNGERPUMPE PROCON ø 3/8" NPT	835
18	1330021	POMPA ROTATIVA PO054 ø 3/8" GAS	ROTARY VANE PUMP PO054 ø 3/8" GAS	VERDRÄNGERPUMPE PO054 ø 3/8" GAS	836
19	1449708	TUBO FLEX ø 1/8" Fp x Fp L.30 cm	FLEX HOSE ø 1/8" Fp x Fp Length 30 cm	FLEX SCHLAUCH ø 1/8" Fp x Fp L.30 cm	929
19	1449711	TUBO FLEX ø 3/8" Fp x Fc L.50 cm	FLEX HOSE ø 3/8" Fp x Fc L.50 cm	FLEX SCHLAUCH ø 3/8" Fp x Fc L.50 cm	930
20	1449672	TUBO SCARICO ELISPIR ø 16x23 mm - 5 mt	DRAIN PIPE ELISPIR ø 16x23 mm - 5 m	AUSLAUFROHR ELISPIR ø 16x23 mm - 5 m	927
21	1527501	VASCHETTA SCARICO	DRAIN TUB	AUSLAUFSCHALE	969
22	1523012	VALVOLA ESPANSIONE ø 1/4" 3/8" M	EXPANSION VALVE ø 1/4" 3/8" M	EXPANSIONVENTIL 3/8" 1/4"	951

VARIE ELETTRONICA
MISCELLANEOUS (ELECTRONIC PARTS) • VERSCHIEDENE -ELEKTRONIK • AS11

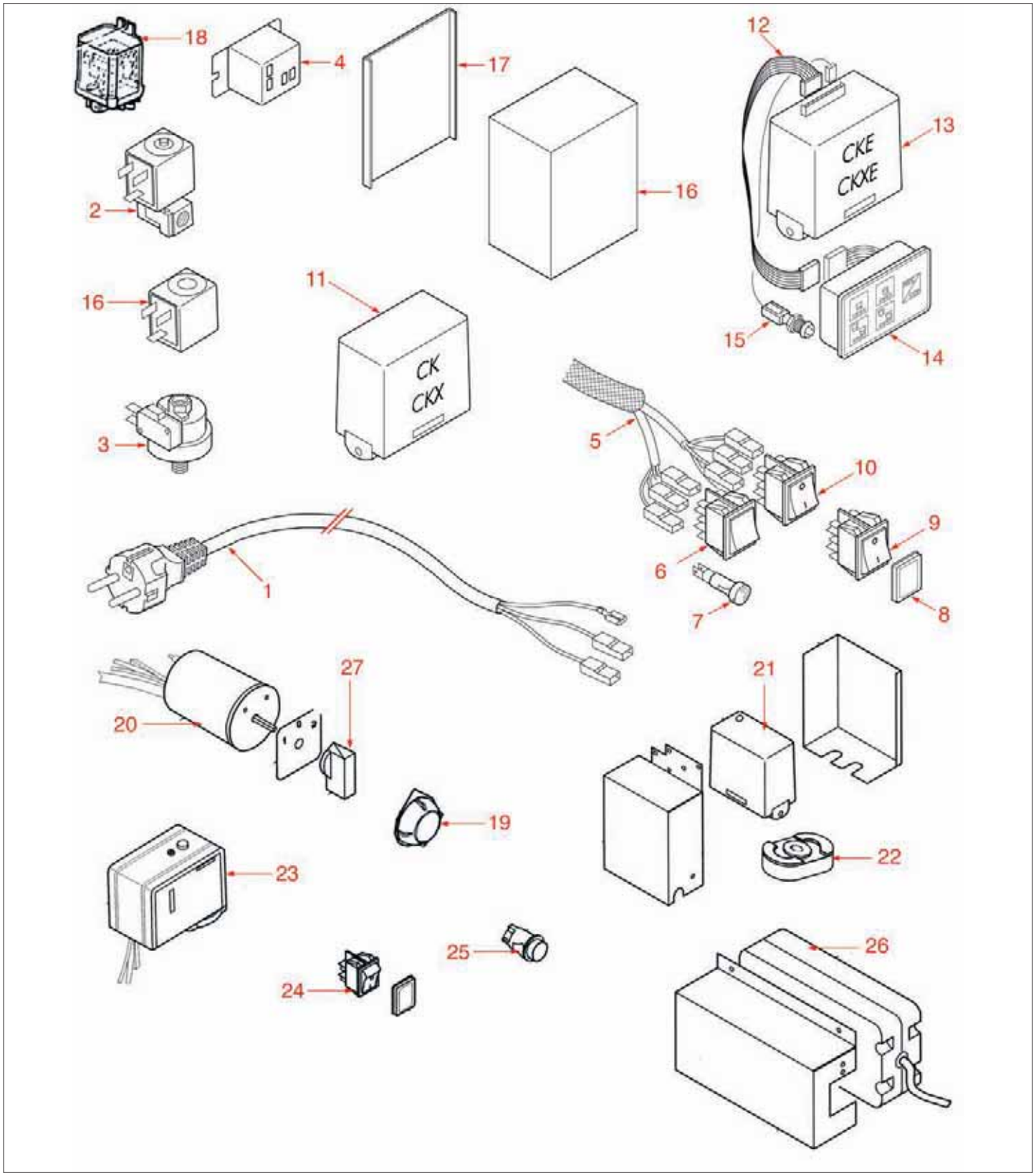

VARIE ELETTRONICA

MISCELLANEOUS (ELECTRONIC PARTS) • VERSCHIEDENE -ELEKTRONIK • AS11

Pos.	Cod.	Descrizione	Description	Beschreibung	Pag.
2	1120308	ELETTROVALVOLA SIRAI 2 VIE	2-WAY SOLENOID VALVE SIRAI	2-WEGE MAGNETVENTIL SIRAI	554
2	1120355	ELETTROVALVOLA PARKER 2 VIE ø 1/8"	2-WAY SOLENOID VALVE PARKER ø 1/8"	2-WEGE MAGNETVENTIL PARKER ø 1/8"	558
3	1320546	PRESSOSTATO XP110 125 0,5-1,2 BAR 1/8"	PRESSURE SWITCH XP110 125 0,5-1,2 BAR	PRESSOSTAT XP110 125 0,5-1,2 BAR	819
4	1351507	RELÉ RESISTENZA 230V AZ2280-1C	HEATING ELEMENT RELAY 230V AZ2280-1C	RELAIS FÜR HEIZKÖRPER 230V AZ2280-1C	890
6	3319015	PULSANTE BIPOLARE ROSSO 16A 250V NO	RED BIPOLAR SWITCH 250V 16A NO	TASTER 2-POLIG 250V 16A	1025
7	3221156	LAMPADA SPIA VERDE 380V ø 12 mm	GREEN INDICATOR LAMP 380V ø 12 mm	SIGNALLEUCHTE GRÜN 380V ø 12 mm	1023
9	3319016	INTERRUTTORE BIPOLARE ROSSO 16A 250V	RED BIPOLAR SWITCH 250V 16A	SCHALTER 2-POLIG 250V 16A ROT	1025
10	3319018	DEVIATORE BIPOLARE ROSSO 16A 250V	RED BIPOLAR CHANGE OVER SWITCH 16A 250V	WIPPENSCHALTER 2-POLIG ROT	1026
11	1054571	CENTRALINA MFC 2S COMPACT 220/240V	CONTROL BOX MFC 2S COMPACT 220/240V	ELEKTRONIK-BOX 2S COMPACT 220/240V	540
11	1341306	REGOLATORE DI LIVELLO RL30/DT/F	WATER LEVER REGULATOR RL30/DT/F	NIVEAUREGLER RL30/DT/F	839
13	1341312	REGOLATORE DI LIVELLO 220V	WATER LEVEL CONTROLLER 220V	WASSERSTANDREGLER 220V	840
14	1319445	PULSANTIERA 5 TASTI	5 BUTTONS PANEL	DRUCKKNOPFTAFEL 5 DRUCKNÖPFE	793
15	1341313	CAVO LED COMPACT	LED COMPACT CABLE	KABEL LED COMPACT	840
15	1341314	CAVO 1-2 GRUPPI RL30	CABLE 1-2 GROUPS RL30	KABEL 1-2 GRUPPEN RL30	841
16	3120042	BOBINA SIRAI Z610A 6W 230V 50/60Hz	COIL SIRAI Z610A 6W 230V - 50/60HZ	MAGNETSPULE SIRAI Z610A 6W 230V 50/60Hz	1020
18	1351506	RELÉ REP 002 230V 50Hz 16A	RELAY REP 002 230V 50Hz 16A	RELAIS REP 002 230V 50Hz 16A	889
19	1241463	MANOPOLA PER INTERRUTTORE PER BRAVA	SWITCH KNOB FOR BRAVA	KNEBEL FÜR SCHALTER BRAVA	718
20	1057541	COMMUTATORE A32.03 CA0250003.288	SELECTOR SWITCH A32.03 CA0250003.288	SCHALTER A32.03 CA0250003.288	543
20	1057542	COMMUTATORE A20.12 CS0177412.328	SELECTOR SWITCH A20.12 CS0177412.328	SCHALTER A20.12 CS0177412.328	543
20	1057543	COMMUTATORE A32.12 CS0257412.288	SELECTOR SWITCH A32.12 CS0257412.288	SCHALTER A32.12 CS0257412.288	543
21	1341304	REGOLATORE DI LIVELLO RL30/1E/2C11	WATER LEVEL REGULATOR RL30/1E/2C11	NIVEAUREGLER RL30/1E/2C11	839
21	1341307	REGOLATORE DI LIVELLO RL40/1E/11	WATER LEVEL REGULATOR RL40/1E/11	NIVEAUREGLER RL40/1E/11	840
21	1341311	REGOLATORE DI LIVELLO RL/1E/2C/F	WATER LEVEL REGULATOR RL/1E/2C/F	NIVEAUREGLER RL/1E/2C/F	840
21	1341641	REGOLATORE DI LIVELLO 110V RL30/1E/2C11	WATER LEVEL REGULATOR 110V RL30/1E/2C11	NIVEAUREGLER 110V RL30/1E/2C11	842
21	1341642	REGOLATORE DI LIVELLO 110V RL40/1E/11	WATER LEVEL REGULATOR 110V RL40/1E/11	NIVEAUREGLER 110V RL40/1E/11	842
21	1341700	REGOLATORE DI LIVELLO RL30/1E/8	WATER LEVEL REGULATOR RL30/1E/8	NIVEAUREGLER RL30/1E/8	842
22	1342002	ZOCCOLO 11 FORI	ELEVEN-HOLE SOCKET	SOCKEL MIT 11 LÖCHERN	844
23	1320531	PRESSOSTATO P302/6	PRESSURE SWITCH P302/6	DRUCKSCHALTER P302/6	818
23	1320541	PRESSOSTATO PARKER	PRESSURE SWITCH PARKER	DRUCKSCHALTER PARKER	819
24	3319931	INTERRUTTORE BIPOLARE BIANCO 16A 250V	WHITE BIPOLAR SWITCH 16A 250V	SCHALTER 2-POLIG 16A 250V WEIß	1028
25	3319948	INTERRUTTORE ROSSO SPL60 16A 250V	RED SWITCH SPL60 16A 250V	DRUCKSCHALTER SPL60 16A 250V ROT	1029
26	1054023	CENTRALINA 1-2-3-GRUPPI 220V	CONTROL BOX	ELEKTRONIK-BOX	533
26	1054300	CENTRALINA 1-2-3 GRUPPI 230V	CONTROL BOX 1/2/3 GROUPS 230V	ELEKTRONIK-BOX 1-2-3 GRUPPEN 230V	535
27	1241010	MANOPOLA INTERRUTTORE	SWITCH KNOB	SCHALTERDREHKNOPF	694

GRUPPO CAFFÈ
COFFEE GROUP • KAFFEEGRUPPE • AU01

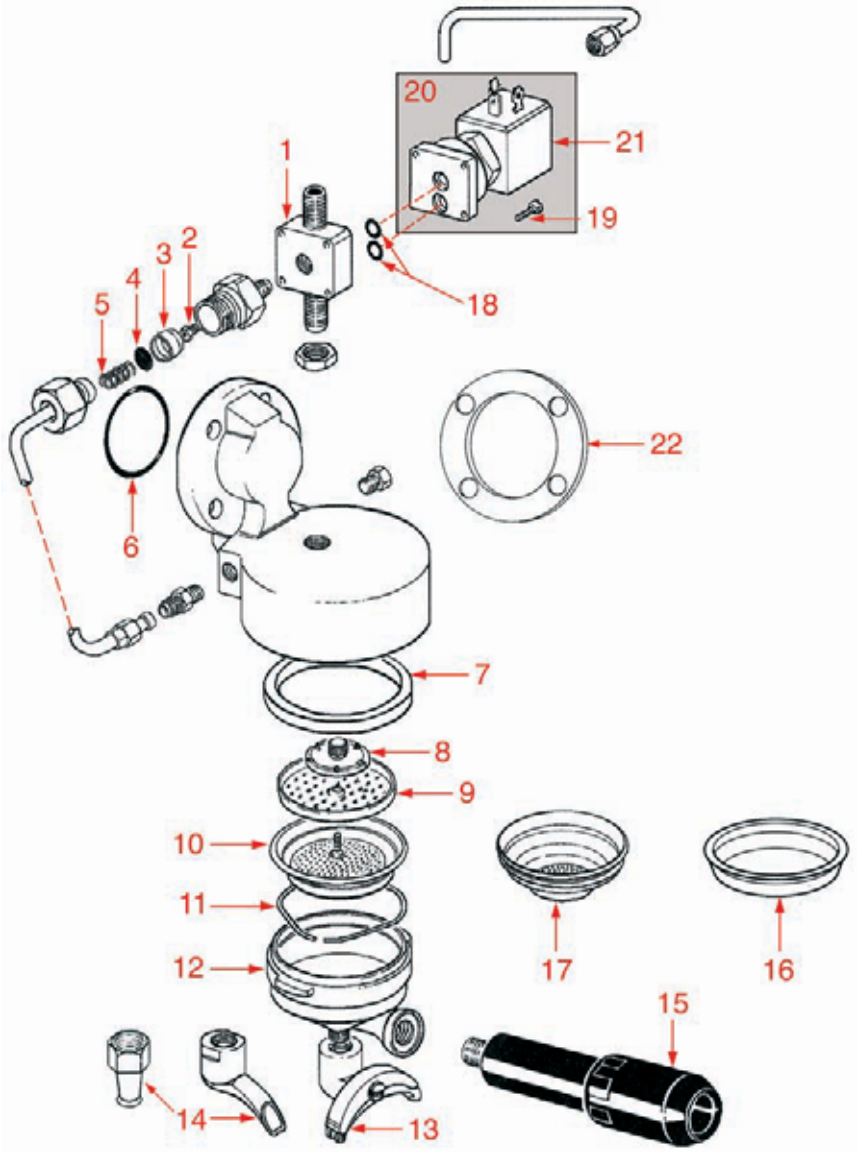

GRUPPO CAFFÈ
COFFEE GROUP • KAFFEEGRUPPE • AU01

Pos.	Cod.	Descrizione	Description	Beschreibung	Pag.
1	1018501	BASETTA PER ELETTROVALVOLA	SOLENOID FITTING	MAGNETVENTILHALTER	525
2	1501541	UGELLO M5x1 FORO ø 0,8 mm	JET M5x1 ORIFICE ø 0.8 mm	DÜSE M5x1 LOCH ø 0,8 mm	943
3	1160515	BUSSOLA PORTA FILTRO	FILTER LODGING	BUCHSE FÜR SIEBTRÄGER	569
4	1160516	FILTRO PER UGELLO ø 10 mm	JET FILTER ø 10 mm	DÜSENFILTER ø 10 mm	569
5	1250506	MOLLA FERMA FILTRO ø 9x14 mm	FILTER BLOCKING SPRING ø 9x14 mm	FEDER FÜR FILTERSPERRE ø 9x14 mm	759
6	1186466	GUARNIZIONE OR 03181 EPDM GRUPPO	COFFEE GROUP O-RING 03181 EPDM	O-RING-DICHTUNG 03181 EPDM GRUPPE	632
7	1186711	GUARNIZIONE PORTAFILTRO	FILTER HOLDER GASKET	DICHTUNG FÜR SIEBTRÄGER	654
8	1501568	SPRUZZATORE M10x1 FORO M5x1	DIFFUSER M10x1 ORIFICE M5x1	VERTEILER M10x1 LOCH M5x1	943
9	1081001	DOCCIA EROGAZIONE ø 56,5 mm.	SHOWER SCREEN ø 56.5 mm	DUSCHE ø 56,5 mm	546
10	1160252	FILTRO 2 TAZZE 12 gr	2-CUP FILTER 12 GRAMS	KAFFEESIEB 2 TASSEN 12 g	563
11	1250101	MOLLA FERMAFILTRO	FILTER BLOCKING SPRING	FEDER FÜR SIEBTRÄGER	751
12	1165001	PORTAFILTRO AURORA	FILTER HOLDER AURORA	SIEBTRÄGER AURORA	570
13	1022502	BECCUCCIO 2 TAZZE	DOUBLE SPOUT	AUSLAUF 2-WEGE	526
14	1022501	BECCUCCIO 1 TAZZA	SINGLE SPOUT	AUSLAUF 1-WEG	525
15	1241501	MANOPOLA PORTAFILTRO M12	FILTER HOLDER HANDLE M12	SIEBTRÄGERGRIFF M12	721
15	1241507	MANOPOLA PORTAFILTRO M12 ROSSA	RED FILTER HOLDER HANDLE M12	SIEBTRÄGERGRIFF M12 ROT	721
16	1160339	FILTRO CIECO	BLIND FILTER	BLINDFILTER	567
17	1160251	FILTRO 1 TAZZA 6 GRAMMI	1-CUP FILTER 6 GRAMS	KAFFEESIEB 1 TASSE 6 g	563
18	1186611	GUARNIZIONE OR 0105 SILICONE	O-RING 105 SILICONE	O-RING-DICHTUNG 0105 SILIKON	644
18	1186612	GUARNIZIONE OR 0105 VITON	O-RING 105 VITON	O-RING-DICHTUNG 0105 VITON	644
19	1455034	VITE INOX TCE M4x10	STAINLESS STEEL SCREW M4x10	SCHRAUBE INOX TCE M4x10	939
20	1120330	ELETTROVALVOLA LUCIFER 3 VIE	3-WAY SOLENOID VALVE LUCIFER	3-WEGE MAGNETVENTIL LUCIFER	555
21	1120332	BOBINA LUCIFER 483510 9W	COIL LUCIFER 483510 - 9W	SPULE LUCIFER 483510 - 9W	555
22	1186098	GUARNIZIONE FLANGIA PER GRUPPO	FLANGE GASKET FOR ASSEMBLY	FLANSCHDICHTUNG FÜR GRUPPE	591

GRUPPO LEVA
LEVER GROUP • HEBELGRUPPE • AU05

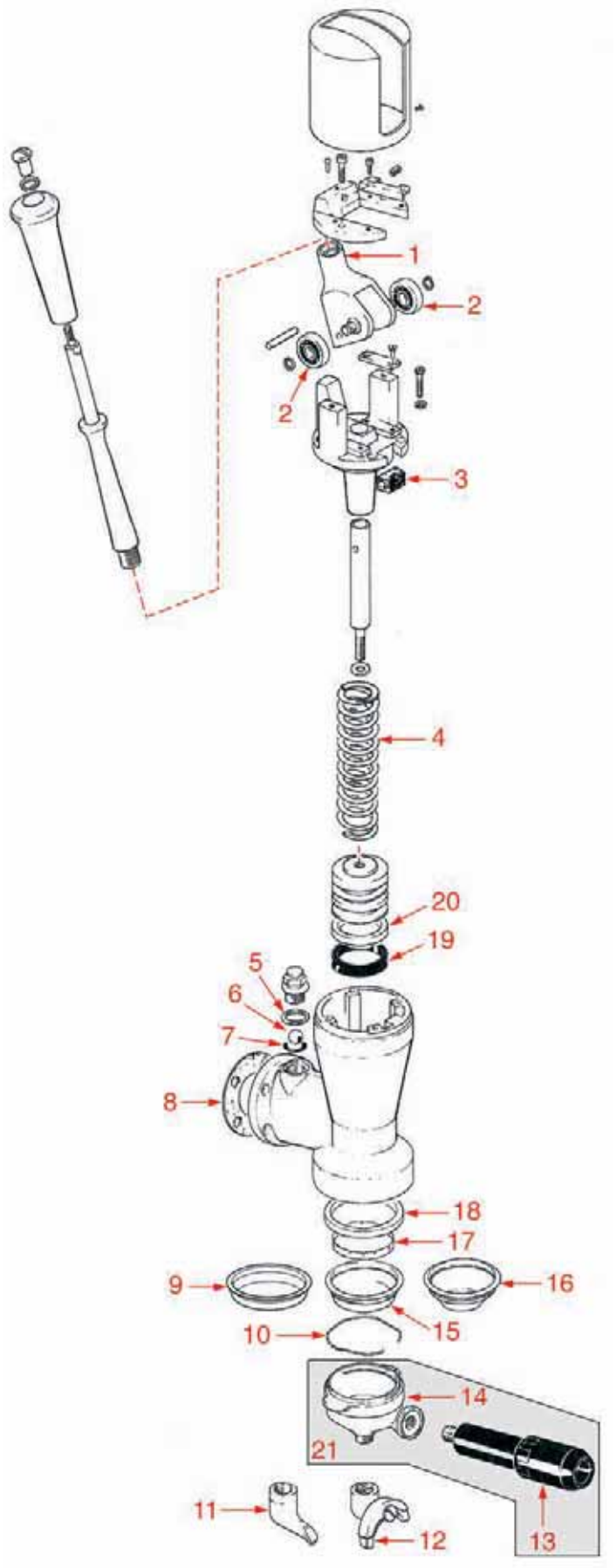

GRUPPO LEVA
LEVER GROUP • HEBELGRUPPE • AU05

Pos.	Cod.	Descrizione	Description	Beschreibung	Pag.
2	1063300	CUSCINETTO PER MACCHINA A LEVA	LEVER OPERATED MACHINE BEARING	LAGER FÜR HEBELMASCHINE	543
4	1250811	MOLLA PER GRUPPO LEVA ø 43x133 mm	LEVER OPERATED GROUP SPRING ø 43x133 mm	FEDER FÜR HEBELGRUPPE ø 43x133 mm	764
8	1186015	GUARNIZIONE GRUPPO LEVA	LEVER UNIT GASKET	DICHTUNG FÜR HEBELGRUPPE	585
9	1160339	FILTRO CIECO	BLIND FILTER	BLINDFILTER	567
10	1250101	MOLLA FERMAFILTRO	FILTER BLOCKING SPRING	FEDER FÜR SIEBTRÄGER	751
11	1022501	BECCUCCIO 1 TAZZA	SINGLE SPOUT	AUSLAUF 1-WEG	525
12	1022502	BECCUCCIO 2 TAZZE	DOUBLE SPOUT	AUSLAUF 2-WEGE	526
13	1241501	MANOPOLA PORTAFILTRO M12	FILTER HOLDER HANDLE M12	SIEBTRÄGERGRIFF M12	721
14	1165001	PORTAFILTRO AURORA	FILTER HOLDER AURORA	SIEBTRÄGER AURORA	570
15	1160252	FILTRO 2 TAZZE 12 gr	2-CUP FILTER 12 GRAMS	KAFFEESIEB 2 TASSEN 12 g	563
16	1160251	FILTRO 1 TAZZA 6 GRAMMI	1-CUP FILTER 6 GRAMS	KAFFEESIEB 1 TASSE 6 g	563
17	1081200	DOCCETTA PER GRUPPO LEVA	SHOWER FOR LEVER OPERATED GROUP	DUSCHE FÜR HEBELGRUPPE	550
18	1186711	GUARNIZIONE PORTAFILTRO	FILTER HOLDER GASKET	DICHTUNG FÜR SIEBTRÄGER	654
19	1186816	GUARNIZIONE 2 GOLE 50x35x8 mm	2-SLOT GASKET	DICHTUNG 2 RILLEN	659
20	1186817	GUARNIZIONE 1 GOLA	1-SLOT GASKET	DICHTUNG 1 RILLE	659
21	1165161	PORTAFILTRO PER CIALDE CAFFÈ	FILTER HOLDER FOR COFFEE PODS	SIEBTRÄGER FÜR KAFFEEPADS	578
21	1165162	PORTAFILTRO PER CIALDE ORZO	FILTER HOLDER FOR BARLEY COFFEE PODS	SIEBTRÄGER FÜR GERSTENKAFFEEPADS	578

RUBINETTO VAPORE - LIVELLO - MANOMETRI
STEAM TAP- SIGHTGLASS - PRESSURE GAUGES • KAFFEEGRUPPE - NIVEAU - MANOMETER • AU02

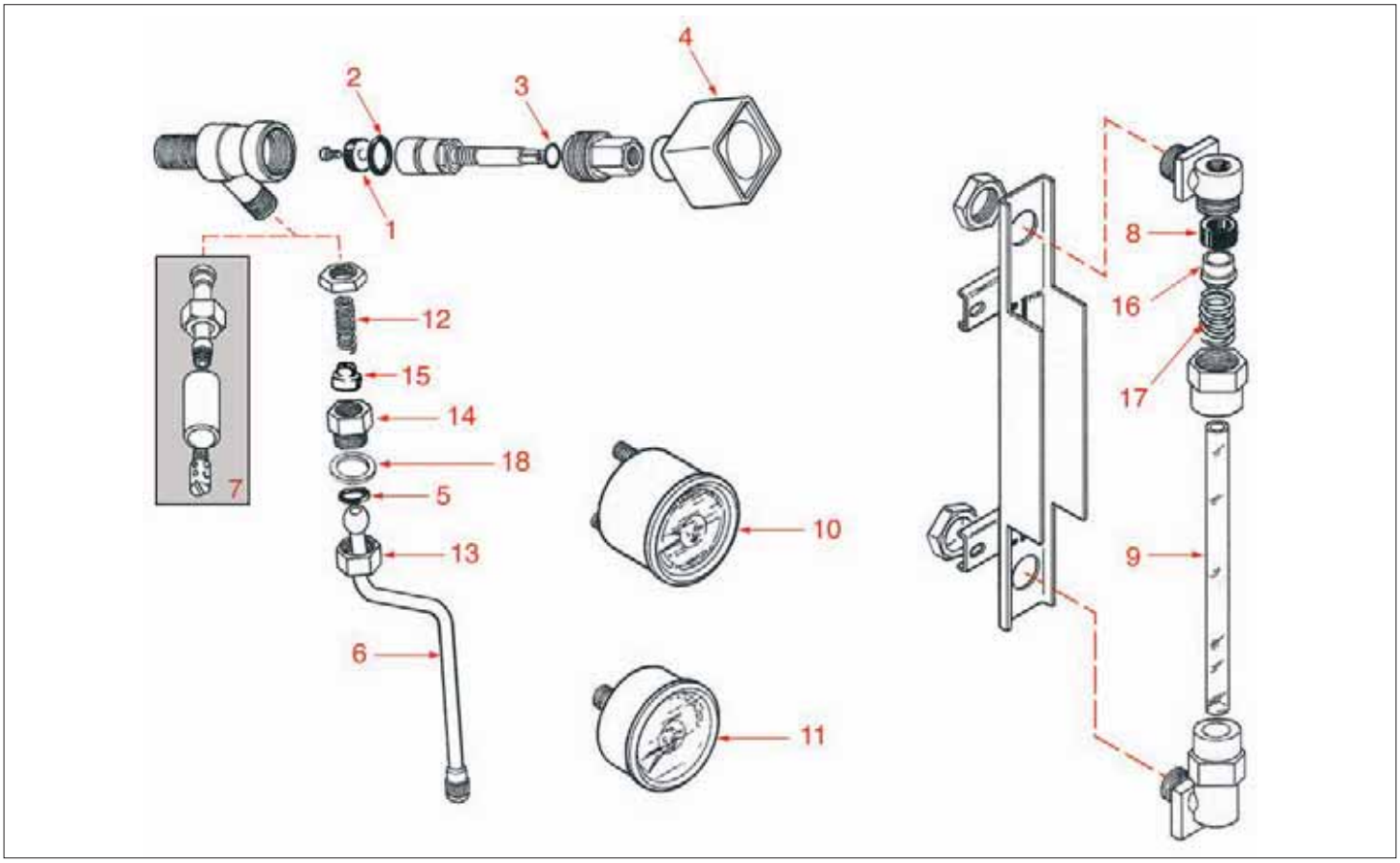

RUBINETTO CARICO
INLET TAP • EINLAUFSHAHN • AU03

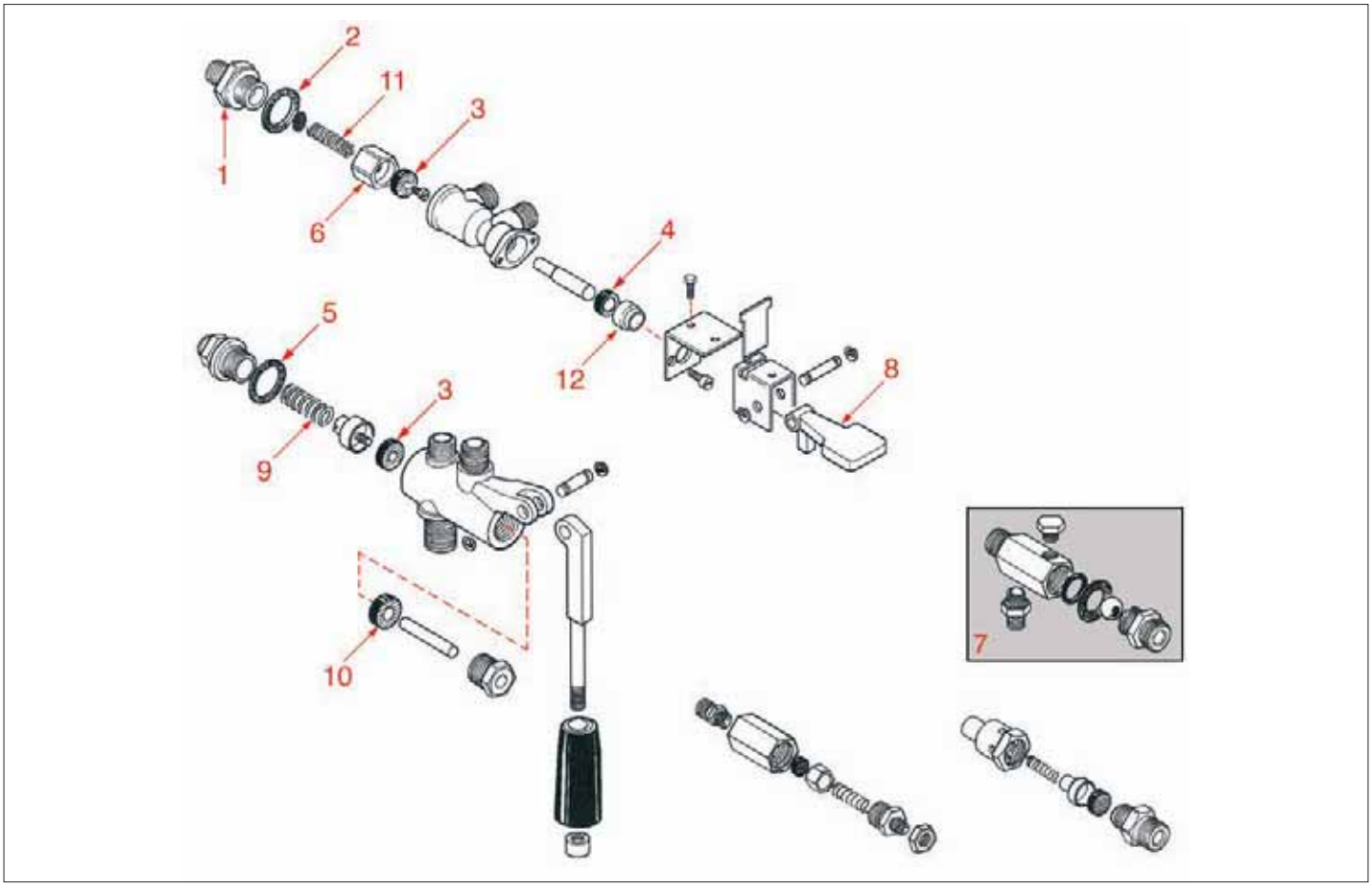

RUBINETTO VAPORE - LIVELLO - MANOMETRI
STEAM TAP- SIGHTGLASS - PRESSURE GAUGES • KAFFEEGRUPPE - NIVEAU - MANOMETER • AU02

Pos.	Cod.	Descrizione	Description	Beschreibung	Pag.
1	1186316	GUARNIZIONE ø 15x4x4 mm	WATER TAP FITTING ø 15x4x4 mm	DICHTUNG ø 15x4x4 mm	615
2	3243086	GUARNIZIONE OR 0117 EPDM	O-RING 0117 EPDM	O-RING OR 0117 EPDM	1024
3	1186236	GUARNIZIONE OR R9 VITON	VITON O-RING R9	O-RING-DICHTUNG R9 VITON	606
4	1241406	MANOPOLA VAPORE	STEAM HANDLE	DAMPFDREHKNOPF	712
4	1241407	MANOPOLA ACQUA	WATER HANDLE	WASSERDREHKNOPF	713
5	1186318	GUARNIZIONE OR 03043 EPDM TUBO	PIPE O-RING 03043 EPDM	O-RING-DICHTUNG 03043 EPDM FÜR ROHR	615
6	1449326	TUBO VAPORE	STEAM PIPE	DAMPFROHR	918
7	1449327	TUBO ACQUA	WATER PIPE	WASSERROHR	918
8	1186227	GUARNIZIONE LIVELLO	LEVEL GASKET	DICHTUNG FÜR WASSERNIVEAU	605
9	1520501	VETRO LIVELLO ø 12x175 mm.	LEVEL GLASS ø 12x175 mm	WASSERSTANDGLAS ø 12x175 mm	946
10	1245502	MANOMETRO CALDAIA - POMPA ø 60 mm.	BOILER-PUMP PRESSURE GAUGE ø 60 mm	MANOMETER FÜR KESSEL - PUMPE ø 60 mm	737
11	1245507	MANOMETRO CALDAIA ø 52 mm.	BOILER PRESSURE GAUGE ø 52 mm	MANOMETER FÜR KESSEL ø 52 mm	738
12	1250155	MOLLA PER TUBO VAPORE	STEAM PIPE SPRING	FEDER FÜR DAMPFROHR	753
13	1349049	RACCORDO TUBO VAPORE	STEAM PIPE FITTING	ANSCHLUSS FÜR DAMPFROHR	876
14	1349048	RACCORDO SUPPORTO TUBO VAPORE	STEAM PIPE SUPPORT FITTING	ANSCHLUSS FÜR DAMPFROHRTRÄGER	876
15	1186096	BUSSOLA INNESTO TUBO VAPORE	STEAM PIPE FITTING BUSHING	BUCHSE FÜR DAMPFROHRANSCHLUSS	591
16	1186090	PORTAGUARNIZIONE LIVELLO	LEVEL GASKET HOLDER	DICHTUNGSTRÄGER FÜR NIVEAU	590
17	1250152	MOLLA PER VETRO LIVELLO	LEVEL GLASS SPRING	FEDER FÜR WASSERSTANDGLAS	752
18	1186097	GUARNIZIONE RAME 24x20x2,5 mm.	COPPER GASKET 24x20x2,5 mm	KUPFERDICHTUNG 24x20x2,5 mm	591

RUBINETTO CARICO
INLET TAP • EINLAUFSHAHN • AU03

Pos.	Cod.	Descrizione	Description	Beschreibung	Pag.
1	1349047	RACCORDO RUBINETTO CARICO ACQUA	WATER INLET TAP FITTING	ANSCHLUSS FÜR WASSEREINLAUFHAHN	876
2	1186314	GUARNIZIONE TEFLON ø 22x17x2 mm	TEFLON GASKET ø 22x17x2 mm	TEFLON-DICHTUNG ø 22x17x2 mm	615
3	1186316	GUARNIZIONE ø 15x4x4 mm	WATER TAP FITTING ø 15x4x4 mm	DICHTUNG ø 15x4x4 mm	615
4	1186091	GUARNIZIONE COLLARE GOMMA	RUBBER COLLAR GASKET	DICHTUNG GUMMIKRAGEN	590
5	1186094	GUARNIZIONE RUBINETTO DI CARICO	INLET TAP GASKET	DICHTUNG FÜR EINLAUFHAHN	591
6	1186093	DADO PER GUARNIZIONE RUBINETTO DI CARICO	NUT FOR INLET TAP GASKET	MUTTER FÜR DICHTUNG VON EINLAUFHAHN	591
7	1523112	VALVOLA DI RITEGNO	NON-RETURN VALVE	RÜCKSCHLAGVENTIL	952
8	1241363	LEVA RUBINETTO ACQUA	WATER TAP LEVER	HEBEL FÜR WASSERHAHN	709
9	1250154	MOLLA RUBINETTO DI CARICO	INLET TAP SPRING	FEDER FÜR EINLAUFHAHN	752
10	1186095	GUARNIZIONE RUBINETTO DI CARICO	INLET TAP GASKET	DICHTUNG FÜR EINLAUFHAHN	591
11	1250153	MOLLA RUBINETTO CARICO ACQUA	WATER INLET TAP SPRING	FEDER FÜR WASSEREINLAUFHAHN	752
12	1186092	RACCORDO PER GUARNIZIONE	GASKET FITTING	ANSCHLUSS FÜR DICHTUNG	590

VARIE
MISCELLANEOUS • VERSCHIEDENES • AU04

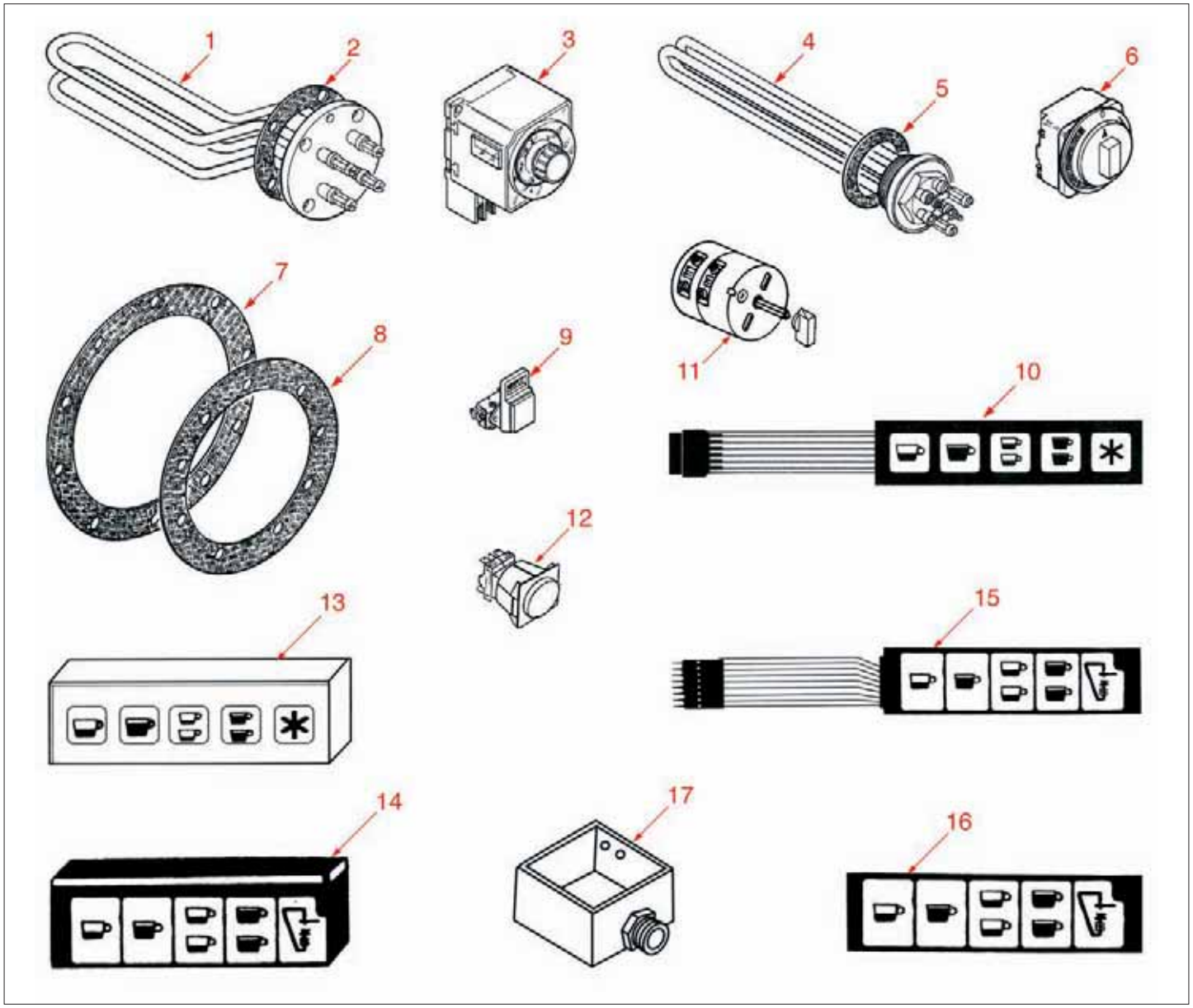

VARIE
MISCELLANEOUS • VERSCHIEDENES • AU04

Pos.	Cod.	Descrizione	Description	Beschreibung	Pag.
1	1755007	RESISTENZA 3200W 220/400V 2 GRUPPI	HEATING SYSTEM 3200W 220/400V 2 GROUPS	HEIZKÖRPER 3200W 220/400V 2 GRUPPEN	978
1	1755025	RESISTENZA 4000W 220V	HEATING ELEMENT 4000W 220V	HEIZKÖRPER 4000W 220V	981
1	1755042	RESISTENZA 3500W 220V	HEATING ELEMENT 3500W 220V	HEIZKÖRPER 3500W 220V	984
1	1755611	RESISTENZA 2000W 110V	HEATING ELEMENT 2000W 110V	HEIZKÖRPER 2000W 110V	1009
1	1755612	RESISTENZA 2500W 110V	HEATING ELEMENT 2500W 110V	HEIZKÖRPER 2500W 110V	1010
1	1755622	RESISTENZA 2000W 220V	HEATING ELEMENT 2000W 220V	HEIZKÖRPER 2000W 220V	1011
2	3186006	GUARNIZIONE RESISTENZA ø 95x56x3 mm.	HEATING ELEMENT GASKET ø 95x56x3 mm	DICHTUNG FÜR HEIZKÖRPER ø 95x56x3 mm	1021
4	1755026	RESISTENZA 2000W 230V	HEATING ELEMENT 2000W 230V	HEIZKÖRPER 2000W 230V	981
4	1755028	RESISTENZA 2400W 220V	HEATING ELEMENT 2400W 220V	HEIZKÖRPER 2400W 220V	982
4	1755613	RESISTENZA 1500W 110V	HEATING ELEMENT 1500W 110V	HEIZKÖRPER 1500W 110V	1010
5	1186691	GUARNIZIONE TEFLON ø 1"1/4	TEFLON GASKET ø 1"1/4	DICHTUNG AUS TEFLON ø 1"1/4	653
5	3186010	GUARNIZIONE ø 1"1/4	GASKET ø 1"1/4	DICHTUNG ø 1"1/4	1021
7	1186276	GUARNIZIONE CALDAIA 10 FORI	10-HOLE BOILER GASKET	DICHTUNG FÜR KESSEL 10 LÖCHER	610
10	1319545	PULSANTIERA 5 TASTI	PUSH-BUTTON PANEL - 5 BUTTONS	TASTATUR MIT 5 TASTEN	801
11	1057400	INTERRUTTORE GENERALE	MAIN SWITCH	HAUPTSCHALTER	542
12	1319561	INTERRUTTORE BIPOLARE 16A 250V	BIPOLAR SWITCH 16A 250V	ZWEIPOLIGER SCHALTER 16A 250V	802
13	1319551	PULSANTIERA DIGITALE GICAR 230V	DIGITAL PUSH-BUTTON PANEL GICAR 230V	DIGITALE TASTATUR GICAR 230V	801
14	1319560	PULSANTIERA DIGITALE	DIGITAL PUSH-BUTTON PANEL	DRUCKKNOPFTAFEL DIGITAL	802
15	1319007	PULSANTIERA DOSATURA	DOSING PUSH-BUTTON PANEL	TASTATUR FÜR DOSIERUNG	767
16	1319008	SERIGRAFIA PER PULSANTIERA	PUSH-BUTTON PANEL SERIGRAPHY	SIEBDRUCK FÜR TASTATUR	767
17	1527030	VASCHETTA DI SCARICO	DRAIN TANK	ABFLUSSWANNE	967

CARROZZERIA
BODY • KARROSSERIE • AZ01

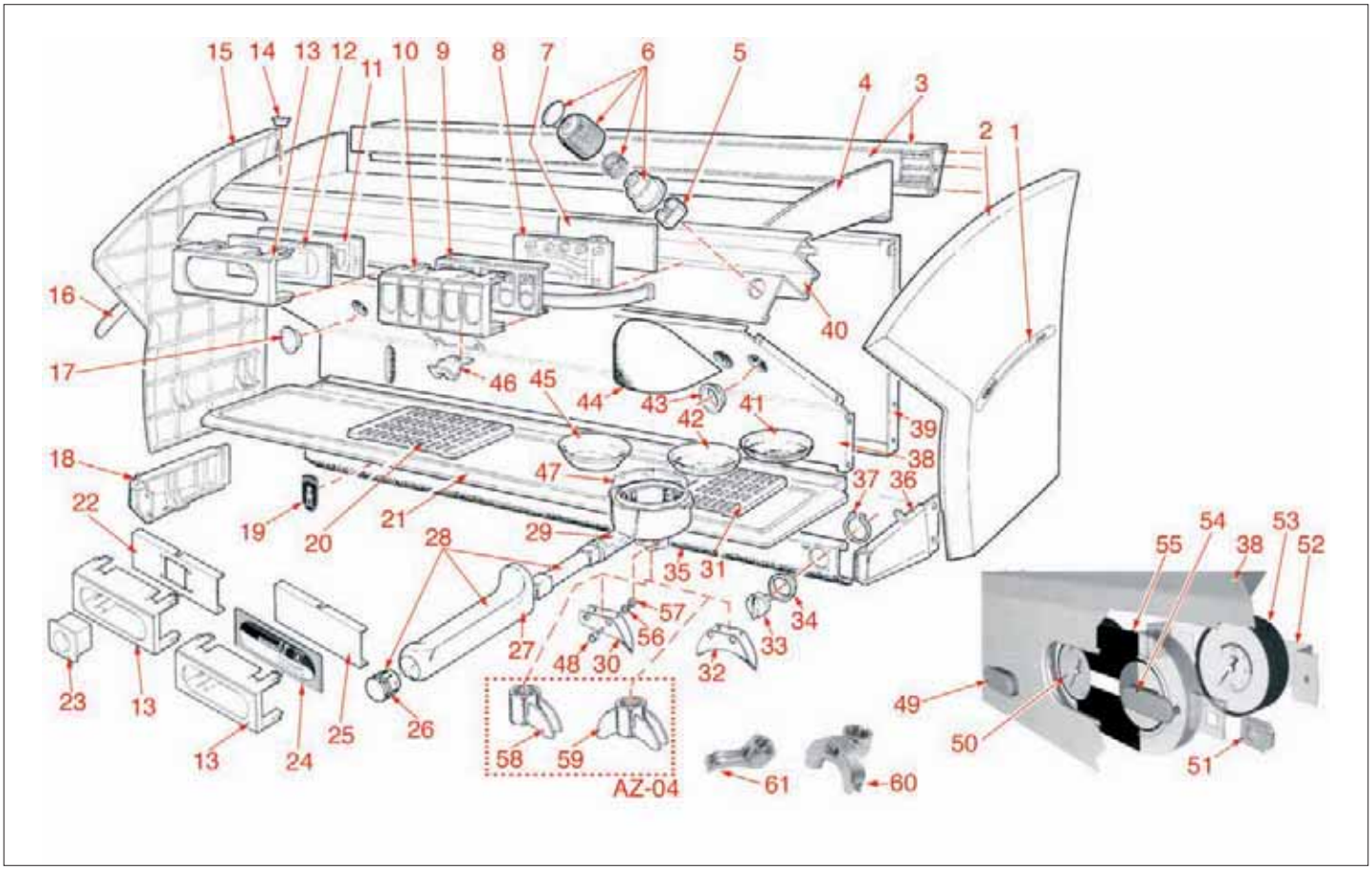

CARROZZERIA
BODY • KARROSSERIE • AZ05

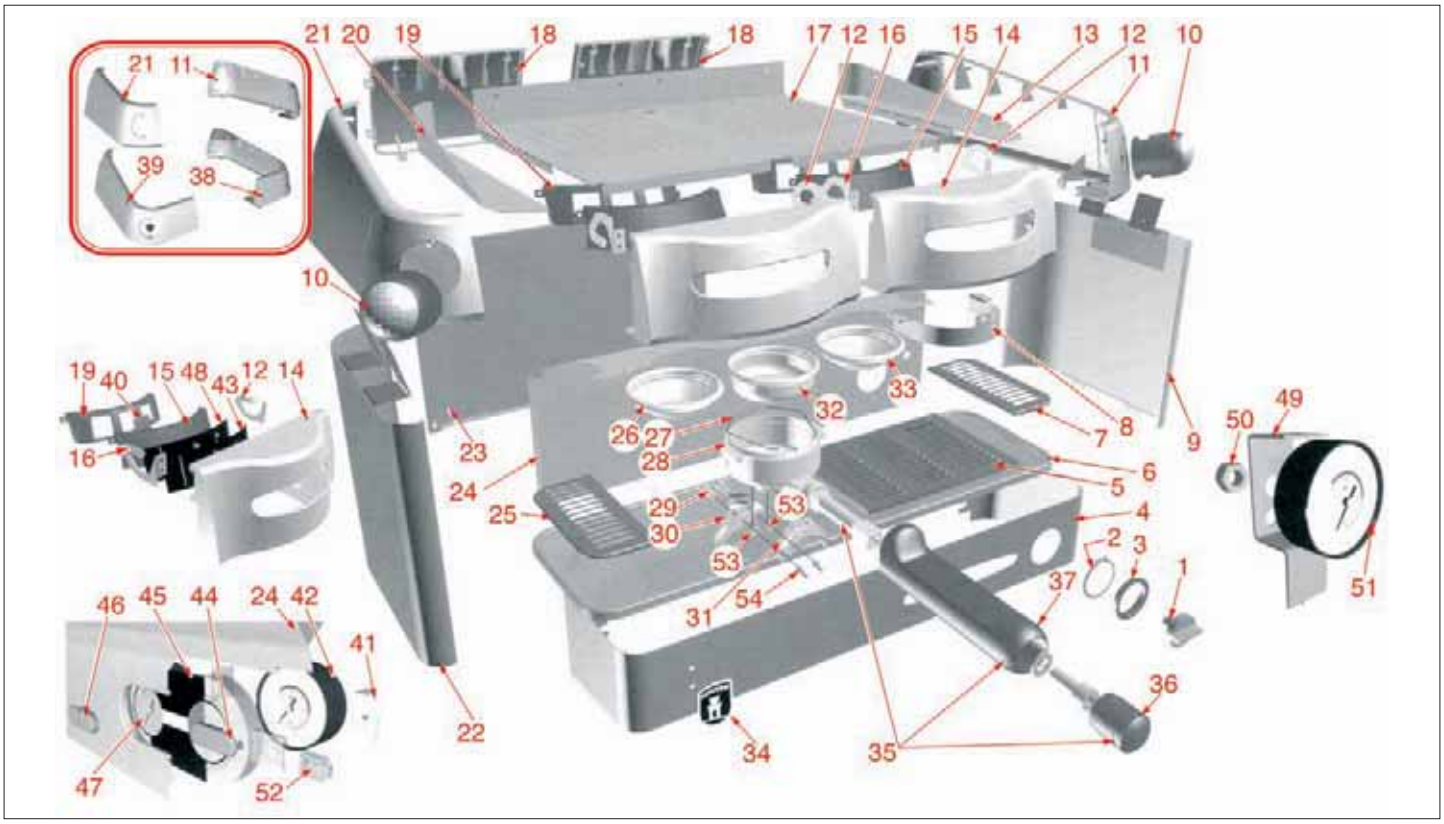

CARROZZERIA
BODY • KARROSSERIE • AZ01

Pos.	Cod.	Descrizione	Description	Beschreibung	Pag.
5	1241142	MOLLA PER MANOPOLA	KNOB SPRING	FEDER FÜR DREHKNOPF	704
6	1241141	MANOPOLA COMANDI	CONTROL KNOB	BEDIENUNGSDREHKNOPF	703
8	1319153	TARGHETTA PULSANTIERA E PONTE	PUSH-BUTTON PANEL AND BRIDGE PLATE	SCHILD F. DRUCKKNOPFSCHALTER + BRÜCKE	791
9	1319141	PULSANTIERA INFUSIONE AZ-04M	INFUSION BUTTON PANEL AZ-04M	TASTATUR FÜR BRÜHGRUPPE	789
9	1319142	PULSANTIERA CAFFÈ	COFFEE BUTTON PANEL	TASTATUR FÜR KAFFEE	789
9	1319143	PULSANTIERA INFUSIONE AZ-05A	AZ-05A INFUSIONE PUSH-BUTTON PANEL	DRUCKKNOPFSCHALTER F. BRÜHGRUPPE AZ-05A	789
9	1319144	PULSANTIERA ON-OFF AZ-04	ON-OFF AZ-04 PUSH-BUTTON PANEL	ON-OFF DRUCKKNOPFSCHALTER FÜR AZ-04	789
9	1319145	PULSANTIERA PROGRAMMAZIONE ON-OFF	ON-OFF PROGRAM PUSH-BUTTON PANEL	DRUCKKNOPFSCHALTER ON/OFF PROGRAMMIERUNG	790
10	1319151	SUPPORTO MODULO NEUTRO AZ-04	AZ-04 NEUTRAL MODULE HOLDER	MODULTRÄGER NEUTRAL AZ-04	791
10	1319152	SUPPORTO PULSANTIERA AZ-04	PUSH-BUTTON PANEL SUPPORT AZ-04	HALTERUNG FÜR DRUCKKNOPFSCHALTER AZ-04	791
11	1319154	TARGHETTA DISPLAY	DISPLAY PLATE	DISPLAY SCHILD	791
12	1319155	VETRO DISPLAY	DISPLAY GLASS	DISPLAY GLASSCHEIBE	791
13	1319156	SUPPORTO DISPLAY	DISPLAY HOLDER	DISPLAY TRÄGER	791
23	1319159	INTERRUTTORE EROGAZIONE	DELIVERY SWITCH	SCHALTER FÜR AUSGABE	791
26	1241147	TAPPO MANOPOLA PORTAFILTRO	FILTER HOLDER KNOB CAP	DECKEL FÜR SIEBTRÄGERGRIFF	704
27	1241146	MANOPOLA PORTAFILTRO	FILTER HOLDER KNOB	SIEBTRÄGERGRIFF	704
28	1165078	PORTAFILTRO COMPLETO AZKOYEN	COMPLETE FILTER HOLDER AZKOYEN	SIEBTRÄGER KOMPLETT AZKOYEN	577
29	1165077	PORTAFILTRO NUOVO MODELLO AZKOYEN	FILTER HOLDER NEW MODEL AZKOYEN	SIEBTRÄGER NEUES MODELL AZKOYEN	577
30	1022511	BECCUCCIO 1 TAZZA	SINGLE SPOUT	AUSLAUF 1-WEG	527
32	1022512	BECCUCCIO 2 TAZZE	DOUBLE SPOUT	AUSLAUF 2-WEGE	527
33	1241143	MANOPOLA INTERRUTTORE	SWITCH KNOB	SCHALTERDREHKNOPF	704
34	1241144	GHIERA PER MANOPOLA	KNOB RING NUT	RING FÜR DREHKNOPF	704
41	1160244	FILTRO CIECO	BLIND FILTER	BLINDFILTER	563
42	1160266	FILTRO 1 TAZZA 7 GRAMMI	1-CUP FILTER 7 GRAMS	KAFFEESIEB 1 TASSE 7 g	564
45	1160243	FILTRO 2 TAZZE 12 gr.	2 CUPS 12 g FILTER	FILTER 2 TASSEN 12 g	563
45	1160267	FILTRO 2 TAZZE 12 gr	2-CUP FILTER 12 g	KAFFEESIEB 2 TASSEN 12 g	564
47	1250101	MOLLA FERMAFILTRO	FILTER BLOCKING SPRING	FEDER FÜR SIEBTRÄGER	751
48	1528012	VITE INOX M5x14 PER BECCUCCIO	SPOUT STAINLESS STEEL SCREW M5x14	SCHRAUBE AUS INOX STAHL M5x14 FÜR AUSLAU	973
50	1245106	MANOMETRO 3 bar	PRESSURE GAUGE 3 bar	MANOMETER 3 bar	735
53	1245107	MANOMETRO 15 bar	PRESSURE GAUGE 15 bar	MANOMETER 15 bar	736
58	1022550	BECCUCCIO CURVO 1 VIA 3/8"	BENT SINGLE SPOUT ø 3/8"	1-WEG AUSLAUF GEWINKELT 3/8"	529
59	1022524	BECCUCCIO 2 TAZZE MINI	DOUBLE SPOUT MINI	MINI AUSLAUF 2-WEGE	528
60	1022502	BECCUCCIO 2 TAZZE	DOUBLE SPOUT	AUSLAUF 2-WEGE	526
61	1022504	BECCUCCIO 1 VIA CHIUSO ø 3/8"	SINGLE SPOUT ø 3/8 CLOSED	AUSLAUF 1-WEG GESCHLOSSEN ø 3/8	526

CARROZZERIA
BODY • KARROSSERIE • AZ05

Pos.	Cod.	Descrizione	Description	Beschreibung	Pag.
1	1241143	MANOPOLA INTERRUTTORE	SWITCH KNOB	SCHALTERDREHKNOPF	704
3	1241144	GHIERA PER MANOPOLA	KNOB RING NUT	RING FÜR DREHKNOPF	704
10	1241141	MANOPOLA COMANDI	CONTROL KNOB	BEDIENUNGSDREHKNOPF	703
28	1165077	PORTAFILTRO NUOVO MODELLO AZKOYEN	FILTER HOLDER NEW MODEL AZKOYEN	SIEBTRÄGER NEUES MODELL AZKOYEN	577
32	1160243	FILTRO 2 TAZZE 12 gr.	2 CUPS 12 g FILTER	FILTER 2 TASSEN 12 g	563
32	1160267	FILTRO 2 TAZZE 12 gr	2-CUP FILTER 12 g	KAFFEESIEB 2 TASSEN 12 g	564
33	1160244	FILTRO CIECO	BLIND FILTER	BLINDFILTER	563
35	1165078	PORTAFILTRO COMPLETO AZKOYEN	COMPLETE FILTER HOLDER AZKOYEN	SIEBTRÄGER KOMPLETT AZKOYEN	577
36	1241147	TAPPO MANOPOLA PORTAFILTRO	FILTER HOLDER KNOB CAP	DECKEL FÜR SIEBTRÄGERGRIFF	704
37	1241146	MANOPOLA PORTAFILTRO	FILTER HOLDER KNOB	SIEBTRÄGERGRIFF	704
42	1245107	MANOMETRO 15 bar	PRESSURE GAUGE 15 bar	MANOMETER 15 bar	736
47	1245106	MANOMETRO 3 bar	PRESSURE GAUGE 3 bar	MANOMETER 3 bar	735

GRUPPO CAFFÈ E CALDAIA
COFFEE GROUP AND BOILER ASSEMBLY • KAFFEEGRUPPE UND KESSEL • AZ03

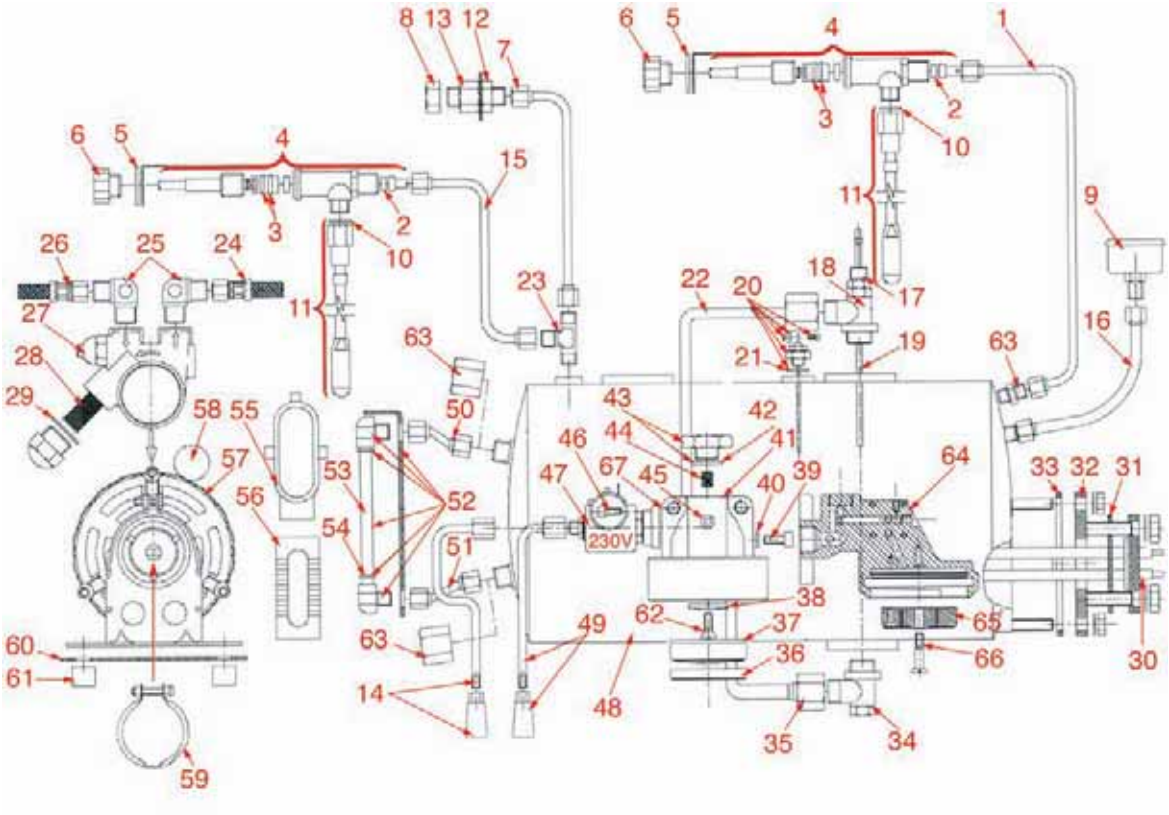

GRUPPO CAFFÈ E CALDAIA
COFFEE GROUP AND BOILER ASSEMBLY • KAFFEEGRUPPE UND KESSEL • AZ07

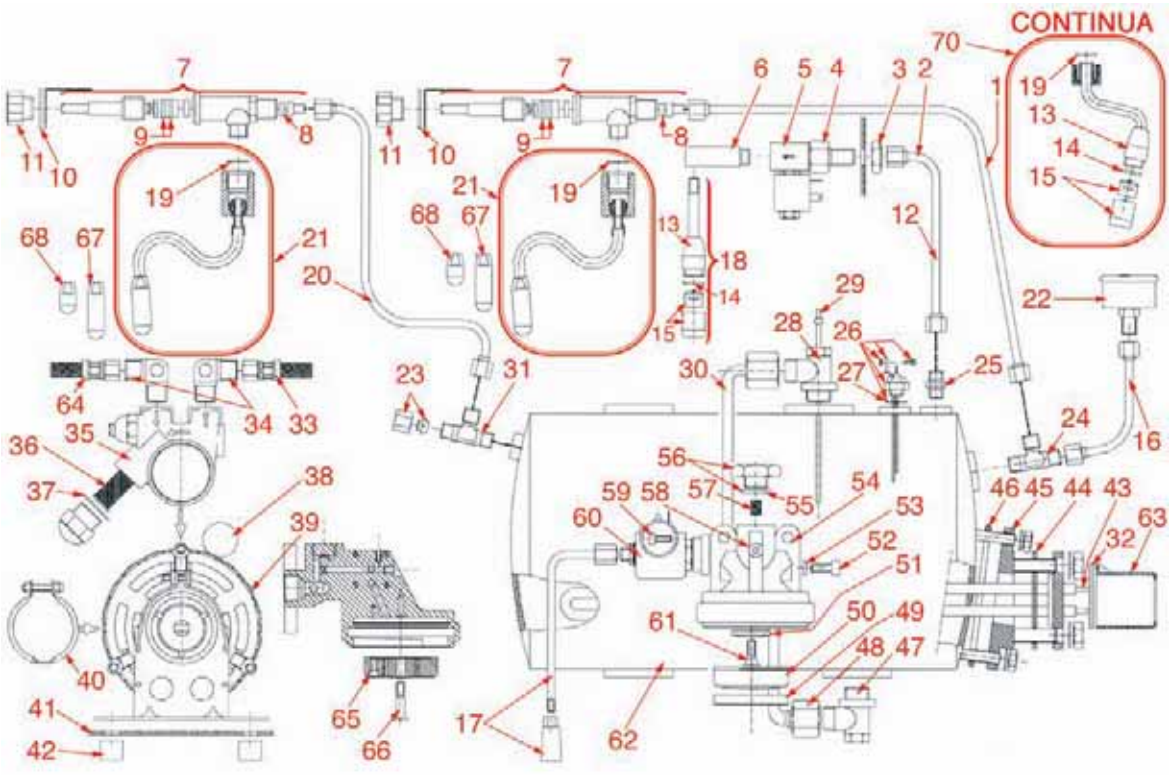

GRUPPO CAFFÈ E CALDAIA
COFFEE GROUP AND BOILER ASSEMBLY • KAFFEEGRUPPE UND KESSEL • AZ03

Pos.	Cod.	Descrizione	Description	Beschreibung	Pag.
2	1186581	GUARNIZIONE TEFLON PER RUBINETTO ø 8x4	TAP TEFLON GASKET ø 8x4	TEFLON DICHTUNG FÜR HAHN ø 8x4	641
3	1186582	GUARNIZIONE RUBINETTO	TAP GASKET	DICHTUNG FÜR WASSERVENTIL	642
4	1348008	RUBINETTO VAPORE AUSTRALIA ø 3/8"	AUSTRALIA STEAM TAP ø 3/8"	DAMPFEINLAUFHAHN AUSTRALIA ø 3/8"	845
6	1348011	DADO PER RUBINETTO	TAP NUT	MUTTER FÜR HAHN	846
9	1245106	MANOMETRO 3 bar	PRESSURE GAUGE 3 bar	MANOMETER 3 bar	735
11	1449403	TUBO VAPORE AUSTRALIA	AUSTRALIA STEAM PIPE	DAMPFROHR AUSTRALIA	926
27	1330016	POMPA VOLUMETRICA PROCON ø 3/8" NPT	ROTARY VANE PUMP PROCON ø 3/8" NPT	VERDRÄNGERPUMPE PROCON ø 3/8" NPT	836
31	1186584	GUARNIZIONE RESISTENZA	HEATING ELEMENT GASKET	DICHTUNG FÜR HEIZKÖRPER	642
33	1186583	GUARNIZIONE CALDAIA OR ø 94,5x3 mm	BOILER OR GASKET ø 94.5x3 mm	O-RING DICHTUNG FÜR KESSEL ø 94,5x3 mm	642
36	1186720	GUARNIZIONE PORTAFILTRO	FILTER HOLDER GASKET	DICHTUNG FÜR SIEBTRÄGER	654
37	1081016	DOCCIA EROGAZIONE ø 60 mm	SHOWER SCREEN ø 60 mm	DUSCHE ø 60 mm	548
38	1086504	DIFFUSORE DOCCIA ø 30 mm.	SHOWER JET ø 30 mm	DÜSENDRALLER FÜR DUSCHE ø 30 mm	551
42	1186585	GUARNIZIONE TEFLON M18x24x2,5	TEFLON GASKET M18x24x2.5	TEFLON DICHTUNG M18x24x2,5	642
44	1160032	FILTRO GRUPPO ø 8,5x22 mm.	GROUP FILTER ø 8.5x22 mm	FILTER FÜR GRUPPE ø 8,5x22 mm	563
46	1455034	VITE INOX TCE M4x10	STAINLESS STEEL SCREW M4x10	SCHRAUBE INOX TCE M4x10	939
47	1120330	ELETTROVALVOLA LUCIFER 3 VIE	3-WAY SOLENOID VALVE LUCIFER	3-WEGE MAGNETVENTIL LUCIFER	555
47	1120335	ELETTROVALVOLA PARKER 3 VIE	3-WAY SOLENOID VALVE PARKER	3-WEGE MAGNETVENTIL PARKER	556
52	1201101	LIVELLO COMPLETO	COMPLETE LEVEL	NIVEAUANZEIGER KOMPLETT	676
53	1201104	VETRO LIVELLO SERIGRAFATO	SILK-SCREENED LEVEL GLASS	STANDGLAS MIT SIEBDRUCK	676
54	1186027	GUARNIZIONE SILICONE	SILICONE GASKET	SILIKONDICHTUNG	585
54	1186586	GUARNIZIONE LIVELLO	LEVEL GAUGE GASKET	DICHTUNG FÜR WASSERNIVEAU	642
55	1201102	MASCHERINA LIVELLO	LEVEL GAUGE PLATE	ABDECKUNG FÜR STANDANZEIGER	676
56	1201103	VETRO MASCHERINA LIVELLO	LEVEL GAUGE PLATE GLASS	GLASSCHEIBE FÜR STANDANZEIGER ABDECKUNG	676
57	1240702	MOTORE A FASCETTA	MOTOR WITH CLAMP CONNECTION	MOTOR MIT SCHELLENANSCHLUSS	689
59	1168011	FASCETTA INOX PER POMPA A FLANGIA	STAINLESS STEEL CLAMP FOR FLANGE PUMP	SCHELLE AUS INOX STAHL FÜR FLANSCHPUMPE	578
67	1186587	GUARNIZIONE GRUPPO	GROUP GASKET	DICHTUNG FÜR GRUPPE	642

GRUPPO CAFFÈ E CALDAIA
COFFEE GROUP AND BOILER ASSEMBLY • KAFFEEGRUPPE UND KESSEL • AZ07

Pos.	Cod.	Descrizione	Description	Beschreibung	Pag.
7	1348009	RUBINETTO ACQUA E VAPORE BRAVO	COMPLETE BRAVO WATER AND STEAM TAP	WASSER- / DAMPFHAHN BRAVO	845
8	1186588	GUARNIZIONE RUBINETTO ACQUA	WATER TAP GASKET	WASSERHAHNDICHTUNG	642
9	1186582	GUARNIZIONE RUBINETTO	TAP GASKET	DICHTUNG FÜR WASSERVENTIL	642
11	1348012	DADO PER RUBINETTO	TAP NUT	MUTTER FÜR HAHN	846
18	1449404	TUBO ACQUA BRAVO	BRAVO WATER PIPE	WASSERROHR BRAVO	926
19	1186589	GUARNIZIONE TEFLON 21,5x17x1,5 mm.	TEFLON GASKET 21.5x17x1.5 mm.	TEFLON DICHTUNG 21,5x17x1,5 mm	642
21	1449405	TUBO VAPORE BRAVO	BRAVO STEAM PIPE	DAMPFROHR BRAVO	926
22	1245106	MANOMETRO 3 bar	PRESSURE GAUGE 3 bar	MANOMETER 3 bar	735
26	1341754	SONDA LIVELLO COMLETA	COMPLETE WATER LEVEL SENSOR	NIVEAUFÜHLER KOMPLETT	843
35	1330016	POMPA VOLUMETRICA PROCON ø 3/8" NPT	ROTARY VANE PUMP PROCON ø 3/8" NPT	VERDRÄNGERPUMPE PROCON ø 3/8" NPT	836
39	1240702	MOTORE A FASCETTA	MOTOR WITH CLAMP CONNECTION	MOTOR MIT SCHELLENANSCHLUSS	689
40	1168011	FASCETTA INOX PER POMPA A FLANGIA	STAINLESS STEEL CLAMP FOR FLANGE PUMP	SCHELLE AUS INOX STAHL FÜR FLANSCHPUMPE	578
43	1755036	RESISTENZA 3000W 230V 2 GRUPPI	HEATING ELEMENT 3000W 230V 2 GROUPS	HEIZKÖRPER 3000W 230V 2 GRUPPEN	983
43	1755037	RESISTENZA 4500W 230V 3 GRUPPI	HEATING ELEMENT 4500W 230V 3 GROUPS	HEIZKÖRPER 4500W 230V 3 GRUPPEN	983
43	1755038	RESISTENZA 6000W 230V 3 GRUPPI	HEATING ELEMENT 6000W 230V 3 GROUPS	HEIZKÖRPER 6000W 230V 3 GRUPPEN	983
43	1755039	RESISTENZA 5000W 230V 4 GRUPPI	HEATING ELEMENT 5000W 230V 4 GROUPS	HEIZKÖRPER 5000W 230V 4 GRUPPEN	984
44	1186584	GUARNIZIONE RESISTENZA	HEATING ELEMENT GASKET	DICHTUNG FÜR HEIZKÖRPER	642
49	1186720	GUARNIZIONE PORTAFILTRO	FILTER HOLDER GASKET	DICHTUNG FÜR SIEBTRÄGER	654
50	1081016	DOCCIA EROGAZIONE ø 60 mm	SHOWER SCREEN ø 60 mm	DUSCHE ø 60 mm	548
51	1086504	DIFFUSORE DOCCIA ø 30 mm.	SHOWER JET ø 30 mm	DÜSENDRALLER FÜR DUSCHE ø 30 mm	551
59	1455034	VITE INOX TCE M4x10	STAINLESS STEEL SCREW M4x10	SCHRAUBE INOX TCE M4x10	939
60	1120330	ELETTROVALVOLA LUCIFER 3 VIE	3-WAY SOLENOID VALVE LUCIFER	3-WEGE MAGNETVENTIL LUCIFER	555
60	1120335	ELETTROVALVOLA PARKER 3 VIE	3-WAY SOLENOID VALVE PARKER	3-WEGE MAGNETVENTIL PARKER	556
70	1449406	TUBO ACQUA BRAVO W	BRAVO W WATER PIPE	WASSERROHR BRAVO W	926

GRUPPO CALDAIA
BOILER ASSEMBLY • KESSEL GRUPPE • AZ06

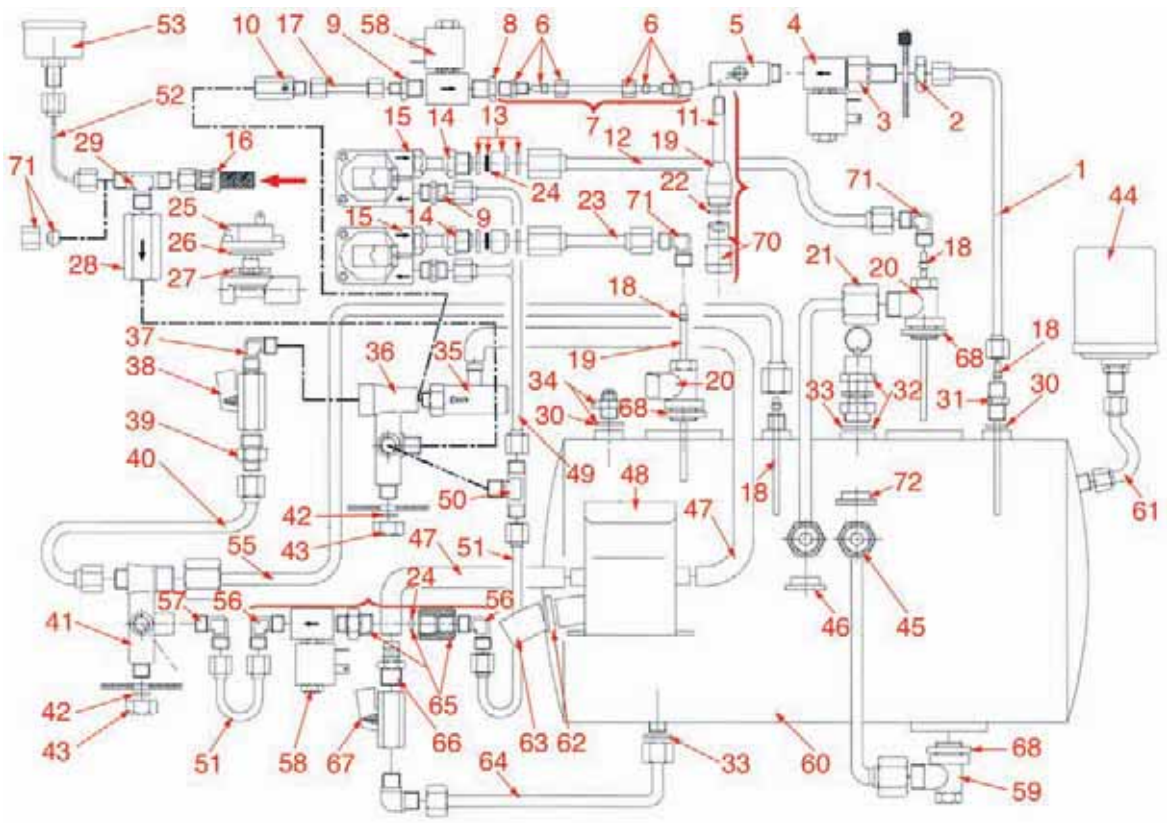

CALDAIA
BOILER • KESSEL • AZ02

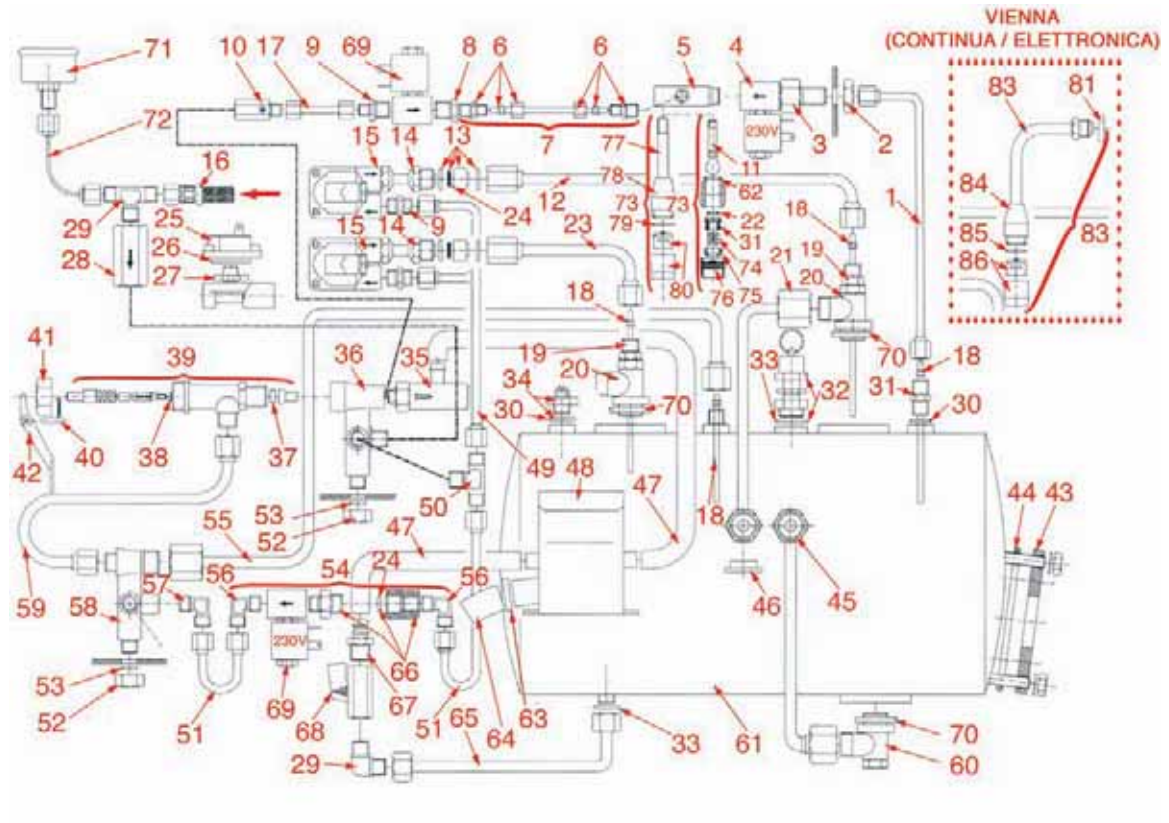

GRUPPO CALDAIA
BOILER ASSEMBLY • KESSEL GRUPPE • AZ06

Pos.	Cod.	Descrizione	Description	Beschreibung	Pag.
15	1455351	CONTATORE VOLUMETRICO GICAR	VOLUMETRIC FLOWMETER GICAR	VOLUMETRISCHER ZÄHLER GICAR	940
26	1186631	GUARNIZIONE OR 02112 VITON	O-RING 02112 VITON	O-RING-DICHTUNG 02112 VITON	647
27	1455032	GIRANTE GICAR	IMPELLER GICAR	LAUFRAD GICAR	939
34	1523534	VALVOLA ANTIDEPRESSIONE ø 1/4"	ANTI-DEPRESSION VALVE ø 1/4"	VENTIL GEGEN UNTERDRUCK ø 1/4"	960
34	1523537	VALVOLA ANTIDEPRESSIONE ø 1/4"	ANTI-DEPRESSION VALVE ø 1/4"	VENTIL GEGEN UNTERDRUCK ø 1/4"	962
44	1320531	PRESSOSTATO P302/6	PRESSURE SWITCH P302/6	DRUCKSCHALTER P302/6	818
44	1320541	PRESSOSTATO PARKER	PRESSURE SWITCH PARKER	DRUCKSCHALTER PARKER	819
53	1245107	MANOMETRO 15 bar	PRESSURE GAUGE 15 bar	MANOMETER 15 bar	736
65	1160031	FILTRO ELETTROVALVOLA ENTRATA	INLET SOLENOID VALVE FILTER	FILTER FÜR MAGNETVENTIL EINGANG	562
67	3526702	VALVOLA A SFERA ø 3/8"FF	BALLCOCK VALVE ø 3/8"FF	KUGELVENTIL ø 3/8" INNENGEWINDE	1034

CALDAIA
BOILER • KESSEL • AZ02

Pos.	Cod.	Descrizione	Description	Beschreibung	Pag.
10	1348006	RUBINETTO ENTRATA ACQUA ø 1/4"MF	WATER INLET TAP ø 1/4"MF	WASSEREINLAUFHAHN ø 1/4"INNEN-AUSSENGEW.	845
13	1500211	UGELLO CONTATTORE COMPLETO	COMPLETE CONTACTOR NOZZLE	DÜSE RELAISSCHALTER KOMPLETT	940
15	1455351	CONTATORE VOLUMETRICO GICAR	VOLUMETRIC FLOWMETER GICAR	VOLUMETRISCHER ZÄHLER GICAR	940
26	1186631	GUARNIZIONE OR 02112 VITON	O-RING 02112 VITON	O-RING-DICHTUNG 02112 VITON	647
27	1455032	GIRANTE GICAR	IMPELLER GICAR	LAUFRAD GICAR	939
32	1523535	VALVOLA CALDAIA ø 3/8"	BOILER VALVE ø 3/8"	VENTIL FÜR KESSEL ø 3/8"	961
32	1523652	VALVOLA CALDAIA ø 1/2" AUTOCERTIFICATA	BOILER ø 1/2" AUTO CERTIFIED	VENTIL FÜR KESSEL ø 1/2" MIT ISPESL	964
34	1523534	VALVOLA ANTIDEPRESSIONE ø 1/4"	ANTI-DEPRESSION VALVE ø 1/4"	VENTIL GEGEN UNTERDRUCK ø 1/4"	960
34	1523537	VALVOLA ANTIDEPRESSIONE ø 1/4"	ANTI-DEPRESSION VALVE ø 1/4"	VENTIL GEGEN UNTERDRUCK ø 1/4"	962
35	1523108	VALVOLA DI SICUREZZA CALDAIA	BOILER SAFETY VALVE	SICHERHEITSVENTIL FÜR KESSEL	951
39	1348007	RUBINETTO CARICO ACQUA ø 3/8"	WATER INLET TAP ø 3/8"	WASSEREINLAUFHAHN ø 3/8"	845
66	1160031	FILTRO ELETTROVALVOLA ENTRATA	INLET SOLENOID VALVE FILTER	FILTER FÜR MAGNETVENTIL EINGANG	562
69	1120354	ELETTROVALVOLA PARKER 2 VIE ø 1/4"	2-WAY SOLENOID VALVE PARKER ø 1/4"	2-WEGE MAGNETVENTIL PARKER ø 1/4"	558
71	1245107	MANOMETRO 15 bar	PRESSURE GAUGE 15 bar	MANOMETER 15 bar	736
73	1449407	TUBO ACQUA INFUSIONE	INFUSION WATER PIPE	WASSERROHR FÜE BRÜHGRUPPE	926
83	1449402	TUBO ACQUA INFUSIONE	INFUSION WATER PIPE	WASSERROHR FÜE BRÜHGRUPPE	926

VARIE
MISCELLANEOUS • VERSCHIEDENES • AZ08

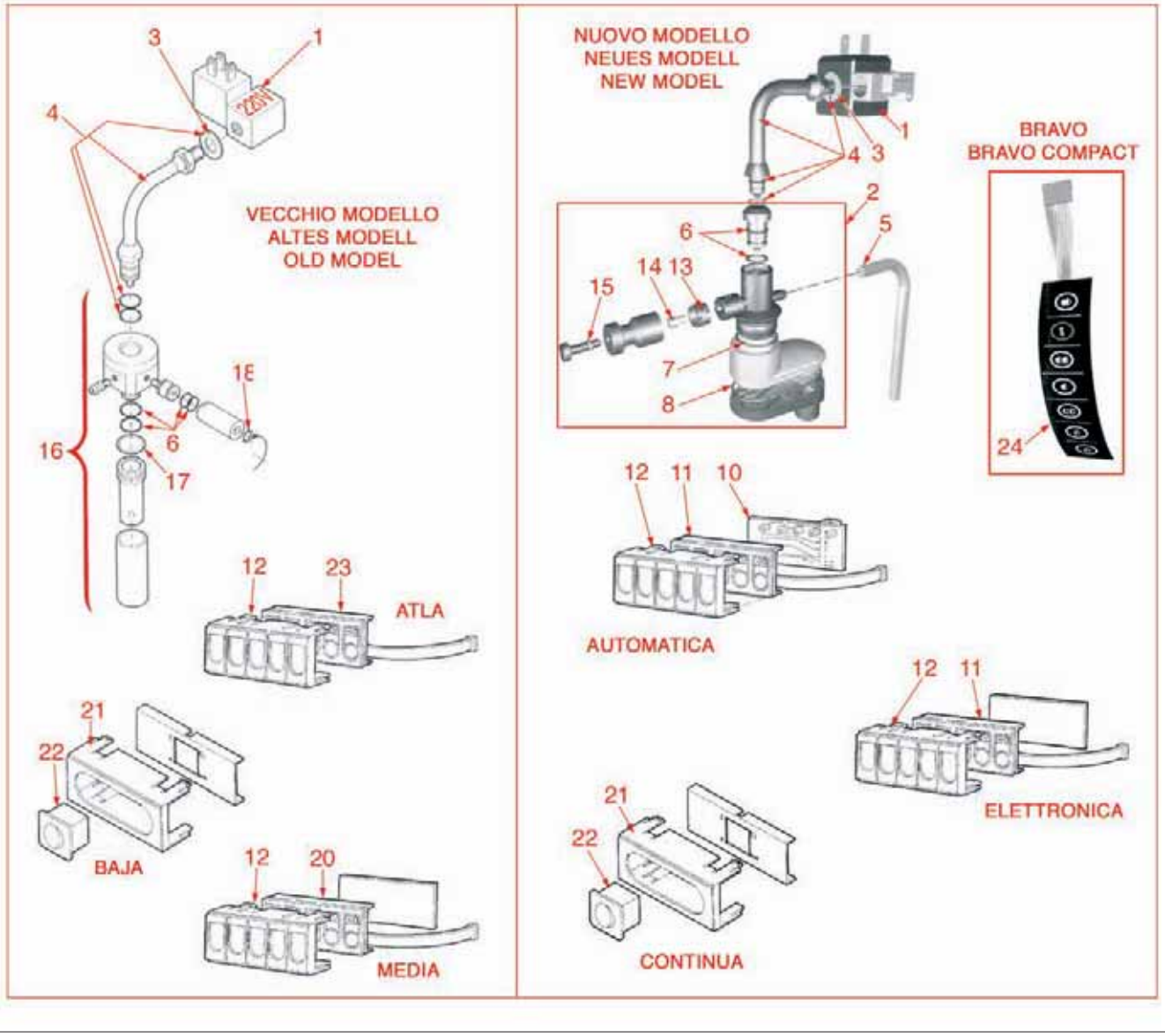

Posizioni senza cod. LF: a richiesta • Positions without LF Code No.: upon request • Abbildungen ohne LF Bestell-Nr.:auf Anfrage

VARIE
MISCELLANEOUS • VERSCHIEDENES • AZ08

Pos.	Cod.	Descrizione	Description	Beschreibung	Pag.
1	1120326	ELETTROVALVOLA PARKER VE 121.5GV ø 1/4"	PARKER SOLENOID VALVE VE 121.5GV ø 1/4"	MAGNETVENTIL PARKER VE 121.5GV ø 1/4"	554
2	1079036	CAPPUCCINATORE TIPO NUOVO	NEW TYPE CAPPUCCINATORE	CAPPUCCINATORE NEUES MODELL	546
10	1319153	TARGHETTA PULSANTIERA E PONTE	PUSH-BUTTON PANEL AND BRIDGE PLATE	SCHILD F. DRUCKKNOPFSCHALTER + BRÜCKE	791
11	1319147	PULSANTIERA CAPPUCCINO AZ-05M/A	AZ-05M/A CAPPUCCINO PUSH-BUTTON PANEL	DRUCKKNOPFSCHALTER CAPPUCCINO AZ-05M/A	790
16	1079037	CAPPUCCINATORE TIPO VECCHIO	CAPPUCCINATORE OLD MODEL	CAPPUCCINATORE ALTES MODELL	546
24	1319146	PULSANTIERA CAFFÈ CAPPUCCINO BRAVO	BRAVO COFFEE CAPPUCCINO PUSH-BUTT.PANEL	DRUCKKNOPFSCHALTER FÜR CAPPUCCINO BRAVO	790

GRUPPO CAFFÈ CON PORTAFILTRO
COFFEE GROUP WITH FILTER HOLDER • KAFFEEGRUPPE MIT SIEBTRÄGER • BE01

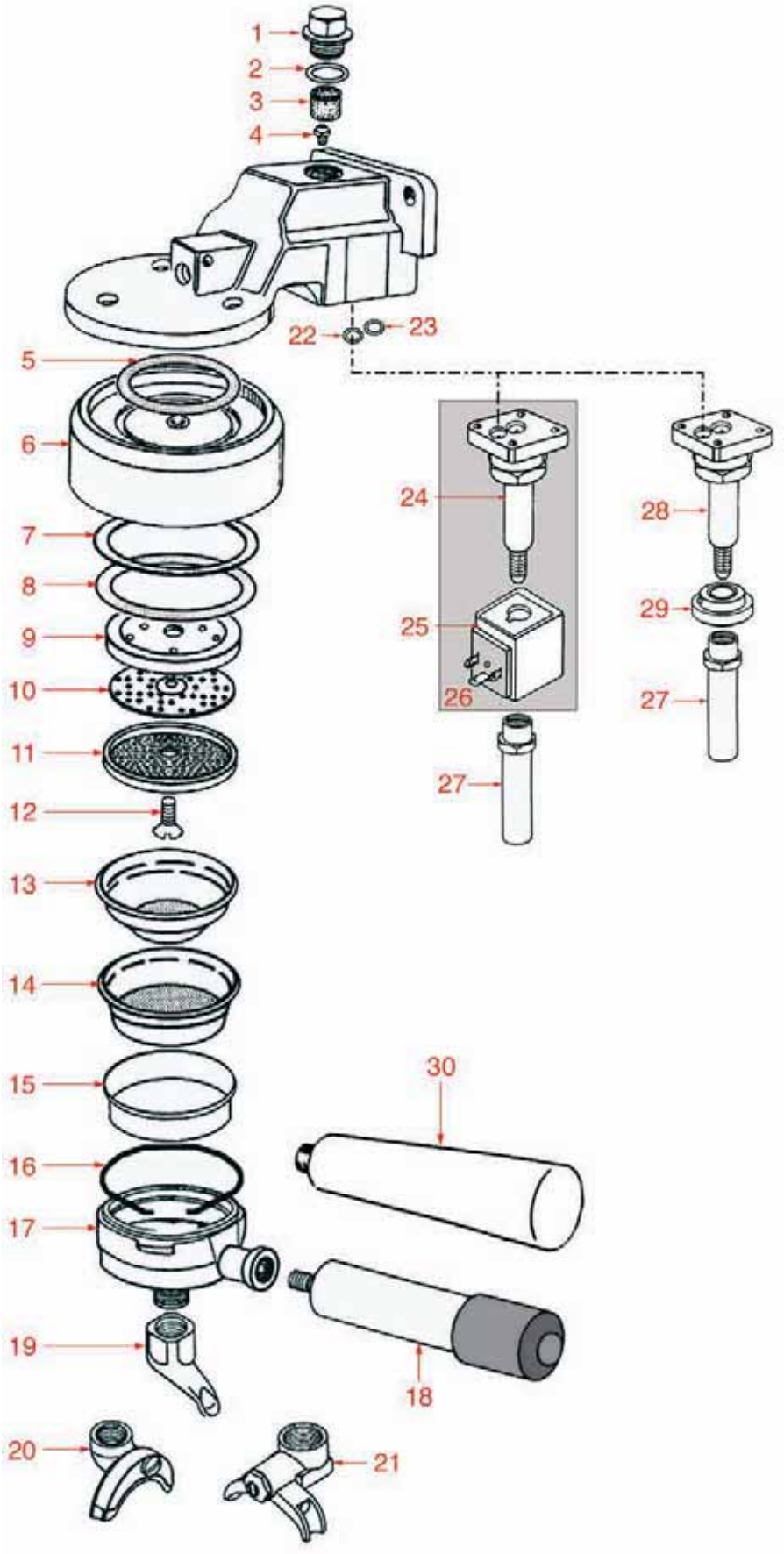

GRUPPO CAFFÈ CON PORTAFILTRO
COFFEE GROUP WITH FILTER HOLDER • KAFFEEGRUPPE MIT SIEBTRÄGER • BE01

Pos.	Cod.	Descrizione	Description	Beschreibung	Pag.
1	1439003	TAPPO GRUPPO	COFFEE GROUP PLUG	SCHRAUBVERSCHLUSS	895
2	1186414	GUARNIZIONE OR 0119 EPDM	O-RING 0119 EPDM	O-RING-DICHTUNG 0119 EPDM	626
3	1160501	FILTRO PER UGELLO ø 14x12 mm	JET FILTER ø 14 x 12 mm	DÜSENFILTER ø 14 x 12 mm	568
4	1500530	UGELLO M5x1 FORO ø 0,5 mm	JET M5x1 ORIFICE ø 0.5 mm	DÜSE M5x1 LOCH ø 0,5 mm	941
5	1186655	GUARNIZIONE OR 04131 EPDM	O-RING 04131 EPDM	O-RING-DICHTUNG 04131 EPDM	650
6	1002506	CAMPANA GRUPPO	GROUP HOPPER	BOHNENBEHÄLTERGRUPPE	523
7	1190021	SPESSORE CARTA VECCHIA SERIE	PAPER SEAL OLD SERIES	PAPIERDICHTUNG ALTE SERIE	667
8	1186658	GUARNIZIONE OR160 PORTAFILTRO EPDM	FILTER HOLDER O-RING 0160 EPDM	O-RING-DICHTUNG 160 EPDM FÜR SIEBTRÄGER	650
9	1086502	PORTADOCCIA	SHOWER HOLDER	DUSCHETRÄGER	551
10	1081006	DOCCIA EROGAZIONE ø 51,5 mm	SHOWER SCREEN ø 51.5 mm	DUSCHE ø 51,5 mm	546
11	1081036	DOCCIA EROGAZIONE ø 57 mm.	SHOWER SCREEN ø 57 mm	DUSCHE ø 57 mm	548
12	1528023	VITE INOX M5x16 mm.	STAINLESS STEEL SCREW M5x16 mm	SCHRAUBE AUS INOX STAHL M5x16 mm	975
13	1160251	FILTRO 1 TAZZA 6 GRAMMI	1-CUP FILTER 6 GRAMS	KAFFEESIEB 1 TASSE 6 g	563
13	1160335	FILTRO 1 TAZZA 7 GRAMMI	1-CUP FILTER 7 GRAMS	KAFFEESIEB 1 TASSE 7 g	566
14	1160252	FILTRO 2 TAZZE 12 gr	2-CUP FILTER 12 GRAMS	KAFFEESIEB 2 TASSEN 12 g	563
14	1160337	FILTRO 2 TAZZE 14 gr	2-CUP FILTER 14 GRAMS	KAFFEESIEB 2 TASSEN 14 g	567
15	1160339	FILTRO CIECO	BLIND FILTER	BLINDFILTER	567
16	1250101	MOLLA FERMAFILTRO	FILTER BLOCKING SPRING	FEDER FÜR SIEBTRÄGER	751
17	1165006	PORTAFILTRO MACCHINE CAFFÈ	FILTER HOLDER COFFEE MACHINES	SIEBTRÄGER KAFFEEMASCHINEN	571
18	1241501	MANOPOLA PORTAFILTRO M12	FILTER HOLDER HANDLE M12	SIEBTRÄGERGRIFF M12	721
19	1022501	BECCUCCIO 1 TAZZA	SINGLE SPOUT	AUSLAUF 1-WEG	525
20	1022502	BECCUCCIO 2 TAZZE	DOUBLE SPOUT	AUSLAUF 2-WEGE	526
21	1022522	BECCUCCIO 2 TAZZE ALTO REGOLABILE	LONG DOUBLE SPOUT WITH ADJUSTMENT	AUSLAUF 2-WEGE LANG REGULIERBAR	528
22	1186611	GUARNIZIONE OR 0105 SILICONE	O-RING 105 SILICONE	O-RING-DICHTUNG 0105 SILIKON	644
23	1186612	GUARNIZIONE OR 0105 VITON	O-RING 105 VITON	O-RING-DICHTUNG 0105 VITON	644
24	1120339	PARTE MECCANICA PARKER	MECHANICAL COMPONENT PARKER	MECHANISCHER TEIL PARKER	556
25	1120332	BOBINA LUCIFER 483510 9W	COIL LUCIFER 483510 - 9W	SPULE LUCIFER 483510 - 9W	555
25	3120032	BOBINA PARKER ZB09 9W 220/240V 50/60Hz	COIL PARKER ZB09 9W 220/240V 50/60Hz	MAGNETSPULE PARKER ZB09 9W 220/240V50/60	1020
26	1120306	ELETTROVALVOLA SIRAI 3 VIE	3-WAY SOLENOID VALVE SIRAI	3-WEGE MAGNETVENTIL SIRAI	553
26	1120330	ELETTROVALVOLA LUCIFER 3 VIE	3-WAY SOLENOID VALVE LUCIFER	3-WEGE MAGNETVENTIL LUCIFER	555
26	1120335	ELETTROVALVOLA PARKER 3 VIE	3-WAY SOLENOID VALVE PARKER	3-WEGE MAGNETVENTIL PARKER	556
27	1449552	TUBETTO SCARICO ø 1/8"x100 mm	OUTLET PIPE ø 1/8" x 100 mm	AUSLAUFROHR ø 1/8"x100 mm	927
28	1120334	PARTE MECCANICA LUCIFER	MECHANICAL COMPONENT LUCIFER	MECHANISCHER TEIL LUCIFER	556
29	1240731	MAGNETE PERMANENTE	PERMANENT MAGNET	PERMANENTMAGNET	691
30	1241062	MANOPOLA PORTAFILTRO TIPO VECCHIO	OLD KNOB PORTAFILTRO TIPO VECCHIO	DREHKNOPF FILTERTRÄGER ALTES MODELL	701
30	1241380	MANOPOLA PORTAFILTRO BLU M12	M12 BLUE FILTER HOLDER KNOB	DREHKNOPF FÜR SCHALTER BLAU M12	711
30	1241381	MANOPOLA PORTAFILTRO M12	FILTER HOLDER KNOB	DREHKNOPF FÜR SIEBTRÄGERGRIFF	712

RUBINETTI
TAPS • HÄHNE • BE02

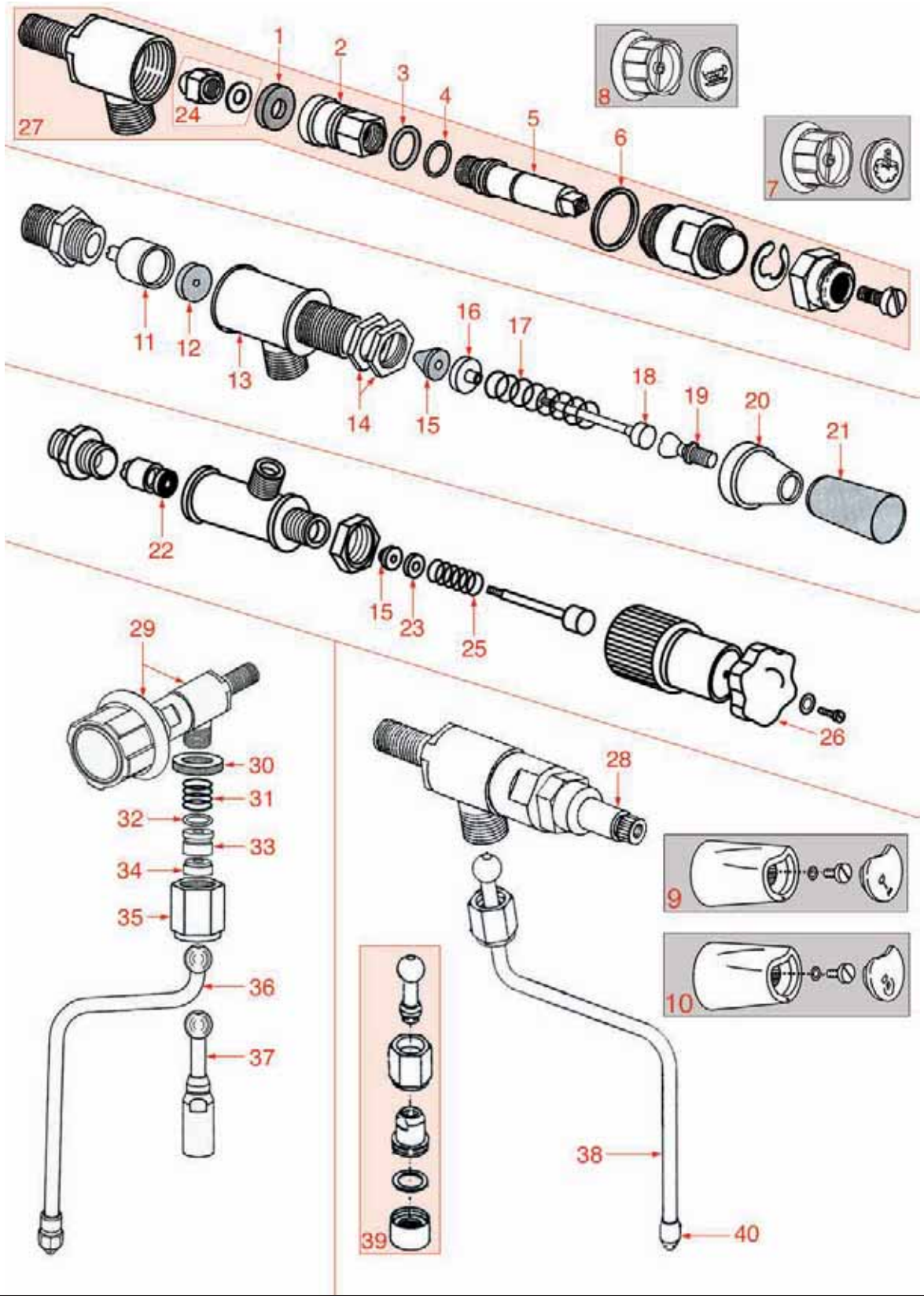

RUBINETTI
TAPS • HÄHNE • BE02

Pos.	Cod.	Descrizione	Description	Beschreibung	Pag.
1	1186100	GUARNIZIONE CIECA ø 23x3 mm.	BLIND GASKET ø 23x3 mm.	BLINDDICHTUNG ø 23x3 mm.	591
1	1186102	GUARNIZIONE RUBINETTO	TAP GASKET	WASSERVENTIL-DICHTUNG	592
2	1186104	PORTA GUARNIZIONE	GASKET HOLDER	DICHTUNGSTRÄGER	592
3	3060608	GUARNIZIONE OR 03050 EPDM	O-RING O3050 EPDM	O-RING-DICHTUNG 03050 EPDM	1019
4	1186422	GUARNIZIONE OR 0108 EPDM	O-RING 0108 EPDM	O-RING-DICHTUNG 0108 EPDM	627
5	1324101	PERNO PER RUBINETTO VAPORE	STEAM TAP SPINDLE	DAMPFHAHNBOLZEN	831
6	1186105	GUARNIZIONE OR	O-RING	O-RING-DICHTUNG	592
7	1241351	MANOPOLA VAPORE	STEAM HANDLE	DAMPFDREHKNOPF	708
8	1241352	MANOPOLA ACQUA	WATER HANDLE	DAMPFDREHKNOPF	708
9	1241353	MANOPOLA ACQUA GRIGIA	GREY WATER HANDLE	WASSERDREHKNOPF GRAU	708
9	1241355	MANOPOLA ACQUA AZZURRA	BLUE WATER HANDLE	WASSERDREHKNOPF BLAU	708
10	1241364	MANOPOLA VAPORE GRIGIA	GREY STEAM KNOB	DAMPFDREHKNOPF GRAU	710
10	1241365	MANOPOLA VAPORE BLU	BLUE STEAM KNOB	DAMPFDREHKNOPF BLAU	710
11	1186113	PORTA GUARNIZIONE	GASKET HOLDER	DICHTUNGSTRÄGER	593
12	1186611	GUARNIZIONE OR 0105 SILICONE	O-RING 105 SILICONE	O-RING-DICHTUNG 0105 SILIKON	644
14	1348463	GHIERA PER RUBINETTO	TAP NUT	RING FÜR HAHN	862
15	1186109	GUARNIZIONE TEFLON	TEFLON GASKET	TEFLON-DICHTUNG	592
16	1250445	PORTAMOLLA RUBINETTO CARICO	WATER INLET TAP SPRINGSEAT	DRUCKSCHEIBE FÜR LADEVENTIL	759
17	1250446	MOLLA RUBINETTO CARICO	WATER INLET TAP SPRING	FEDER FÜR LADEVENTIL	759
18	1324102	PERNO RUBINETTO	TAP SPINDLE	DAMPFHAHNBOLZEN	831
19	1324103	PERNO MANOPOLA	HANDLE SPINDLE	BOLZEN FÜR HAHNGRIFF	831
20	1348464	GHIERA RUBINETTO	TAP NUT	NUTMUTTER FÜR HAHN	862
21	1241354	MANOPOLA RUBINETTO	TAP HANDLE	HAHNDREHKNOPF	708
22	1186111	GUARNIZIONE	GASKET	DICHTUNG	593
23	1186110	PORTA GUARNIZIONE	GASKET HOLDER	DICHTUNGSTRÄGER	593
24	1186101	PORTA GUARNIZIONE	GASKET HOLDER	DICHTUNGSTRÄGER	592
25	1250444	MOLLA RUBINETTO	TAP SPRING	FEDER FÜR HAHN	759
26	1241535	MANOPOLA RUBINETTO ø 40 mm.	TAP HANDLE ø 40 mm	HAHNDREHKNOPF ø 40 mm	725
27	1348325	RUBINETTO ACQUA/VAPORE	WATER/STEAM TAP	WASSER- / DAMPFVENTIL	857
28	1348758	RUBINETTO ACQUA/VAPORE	WATER/STEAM TAP	HAHN WASSER/DAMPF	866
29	1348323	RUBINETTO CON MANOPOLA VAPORE	STEAM TAP WITH KNOB	HAHN MIT DAMPFDREHKNOPF	857
30	1348328	GHIERA RUBINETTO	RING NUT FOR TAP	ZWINGE FÜR HAHN	857
31	1250545	MOLLA ø 14x10 mm.	SPRING ø 14 x 10 mm	FEDER ø 14x10 mm	761
32	1186304	GUARNIZIONE OR 0112 EPDM	O-RING 0112 EPDM	O-RING-DICHTUNG 0112 EPDM	614
33	1186331	BUSSOLA SNODO	BUSHING	BUCHSE FÜR GELENK	617
34	1186332	GUARNIZIONE TUBO	PIPE GASKET	DICHTUNG FÜR ROHR	617
35	1348327	GHIERA TUBO VAPORE ACQUA	RING NUT WATER/STEAM PIPE	NUTMUTTER FÜR DAMPF- / WASSERROHR	857
36	1449826	TUBO VAPORE	STEAM PIPE	DAMPFROHR	931
37	1449827	TUBO ACQUA	WATER PIPE	WASSERROHR	932
38	1449370	TUBO VAPORE	STEAM PIPE	DAMPFROHR	922
39	1449373	TUBO ACQUA	WATER PIPE	WASSERROHR	922
40	1449336	SPRUZZATORE TUBO VAPORE	STEAM PIPE DIFFUSER	SPRITZDÜSE FÜR DAMPFROHR	919

LIVELLO E VALVOLA
SIGHTGLASS AND SOLENOID ASSEMBLY • NIVEAUGLAS UND VENTIL • BE03

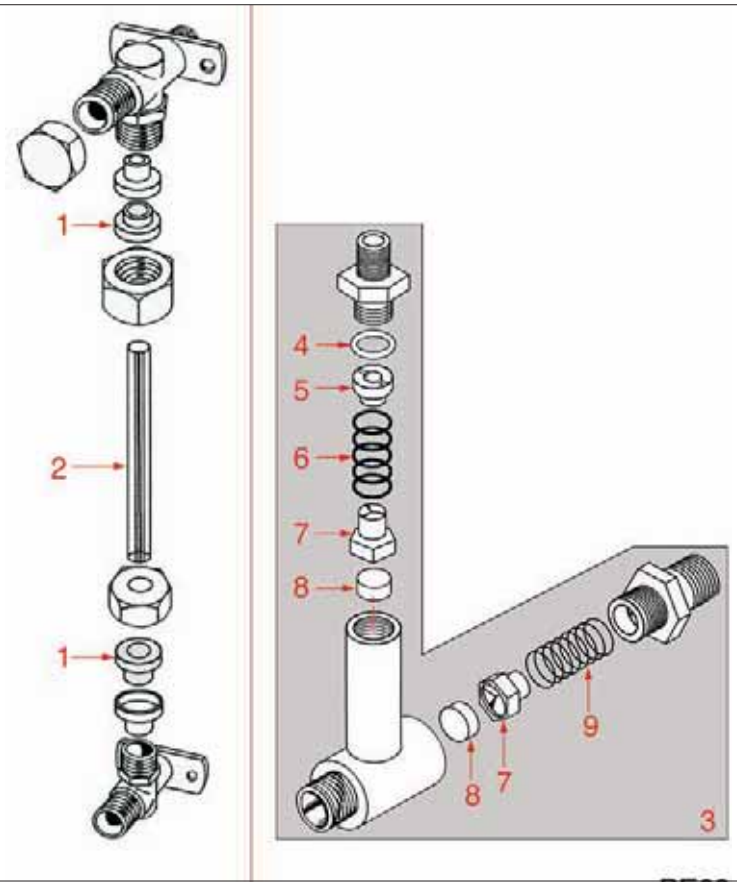

RUBINETTO VAPORE
STEAM TAP • DAMPFHAHN • BE04

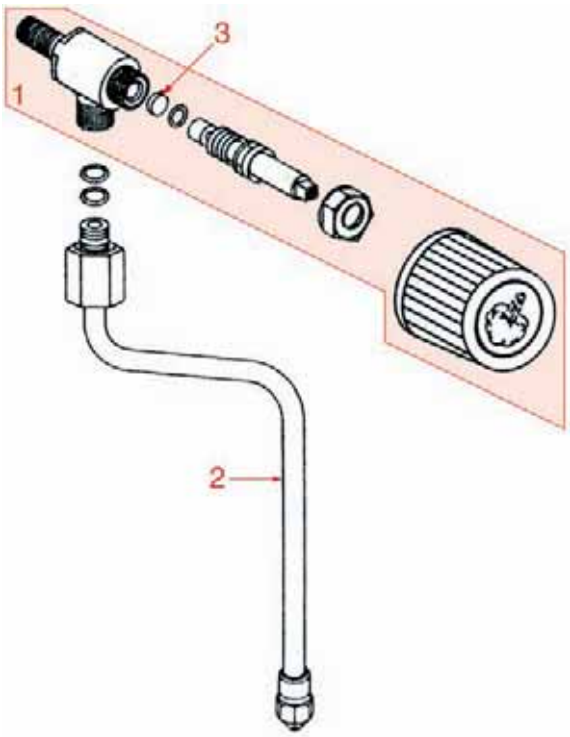

LIVELLO E VALVOLA
SIGHTGLASS AND SOLENOID ASSEMBLY • NIVEAUGLAS UND VENTIL • BE03

Pos.	Cod.	Descrizione	Description	Beschreibung	Pag.
1	1186211	GUARNIZIONE LIVELLO	LEVEL GASKET	DICHTUNG FÜR WASSERNIVEAU	603
2	1520516	VETRO LIVELLO ø 12x135 mm	LEVEL GLASS ø 12x135 mm	WASSERSTANDGLAS ø 12x135 mm	947
3	1523407	VALVOLA ESPANSIONE COMPLETA	COMPLETE EXPANSION VALVE	EXPANSIONSVENTIL KOMPLETT	953
4	1186106	GUARNIZIONE OR	O-RING	O-RING-DICHTUNG	592
5	1250441	GUIDA MOLLA	SPRING GUIDE	FEDERFÜHRUNG	758
6	1250442	MOLLA VALVOLA ø 12,5x28 mm.	VALVE SPRING ø 12.5x28 mm	VENTILFEDER ø 12,5x28 mm	758
7	1186107	PORTA GUARNIZIONE	GASKET HOLDER	DICHTUNGSTRÄGER	592
8	1186108	GUARNIZIONE	GASKET	DICHTUNG	592
9	1250443	MOLLA VALVOLA ø 12x30 mm.	VALVE SPRING ø 12x30 mm	VENTILFEDER ø 12x30 mm	759

RUBINETTO VAPORE
STEAM TAP • DAMPFHAHN • BE04

Pos.	Cod.	Descrizione	Description	Beschreibung	Pag.
1	1348756	RUBINETTO VAPORE	STEAM TAP	DAMPFHAHN	866
1	1348757	RUBINETTO ACQUA	WATER TAP	WASSERHAHN	866
2	1449369	TUBO VAPORE BZ35	STEAM PIPE BZ35	DAMPFROHR BZ35	922
3	1186154	GOMMINO CIECO 8x4	BLIND RUBBER BUFFER 8x4	GUMMITEIL BLIND 8x4	597

BOILER E RESISTENZE
BOILER AND HEATING ELEMENTS • BOILER UND HEIZKÖRPER • BE05

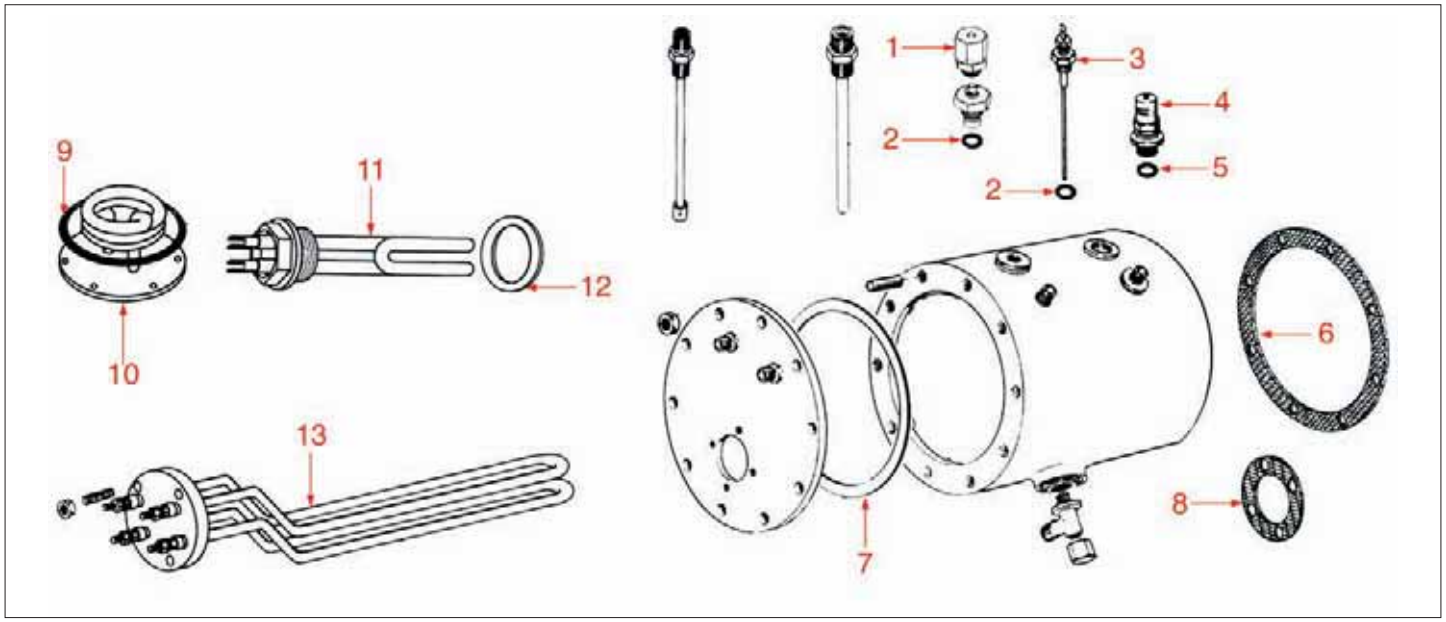

COMPONENTI ELETTRICI
ELECTRIC COMPONENTS • ELEKTRISCHE KOMPONENTE • BE06

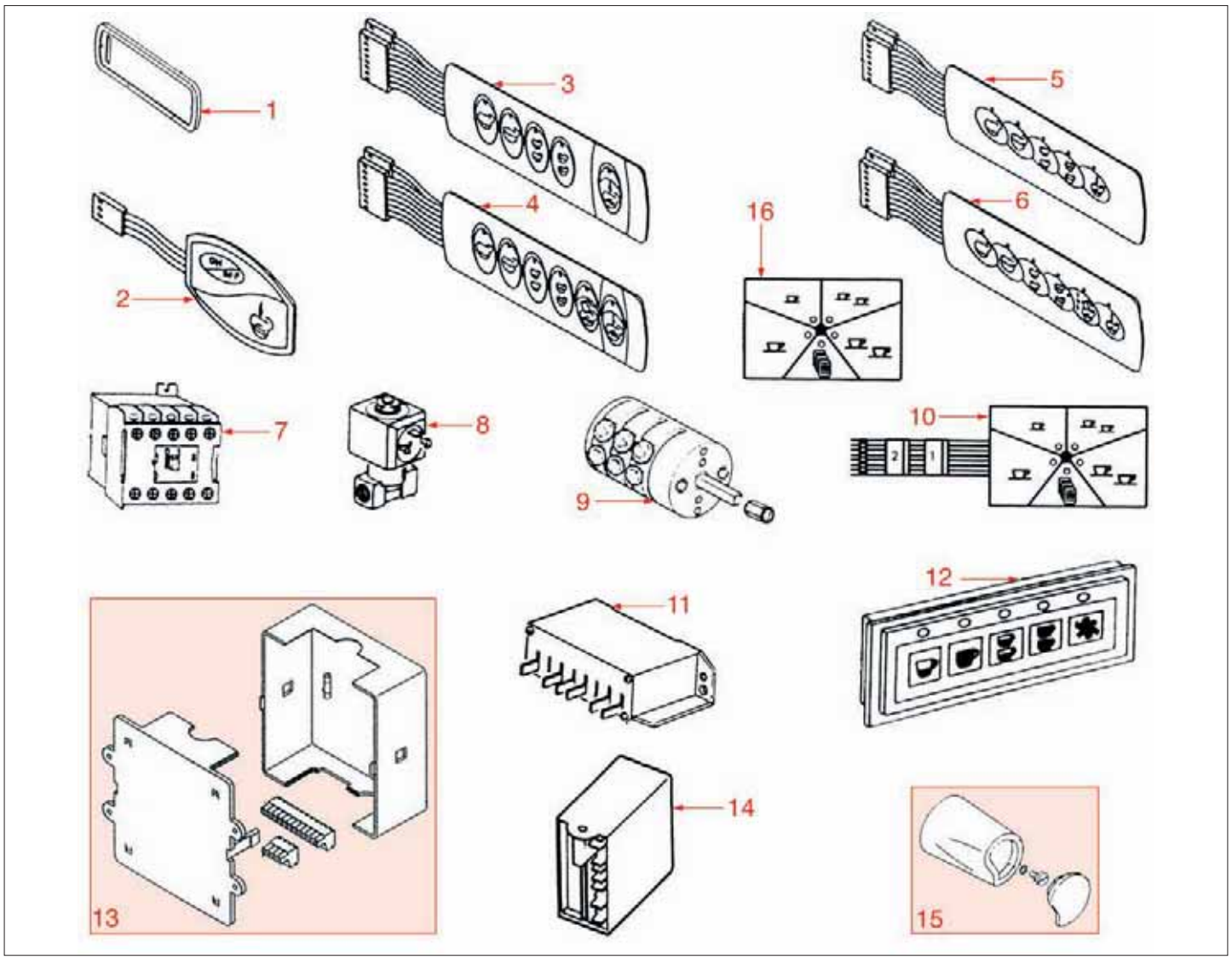

BOILER E RESISTENZE
BOILER AND HEATING ELEMENTS • BOILER UND HEIZKÖRPER • BE05

Pos.	Cod.	Descrizione	Description	Beschreibung	Pag.
1	1523538	VALVOLA ANTIDEPRESSIONE ø 1/4"	ANTI-DEPRESSION VALVE ø 1/4"	UNTERDRUCKVENTIL ø 1/4"	962
2	1186619	GUARNIZIONE RAME ø 1/4"	COPPER GASKET ø 1/4"	KUPFERDICHTUNG ø 1/4"	645
3	3341011	SONDA DI LIVELLO 140 mm	WATER LEVEL SENSOR 140 mm	NIVEAUFÜHLER 140 mm	1030
4	1523652	VALVOLA CALDAIA ø 1/2" AUTOCERTIFICATA	BOILER ø 1/2" AUTO CERTIFIED	VENTIL FÜR KESSEL ø 1/2" MIT ISPESL	964
5	1186314	GUARNIZIONE TEFLON ø 22x17x2 mm	TEFLON GASKET ø 22x17x2 mm	TEFLON-DICHTUNG ø 22x17x2 mm	615
6	1186541	GUARNIZIONE CALDAIA ø 205x150 mm	BOILER GASKET ø 205x150 mm	KESSELDICHTUNG ø 205x150 mm	638
7	1186542	GUARNIZIONE CALDAIA ø 172x150 mm	BOILER GASKET ø 172x150 mm	KESSELDICHTUNG ø 172x150 mm	639
8	1186628	GUARNIZIONE RESISTENZA	GASKET FOR HEATING ELEMENT	DICHTUNG FÜR HEIZKÖRPER	647
9	1186152	GUARNIZIONE OR 03287 EPDM	OR GASKET 03287 EPDM	OR-DICHTUNG 03287 EPDM	597
10	1755624	RESISTENZA 1 GRUPPO 1200W 230V	HEATING ELEMENT 1 GROUP 1200W 230V	HEIZKÖRPER 1 GRUPPE 1200W 230V	1012
11	1755623	RESISTENZA 1350W 220V	HEATING ELEMENT 1350W 220V	HEIZKÖRPER 1350W 220V	1011
12	1186627	GUARNIZIONE RESISTENZA	GASKET FOR HEATING ELEMENT	DICHTUNG FÜR HEIZKÖRPER	647
13	1755004	RESISTENZA 2000W 220V	HEATING ELEMENT 2000W 220V	HEIZKÖRPER 2000W 220V	978
13	1755042	RESISTENZA 3500W 220V	HEATING ELEMENT 3500W 220V	HEIZKÖRPER 3500W 220V	984
13	1755043	RESISTENZA 5000W 220V	HEATING ELEMENT 5000W 220V	HEIZKÖRPER 5000W 220V	985
13	1755617	RESISTENZA 2600W 110V	HEATING ELEMENT 2600W 110V	HEIZKÖRPER 2600W 110V	1010
13	1755618	RESISTENZA 3000W 110V	HEATING ELEMENT 3000W 110V	HEIZKÖRPER 3000W 110V	1011
13	1755619	RESISTENZA 2000W 110V	HEATING ELEMENT 2000W 110V	HEIZKÖRPER 2000W 110V	1011
13	1755620	RESISTENZA 3500W 110V	HEATING ELEMENT 3500W 110V	HEIZKÖRPER 3500W 110V	1011

COMPONENTI ELETTRICI
ELECTRIC COMPONENTS • ELEKTRISCHE KOMPONENTE • BE06

Pos.	Cod.	Descrizione	Description	Beschreibung	Pag.
1	1319312	PORTAMEMBRANA	MEMBRANE HOLDER	MEMBRANTRÄGER	792
1	1319819	PORTAMEMBRANA AZZURRA	LIGHT BLLUE DIAPHRAGM HOLDER	MEMBRANTRÄGER HELLBLAU	814
2	1319315	MEMBRANA PULSANTIERA	PUSH-BUTTON PANEL MEMBRANE	TASTATURMEMBRAN	793
3	1319313	MEMBRANA SERIGRAFATA	SCREENPRINTED MEMBRANE	SIEBGEDRÜCKTE MEMBRAN	792
4	1319314	MEMBRANA SERIGRAFATA	SCREENPRINTED MEMBRANE	SIEBGEDRÜCKTE MEMBRAN	793
5	1319817	MEMBRANA SERIGRAFATA 5 TASTI	5 BUTTONS SCREENPRINTED DIAPHRAGM	MEMBRAN MIT SIEBDRUCK 5 DRUCKNÖPFE	814
6	1319818	MEMBRANA SERIGRAFATA 6 TASTI	6 BUTTONS SCREENPRINTED DIAPHRAGM	MEMBRAN MIT SIEBDRUCK 6 DRUCKNÖPFE	814
7	1454000	CONTATTORE 230V	CONTACTOR 230V	RELAISSCHALTER 230V	937
8	1120151	ELETTROVALVOLA PARKER 2 VIE ø 1/8" 110V	2-WAY SOLENOID VALVE PARKER ø 1/8" 110V	2-WEGE MAGNETVENTIL ø 1/8" 110V PARKER	553
8	1120460	ELETTROVALVOLA LUCIFER 2 VIE ø 1/8"	2-WAY SOLENOID LUCIFER ø 1/8"	2-WEGE MAGNETVENTIL LUCIFER ø 1/8"	559
8	1120461	ELETTROVALVOLA LUCIFER 2 VIE ø 1/8"	2-WAY SOLENOID LUCIFER ø 1/8"	2-WEGE MAGNETVENTIL LUCIFER ø 1/8"	559
9	1057401	COMMUTATORE 3 POSIZIONI 20A	SELECTOR SWITCH 3 POSITIONS 20A	SCHALTER 3 STELLUNGEN 20A	542
9	1319006	INTERRUTTORE GENERALE 20A 380V	MAIN SWITCH 20A 380V	HAUPTSCHALTER 20A 380V	767
10	1319311	MEMBRANA SERIGRAFATA	SCREENPRINTED MEMBRANE	SIEBGEDRÜCKTE MEMBRAN	792
11	1341301	REGOLATORE DI LIVELLO RL30/1E2C/F	WATER LEVEL REGULATOR RL30/1E2C/F	NIVEAUREGLER RL30/1E2C/F	839
12	1319309	PULSANTIERA DE VERTICALE	VERTICAL PUSH-BUTTON PANEL	TASTATUR DE VERTIKAL	792
12	1319310	PULSANTIERA DEB/MP	PUSH-BUTTON DEB/MP	TASTATUR DEB/MP	792
13	1054026	CENTRALINA 2 GRUPPI	CONTROL BOX 2 GROUPS	ELEKTRONIK-BOX 2 GRUPPEN	533
13	1054027	CENTRALINA 3 GRUPPI	CONTROL BOX 3 GROUPS	ELEKTRONIK-BOX 3 GRUPPEN	534
14	1341303	REGOLATORE DI LIVELLO RL40/3ES/F	WATER LEVEL CONTROLLER RL40/3ES/F	NIVEAUREGLER RL40/3ES/F	839
14	1341305	REGOLATORE DI LIVELLO RL30/1E/2C8	WATER LEVEL REGULATOR RL30/1E/2C8	NIVEAUREGLER RL30/1E/2C8	839
14	1341611	REGOLATORE DI LIVELLO 110V RL40/3ES/F	WATER LEVEL REGULATOR 110V RL40/3ES/F	NIVEAUREGLER 110V RL40/3ES/F	841
15	1241375	MANOPOLA INTERRUTTORE GRIGIA	SWITCH GREY KNOB	DREHKNOPF FÜR SCHALTER GRAU	711
16	1319820	MEMBRANA SERIGRAFATA 5 TASTI	5 BUTTONS SCREENPRINTED DIAPHRAGM	MEMBRAN MIT SIEBDRUCK 5 DRUCKNÖPFE	814

VARIE
MISCELLANEOUS • VERSCHIEDENES • BE07

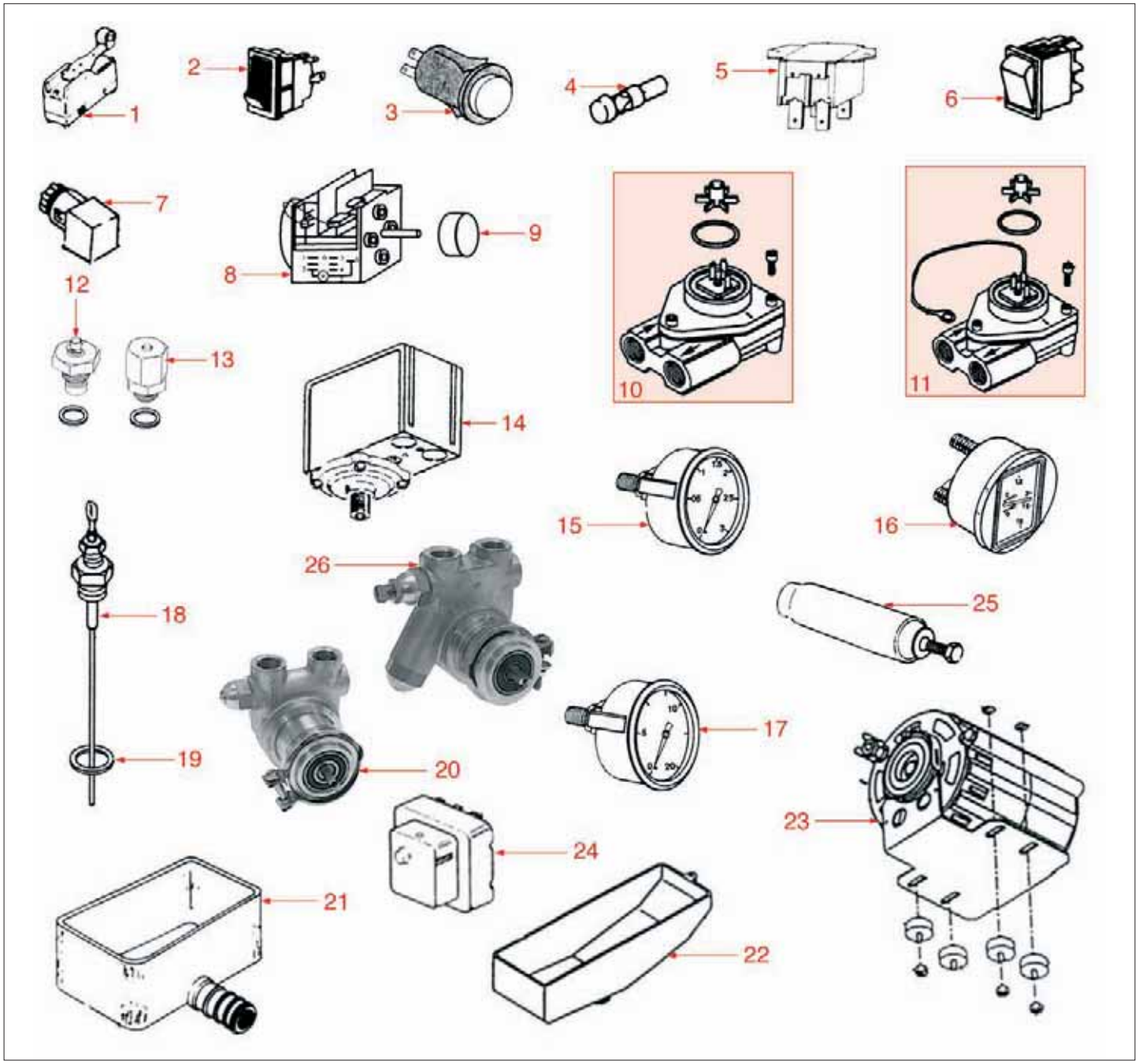

VARIE
MISCELLANEOUS • VERSCHIEDENES • BE07

Pos.	Cod.	Descrizione	Description	Beschreibung	Pag.
1	1240801	MICRO POMPA C109 ZP 16A 250V	MICROSWITCH FOR PUMP C 109 ZP 16A 250V	MIKROSCHALTER FÜR PUMPE C109 ZP 16A 25OV	692
2	1319816	INTERRUTTORE BIPOLARE ROSSO	RED BIPOLAR SWITCH	SCHALTER 2-POLIG ROT	814
3	3319949	INTERRUTTORE GIALLO SPL60 16A 250V	YELLOW SWITCH SPL60 16A 250V	DRUCKSCHALTER SPL60 16A 250V GELB	1029
4	3221137	LAMPADA ARANCIO 230V ø 12 mm	ORANGE INDICATOR LAMP 230V ø 12 mm	SIGNALLAMPE ORANGE 230V ø 12 mm	1023
5	1444530	TERMOSTATO 115°C	THERMOSTAT 115°	THERMOSTAT 115°C	904
6	1319935	INTERRUTTORE CON LUCE	SWITCH - WITH LIGHT	SCHALTER MIT LICHT	817
6	3319901	INTERRUTTORE BIPOLARE ARANCIO 16A 250V	ORANGE BIPOLAR SWITCH 250V 16A	DRUCKSCHALTER 2-POLIG	1028
7	1455033	CONNETTORE GICAR	CONNECTOR GICAR	VERBINDER GICAR	939
8	1322501	PROGRAMMATORE 0-45 SECONDI	TIMER 0-45 SECONDS	ZEITSCHALTER 0-45 SEKUNDEN	820
9	1241369	MANOPOLA TIMER	TIMER KNOB	DREHKNOPF FÜR SCHALTUHR	710
10	1455351	CONTATORE VOLUMETRICO GICAR	VOLUMETRIC FLOWMETER GICAR	VOLUMETRISCHER ZÄHLER GICAR	940
11	1455031	CONTATORE VOLUMETRICO GICAR	FLOWMETER GICAR	VOLUMETRISCHER ZÄHLER GICAR	938
12	1523534	VALVOLA ANTIDEPRESSIONE ø 1/4"	ANTI-DEPRESSION VALVE ø 1/4"	VENTIL GEGEN UNTERDRUCK ø 1/4"	960
12	1523537	VALVOLA ANTIDEPRESSIONE ø 1/4"	ANTI-DEPRESSION VALVE ø 1/4"	VENTIL GEGEN UNTERDRUCK ø 1/4"	962
13	1523538	VALVOLA ANTIDEPRESSIONE ø 1/4"	ANTI-DEPRESSION VALVE ø 1/4"	UNTERDRUCKVENTIL ø 1/4"	962
14	1320531	PRESSOSTATO P302/6	PRESSURE SWITCH P302/6	DRUCKSCHALTER P302/6	818
14	1320541	PRESSOSTATO PARKER	PRESSURE SWITCH PARKER	DRUCKSCHALTER PARKER	819
15	1245526	MANOMETRO CALDAIA ø 63 mm.	BOILER PRESSURE GAUGE ø 63 mm	MANOMETER FÜR KESSEL ø 63 mm	739
16	1245018	MANOMETRO CALDAIA-POMPA ø 63 mm	PUMP-BOILER PRESSURE GAUGE ø 63 mm	MANOMETER FÜR KESSEL - PUMPE ø 63 mm	735
16	1245019	MANOMETRO CALDAIA-POMPA ø 63 mm	PUMP-BOILER PRESSURE GAUGE ø 63 mm	MANOMETER FÜR KESSEL - PUMPE ø 63 mm	735
16	1245411	MANOMETRO DOPPIA SCALA	DOUBLE SCALE PRESSURE GAUGE	MANOMETER MIT DOPPELSKALA	737
16	1245532	MANOMETRO CALDAIA-POMPA ø 63 mm.	BOILER-PUMP PRESSURE GAUGE ø 63 mm	MANOMETER FÜR KESSEL - PUMPE ø 63 mm	739
17	1245527	MANOMETRO POMPA ø 52 mm.	PUMP PRESSURE GAUGE ø 52 mm	MANOMETER FÜR PUMPE ø 52 mm	739
18	3341011	SONDA DI LIVELLO 140 mm	WATER LEVEL SENSOR 140 mm	NIVEAUFÜHLER 140 mm	1030
19	1186619	GUARNIZIONE RAME ø 1/4"	COPPER GASKET ø 1/4"	KUPFERDICHTUNG ø 1/4"	645
20	1330012	POMPA VOLUMETRICA PROCON ø 3/8" NPT	ROTARY VANE PUMP PROCON ø 3/8" NPT	VERDRÄNGERPUMPE PROCON ø 3/8" NPT	835
21	1527521	VASCHETTA SCARICO	DRAIN TUB	AUSLAUFSCHALE	971
22	1527031	VASCHETTA SCARICO	DRAIN TANK	ABFLUSSWANNE	968
23	1240707	MOTORE 120W 230V 50HZ	MOTOR 120W 230V 50Hz	MOTOR 120W 230V 50HZ	690
24	3444142	TERMOSTATO TRIFASE 150°C	THREE-PHASE THERMOSTAT 150°C	THERMOSTAT 150°C 3-POLIG	1032
25	1241062	MANOPOLA PORTAFILTRO TIPO VECCHIO	OLD KNOB PORTAFILTRO TIPO VECCHIO	DREHKNOPF FILTERTRÄGER ALTES MODELL	701

GRUPPO PRIMA SERIE
GROUP FIRST SERIES • GRUPPE ESTE SERIE • BF0101

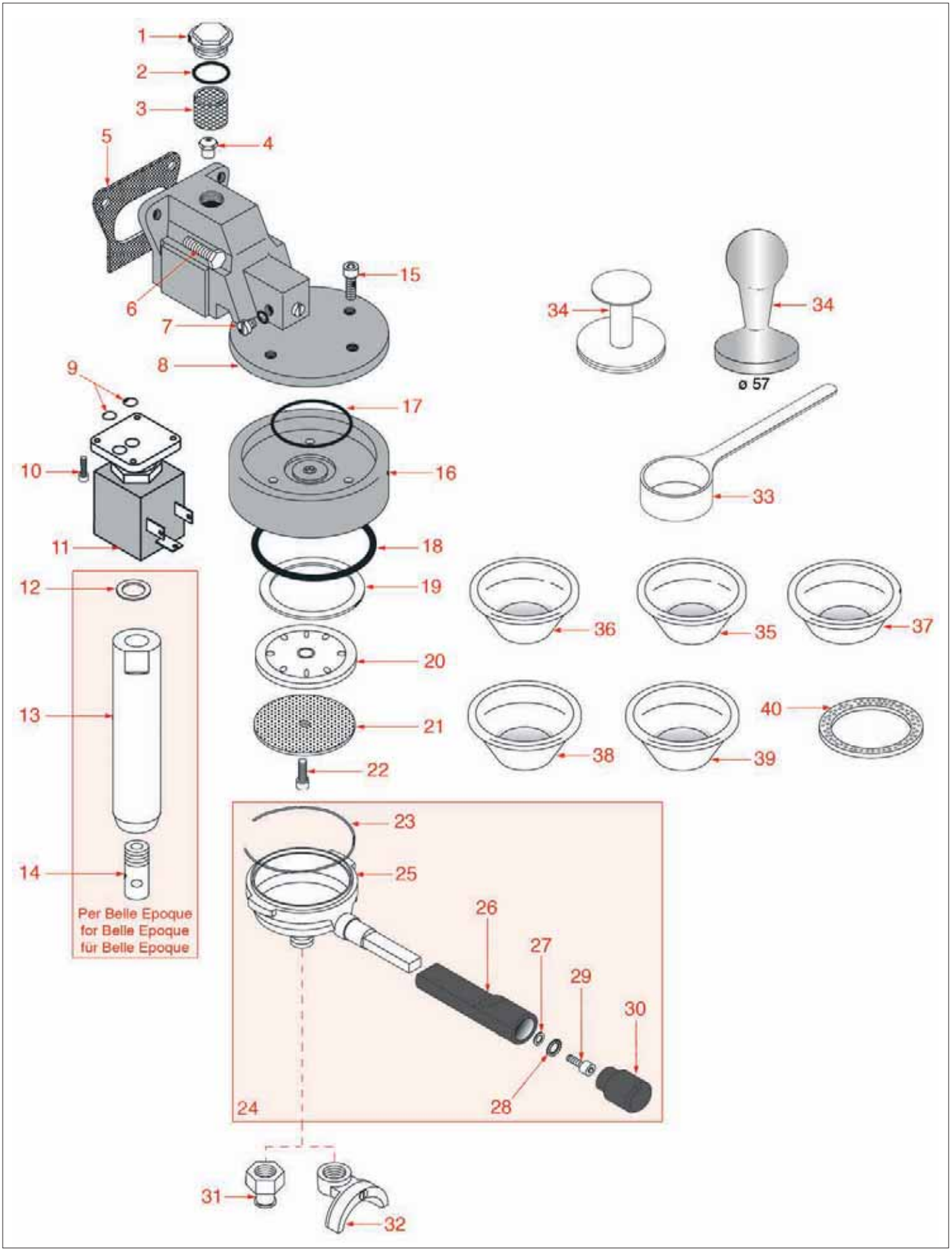

Posizioni senza cod. LF: a richiesta • Positions without LF Code No.: upon request • Abbildungen ohne LF Bestell-Nr.:auf Anfrage

GRUPPO PRIMA SERIE
GROUP FIRST SERIES • GRUPPE ESTE SERIE • BF0101

Pos.	Cod.	Descrizione	Description	Beschreibung	Pag.
1	1439015	TAPPO GRUPPO	GROUP PLUG	DECKELGRUPPE	896
2	1186414	GUARNIZIONE OR 0119 EPDM	O-RING 0119 EPDM	O-RING-DICHTUNG 0119 EPDM	626
3	1160501	FILTRO PER UGELLO ø 14x12 mm	JET FILTER ø 14 x 12 mm	DÜSENFILTER ø 14 x 12 mm	568
4	1500530	UGELLO M5x1 FORO ø 0,5 mm	JET M5x1 ORIFICE ø 0.5 mm	DÜSE M5x1 LOCH ø 0,5 mm	941
5	1186652	GUARNIZIONE GRUPPO ø 77x52 mm.	COFFEE GROUP GASKET ø 77 x 52 mm	DICHTUNG FÜR KAFFEE-GRUPPE ø 77 x 52 mm	649
6	1184008	VITE M8x25 ZINCATA FISSAGGIO GRUPPO	GROUP FASTENING ZINC-PLATED SCREW M8x25	VERZ.BEFESTIGUNGSSCHR.M8x25 FÜR GRUPPE	579
7	1501003	TAPPO 1/8" PER GRUPPO	PLUG 1/8" FOR GROUP	DECKEL 1/8" FÜR GRUPPE	941
9	1186611	GUARNIZIONE OR 0105 SILICONE	O-RING 105 SILICONE	O-RING-DICHTUNG 0105 SILIKON	644
9	1186612	GUARNIZIONE OR 0105 VITON	O-RING 105 VITON	O-RING-DICHTUNG 0105 VITON	644
10	1455034	VITE INOX TCE M4x10	STAINLESS STEEL SCREW M4x10	SCHRAUBE INOX TCE M4x10	939
11	1120101	ELETTROVALVOLA PARKER 3 VIE 115V 50/60Hz	3-WAY SOLENOID PARKER 115/50-60	3-WEGE MAGNETVENTIL 115/50-60 PARKER	552
11	1120330	ELETTROVALVOLA LUCIFER 3 VIE	3-WAY SOLENOID VALVE LUCIFER	3-WEGE MAGNETVENTIL LUCIFER	555
11	1120335	ELETTROVALVOLA PARKER 3 VIE	3-WAY SOLENOID VALVE PARKER	3-WEGE MAGNETVENTIL PARKER	556
12	1186055	RONDELLA PIANA 8x2x0,5 mm	FLAT WASHER 8x2x0,5 mm	FLACHSCHEIBE 8x2x0,5 mm	587
13	1449025	RACCORDO PER SCARICO CROMATO	FITTING FOR CHROME-PLATED DRAIN	AUSLAUFANSCHLUSS VERCHROMT	909
14	1449021	ROMPIGETTO	JET SWIRL	AUSLAUFVERTEILER	908
15	1184012	VITE M5x10 INOX	STAINLESS STEEL SCREW M5x10	SCHRAUBE M5x10 AUS INOX	580
16	1002506	CAMPANA GRUPPO	GROUP HOPPER	BOHNENBEHÄLTERGRUPPE	523
17	1186655	GUARNIZIONE OR 04131 EPDM	O-RING 04131 EPDM	O-RING-DICHTUNG 04131 EPDM	650
17	3160044	GUARNIZIONE OR 03187 EPDM	O-RING 03187 EPDM	O-RING 03187 EPDM	1021
18	3160044	GUARNIZIONE OR 03187 EPDM	O-RING 03187 EPDM	O-RING 03187 EPDM	1021
19	1186654	GUARNIZIONE PORTAFILTRO	FILTER HOLDER GASKET	DICHTUNG FÜR SIEBTRÄGER	650
19	1186656	GUARNIZIONE PORTAFILTRO	FILTER HOLDER GASKET	DICHTUNG FÜR SIEBTRÄGER	650
19	1186657	GUARNIZIONE PORTAFILTRO	FILTER HOLDER GASKET	DICHTUNG FÜR SIEBTRÄGER	650
19	1186658	GUARNIZIONE OR160 PORTAFILTRO EPDM	FILTER HOLDER O-RING 0160 EPDM	O-RING-DICHTUNG 160 EPDM FÜR SIEBTRÄGER	650
20	1184522	PORTADOCCIA 1A SERIE	SHOWER HOLDER 1st SERIES	DUSCHETRÄGER 1. SERIE	581
21	1081002	DOCCIA BRASILIA	SHOWER SCREEN BRASILIA	DUSCHE BRASILIA	546
22	1528501	VITE INOX M5x12 mm	STAINLESS STEEL SCREW M5x12 mm	SCHRAUBE AUS INOX STAHL M5x12 mm	976
23	1250101	MOLLA FERMAFILTRO	FILTER BLOCKING SPRING	FEDER FÜR SIEBTRÄGER	751
24	1165009	PORTAFILTRO CON MANOPOLA BRASILIA	FILTER HOLDER WITH HANDLE BRASILIA	SIEBTRÄGER MIT GRIFF BRASILIA	572
25	1165004	PORTAFILTRO	FILTER HOLDER	FILTERTRÄGER	571
25	1165006	PORTAFILTRO MACCHINE CAFFÈ	FILTER HOLDER COFFEE MACHINES	SIEBTRÄGER KAFFEEMASCHINEN	571
26	1241501	MANOPOLA PORTAFILTRO M12	FILTER HOLDER HANDLE M12	SIEBTRÄGERGRIFF M12	721
26	1241531	MANOPOLA PORTAFILTRO NERA	BLACK FILTER HOLDER HANDLE	SIEBTRÄGERGRIFF SCHWARZ	724
27	1186043	RONDELLA PIANA ZINCATA 16x8,5x1,6	ZINC-PLATED FLAT WASHER 16x8,5x1,6	VERZINKTE FLACHSCHEIBE 16x8,5x1,6	587
28	1186058	RONDELLA ø INTERNO 8,5 mm	WASHER INTERNAL ø 8,5 mm	SCHEIBE INNEN ø 8,5 mm	588
29	1184007	VITE M8x20 ZINCATA	ZINC-PLATED SCREW M8x20	VERZINKTE SCHRAUBE M8x20	579
30	1241532	TAPPO NERO	BLACK CAP	STOPFEN SCHWARZ	724
31	1022501	BECCUCCIO 1 TAZZA	SINGLE SPOUT	AUSLAUF 1-WEG	525
31	1022503	BECCUCCIO 1 TAZZA DIRITTO	STRAIGHT SINGLE SPOUT	AUSLAUF 1-WEG GERADE	526
32	1022502	BECCUCCIO 2 TAZZE	DOUBLE SPOUT	AUSLAUF 2-WEGE	526
33	1069001	CUCCHIAIO DOSACAFFÈ IN PLASTICA	PLASTIC MEASURING SPOON	DOSIERLÖFFEL AUS KUNSTSTOFF	544
34	1385002	PRESSINO NYLON DIAMETRI 50 e 57 mm	NYLON COFFEE TAMPER ø 50 and 57 mm	KAFFEEPRESSER AUS NYLON ø 50 und 57 mm	891
34	1385005	PRESSINO ALLUMINIO ø 57 mm	ALUMINIUM COFFEE TAMPER ø 57 mm	KAFFEEPRESSER AUS ALUMINIUM ø 57 mm	892
35	1160251	FILTRO 1 TAZZA 6 GRAMMI	1-CUP FILTER 6 GRAMS	KAFFEESIEB 1 TASSE 6 g	563
36	1160335	FILTRO 1 TAZZA 7 GRAMMI	1-CUP FILTER 7 GRAMS	KAFFEESIEB 1 TASSE 7 g	566
37	1160339	FILTRO CIECO	BLIND FILTER	BLINDFILTER	567
38	1160337	FILTRO 2 TAZZE 14 gr	2-CUP FILTER 14 GRAMS	KAFFEESIEB 2 TASSEN 14 g	567
39	1160252	FILTRO 2 TAZZE 12 gr	2-CUP FILTER 12 GRAMS	KAFFEESIEB 2 TASSEN 12 g	563
40	1190001	SPESSORE CARTA	PAPER SEAL	PAPIERDICHTUNG	667
40	1190021	SPESSORE CARTA VECCHIA SERIE	PAPER SEAL OLD SERIES	PAPIERDICHTUNG ALTE SERIE	667

GRUPPO CENTURY-PORTOFINO
GROUP CENTURY-PORTOFINO • GRUPPE CENTURY-PORTOFINO • BF0201

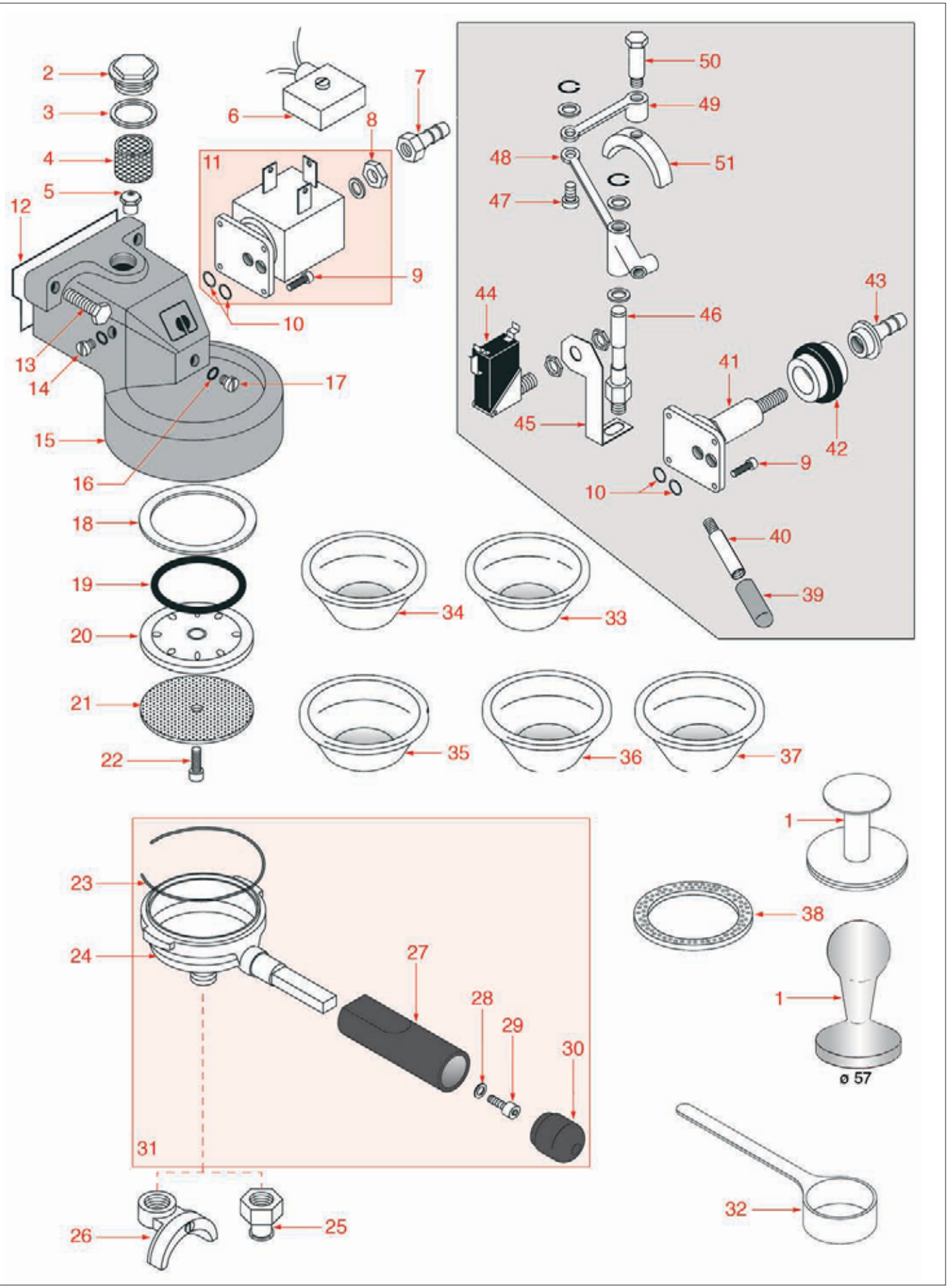

GRUPPO CENTURY-PORTOFINO
GROUP CENTURY-PORTOFINO • GRUPPE CENTURY-PORTOFINO • BF0201

Pos.	Cod.	Descrizione	Description	Beschreibung	Pag.
1	1385002	PRESSINO NYLON DIAMETRI 50 e 57 mm	NYLON COFFEE TAMPER ø 50 and 57 mm	KAFFEEPRESSER AUS NYLON ø 50 und 57 mm	891
1	1385005	PRESSINO ALLUMINIO ø 57 mm	ALUMINIUM COFFEE TAMPER ø 57 mm	KAFFEEPRESSER AUS ALUMINIUM ø 57 mm	892
2	1439003	TAPPO GRUPPO	COFFEE GROUP PLUG	SCHRAUBVERSCHLUSS	895
3	1186414	GUARNIZIONE OR 0119 EPDM	O-RING 0119 EPDM	O-RING-DICHTUNG 0119 EPDM	626
4	1160501	FILTRO PER UGELLO ø 14x12 mm	JET FILTER ø 14 x 12 mm	DÜSENFILTER ø 14 x 12 mm	568
5	1500530	UGELLO M5x1 FORO ø 0,5 mm	JET M5x1 ORIFICE ø 0.5 mm	DÜSE M5x1 LOCH ø 0,5 mm	941
6	3120034	CONNETTORE GRANDE PER BOBINA	LARGE COIL CONNECTOR	STECKER FÜR MAGNETSPULE GROSS	1020
7	1449349	RACCORDO SCARICO ø 1/8"Fx0,6 mm	OUTLET FITTING ø 1/8"Fx0.6 mm	AUSLAUFANSCHLUSS ø 1/8"INNENGEW. x0,6 mm	920
8	1349009	DADO 1/8" BASSO	LOW NUT 1/8"	KLEINE MUTTER 1/8"	871
9	1455034	VITE INOX TCE M4x10	STAINLESS STEEL SCREW M4x10	SCHRAUBE INOX TCE M4x10	939
10	1186611	GUARNIZIONE OR 0105 SILICONE	O-RING 105 SILICONE	O-RING-DICHTUNG 0105 SILIKON	644
10	1186612	GUARNIZIONE OR 0105 VITON	O-RING 105 VITON	O-RING-DICHTUNG 0105 VITON	644
11	1120101	ELETTROVALVOLA PARKER 3 VIE 115V 50/60Hz	3-WAY SOLENOID PARKER 115/50-60	3-WEGE MAGNETVENTIL 115/50-60 PARKER	552
11	1120330	ELETTROVALVOLA LUCIFER 3 VIE	3-WAY SOLENOID VALVE LUCIFER	3-WEGE MAGNETVENTIL LUCIFER	555
11	1120332	BOBINA LUCIFER 483510 9W	COIL LUCIFER 483510 - 9W	SPULE LUCIFER 483510 - 9W	555
11	1120334	PARTE MECCANICA LUCIFER	MECHANICAL COMPONENT LUCIFER	MECHANISCHER TEIL LUCIFER	556
11	1120335	ELETTROVALVOLA PARKER 3 VIE	3-WAY SOLENOID VALVE PARKER	3-WEGE MAGNETVENTIL PARKER	556
11	1120339	PARTE MECCANICA PARKER	MECHANICAL COMPONENT PARKER	MECHANISCHER TEIL PARKER	556
11	3120032	BOBINA PARKER ZB09 9W 220/240V 50/60Hz	COIL PARKER ZB09 9W 220/240V 50/60Hz	MAGNETSPULE PARKER ZB09 9W 220/240V50/60	1020
12	1186652	GUARNIZIONE GRUPPO ø 77x52 mm.	COFFEE GROUP GASKET ø 77 x 52 mm	DICHTUNG FÜR KAFFEE-GRUPPE ø 77 x 52 mm	649
13	1184008	VITE M8x25 ZINCATA FISSAGGIO GRUPPO	GROUP FASTENING ZINC-PLATED SCREW M8x25	VERZ.BEFESTIGUNGSSCHR.M8x25 FÜR GRUPPE	579
14	1184004	TAPPO 1/4" PER GRUPPO	PLUG 1/4" FOR GROUP	DECKEL 1/4" FÜR GRUPPE	579
16	1186803	GUARNIZIONE OR 02037 EPDM	O-RING 02037 EPDM	O-RING-DICHTUNG 02037 EPDM	658
18	1186654	GUARNIZIONE PORTAFILTRO	FILTER HOLDER GASKET	DICHTUNG FÜR SIEBTRÄGER	650
19	3160044	GUARNIZIONE OR 03187 EPDM	O-RING 03187 EPDM	O-RING 03187 EPDM	1021
20	1184522	PORTADOCCIA 1A SERIE	SHOWER HOLDER 1st SERIES	DUSCHETRÄGER 1. SERIE	581
21	1081002	DOCCIA BRASILIA	SHOWER SCREEN BRASILIA	DUSCHE BRASILIA	546
22	1528501	VITE INOX M5x12 mm	STAINLESS STEEL SCREW M5x12 mm	SCHRAUBE AUS INOX STAHL M5x12 mm	976
23	1250101	MOLLA FERMAFILTRO	FILTER BLOCKING SPRING	FEDER FÜR SIEBTRÄGER	751
24	1165004	PORTAFILTRO	FILTER HOLDER	FILTERTRÄGER	571
24	1165006	PORTAFILTRO MACCHINE CAFFÈ	FILTER HOLDER COFFEE MACHINES	SIEBTRÄGER KAFFEEMASCHINEN	571
25	1022501	BECCUCCIO 1 TAZZA	SINGLE SPOUT	AUSLAUF 1-WEG	525
25	1022503	BECCUCCIO 1 TAZZA DIRITTO	STRAIGHT SINGLE SPOUT	AUSLAUF 1-WEG GERADE	526
26	1022502	BECCUCCIO 2 TAZZE	DOUBLE SPOUT	AUSLAUF 2-WEGE	526
27	1241501	MANOPOLA PORTAFILTRO M12	FILTER HOLDER HANDLE M12	SIEBTRÄGERGRIFF M12	721
27	1241531	MANOPOLA PORTAFILTRO NERA	BLACK FILTER HOLDER HANDLE	SIEBTRÄGERGRIFF SCHWHARZ	724
28	1186043	RONDELLA PIANA ZINCATA 16x8,5x1,6	ZINC-PLATED FLAT WASHER 16x8,5x1,6	VERZINKTE FLACHSCHEIBE 16x8,5x1,6	587
29	1184007	VITE M8x20 ZINCATA	ZINC-PLATED SCREW M8x20	VERZINKTE SCHRAUBE M8x20	579
30	1241532	TAPPO NERO	BLACK CAP	STOPFEN SCHWARZ	724
31	1165009	PORTAFILTRO CON MANOPOLA BRASILIA	FILTER HOLDER WITH HANDLE BRASILIA	SIEBTRÄGER MIT GRIFF BRASILIA	572
32	1069001	CUCCHIAIO DOSACAFFÈ IN PLASTICA	PLASTIC MEASURING SPOON	DOSIERLÖFFEL AUS KUNSTSTOFF	544
33	1160251	FILTRO 1 TAZZA 6 GRAMMI	1-CUP FILTER 6 GRAMS	KAFFEESIEB 1 TASSE 6 g	563
34	1160335	FILTRO 1 TAZZA 7 GRAMMI	1-CUP FILTER 7 GRAMS	KAFFEESIEB 1 TASSE 7 g	566
35	1160339	FILTRO CIECO	BLIND FILTER	BLINDFILTER	567
36	1160337	FILTRO 2 TAZZE 14 gr	2-CUP FILTER 14 GRAMS	KAFFEESIEB 2 TASSEN 14 g	567
37	1160252	FILTRO 2 TAZZE 12 gr	2-CUP FILTER 12 GRAMS	KAFFEESIEB 2 TASSEN 12 g	563
38	1190001	SPESSORE CARTA	PAPER SEAL	PAPIERDICHTUNG	667
38	1190051	SPESSORE CARTA	PAPER SEAL	PAPIERDICHTUNG	668
39	1241007	MANOPOLA PER LEVA M8	KNOB FOR LEVER M8	DREHKNOPF FÜR HEBEL M8	694
40	1241008	LEVETTA IN ACCIAIO	STEEL LEVER	STAHLHEBEL	694
42	1240731	MAGNETE PERMANENTE	PERMANENT MAGNET	PERMANENTMAGNET	691
43	1449013	RACCORDO SCARICO	DRAIN FITTING	AUSLAUFANSCHLUSS	907
44	3240410	MICROINTERRUTTORE	MICROSWITCH	MIKROSCHALTER	1024

GRUPPO CENTURY-PORTOFINO-GRADISCA
GROUP CENTURY-PORTOFINO-GRADISCA • GRUPPE CENTURY-PORTOFINO-GRADISCA • BF0301

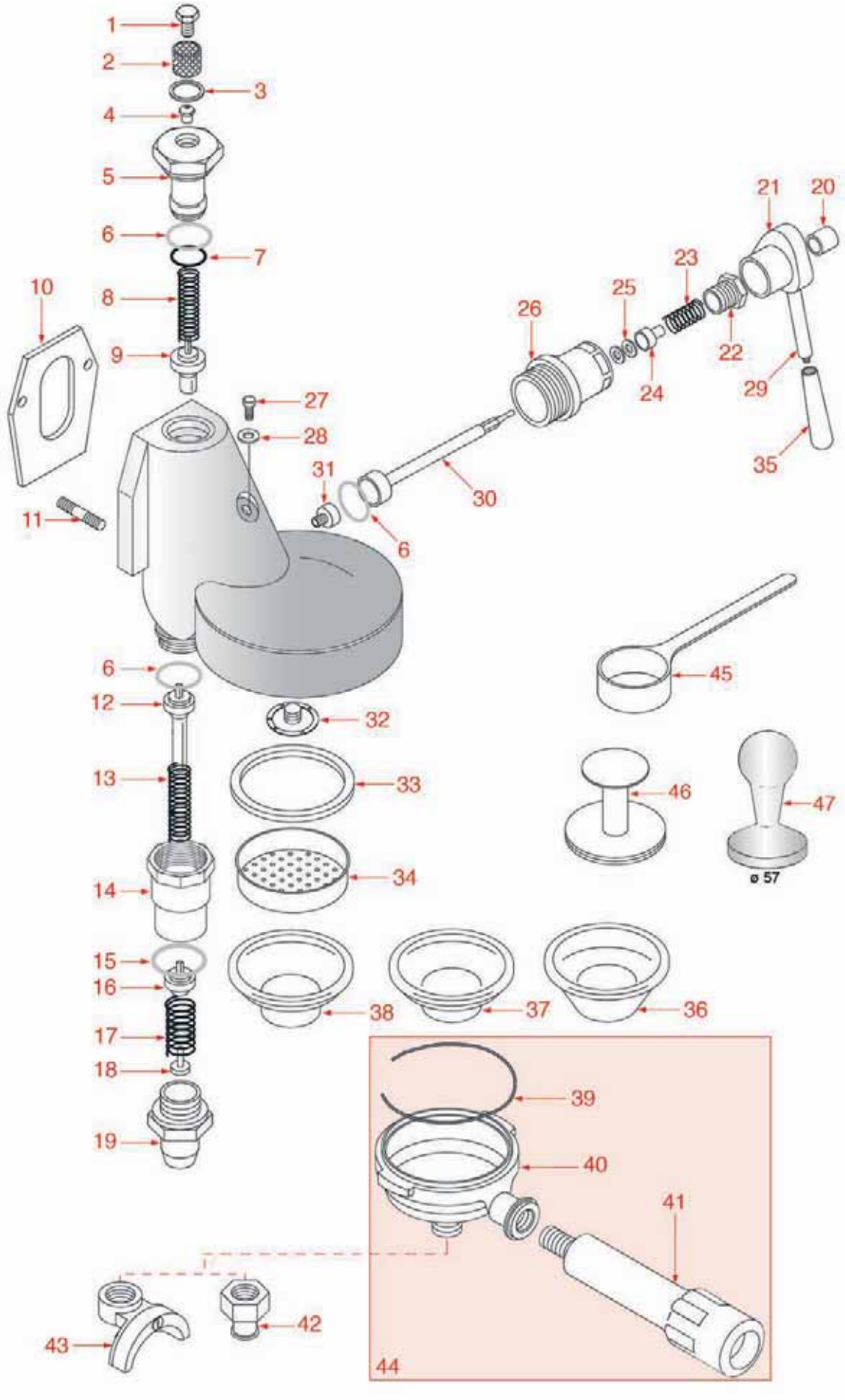

Posizioni senza cod. LF: a richiesta • Positions without LF Code No.: upon request • Abbildungen ohne LF Bestell-Nr.:auf Anfrage

GRUPPO CENTURY-PORTOFINO-GRADISCA

GROUP CENTURY-PORTOFINO-GRADISCA • GRUPPE CENTURY-PORTOFINO-GRADISCA • BF0301

Pos.	Cod.	Descrizione	Description	Beschreibung	Pag.
1	1439001	TAPPO CROMATO	CHROMIUM PLATED PLUG	VERCHROMTER SCHRAUBVERSCHLUSS	895
2	1160517	FILTRO PER UGELLO ø 8,5x22 mm	JET FILTER ø 8.5 x 22 mm	DÜSENFILTER ø 8,5 x 22 mm	569
3	1186321	GUARNIZIONE TEFLON 22x17x3 mm	TEFLON GASKET 22x17x3 mm	TEFLON-DICHTUNG 22x17x3 mm	616
4	1500001	UGELLO M6x1 FORO ø 0,75 mm	NOZZLE M6x1 HOLE ø 0,75 mm	DÜSE M6x1 LOCH ø 0,75 mm	940
5	1027016	CANOTTO SUPERIORE	UPPER SLEEVE	TROMPETE	530
6	1186328	GUARNIZIONE TEFLON ø 35x30x2 mm	TEFLON GASKET ø 35x30x2 mm	TEFLON-DICHTUNG ø 35x30x2 mm	617
7	1186591	GUARNIZIONE OR 0128 VITON	O-RING 0128 VITON	O-RING-DICHTUNG 0128 VITON	643
8	1250010	MOLLA ø 14x44 mm PER VALVOLA EROGAZIONE	SPRING ø 14x44 mm FOR DELIVERY VALVE	FEDER ø 14x44 mm FÜR AUSLAUFVENTIL	747
9	1523451	VALVOLINA EROGAZIONE	SMALL DELIVERY VALVE	KLEINES VENTIL FÜR KAFFEEAUSGABEGRUPPE	957
10	1186384	GUARNIZIONE GRUPPO	COFFEE GROUP GASKET	DICHTUNG FÜR KAFFEE-GRUPPE	622
11	1184009	PRIGIONIERO M8 ZINCATO	ZINC-PLATED M8 STUD	VERZINKTE STIFTSCHRAUBE M8	579
12	1523452	VALVOLINA INFERIORE	SMALL LOWER VALVE	UNTERES VENTIL	957
13	1250010	MOLLA ø 14x44 mm PER VALVOLA EROGAZIONE	SPRING ø 14x44 mm FOR DELIVERY VALVE	FEDER ø 14x44 mm FÜR AUSLAUFVENTIL	747
14	1027002	CANOTTO SCARICO	GROUP COLLECTOR	KOLLEKTOR	530
15	1186117	GUARNIZIONE TEFLON 26x21x2 mm	TEFLON GASKET 26 x 21 x 2 mm	TEFLONDICHTUNG 26x21x2 mm	593
16	1523453	VALVOLA 2 PEZZI	2 PIECES VALVE	VENTIL 2 STÜCKE	957
17	1250515	MOLLA ø 14x33 mm	SPRING ø 14x33 mm	FEDER ø 14x33 mm	760
18	1501561	SPRUZZATORE GRUPPO M10x1	GROUP DIFFUSER M10x1	VERTEILER FÜR KAFFEEGRUPPE M10x1	943
19	1349537	RACCORDO ROMPIGETTO	DIFFUSER FITTING	ANSCHLUSS FÜR AUSLAUFVERTEILER	887
20	1225002	CALOTTA M6	M6 BOSS	M6-KAPPE	683
21	1225003	CAMMA CROMATA	CHROME-PLATED CAM	VERCHROMTER NOCKEN	684
22	1439533	TAPPO PREMIGOMMA	STUFFING GLAND PLUG	GUMMIDRÜCKER	899
23	1250011	MOLLA ø 14,6x21 mm PREMIGOMMINO	RUBBERPIECE LOCKING SPRING ø 14,6x21 mm	FEDER ø 14,6x21 mm FÜR GUMMITEIL	747
24	1250012	BUSSOLA GUIDA MOLLA	SPRING GUIDE BUSHING	BUCHSE FÜR FEDERFÜHRUNG	747
25	1186312	GUARNIZIONE EP709 ø 15,5x7,5x4 mm	GASKET EP709 ø 15.5 x 7.5x4 mm	DICHTUNG EP709 ø 15,5x7,5x4 mm	614
26	1349022	FLANGIA PORTACAMME	CAM LOCKING FLANGE	FLANSCH FÜR NOCKE	873
27	1184010	VITE M6x10 INOX	STAINLESS STEEL SCREW M6x10	SCHRAUBE M6x10 AUS INOX	580
28	1186099	GUARNIZIONE TEFLON 10x6x1 mm	TEFLON GASKET 10x6x1 mm	TEFLONDICHTUNG 10x6x1 mm	591
29	1225004	ASTA PER CAMMA	CAM ROD	NOCKENSTANGE	684
30	1184013	CAMMA APERTURA GRUPPO	GROUP OPENING CAM	ÖFFNUNGSNOCKEN FÜR GRUPPE	580
31	1184005	VITE INOX FERMA CAMMA M6	CAM LOCKING STAINLESS STEEL SCREW M6	INOX BEFESTIGUNGSSCHRAUBE FÜR NOCKEN M6	579
32	1501561	SPRUZZATORE GRUPPO M10x1	GROUP DIFFUSER M10x1	VERTEILER FÜR KAFFEEGRUPPE M10x1	943
33	1186061	GUARNIZIONE GRUPPO 72x57x8 mm	GROUP GASKET 72x57x8 mm	GRUPPENDICHTUNG 72x57x8 mm	588
33	1186622	GUARNIZIONE PORTAFILTRO	FILTER HOLDER GASKET	DICHTUNG FÜR SIEBTRÄGER	646
33	1190001	SPESSORE CARTA	PAPER SEAL	PAPIERDICHTUNG	667
34	1081016	DOCCIA EROGAZIONE ø 60 mm	SHOWER SCREEN ø 60 mm	DUSCHE ø 60 mm	548
35	1241007	MANOPOLA PER LEVA M8	KNOB FOR LEVER M8	DREHKNOPF FÜR HEBEL M8	694
36	1160339	FILTRO CIECO	BLIND FILTER	BLINDFILTER	567
37	1160252	FILTRO 2 TAZZE 12 gr	2-CUP FILTER 12 GRAMS	KAFFEESIEB 2 TASSEN 12 g	563
37	1160337	FILTRO 2 TAZZE 14 gr	2-CUP FILTER 14 GRAMS	KAFFEESIEB 2 TASSEN 14 g	567
38	1160251	FILTRO 1 TAZZA 6 GRAMMI	1-CUP FILTER 6 GRAMS	KAFFEESIEB 1 TASSE 6 g	563
38	1160335	FILTRO 1 TAZZA 7 GRAMMI	1-CUP FILTER 7 GRAMS	KAFFEESIEB 1 TASSE 7 g	566
39	1250101	MOLLA FERMAFILTRO	FILTER BLOCKING SPRING	FEDER FÜR SIEBTRÄGER	751
40	1165022	PORTAFILTRO MACCHINE CAFFÈ	FILTER HOLDER COFFEE MACHINES	SIEBTRÄGER KAFFEEMASCHINEN	574
41	1241501	MANOPOLA PORTAFILTRO M12	FILTER HOLDER HANDLE M12	SIEBTRÄGERGRIFF M12	721
42	1022501	BECCUCCIO 1 TAZZA	SINGLE SPOUT	AUSLAUF 1-WEG	525
42	1022503	BECCUCCIO 1 TAZZA DIRITTO	STRAIGHT SINGLE SPOUT	AUSLAUF 1-WEG GERADE	526
43	1022502	BECCUCCIO 2 TAZZE	DOUBLE SPOUT	AUSLAUF 2-WEGE	526
44	1165003	PORTAFILTRO CON MANOPOLA	FILTER HOLDER WITH KNOB	FILTERTRÄGER MIT DREHKNOPF	571
45	1069001	CUCCHIAIO DOSACAFFÈ IN PLASTICA	PLASTIC MEASURING SPOON	DOSIERLÖFFEL AUS KUNSTSTOFF	544
46	1385002	PRESSINO NYLON DIAMETRI 50 e 57 mm	NYLON COFFEE TAMPER ø 50 and 57 mm	KAFFEEPRESSER AUS NYLON ø 50 und 57 mm	891
47	1385005	PRESSINO ALLUMINIO ø 57 mm	ALUMINIUM COFFEE TAMPER ø 57 mm	KAFFEEPRESSER AUS ALUMINIUM ø 57 mm	892

GRUPPO CENTURY-PORTOFINO-GRADISCA
GROUP CENTURY-PORTOFINO-GRADISCA • GRUPPE CENTURY-PORTOFINO-GRADISCA • BF0401

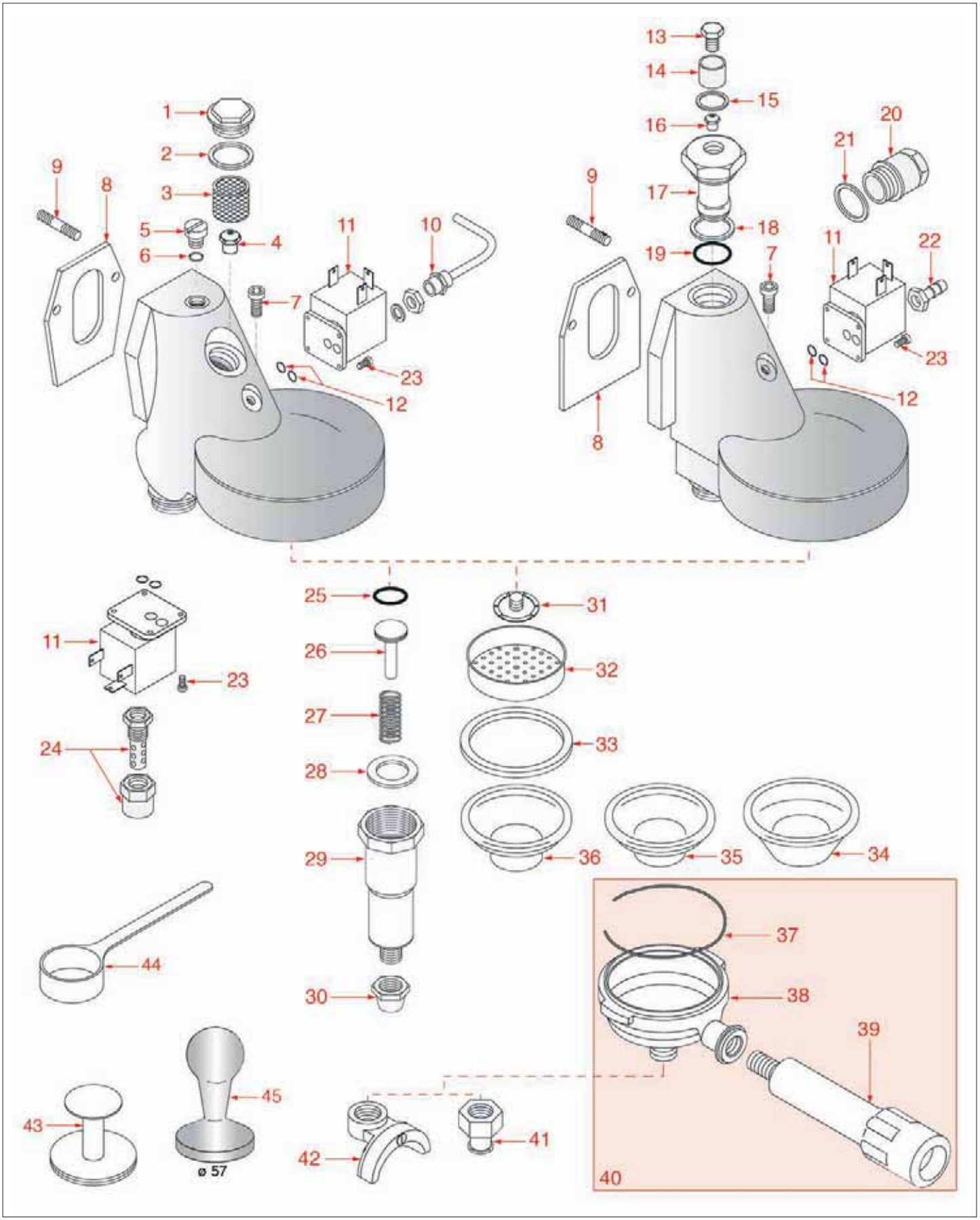

GRUPPO CENTURY-PORTOFINO-GRADISCA

GROUP CENTURY-PORTOFINO-GRADISCA • GRUPPE CENTURY-PORTOFINO-GRADISCA • BF0401

Pos.	Cod.	Descrizione	Description	Beschreibung	Pag.
1	1439003	TAPPO GRUPPO	COFFEE GROUP PLUG	SCHRAUBVERSCHLUSS	895
2	1186414	GUARNIZIONE OR 0119 EPDM	O-RING 0119 EPDM	O-RING-DICHTUNG 0119 EPDM	626
3	1160501	FILTRO PER UGELLO ø 14x12 mm	JET FILTER ø 14 x 12 mm	DÜSENFILTER ø 14 x 12 mm	568
4	1500530	UGELLO M5x1 FORO ø 0,5 mm	JET M5x1 ORIFICE ø 0.5 mm	DÜSE M5x1 LOCH ø 0,5 mm	941
5	1439013	TAPPO 1/4"	PLUG 1/4"	DECKEL 1/4"	896
6	1186079	GUARNIZIONE TEFLON ø 17x13x3 mm	TEFLON GASKET ø 17x13x3 mm	TEFLONDICHTUNG ø 17x13x3 mm	589
7	1184010	VITE M6x10 INOX	STAINLESS STEEL SCREW M6x10	SCHRAUBE M6x10 AUS INOX	580
8	1186384	GUARNIZIONE GRUPPO	COFFEE GROUP GASKET	DICHTUNG FÜR KAFFEE-GRUPPE	622
9	1184009	PRIGIONIERO M8 ZINCATO	ZINC-PLATED M8 STUD	VERZINKTE STIFTSCHRAUBE M8	579
10	1449017	TUBO SCARICO	DRAIN PIPE	AUSLAUFROHR	908
11	1120006	ELETTROVALVOLA 3 VIE CROMATA 230V 50Hz	CHR-PLATED,3-WAYS SOLENOID VALVE 230V 5	3-WEGE MAGNETVENTIL VERCHROMT 230V 50Hz	552
11	1120330	ELETTROVALVOLA LUCIFER 3 VIE	3-WAY SOLENOID VALVE LUCIFER	3-WEGE MAGNETVENTIL LUCIFER	555
11	1120332	BOBINA LUCIFER 483510 9W	COIL LUCIFER 483510 - 9W	SPULE LUCIFER 483510 - 9W	555
11	1120334	PARTE MECCANICA LUCIFER	MECHANICAL COMPONENT LUCIFER	MECHANISCHER TEIL LUCIFER	556
11	1120339	PARTE MECCANICA PARKER	MECHANICAL COMPONENT PARKER	MECHANISCHER TEIL PARKER	556
11	1120351	ELETTROVALVOLA PARKER 3 VIE	3-WAY SOLENOID VALVE PARKER	3-WEGE MAGNETVENTIL PARKER	557
11	3120032	BOBINA PARKER ZB09 9W 220/240V 50/60Hz	COIL PARKER ZB09 9W 220/240V 50/60Hz	MAGNETSPULE PARKER ZB09 9W 220/240V50/60	1020
12	1186611	GUARNIZIONE OR 0105 SILICONE	O-RING 105 SILICONE	O-RING-DICHTUNG 0105 SILIKON	644
12	1186612	GUARNIZIONE OR 0105 VITON	O-RING 105 VITON	O-RING-DICHTUNG 0105 VITON	644
13	1439001	TAPPO CROMATO	CHROMIUM PLATED PLUG	VERCHROMTER SCHRAUBVERSCHLUSS	895
14	1160517	FILTRO PER UGELLO ø 8,5x22 mm	JET FILTER ø 8.5 x 22 mm	DÜSENFILTER ø 8,5 x 22 mm	569
15	1186321	GUARNIZIONE TEFLON 22x17x3 mm	TEFLON GASKET 22x17x3 mm	TEFLON-DICHTUNG 22x17x3 mm	616
16	1500001	UGELLO M6x1 FORO ø 0,75 mm	NOZZLE M6x1 HOLE ø 0,75 mm	DÜSE M6x1 LOCH ø 0,75 mm	940
17	1027016	CANOTTO SUPERIORE	UPPER SLEEVE	TROMPETE	530
18	1186328	GUARNIZIONE TEFLON ø 35x30x2 mm	TEFLON GASKET ø 35x30x2 mm	TEFLON-DICHTUNG ø 35x30x2 mm	617
19	3186183	GUARNIZIONE OR 0128 EPDM	O-RING 0128 EPDM	O-RING 0128 EPDM	1021
20	1439011	TAPPO INFUSORE CROMATO	PLUG	SCHRAUBVERSCHLUSS	896
21	1186328	GUARNIZIONE TEFLON ø 35x30x2 mm	TEFLON GASKET ø 35x30x2 mm	TEFLON-DICHTUNG ø 35x30x2 mm	617
22	1449349	RACCORDO SCARICO ø 1/8"Fx0,6 mm	OUTLET FITTING ø 1/8"Fx0.6 mm	AUSLAUFANSCHLUSS ø 1/8"INNENGEW. x0,6 mm	920
23	1455034	VITE INOX TCE M4x10	STAINLESS STEEL SCREW M4x10	SCHRAUBE INOX TCE M4x10	939
24	1349007	ROMPIGETTO SCARICO	DRAIN JET SWIRL	AUSLAUFVERTEILER	871
25	1186356	GUARNIZIONE OR 03075 EPDM	O-RING 03075 EPDM	O-RING-DICHTUNG 03075 EPDM	619
26	1324024	PERNO PER INFUSORE	INFUSER SPINDLE	STIFT FÜR BRÜHER	823
27	1250548	MOLLA INFUSIONE ø 11x58 mm.	INFUSION SPRING ø 11 x 58 mm	FEDER ø 11x58 mm	762
28	1186328	GUARNIZIONE TEFLON ø 35x30x2 mm	TEFLON GASKET ø 35x30x2 mm	TEFLON-DICHTUNG ø 35x30x2 mm	617
29	1501306	CORPO INFUSORE	INFUSER MAIN FRAME	GEHÄUSE FÜR BRÜHGRUPPE	942
30	1349056	RACCORDO INFERIORE INFUSORE	INFUSER LOWER FITTING	ANSCHLUSS UNTEN FÜR BRÜHER	877
31	1501561	SPRUZZATORE GRUPPO M10x1	GROUP DIFFUSER M10x1	VERTEILER FÜR KAFFEEGRUPPE M10x1	943
32	1081016	DOCCIA EROGAZIONE ø 60 mm	SHOWER SCREEN ø 60 mm	DUSCHE ø 60 mm	548
33	1186061	GUARNIZIONE GRUPPO 72x57x8 mm	GROUP GASKET 72x57x8 mm	GRUPPENDICHTUNG 72x57x8 mm	588
33	1186622	GUARNIZIONE PORTAFILTRO	FILTER HOLDER GASKET	DICHTUNG FÜR SIEBTRÄGER	646
33	1190001	SPESSORE CARTA	PAPER SEAL	PAPIERDICHTUNG	667
34	1160339	FILTRO CIECO	BLIND FILTER	BLINDFILTER	567
35	1160252	FILTRO 2 TAZZE 12 gr	2-CUP FILTER 12 GRAMS	KAFFEESIEB 2 TASSEN 12 g	563
35	1160337	FILTRO 2 TAZZE 14 gr	2-CUP FILTER 14 GRAMS	KAFFEESIEB 2 TASSEN 14 g	567
36	1160251	FILTRO 1 TAZZA 6 GRAMMI	1-CUP FILTER 6 GRAMS	KAFFEESIEB 1 TASSE 6 g	563
36	1160335	FILTRO 1 TAZZA 7 GRAMMI	1-CUP FILTER 7 GRAMS	KAFFEESIEB 1 TASSE 7 g	566
37	1250101	MOLLA FERMAFILTRO	FILTER BLOCKING SPRING	FEDER FÜR SIEBTRÄGER	751
38	1165022	PORTAFILTRO MACCHINE CAFFÈ	FILTER HOLDER COFFEE MACHINES	SIEBTRÄGER KAFFEEMASCHINEN	574
39	1241502	MANOPOLA PORTAFILTRO M10	FILTER HOLDER HANDLE M10	SIEBTRÄGERGRIFF M10	721
40	1165003	PORTAFILTRO CON MANOPOLA	FILTER HOLDER WITH KNOB	FILTERTRÄGER MIT DREHKNOPF	571
41	1022501	BECCUCCIO 1 TAZZA	SINGLE SPOUT	AUSLAUF 1-WEG	525
41	1022503	BECCUCCIO 1 TAZZA DIRITTO	STRAIGHT SINGLE SPOUT	AUSLAUF 1-WEG GERADE	526
42	1022502	BECCUCCIO 2 TAZZE	DOUBLE SPOUT	AUSLAUF 2-WEGE	526
43	1385002	PRESSINO NYLON DIAMETRI 50 e 57 mm	NYLON COFFEE TAMPER ø 50 and 57 mm	KAFFEEPRESSER AUS NYLON ø 50 und 57 mm	891
44	1069001	CUCCHIAIO DOSACAFFÈ IN PLASTICA	PLASTIC MEASURING SPOON	DOSIERLÖFFEL AUS KUNSTSTOFF	544
45	1385005	PRESSINO ALLUMINIO ø 57 mm	ALUMINIUM COFFEE TAMPER ø 57 mm	KAFFEEPRESSER AUS ALUMINIUM ø 57 mm	892

GRUPPO ROMA
GROUP ROMA • GRUPPE ROMA • BF0501

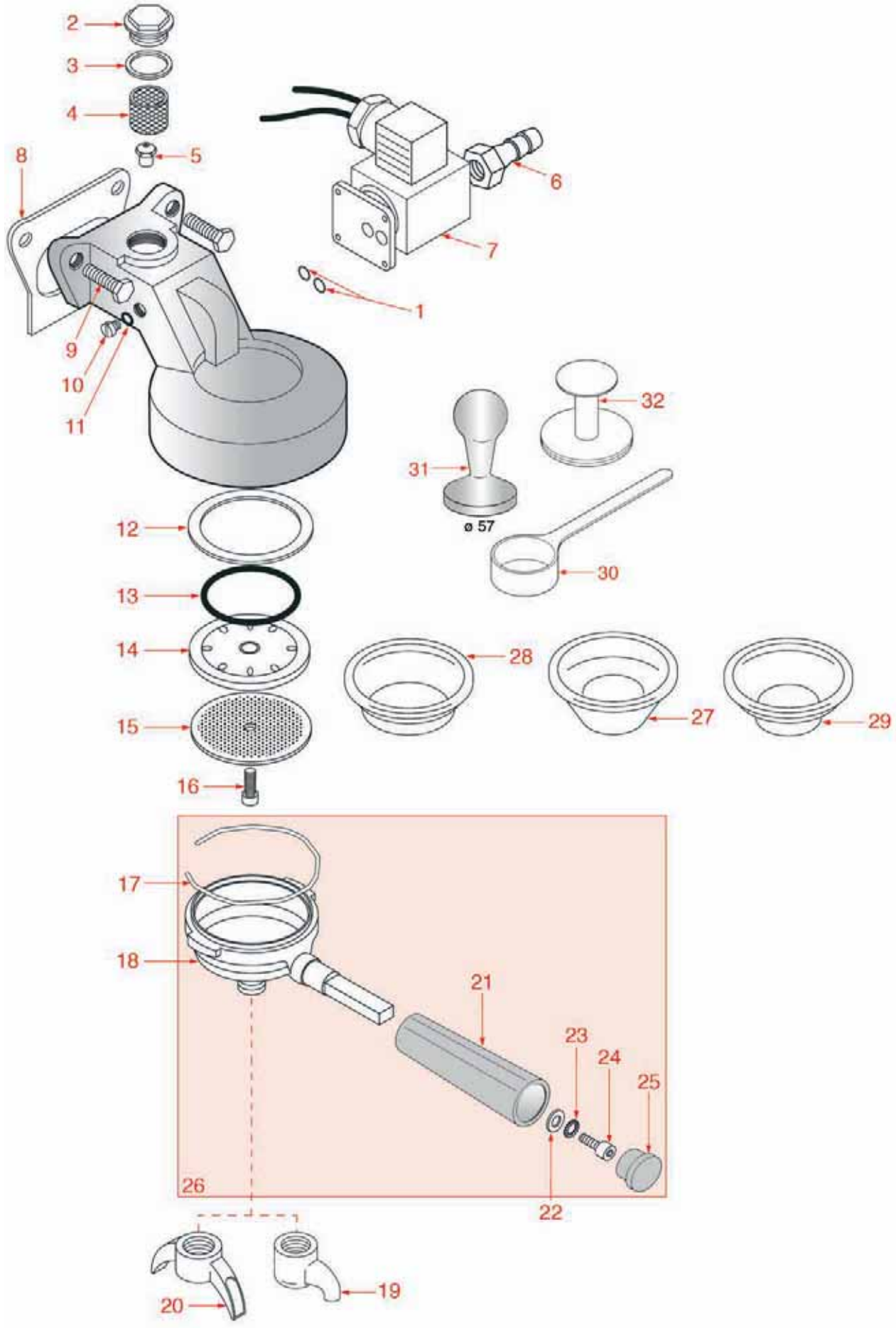

GRUPPO ROMA
GROUP ROMA • GRUPPE ROMA • BF0501

Pos.	Cod.	Descrizione	Description	Beschreibung	Pag.
1	1186611	GUARNIZIONE OR 0105 SILICONE	O-RING 105 SILICONE	O-RING-DICHTUNG 0105 SILIKON	644
1	1186612	GUARNIZIONE OR 0105 VITON	O-RING 105 VITON	O-RING-DICHTUNG 0105 VITON	644
2	1439003	TAPPO GRUPPO	COFFEE GROUP PLUG	SCHRAUBVERSCHLUSS	895
3	1186414	GUARNIZIONE OR 0119 EPDM	O-RING 0119 EPDM	O-RING-DICHTUNG 0119 EPDM	626
4	1160501	FILTRO PER UGELLO ø 14x12 mm	JET FILTER ø 14 x 12 mm	DÜSENFILTER ø 14 x 12 mm	568
5	1500530	UGELLO M5x1 FORO ø 0,5 mm	JET M5x1 ORIFICE ø 0.5 mm	DÜSE M5x1 LOCH ø 0,5 mm	941
6	1449349	RACCORDO SCARICO ø 1/8"Fx0,6 mm	OUTLET FITTING ø 1/8"Fx0.6 mm	AUSLAUFANSCHLUSS ø 1/8"INNENGEW. x0,6 mm	920
7	1120101	ELETTROVALVOLA PARKER 3 VIE 115V 50/60Hz	3-WAY SOLENOID PARKER 115/50-60	3-WEGE MAGNETVENTIL 115/50-60 PARKER	552
7	1120330	ELETTROVALVOLA LUCIFER 3 VIE	3-WAY SOLENOID VALVE LUCIFER	3-WEGE MAGNETVENTIL LUCIFER	555
7	1120332	BOBINA LUCIFER 483510 9W	COIL LUCIFER 483510 - 9W	SPULE LUCIFER 483510 - 9W	555
7	1120334	PARTE MECCANICA LUCIFER	MECHANICAL COMPONENT LUCIFER	MECHANISCHER TEIL LUCIFER	556
7	1120335	ELETTROVALVOLA PARKER 3 VIE	3-WAY SOLENOID VALVE PARKER	3-WEGE MAGNETVENTIL PARKER	556
7	1120339	PARTE MECCANICA PARKER	MECHANICAL COMPONENT PARKER	MECHANISCHER TEIL PARKER	556
7	3120032	BOBINA PARKER ZB09 9W 220/240V 50/60Hz	COIL PARKER ZB09 9W 220/240V 50/60Hz	MAGNETSPULE PARKER ZB09 9W 220/240V50/60	1020
8	1186652	GUARNIZIONE GRUPPO ø 77x52 mm.	COFFEE GROUP GASKET ø 77 x 52 mm	DICHTUNG FÜR KAFFEE-GRUPPE ø 77 x 52 mm	649
9	1184008	VITE M8x25 ZINCATA FISSAGGIO GRUPPO	GROUP FASTENING ZINC-PLATED SCREW M8x25	VERZ.BEFESTIGUNGSSCHR.M8x25 FÜR GRUPPE	579
11	1186803	GUARNIZIONE OR 02037 EPDM	O-RING 02037 EPDM	O-RING-DICHTUNG 02037 EPDM	658
12	1186654	GUARNIZIONE PORTAFILTRO	FILTER HOLDER GASKET	DICHTUNG FÜR SIEBTRÄGER	650
12	1190051	SPESSORE CARTA	PAPER SEAL	PAPIERDICHTUNG	668
13	3160044	GUARNIZIONE OR 03187 EPDM	O-RING 03187 EPDM	O-RING 03187 EPDM	1021
14	1184522	PORTADOCCIA 1A SERIE	SHOWER HOLDER 1st SERIES	DUSCHETRÄGER 1. SERIE	581
15	1081002	DOCCIA BRASILIA	SHOWER SCREEN BRASILIA	DUSCHE BRASILIA	546
16	1528501	VITE INOX M5x12 mm	STAINLESS STEEL SCREW M5x12 mm	SCHRAUBE AUS INOX STAHL M5x12 mm	976
17	1250101	MOLLA FERMAFILTRO	FILTER BLOCKING SPRING	FEDER FÜR SIEBTRÄGER	751
18	1165004	PORTAFILTRO	FILTER HOLDER	FILTERTRÄGER	571
19	1022001	BECCUCCIO 1 VIA 3/8"	1-WAY SPOUT 3/8"	AUSLAUF 1-WEG 3/8"	525
20	1022524	BECCUCCIO 2 TAZZE MINI	DOUBLE SPOUT MINI	MINI AUSLAUF 2-WEGE	528
21	1241064	MANOPOLA PORTAFILTRO	HANDLE FOR FILTER HOLDER	GRIFF FÜR SIEBTRÄGER	701
22	1186043	RONDELLA PIANA ZINCATA 16x8,5x1,6	ZINC-PLATED FLAT WASHER 16x8,5x1,6	VERZINKTE FLACHSCHEIBE 16x8,5x1,6	587
23	1186058	RONDELLA ø INTERNO 8,5 mm	WASHER INTERNAL ø 8,5 mm	SCHEIBE INNEN ø 8,5 mm	588
24	1184003	VITE M8x45	SCREW M8x45	SCHRAUBE M8x45	579
25	1241006	TAPPO MANOPOLA PORTAFILTRO	FILTER HOLDER KNOB CAP	DECKEL FÜR FILTERTRÄGER DREHKNOPF	694
26	1165005	PORTAFILTRO COMPLETO BRASILIA	COMPLETE FILTER HOLDER BRASILIA	FILTERTRÄGER KOMPLETT BRASILIA	571
27	1160339	FILTRO CIECO	BLIND FILTER	BLINDFILTER	567
28	1160252	FILTRO 2 TAZZE 12 gr	2-CUP FILTER 12 GRAMS	KAFFEESIEB 2 TASSEN 12 g	563
29	1160251	FILTRO 1 TAZZA 6 GRAMMI	1-CUP FILTER 6 GRAMS	KAFFEESIEB 1 TASSE 6 g	563
30	1069001	CUCCHIAIO DOSACAFFÈ IN PLASTICA	PLASTIC MEASURING SPOON	DOSIERLÖFFEL AUS KUNSTSTOFF	544
31	1385005	PRESSINO ALLUMINIO ø 57 mm	ALUMINIUM COFFEE TAMPER ø 57 mm	KAFFEEPRESSER AUS ALUMINIUM ø 57 mm	892
32	1385002	PRESSINO NYLON DIAMETRI 50 e 57 mm	NYLON COFFEE TAMPER ø 50 and 57 mm	KAFFEEPRESSER AUS NYLON ø 50 und 57 mm	891

GRUPPO LEVA
LEVER GROUP • HEBELGRUPPE • BF0601

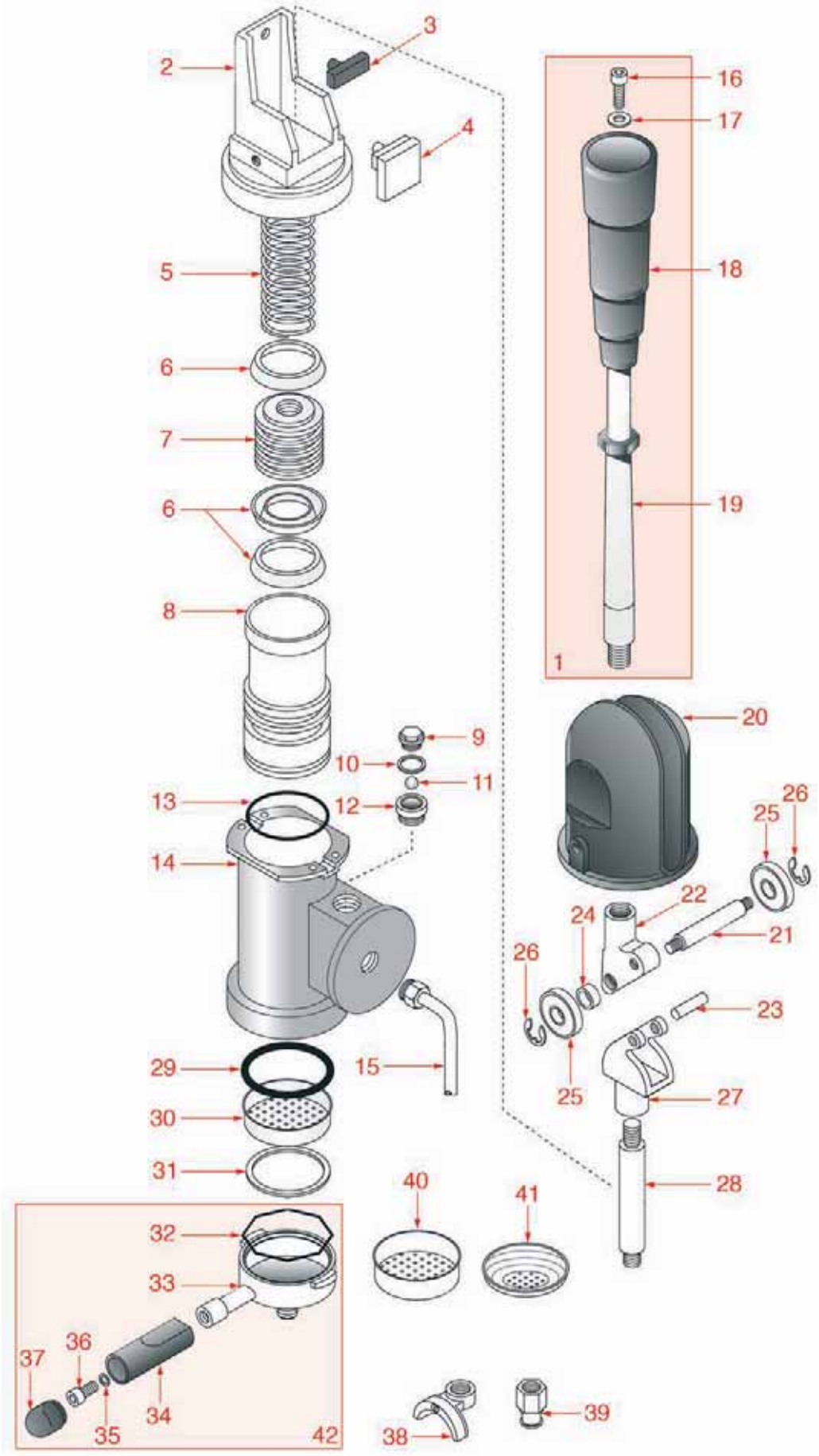

Posizioni senza cod. LF: a richiesta • Positions without LF Code No.: upon request • Abbildungen ohne LF Bestell-Nr.:auf Anfrage

GRUPPO LEVA
LEVER GROUP • HEBELGRUPPE • BF0601

Pos.	Cod.	Descrizione	Description	Beschreibung	Pag.
1	1241004	LEVA COMPLETA	COMPLETE LEVER	HEBEL KOMPLETT	693
2	1192005	CASTELLO CROMATO	CHROME-PLATED FRAME	VERCHROMTE HALTERUNG	670
3	1186205	GUARNIZIONE AMMORTIZZANTE	SHOCK ABSORBING GASKET	DÄMPFUNGSDICHTUNG	603
4	1186046	SPESSORE FINECORSA	LIMIT SWITCH BLOCK	DICHTUNG FÜR ENDSCHALTER	587
5	1250501	MOLLONE GRUPPO LEVA	SPRING FOR LEVER GROUP	FEDER FÜR HEBELGRUPPE	759
6	1186197	GUARNIZIONE PISTONE	PISTON GASKET	DICHTUNG FÜR KOLBEN	602
7	1184014	PISTONE	PISTON	KOLBEN	580
8	1184015	BUSSOLA	BUSHING	BUCHSE	580
9	1439200	TAPPO GRUPPO EROGAZIONE	CAP FOR COFFEE GROUP	DECKEL FÜR AUSGABEGRUPPE	899
10	1186414	GUARNIZIONE OR 0119 EPDM	O-RING 0119 EPDM	O-RING-DICHTUNG 0119 EPDM	626
11	1323200	SFERA GRUPPO INOX	STAINLESS STEEL BALL	KUGEL FÜR GRUPPE AUS INOX	820
12	1349016	RACCORDO VALVOLA	VALVE FITTING	VENTILANSCHLUSS	872
13	1186199	GUARNIZIONE OR 0162 EPDM	O-RING 0162 EPDM	O-RING DICHTUNG 0162 EPDM	602
15	1449009	TUBO INIETTORE	INJECTOR PIPE	INJEKTORSCHLAUCH	907
16	1184007	VITE M8x20 ZINCATA	ZINC-PLATED SCREW M8x20	VERZINKTE SCHRAUBE M8x20	579
17	1186058	RONDELLA ø INTERNO 8,5 mm	WASHER INTERNAL ø 8,5 mm	SCHEIBE INNEN ø 8,5 mm	588
18	1241302	MANOPOLA LEVA	LEVER HANDLE	KNEBEL FÜR HEBEL	705
19	1225001	LEVA	LEVER	HEBEL	683
20	1192004	CAPPELLOTTO GRUPPO	GROUP CAP	GRUPPENKAPPE	670
21	1324200	PERNO PORTACUSCINETTO	PIN FOR BEARING	STIFT FÜR LAGERTRÄGER	832
22	1192202	SNODO GRUPPO LEVA LAVORATO	ARTICULATION FOR LEVER GROUP	GELENK FÜR HEBELGRUPPE	673
23	1324053	PERNO	PIN	STIFT	826
24	1324043	BUSSOLA	BUSHING	BUCHSE	825
25	1063200	CUSCINETTO GRUPPO AL 6300	GROUP BEARING AL 6300	LAGER FÜR GRUPPE AL 6300	543
26	1348023	SEEGER PER ALBERO ø 9 mm	SHAFT SEEGER RING ø 9 mm	SEEGER FÜR WELLE ø 9 mm	848
27	1192008	FORCELLA	FORK	GABEL	670
28	1324055	ALBERO	SHAFT	WELLE	826
29	1186198	GUARNIZIONE OR 0161 EPDM	O-RING 0161 EPDM	O-RING DICHTUNG 0161 EPDM	602
30	1081009	DOCCIA	SHOWER	DUSCHE	547
31	1186061	GUARNIZIONE GRUPPO 72x57x8 mm	GROUP GASKET 72x57x8 mm	GRUPPENDICHTUNG 72x57x8 mm	588
32	1250101	MOLLA FERMAFILTRO	FILTER BLOCKING SPRING	FEDER FÜR SIEBTRÄGER	751
33	1165004	PORTAFILTRO	FILTER HOLDER	FILTERTRÄGER	571
34	1241064	MANOPOLA PORTAFILTRO	HANDLE FOR FILTER HOLDER	GRIFF FÜR SIEBTRÄGER	701
35	1186058	RONDELLA ø INTERNO 8,5 mm	WASHER INTERNAL ø 8,5 mm	SCHEIBE INNEN ø 8,5 mm	588
36	1184007	VITE M8x20 ZINCATA	ZINC-PLATED SCREW M8x20	VERZINKTE SCHRAUBE M8x20	579
37	1241006	TAPPO MANOPOLA PORTAFILTRO	FILTER HOLDER KNOB CAP	DECKEL FÜR FILTERTRÄGER DREHKNOPF	694
38	1022502	BECCUCCIO 2 TAZZE	DOUBLE SPOUT	AUSLAUF 2-WEGE	526
39	1022501	BECCUCCIO 1 TAZZA	SINGLE SPOUT	AUSLAUF 1-WEG	525
39	1022503	BECCUCCIO 1 TAZZA DIRITTO	STRAIGHT SINGLE SPOUT	AUSLAUF 1-WEG GERADE	526
40	1160252	FILTRO 2 TAZZE 12 gr	2-CUP FILTER 12 GRAMS	KAFFEESIEB 2 TASSEN 12 g	563
41	1160251	FILTRO 1 TAZZA 6 GRAMMI	1-CUP FILTER 6 GRAMS	KAFFEESIEB 1 TASSE 6 g	563
42	1165005	PORTAFILTRO COMPLETO BRASILIA	COMPLETE FILTER HOLDER BRASILIA	FILTERTRÄGER KOMPLETT BRASILIA	571

GRUPPO CLUB-LADY
GROUP CLUB-LADY • GRUPPE CLUB-LADY • BF0701

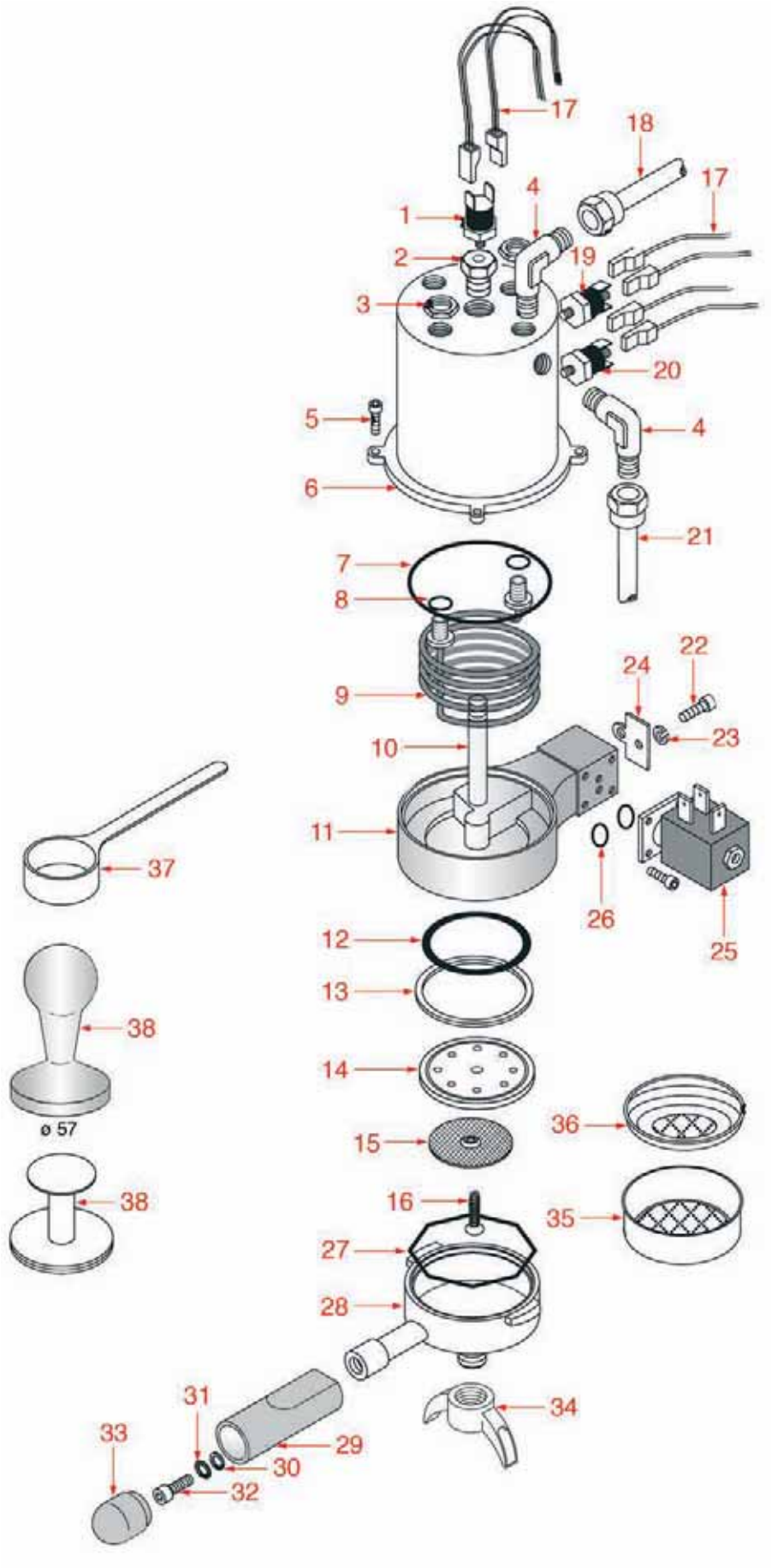

GRUPPO CLUB-LADY

GROUP CLUB-LADY • GRUPPE CLUB-LADY • BF0701

Pos.	Cod.	Descrizione	Description	Beschreibung	Pag.
1	1443001	TERMOSTATO A CONTATTO 110°C M4 250V 16A	CONTACT THERMOSTAT 110°C M4 250V 16A	ANLEGETHERMOSTAT 110°C M4 250V 16A	899
1	1443003	TERMOSTATO A CONTATTO 107°C M4	CONTACT THERMOSTAT 107°C M4	ANLEGETHERMOSTAT 107°C M4	899
1	1443005	TERMOSTATO A CONTATTO 98°C M4	CONTACT THERMOSTAT 98°C M4	ANLEGETHERMOSTAT 98°C M4	900
2	1439012	TAPPO PER TERMOSTATO M4	M4 THERMOSTAT CAP	DECKEL FÜR THERMOSTAT M4	896
3	1755006	GHIERA FISSAGGIO RESISTENZA 1/4"	HEATING ELEMENT LOCKING RING NUT 1/4"	BEFESTIGUNGSRING FÜR HEIZKÖRPER	978
4	1349013	RACCORDO ø 1/8"M	FITTING ø 1/8"M	ANSCHLUSS ø 1/8"AUSS.	871
5	1184006	VITE M4x12 INOX	STAINLESS STEEL SCREW M4x12	SCHRAUBE M4x12 AUS INOX	579
7	1186625	GUARNIZIONE OR 03281 EPDM	GASKET OR 03281 EPDM	DICHTUNG OR 03281 EPDM	646
8	3060608	GUARNIZIONE OR 03050 EPDM	O-RING O3050 EPDM	O-RING-DICHTUNG 03050 EPDM	1019
9	1755340	RESISTENZA CLUB-LADY 1200W 220V	HEATING ELEMENT CLUB-LADY 1200W 220V	HEIZKÖRPER CLUB-LADY 1200W 220V	1005
9	1755638	RESISTENZA 1200W 110V	HEATING ELEMENT 1200W 110V	HEIZKÖRPER 1200W 110V	1013
12	3160044	GUARNIZIONE OR 03187 EPDM	O-RING 03187 EPDM	O-RING 03187 EPDM	1021
13	1186063	GUARNIZIONE GRUPPO SILICONE 64x55x5 mm	GROUP SILICONE GASKET 64x55x5 mm	GRUPPENDICHTUNG AUS SILIKON 64x55x5 mm	588
14	1184002	PORTADOCCIA	SHOWER HOLDER	DUSCHETRÄGER	579
15	1081002	DOCCIA BRASILIA	SHOWER SCREEN BRASILIA	DUSCHE BRASILIA	546
16	1528501	VITE INOX M5x12 mm	STAINLESS STEEL SCREW M5x12 mm	SCHRAUBE AUS INOX STAHL M5x12 mm	976
19	1443004	TERMOSTATO A CONTATTO 145°C M4	CONTACT THERMOSTAT 145°C M4	ANLEGETHERMOSTAT 145°C M4	900
20	1443002	TERMOSTATO A CONTATTO 165°C M4	CONTACT THERMOSTAT 165°C M4	ANLEGETHERMOSTAT 165°C M4	899
24	1186059	GUARNIZIONE PER GRUPPO	GASKET FOR GROUP	GRUPPENDICHTUNG	588
25	1120004	ELETTROVALVOLA 3 VIE OLAB	3-WAYS SOLENOID VALVE OLAB	3-WEGE MAGNETVENTIL OLAB	552
26	1186611	GUARNIZIONE OR 0105 SILICONE	O-RING 105 SILICONE	O-RING-DICHTUNG 0105 SILIKON	644
26	1186612	GUARNIZIONE OR 0105 VITON	O-RING 105 VITON	O-RING-DICHTUNG 0105 VITON	644
27	1250101	MOLLA FERMAFILTRO	FILTER BLOCKING SPRING	FEDER FÜR SIEBTRÄGER	751
28	1165004	PORTAFILTRO	FILTER HOLDER	FILTERTRÄGER	571
29	1241531	MANOPOLA PORTAFILTRO NERA	BLACK FILTER HOLDER HANDLE	SIEBTRÄGERGRIFF SCHWHARZ	724
30	1186043	RONDELLA PIANA ZINCATA 16x8,5x1,6	ZINC-PLATED FLAT WASHER 16x8,5x1,6	VERZINKTE FLACHSCHEIBE 16x8,5x1,6	587
31	1186058	RONDELLA ø INTERNO 8,5 mm	WASHER INTERNAL ø 8,5 mm	SCHEIBE INNEN ø 8,5 mm	588
32	1184007	VITE M8x20 ZINCATA	ZINC-PLATED SCREW M8x20	VERZINKTE SCHRAUBE M8x20	579
33	1241532	TAPPO NERO	BLACK CAP	STOPFEN SCHWARZ	724
34	1022524	BECCUCCIO 2 TAZZE MINI	DOUBLE SPOUT MINI	MINI AUSLAUF 2-WEGE	528
35	1160337	FILTRO 2 TAZZE 14 gr	2-CUP FILTER 14 GRAMS	KAFFEESIEB 2 TASSEN 14 g	567
36	1160008	FILTRO CIALDA CLUB-LADY	POD FILTER CLUB-LADY	FILTER FÜR KAFFEE-PAD CLUB-LADY	561
37	1069001	CUCCHIAIO DOSACAFFÈ IN PLASTICA	PLASTIC MEASURING SPOON	DOSIERLÖFFEL AUS KUNSTSTOFF	544
38	1385002	PRESSINO NYLON DIAMETRI 50 e 57 mm	NYLON COFFEE TAMPER ø 50 and 57 mm	KAFFEEPRESSER AUS NYLON ø 50 und 57 mm	891
38	1385005	PRESSINO ALLUMINIO ø 57 mm	ALUMINIUM COFFEE TAMPER ø 57 mm	KAFFEEPRESSER AUS ALUMINIUM ø 57 mm	892

LIVELLO
LEVEL GROUP • NIVEAUGRUPPE • BF0801

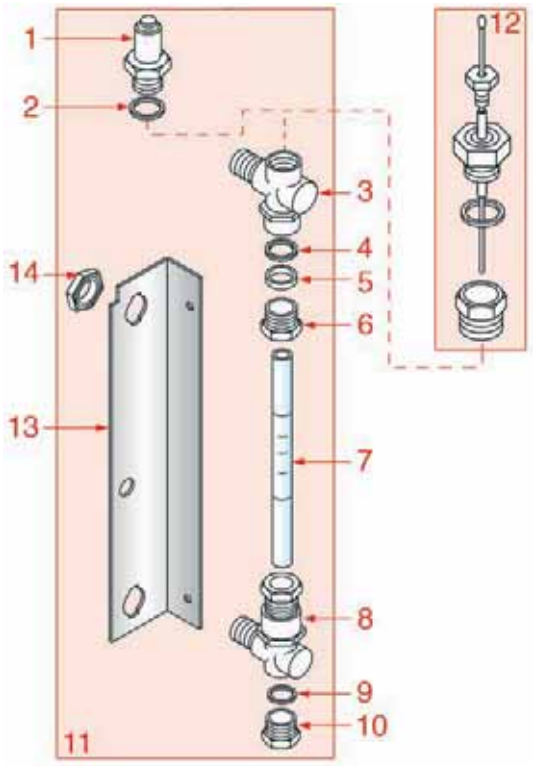

MASSELLO TERZA SERIE
TAP GROUP THIRD SERIE • FÜLLVENTIL DRITTE SERIE • BF1001

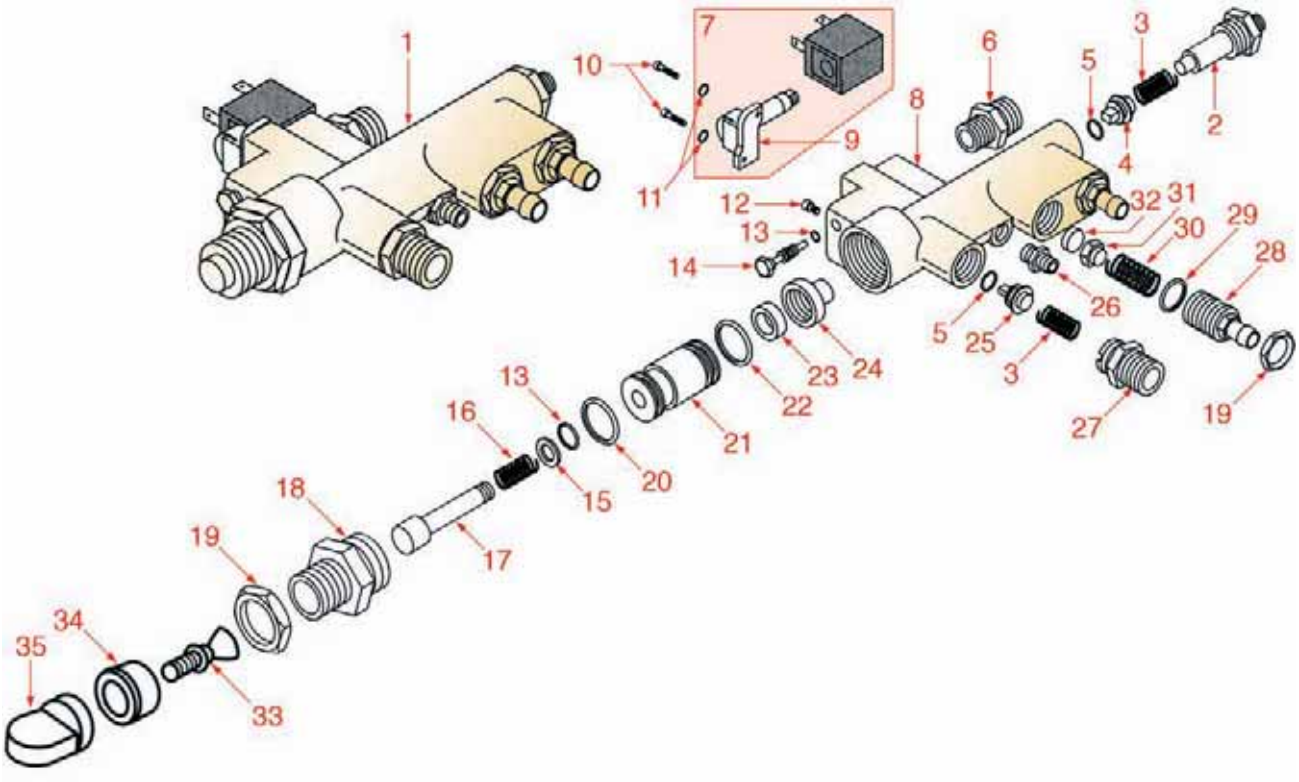

LIVELLO
LEVEL GROUP • NIVEAUGRUPPE • BF0801

Pos.	Cod.	Descrizione	Description	Beschreibung	Pag.
1	1523004	ASSIEME VALVOLA VUOTO 1/4"	VACUUM VALVE ASSEMBLY 1/4"	GRUPPE VAKUUMVENTIL 1/4"	950
2	1186039	GUARNIZIONE KLINGER 1/4"	KLINGER GASKET 1/4"	DICHTUNG KLINGER 1/4"	586
3	1349005	RACCORDO SUPERIORE	TOP FITTING	OBERE ANSCHLUSS	870
4	1186318	GUARNIZIONE OR 03043 EPDM TUBO	PIPE O-RING 03043 EPDM	O-RING-DICHTUNG 03043 EPDM FÜR ROHR	615
5	1186032	RONDELLA TENUTA LIVELLO	LEVEL SEALING WASHER	DICHTUNGSRING FÜR WASSERNIVEAU	586
6	1349057	GHIERA LIVELLO	LEVEL RING NUT	RING FÜR WASSERSTANDGLAS	877
7	1520522	VETRO LIVELLO ø 11x135 mm 1°MODELLO	LEVEL GLASS ø 11x135 mm 1st MODEL	WASSERSTANDGLAS ø 11x135 mm 1° MODELL	947
8	1349008	RACCORDO INFERIORE	BOTTOM FITTING	UNTERE ANSCHLUSS	871
9	1186619	GUARNIZIONE RAME ø 1/4"	COPPER GASKET ø 1/4"	KUPFERDICHTUNG ø 1/4"	645
10	1439049	TAPPO LIVELLO INFERIORE	LEVEL LOWER LID	DECKEL FÜR NIVEAU UNTEN	899
11	1201001	LIVELLO COMPLETO	COMPLETE LEVEL GAUGE	NIVEAUANZEIGER KOMPLETT	674
12	1341001	SONDA LIVELLO/CALDAIA	LEVEL/BOILER PROBE	SONDE KESSEL/NIVEAU	837
14	1348022	DADO 3/8" CON RIBASSO	STUB NUT 3/8"	FLACHMUTTER 3/8"	848

MASSELLO TERZA SERIE
TAP GROUP THIRD SERIE • FÜLLVENTIL DRITTE SERIE • BF1001

Pos.	Cod.	Descrizione	Description	Beschreibung	Pag.
1	1249003	MASSELLO TERZA SERIE	TAP GROUP ASSEMBLY BAR 3rd SERIES	KAFFEE-GRUPPE BAR 3. SERIE KOMPLETT	745
2	1349011	RACCORDO PER MASSELLO	FITTING FOR TAP GROUP ASSEMBLY	ANSCHLUSS FÜR KAFFEE-GRUPPE	871
3	1250202	MOLLA VALVOLA RITEGNO ø 9x30 mm.	NON-RETURN VALVE SPRING ø 9x30 mm	FEDER FÜR RÜCKSCHLAGVENTIL ø 9x30 mm	755
4	1523401	VALVOLA RITEGNO LUNGA	LONG NON-RETURN VALVE	RÜCKSCHLAGVENTIL LANG	952
5	1186422	GUARNIZIONE OR 0108 EPDM	O-RING 0108 EPDM	O-RING-DICHTUNG 0108 EPDM	627
6	1349055	RACCORDO DIRITTO 1/4"-3/8"	STRAIGHT FITTING 1/4"-3/8"	ANSCHLUSS GERADE 1/4"-3/8"	877
7	1120005	ELETTROVALVOLA 2 VIE 115V 50/60Hz OLAB	2-WAYS SOLENOID VALVE 115V 50/60Hz OLAB	2-WEGE MAGNETVENTIL 15V 50/60Hz OLAB	552
7	1120340	ELETTROVALVOLA 2 VIE 220V 50Hz	2-WAY SOLENOID VALVE 220V 50HZ	2-WEGE MAGNETVENTIL 220V 50Hz	557
10	1249011	VITE TCE M3x10	SCREW TCE M3x10	SCHRAUBE TCE M3x10	746
11	1186611	GUARNIZIONE OR 0105 SILICONE	O-RING 105 SILICONE	O-RING-DICHTUNG 0105 SILIKON	644
11	1186612	GUARNIZIONE OR 0105 VITON	O-RING 105 VITON	O-RING-DICHTUNG 0105 VITON	644
12	1455034	VITE INOX TCE M4x10	STAINLESS STEEL SCREW M4x10	SCHRAUBE INOX TCE M4x10	939
13	1186421	GUARNIZIONE OR 02018 EPDM	O-RING 02018 EPDM	O-RING-DICHTUNG 02018 EPDM	626
14	1528036	VITE PER RUBINETTO	TAP SCREW	SCHRAUBE FÜR HAHN	975
15	1186426	RONDELLA RUBINETTO CARICO	INLET TAP WASHER	SCHEIBE FÜR EINLAUFHAHN	627
16	1250204	MOLLA ASTA ø 7x33 mm.	ROD SPRING ø 7x33 mm	ACHSENFEDER ø 7x33 mm	755
17	1324023	PERNO RUBINETTO CARICO	INLET TAP SPINDLE	STIFT FÜR EINLAUFHAHN	823
18	1349052	RACCORDO SUPERIORE RUBINETTO CARICO	INLET TAP UPPE FITTING	ANSCHLUSS OBEN FÜR ABLASSHAHN	876
19	1349054	DADO 3/8" PER VALVOLA ESPANSIONE	EXPANSION VALVE NUT 3/8"	MUTTER 3/8" FÜR EXPANSIONSVENTIL	876
20	1186223	GUARNIZIONE OR 02056 EPDM	LEVEL O-RING 02056 EPDM	O-RING-DICHTUNG FÜR WASSERNIVEAU 02056 E	604
21	1186031	BUSSOLA RUBINETTO CARICO	INLET TAP BUSH	BUCHSE FÜR EINLAUFHAHN	586
22	1186424	GUARNIZIONE OR 02062 EPDM	O-RING GASKET 02062 EPDM	O-RING-DICHTUNG 02062 EPDM	627
23	1186423	GUARNIZIONE ø 11x4x4 mm.	GASKET 11 x 4 x 4 mm	DICHTUNG 11 x 4 x 4 mm	627
24	1349511	RACCORDO TENUTA	SEAL	ANSCHLUSS FÜR DICHTUNG	886
25	1523539	VALVOLA RITEGNO CORTA	SHORT NON-RETURN VALVE	RÜCKSCHLAGVENTIL KURZ	962
26	1349051	RACCORDO DIRITTO 1/8"-1/8"	STRAIGHT FITTING 1/8"-1/8"	ANSCHLUSS GERADE 1/8"-1/8"	876
27	1349053	RACCORDO DIRITTO 3/8"	STRAIGHT FITTING 3/8"	ANSCHLUSS GERADE 3/8"	876
28	1349062	RACCORDO VALVOLA ESPANSIONE	EXPANSION VALVE FITTING	ANSCHLUSS FÜR EXPANSIONSVENTIL	877
29	3060608	GUARNIZIONE OR 03050 EPDM	O-RING O3050 EPDM	O-RING-DICHTUNG 03050 EPDM	1019
30	1250203	MOLLA VALVOLA ø 11x30 mm.	VALVE SPRING ø 11x30 mm	VENTILFEDER ø 11x30 mm	755
31	1186413	PORTAGUARNIZIONE	GASKET HOLDER	DICHTUNGSTRÄGER	625
32	1186412	GUARNIZIONE 11x4 VALVOLA ESPANSIONE	EXPANSION VALVE GASKET 4 x 11	DICHTUNG 11x4 FÜR DEHNUNGSVENTIL	625
35	1241537	MANOPOLA RUBINETTO CARICO ø 22 mm	WATER INLET TAP HANDLE ø 22 mm	DREHKNOPF FÜR EINLAUFHAHN ø 22 mm	725

MASSELLO VALVOLE MIGNON
VALVE GROUP • FÜLLVENTIL • BF0901

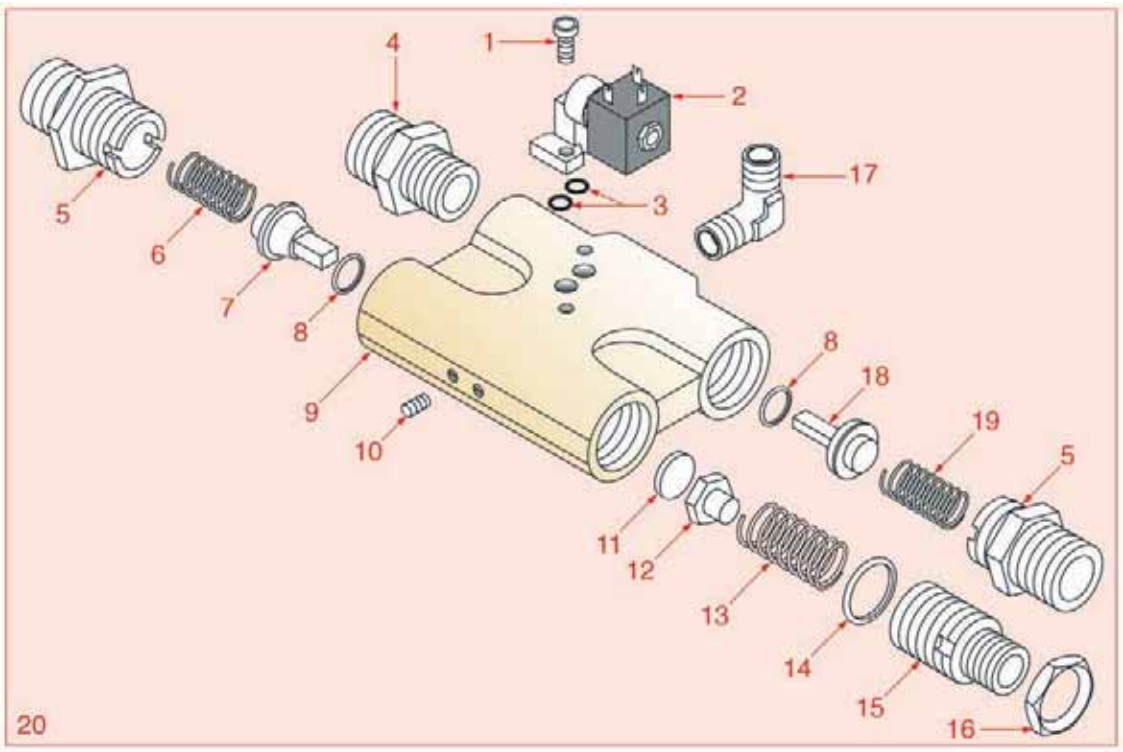

MASSELLO QUARTA SERIE
TAP GROUP FOURTH SERIE • FÜLLVENTIL VIERTE SERIE • BF1101

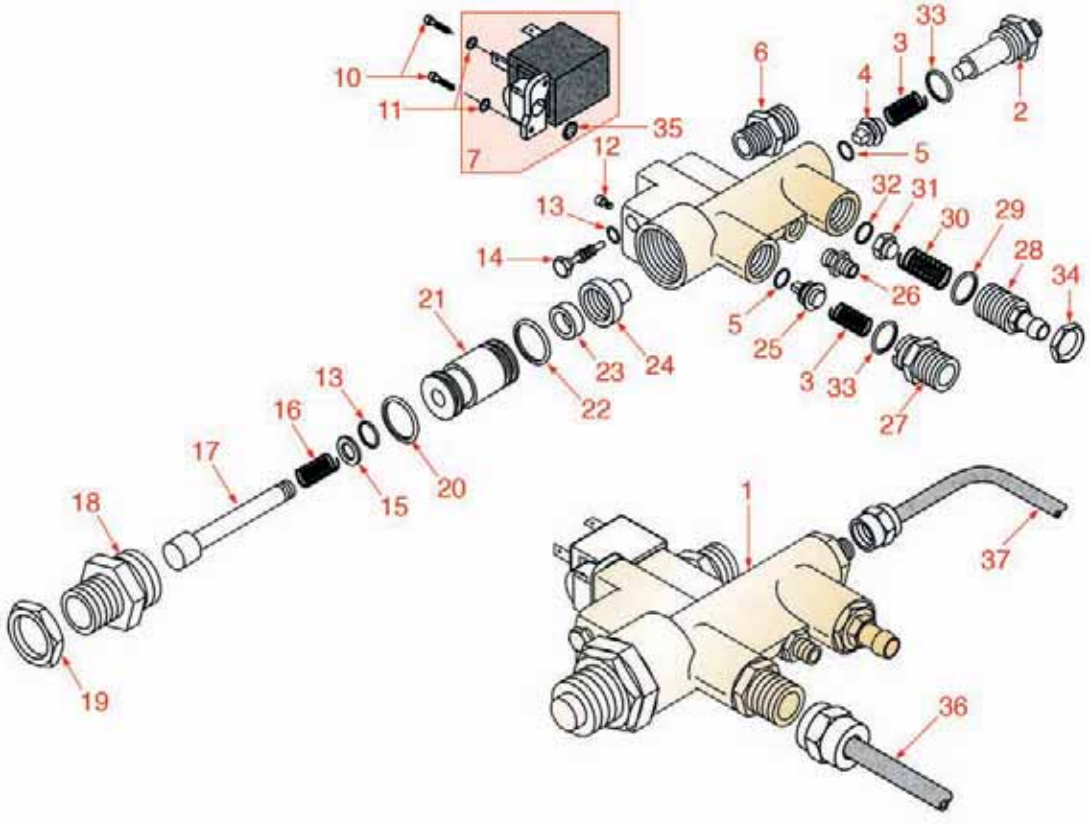

MASSELLO VALVOLE MIGNON
VALVE GROUP • FÜLLVENTIL • BF0901

Pos.	Cod.	Descrizione	Description	Beschreibung	Pag.
1	1249011	VITE TCE M3x10	SCREW TCE M3x10	SCHRAUBE TCE M3x10	746
2	1120005	ELETTROVALVOLA 2 VIE 115V 50/60Hz OLAB	2-WAYS SOLENOID VALVE 115V 50/60Hz OLAB	2-WEGE MAGNETVENTIL 15V 50/60Hz OLAB	552
2	1120271	ELETTROVALVOLA 2 VIE 110V	2-WAY SOLENOID VALVE 110V	2-WEGE MAGNETVENTIL 110V	553
2	1120340	ELETTROVALVOLA 2 VIE 220V 50Hz	2-WAY SOLENOID VALVE 220V 50HZ	2-WEGE MAGNETVENTIL 220V 50Hz	557
3	1186611	GUARNIZIONE OR 0105 SILICONE	O-RING 105 SILICONE	O-RING-DICHTUNG 0105 SILIKON	644
3	1186612	GUARNIZIONE OR 0105 VITON	O-RING 105 VITON	O-RING-DICHTUNG 0105 VITON	644
4	1349055	RACCORDO DIRITTO 1/4"-3/8"	STRAIGHT FITTING 1/4"-3/8"	ANSCHLUSS GERADE 1/4"-3/8"	877
5	1349010	RACCORDO ø 1/8"Mx3/8"M PER MASSELLO	FITTING ø 1/8"Mx3/8"M FOR TAP GROUP ASSY	ANSCHLUSS ø 1/8"AUSS.3/8"AUSS.FÜR GRUPPE	871
6	1250201	MOLLA VALVOLA RITEGNO ø 8x20 mm.	NON-RETURN VALVE SPRING ø 8x20 mm	FEDER FÜR RÜCKSCHLAGVENTIL ø 8x20 mm	755
7	1523539	VALVOLA RITEGNO CORTA	SHORT NON-RETURN VALVE	RÜCKSCHLAGVENTIL KURZ	962
8	1186411	GUARNIZIONE OR 02031 EPDM	O-RING 02031 EPDM	O-RING-DICHTUNG 02031 EPDM	625
10	1184011	VITE M4x4	SCREW M4X4	SCHRAUBE M4X4	580
11	1186412	GUARNIZIONE 11x4 VALVOLA ESPANSIONE	EXPANSION VALVE GASKET 4 x 11	DICHTUNG 11x4 FÜR DEHNUNGSVENTIL	625
12	1186413	PORTAGUARNIZIONE	GASKET HOLDER	DICHTUNGSTRÄGER	625
13	1250203	MOLLA VALVOLA ø 11x30 mm.	VALVE SPRING ø 11x30 mm	VENTILFEDER ø 11x30 mm	755
14	1186414	GUARNIZIONE OR 0119 EPDM	O-RING 0119 EPDM	O-RING-DICHTUNG 0119 EPDM	626
15	1349062	RACCORDO VALVOLA ESPANSIONE	EXPANSION VALVE FITTING	ANSCHLUSS FÜR EXPANSIONSVENTIL	877
16	1349054	DADO 3/8" PER VALVOLA ESPANSIONE	EXPANSION VALVE NUT 3/8"	MUTTER 3/8" FÜR EXPANSIONSVENTIL	876
17	1349013	RACCORDO ø 1/8"M	FITTING ø 1/8"M	ANSCHLUSS ø 1/8"AUSS.	871
18	1523401	VALVOLA RITEGNO LUNGA	LONG NON-RETURN VALVE	RÜCKSCHLAGVENTIL LANG	952
19	1250202	MOLLA VALVOLA RITEGNO ø 9x30 mm.	NON-RETURN VALVE SPRING ø 9x30 mm	FEDER FÜR RÜCKSCHLAGVENTIL ø 9x30 mm	755
20	1249020	GRUPPO VAPORE MIGNON 220V	SMALL SIZE STEAM GROUP 220V	KLEINE DAMPFGRUPPE 220V	746

MASSELLO QUARTA SERIE
TAP GROUP FOURTH SERIE • FÜLLVENTIL VIERTE SERIE • BF1101

Pos.	Cod.	Descrizione	Description	Beschreibung	Pag.
1	1249001	MASSELLO QUARTA SERIE	TAP GROUP ASSY 4TH SERIES	KAFFEE-GRUPPE 4. SERIE	745
2	1349028	RACCORDO PORTAMOLLA	SPRING HOLDER FITTING	FEDERHALTERUNG ANSCHLUSS	873
3	1250202	MOLLA VALVOLA RITEGNO ø 9x30 mm.	NON-RETURN VALVE SPRING ø 9x30 mm	FEDER FÜR RÜCKSCHLAGVENTIL ø 9x30 mm	755
4	1523005	CORPO VALVOLA DI RITEGNO	NON-RETURN VALVE ASSEMBLY	RÜCKSCHLAGVENTILKÖRPER	950
5	1186422	GUARNIZIONE OR 0108 EPDM	O-RING 0108 EPDM	O-RING-DICHTUNG 0108 EPDM	627
6	1349055	RACCORDO DIRITTO 1/4"-3/8"	STRAIGHT FITTING 1/4"-3/8"	ANSCHLUSS GERADE 1/4"-3/8"	877
7	1120005	ELETTROVALVOLA 2 VIE 115V 50/60Hz OLAB	2-WAYS SOLENOID VALVE 115V 50/60Hz OLAB	2-WEGE MAGNETVENTIL 15V 50/60Hz OLAB	552
7	1120340	ELETTROVALVOLA 2 VIE 220V 50Hz	2-WAY SOLENOID VALVE 220V 50HZ	2-WEGE MAGNETVENTIL 220V 50Hz	557
10	1249011	VITE TCE M3x10	SCREW TCE M3x10	SCHRAUBE TCE M3x10	746
11	1186611	GUARNIZIONE OR 0105 SILICONE	O-RING 105 SILICONE	O-RING-DICHTUNG 0105 SILIKON	644
11	1186612	GUARNIZIONE OR 0105 VITON	O-RING 105 VITON	O-RING-DICHTUNG 0105 VITON	644
12	1455034	VITE INOX TCE M4x10	STAINLESS STEEL SCREW M4x10	SCHRAUBE INOX TCE M4x10	939
13	1186421	GUARNIZIONE OR 02018 EPDM	O-RING 02018 EPDM	O-RING-DICHTUNG 02018 EPDM	626
14	1528003	VITE PER RUBINETTO	SCREW FOR TAP	HAHNSCHRAUBE	973
15	1186426	RONDELLA RUBINETTO CARICO	INLET TAP WASHER	SCHEIBE FÜR EINLAUFHAHN	627
16	1250020	MOLLA ASTINA RUBINETTO	TAP ROD SPRING	FEDER FÜR HAHNSTANGE	748
17	1324023	PERNO RUBINETTO CARICO	INLET TAP SPINDLE	STIFT FÜR EINLAUFHAHN	823
18	1349052	RACCORDO SUPERIORE RUBINETTO CARICO	INLET TAP UPPE FITTING	ANSCHLUSS OBEN FÜR ABLASSHAHN	876
19	1349054	DADO 3/8" PER VALVOLA ESPANSIONE	EXPANSION VALVE NUT 3/8"	MUTTER 3/8" FÜR EXPANSIONSVENTIL	876
20	1186223	GUARNIZIONE OR 02056 EPDM	LEVEL O-RING 02056 EPDM	O-RING-DICHTUNG FÜR WASSERNIVEAU 02056 E	604
21	1186390	BUSSOLA RUBINETTO CARICO	INLET TAP BUSHING	BUCHSE FÜR EINLAUFHAHN	623
22	1186424	GUARNIZIONE OR 02062 EPDM	O-RING GASKET 02062 EPDM	O-RING-DICHTUNG 02062 EPDM	627
23	1186391	GUARNIZIONE 11x4x4 mm	GASKET 11x4x4 mm	DICHTUNG 11x4x4 mm	623
24	1349027	RACCORDO DI TENUTA	SEALING FITTING	ANSCHLUSS FÜR DICHTUNG	873
25	1523006	CORPO VALVOLA DI RITEGNO	NON-RETURN VALVE ASSEMBLY	RÜCKSCHLAGVENTILKÖRPER	950
26	1349051	RACCORDO DIRITTO 1/8"-1/8"	STRAIGHT FITTING 1/8"-1/8"	ANSCHLUSS GERADE 1/8"-1/8"	876
27	1349053	RACCORDO DIRITTO 3/8"	STRAIGHT FITTING 3/8"	ANSCHLUSS GERADE 3/8"	876
28	1349062	RACCORDO VALVOLA ESPANSIONE	EXPANSION VALVE FITTING	ANSCHLUSS FÜR EXPANSIONSVENTIL	877
29	1186484	GUARNIZIONE NBR ø 18x14x2 mm	GASKET NBR ø 18x14x2 mm	DICHTUNG NBR ø 18x14x2 mm	634
29	3060608	GUARNIZIONE OR 03050 EPDM	O-RING O3050 EPDM	O-RING-DICHTUNG 03050 EPDM	1019
30	1250021	MOLLA VALVOLA ESPANSIONE	EXPANSION VALVE SPRING	FEDER FÜR EXPANSIONSVENTIL	748
31	1186389	PORTAGUARNIZIONE PER VALVOLA	GASKET HOLDER FOR VALVE	DICHTUNGSTRÄGER FÜR VENTIL	623
32	1186392	GUARNIZIONE VALVOLA	VALVE GASKET	VENTILDICHTUNG	623
33	1186062	GUARNIZIONE TEFLON 20x16,7x2 mm	TEFLON GASKET 20x16,7x2 mm	TEFLONDICHTUNG 20x16,7x2 mm	588
34	1348033	DADO OTTONE M20x1	BRASS NUT M20x1	MUTTER AUS MESSING M20x1	849
35	1160007	FILTRO INGRESSO	INLET FILTER	EINGANGSFILTER	561

RUBINETTO CERAMICA ACQUA-VAPORE
CERAMIC WATER-STEAM TAP • KERAMIK WASSER-DAMPFHAHN • BF1201

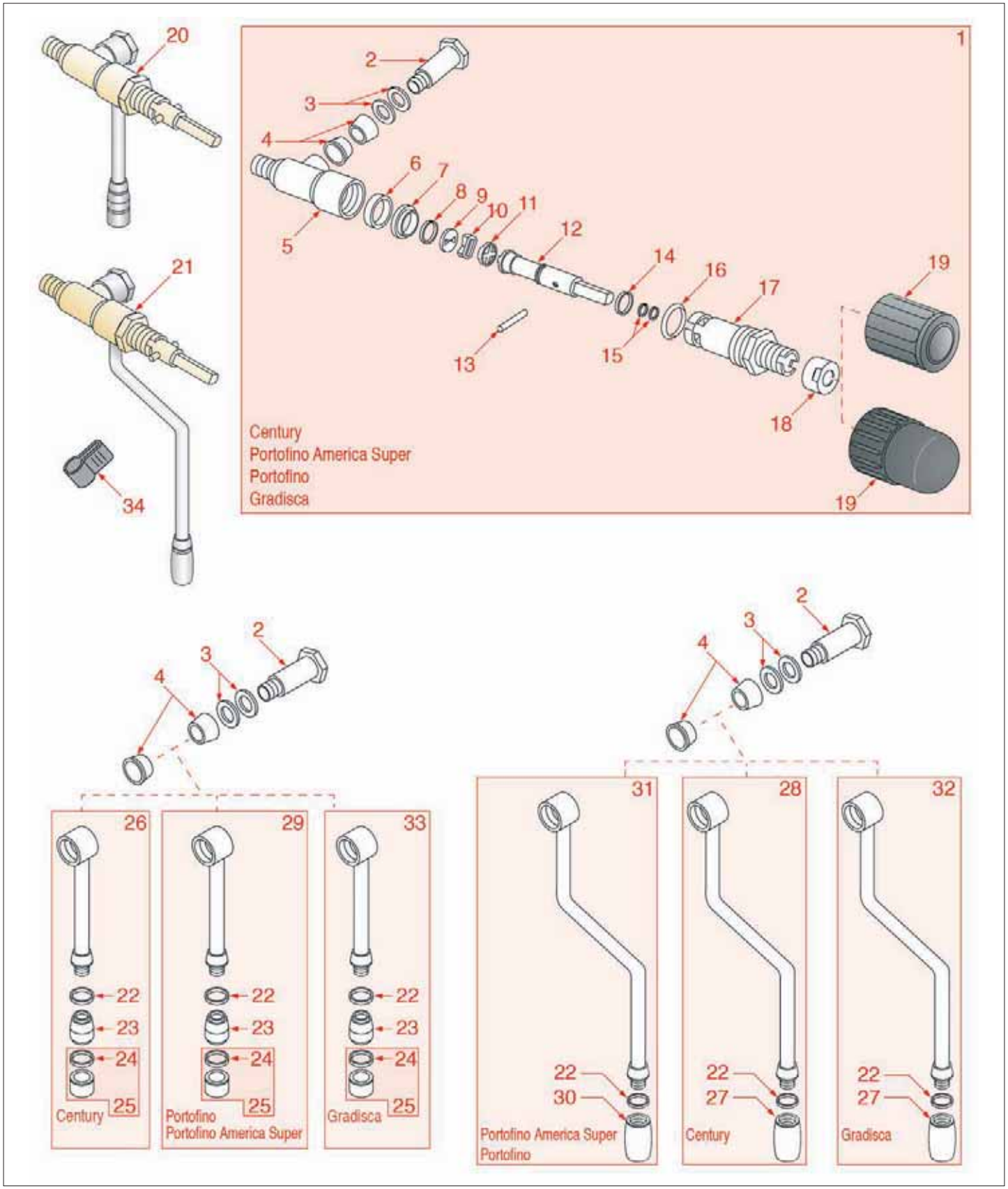

Posizioni senza cod. LF: a richiesta • Positions without LF Code No.: upon request • Abbildungen ohne LF Bestell-Nr.:auf Anfrage

RUBINETTO CERAMICA ACQUA-VAPORE
CERAMIC WATER-STEAM TAP • KERAMIK WASSER-DAMPFHAHN • BF1201

Pos.	Cod.	Descrizione	Description	Beschreibung	Pag.
1	1348355	RUBINETTO VAPORE CERAMICO	CERAMIC STEAM TAP	DAMPFHAHN (KERAMIK)	859
2	1348334	VITE PER SNODO	ARTICULATION SCREW	GELENKSCHRAUBE	858
3	1186603	RONDELLA ELASTICA	ELASTIC WASHER	ELASTISCHE SCHEIBE	643
4	1186602	GUARNIZIONE CONICA	CONICAL GASKET	KEGELDICHTUNG	643
5	1348357	CORPO RUBINETTO VERSIONE CERAMICA	TAP BODY CERAMIC VERSION	HAHNKÖRPER (KERAMIK)	859
6	1186662	GUARNIZIONE DI BASE 17,5x11x3,5	LOWER GASKET 17.5 x 11 x 3.5	BASISDICHTUNG 17,5x11x3,5	651
7	1186663	SEDE PORTA PIASTRINA INFERIORE	LOWER DISK HOLDER	UNTERE SCHEIBENTRÄGER	651
8	1186664	GUARNIZIONE OR 1,25x13,3 VITON	VITON O-RING 1.25 x 13.3	O-RING-DICHTUNG VITON 1,25x13,3	651
9	1186665	PIASTRINA INFERIORE FISSA 995-13215	FIXED LOWER DISK 995-13215	FIXES UNTERES PLÄTTCHEN 995-13215	651
10	1186666	PIASTRINA SUPERIORE PER TRAINO	UPPER DISK	OBERE SCHEIBE ZUR HAHNBEWEGUNG	651
11	1186667	TRAINO PORTA PIASTRA SUPERIORE	UPPER DISK HOLDER	HALTER FÜR OBERE SCHEIBE ZUR HAHNBEWEGUN	651
12	1324116	ASTINA PER RUBINETTO TENUTA CERAMICA	CERAMIC SEAL TAP SPINDLE	STIFT FÜR HAHN	831
13	1348216	SPINA ELASTICA 2x16 mm.	CLASP 2x16 mm.	SPANNHÜLSE 2x16 mm.	853
14	1186661	GUARNIZIONE 13x15,5x0,8 TEFLON	TEFLON GASKET 13 x 15.5 x 0.8	TEFLON-DICHTUNG 13x15,5x0,8	651
15	1186611	GUARNIZIONE OR 0105 SILICONE	O-RING 105 SILICONE	O-RING-DICHTUNG 0105 SILIKON	644
16	1186833	GUARNIZIONE OR 03100 EPDM	O-RING 03100 EPDM	O-RING-DICHTUNG 03100 EPDM	661
17	1348358	RACCORDO PER RUBINETTO	TAP END FITTING	VERBINGSSTÜCK FÜR HAHN	859
18	1241123	GHIERA PER MANOPOLA	HANDLE RING NUT	RING FÜR DREHKNOPF	703
19	1241456	MANOPOLA RUBINETTO PORTOFINO	TAP HANDLE PORTOFINO	HAHNDREHKNOPF PORTOFINO	718
19	1241535	MANOPOLA RUBINETTO ø 40 mm.	TAP HANDLE ø 40 mm	HAHNDREHKNOPF ø 40 mm	725
20	1348016	RUBINETTO ACQUA CENTURY COMPLETO	COMPLETE WATER TAP CENTURY	WASSERHAHN CENTURY KOMPLETT	846
20	1348017	RUBINETTO ACQUA GRADISCA COMPLETO	COMPLETE WATER TAP GRADISCA	WASSERHAHN GRADISCA KOMPLETT	847
20	1348018	RUBINETTO ACQUA PORTOFINO COMPLETO	COMPLETE WATER TAP PORTOFINO	WASSERHAHN PORTOFINO KOMPLETT	847
21	1348026	RUBINETTO VAPORE CENTURY COMPLETO	COMPLETE STEAM TAP CENTURY	DAMPFHAHN CENTURY KOMPLETT	848
21	1348027	RUBINETTO VAPORE PORTOFINO COMPLETO	COMPLETE STEAM TAP PORTOFINO	DAMPFHAHN PORTOFINO KOMPLETT	848
21	1348028	RUBINETTO VAPORE GRADISCA COMPLETO	COMPLETE STEAM TAP GRADISCA	DAMPFHAHN GRADISCA KOMPLETT	848
22	1186065	GUARNIZIONE TEFLON 12x10x1 mm	TEFLON GASKET 12x10x1 mm	TEFLONDICHTUNG 12x10x1 mm	588
23	1449019	RACCORDO PER ROMPIGETTO	FITTING FOR JET SWIRL	ANSCHLUSS FÜR AUSLAUFVERTEILER	908
24	1186066	GUARNIZIONE PER ROMPIGETTO 21x15x3 mm	GASKET FOR DIFFUSER FITTING 21x15x3 mm	DICHTUNG FÜR AUSLAUFVERTEILER 21x15x3 mm	588
25	1449018	ROMPIGETTO TUBO ACQUA	WATER PIPE JET SWIRL	AUSLAUFVERTEILER FÜR WASSERROHR	908
26	1449343	TUBO ACQUA CENTURY-AMERICA	WATER PIPE CENTURY-AMERICA	WASSERROHR CENTURY-AMERICA	920
27	1449016	BECCUCCIO VAPORE CENTURY-GRADISCA	STEAM SPOUT CENTURY-GRADISCA	DAMPFAUSLAUF CENTURY-GRADISCA	908
28	1449004	TUBO VAPORE CENTURY	STEAM PIPE CENTURY	DAMPFROHR CENTURY	906
29	1449331	TUBO ACQUA	WATER PIPE	WASSERROHR	918
29	1449338	TUBO ACQUA MAXI AMERICA PORTOFINO	WATER PIPE MAXI AMERICA PORTOFINO	WASSERROHR MAXI AMERICA PORTOFINO	919
30	1449020	BECCUCCIO VAPORE	STEAM SPOUT	DAMPFAUSLAUF	908
31	1449335	TUBO VAPORE	STEAM PIPE	DAMPFROHR	919
32	1449305	TUBO VAPORE GRADISCA	GRADISCA STEAM PIPE	DAMPFROHR GRADISCA	916
33	1449006	TUBO ACQUA GRADISCA	WATER PIPE GRADISCA	WASSERROHR GRADISCA	906
34	1186080	IMPUGNATURA ANTISCOTTATURA TUBI ø 10 mm	BURN PREVENTING PIPE HANDGRIP ø 10 mm	SCHUTZHANDGRIFF FÜR RÖHRE ø 10 mm	589

RUBINETTO CERAMICA A SNODO ACQUA-VAPORE
CERAMIC WATER-STEAM TAP • KERAMIK WASSER-DAPFHAHN • BF1301

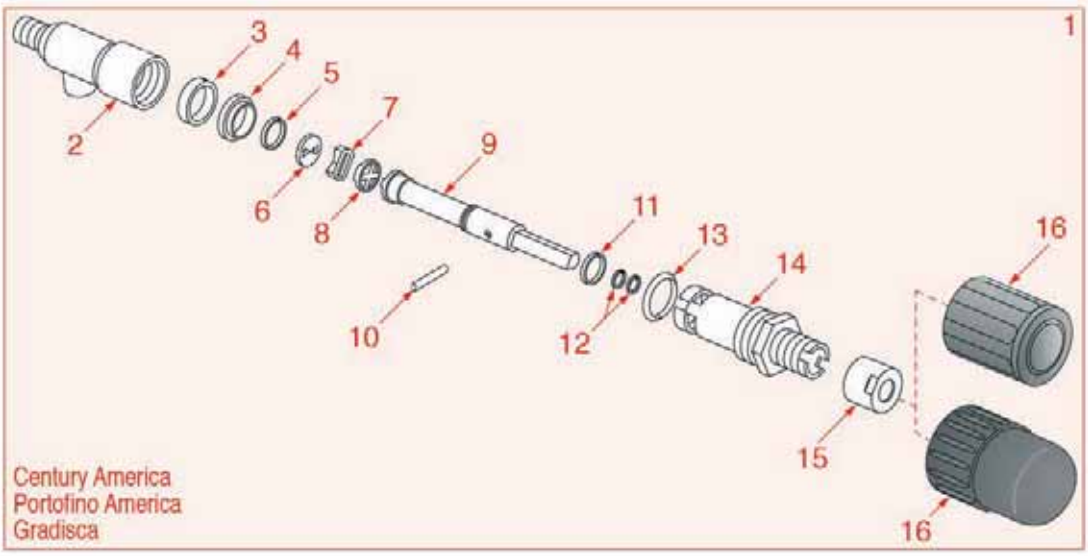

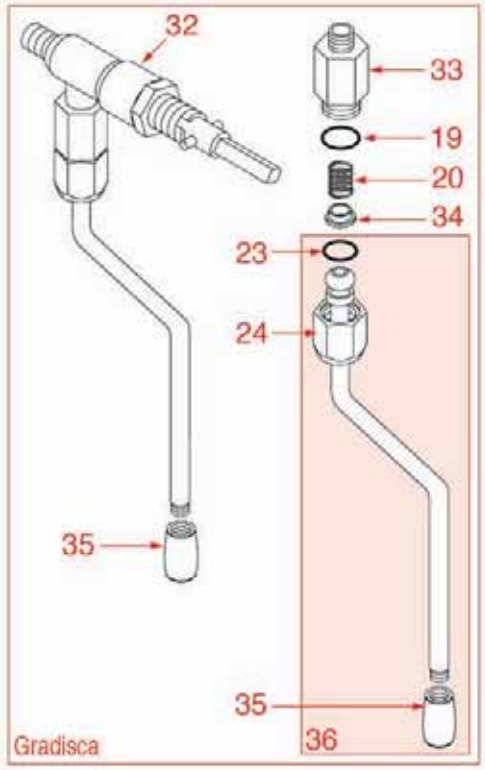

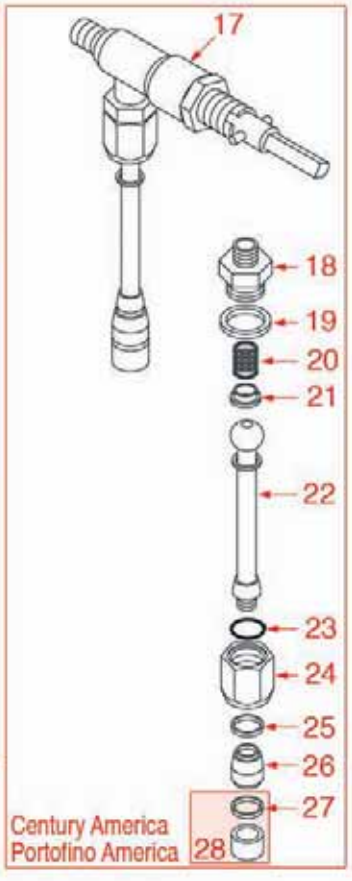

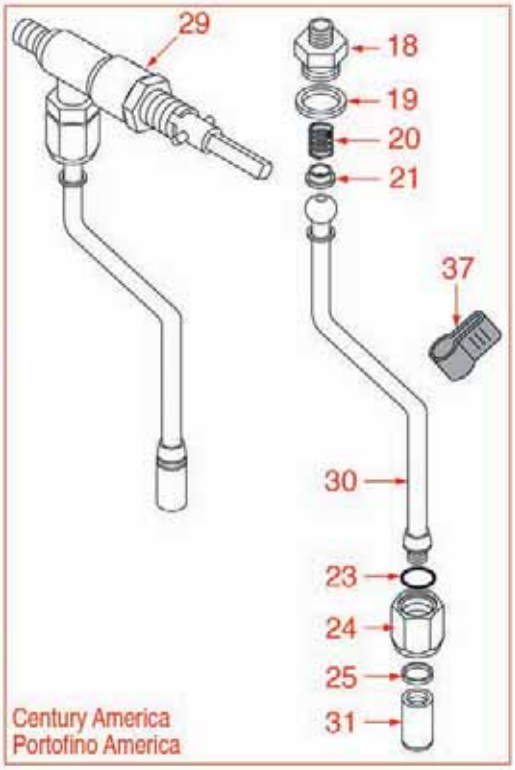

RUBINETTO CERAMICA A SNODO ACQUA-VAPORE
CERAMIC WATER-STEAM TAP • KERAMIK WASSER-DAPFHAHN • BF1301

Pos.	Cod.	Descrizione	Description	Beschreibung	Pag.
1	1348355	RUBINETTO VAPORE CERAMICO	CERAMIC STEAM TAP	DAMPFHAHN (KERAMIK)	859
2	1348357	CORPO RUBINETTO VERSIONE CERAMICA	TAP BODY CERAMIC VERSION	HAHNKÖRPER (KERAMIK)	859
3	1186662	GUARNIZIONE DI BASE 17,5x11x3,5	LOWER GASKET 17.5 x 11 x 3.5	BASISDICHTUNG 17,5x11x3,5	651
4	1186663	SEDE PORTA PIASTRINA INFERIORE	LOWER DISK HOLDER	UNTERE SCHEIBENTRÄGER	651
5	1186664	GUARNIZIONE OR 1,25x13,3 VITON	VITON O-RING 1.25 x 13.3	O-RING-DICHTUNG VITON 1,25x13,3	651
6	1186665	PIASTRINA INFERIORE FISSA 995-13215	FIXED LOWER DISK 995-13215	FIXES UNTERES PLÄTTCHEN 995-13215	651
7	1186666	PIASTRINA SUPERIORE PER TRAINO	UPPER DISK	OBERE SCHEIBE ZUR HAHNBEWEGUNG	651
8	1186667	TRAINO PORTA PIASTRA SUPERIORE	UPPER DISK HOLDER	HALTER FÜR OBERE SCHEIBE ZUR HAHNBEWEGUN	651
9	1324116	ASTINA PER RUBINETTO TENUTA CERAMICA	CERAMIC SEAL TAP SPINDLE	STIFT FÜR HAHN	831
10	1348216	SPINA ELASTICA 2x16 mm.	CLASP 2x16 mm.	SPANNHÜLSE 2x16 mm.	853
11	1186661	GUARNIZIONE 13x15,5x0,8 TEFLON	TEFLON GASKET 13 x 15.5 x 0.8	TEFLON-DICHTUNG 13x15,5x0,8	651
12	1186611	GUARNIZIONE OR 0105 SILICONE	O-RING 105 SILICONE	O-RING-DICHTUNG 0105 SILIKON	644
13	1186833	GUARNIZIONE OR 03100 EPDM	O-RING 03100 EPDM	O-RING-DICHTUNG 03100 EPDM	661
14	1348358	RACCORDO PER RUBINETTO	TAP END FITTING	VERBINGSSTÜCK FÜR HAHN	859
15	1241123	GHIERA PER MANOPOLA	HANDLE RING NUT	RING FÜR DREHKNOPF	703
16	1241456	MANOPOLA RUBINETTO PORTOFINO	TAP HANDLE PORTOFINO	HAHNDREHKNOPF PORTOFINO	718
16	1241535	MANOPOLA RUBINETTO ø 40 mm.	TAP HANDLE ø 40 mm	HAHNDREHKNOPF ø 40 mm	725
18	1349065	RACCORDO DIRITTO 3/8"M-1/8"M	STRAIGHT FITTING 3/8"M-1/8"M	ANSCHLUSS GERADE 3/8"-1/8"AUSSENGEWINDE	877
19	1186067	GUARNIZIONE RAME 23x17x3 mm	COPPER GASKET 23x17x3 mm	KUPFERDICHTUNG 23x17x3 mm	588
19	3186434	GUARNIZIONE OR 0121 EPDM	O-RING 0121 EPDM	O-RING DICHTUNG 0121 EPDM	1022
20	1250151	MOLLA TUBO ACQUA VAPORE ø 12x15 mm	WATER STEAM PIPE SPRING ø 12x15 mm	FEDER FÜR WASSER-DAMPFROHR ø 12x15 mm	752
21	1186670	BUSSOLA GUIDA MOLLA PER TUBO	SPRING GUIDE FOR PIPE	BUCHSE FEDERFÜHRUNG FÜR ROHR	651
22	1449014	TUBO ACQUA A SNODO	ARTICULATED WATER PIPE	WASSERROHR MIT GELENK	908
23	3060608	GUARNIZIONE OR 03050 EPDM	O-RING O3050 EPDM	O-RING-DICHTUNG 03050 EPDM	1019
24	1349064	DADO 3/8" PER TUBO ACQUA VAPORE	3/8" NUT WATER STEAM PIPE	MUTTER 3/8" FÜR WASSER- DAMPFROHR	877
25	1186065	GUARNIZIONE TEFLON 12x10x1 mm	TEFLON GASKET 12x10x1 mm	TEFLONDICHTUNG 12x10x1 mm	588
26	1449019	RACCORDO PER ROMPIGETTO	FITTING FOR JET SWIRL	ANSCHLUSS FÜR AUSLAUFVERTEILER	908
27	1186066	GUARNIZIONE PER ROMPIGETTO 21x15x3 mm	GASKET FOR DIFFUSER FITTING 21x15x3 mm	DICHTUNG FÜR AUSLAUFVERTEILER 21x15x3 mm	588
28	1449018	ROMPIGETTO TUBO ACQUA	WATER PIPE JET SWIRL	AUSLAUFVERTEILER FÜR WASSERROHR	908
30	1449345	TUBO VAPORE CON SNODO	STEAM PIPE WITH ARTICULATED JOINT	DAMPFROHR MIT GELENK	920
31	1449020	BECCUCCIO VAPORE	STEAM SPOUT	DAMPFAUSLAUF	908
33	1349063	RACCORDO DIRITTO 3/8"M-1/8"M	STRAIGHT FITTING 3/8"M-1/8"M	ANSCHLUSS GERADE 3/8"-1/8"AUSSENGEWINDE	877
34	1186668	BUSSOLA PER TUBO ACQUA/VAPORE	WATER/STEAM PIPE BUSHING	BUCHSE FÜR WASSER/DAMPF ROHR	651
35	1449022	SPRUZZATORE VAPORE	STEAM DIFFUSER	DAMPFSPRITZDÜSE	908
36	1449003	TUBO VAPORE GRADISCA	STEAM PIPE GRADISCA	DAMPFROHR GRADISCA	906
36	1449344	TUBO VAPORE CON SNODO	STEAM PIPE WITH ARTICULATED JOINT	DAMPFROHR MIT GELENK	920
37	1186080	IMPUGNATURA ANTISCOTTATURA TUBI ø 10 mm	BURN PREVENTING PIPE HANDGRIP ø 10 mm	SCHUTZHANDGRIFF FÜR RÖHRE ø 10 mm	589

RUBINETTO GOMMA ACQUA-VAPORE
WATER-STEAM TAP WITH RUBBER SEAL • WASSER-DAMPHAHN MIT GUMMIDICHTUNG • BF1401

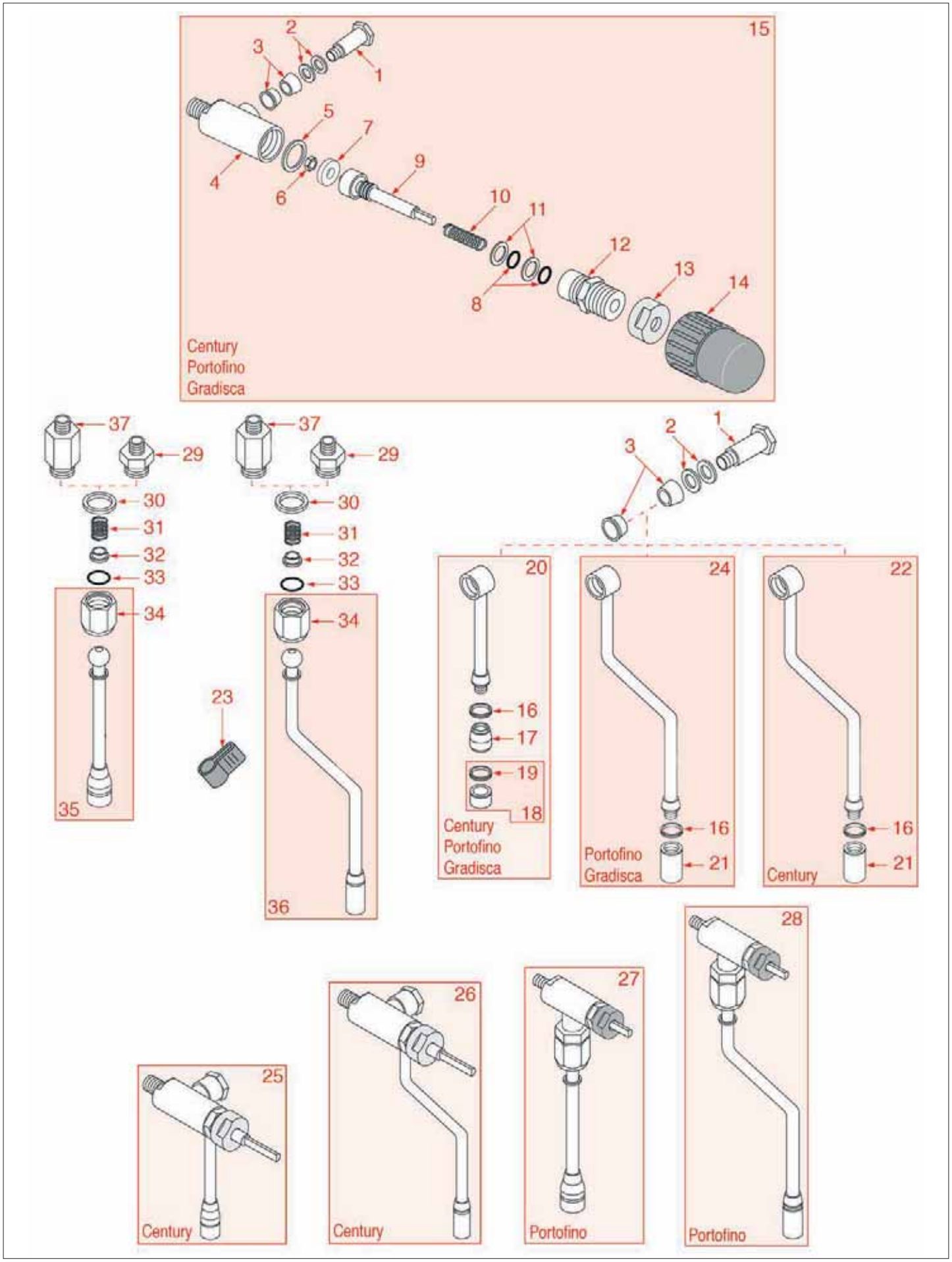

RUBINETTO GOMMA ACQUA-VAPORE

WATER-STEAM TAP WITH RUBBER SEAL • WASSER-DAMPHAHN MIT GUMMIDICHTUNG • BF1401

Pos.	Cod.	Descrizione	Description	Beschreibung	Pag.
1	1348334	VITE PER SNODO	ARTICULATION SCREW	GELENKSCHRAUBE	858
2	1186603	RONDELLA ELASTICA	ELASTIC WASHER	ELASTISCHE SCHEIBE	643
3	1186602	GUARNIZIONE CONICA	CONICAL GASKET	KEGELDICHTUNG	643
4	1348019	CORPO RUBINETTO TENUTA IN GOMMA	TAP BODY WITH RUBBER SEALING	HAHNKÖRPER MIT GUMMIDICHTUNG	847
5	1186044	GUARNIZIONE RAME 24x20x1 mm	COPPER GASKET 24x20x1 mm	KUPFERDICHTUNG 24x20x1 mm	587
6	1348025	DADO M3 OTTONE	BRASS NUT M3	MUTTER AUS MESSING M3	848
7	1186068	GUARNIZIONE 13x4x4 mm	GASKET 13x4x4 mm	DICHTUNG 13x4x4 mm	589
8	1186049	GUARNIZIONE OR R6 7,2x1,9 mm	OR-GASKET R6 7.2x1.9 mm	DICHTUNG OR R6 7,2x1,9 mm	587
9	1324045	ASTA CON VALVOLA	VALVE ROD	ACHSE MIT VENTIL	825
10	1250004	MOLLA ASTA	ROD SPRING	FEDER FÜR STIFT	746
11	1186040	RONDELLA OTTONE 10,7x8,2x2 mm	BRASS WASHER 10.7x8.2x2 mm	MESSINGSCHEIBE 10,7x8,2x2 mm	587
12	1349004	RACCORDO ANTERIORE	FRONT FITTING	VORDERANSCHLUSS	870
13	1241123	GHIERA PER MANOPOLA	HANDLE RING NUT	RING FÜR DREHKNOPF	703
14	1241535	MANOPOLA RUBINETTO ø 40 mm.	TAP HANDLE ø 40 mm	HAHNDREHKNOPF ø 40 mm	725
15	1348356	RUBINETTO TENUTA GOMMA 2000	RUBBER SEAL TAP 2000	HAHN MIT WASSER- / DAMPFDICHTUNG 2000	859
16	1186065	GUARNIZIONE TEFLON 12x10x1 mm	TEFLON GASKET 12x10x1 mm	TEFLONDICHTUNG 12x10x1 mm	588
17	1449019	RACCORDO PER ROMPIGETTO	FITTING FOR JET SWIRL	ANSCHLUSS FÜR AUSLAUFVERTEILER	908
18	1449018	ROMPIGETTO TUBO ACQUA	WATER PIPE JET SWIRL	AUSLAUFVERTEILER FÜR WASSERROHR	908
19	1186066	GUARNIZIONE PER ROMPIGETTO 21x15x3 mm	GASKET FOR DIFFUSER FITTING 21x15x3 mm	DICHTUNG FÜR AUSLAUFVERTEILER 21x15x3 mm	588
20	1449338	TUBO ACQUA MAXI AMERICA PORTOFINO	WATER PIPE MAXI AMERICA PORTOFINO	WASSERROHR MAXI AMERICA PORTOFINO	919
21	1449020	BECCUCCIO VAPORE	STEAM SPOUT	DAMPFAUSLAUF	908
22	1449007	TUBO VAPORE	STEAM PIPE	DAMPFROHR	907
23	1186080	IMPUGNATURA ANTISCOTTATURA TUBI ø 10 mm	BURN PREVENTING PIPE HANDGRIP ø 10 mm	SCHUTZHANDGRIFF FÜR RÖHRE ø 10 mm	589
24	1449335	TUBO VAPORE	STEAM PIPE	DAMPFROHR	919
29	1349065	RACCORDO DIRITTO 3/8"M-1/8"M	STRAIGHT FITTING 3/8"M-1/8"M	ANSCHLUSS GERADE 3/8"-1/8"AUSSENGEWINDE	877
30	1186067	GUARNIZIONE RAME 23x17x3 mm	COPPER GASKET 23x17x3 mm	KUPFERDICHTUNG 23x17x3 mm	588
31	1250151	MOLLA TUBO ACQUA VAPORE ø 12x15 mm	WATER STEAM PIPE SPRING ø 12x15 mm	FEDER FÜR WASSER-DAMPFROHR ø 12x15 mm	752
32	1186670	BUSSOLA GUIDA MOLLA PER TUBO	SPRING GUIDE FOR PIPE	BUCHSE FEDERFÜHRUNG FÜR ROHR	651
33	3060608	GUARNIZIONE OR 03050 EPDM	O-RING O3050 EPDM	O-RING-DICHTUNG 03050 EPDM	1019
34	1349064	DADO 3/8" PER TUBO ACQUA VAPORE	3/8" NUT WATER STEAM PIPE	MUTTER 3/8" FÜR WASSER- DAMPFROHR	877
35	1449012	TUBO ACQUA	WATER PIPE	WASSERROHR	907
36	1449005	TUBO VAPORE	STEAM PIPE	DAMPFROHR	906
37	1349063	RACCORDO DIRITTO 3/8"M-1/8"M	STRAIGHT FITTING 3/8"M-1/8"M	ANSCHLUSS GERADE 3/8"-1/8"AUSSENGEWINDE	877
37	1349512	RACCORDO PROLUNGAMENTO	EXTENSION FITTING	ANSCHLUSS FÜR VERLÄNGERUNG	886

RUBINETTO CLUB-LADY-BAR-AMERICA
TAP CLUB-LADY-BAR-AMERICA • HAHN CLUB-LADY-BAR-AMERICA • BF1501

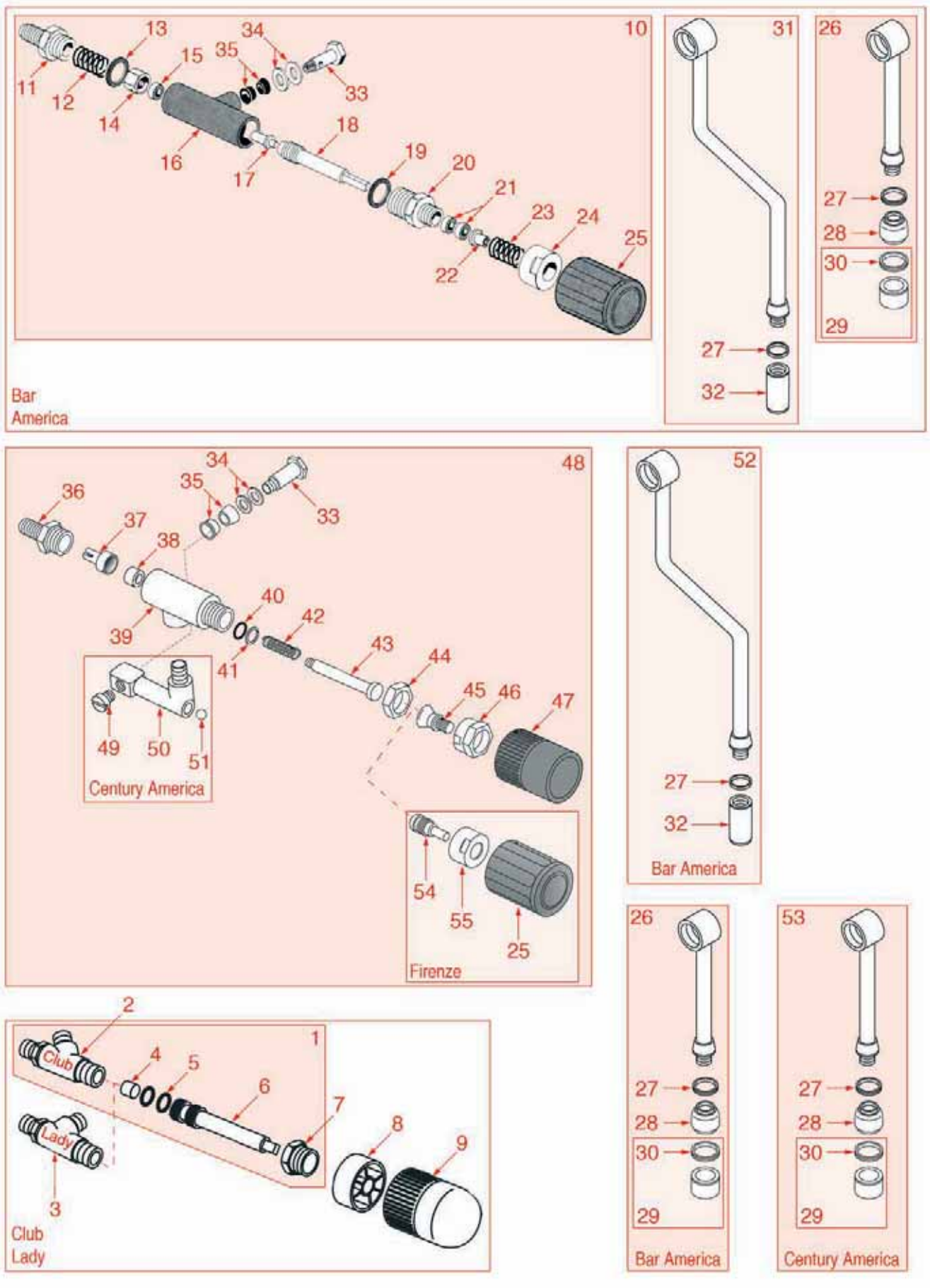

RUBINETTO CLUB-LADY-BAR-AMERICA

TAP CLUB-LADY-BAR-AMERICA • HAHN CLUB-LADY-BAR-AMERICA • BF1501

Pos.	Cod.	Descrizione	Description	Beschreibung	Pag.
1	1348345	RUBINETTO CLUB	TAP FOR MOD. CLUB	HAHN CLUB	858
2	1348034	CORPO RUBINETTO CLUB	TAP ASSEMBLY CLUB	HAHNKÖRPER CLUB	849
3	1348021	CORPO RUBINETTO LADY	TAP BODY LADY	HAHNKÖRPER LADY	847
4	1186056	GUARNIZIONE DI TENUTA 6x3 mm	SEALING GASKET 6x3 mm	DICHTUNG 6x3 mm	587
5	1186411	GUARNIZIONE OR 02031 EPDM	O-RING 02031 EPDM	O-RING-DICHTUNG 02031 EPDM	625
6	1324020	ASTINA PORTAMANOPOLA	KNOB STICK	STIFT FÜR DREHKNOPF	823
7	1348024	RACCORDO SUPERIORE	TOP FITTING	OBERE ANSCHLUSS	848
8	1241005	GHIERA PER MANOPOLA	KNOB RING NUT	RING FÜR DREHKNOPF	693
9	1241533	MANOPOLA BAR NERA	BAL BLACK KNOB	BAR DREHKNOPF SCHWARZ	725
10	1348330	RUBINETTO BAR COMPLETO	BAR TAP ASSEMBLY	HAHN BAR KOMPLETT	857
11	1349012	RACCORDO ENTRATA	INLET FITTING	EINLAUFANSCHLUSS	871
12	1250005	MOLLA ø 12,5x28 mm	SPRING ø 12,5x28 mm	FEDER ø 12,5x28 mm	746
13	1186117	GUARNIZIONE TEFLON 26x21x2 mm	TEFLON GASKET 26 x 21 x 2 mm	TEFLONDICHTUNG 26x21x2 mm	593
14	1186045	VALVOLA DI TENUTA	SEALING VALVE	DICHTUNGSVENTIL	587
15	1186161	GUARNIZIONE SEDE RUBINETTI	GASKET FOR TAP SEAT	DICHTUNG FÜR HÄHNE	598
16	1348053	CORPO RUBINETTO	TAP BODY	HAHNKÖRPER	852
18	1324010	ASTINA PER APERTURA	OPENING STICK	ÖFFNUNGSSTIFT	822
19	1186117	GUARNIZIONE TEFLON 26x21x2 mm	TEFLON GASKET 26 x 21 x 2 mm	TEFLONDICHTUNG 26x21x2 mm	593
20	1349006	RACCORDO SUPERIORE	TOP FITTING	OBERE ANSCHLUSS	871
21	1186057	GUARNIZIONE 15,5x7,7x4 mm	GASKET 15.5x7.7x4 mm	DICHTUNG 15,5x7,7x4 mm	588
22	1324039	PERNO GUIDAMOLLA	SPRING PIN	FÜHRUNGSSTIFT FÜR FEDER	825
23	1250007	MOLLA ø 15x17 mm PER RACCORDO SUPERIORE	SPRING ø 15x17 mm FOR UPPER FITTING	FEDER ø 15x17 mm FÜR OBERER ANSCHLUSS	746
24	1241123	GHIERA PER MANOPOLA	HANDLE RING NUT	RING FÜR DREHKNOPF	703
25	1241456	MANOPOLA RUBINETTO PORTOFINO	TAP HANDLE PORTOFINO	HAHNDREHKNOPF PORTOFINO	718
26	1449338	TUBO ACQUA MAXI AMERICA PORTOFINO	WATER PIPE MAXI AMERICA PORTOFINO	WASSERROHR MAXI AMERICA PORTOFINO	919
26	1449339	TUBO ACQUA AMERICA PLUS	WATER PIPE AMERICA PLUS	WASSERROHR AMERICA PLUS	919
27	1186065	GUARNIZIONE TEFLON 12x10x1 mm	TEFLON GASKET 12x10x1 mm	TEFLONDICHTUNG 12x10x1 mm	588
28	1449019	RACCORDO PER ROMPIGETTO	FITTING FOR JET SWIRL	ANSCHLUSS FÜR AUSLAUFVERTEILER	908
29	1449018	ROMPIGETTO TUBO ACQUA	WATER PIPE JET SWIRL	AUSLAUFVERTEILER FÜR WASSERROHR	908
29	1449332	RACCORDO ROMPIGETTO	DIFFUSER FITTING	ANSCHLUSS FÜR AUSLAUFVERTEILER	918
29	1449334	ROMPIGETTO TUBO ACQUA VECCHIO	WATER PIPE DIFFUSER OLD	AUSLAUFVERTEILER FÜR WASSERROHR ALT	918
30	1186066	GUARNIZIONE PER ROMPIGETTO 21x15x3 mm	GASKET FOR DIFFUSER FITTING 21x15x3 mm	DICHTUNG FÜR AUSLAUFVERTEILER 21x15x3 mm	588
31	1449335	TUBO VAPORE	STEAM PIPE	DAMPFROHR	919
32	1449020	BECCUCCIO VAPORE	STEAM SPOUT	DAMPFAUSLAUF	908
33	1348334	VITE PER SNODO	ARTICULATION SCREW	GELENKSCHRAUBE	858
34	1186603	RONDELLA ELASTICA	ELASTIC WASHER	ELASTISCHE SCHEIBE	643
35	1186602	GUARNIZIONE CONICA	CONICAL GASKET	KEGELDICHTUNG	643
36	1349020	RACCORDO ENTRATA CENTURY AMERICA	INLET FITTING CENTURY AMERICA	EINLAUFANSCHLUSS CENTURY AMERICA	872
36	1349021	RACCORDO DIRITTO AMERICA	STRAIGHT FITTING AMERICA	ANSCHLUSS GERADE AMERICA	873
37	1349511	RACCORDO TENUTA	SEAL	ANSCHLUSS FÜR DICHTUNG	886
38	1186423	GUARNIZIONE ø 11x4x4 mm.	GASKET 11 x 4 x 4 mm	DICHTUNG 11 x 4 x 4 mm	627
39	1348020	CORPO RUBINETTO	TAP BODY	HAHNKÖRPER	847
40	1186421	GUARNIZIONE OR 02018 EPDM	O-RING 02018 EPDM	O-RING-DICHTUNG 02018 EPDM	626
41	1186426	RONDELLA RUBINETTO CARICO	INLET TAP WASHER	SCHEIBE FÜR EINLAUFHAHN	627
42	1250008	MOLLA ø 7,5x18 mm PER ASTA	SPRING ø 7,5x18 mm FOR ROD	FEDER ø 7,5x18 mm FÜR STIFT	746
43	1324040	ASTINA RUBINETTO	TAP STICK	STIFT FÜR HAHN	825
44	1349054	DADO 3/8" PER VALVOLA ESPANSIONE	EXPANSION VALVE NUT 3/8"	MUTTER 3/8" FÜR EXPANSIONSVENTIL	876
45	1348343	PERNO APERTURA	TAP SWITCHING SPINDLE	ÖFFNUNGSSTIFT	858
46	1348344	DADO 3/8 CROMATO	CHROMIUM-PLATED NUT 3/8	VERCHROMTE MUTTER 3/8	858
47	1241535	MANOPOLA RUBINETTO ø 40 mm.	TAP HANDLE ø 40 mm	HAHNDREHKNOPF ø 40 mm	725
48	1348340	RUBINETTO SERIE AMERICA	TAP - "AMERICA" SERIES	HAHN SERIE AMERICA	858
50	1449015	RACCORDO PROLUNGA	FITTING FOR EXTENSION	ANSCHLUSS FÜR VERLÄNGERUNG	908
51	1323003	SFERA M8	BALL M8	KUGEL M8	820
52	1449335	TUBO VAPORE	STEAM PIPE	DAMPFROHR	919
53	1449343	TUBO ACQUA CENTURY-AMERICA	WATER PIPE CENTURY-AMERICA	WASSERROHR CENTURY-AMERICA	920
54	1348348	PERNO APERTURA RUBINETTO	TAP SWITCHING PIN	ÖFFNUNGSSTIFT FÜR HAHN	858
55	1348549	GHIERA 3/8 FILETTATA	RING NUT 3/8	NUTMUTTER 3/8	863

BOILER CENTURY-GRADISCA-PORTOFINO

BOILER CENTURY-GRADISCA-PORTOFINO • BOILER CENTURY-GRADISCA-PORTOFINO • BF1601

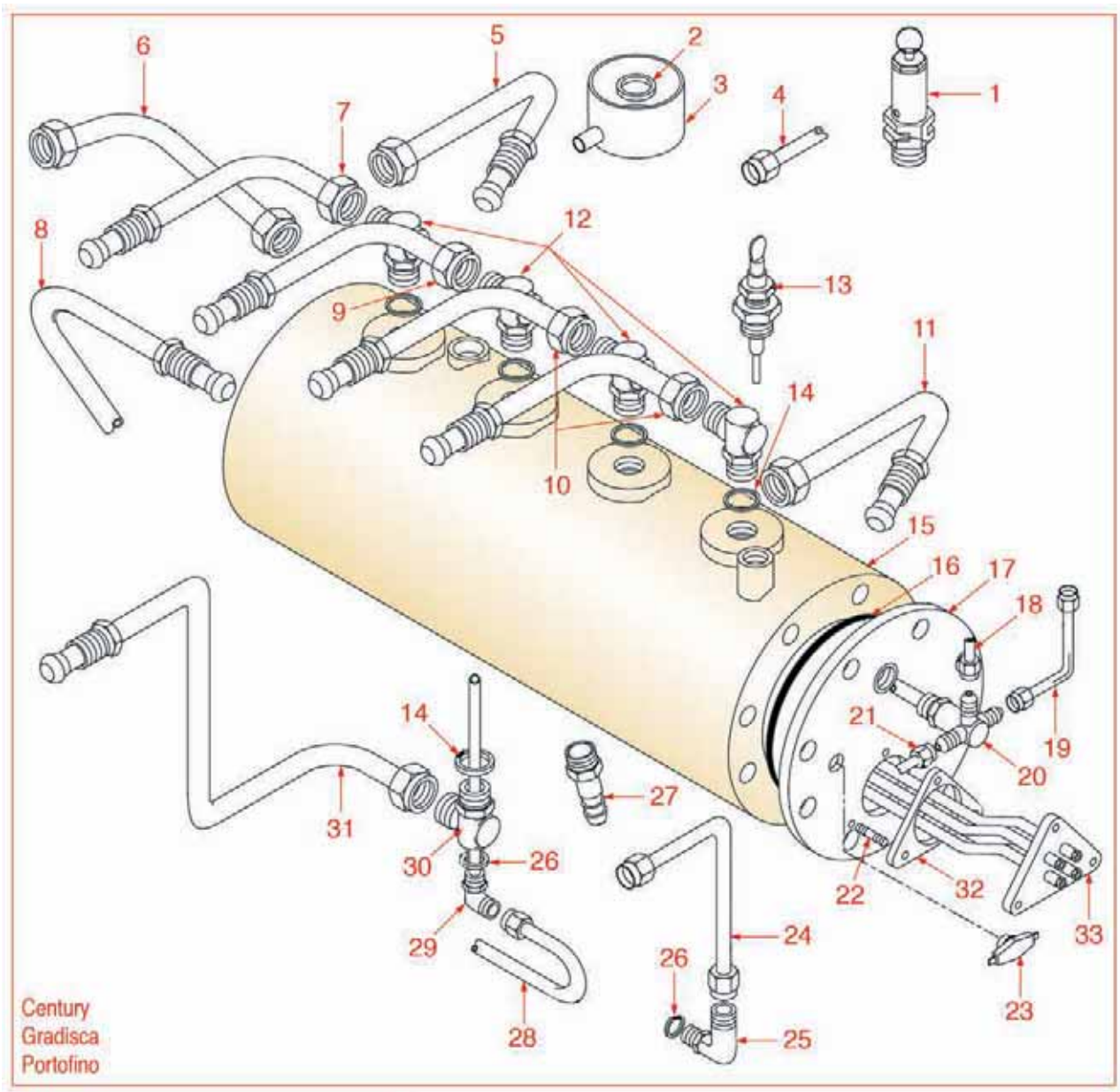

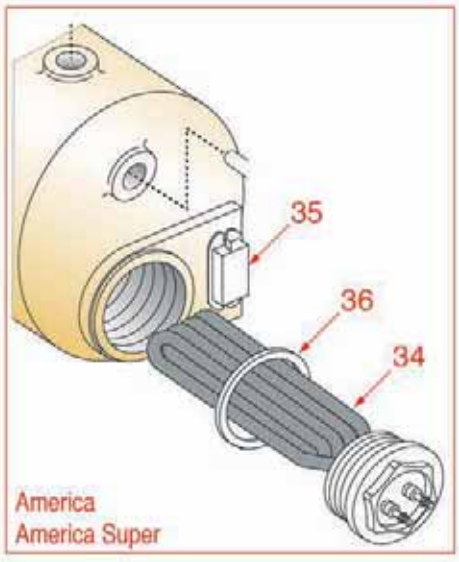

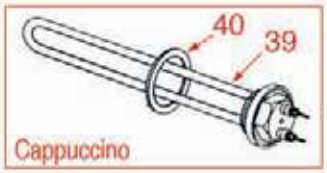

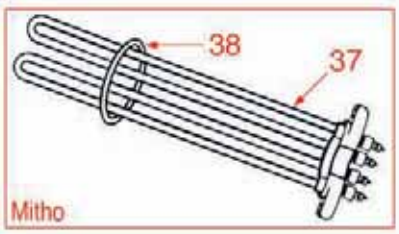

BOILER CENTURY-GRADISCA-PORTOFINO

BOILER CENTURY-GRADISCA-PORTOFINO • BOILER CENTURY-GRADISCA-PORTOFINO • BF1601

Pos.	Cod.	Descrizione	Description	Beschreibung	Pag.
1	1523003	VALVOLA SICUREZZA 3/8"	SAFETY VALVE 3/8"	SICHERHEITSVENTIL 3/8"	950
1	1523536	VALVOLA CALDAIA ø 3/8" AUTOCERTIFICATA	BOILER VALVE ø 3/8" AUTO-CERTIFIED	VENTIL FÜR KESSEL ø 3/8" MIT ISPESL	961
2	1186067	GUARNIZIONE RAME 23x17x3 mm	COPPER GASKET 23x17x3 mm	KUPFERDICHTUNG 23x17x3 mm	588
3	1527516	VASCHETTA SCARICO VALVOLA SICUREZZA	SAFETY VALVE DRAIN TUB	AUSLAUFSCHALE FÜR SICHERHEITSVENTIL	970
12	1349014	RACCORDO ANDATA 1/2"M	OUTLET FITTING 1/2"M	AUSLAUFANSCHLUSS 1/2"AUSSENG.	872
13	1341001	SONDA LIVELLO/CALDAIA	LEVEL/BOILER PROBE	SONDE KESSEL/NIVEAU	837
14	1186047	GUARNIZIONE RAME 28x22x3 mm	COPPER GASKET 28x22x3 mm	KUPFERDICHTUNG 28x22x3 mm	587
16	1186618	GUARNIZIONE CALDAIA ø 142x130x3 mm.	BOILER GASKET ø 142x130x3 mm	KESSELDICHTUNG ø 142x130x3 mm	645
20	1449011	TUBO INIETTORE CY-GRADISCA-PORTOFINO	INJECTOR PIPE CY-GRADISCA-PORTOFINO	INJEKTORSCHLAUCH CY-GRADISCA-PORTOFINO	907
22	1184009	PRIGIONIERO M8 ZINCATO	ZINC-PLATED M8 STUD	VERZINKTE STIFTSCHRAUBE M8	579
23	1444531	TERMOSTATO DI SICUREZZA 135°C	SAFETY THERMOSTAT 135°C	SICHERHEITSTHERMOSTAT 135 °C	904
26	1186048	GUARNIZIONE RAME 19x13x2,7 mm	COPPER GASKET 19x13x2.7 mm	KUPFERDICHTUNG 19x13x2,7 mm	587
29	1449010	TUBO INIETTORE	INJECTOR PIPE	INJEKTORSCHLAUCH	907
30	1349015	RACCORDO RITORNO 1/2"-1/2"-1/4"M	BACKFLOW FITTING 1/2"-1/2"-1/4"M	RÜCKANSCHLUSS 1/2"-1/2"-1/4"AUSSENG.	872
31	1449008	TUBO RITORNO 1-2-3-4 GRUPPI	BACKFLOW PIPE 1-2-3-4 GROUPS	RÜCKLAUFSCHLAUCH 1-2-3-4 GRUPPEN	907
32	1186634	GUARNIZIONE RESISTENZA IN TEFLON	TEFLON HEATING ELEMENT GASKET	TEFLONDICHTUNG FÜR HEIZKÖRPER	648
33	1755002	RESISTENZA 3500W 230V	HEATING ELEMENT 3500W 230V	HEIZKÖRPER 3500W 230V	977
33	1755003	RESISTENZA 5000W 230V	HEATING ELEMENT 5000W 230V	HEIZKÖRPER 5000W 230V	978
33	1755005	RESISTENZA 6500W 230V	HEATING ELEMENT 6500W 230V	HEIZKÖRPER 6500W 230V	978
33	1755330	RESISTENZA 1800W 230V	HEATING ELEMENT 1800W 230V	HEIZKÖRPER 1800W 230V	1002
33	1755331	RESISTENZA 3000W 230V	HEATING ELEMENT 3000W 230V	HEIZKÖRPER 3000W 230V	1003
33	1755332	RESISTENZA 4000W 230V	HEATING ELEMENT 4000W 230V	HEIZKÖRPER 4000W 230V	1003
33	1755333	RESISTENZA 5000W 230V	HEATING ELEMENT 5000W 230V	HEIZKÖRPER 5000W 230V	1003
33	1755337	RESISTENZA 3000W 380V	HEATING ELEMENT 3000W 380V	HEIZKÖRPER 3000W 380V	1004
33	1755338	RESISTENZA 4000W 380V	HEATING ELEMENT 3700W 380V	HEIZKÖRPER 4000W 380V	1004
33	1755339	RESISTENZA 5000W 380V	HEATING ELEMENT 5000W 380V	HEIZKÖRPER 5000W 380V	1005
33	1755631	RESISTENZA 1700W 110V	HEATING ELEMENT 1700W 110V	HEIZKÖRPER 1700W 110V	1012
33	1755632	RESISTENZA 3000W 110V	HEATING ELEMENT 3000W 110V	HEIZKÖRPER 3000W 110V	1012
34	1755134	RESISTENZA 2400W 230/400V	HEATING ELEMENT 2400W 230/400V	HEIZKÖRPER 2400W 230/400V	996
34	1755336	RESISTENZA 1800W 230V	HEATING ELEMENT 1800W 230V	HEIZKÖRPER 1800W 230V	1004
34	1755633	RESISTENZA 1800W 110V	HEATING ELEMENT 1800W 110V	HEIZKÖRPER 1800W 110V	1012
34	1755634	RESISTENZA 2400W 110V	HEATING ELEMENT 2400W 110V	HEIZKÖRPER 2400W 110V	1012
35	1444533	TERMOSTATO BOILER	BOILER THERMOSTAT	THERMOSTAT FÜR BOILER	904
36	1186623	GUARNIZIONE RESISTENZA TEFLON	HEATING ELEMENT TEFLON GASKET	DICHTUNG AUS TEFLON FÜR HEIZELEMENT	646
37	1755334	RESISTENZA MYTHOS 3 GRUPPI 4200W 230V	HEATING ELEM.MYTHOS 3 GROUPS 4200W 230V	HEIZKÖRPER MYTHOS 3 GRUPPEN 4200W 230V	1003
37	1755335	RESISTENZA CAPPUCCINO CY 1400W 220V	CAPPUCCINO HEATING ELEMENT CY 1400W 220V	HEIZKÖRPER CAPPUCCINO CY 1400W 220V	1004
37	1755342	RESISTENZA MYTHOS 3200W 220V 2 GRUPPI	HEATING ELEMENT MYTHOS 3200W 220V 2GROUP	HEIZKÖRPER MYTHOS 3200W 220V 2 GRUPPEN	1005
37	1755635	RESISTENZA 2200W 110V	HEATING ELEMENT 2200W 110V	HEIZKÖRPER 2200W 110V	1012
37	1755636	RESISTENZA 1400W 110V	HEATING ELEMENT 1400W 110V	HEIZKÖRPER 1400W 110V	1013
38	3186606	GUARNIZIONE OR 0144 EPDM	O-RING 0144 EPDM	O-RING DICHTUNG0 0144 EPDM	1022
39	1755637	RESISTENZA 1400W 110V	HEATING ELEMENT 1400W 110V	HEIZKÖRPER 1400W 110V	1013
40	1186500	GUARNIZIONE RESISTENZA ø 40x33x3 mm	GASKET FOR HEATING ELEMENT ø 40x33x3 mm	HEIZKÖRPERDICHTUNG ø 40x33x3 mm	634

IMPIANTO A GAS
GAS SYSTEM • GASANLAGE • BF1701

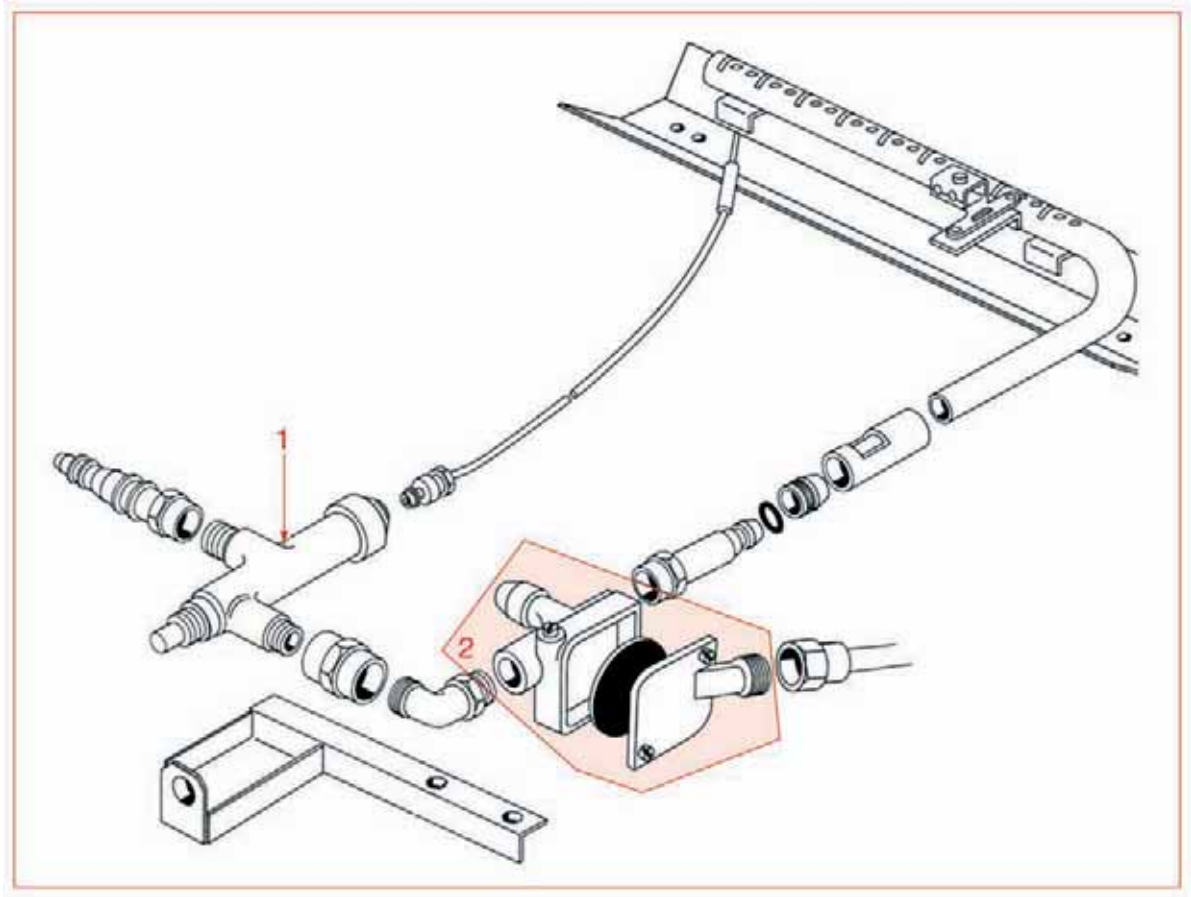

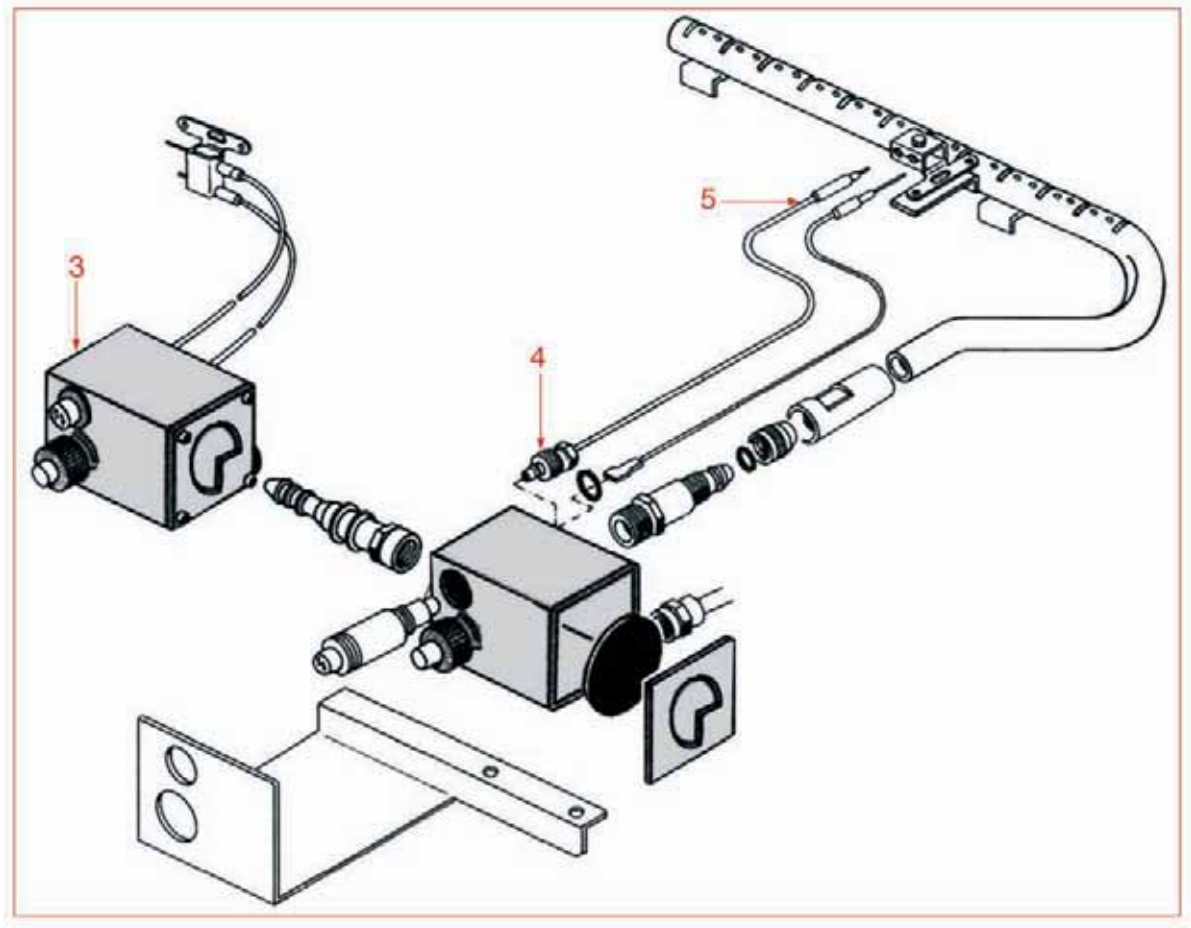

IMPIANTO A GAS
GAS SYSTEM • GASANLAGE • BF1701

Pos.	Cod.	Descrizione	Description	Beschreibung	Pag.
1	3523002	VALVOLA M1 ø 1/4"MM	VALVE M1 ø 1/4"MM	GASVENTIL M1 ø 1/4" AA	1033
1	3523006	DADO DI FISSAGGIO	LOCKING NUT	ÜBERWURFMUTTER FÜR GASVENTIL	1033
1	3523007	GHIERA DI FISSAGGIO	LOCKING RING	KLEMMRING FÜR GASVENTIL	1033
1	3523052	VALVOLA M1 ø 3/8"MM	VALVE M1 ø 3/8"MM	VENTIL M1 ø 3/8"MM	1033
2	1350531	REGOLATORE GAS DK 2 BAR	GAS REGULATOR DK 2 BAR	GASREGLER DK 2 BAR	888
3	1350536	REGOLATORE AUTOMATICO GAS 2 BAR	AUTOMATIC GAS REGULATOR 2 BAR	AUTOMATISCHER GASREGLER 2 BAR	888
4	3440011	RACCORDO FRESATO M9x1	SLOTTED FITTING M9x1	SCHLITZSCHRAUBE 9x1 AUSSENGEWINDE	1032
5	3440027	TERMOCOPPIA SIT M8x1 32 cm	THERMOCOUPLE SIT M8x1 32 cm	THERMOELEMENT SIT M8x1 32 cm	1032
5	3440028	TERMOCOPPIA SIT M8x1 60 cm	THERMOCOUPLE SIT M8x1 60 cm	THERMOELEMENT SIT M8x1 60 cm	1032
5	3440053	TERMOCOPPIA SIT M8x1 60 cm GIUNTO M8x1	THERMOCOUPLE SIT M8x1 60 cm THREAD M8x1	THERMOELEMENT SIT M8x1 60cm SCHRAUB M8x1	1032

PULSANTIERE
PUSH-BUTTONS • TASTATUREN • BF1801

1  CENTURY since '96	2  CENTURY until '96	3 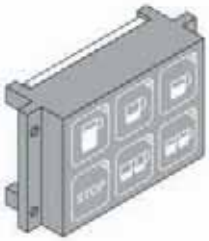 CENTURY RESTYLING since '02
4  PORTOFINO since '96	5  PORTOFINO until '96	6  PORTOFINO RESTYLING since '02 GRADISCA RESTYLING since '02 205 RESTYLING since '02
7  GRADISCA since '96	8  GRADISCA since '02	9  FIRENZE since '96
10  FIRENZE - 110 - 210 since '00	11  100 since '96	12  105 - 205 since '02
13  105 since '96	14  CENTURY CAPPUCCINO since '96	15  CAPPUCCINO until '96

PULSANTIERE
PUSH-BUTTONS • TASTATUREN • BF1801

Pos.	Cod.	Descrizione	Description	Beschreibung	Pag.
1	1319532	PULSANTIERA CENTRALINA 230V 1-2-3-4 GR	PUSH-BUTTON PANEL 230V 1-2-3-4 GR	TASTATUR FÜR ELEKTRONIK-BOX 230V 1-2-3-4	799
1	1319535	PULSANTIERA CENTRALINA 230V 2-3-4 GRUPPI	PUSH-BUTTON PANEL 230V 2-3-4 GROUPS	TASTATUR FÜR ELEKTRONIK-BOX 230V 2-3-4GR	800
1	1319622	PULSANTIERA CENTRALINA 110V 1-2-3-4 GR	PUSH-BUTTON PANEL 110V 1-2-3-4 GR	TASTATUR FÜR ELEKTRONIK-BOX 110V 1-2-3-4	809
1	1319623	PULSANTIERA CENTRALINA 100V 1-2-3-4 GR	PUSH-BUTTON PANEL 100V 1-2-3-4 GR	TASTATUR 100V 1-2-3-4 GR	809
2	1319521	PULSANTIERA 230/380V 2-3-4 GRUPPI	PUSH-BUTTON PANEL 230/380V 2-3-4 GROUPS	TASTATUR 230/380V 2-3-4 GRUPPEN	798
2	1319534	PULSANTIERA 230/380V 2-3-4 GRUPPI	PUSH-BUTTON PANEL 230/380V 2-3-4 GROUPS	TASTATUR 230/380V 2-3-4 GR	800
3	1319087	PULSANTIERA 230V 2-3-4 GRUPPI	PUSH-BUTTON PANEL 230V 2-3-4 GROUPS	DRUCKKNOPFTAFEL 230V 2-3-4 GRUPPEN	780
4	1319524	PULSANTIERA CENTRALINA 230V 1-2-3-4 GR	PUSH-BUTTON PANEL 230V 1-2-3-4 GROUPES	TASTATUR FÜR ELEKTRONIK-BOX 230V 1-2-3-4	798
4	1319615	PULSANTIERA 230/380V 2-3-4 GRUPPI	PUSH-BUTTON PANEL 230/380V 2-3-4 GR	DRUCKKNOPFTAFEL 230/380V 2-3-4 GR	807
4	1319625	PULSANTIERA CENTRALINA 110V 1 GRUPPO	PUSH-BUTTON PANEL 110V 1 GR	TASTATUR ELEKTRONIK-BOX 110V 1 GR	810
5	1319543	PULSANTIERA 230/380V 2-3-4 GRUPPI	BUTTON PANEL 230/380V 2-3-4 GR	TASTATUR 230/380V 2-3-4 GR	800
5	1319609	PULSANTIERA CENTRALINA 230V 1 GRUPPO	PUSH-BUTTON PANEL 230V 1 GROUP	TASTATUR 230V 1 GRUPPE	806
5	1319624	PULSANTIERA CENTRALINA 110V 1 GRUPPO	PUSH-BUTTON PANEL 110V 1 GROUP	TASTATUR ELEKTRONIK-BOX 110V 1 GR	810
6	1319088	PULSANTIERA 230/380V 1-2-3-4 GRUPPI	PUSH-BUTT.PANEL 230/380V 1-2-3-4 GROUPS	DRUCKKNOPFTAFEL 230/380V 1-2-3-4 GRUPPEN	780
7	1319525	PULSANTIERA 230/380 1-2-3-4 GRUPPI	PUSH-BUTTON PANEL 230/380 1-2-3-4 GROUPS	TASTATUR 230/380 1-2-3-4 GRUPPEN	799
7	1319526	PULSANTIERA CENTRALINA 230V 1-2-3-4 GR	PUSH-BUTTON PANEL 230V 1-2-3-4 GR	TASTATUR F/ELEKTRONIK-BOX 230V 1-2-3-4GR	799
7	1319621	PULSANTIERA CENTRALINA 110V 1 GR	PUSH-BUTTON PANEL 110V 1 GR	TASTATUR FÜR ELEKTRONIK-BOX 110V 1 GR	809
8	1319089	PULSANTIERA 230/380V 2-3-4 GRUPPI	PUSH-BUTTON PANEL 230/380V 2-3-4 GROUPS	DRUCKKNOPFTAFEL 230/380V 2-3-4 GRUPPEN	780
9	1319616	PULSANTIERA 230/380V 2-3-4 GRUPPI	PUSH-BUTTON PANEL 230/380V 2-3-4 GR	DRUCKKNOPFTAFEL 230/380V 2-3-4 GR	808
9	1319617	PULSANTIERA CENTRALINA 230V 1-2-3-4 GR	CTRL BOX PUSH-BUTTON PANEL 230V 1-2-3-4	TASTATUR 230V 1-2-3-4 GR	808
10	1319090	PULSANTIERA 230/380V 2-3-4 GRUPPI	PUSH-BUTTON PANEL 230/380V 2-3-4 GROUPS	DRUCKKNOPFTAFEL 230/380V 2-3-4 GRUPPEN	781
11	1319608	PULSANTIERA CENTRALINA 230V 1-2-3-4 GR	CTRL BOX PUSH-BUTTON PNL 230V 1-2-3-4 GR	TASTAUR 230V 1-2-3-4 GR	806
12	1319091	PULSANTIERA 230/380V 2-3-4 GRUPPI	PUSH-BUTTON PANEL 230/380V 2-3-4 GROUPS	DRUCKKNOPFTAFEL 230/380V 2-3-4 GRUPPEN	781
13	1319618	PULSANTIERA CENTRALINA 220V 1-2-3-4 GR	CTRL BOX PUSH-BUTTON PANEL 220V 1-2-3-4	TASTATUR FÜR ELEKTRONIK-BOX 220V 1-2-3-4	808
14	1319532	PULSANTIERA CENTRALINA 230V 1-2-3-4 GR	PUSH-BUTTON PANEL 230V 1-2-3-4 GR	TASTATUR FÜR ELEKTRONIK-BOX 230V 1-2-3-4	799
14	1319622	PULSANTIERA CENTRALINA 110V 1-2-3-4 GR	PUSH-BUTTON PANEL 110V 1-2-3-4 GR	TASTATUR FÜR ELEKTRONIK-BOX 110V 1-2-3-4	809
14	1319623	PULSANTIERA CENTRALINA 100V 1-2-3-4 GR	PUSH-BUTTON PANEL 100V 1-2-3-4 GR	TASTATUR 100V 1-2-3-4 GR	809
15	1319610	PULSANTIERA CENTRALINA 230V 1 GRUPPO	PUSH-BUTTON PANEL 230V 1 GROUP	DRUCKKNOPFTAFEL 230V 1 GRUPPE	806

PARTI ELETTRICHE
ELECTRICAL PARTS • ELEKTRISCHE TEILE • BF1901

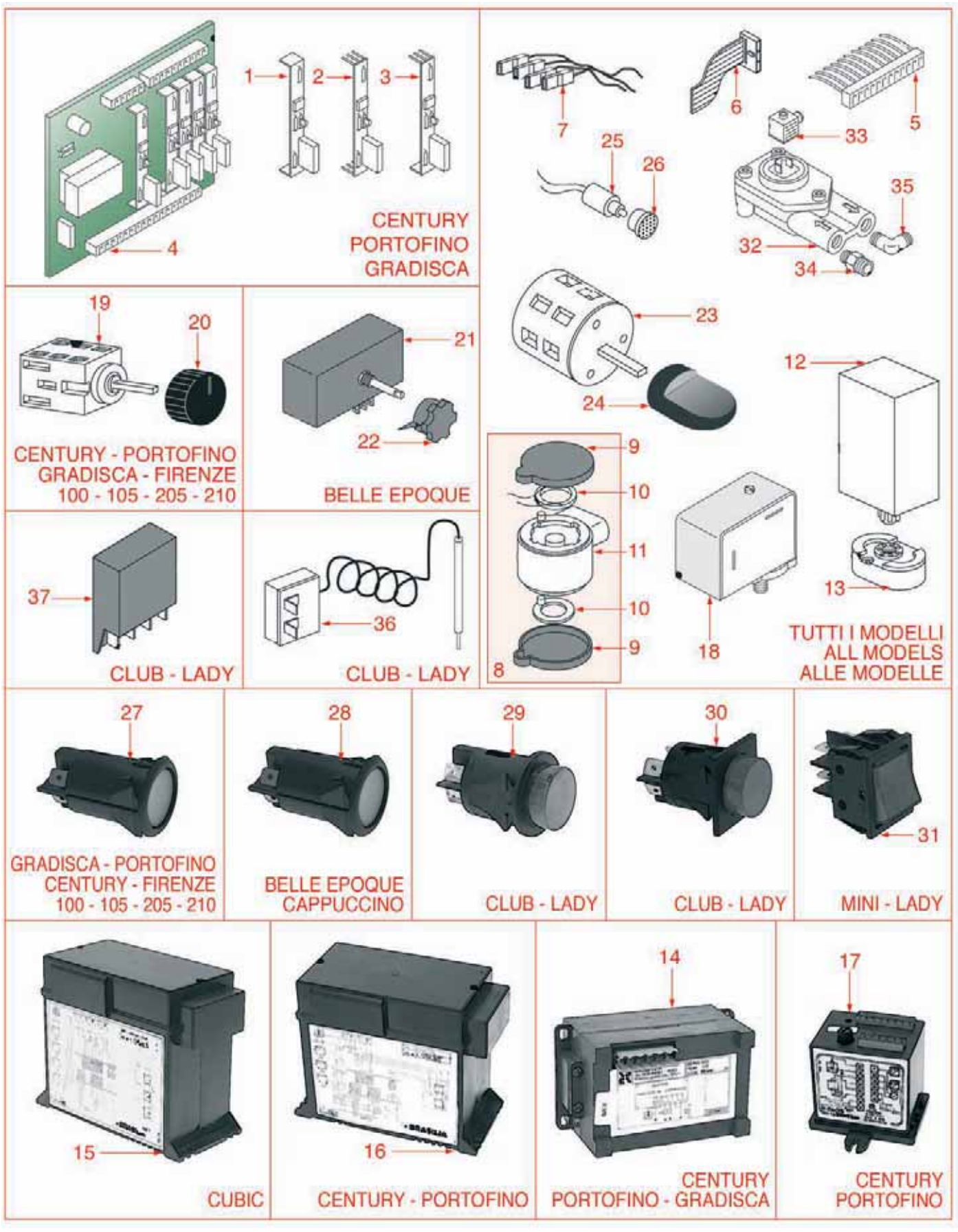

PARTI ELETTRICHE
ELECTRICAL PARTS • ELEKTRISCHE TEILE • BF1901

Pos.	Cod.	Descrizione	Description	Beschreibung	Pag.
1	1351501	RELÉ PRIMA SERIE F.F. 230V	RELAY FIRST SERIES F.F. 230V	RELAIS ERSTE SERIE INNENGEWINDE 230V	889
2	1351502	RELÉ SECONDA SERIE M.M. 230V	RELAY SECOND SERIES M.M. 230V	RELAIS ZWEITE SERIE AUßENGWINDE 230V	889
3	1351503	RELÉ TERZA SERIE M.F. 230V	RELAY THIRD SERIES M.F. 230V	RELAIS 3. SERIE AUßEN- / INNENGEW. 230V	889
4	1054541	CENTRALINA BAR 1 GRUPPO 230V	BAR CONTROL BOX 1 GROUP 230V	ELEKTRONIK-BOX BAR 1 GRUPPE 230V	538
4	1054542	CENTRALINA BAR 2 GRUPPI 230V	BAR CONTROL BOX 2 GROUPS 230V	ELEKTRONIK-BOX BAR 2 GRUPPEN 230V	538
4	1054543	CENTRALINA BAR 3 GRUPPI 230V	BAR CONTROL BOX 3 GROUPS 230V	ELEKTRONIK-BOX 3 GRUPPEN 230V	538
4	1054544	CENTRALINA BAR 4 GRUPPI 230V	BAR CONTROL BOX 4 GROUPS 230V	ELEKTRONIK-BOX 4 GRUPPEN 230V	538
8	1455021	VENTOLINA BAR E SUPER AMERICA	SMALL FAN BAR AND SUPER AMERICA	LÜFTERRAD BAR UND SUPER AMERICA	938
12	1054539	CENTRALINA AUTOLIVELLO 220V	CONTROL BOX FOR WATER LEVEL CONTROL 220V	ELEKTRONIK-BOX AUTONIVEAU 220V	538
12	1054627	CENTRALINA AUTOLIVELLO 110V MYTOS	CONTROL BOX FOR WAT.LEV.CTRL. 110V MYTOS	ELEKTRONIK-BOX AUTONIVEAU 110V MYTOS	541
13	1342001	ZOCCOLO 8 FORI	EIGHT-HOLE SOCKET	SOCKEL MIT 8 LÖCHERN	843
14	1054538	CENTRALINA AUTOLIVELLO 230V	CONTROL BOX FOR WATER LEVEL CONTROL 230V	ELEKTRONIK-BOX AUTONIVEAU 230V	538
14	1054632	CENTRALINA AUTOLIVELLO 110V CENTURY	CONTROL BOX F/WAT.LEV.CTRL. 110V CENTURY	ELEKTRONIK-BOX AUTONIVEAU 110V CENTURY	541
15	1054533	CENTRALINA CUBIC 2 GRUPPI 220V	CONTROL BOX CUBIC 2 GROUPS 220V	ELEKTRONIK-BOX CUBIC 2 GRUPPEN 220V	537
16	1054530	CENTRALINA CUBIC 3 GRUPPI 220V	"DEL" CONTROL BOX 2 GROUPS 220V	ELEKTRONIK-BOX 3 GRUPPEN 220V	537
16	1054535	CENTRALINA 3 GRUPPI 230V	CONTROL BOX 3 GROUPS 230V	ELEKTRONIK-BOX 3 GRUPPEN 230V	537
16	1054537	CENTRALINA 2 GRUPPI 230V	CONTROL BOX 2 GROUPS 230V	ELEKTRONIK-BOX 2 GRUPPEN 230V	537
16	1054635	CENTRALINA 2 GRUPPI 110V PORTOFINO A	CONTROL BOX 2 GROUPS 110V PORTOFINO A	ELEKTRONIK-BOX 2 GR. 110V PORTOFINO A	541
17	1054531	CENTRALINA 1 GRUPPO 230V	CONTROL BOX 1 GROUP 230V	ELEKTRONIK-BOX 1 GRUPPE 230V	537
18	1320531	PRESSOSTATO P302/6	PRESSURE SWITCH P302/6	DRUCKSCHALTER P302/6	818
18	1320533	KIT GRUPPO MEMBRANE PER PRESSOSTATO	MEMBRANE KIT FOR PRESSURE SWITCH	MEMBRANENSATZ FÜR DRUCKSCHALTER	818
18	1320541	PRESSOSTATO PARKER	PRESSURE SWITCH PARKER	DRUCKSCHALTER PARKER	819
18	1320601	PRESSOSTATO P302/8 UL 0,5÷1,4 bar	PRESSURE SWITCH P302/8 UL 0.5÷1.4 bar	PRESSOSTAT P302/8 UL 0,5÷1,4 bar	819
19	1319531	INTERRUTTORE GENERALE 16A 220V	MAIN SWITCH 16A 220V	HAUPTSCHALTER 16A 220V	799
19	1319630	INTERRUTTORE GENERALE 20/25A 110V	GENERAL SWITCH 20/25A 110V	HAUPTSCHALTER 20/25A 110V	810
20	1241537	MANOPOLA RUBINETTO CARICO ø 22 mm	WATER INLET TAP HANDLE ø 22 mm	DREHKNOPF FÜR EINLAUFHAHN ø 22 mm	725
20	1241540	MANOPOLA INTERRUTTORE CENTURY	SWITCH HANDLE CENTURY	SCHALTERDREHKNOPF CENTURY	725
21	1057531	COMMUTATORE 6 POSIZIONI	SELECTOR SWITCH 6 POSITIONS	SCHALTER 6 STELLUNGEN	542
22	1241541	MANOPOLA NERA COMMUTATORE	BLACK CONVETER HANDLE	DREHKNOPF FÜR KOMMUTATOR SCHWARZ	725
23	1319012	INTERRUTTORE GENERALE	MAIN SWITCH	HAUPTSCHALTER	768
23	1319620	INTERRUTTORE GENERALE 25A 110V	MAIN SWITCH 25A 110V	HAUPTSCHALTER 25A 110V	809
24	1241537	MANOPOLA RUBINETTO CARICO ø 22 mm	WATER INLET TAP HANDLE ø 22 mm	DREHKNOPF FÜR EINLAUFHAHN ø 22 mm	725
24	1241542	MANOPOLA INTERRUTTORE NERA	BLACK SWITCH KNOB	DREHKNOPF FÜR SCHALTER SCHWARZ	725
25	1221508	LAMPADA SPIA 220V	PILOT LIGHT 220V	SIGNALLEUCHTE 220V	682
26	1221509	GEMMA VERDE	GREEN LAMP CAP	ABDECKUNG GRÜN	683
26	1221510	GEMMA ARANCIO	ORANGE LAMP CAP	ABDECKUNG ORANGE	683
27	1319464	INTERRUTTORE PER GRUPPO SEMIAUTOMATICO	SWITCH FOR SEMIAUTOMATIC GROUP	SCHALTER FÜR HALBAUTOMATISCHE GRUPPE	797
28	1319537	PULSANTE BIPOLARE ARANCIONE	BIPOLAR PUSH BUTTON ORANGE	ZWEIPOLIGE DRUCKTASTE ORANGE	800
29	1319614	PULSANTE UNIPOLARE LUMINOSO	MONOPOLAR PUSH-BUTTON WITH LIGHT	DRUCKKNOPF EINPOLIG BELEUCHTET	807
29	1319619	PULSANTE BIPOLARE NON LUMINOSO	BIPOLAR PUSH-BUTTON WITHOUT LIGHT	DRUCKKNOPF 2-POLIG NICHT BELEUCHTET	809
29	3319948	INTERRUTTORE ROSSO SPL60 16A 250V	RED SWITCH SPL60 16A 250V	DRUCKSCHALTER SPL60 16A 250V ROT	1029
30	1057534	INTERRUTTORE BIPOLARE LUMINOSO QUADRO	BIPOLAR SQUARE SWITCH WITH LIGHT	ZWEIPOLIGER VIERECKIGER SCHALTER MIT LIC	542
30	1319539	PULSANTE BIPOLARE QUADRO	SQUARE BIPOLAR PUSH-BUTTON	2-POLIG DRUCKKNOPF VIERECKIG	800
31	1319611	INTERRUTTORE SPIA	PILOT LIGHT SWITCH	LEUCHTENSCHALTER	807
31	1319612	INTERRUTTORE ON-OFF	ON-OFF SWITCH	SCHALTER ON-OFF	807
31	1319613	INTERRUTTOE VAPORE	STEAM SWITCH	DAMPFSCHALTER	807
32	1455031	CONTATORE VOLUMETRICO GICAR	FLOWMETER GICAR	VOLUMETRISCHER ZÄHLER GICAR	938
33	1455033	CONNETTORE GICAR	CONNECTOR GICAR	VERBINDER GICAR	939
34	1349051	RACCORDO DIRITTO 1/8"-1/8"	STRAIGHT FITTING 1/8"-1/8"	ANSCHLUSS GERADE 1/8"-1/8"	876
35	1349013	RACCORDO ø 1/8"M	FITTING ø 1/8"M	ANSCHLUSS ø 1/8"AUSS.	871
36	1444532	TERMOSTATO CLUB-LADY	CLUB-LADY THERMOSTAT	THERMOSTAT CLUB-LADY	904
37	1054529	CENTRALINA INDICATORE LIVELLO SMA 220V	LEVEL GAUGE CONTROL BOX SMA 220V	ELEKTRONIK-BOX NIVEAU ANZEIGER 2200V	537

MANOMETRI E VASCHETTE
PRESSURE GAUGES AND TANKS • MANOMETER UND TANKE • BF2001

1

CENTURY

2

GRADISCA - BAR

3

PORTOFINO

4
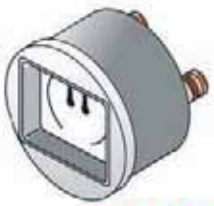
PORTOFINO
100 - 205 - 210

5

CLASSICA - 105 - 205

6

BELLE EPOQUE

7

CAPPUCCINO

8
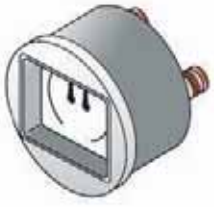
FIRENZE

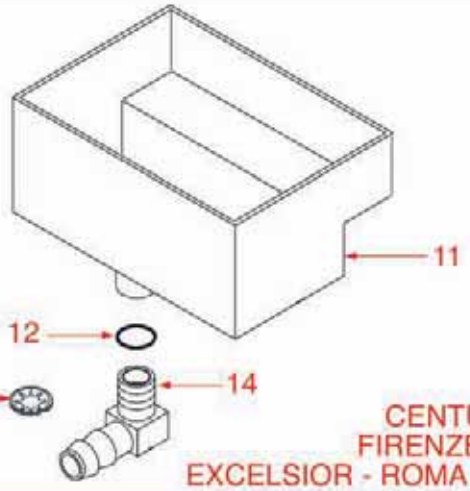

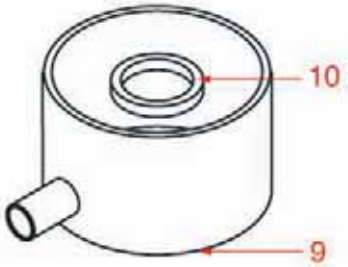

CENTURY - GRADISCA - PORTOFINO
FIRENZE - BELLE EPOQUE - CLASSICA
EXCELSIOR - ROMA - STUDIO - 100 - 105 - 205 - 210

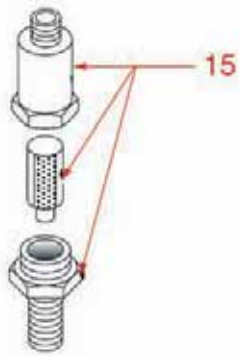

16

CAPPUCCINO - ROBOCAF - ROBOSTAR

17

CENTURY - PORTOFINO - GRADISCA

MANOMETRI E VASCHETTE
PRESSURE GAUGES AND TANKS • MANOMETER UND TANKE • BF2001

Pos.	Cod.	Descrizione	Description	Beschreibung	Pag.
1	1245532	MANOMETRO CALDAIA-POMPA ø 63 mm.	BOILER-PUMP PRESSURE GAUGE ø 63 mm	MANOMETER FÜR KESSEL - PUMPE ø 63 mm	739
1	1245534	MANOMETRO CALDAIA-POMPA	BOILER-PUMP PRESSURE GAUGE	MANOMETER KESSEL-PUMPE	739
2	1245009	MANOMETRO CALDAIA-POMPA ø 58 mm	PUMP-BOILER PRESSURE GAUGE ø 58 mm	MANOMETER FÜR KESSEL-PUMPE ø 58 mm	733
3	1245535	MANOMETRO A 2 SCALE PORTOFINO	2 SCALES PRESSURE GAUGE	MANOMETER 2 SKALEN PORTOFINO	740
4	1245010	MANOMETRO CALDAIA-POMPA ø 58 mm	PUMP-BOILER PRESSURE GAUGE ø 58 mm	MANOMETER FÜR KESSEL-PUMPE ø 58 mm	733
5	1245011	MANOMETRO CALDAIA-POMPA ø 58 mm	PUMP-BOILER PRESSURE GAUGE ø 58 mm	MANOMETER FÜR KESSEL-PUMPE ø 58 mm	733
6	1245020	MANOMETRO CALDAIA-POMPA ø 60 mm	BOILER-PUMP PRESSURE GAUGE ø 60 mm	MANOMETER FÜR BOILER-PUMPE ø 60 mm	735
7	1245533	MANOMETRO SCALA 0/3 BAR	0/3 BAR SCALE PRESSURE GAUGE	MANOMETER SKALA 0/3 BAR	739
8	1245532	MANOMETRO CALDAIA-POMPA ø 63 mm.	BOILER-PUMP PRESSURE GAUGE ø 63 mm	MANOMETER FÜR KESSEL - PUMPE ø 63 mm	739
9	1527516	VASCHETTA SCARICO VALVOLA SICUREZZA	SAFETY VALVE DRAIN TUB	AUSLAUFSCHALE FÜR SICHERHEITSVENTIL	970
10	1186067	GUARNIZIONE RAME 23x17x3 mm	COPPER GASKET 23x17x3 mm	KUPFERDICHTUNG 23x17x3 mm	588
11	1527517	VASCHETTA DI SCARICO	DRAIN TANK	ABFLUSSWANNE	971
12	1186352	GUARNIZIONE OR 02050 D12 EPDM	O-RING 02050 D12 EPDM	O-RING-DICHTUNG 02050 D12 EPDM	618
13	1186395	RONDELLA 8x18	WASHER 8x18	SCHEIBE 8x18	623
14	1527518	RACCORDO VASCHETTA SCARICO	DRAIN TANK FITTING	ANSCHLUSS FÜR ABFLUSSWANNE	971
15	1160289	FILTRO POMPA ATTACCO 3/8"	PUMP FILTER - CONNECTION 3/8"	PUMPENFILTER ANSCHLUSS 3/8"	566
16	1079001	CAPPUCCINATORE COMPLETO PICCOLO	COMPLETE CAPPUCCINATORE PICCOLO	KLEINES CAPPUCCINATORE KOMPLETT	544
17	1079003	CAPPUCCINATORE BRASILIA	CAPPUCCINATORE BRASILIA	CAPPUCCINATORE BRASILIA	544

GRUPPO CAFFÈ
COFFEE GROUP • KAFFEE GRUPPE • CA02

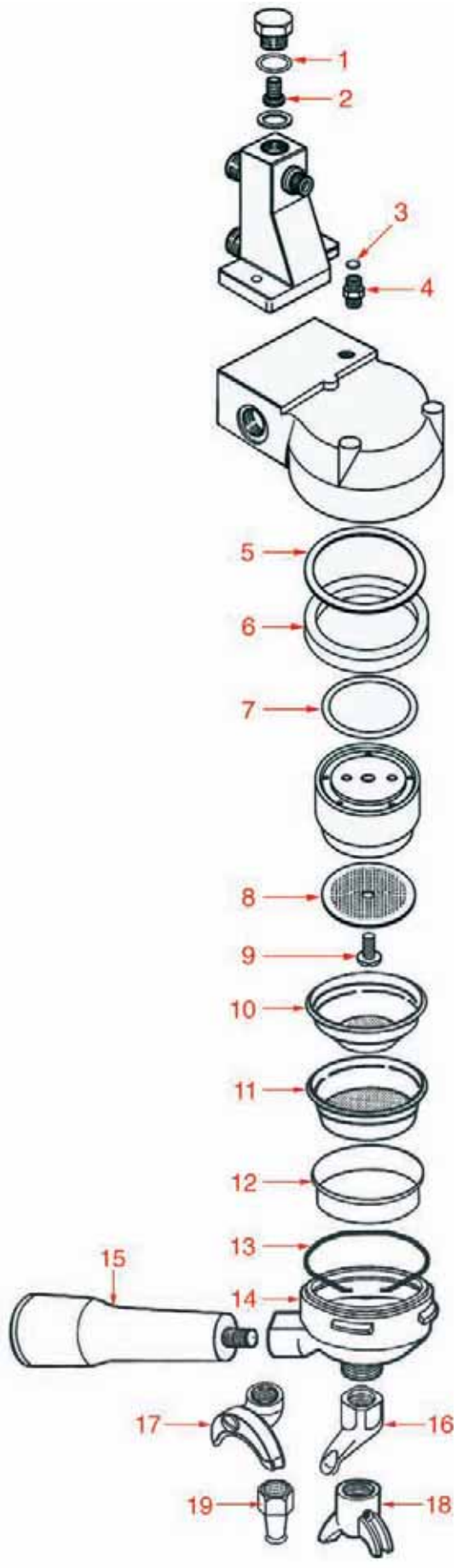

GRUPPO CAFFÈ
COFFEE GROUP • KAFFEE GRUPPE • CA02

Pos.	Cod.	Descrizione	Description	Beschreibung	Pag.
1	1186401	GUARNIZIONE OR 02093 EPDM	O-RING 02093 EPDM	O-RING-DICHTUNG 02093 EPDM	624
2	1160517	FILTRO PER UGELLO ø 8,5x22 mm	JET FILTER ø 8.5 x 22 mm	DÜSENFILTER ø 8,5 x 22 mm	569
3	1160523	FILTRO PER UGELLO ø 5,8 mm	JET FILTER ø 5.8 mm	DÜSENFILTER ø 5,8 mm	569
4	1500536	UGELLO M10x1 FORO ø 0,8 mm	JET M10x1 HOLE ø 0.8 mm	DÜSE M10x1 LOCH ø 0,8 mm	941
5	1190006	SPESSORE CARTA	PAPER SEAL	PAPIERDICHTUNG	667
6	1186671	GUARNIZIONE PORTAFILTRO	FILTER HOLDER GASKET	DICHTUNG FÜR SIEBTRÄGER	652
7	1186672	GUARNIZIONE SOTTODOCCIA OR 03193 EPDM	O-RING 03193 EPDM	O-RING-DICHTUNG 03193 EPDM	652
8	1081006	DOCCIA EROGAZIONE ø 51,5 mm	SHOWER SCREEN ø 51.5 mm	DUSCHE ø 51,5 mm	546
9	1528506	VITE INOX M5x12 mm.	STAINLESS STEEL SCREW M5x12 mm	SCHRAUBE AUS INOX STAHL M5x12 mm	976
10	1160261	FILTRO 1 TAZZA 7 GRAMMI	1-CUP FILTER 7 GRAMS	KAFFEESIEB 1 TASSE 7 g	564
11	1160262	FILTRO 2 TAZZE 14 gr	2-CUP FILTER 14 GRAMS	KAFFEESIEB 2 TASSEN 14 g	564
12	1160286	FILTRO CIECO	BLIND FILTER	BLINDFILTER	565
13	1250101	MOLLA FERMAFILTRO	FILTER BLOCKING SPRING	FEDER FÜR SIEBTRÄGER	751
14	1165011	PORTAFILTRO CARIMALI	FILTER HOLDER CARIMALI	SIEBTRÄGER CARIMALI	572
15	1241502	MANOPOLA PORTAFILTRO M10	FILTER HOLDER HANDLE M10	SIEBTRÄGERGRIFF M10	721
16	1022501	BECCUCCIO 1 TAZZA	SINGLE SPOUT	AUSLAUF 1-WEG	525
17	1022502	BECCUCCIO 2 TAZZE	DOUBLE SPOUT	AUSLAUF 2-WEGE	526
18	1022524	BECCUCCIO 2 TAZZE MINI	DOUBLE SPOUT MINI	MINI AUSLAUF 2-WEGE	528
19	1022503	BECCUCCIO 1 TAZZA DIRITTO	STRAIGHT SINGLE SPOUT	AUSLAUF 1-WEG GERADE	526

GRUPPO ELETTROVALVOLA
SOLENOID ASSEMBLY • MAGNETVENTILGRUPPE • CA01

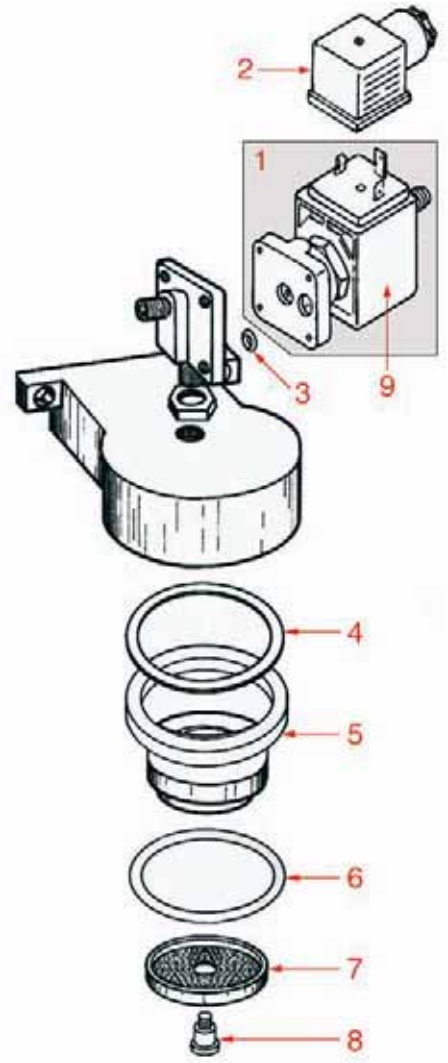

RUBINETTO VAPORE
STEAM TAP • DAMPFHAHN • CA06

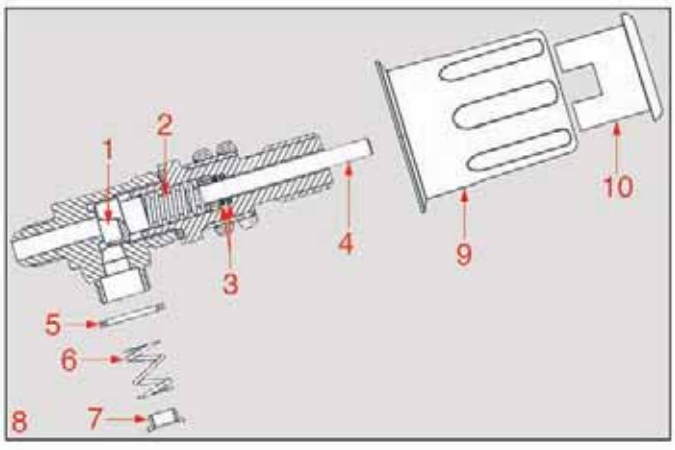

GRUPPO ELETTROVALVOLA
SOLENOID ASSEMBLY • MAGNETVENTILGRUPPE • CA01

Pos.	Cod.	Descrizione	Description	Beschreibung	Pag.
1	1120330	ELETTROVALVOLA LUCIFER 3 VIE	3-WAY SOLENOID VALVE LUCIFER	3-WEGE MAGNETVENTIL LUCIFER	555
1	1120335	ELETTROVALVOLA PARKER 3 VIE	3-WAY SOLENOID VALVE PARKER	3-WEGE MAGNETVENTIL PARKER	556
2	3120034	CONNETTORE GRANDE PER BOBINA	LARGE COIL CONNECTOR	STECKER FÜR MAGNETSPULE GROSS	1020
3	1186611	GUARNIZIONE OR 0105 SILICONE	O-RING 105 SILICONE	O-RING-DICHTUNG 0105 SILIKON	644
3	1186612	GUARNIZIONE OR 0105 VITON	O-RING 105 VITON	O-RING-DICHTUNG 0105 VITON	644
4	1190006	SPESSORE CARTA	PAPER SEAL	PAPIERDICHTUNG	667
5	1186671	GUARNIZIONE PORTAFILTRO	FILTER HOLDER GASKET	DICHTUNG FÜR SIEBTRÄGER	652
6	1186673	GUARNIZIONE PORTAFILTRO OR 06212 EPDM	FILTER HOLDER O-RING 06212 EPDM	O-RING-DICHTUNG FÜR SIEBTRÄGER 06212 EPD	652
7	1081011	DOCCIA EROGAZIONE ø 57 mm.	SHOWER SCREEN ø 57 mm	DUSCHE ø 57 mm	547
8	1528506	VITE INOX M5x12 mm.	STAINLESS STEEL SCREW M5x12 mm	SCHRAUBE AUS INOX STAHL M5x12 mm	976
9	3120042	BOBINA SIRAI Z610A 6W 230V 50/60Hz	COIL SIRAI Z610A 6W 230V - 50/60HZ	MAGNETSPULE SIRAI Z610A 6W 230V 50/60Hz	1020

RUBINETTO VAPORE
STEAM TAP • DAMPFHAHN • CA06

Pos.	Cod.	Descrizione	Description	Beschreibung	Pag.
1	1186442	GUARNIZIONE CIECA	BLIND GASKET	BLINDDICHTUNG	629
2	1250104	MOLLA RUBINETTO VAPORE	STEAM TAP SPRING	FEDER FÜR DAMPFHAHN	751
3	1186611	GUARNIZIONE OR 0105 SILICONE	O-RING 105 SILICONE	O-RING-DICHTUNG 0105 SILIKON	644
4	1324004	PERNO ø 1x88 mm. PER RUBINETTO	TAP SPINDLE ø 1x88 mm	BOLZEN ø 1x88 mm FÜR DAMPFHAHN	822
5	1186201	GUARNIZIONE TEFLON ø 21x16,8x2 mm	TEFLON GASKET ø 21 x 16.8 x 2 mm	TEFLON-DICHTUNG ø 21 x 16,8 x 2 mm	602
6	1250151	MOLLA TUBO ACQUA VAPORE ø 12x15 mm	WATER STEAM PIPE SPRING ø 12x15 mm	FEDER FÜR WASSER-DAMPFROHR ø 12x15 mm	752
7	1186670	BUSSOLA GUIDA MOLLA PER TUBO	SPRING GUIDE FOR PIPE	BUCHSE FEDERFÜHRUNG FÜR ROHR	651
8	1348841	RUBINETTO ACQUA/VAPORE	WATER/STEAM TAP	WASSER- / DAMPFVENTIL	869
9	1241321	MANOPOLA RUBINETTO ACQUA/VAPORE	WATER/STEAM TAP HANDLE	DREHKNOPF HEISSWASSER- DAMPFVENTIL	706
10	1241322	PLACCHETTA VAPORE PER MANIGLIA	STEAM NOSE PIECE FOR HANDLE	PLÄTTCHEN DAMPF FÜR GRIFF	706

RUBINETTO
TAP • HAHN • CA11

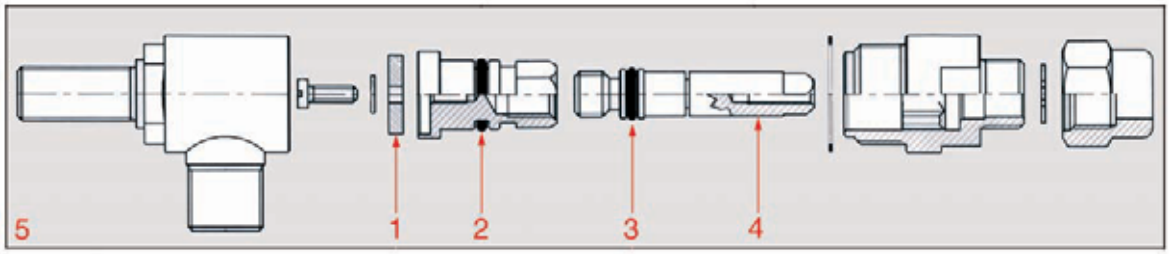

RUBINETTO CARICO
INLET TAP • EINLAUFHAHN • CA09

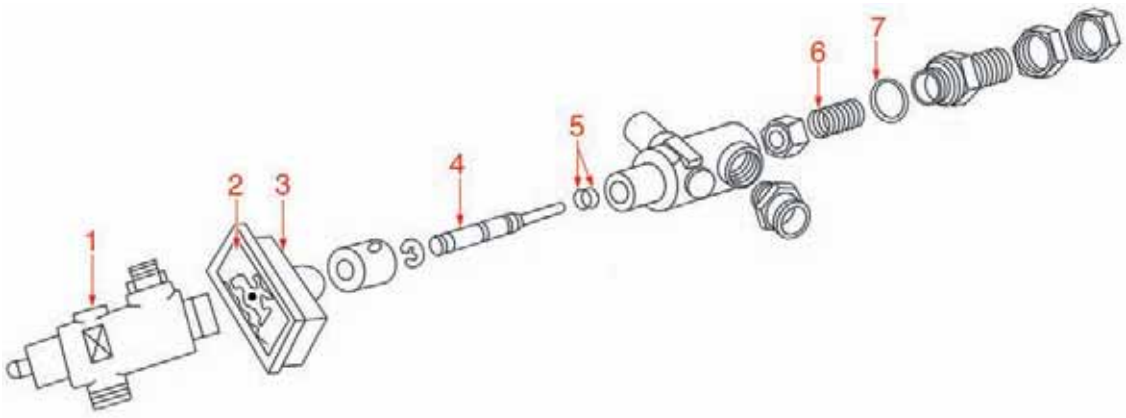

RUBINETTO VAPORE
STEAM TAP • DAMPFHAHN • CA08

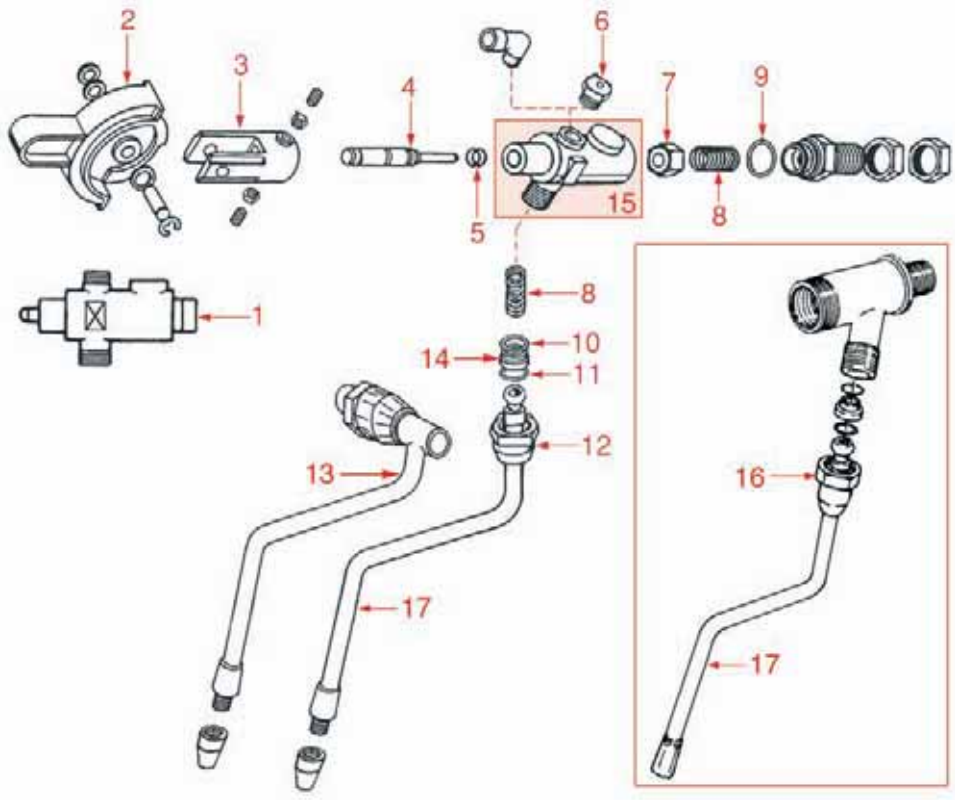

Posizioni senza cod. LF: a richiesta • Positions without LF Code No.: upon request • Abbildungen ohne LF Bestell-Nr.:auf Anfrage

RUBINETTO
TAP • HAHN • CA11

Pos.	Cod.	Descrizione	Description	Beschreibung	Pag.
1	1186170	GUARNIZIONE EPDM 18x4x4 mm	GASKET 18 x 4 x 4 mm	DICHTUNG 18x4x4 mm	598
2	1186805	GUARNIZIONE OR 0115 EPDM	O-RING 0115 EPDM	O-RING-DICHTUNG 0115 EPDM	658
3	1186422	GUARNIZIONE OR 0108 EPDM	O-RING 0108 EPDM	O-RING-DICHTUNG 0108 EPDM	627
4	1324123	PERNO 11x2 mm. SX PER RUBINETTO	LEFTHAND TAP SPINDLE 11x2 mm	STIFT 11x2 mm LINKS FÜR HAHN	832
5	1348325	RUBINETTO ACQUA/VAPORE	WATER/STEAM TAP	WASSER- / DAMPFVENTIL	857

RUBINETTO CARICO
INLET TAP • EINLAUFHAHN • CA09

Pos.	Cod.	Descrizione	Description	Beschreibung	Pag.
1	1348303	RUBINETTO ENTRATA ACQUA	WATER INLET TAP	WASSEREINLAUFHAHN	854
2	1241439	SERIGRAFIA RUBINETTO CARICO	WATER INLET TAP SCREENPRINTING	SERIGRAPHIE FÜR EINLAUFHAHN	716
3	1241438	MANOPOLA RUBINETTO CARICO	WATER INLET TAP HANDLE	DREHKNOPF FÜR EINLAUFHAHN	716
4	1324016	PERNO RUBINETTO	STEAM TAP SPINDLE	BOLZEN FÜR HAHN	823
5	1186514	GUARNIZIONE OR 0102 SILICONE	O-RING 0102 SILICON	O-RING-DICHTUNG 0102 SILIKON	636
5	1186900	GUARNIZIONE OR 0102 VITON	GASKETOR 0102 VITON	O-RING DICHTUNG 0102 VITON	663
6	1250212	MOLLA RUBINETTO	TAP SPRING	HAHNFEDER	755
7	1186214	GUARNIZIONE LIVELLO NO STOP	NON-STOP GASKET HOLDER	DICHTUNG FÜR WASSERNIVEAU NO STOP	604

RUBINETTO VAPORE
STEAM TAP • DAMPFHAHN • CA08

Pos.	Cod.	Descrizione	Description	Beschreibung	Pag.
1	1348301	RUBINETTO VAPORE	STEAM TAP	DAMPFVENTIL	854
2	1241436	MANOPOLA RUBINETTO ACQUA/VAPORE	STEAM TAP HANDLE	DREHKNOPF FÜR DAMPFVENTIL	716
3	1348336	CORPO RUBINETTO	TAP BODY	HAHNKÖRPER	858
4	1324016	PERNO RUBINETTO	STEAM TAP SPINDLE	BOLZEN FÜR HAHN	823
5	1186514	GUARNIZIONE OR 0102 SILICONE	O-RING 0102 SILICON	O-RING-DICHTUNG 0102 SILIKON	636
5	1186900	GUARNIZIONE OR 0102 VITON	GASKETOR 0102 VITON	O-RING DICHTUNG 0102 VITON	663
6	1523001	VALVOLA ANTIDEPRESSIONE ø 1/8"	NEGATIVE-PRESSURE VENT VALVE ø 1/8"	UNTERDRUCKVENTIL ø 1/8"	949
7	1186213	PORTA GUARNIZIONE	GASKET HOLDER	DICHTUNGSTRÄGER	603
7	1186302	GUARNIZIONE SEDE RUBINETTO 14x4x5 mm	GASKET FOR TAP HOUSING 14x4x5 mm	DICHTUNG FÜR HAHN 14x4x5 mm	613
8	1250212	MOLLA RUBINETTO	TAP SPRING	HAHNFEDER	755
9	1186214	GUARNIZIONE LIVELLO NO STOP	NON-STOP GASKET HOLDER	DICHTUNG FÜR WASSERNIVEAU NO STOP	604
10	1186422	GUARNIZIONE OR 0108 EPDM	O-RING 0108 EPDM	O-RING-DICHTUNG 0108 EPDM	627
11	1186215	GUARNIZIONE TEFLON	TEFLON GASKET	TEFLON-DICHTUNG	604
12	1449314	RACCORDO PER TUBO VAPORE	STEAM PIPE FITTING	ANSCHLUSS FÜR DAMPFROHR	917
13	1449315	TUBO VAPORE	STEAM PIPE	DAMPFROHR	917
14	1186204	BUSSOLA GUIDAMOLLA	SPRING GUIDE	FEDERFÜHRUNG	603
15	1348337	CORPO RUBINETTO VAPORE	STEAM TAP BODY	DAMPFHAHNKÖRPER KOMPLETT	858
16	1449840	DADO PER TUBO ø 3/8"	PIPE NUT ø 3/8"	MUTTER FÜR ROHR ø 3/8"	933
17	1449831	TUBO VAPORE	STEAM PIPE	DAMPFROHR	932
17	1449832	TUBO VAPORE	STEAM PIPE	DAMPFROHR	932

RUBINETTO ACQUA
STEAM TAP • DAMPFHAHN. • CA07

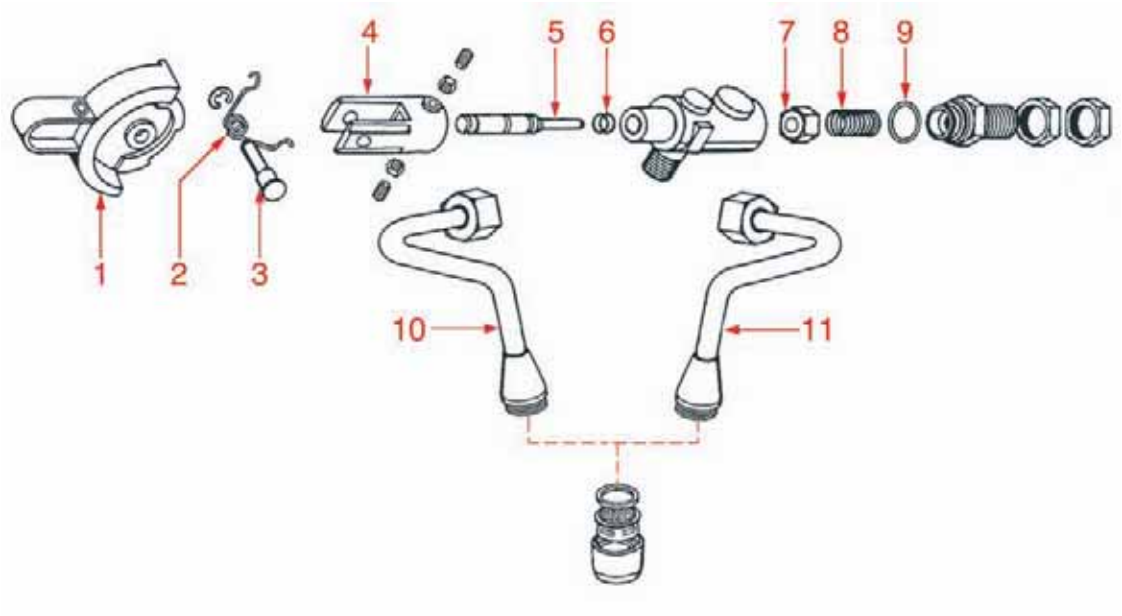

LIVELLO
SIGHTGLASS ASSEMBLY • NIVEAU • CA05

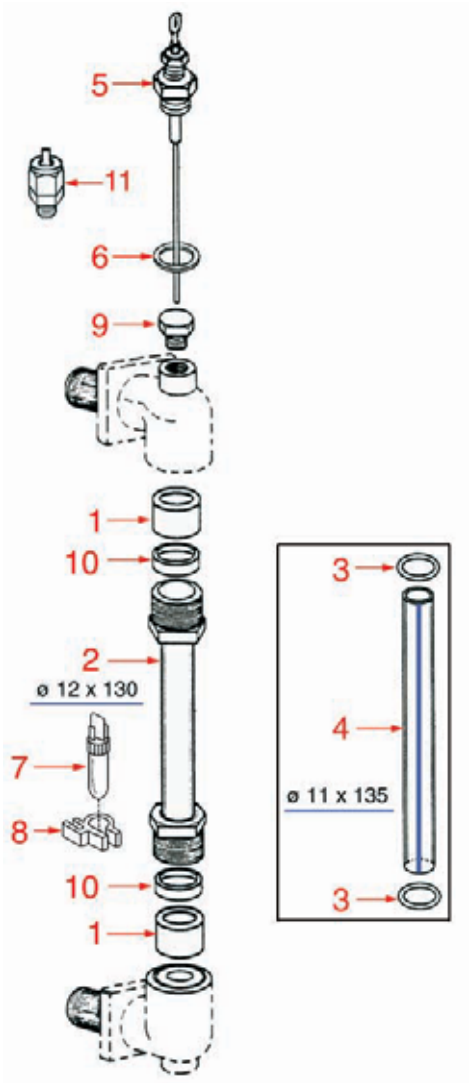

RUBINETTO ACQUA
STEAM TAP • DAMPFHAHN. • CA07

Pos.	Cod.	Descrizione	Description	Beschreibung	Pag.
1	1241436	MANOPOLA RUBINETTO ACQUA/VAPORE	STEAM TAP HANDLE	DREHKNOPF FÜR DAMPFVENTIL	716
2	1250211	MOLLA MANOPOLA RUBINETTO	TAP HANDLE SPRING	FEDER FÜR HAHNDREHKNOPF	755
3	1241440	SUPPORTO MANOPOLA RUBINETTO	TAP HANDLE CHAPLET	HALTER FÜR EINLAUFHAHN	717
4	1348336	CORPO RUBINETTO	TAP BODY	HAHNKÖRPER	858
5	1324016	PERNO RUBINETTO	STEAM TAP SPINDLE	BOLZEN FÜR HAHN	823
6	1186514	GUARNIZIONE OR 0102 SILICONE	O-RING 0102 SILICON	O-RING-DICHTUNG 0102 SILIKON	636
6	1186900	GUARNIZIONE OR 0102 VITON	GASKETOR 0102 VITON	O-RING DICHTUNG 0102 VITON	663
7	1186213	PORTA GUARNIZIONE	GASKET HOLDER	DICHTUNGSTRÄGER	603
8	1250212	MOLLA RUBINETTO	TAP SPRING	HAHNFEDER	755
9	1186214	GUARNIZIONE LIVELLO NO STOP	NON-STOP GASKET HOLDER	DICHTUNG FÜR WASSERNIVEAU NO STOP	604
10	1449311	TUBO ACQUA CALDA	HOT WATER PIPE	HEIßWASSERROHR	916
11	1449312	TUBO ACQUA CALDA SISTEMA	HOT WATER PIPE	HEIßWASSERROHR	916

LIVELLO
SIGHTGLASS ASSEMBLY • NIVEAU • CA05

Pos.	Cod.	Descrizione	Description	Beschreibung	Pag.
1	1186221	GUARNIZIONE LIVELLO	LEVEL GASKET	DICHTUNG FÜR WASSERNIVEAU	604
2	1520532	VETRO LIVELLO ø 12x130 mm.	LEVEL GLASS ø 12x130 mm	WASSERSTANDGLAS ø 12x130 mm	947
3	1186236	GUARNIZIONE OR R9 VITON	VITON O-RING R9	O-RING-DICHTUNG R9 VITON	606
4	1520522	VETRO LIVELLO ø 11x135 mm 1°MODELLO	LEVEL GLASS ø 11x135 mm 1st MODEL	WASSERSTANDGLAS ø 11x135 mm 1° MODELL	947
5	3341011	SONDA DI LIVELLO 140 mm	WATER LEVEL SENSOR 140 mm	NIVEAUFÜHLER 140 mm	1030
6	1186619	GUARNIZIONE RAME ø 1/4"	COPPER GASKET ø 1/4"	KUPFERDICHTUNG ø 1/4"	645
7	1221506	LAMPADA SPIA LIVELLO	LEVEL INDICATOR LAMP	KONTROLLLEUCHTE	682
8	1221507	PINZA PORTALAMPADA	LAMP HOLDER	LAMPENFASSUNG	682
9	1439011	TAPPO INFUSORE CROMATO	PLUG	SCHRAUBVERSCHLUSS	896
10	1186219	GUARNIZIONE LIVELLO	LEVEL GASKET	DICHTUNG FÜR WASSERNIVEAU	604
11	1523538	VALVOLA ANTIDEPRESSIONE ø 1/4"	ANTI-DEPRESSION VALVE ø 1/4"	UNTERDRUCKVENTIL ø 1/4"	962

GRUPPO CARICO
INLET ASSEMBLY • EINLAUFGRUPPE • CA10

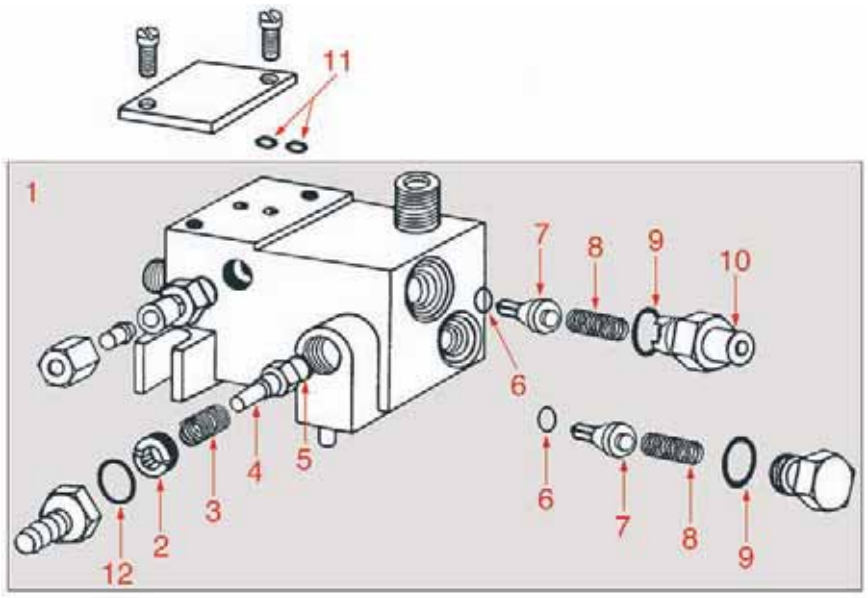

CALDAIA
BOILER • KESSEL • CA04

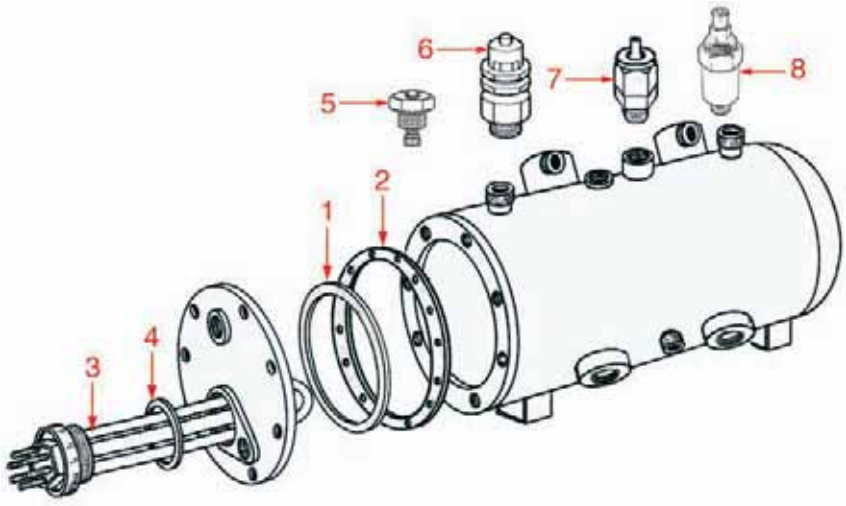

COMPONENTI ELETTRICI
ELECTRIC COMPONENTS • ELEKTRISCHE KOMPONENTE • CA12

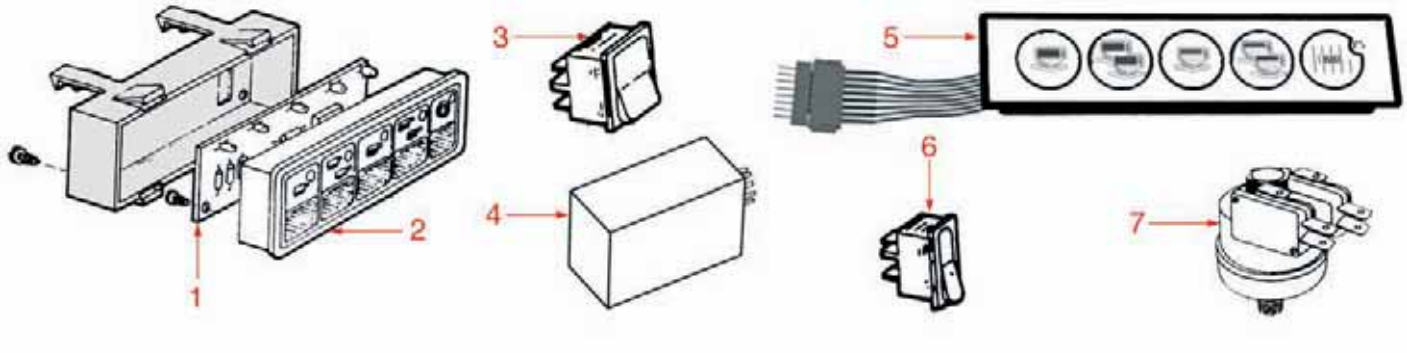

GRUPPO CARICO
INLET ASSEMBLY • EINLAUFGRUPPE • CA10

Pos.	Cod.	Descrizione	Description	Beschreibung	Pag.
1	1348201	BLOCCO RUBINETTO ENTRATA ACQUA	WATER INLET TAP GROUP	GRUPPE WASSEREINGANGHAHN	852
2	1349461	RACCORDO REGOLAZIONE VALVOLA	VALVE REGULATION FITTING	ANSCHLUSS ZUR VENTILEINSTELLUNG	884
3	1250214	MOLLA VALVOLA ESPANSIONE	EXPANSION VALVE SPRING	FEDER FÜR EXPANSIONSVENTIL	755
4	1186218	PORTA GUARNIZIONE	GASKET HOLDER	DICHTUNGSTRÄGER	604
5	1186217	GUARNIZIONE PIATTA	FLAT GASKET	FLACHE DICHTUNG	604
6	1186352	GUARNIZIONE OR 02050 D12 EPDM	O-RING 02050 D12 EPDM	O-RING-DICHTUNG 02050 D12 EPDM	618
7	1523426	VALVOLA RITEGNO	NON-RETURN VALVE	RÜCKSCHLAGVENTIL	956
8	1250213	MOLLA VALVOLA RITEGNO	NON-RETURN VALVE SPRING	FEDER FÜR RÜCKSCHLAGVENTIL	755
9	1186223	GUARNIZIONE OR 02056 EPDM	LEVEL O-RING 02056 EPDM	O-RING-DICHTUNG FÜR WASSERNIVEAU 02056 E	604
10	1349463	RACCORDO VALVOLA ESPANSIONE	EXPANSION VALVE FITTING	ANSCHLUSS FÜR EXPANSIONSVENTIL	884
11	1186612	GUARNIZIONE OR 0105 VITON	O-RING 105 VITON	O-RING-DICHTUNG 0105 VITON	644
12	1186422	GUARNIZIONE OR 0108 EPDM	O-RING 0108 EPDM	O-RING-DICHTUNG 0108 EPDM	627

CALDAIA
BOILER • KESSEL • CA04

Pos.	Cod.	Descrizione	Description	Beschreibung	Pag.
1	1186618	GUARNIZIONE CALDAIA ø 142x130x3 mm.	BOILER GASKET ø 142x130x3 mm	KESSELDICHTUNG ø 142x130x3 mm	645
2	1186568	GUARNIZIONE CALDAIA ø 230x117x3 mm.	BOILER GASKET ø 230x117x3 mm	KESSELDICHTUNG ø 230x117x3 mm	641
3	1755061	RESISTENZA 3000W 230/400V	HEATING ELEMENT 3000W 230/400V	HEIZKÖRPER 3000W 230/400V	989
3	1755063	RESISTENZA 5000W 230/400V	HEATING ELEMENT 5000W 230/400V	HEIZKÖRPER 5000W 230/400V	989
3	1755066	RESISTENZA 2000W 220V	HEATING ELEMENT 2000W 220V	HEIZKÖRPER 2000W 220V	989
3	1755642	RESISTENZA 3000W 110V	HEATING ELEMENT 3000W 110V	HEIZKÖRPER 3000W 110V	1013
4	1186633	GUARNIZIONE RESISTENZA	GASKET FOR HEATING ELEMENT	DICHTUNG FÜR HEIZKÖRPER	647
5	1523534	VALVOLA ANTIDEPRESSIONE ø 1/4"	ANTI-DEPRESSION VALVE ø 1/4"	VENTIL GEGEN UNTERDRUCK ø 1/4"	960
5	1523537	VALVOLA ANTIDEPRESSIONE ø 1/4"	ANTI-DEPRESSION VALVE ø 1/4"	VENTIL GEGEN UNTERDRUCK ø 1/4"	962
6	1523535	VALVOLA CALDAIA ø 3/8"	BOILER VALVE ø 3/8"	VENTIL FÜR KESSEL ø 3/8"	961
6	1523536	VALVOLA CALDAIA ø 3/8" AUTOCERTIFICATA	BOILER VALVE ø 3/8" AUTO-CERTIFIED	VENTIL FÜR KESSEL ø 3/8" MIT ISPESL	961
6	1523545	VALVOLA CALDAIA ø M19x19 AUTOCERTIFICATA	BOILER VALVE ø M19x19 AUTO-CERTIFIED	VENTIL FÜR KESSEL ø M19x19 MIT ISPESL	963
7	1523538	VALVOLA ANTIDEPRESSIONE ø 1/4"	ANTI-DEPRESSION VALVE ø 1/4"	UNTERDRUCKVENTIL ø 1/4"	962
8	1523561	VALVOLA ESPANSIONE ø 1/4" M	EXPANSION VALVE ø 1/4"M	EXPANSIONSVENTIL ø 1/4" MIT AUßENGEWINDE	964

COMPONENTI ELETTRICI
ELECTRIC COMPONENTS • ELEKTRISCHE KOMPONENTE • CA12

Pos.	Cod.	Descrizione	Description	Beschreibung	Pag.
1	1319823	SCHEDA ELETTRONICA PULSANTIERA	PUSH-BUTTON PANEL ELECTRONIC CARD	ELEKTRONIK-PLATINE FÜR TASTATUR	815
2	1319821	PULSANTIERA SYSTEMA 5 TASTI	PUSH-BUTTON PANEL 5 BUTTONS SYSTEMA	TASTATUR SYSTEMA 5 TASTEN	815
3	3319146	INTERRUTTORE BIPOLARE NERO	BLACK BIPOLAR SWITCH	2-POLIGER DRUCKSCHALTER SCHWARZ	1027
4	1351550	RELÈ 11 CONTATTI	11 CONTACTS RELAY	RELAIS 11 KONTAKTE	890
5	1319822	PULSANTIERA 5 TASTI TIPO NUOVO	PUSH-BUTTON PANEL 5 BUTTONS NEW MODEL	TASTATUR 5 TASTEN NEUES MODELL	815
6	3319968	INTERRUTTORE UNIPOLARE GIALLO 16A 250V	YELLOW SINGLE POLE SWITCH 16A 250V	DRUCKSCHALTER 1-POLIG 16A 250V GELB	1030
7	1320536	PRESSOSTATO BIPOLARE XP200A 0,5-1,5 BAR	BIPOLAR PRESSURE SWITCH	ZWEIPOLIGER DRUCKSCHALTER	818

GRUPPO M20-M25-M27-M29-M30-M31-M32

GROUP M20-M25-M27-M29-M30-M31-M32 • GRUPPE M20-M25-M27-M29-M30-M31-M32 • CI0101

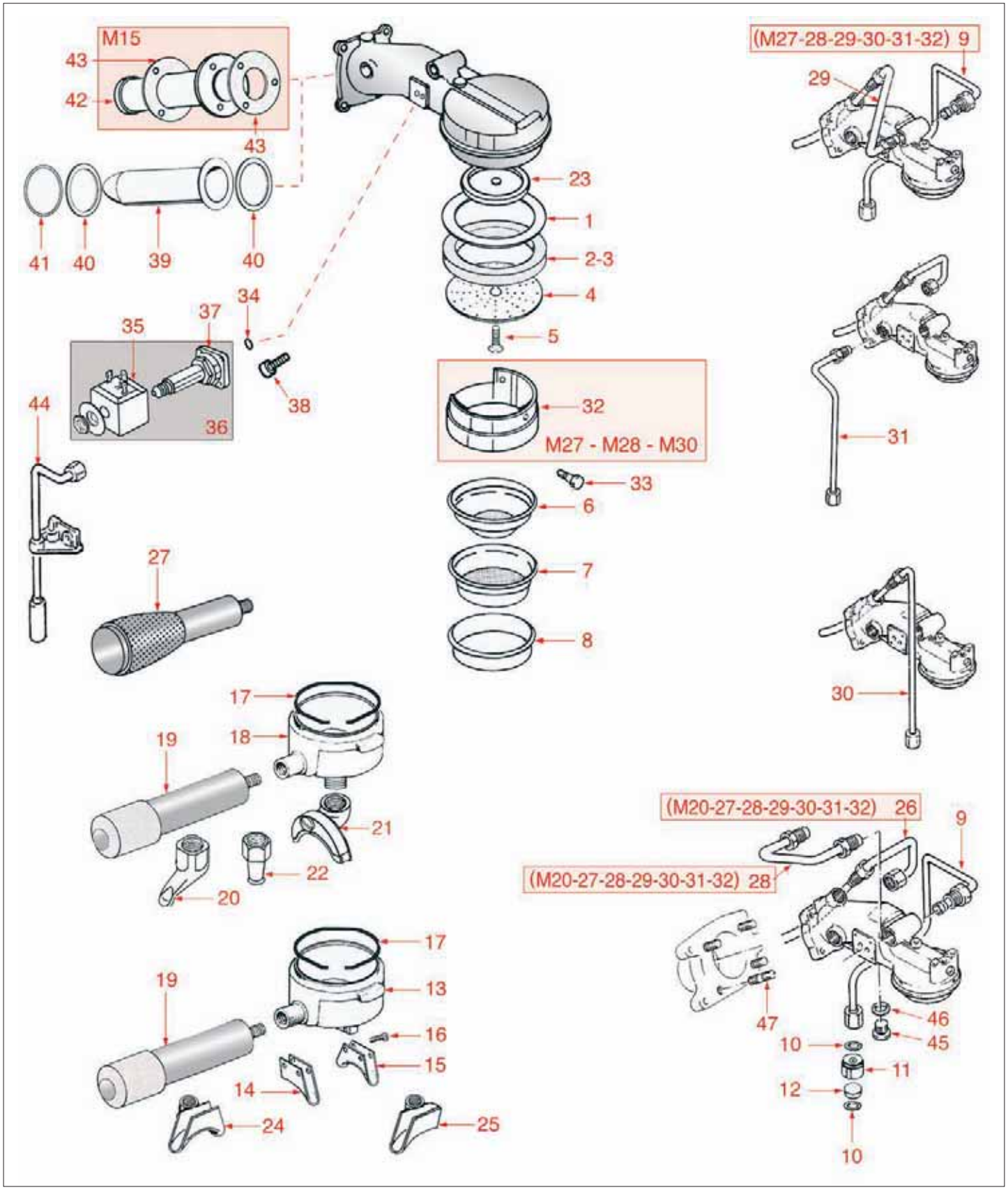

GRUPPO M20-M25-M27-M29-M30-M31-M32

GROUP M20-M25-M27-M29-M30-M31-M32 • GRUPPE M20-M25-M27-M29-M30-M31-M32 • CI0101

Pos.	Cod.	Descrizione	Description	Beschreibung	Pag.
1	1190051	SPESSORE CARTA	PAPER SEAL	PAPIERDICHTUNG	668
2	1186701	GUARNIZIONE PORTAFILTRO	FILTER HOLDER GASKET	DICHTUNG FÜR SIEBTRÄGER	654
3	1186077	GUARNIZIONE SOTTOCOPPA PER MICRO CIMBALI	FILTER HOLDER GASKET FOR MICRO CIMBALI	SIEBTRÄGERDICHTUNG FÜR MICRO CIMBALI	589
3	1186702	GUARNIZIONE PORTAFILTRO	FILTER HOLDER GASKET	DICHTUNG FÜR SIEBTRÄGER	654
4	1081006	DOCCIA EROGAZIONE ø 51,5 mm	SHOWER SCREEN ø 51.5 mm	DUSCHE ø 51,5 mm	546
5	1528011	VITE INOX M5x20 PER DOCCIA	SHOWER STAINLESS STEEL SCREW M5x20	SCHRAUBE AUS INOX STAHL M5x20 FÜR DUSCHE	973
6	1160257	FILTRO 1 TAZZA T.N.	FILTER 1 CUP T.N	SIEB 1 TASSE T.N	564
6	1160266	FILTRO 1 TAZZA 7 GRAMMI	1-CUP FILTER 7 GRAMS	KAFFEESIEB 1 TASSE 7 g	564
7	1160258	FILTRO 2 TAZZE E.C. 14 gr	FILTER 2 CUPS E.C. 14 g	SIEB 2 TASSEN E.C. 14 g	564
7	1160267	FILTRO 2 TAZZE 12 gr	2-CUP FILTER 12 g	KAFFEESIEB 2 TASSEN 12 g	564
8	1160339	FILTRO CIECO	BLIND FILTER	BLINDFILTER	567
9	1449026	TUBO ALIMENTAZIONE GRUPPO	GROUP INLET PIPE	ZULEITUNGSROHR FÜR GRUPPE	909
10	1186301	GUARNIZIONE UGELLO	JET GASKET	DICHTUNG FÜR DÜSE	613
11	1501551	UGELLO ø 14 FORO ø 0,5 mm.	JET ø 14 ORIFICE ø 0.5 mm	DÜSE ø 14 LOCH ø 0,5 mm	943
12	1160511	FILTRO PER UGELLO ø 9 mm.	JET FILTER ø 9 mm	DÜSENFILTER ø 9 mm	569
13	1165016	PORTAFILTRO CIMBALI	FILTER HOLDER CIMBALI	SIEBTRÄGER CIMBALI	573
14	1022511	BECCUCCIO 1 TAZZA	SINGLE SPOUT	AUSLAUF 1-WEG	527
15	1022512	BECCUCCIO 2 TAZZE	DOUBLE SPOUT	AUSLAUF 2-WEGE	527
16	1528012	VITE INOX M5x14 PER BECCUCCIO	SPOUT STAINLESS STEEL SCREW M5x14	SCHRAUBE AUS INOX STAHL M5x14 FÜR AUSLAU	973
17	1250101	MOLLA FERMAFILTRO	FILTER BLOCKING SPRING	FEDER FÜR SIEBTRÄGER	751
18	1165017	PORTAFILTRO CIMBALI 3/8"	FILTER HOLDER CIMBALI 3/8"	SIEBTRÄGER CIMBALI 3/8"	573
19	1241502	MANOPOLA PORTAFILTRO M10	FILTER HOLDER HANDLE M10	SIEBTRÄGERGRIFF M10	721
20	1022501	BECCUCCIO 1 TAZZA	SINGLE SPOUT	AUSLAUF 1-WEG	525
21	1022502	BECCUCCIO 2 TAZZE	DOUBLE SPOUT	AUSLAUF 2-WEGE	526
22	1022503	BECCUCCIO 1 TAZZA DIRITTO	STRAIGHT SINGLE SPOUT	AUSLAUF 1-WEG GERADE	526
23	1081005	DISCO DOCCETTA OTTONE	SHOWER DISK -BRASS	DUSCHETRÄGER DECKEL AUS MESSIG	546
24	1022507	BECCUCCIO 2 VIE APERTO ø 3/8"	DOUBLE SPOUT ø 3/8 OPEN	AUSLAUF 2-WEGE OFFEN ø 3/8	527
24	1022547	BECCUCCIO 2 VIE M16 CIMBALI	SINGLE SPOUT M16 CIMBALI	AUSLAUF 2-WEGE M16 CIMBALI	529
25	1022508	BECCUCCIO 1 VIA 3/8" CIMBALI	SINGLE SPOUT 3/8" CIMBALI	AUSLAUF 1-WEG ø 3/8 CIMBALI	527
25	1022546	BECCUCCIO 1 VIA M16 CIMBALI	SINGLE SPOUT M16 CIMBALI	AUSLAUF 1-WEG M16 CIMBALI	528
26	1449023	TUBAZIONE USCITA GRUPPO	GROUP OUTLET TUBE	AUSLAUFLEITUNG FÜR GRUPPE	909
27	1241301	MANOPOLA PORTAFILTRO CIMBALI M10	FILTER HOLDER HANDLE CIMBALI M10	SIEBTRÄGERGRIFF CIMBALI M10	705
28	1449027	TUBO RAFFREDDAMENTO	COOLING PIPE	KÜHLROHR	909
32	1002001	CAMPANA INNESTO PORTAFILTRO	FILTER-HOLDER COUPLING BELL	KUPPLUNGSGLOCKE FÜR FILTERHALTER	523
33	1184016	VITE PER CAMPANA M15-20-25-27-28-30	BELL SCREW M15-20-25-27-28-30	SCHRAUBE FÜR GLOCKE M15-20-25-27-28-30	580
33	1184017	VITE PER CAMPANA M29-31-32	BELL SCREW M29-31-32	SCHRAUBE FÜR GLOCKE M29-31-32	580
33	1184018	VITE ESAGONALE PER CAMPANA M29-31-32	HEXAGONAL SCREW FOR BELL M29-31-32	SECHSKANTSCHRAUBE FÜR GLOCKE M29-31-32	580
34	1186611	GUARNIZIONE OR 0105 SILICONE	O-RING 105 SILICONE	O-RING-DICHTUNG 0105 SILIKON	644
34	1186612	GUARNIZIONE OR 0105 VITON	O-RING 105 VITON	O-RING-DICHTUNG 0105 VITON	644
35	1120332	BOBINA LUCIFER 483510 9W	COIL LUCIFER 483510 - 9W	SPULE LUCIFER 483510 - 9W	555
35	3120032	BOBINA PARKER ZB09 9W 220/240V 50/60Hz	COIL PARKER ZB09 9W 220/240V 50/60Hz	MAGNETSPULE PARKER ZB09 9W 220/240V50/60	1020
36	1120330	ELETTROVALVOLA LUCIFER 3 VIE	3-WAY SOLENOID VALVE LUCIFER	3-WEGE MAGNETVENTIL LUCIFER	555
36	1120335	ELETTROVALVOLA PARKER 3 VIE	3-WAY SOLENOID VALVE PARKER	3-WEGE MAGNETVENTIL PARKER	556
37	1120334	PARTE MECCANICA LUCIFER	MECHANICAL COMPONENT LUCIFER	MECHANISCHER TEIL LUCIFER	556
37	1120339	PARTE MECCANICA PARKER	MECHANICAL COMPONENT PARKER	MECHANISCHER TEIL PARKER	556
38	1455034	VITE INOX TCE M4x10	STAINLESS STEEL SCREW M4x10	SCHRAUBE INOX TCE M4x10	939
39	1169002	CARTUCCIA M20-M30	CARTRIDGE M20	PATRONE M20	578
39	1169003	CARTUCCIA M20-M30	CARTRIDGE M30	PATRONE M30	578
40	1186607	GUARNIZIONE RESISTENZA 57,8x50x3 mm.	GASKET FOR HEATING ELEMENT 50x57,8x3 mm.	DICHTUNG FÜR HEIZKÖRPER 50x57,8x3 mm.	643
40	1186609	GUARNIZIONE RESISTENZA IN TEFLON	GASKET FOR HEATING HELEMENT	DICHTUNG FÜR HEIZKÖRPER - AUS TEFLON	644
41	1186503	GUARNIZIONE OR 0155 SILICONE	O-RING 0155 SILICONE	O-RING-DICHTUNG 0155 SILIKON	635
42	1169001	CARTUCCIA M15	CARTRIDGE M15	PATRONE M15	578
43	1186501	GUARNIZIONE CARTUCCIA M15 ø 94x2 mm.	CARTRIDGE GASKET M15 ø 94 x 2 mm	DICHTUNG FÜR PATRONE M15 ø 94 x 2 mm	634
44	1449028	TUBO SCARICO ELETTROVALVOLA	SOLENOID VALVE DRAIN PIPE	AUSLAUFROHR FÜR MAGNETVENTIL	909

GRUPPO M15-M25

GROUP M15-M25 • GRUPPE M15-M25 • CI0201

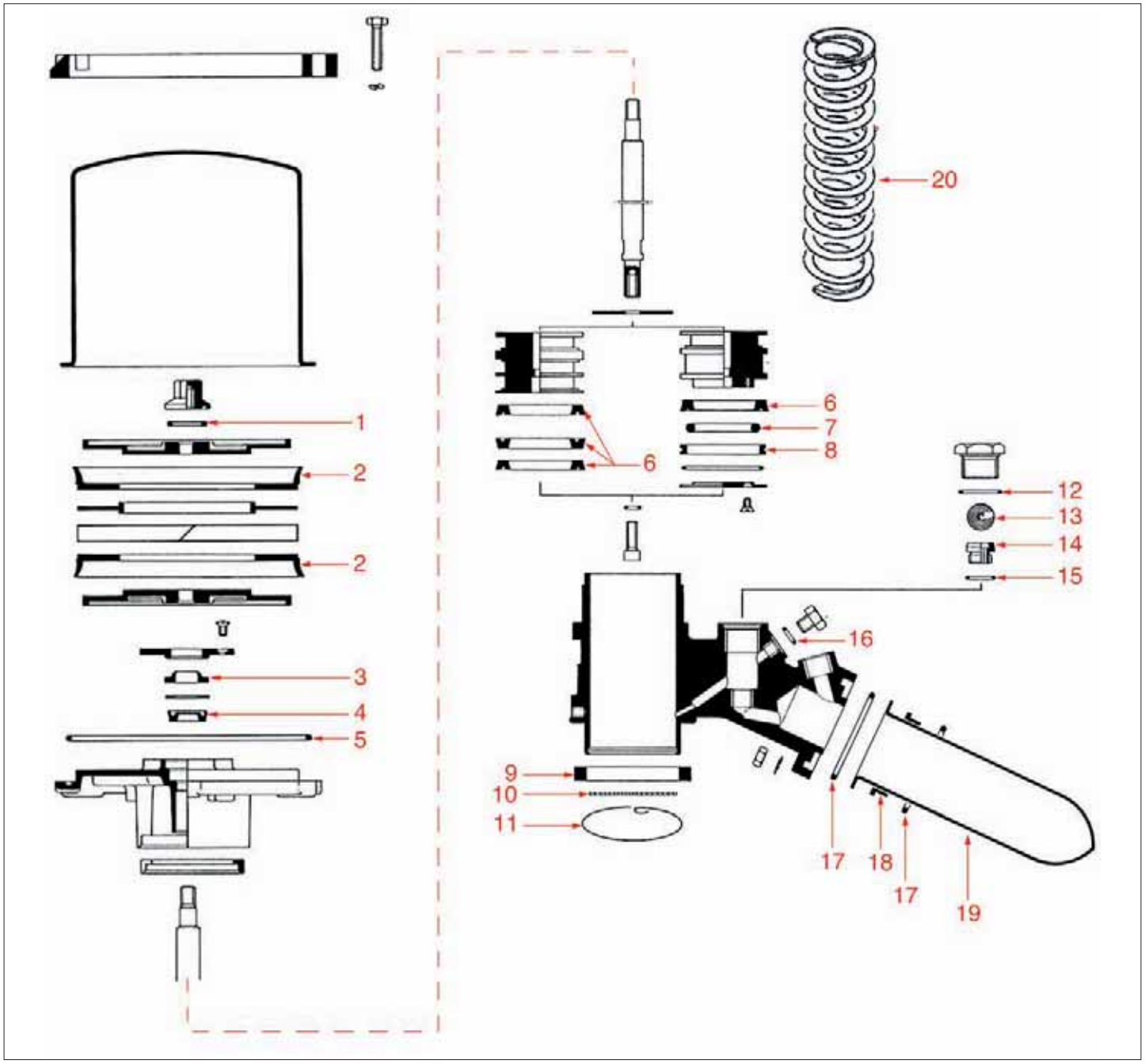

GRUPPO M15-M25

GROUP M15-M25 • GRUPPE M15-M25 • CI0201

Pos.	Cod.	Descrizione	Description	Beschreibung	Pag.
1	1186201	GUARNIZIONE TEFLON ø 21x16,8x2 mm	TEFLON GASKET ø 21 x 16.8 x 2 mm	TEFLON-DICHTUNG ø 21 x 16,8 x 2 mm	602
2	1186207	GUARNIZIONE CILINDRO	CYLINDER GASKET	ZYLINDERDICHTUNG	603
3	1186208	GUARNIZIONE SAGOMATA ø ESTERNO 25 mm	SHAPED GASKET EXTERNAL ø 25 mm	GEFORMTE DICHTUNG AUSSEN ø 25 mm	603
4	1186209	GUARNIZIONE A LABBRO ø ESTERNO 22 mm	LIP GASKET EXTERNAL ø O 22 mm	LIPPENDICHTUNG AUSSEN ø 22 mm	603
5	1186941	GUARNIZIONE OR 04525 EPDM	O-RING 04525 EPDM	O-RING DICHTUNG 04525 EPDM	665
6	1186210	GUARNIZIONE PISTONE	PISTON GASKET	KOLBENDICHTUNG	603
7	1186220	GUARNIZIONE ø 45x35x5 mm PER PISTONE	PISTON GASKET ø 45x35x5 mm	KOLBENDICHTUNG ø 45x35x5 mm	604
8	1186250	GUARNIZIONE PISTONE	PISTON GASKET	KOLBENDICHTUNG	608
9	1186702	GUARNIZIONE PORTAFILTRO	FILTER HOLDER GASKET	DICHTUNG FÜR SIEBTRÄGER	654
10	1081010	DOCCIA ø 53 mm	SHOWER ø 53 mm	BRAUSE ø 53 mm	547
11	1081012	ANELLO DOCCIA	SHOWER RING	RING FÜR BRAUSE	547
12	3243382	GUARNIZIONE OR 02087 EPDM	O-RING 02087 EPDM	O-RING 02087 EPDM	1025
13	1323004	SFERA INOX ø 16 mm	STAINLESS STEEL BALL ø 16 mm	KUGEL AUS INOX ø 16 mm	820
14	1523404	VALVOLA RITEGNO	NON-RETURN VALVE	RÜCKSCHLAGVENTIL	953
15	1186278	GUARNIZIONE RAME 18x14x1,5 mm	COPPER GASKET 18x14x1.5 mm	DICHTUNG AUS KUPFER 18x14x1,5 mm	611
16	1186268	GUARNIZIONE RAME 8x13x1 mm	COPPER GASKET 8x13x1 mm	KUPFERDICHTUNG 8x13x1 mm	610
17	1186503	GUARNIZIONE OR 0155 SILICONE	O-RING 0155 SILICONE	O-RING-DICHTUNG 0155 SILIKON	635
18	1186279	ANELLO CARTUCCIA	CARTRIDGE RING	RING FÜR PATRONE	611
19	1169002	CARTUCCIA M20-M30	CARTRIDGE M20	PATRONE M20	578
20	1250013	MOLLA GRUPPO LEVA	LEVER GROUP SPRING	FEDER FÜR HEBELGRUPPE	747

GRUPPO AUTOMATICO M15

AUTOMATIC GROUP M15 • AUTOMATISCHE GRUPPE M15 • CI0301

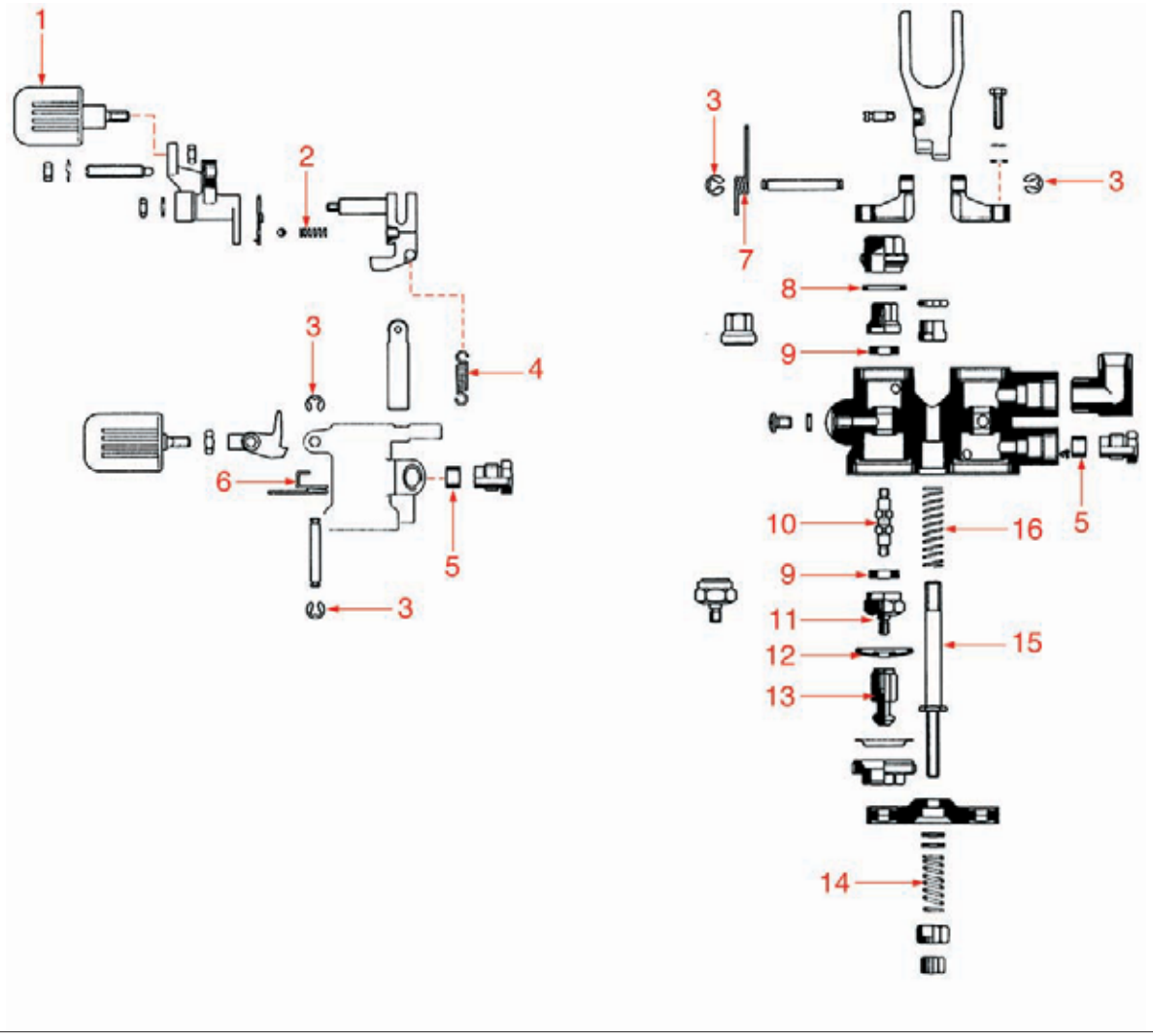

Posizioni senza cod. LF: a richiesta • Positions without LF Code No.: upon request • Abbildungen ohne LF Bestell-Nr.:auf Anfrage

GRUPPO AUTOMATICO M15
AUTOMATIC GROUP M15 • AUTOMATISCHE GRUPPE M15 • CI0301

Pos.	Cod.	Descrizione	Description	Beschreibung	Pag.
1	1241462	MANOPOLA PER VALVOLA	VALVE KNOB	KNEBEL FÜR VENTIL	718
2	1250231	MOLLA PER SFERA	BALL SPRING	FEDER FÜR KUGEL	756
3	1348817	ANELLO ELASTICO	ELASTIC RING	ELASTISCHER RING	868
4	1250230	MOLLA GANCIO	HOOK SPRING	FEDERHAKEN	756
5	1186703	GUARNIZIONE ø 11x7x7 mm	GASKET ø 11x7x7 mm	DICHTUNG ø 11x7x7 mm	654
6	1250233	MOLLA TASTO	BUTTON SPRING	FEDER FÜR TASTE	756
7	1250229	MOLLA DI RITORNO	RETURN SPRING	RÜCKLAUFFEDER	756
8	1186201	GUARNIZIONE TEFLON ø 21x16,8x2 mm	TEFLON GASKET ø 21 x 16.8 x 2 mm	TEFLON-DICHTUNG ø 21 x 16,8 x 2 mm	602
9	1186300	GUARNIZIONE SEDE ø 15x7,30x4 mm	GASKET ø 15x7.30x4 mm	DICHTUNG ø 15x7,30x4 mm	613
10	1324018	PERNO VALVOLA	VALVE PIN	VENTILBOLZEN	823
11	1186280	PORTAGUARNIZIONE	GASKET HOLDER	DICHTUNGSTRÄGER	611
12	1186704	MEMBRANA DISTRIBUTORE	MANIFOLD DIAPHRAGM	MEMBRAN FÜR VERTEILER	654
13	1349125	RACCORDO	FITTING	ANSCHLUSSSTÜCK	879
14	1250232	MOLLA DISTRIBUTORE	MANIFOLD SPRING	FEDER FÜR VERTEILER	756
15	1324019	PERNO TIRANTE	TIE ROD PIN	ZUGSTANGENBOLZEN	823
16	1250404	MOLLA CARICO ø 11x31 mm.	WATER INLET SPRING ø 11 x 31 mm	LADEFEDER ø 11 x 31 mm	757

GRUPPO AUTOMATICO M25
AUTOMATIC GROUP M25 • AUTOMATISCHE GRUPPE M25 • CI0401

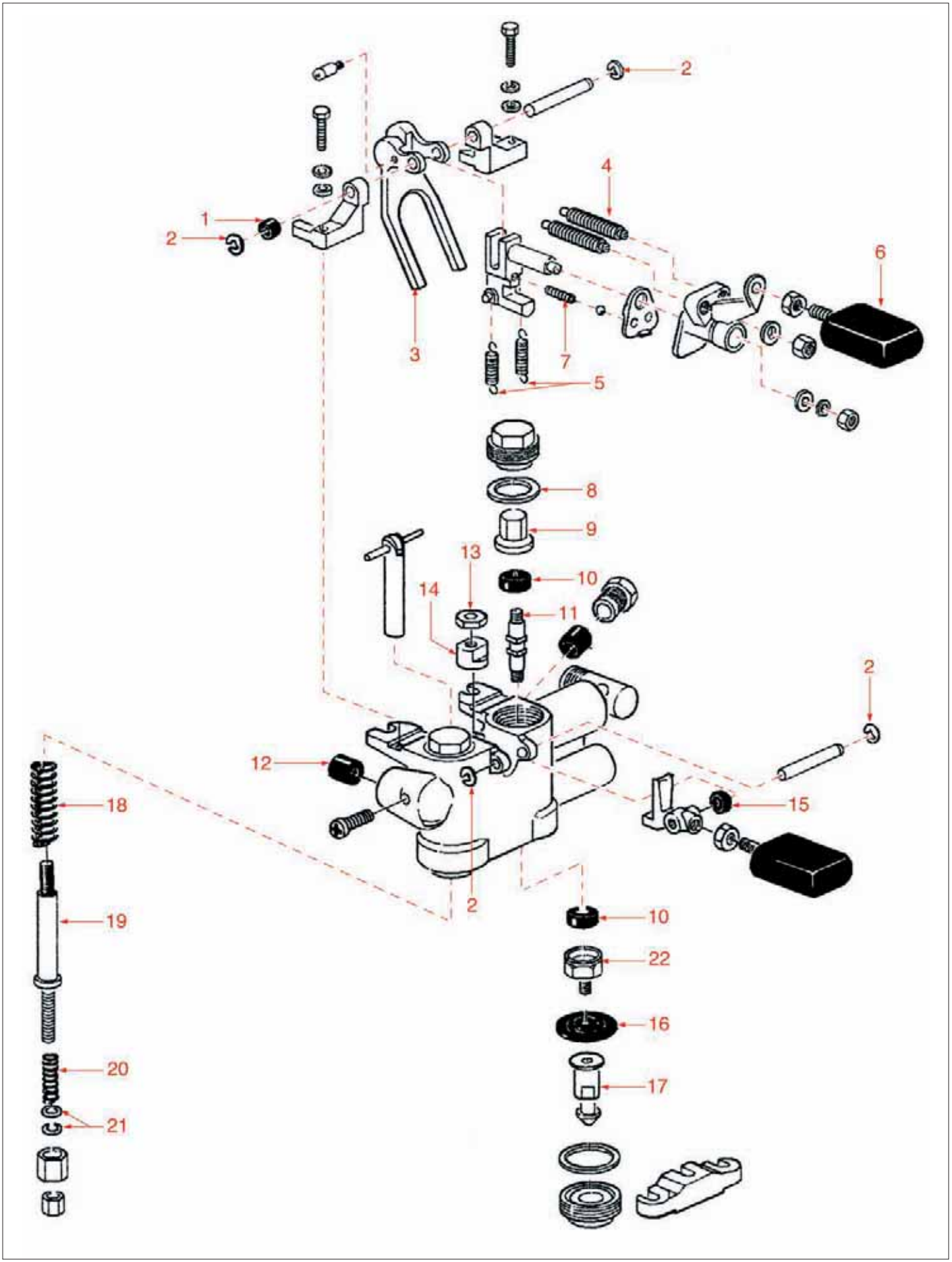

GRUPPO AUTOMATICO M25

AUTOMATIC GROUP M25 • AUTOMATISCHE GRUPPE M25 • CI0401

Pos.	Cod.	Descrizione	Description	Beschreibung	Pag.
1	1250229	MOLLA DI RITORNO	RETURN SPRING	RÜCKLAUFFEDER	756
2	1348817	ANELLO ELASTICO	ELASTIC RING	ELASTISCHER RING	868
4	1250014	PERNO MOLLA	SPRING PIN	FEDERSTIFT	747
5	1250230	MOLLA GANCIO	HOOK SPRING	FEDERHAKEN	756
6	1241462	MANOPOLA PER VALVOLA	VALVE KNOB	KNEBEL FÜR VENTIL	718
7	1250231	MOLLA PER SFERA	BALL SPRING	FEDER FÜR KUGEL	756
8	1186201	GUARNIZIONE TEFLON ø 21x16,8x2 mm	TEFLON GASKET ø 21 x 16.8 x 2 mm	TEFLON-DICHTUNG ø 21 x 16,8 x 2 mm	602
10	1186300	GUARNIZIONE SEDE ø 15x7,30x4 mm	GASKET ø 15x7.30x4 mm	DICHTUNG ø 15x7,30x4 mm	613
11	1324018	PERNO VALVOLA	VALVE PIN	VENTILBOLZEN	823
12	1186703	GUARNIZIONE ø 11x7x7 mm	GASKET ø 11x7x7 mm	DICHTUNG ø 11x7x7 mm	654
15	1250233	MOLLA TASTO	BUTTON SPRING	FEDER FÜR TASTE	756
16	1186704	MEMBRANA DISTRIBUTORE	MANIFOLD DIAPHRAGM	MEMBRAN FÜR VERTEILER	654
17	1349125	RACCORDO	FITTING	ANSCHLUSSSTÜCK	879
18	1250404	MOLLA CARICO ø 11x31 mm.	WATER INLET SPRING ø 11 x 31 mm	LADEFEDER ø 11 x 31 mm	757
19	1324019	PERNO TIRANTE	TIE ROD PIN	ZUGSTANGENBOLZEN	823
20	1250232	MOLLA DISTRIBUTORE	MANIFOLD SPRING	FEDER FÜR VERTEILER	756
21	1186298	RONDELLA OTTONE ø 13x6x0,5 mm	BRASS WASHER ø 13x6x0.5 mm	MESSINGSCHEIBE ø 13x6x0,5 mm	613
22	1186280	PORTAGUARNIZIONE	GASKET HOLDER	DICHTUNGSTRÄGER	611

GRUPPO M15
GROUP M15 • GRUPPE M15 • CI0501

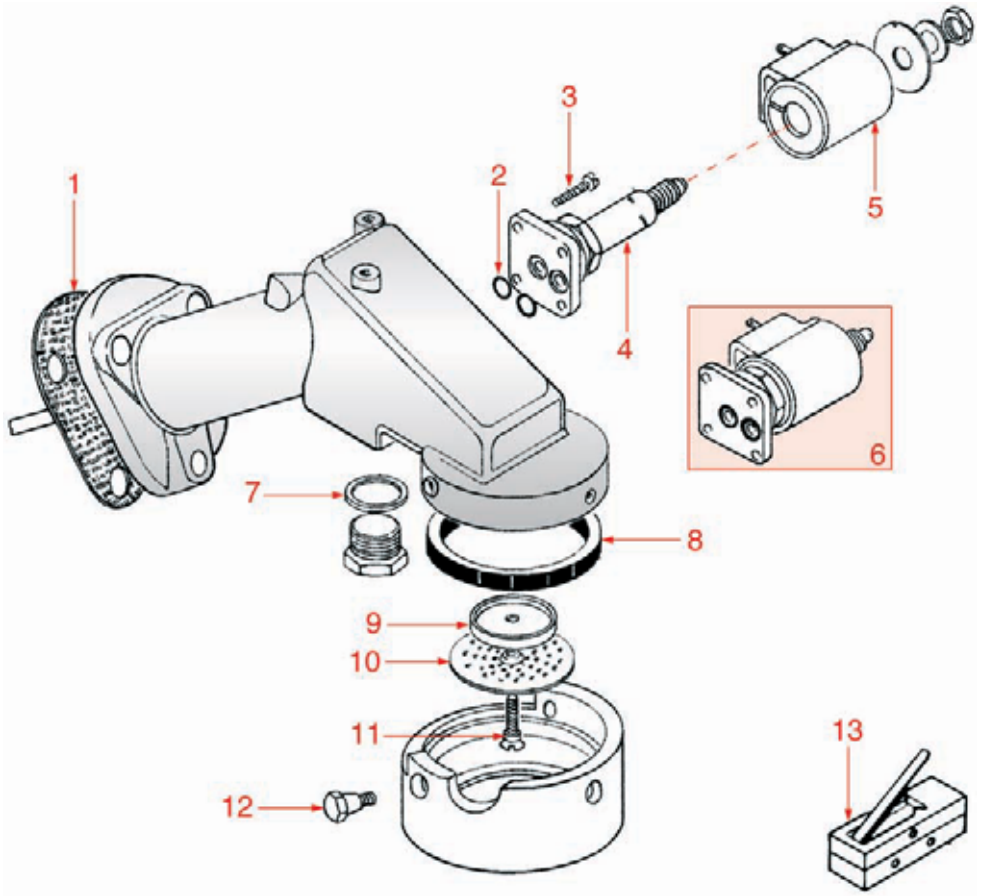

RUBINETTO M15-20-25-27-30-31
TAP M15-20-25-27-30-31 • HAHN M15-20-25-27-30-31 • CI0601

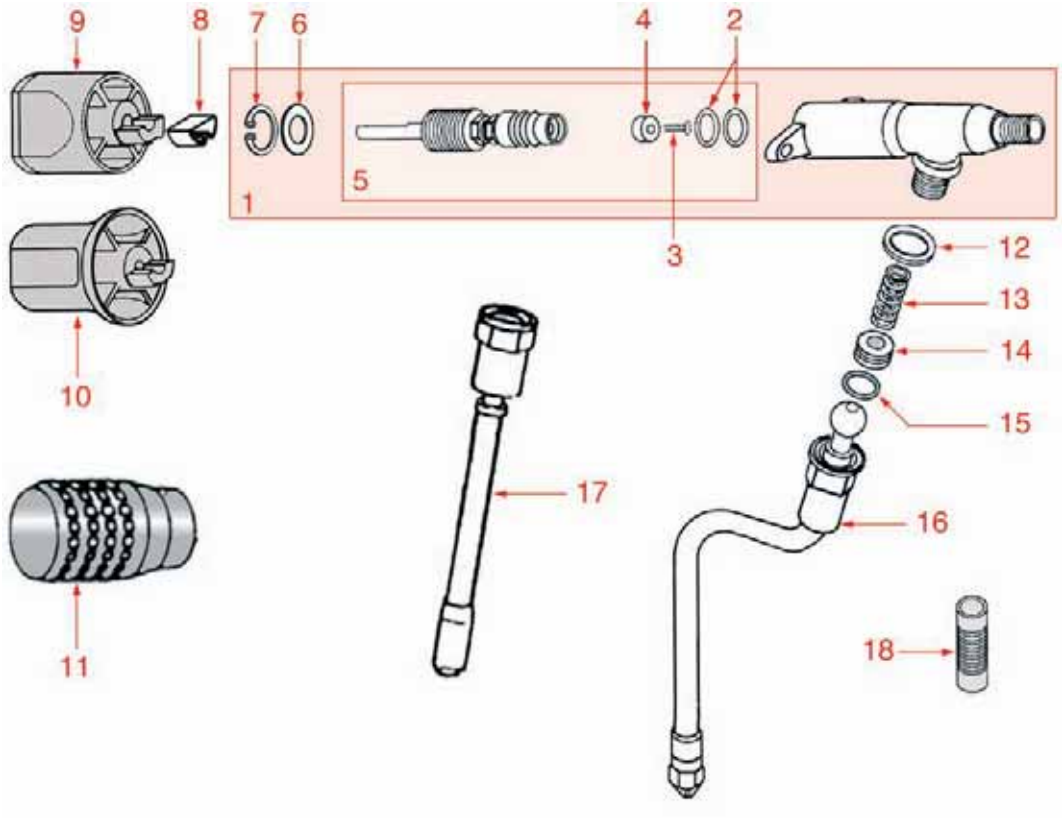

GRUPPO M15
GROUP M15 • GRUPPE M15 • CI0501

Pos.	Cod.	Descrizione	Description	Beschreibung	Pag.
1	1186501	GUARNIZIONE CARTUCCIA M15 ø 94x2 mm.	CARTRIDGE GASKET M15 ø 94 x 2 mm	DICHTUNG FÜR PATRONE M15 ø 94 x 2 mm	634
2	1186611	GUARNIZIONE OR 0105 SILICONE	O-RING 105 SILICONE	O-RING-DICHTUNG 0105 SILIKON	644
2	1186612	GUARNIZIONE OR 0105 VITON	O-RING 105 VITON	O-RING-DICHTUNG 0105 VITON	644
3	1455034	VITE INOX TCE M4x10	STAINLESS STEEL SCREW M4x10	SCHRAUBE INOX TCE M4x10	939
4	1120334	PARTE MECCANICA LUCIFER	MECHANICAL COMPONENT LUCIFER	MECHANISCHER TEIL LUCIFER	556
4	1120339	PARTE MECCANICA PARKER	MECHANICAL COMPONENT PARKER	MECHANISCHER TEIL PARKER	556
5	1120332	BOBINA LUCIFER 483510 9W	COIL LUCIFER 483510 - 9W	SPULE LUCIFER 483510 - 9W	555
5	3120032	BOBINA PARKER ZB09 9W 220/240V 50/60Hz	COIL PARKER ZB09 9W 220/240V 50/60Hz	MAGNETSPULE PARKER ZB09 9W 220/240V50/60	1020
6	1120330	ELETTROVALVOLA LUCIFER 3 VIE	3-WAY SOLENOID VALVE LUCIFER	3-WEGE MAGNETVENTIL LUCIFER	555
6	1120335	ELETTROVALVOLA PARKER 3 VIE	3-WAY SOLENOID VALVE PARKER	3-WEGE MAGNETVENTIL PARKER	556
7	1186171	GUARNIZIONE TAPPO	CAP GASKET	STOPFDICHTUNG	599
8	1186701	GUARNIZIONE PORTAFILTRO	FILTER HOLDER GASKET	DICHTUNG FÜR SIEBTRÄGER	654
8	1186702	GUARNIZIONE PORTAFILTRO	FILTER HOLDER GASKET	DICHTUNG FÜR SIEBTRÄGER	654
9	1081005	DISCO DOCCETTA OTTONE	SHOWER DISK -BRASS	DUSCHETRÄGER DECKEL AUS MESSIG	546
10	1081006	DOCCIA EROGAZIONE ø 51,5 mm	SHOWER SCREEN ø 51.5 mm	DUSCHE ø 51,5 mm	546
11	1528011	VITE INOX M5x20 PER DOCCIA	SHOWER STAINLESS STEEL SCREW M5x20	SCHRAUBE AUS INOX STAHL M5x20 FÜR DUSCHE	973
12	1184016	VITE PER CAMPANA M15-20-25-27-28-30	BELL SCREW M15-20-25-27-28-30	SCHRAUBE FÜR GLOCKE M15-20-25-27-28-30	580
13	1240818	MICRO POMPA C23ZN 16A 250V	MICROSWITCH FOR PUMP C23ZN 16A 250V	MIKROSCHALTER FÜR PUMPE C23ZN, 16A 250V	692

RUBINETTO M15-20-25-27-30-31
TAP M15-20-25-27-30-31 • HAHN M15-20-25-27-30-31 • CI0601

Pos.	Cod.	Descrizione	Description	Beschreibung	Pag.
1	1348316	RUBINETTO ACQUA/VAPORE	WATER/STEAM TAP	WASSER- / DAMPFVENTIL	856
2	1186236	GUARNIZIONE OR R9 VITON	VITON O-RING R9	O-RING-DICHTUNG R9 VITON	606
3	1184019	VITE FISSAGGIO	FASTENING SCREW	BEFESTIGUNGSSCHRAUBE	581
4	1186342	GUARNIZIONE SEDE ø 11x3x4 mm.	GASKET ø 11 x 3 x 4 mm	DICHTUNG ø 11 x 3 x 4 mm	618
5	1348317	PERNO PER RUBINETTO COMPLETO	SPINDLE FOR COMPLETE TAP	STIFT FÜR HAHN KOMPLETT	856
6	1186299	RONDELLA ø 21x16x1 mm	WASHER ø 21x16x1 mm	SCHEIBE ø 21x16x1 mm	613
7	1348029	SEEGER	SEEGER	SEEGER	849
8	1241561	MOLLA PER MANOPOLA	HANDLE SPRING	FEDER FÜR DREHKNOPF	727
9	1241558	MANOPOLA VAPORE M15 ø 40 mm.	STEAM HANDLE M15 ø 40 mm	DAMPFDREHKNOPF M15 ø 40 mm	727
10	1241559	MANOPOLA VAPORE M20	STEAM HANDLE M20	DAMPFDREHKNOPF M20	727
11	1241015	MANOPOLA ø 40 mm PER RUBINETTO M25-M30	KNOB ø 40 mm TAP M25-M30	DREHKNOPF ø 40 mm FÜR HAHN M25-M30	695
11	1241016	MANOPOLA RUBINETTO M29-M2-M3	TAP KNOB M29-M2-M3	DREHKNOPF FÜR HAHN M29-M2-M3	695
11	1241311	MANOPOLA VAPORE/ACQUA CIMBALI	STEAM/WATER HANDLE CIMBALI	DREHKNOPF DAMPF/HEISSWASSER CIMBALI	705
12	1186394	GUARNIZIONE SNODO ø 20x2 mm	ARTICULATION GASKET ø 20x2 mm	DICHTUNG FÜR GELENK ø 20x2 mm	623
13	1250226	MOLLA TUBO RUBINETTO	TAP PIPE SPRING	FEDER FÜR HAHNROHR	756
14	1186344	GUARNIZIONE TEFLON ø 14,5x7x6 mm	TEFLON GASKET ø 14.5x7x6 mm	TEFLON-DICHTUNG ø 14,5x7x6 mm	618
15	1186346	GUARNIZIONE OR 02043 EPDM	O-RING 02043 EP	O-RING-DICHTUNG 02043 EPDM	618
16	1449836	TUBO VAPORE M15	STEAM PIPE M15	DAMPFROHR M15	932
16	1449837	TUBO VAPORE M20-M30	STEAM PIPE M20-M30	DAMPFROHR M20-M30	932
16	1449838	TUBO VAPORE M25	STEAM PIPE M25	DAMPFROHR M25	932
17	1449029	TUBO ACQUA	WATER PIPE	WASSERROHR	909
18	1187501	GUAINA ANTISCOTTATURA	ANTI-SCORCHING SHEATHING	ISOLIERHÜLSE VERBRENNUNGSSCHUTZ	666

LIVELLI
LEVEL GAUGES • NIVEAUREGLER • CI0701

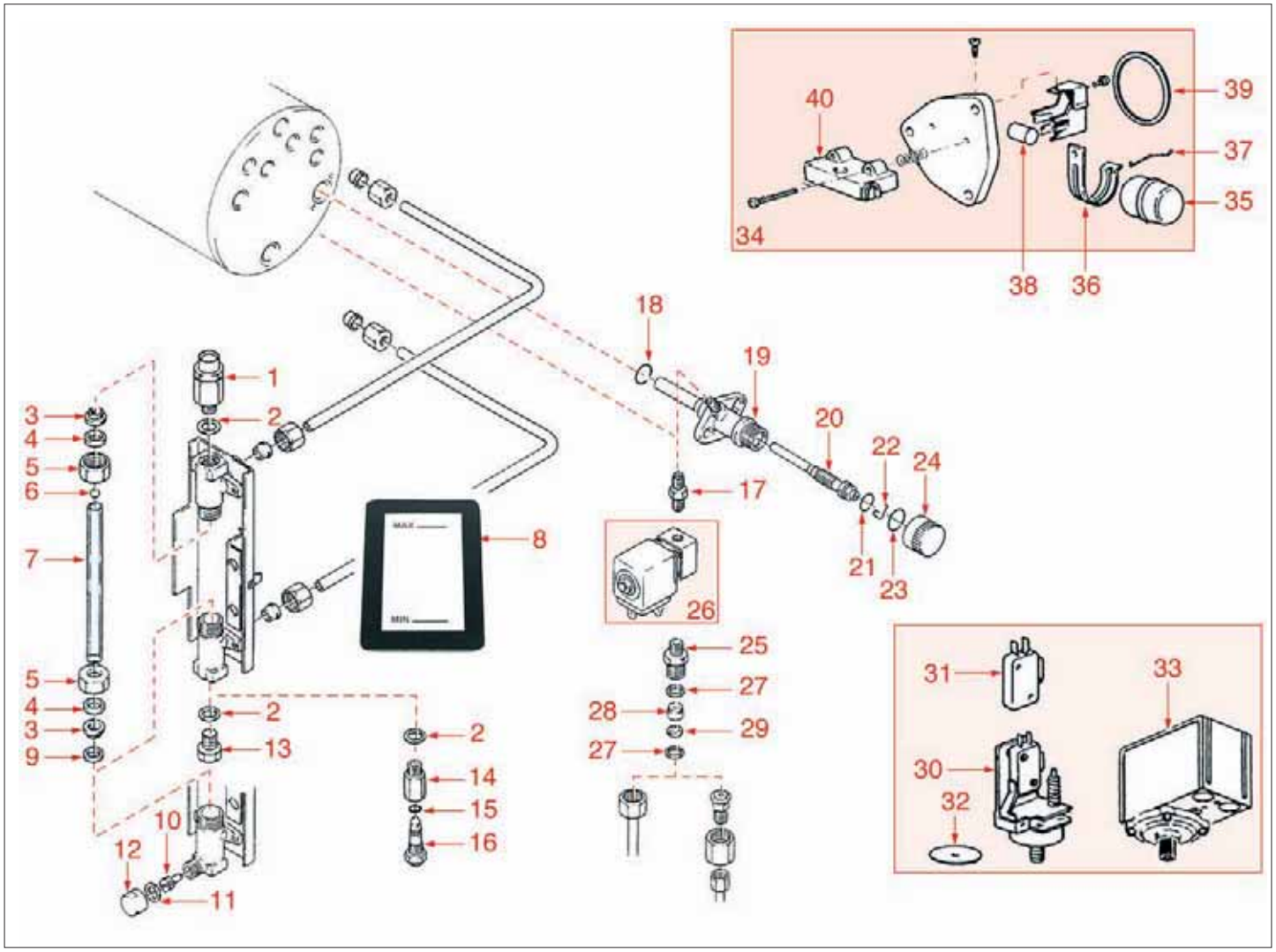

LIVELLI
LEVEL GAUGES • NIVEAUREGLER • CI0701

Pos.	Cod.	Descrizione	Description	Beschreibung	Pag.
1	1523538	VALVOLA ANTIDEPRESSIONE ø 1/4"	ANTI-DEPRESSION VALVE ø 1/4"	UNTERDRUCKVENTIL ø 1/4"	962
2	1186619	GUARNIZIONE RAME ø 1/4"	COPPER GASKET ø 1/4"	KUPFERDICHTUNG ø 1/4"	645
3	1186226	GUARNIZIONE LIVELLO ø 12 mm.	LEVEL GASKET ø 12 mm	DICHTUNG FÜR WASSERNIVEAU ø 12 mm	605
4	1186357	BUSSOLA VETRO LIVELLO	LEVEL GLASS BUSHING	BUCHSE WASSERSTANDGLAS	619
5	1348030	DADO 1/2"	NUT 1/2"	MUTTER 1/2"	849
6	1323001	PALLINA LIVELLO ROSSA	RED LEVEL BALL	NIVEAUKUGEL ROT	820
7	1520516	VETRO LIVELLO ø 12x135 mm	LEVEL GLASS ø 12x135 mm	WASSERSTANDGLAS ø 12x135 mm	947
7	1520526	VETRO LIVELLO ø 12x117 mm.	LEVEL GLASS ø 12x117 mm	WASSERSTANDGLAS ø 12x117 mm	947
8	1201521	MASCHERINA DI LIVELLO M15	LEVEL GAUGE PLATE M15	STANDANZEIGER M 15	677
8	1201522	MASCHERINA DI PROTEZIONE LIVELLO M20	LEVEL GAUGE PROTECTION PLATE M20	SCHUTZSTANDANZEIGER M 20	677
9	1186315	RONDELLA METALLO 14x5x1 mm	METAL WASHER 14x5x1 mm	SCHEIBE AUS METALL 14x5x1 mm	615
10	1324057	ASTA RUBINETTO	TAP ROD	STIFT FÜR HAHN	827
11	1186360	GUARNIZIONE PIATTA 18x12x2 mm	FLAT GASKET 18x12x2 mm	DICHTUNG FLACH 18x12x2 mm	619
13	1439018	TAPPO M13	PLUG M13	DECKEL M13	897
15	1186304	GUARNIZIONE OR 0112 EPDM	O-RING 0112 EPDM	O-RING-DICHTUNG 0112 EPDM	614
17	1349101	RACCORDO ø 1/8"M-1/8"M	FITTING ø 1/8"M-1/8"M	ANSCHLUSS ø 1/8"AUßENGEW. 1/8"AUßENGEW.	878
18	1186591	GUARNIZIONE OR 0128 VITON	O-RING 0128 VITON	O-RING-DICHTUNG 0128 VITON	643
19	1348048	CORPO MISCELATORE	MIXER ASSEMBLY	MISCHBATTERIEKÖRPER	851
20	1348047	TUBO MISCELATORE	MIXER PIPE	ROHR FÜR MISCHBATTERIE	851
21	1186346	GUARNIZIONE OR 02043 EPDM	O-RING 02043 EP	O-RING-DICHTUNG 02043 EPDM	618
22	1250009	MOLLA ARRESTO	LOCKING SPRING	SPERRFEDER	747
23	3243382	GUARNIZIONE OR 02087 EPDM	O-RING 02087 EPDM	O-RING 02087 EPDM	1025
24	1439014	TAPPO MISCELATORE	MIXER CAP	MISCHBATTERIEDECKEL	896
25	1349110	RACCORDO ø 1/8"M-3/8"M	FITTING ø 1/8"M-3/8"M	ANSCHLUSS ø 1/8"AUSSENG.-3/8"INNENG.	878
26	1120460	ELETTROVALVOLA LUCIFER 2 VIE ø 1/8"	2-WAY SOLENOID LUCIFER ø 1/8"	2-WEGE MAGNETVENTIL LUCIFER ø 1/8"	559
26	1120461	ELETTROVALVOLA LUCIFER 2 VIE ø 1/8"	2-WAY SOLENOID LUCIFER ø 1/8"	2-WEGE MAGNETVENTIL LUCIFER ø 1/8"	559
26	1120466	ELETTROVALVOLA LUCIFER 2 VIE ø 1/8" 110V	2-WAY SOLENOID VALVE LUCIFER ø 1/8" 110V	2-WEGE MAGNETVENTIL ø 1/8" 110V LUCIFER	559
29	1160511	FILTRO PER UGELLO ø 9 mm.	JET FILTER ø 9 mm	DÜSENFILTER ø 9 mm	569
30	1320538	PRESSOSTATO NUOVO MODELLO	PRESSURE SWITCH - NEW MODEL	DRUCKSCHALTER NEUES MODELL	818
31	1240003	MICROINTERRUTTORE PRESSOSTATO 15A 250V	PRESSURE MICROSWITCH 15A 250V	MIKROSCHALTER FÜR DRUCKSCHALTER 15A 250V	687
32	1186078	MEMBRANA PER PRESSOSTATO	PRESSURE SWITCH DIAPHRAGM	MEMBRAN FÜR DRUCKSCHALTERSCHLAUCH	589
33	1320531	PRESSOSTATO P302/6	PRESSURE SWITCH P302/6	DRUCKSCHALTER P302/6	818
33	1320541	PRESSOSTATO PARKER	PRESSURE SWITCH PARKER	DRUCKSCHALTER PARKER	819
33	1320601	PRESSOSTATO P302/8 UL 0,5÷1,4 bar	PRESSURE SWITCH P302/8 UL 0.5÷1.4 bar	PRESSOSTAT P302/8 UL 0,5÷1,4 bar	819
34	1240004	MICROINTERRUTTORE LIVELLO COMPLETO	MAGNETIC LEVEL MICROSWITCH	NIVEAUMIKROSCHALTER MAGNETISCH	687
35	1188501	GALLEGGIANTE	FLOAT	SCHWIMMER	667
36	1188001	SEDE GALLEGGIANTE	FLOAT HOUSING	SCHWIMMERTRÄGER	666
37	1250015	MOLLA TENUTA GALLEGGIANTE	FLOAT SEALING SPRING	DICHTUNGSFEDER FÜR SCHWIMMER	747
38	1240005	MAGNETE ø 11x13 mm	MAGNET ø 11x13 mm	MAGNET ø 11x13 mm	687
39	1186607	GUARNIZIONE RESISTENZA 57,8x50x3 mm.	GASKET FOR HEATING ELEMENT 50x57,8x3 mm.	DICHTUNG FÜR HEIZKÖRPER 50x57,8x3 mm.	643
40	3240179	MICROINTERRUTTORE E5301C	MICROSWITCH E5301C	MIKROSCHALTER E5301C	1024
40	3240181	MAGNETE PROTETTO 62x18x10 mm	PROTECTED MAGNET 62x18x10 mm	MAGNET GESCHÜTZT 62X18X10 mm	1024

RUBINETTO CARICO
INLET TAP • EINLAUFHAHN • CI0801

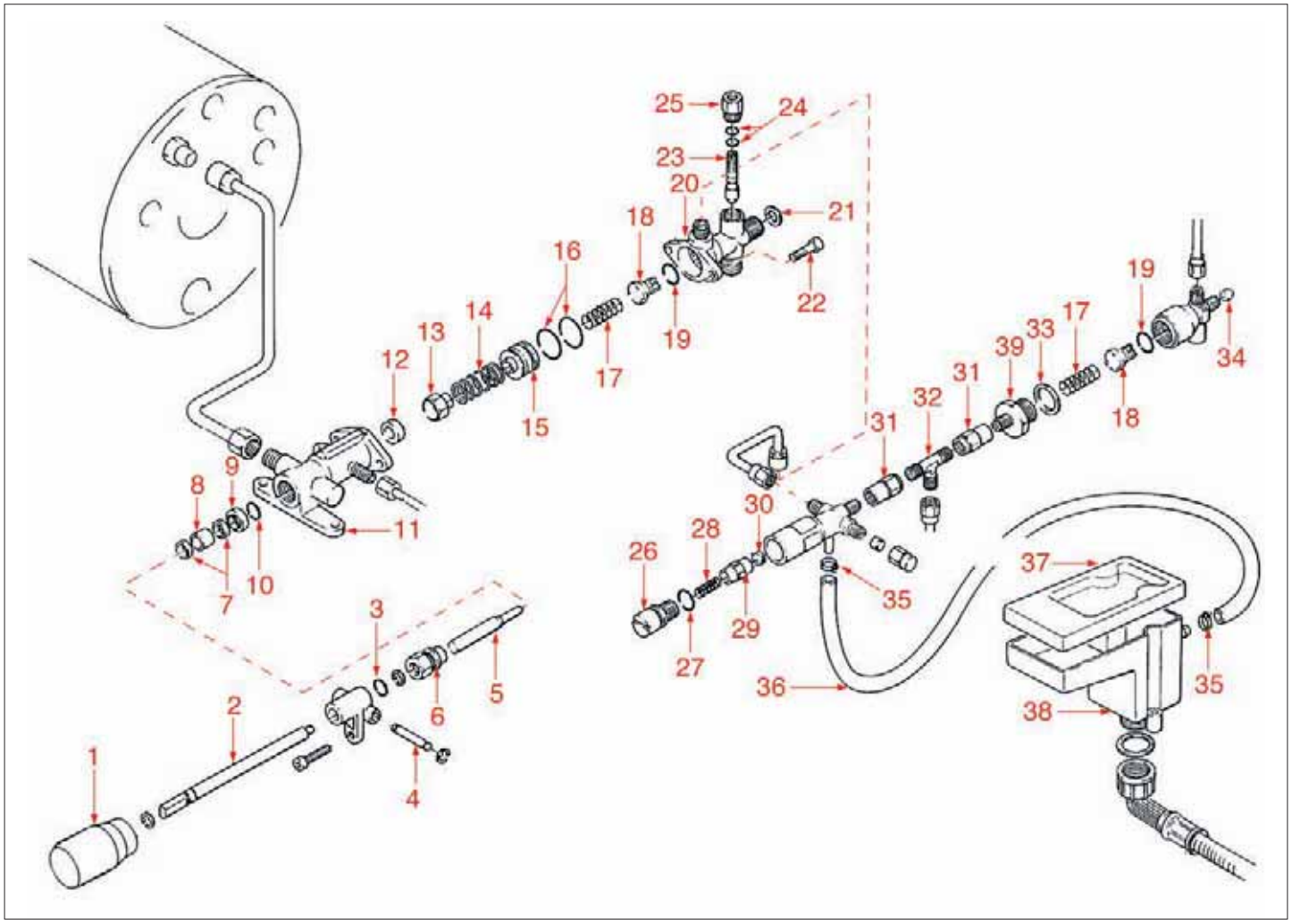

Posizioni senza cod. LF: a richiesta • Positions without LF Code No.: upon request • Abbildungen ohne LF Bestell-Nr.:auf Anfrage

RUBINETTO CARICO
INLET TAP • EINLAUFHAHN • CI0801

Pos.	Cod.	Descrizione	Description	Beschreibung	Pag.
3	1186803	GUARNIZIONE OR 02037 EPDM	O-RING 02037 EPDM	O-RING-DICHTUNG 02037 EPDM	658
5	1324047	PERNO RUBINETTO CARICO	INLET TAP SPINDLE	BOLZEN FÜR FÜLLHAHN	825
6	1349046	RACCORDO RUBINETTO CARICO	INLET TAP FITTING	ANSCHLUSS FÜR EINLAUFSHAHN	875
7	1186359	GUARNIZIONE TEFLON ø 11,4x8x3 mm	TEFLON GASKET ø 11,4x8x3 mm	TEFLON-DICHTUNG ø 11,4x8x3 mm	619
8	1348315	DISTANZIALE ø 11x11 mm.	SPACER ø 11x11 mm	DISTANZSTÜCK ø 11x11 mm	856
9	1186355	PORTAGOMMA ø 12,5x8x5 mm	HOSE-END FITTING ø 12,5x8x5 mm	SCHLAUCHANSCHLUSS ø 12,5x8x5 mm	618
10	1186358	GUARNIZIONE OR 03030 EPDM 2,62x7,59 mm	O-RING 03030 EPDM 2.62x7.59 mm	O-RING-DICHTUNG 03030 EPDM 2,62x7,59 mm	619
12	1186300	GUARNIZIONE SEDE ø 15x7,30x4 mm	GASKET ø 15x7.30x4 mm	DICHTUNG ø 15x7,30x4 mm	613
13	1186353	PORTAGUARNIZIONE RUBINETTO	TAP GASKET HOLDER	DICHTUNGSTRÄGER FÜR HAHN	618
14	1250227	MOLLA ENTRATA ACQUA	WATER INLET SPRING	FEDER FÜR WASSEREINGANG	756
15	1324046	SPINOTTO PER PERNO	SPINDLE PIN	BOLZEN	825
16	1186356	GUARNIZIONE OR 03075 EPDM	O-RING 03075 EPDM	O-RING-DICHTUNG 03075 EPDM	619
17	1250228	MOLLA DI RITEGNO	NON-RETURN SPRING	RÜCKSCHLAGFEDER	756
19	1186304	GUARNIZIONE OR 0112 EPDM	O-RING 0112 EPDM	O-RING-DICHTUNG 0112 EPDM	614
24	1186362	GUARNIZIONE OR 02021 EPDM	"O" RING 02021 EPDM	DICHTUNG OR 02021 EPDM	619
27	1186236	GUARNIZIONE OR R9 VITON	VITON O-RING R9	O-RING-DICHTUNG R9 VITON	606
28	1250016	MOLLA ø 8x21 mm	SPRING ø 8x21 mm	FEDER ø 8x21 mm	747
30	1186363	GUARNIZIONE CIECA 9x5 mm	BLIND GASKET 9x5 mm	BLINDDICHTUNG 9x5 mm	619
32	1349153	RACCORDO A "T" ø 1/4"	T-FITTING ø 1/4"	"T" ANSCHLUSS ø 1/4"	879
33	3243382	GUARNIZIONE OR 02087 EPDM	O-RING 02087 EPDM	O-RING 02087 EPDM	1025
36	1449685	TUBO SILICONE ø 6x10 SHORE 60 - 5 mt	SILICONE HOSE ø 6x10 SHORE 60 - 5 m	SILIKONSCHAUCH ø 6x10 SHORE 60 - 5 m	928
38	1527003	VASCHETTA DI SCARICO	DRAIN TANK	ABFLUSSWANNE	967

PARTI ELETTRICHE
ELECTRICAL PARTS • ELEKTRISCHE TEILE • CI0901

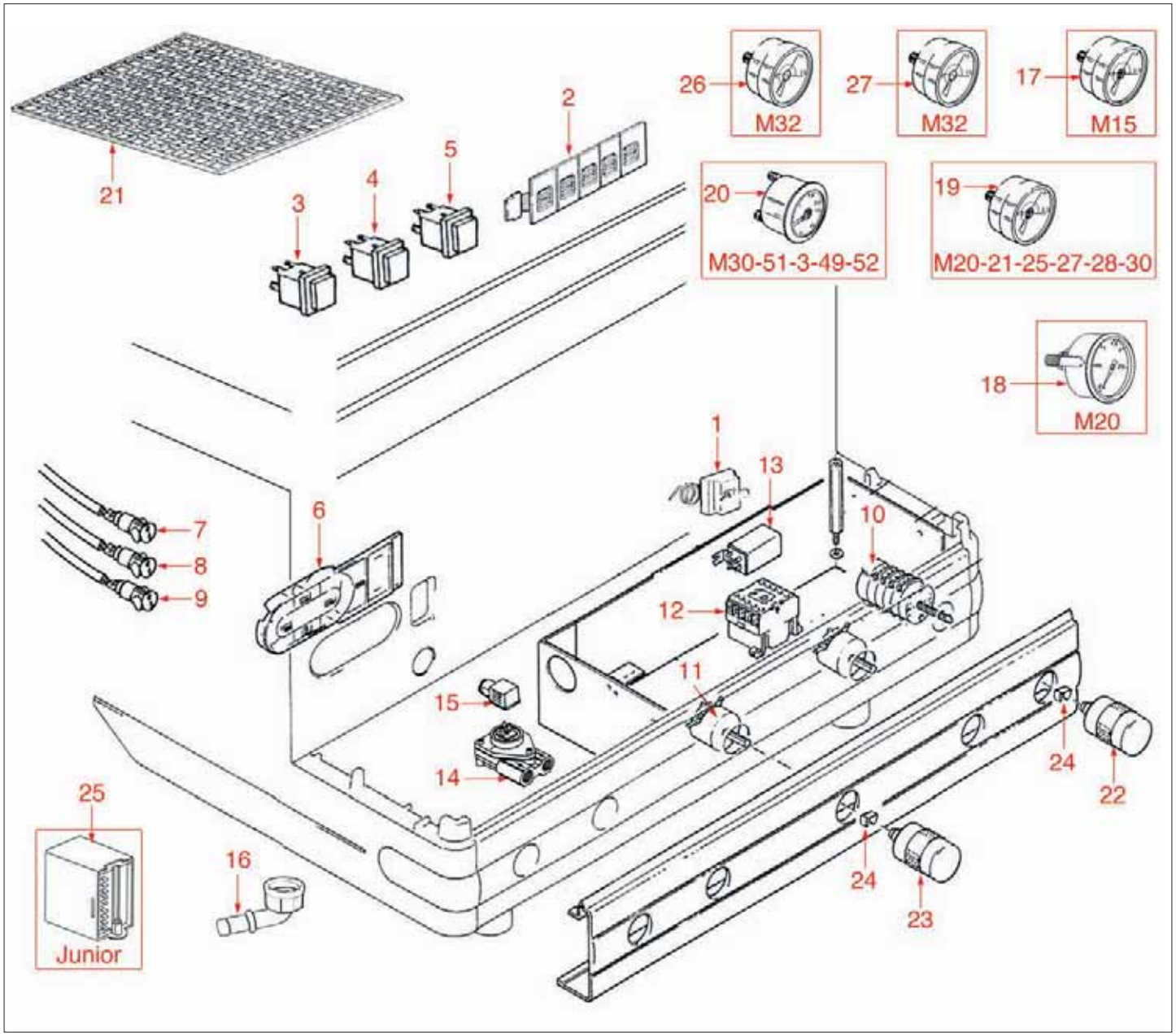

Posizioni senza cod. LF: a richiesta • Positions without LF Code No.: upon request • Abbildungen ohne LF Bestell-Nr.:auf Anfrage

PARTI ELETTRICHE
ELECTRICAL PARTS • ELEKTRISCHE TEILE • CI0901

Pos.	Cod.	Descrizione	Description	Beschreibung	Pag.
1	1444509	TERMOSTATO TRIFASE DI SICUREZZA 169°C	THREE-PHASE SAFETY THERMOSTAT 169°C	3-PHASIG SICHERHEITSTHERMOSTAT 169 °C	903
2	1319046	MEMBRANA PULSANTIERA M21 DOSATA	DOSING PUSH-BUTT.PANEL DIAPHR. M21	MEMBRAN FÜR DRUCKKNOPFSCH.M21 DOSIERT	774
2	1319049	MEMBRANA SELEZIONE M32	SELECTION DIAPHRAGM M32	AUSWAHL MEMBRAN M32	774
2	1319522	MEMBRANA PULSANTIERA M30 DOSATRON	PUSH-BUTTON PANEL MEMBRANE M30 DOSATRON	MEMBRAN FÜR TASTATUR M30 DOSATRON	798
2	1319523	MEMBRANA PULSANTIERA M20	PUSH-BUTTON PANEL MEMBRANE M20	TASTATURMEMBRAN M20	798
3	3319420	INTERRUTTORE BIPOLARE LUMINOSO	BIPOLAR SWITCH WITH LIGHT	ZWEIPOLIGER SCHALTER	1028
4	3319421	PULSANTE UNIPOLARE ROSSO	RED MONOPOLAR SWITCH	DRUCKSCHALTER 1-POLIG ROT	1028
5	3319018	DEVIATORE BIPOLARE ROSSO 16A 250V	RED BIPOLAR CHANGE OVER SWITCH 16A 250V	WIPPENSCHALTER 2-POLIG ROT	1026
6	1201002	MASCHERINA LIVELLO E MANOMETRI M31	LEVEL AND PRESSURE GAUGE PLATE M31	STANDANZEIGER UND MANOMETER M31	674
7	1221001	LAMPADA SPIA ROSSA 220V	RED INDICATOR LAMP 220V	SIGNALLAMPE ROT 220V	680
8	1221002	LAMPADA SPIA VERDE 220V	GREEN INDICATOR LAMP 220V	SIGNALLAMPE GRÜN 220V	680
9	1221003	LAMPADA SPIA ROSSA 24V	RED INDICATOR LAMP 24V	SIGNALLAMPE ROT 24V	680
10	1319016	INTERRUTTORE GENERALE 20A 400V	MAIN SWITCH 20A 400V	HAUPTSCHALTER 20A 400V	769
11	1319017	INTERRUTTORE GRUPPO 16A 600V	SWITCH FOR COFFEE GROUP 16A 600V	GRUPPENSCHALTER 16A 6OOV	770
12	1354001	TELERUTTORE TRIPOLARE 12V 20A	THREE POLE REMOTE CONTROL SWITCH 12V 20A	FERNSCHALTER 3-POLIG 12V 20A	890
12	1354907	CONTATTORE AB 100 M05N 3 220V	REMOTE CONTROL SWITCH AB 100 M05N 3 220V	SCHÜTZ AB 100 M05N 3 220V	890
12	1354908	CONTATTORE CA4-9C V12 DC M30	REMOTE CONTROL SWITCH CA4-9C V12 DC M30	SCHÜTZ CA4-9C V12 DC M30	890
13	1351001	RELÈ 3 CONTATTI 24V 50/60Hz	24V 50/60Hz 3 CONTACTS RELAY	RELAIS3 KONTAKTE 24V 50/60Hz	889
13	1351906	RELÉ 60.33 8 230V	RELAY 60.33 8 230V	RELAIS 60.33 8 230V	890
14	1455031	CONTATORE VOLUMETRICO GICAR	FLOWMETER GICAR	VOLUMETRISCHER ZÄHLER GICAR	938
14	1455351	CONTATORE VOLUMETRICO GICAR	VOLUMETRIC FLOWMETER GICAR	VOLUMETRISCHER ZÄHLER GICAR	940
15	1455033	CONNETTORE GICAR	CONNECTOR GICAR	VERBINDER GICAR	939
16	1449104	GOMITO 3/4 SCARICO	3/4 DRAIN ELBOW	WINKELSTÜCK 3/4 ABLAUF	913
17	1245541	MANOMETRO CALDAIA ø 60 mm.	BOILER PRESSURE GAUGE ø 60 mm	MANOMETER FÜR KESSEL ø 60 mm	740
17	1245542	MANOMETRO CALDAIA ø 60 mm.	BOILER PRESSURE GAUGE ø 60 mm	MANOMETER FÜR KESSEL ø 60 mm	740
18	1245544	MANOMETRO CALDAIA - POMPA M20 ø 63 mm.	BOILER-PUMP PRESSURE GAUGE M20 ø 63 mm	MANOMETER FÜR KESSEL - PUMPE M20 ø 63 mm	740
19	1245546	MANOMETRO CALDAIA M30 ø 60 mm.	BOILER PRESSURE GAUGE M30 ø 60 mm	MANOMETER FÜR KESSEL M30 ø 60 mm	741
20	1245545	MANOMETRO POMPA M30 M51 ø 60 mm	PUMP PRESSURE GAUGE M30 M51 ø 60 mm	MANOMETER FÜR PUMPE M30 M51 ø 60 mm	740
21	1185711	GRIGLIA SCALDATAZZE 207x400 mm.	CUP WARMING GRID 207 x 400 mm	GITTER FÜR TASSENWÄRMER 207x400 mm	584
22	1241011	MANOPOLA ø 40 mm PER COMMUTATORE M30-M21	KNOB ø 40 mm SELECTOR SWITCH M30-M21	DREHKNOPF ø 40 mm FÜR SCHALTER M30-M21	694
22	1241012	MANOPOLA ø 40 mm PER COMMUTATORE M31-M32	KNOB ø 40 mm SELECTOR SWITCH M31-M32	DREHKNOPF ø 40 mm FÜR SCHALTER M31-M32	694
22	1241555	MANOPOLA COMMUTATORE M2O	SELECTOR SWITCH KNOB M20	DREHKNOPF FÜR SCHALTER M20	727
23	1241013	MANOPOLA PER COMMUTATORE M30-M21	SELECTOR SWITCH KNOB M30-M21	DREHKNOPF FÜR SCHALTER M30-M21	694
23	1241014	MANOPOLA PER COMMUTATORE M31-M32	SELECTOR SWITCH KNOB M31-M32	DREHKNOPF FÜR SCHALTER M31-M32	695
23	1241556	MANOPOLA COMMUTATORE M20 M27 ø 45 mm	SELECTOR SWITCH KNOB M20 M27 ø 45 mm	DREHKNOPF FÜR SCHALTER M20 M27 ø 45 mm	727
24	1241557	MOLLA PER MANOPOLA	HANDLE SPRING	FEDER FÜR DREHKNOPF	727
25	1341002	REGOLATORE DI LIVELLO RL30/3ES/F	WATER LEVEL REGULATOR RL30/3ES/F	NIVEAUREGLER RL30/3ES/F	837
26	1245003	MANOMETRO CALDAIA ø 57 mm 0-2,5 bar	BOILER PRESSURE GAUGE ø 57 mm 0-2.5 bar	MANOMETER FÜR KESSEL ø 57 mm 0-2,5 bar	732
27	1245004	MANOMETRO POMPA ø 57 mm 0-16 bar	PUMP PRESSURE GAUGEø 57 mm 0-16 bar	MANOMETER FÜR PUMPE ø 57 mm 0-16 bar	732

BOILER

BOILER • BOILER • CI1001

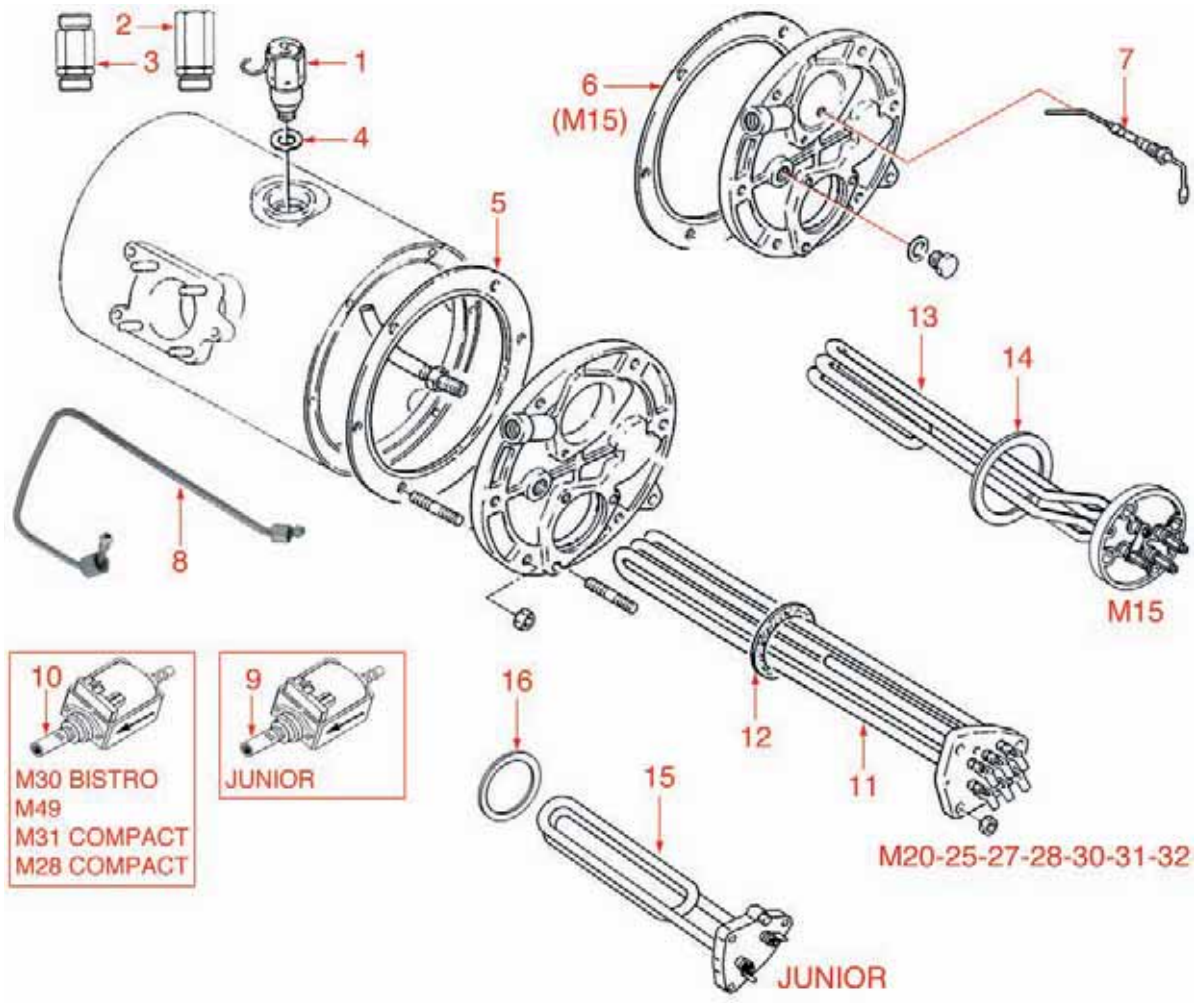

BOILER

BOILER • BOILER • CI1001

Pos.	Cod.	Descrizione	Description	Beschreibung	Pag.
1	1523535	VALVOLA CALDAIA ø 3/8"	BOILER VALVE ø 3/8"	VENTIL FÜR KESSEL ø 3/8"	961
1	1523536	VALVOLA CALDAIA ø 3/8" AUTOCERTIFICATA	BOILER VALVE ø 3/8" AUTO-CERTIFIED	VENTIL FÜR KESSEL ø 3/8" MIT ISPESL	961
2	1523541	VALVOLA CALDAIA ø 1/4"	BOILER VALVE ø 1/4"	VENTIL FÜR KESSEL ø 1/4"	962
3	1523411	VALVOLA DI RITEGNO ø 1/2"	NON-RETURN VALVE ø 1/2"	RÜCKSCHLAGVENTIL ø 1/2"	954
4	1186612	GUARNIZIONE OR 0105 VITON	O-RING 105 VITON	O-RING-DICHTUNG 0105 VITON	644
5	1186572	GUARNIZIONE CALDAIA M20-M25-M27-M28-M30	BOILER GASKET M20-M25-M27-M28-M30	KESSELDICHTUNG M20-M25-M27-M28-M30	641
5	1186751	GUARNIZIONE CALDAIA 6 FORI ø 180x140x3mm	6-HOLE BOILER GASKET ø 180x140x3 mm	DICHTUNG F. KESSEL 6 LÖCHER ø 180x140x3m	656
6	1186750	GUARNIZIONE CALDAIA M15 ø 214x200x3 mm.	BOILER GASKET M15 ø 215x192x3 mm	DICHTUNG FÜR KESSEL M15 ø 215x192x3 mm	656
7	1341003	SONDA LIVELLO CALDAIA	BOILER LEVEL PROBE	NIVEAUSONDE FÜR KESSEL	837
8	1449322	TUBO CALDAIA PRESSOSTATO	BOILER PIPE	ROHR FÜR KESSEL	917
9	1331001	POMPA A VIBRAZIONE FLUID-O-TECH 55W	VIBRATORY PUMP FLUID-O-TECH 55W	VIBRATIONSPUMPE FLUID-O-TECH 55W	837
10	1122747	POMPA VIBRAZIONE EX4 48W 24V 50/60HZ	VIBRATORY PUMP EX4 48W 24V 50/60HZ	VIBRATIONSPUMPE EX4 48W 24V 50/60HZ	561
11	1755009	RESISTENZA 2050/2440W 220/240V	HEATING ELEMENT 2050/2440W 220/240V	HEIZKÖRPER 2050/2440W 220/240V	979
11	1755010	RESISTENZA 4500/5400W 220/240V	HEATING ELEMENT 4500/5400W 220/240V	HEIZKÖRPER 4500/5400W 220/240V	979
11	1755083	RESISTENZA 1800W 220V	HEATING ELEMENT 1800W 220V	HEIZKÖRPER 1800W 220V	990
11	1755088	RESISTENZA 3750W 220V	HEATING ELEMENT 3750W 220V	HEIZKÖRPER 3750W 220V	990
11	1755089	RESISTENZA 5790W 220V	HEATING ELEMENT 5790W 220V	HEIZKÖRPER 5790W 220V	990
11	1755647	RESISTENZA 1800W 110V	HEATING ELEMENT 1800W 110V	HEIZKÖRPER 1800W 110V	1014
12	1186607	GUARNIZIONE RESISTENZA 57,8x50x3 mm.	GASKET FOR HEATING ELEMENT 50x57,8x3 mm.	DICHTUNG FÜR HEIZKÖRPER 50x57,8x3 mm.	643
12	1186609	GUARNIZIONE RESISTENZA IN TEFLON	GASKET FOR HEATING HELEMENT	DICHTUNG FÜR HEIZKÖRPER - AUS TEFLON	644
13	1755891	RESISTENZA 5000W 220V	HEATING ELEMENT 5000W 220V	HEIZKÖRPER 5000W 220V	1018
13	1755892	RESISTENZA 2700W 220V	HEATING ELEMENT 2700W 220V	HEIZKÖRPER 2700W 220V	1018
14	3186006	GUARNIZIONE RESISTENZA ø 95x56x3 mm.	HEATING ELEMENT GASKET ø 95x56x3 mm	DICHTUNG FÜR HEIZKÖRPER ø 95x56x3 mm	1021
15	1755082	RESISTENZA 1300W 220V	HEATING ELEMENT 1300W 220V	HEIZKÖRPER 1300W 220V	990
15	1755646	RESISTENZA 1300W 110V	HEATING ELEMENT 1300W 110V	HEIZKÖRPER 1300W 110V	1013
16	1186607	GUARNIZIONE RESISTENZA 57,8x50x3 mm.	GASKET FOR HEATING ELEMENT 50x57,8x3 mm.	DICHTUNG FÜR HEIZKÖRPER 50x57,8x3 mm.	643
16	1186609	GUARNIZIONE RESISTENZA IN TEFLON	GASKET FOR HEATING HELEMENT	DICHTUNG FÜR HEIZKÖRPER - AUS TEFLON	644

CAPPUCCINATORE

CAPPUCCINATORE • CAPPUCCINATORE • CI1101

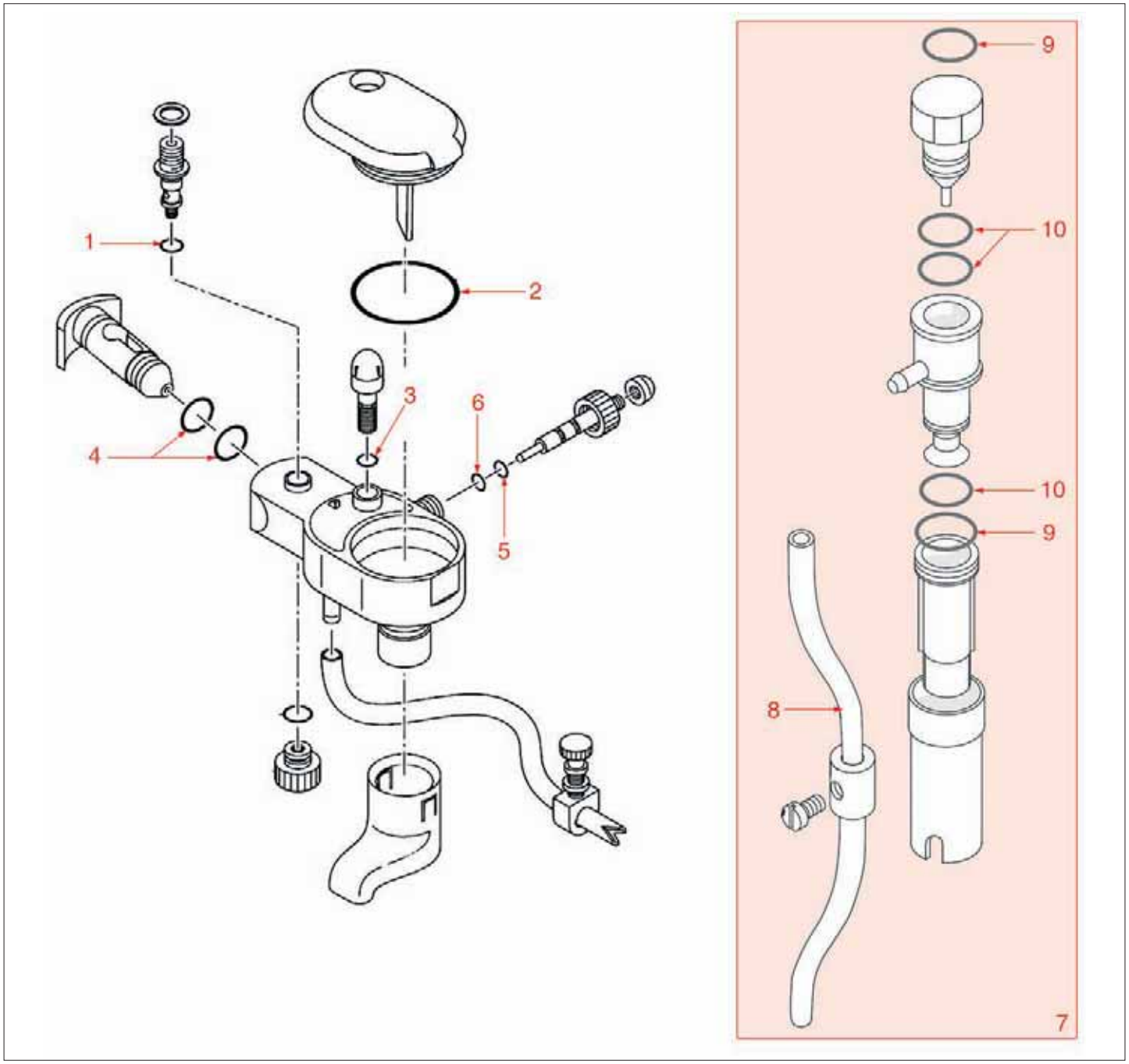

CAPPUCCINATORE

CAPPUCCINATORE • CAPPUCCINATORE • CI1101

Pos.	Cod.	Descrizione	Description	Beschreibung	Pag.
1	3243009	GUARNIZIONE OR 0106 EPDM	O-RING FOR RINSE ARM END CAP 0106 EPDM	O-RING ENDKAPPE NACHSPÜLUNG 0106 EPDM	1024
2	3243191	GUARNIZIONE OR 02125 EPDM	O-RING 02125 EPDM	O-RING 02125 EPDM	1025
3	1186362	GUARNIZIONE OR 02021 EPDM	"O" RING 02021 EPDM	DICHTUNG OR 02021 EPDM	619
4	1186255	GUARNIZIONE OR 0109 EPDM	O-RING 0109 EPDM	O-RING-DICHTUNG 0109 EPDM	608
5	1186014	GUARNIZIONE OR 02015 EPDM	02015 EPDM O-RING	O-RING DICHTUNG 02015 EPDM	585
6	1186365	GUARNIZIONE OR 02012 EPDM	"O" RING 02012 EPDM	O-RING-DICHTUNG 02012 EPDM	619
7	1079011	CAPPUCCINATORE STANDARD 3/8"	STANDARD CAPPUCCINATORE 3/8"	CAPPUCCINATORE STANDARD 3/8"	544
8	1449680	TUBO SILICONE ø 3x5 SHORE 60 - 10 mt	SILICONE HOSE ø 3x5 SHORE 60 - 10 m	SILIKONSCHAUCH ø 3x5 SHORE 60 - 10 m	928
9	1186366	GUARNIZIONE OR 02050 SILICONE	SILICON "O" RING 02050	O-RING-DICHTUNG 02050 AUS SILIKON	620
10	1186902	GUARNIZIONE OR 0108 SILICONE ROSSO	O-RING 0108 - RED SILICON	O-RING-DICHTUNG 0108 AUS ROTEM SILIKON	663

GRUPPO EROGAZIONE
DELIVERY GROUP • GRUPPE FÜR KAFFEEAUSGABE • CON01

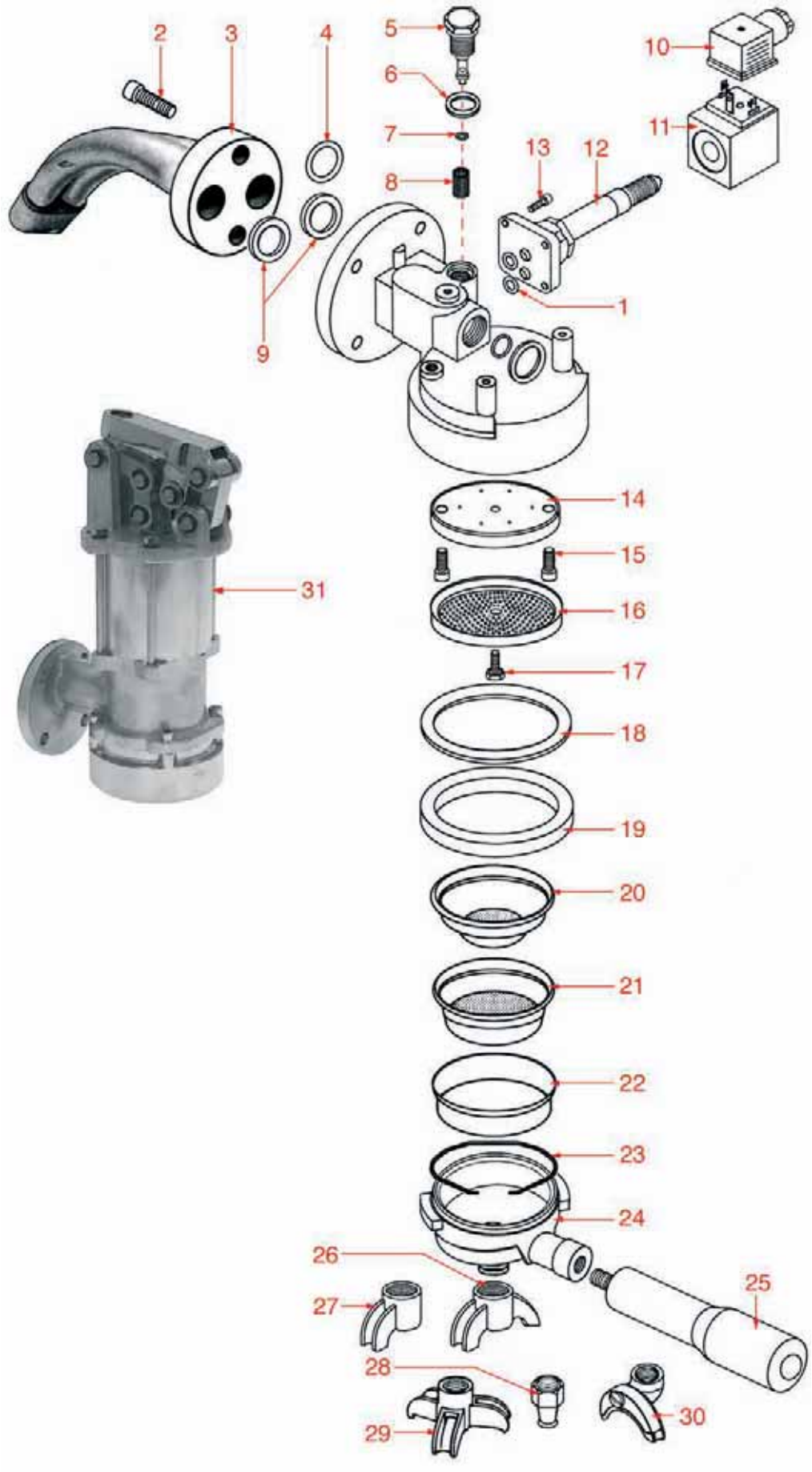

GRUPPO EROGAZIONE
DELIVERY GROUP • GRUPPE FÜR KAFFEEAUSGABE • CON01

Pos.	Cod.	Descrizione	Description	Beschreibung	Pag.
1	1186612	GUARNIZIONE OR 0105 VITON	O-RING 105 VITON	O-RING-DICHTUNG 0105 VITON	644
4	1186805	GUARNIZIONE OR 0115 EPDM	O-RING 0115 EPDM	O-RING-DICHTUNG 0115 EPDM	658
5	1349123	RACCORDO UGELLO	JET FITTING	DÜSENANSCHLUSS	879
6	1186114	GUARNIZIONE RAME ø 13,1x17x1 mm.	COPPER GASKET ø 13.1x17x1 mm	DICHTUNG AUS KUPFER ø 13,1x17x1 mm	593
7	1186252	GUARNIZIONE OR R3	O-RING R3	O-RING-DICHTUNG R3	608
8	1160338	FILTRO UGELLO	JET FILTER	DÜSENFILTER	567
9	1186119	GUARNIZIONE TEFLON ø 17,3x12,1x2,3 mm.	TEFLON GASKET ø 17.3x12.1x2.3 mm	DICHTUNG AUS TEFLON ø 17,3x12,1x2,3 mm	593
10	3120034	CONNETTORE GRANDE PER BOBINA	LARGE COIL CONNECTOR	STECKER FÜR MAGNETSPULE GROSS	1020
11	1120336	BOBINA PARKER ZB09 110V 50Hz 9W	COIL PARKER ZB09 110V 50Hz	MAGNETSPULE ZB09 110V 50Hz PARKER	556
11	3120032	BOBINA PARKER ZB09 9W 220/240V 50/60Hz	COIL PARKER ZB09 9W 220/240V 50/60Hz	MAGNETSPULE PARKER ZB09 9W 220/240V50/60	1020
12	1120339	PARTE MECCANICA PARKER	MECHANICAL COMPONENT PARKER	MECHANISCHER TEIL PARKER	556
13	1455034	VITE INOX TCE M4x10	STAINLESS STEEL SCREW M4x10	SCHRAUBE INOX TCE M4x10	939
15	1184012	VITE M5x10 INOX	STAINLESS STEEL SCREW M5x10	SCHRAUBE M5x10 AUS INOX	580
16	1081101	DOCCIA EROGAZIONE ø 59 mm.	SHOWER SCREEN ø 59 mm	DUSCHE ø 59 mm	549
17	1528630	VITE INOX M5x10 mm.	STAINLESS STEEL SCREW M5x10 mm	INOX-SCHRAUBE M5x10 mm	977
18	1190001	SPESSORE CARTA	PAPER SEAL	PAPIERDICHTUNG	667
19	1186722	GUARNIZIONE PORTAFILTRO	FILTER HOLDER GASKET	DICHTUNG FÜR SIEBTRÄGER	655
19	1186723	GUARNIZIONE PORTAFILTRO	FILTER HOLDER GASKET	DICHTUNG FÜR SIEBTRÄGER	655
19	1186724	GUARNIZIONE PORTAFILTRO	FILTER HOLDER GASKET	DICHTUNG FÜR SIEBTRÄGER	655
20	1160251	FILTRO 1 TAZZA 6 GRAMMI	1-CUP FILTER 6 GRAMS	KAFFEESIEB 1 TASSE 6 g	563
20	1160335	FILTRO 1 TAZZA 7 GRAMMI	1-CUP FILTER 7 GRAMS	KAFFEESIEB 1 TASSE 7 g	566
21	1160252	FILTRO 2 TAZZE 12 gr	2-CUP FILTER 12 GRAMS	KAFFEESIEB 2 TASSEN 12 g	563
21	1160337	FILTRO 2 TAZZE 14 gr	2-CUP FILTER 14 GRAMS	KAFFEESIEB 2 TASSEN 14 g	567
21	1160345	FILTRO 18 GRAMMI	FILTER 18 GRAMS	KAFFEESIEB 18 g	567
22	1160286	FILTRO CIECO	BLIND FILTER	BLINDFILTER	565
23	1250101	MOLLA FERMAFILTRO	FILTER BLOCKING SPRING	FEDER FÜR SIEBTRÄGER	751
24	1165101	PORTAFILTRO CONTI	FILTER HOLDER CONTI	SIEBTRÄGER CONTI	577
25	1241504	MANOPOLA PORTAFILTRO M12	FILTER HOLDER HANDLE M12	SIEBTRÄGERGRIFF M12	721
26	1022531	BECCUCCIO 2 TAZZE CONTI	DOUBLE SPOUT CONTI	AUSLAUF 2-WEGE CONTI	528
27	1022550	BECCUCCIO CURVO 1 VIA 3/8"	BENT SINGLE SPOUT ø 3/8"	1-WEG AUSLAUF GEWINKELT 3/8"	529
28	1022503	BECCUCCIO 1 TAZZA DIRITTO	STRAIGHT SINGLE SPOUT	AUSLAUF 1-WEG GERADE	526
29	1022551	BECCUCCIO 3 VIE 3/8"	THREE-WAY SPOUT ø 3/8"	3-WEGE AUSLAUF 3/8"	529
30	1022502	BECCUCCIO 2 TAZZE	DOUBLE SPOUT	AUSLAUF 2-WEGE	526
31	1192116	GRUPPO MANUALE SENZA LEVA	HAND OPERATED GROUP WITHOUT LEVER	MANUELLE GRUPPE OHNE HEBEL	672

GRUPPO LEVA
LEVER GROUP • HEBELGRUPPE • CON11

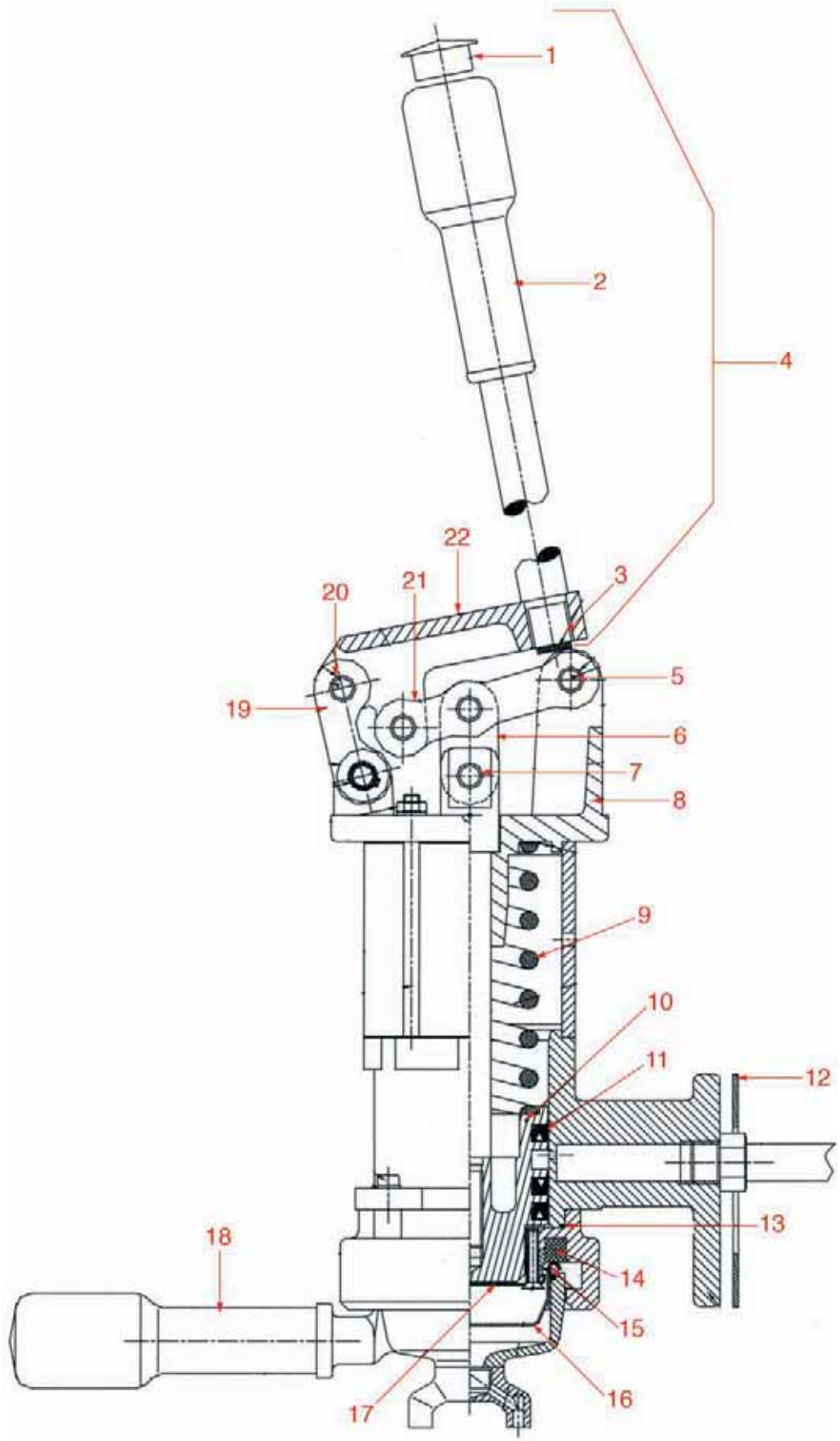

GRUPPO LEVA
LEVER GROUP • HEBELGRUPPE • CON11

Pos.	Cod.	Descrizione	Description	Beschreibung	Pag.
3	1186385	GOMMINO BATTUTA LEVA	LEVER RUBBER BUFFER	GUMMITEIL FÜR ANSCHLAG ZUM HEBEL	622
4	1225007	LEVA GRUPPO COMPLETA	GROUP COMPLETE LEVER	HEBEL FÜR GRUPPE KOMPLETT	684
5	1324074	PERNO ARTICOLAZIONE	ARTICULATED JOINT PIN	BOLZEN FÜR GELENK	828
6	1192115	SUPPORTO TRAZIONE CON BOCCOLE	TRACTION SUPPORT WITH BUSHING	HALTER FÜR ZUGVORRICHTUNG MIT BUCHSEN	672
7	1192113	BOCCOLA ø 10/14x10 mm.	BUSHING ø 10/14x10 mm	BUCHSE ø 10/14x10 mm	672
8	1192111	TESTA GRUPPO MANUALE	HAND OPERATED GROUP HEAD	GRUPPENKOPF MANUELL	672
9	1250006	MOLLA GRUPPO ø 52x136 mm	GROUP SPRING ø 52x136 mm	GRUPPENFEDER ø 52x136 mm	746
10	1184526	PISTONE GRUPPO	GROUP PISTON	KOLBEN FÜR GRUPPE	581
11	1186383	GUARNIZIONE A LABBRO ø 61 mm.	LIP GASKET ø 61 mm	LIPPENDICHTUNG ø 61 mm	622
12	1186382	GUARNIZIONE GRUPPO ø 88x48x2 mm.	GROUP GASKET ø 88x48x2 mm	GRUPPENDICHTUNG ø 88x48x2 mm	622
13	1186381	GUARNIZIONE OR 68x2 mm.	O-RING 68x2 mm	OR DICHTUNG 68x2 mm.	621
14	1186723	GUARNIZIONE PORTAFILTRO	FILTER HOLDER GASKET	DICHTUNG FÜR SIEBTRÄGER	655
15	1086508	PORTADOCCIA 3 FORI ø 57 mm.	3 HOLES SHOWER HOLDER ø 57 mm	DUSCHETRÄGER 3 LÖCHER ø 57 mm.	551
16	1160251	FILTRO 1 TAZZA 6 GRAMMI	1-CUP FILTER 6 GRAMS	KAFFEESIEB 1 TASSE 6 g	563
16	1160345	FILTRO 18 GRAMMI	FILTER 18 GRAMS	KAFFEESIEB 18 g	567
17	1081102	DOCCIA 3 FORI ø 57 mm	3 HOLES SHOWER ø 57 mm	DUSCHE 3 LÖCHER ø 57 mm.	549
18	1165019	PORTAFILTRO COMPLETO 1 CAFFÈ	1 COFFEE COMPLETE FILTER HOLDER	SIEBTRÄGER KOMPLETT 1 KAFFEE	573
18	1165020	PORTAFILTRO COMPLETO 2 CAFFÈ	2 COFFEES COMPLETE FILTER HOLDER	SIEBTRÄGER KOMPLETT 2 KAFFEE	574
19	1192114	SUPPORTO OSCILLANTE CON BOCCOLA	SWINGING SUPPORT WITH BUSHING	SCHWINGENDER HALTER MIT BUCHSE	672
20	1192112	BOCCOLA ø 10/14x16 mm.	BUSHING ø 10/14x16 mm	BUCHSE ø 10/14x16 mm.	672
21	1225006	LEVA CON BOCCOLE	LEVER WITH BUSHINGS	HEBEL MIT BUCHSEN	684
22	1192117	SNODO GRUPPO A LEVA	LEVER OPERATED GROUP ARTCULATED JOINT	GELENK FÜR HEBELGRUPPE	673

RUBINETTO COMPLETO XEOS EV - TWIN STAR
COMPLETE TAP XEOS EV - TWIN STAR • HAHN KOMPLETT XEOS EV - TWIN STAR • CON02

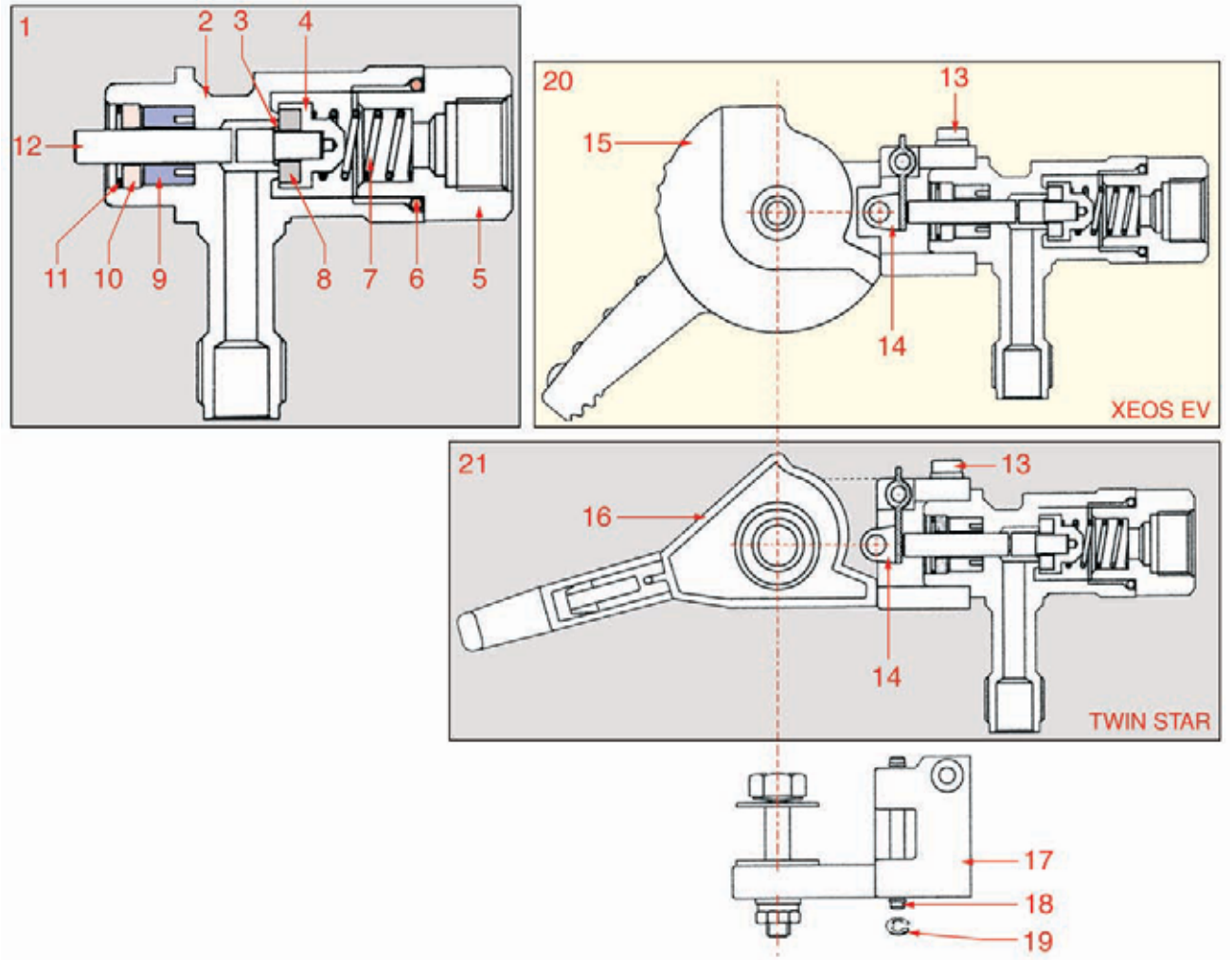

RUBINETTO CARICO ACQUA
WATER INLET TAP • WASSEREINLAUF HAHN • CON09

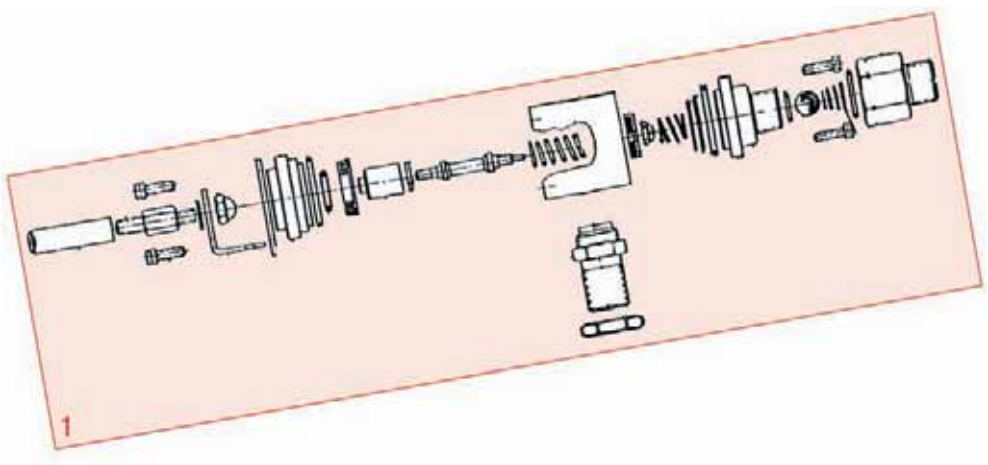

RUBINETTO COMPLETO XEOS EV - TWIN STAR
COMPLETE TAP XEOS EV - TWIN STAR • HAHN KOMPLETT XEOS EV - TWIN STAR • CON02

Pos.	Cod.	Descrizione	Description	Beschreibung	Pag.
1	1348302	RUBINETTO COMPLETO	COMPLETE TAP	HAHN KOMPLETT	854
4	1186160	PORTAGUARNIZIONE	GASKET HOLDER	DICHTUNGSTRÄGER	598
6	1186438	GUARNIZIONE OR 0132 R14 EPDM	O-RING 0132 R 14 EPDM	O-RING-DICHTUNG 0132 R14 EPDM	628
7	1250168	MOLLA	SPRING	FEDER	754
8	1186161	GUARNIZIONE SEDE RUBINETTI	GASKET FOR TAP SEAT	DICHTUNG FÜR HÄHNE	598
14	1348304	SUPPORTO RULLO	ROLLER SUPPORT	WALZENSTÜTZE	854
15	1225407	LEVA RUBINETTO	TAP LEVER	HAHNHEBEL	686
16	1225408	LEVA RUBINETTO TWIN STAR	TAP LEVER TWIN STAR	HAHNHEBEL TWIN STAR	686
17	1225409	SUPPORTO LEVA RUBINETTO	TAP LEVER SUPPORT	HALTER FÜR HAHNHEBEL	686
20	1348305	RUBINETTO XEOS EV COMPLETO	COMPLETE TAP XEOS EV	HAHN XEOS EV KOMPLETT	854
21	1348308	RUBINETTO COMPLETO TWIN STAR	COMPLETE TAP TWIN STAR	HAHN KOMPLETT TWIN STAR	855

RUBINETTO CARICO ACQUA
WATER INLET TAP • WASSEREINLAUF HAHN • CON09

Pos.	Cod.	Descrizione	Description	Beschreibung	Pag.
1	1348882	RUBINETTO CARICO ACQUA	WATER INLET TAP	WASSEREINLAUFHAHN	870

RUBINETTO CARICO ACQUA
WATER INLET TAP • WASSEREINLAUF HAHN • CON03

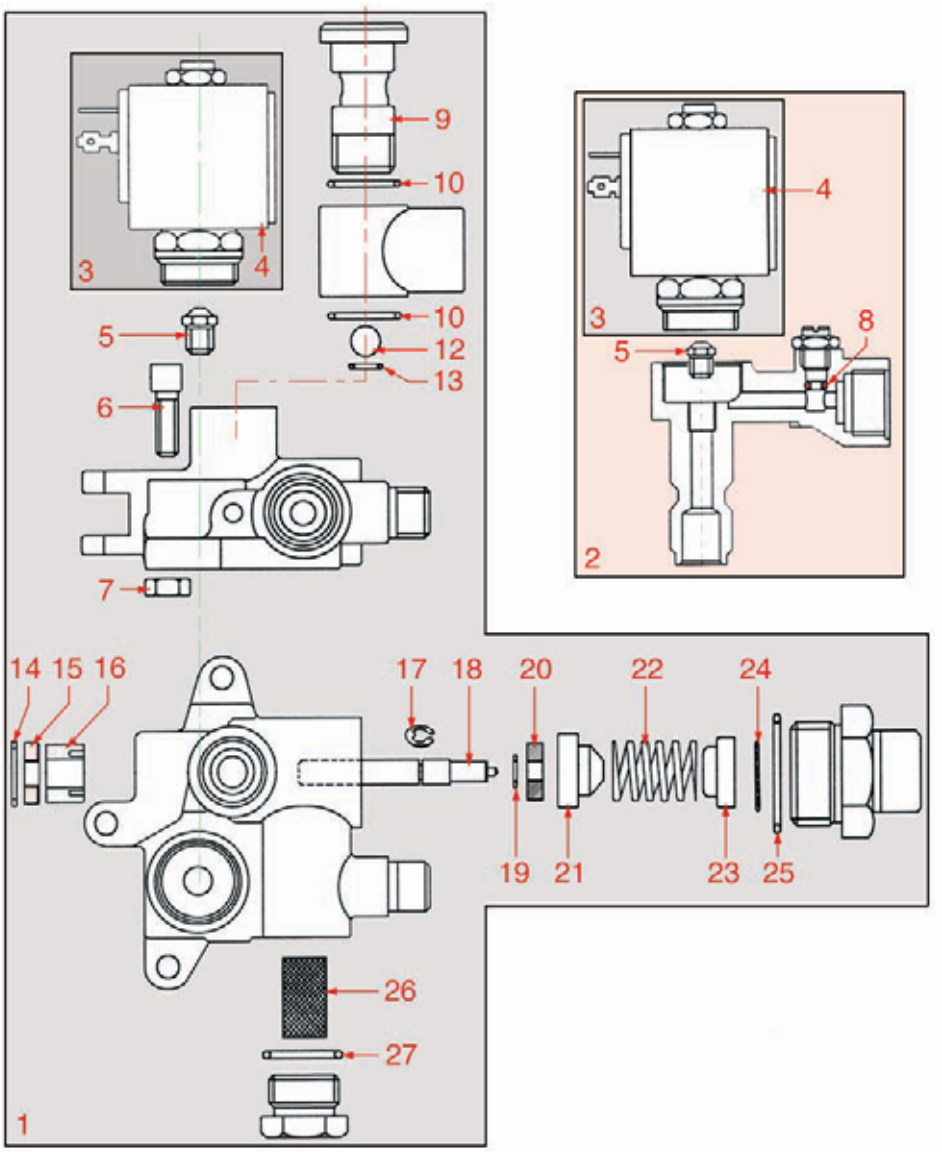

RUBINETTO ACQUA/VAPORE
WATER/STEAM TAP • WASSER- DAMPFHAHN • CON10

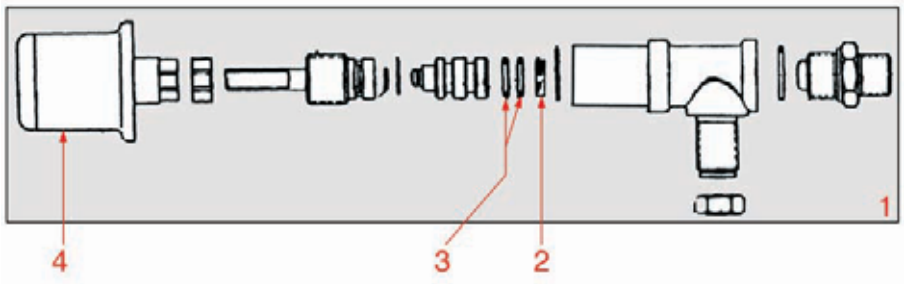

RUBINETTO CARICO ACQUA
WATER INLET TAP • WASSEREINLAUF HAHN • CON03

Pos.	Cod.	Descrizione	Description	Beschreibung	Pag.
2	1348310	RUBINETTO CARICO COMPLETO 220V	COMPLETE INLET TAP 220V	EINLAUFHAHN 220V KOMPLETT	855
2	1348312	RUBINETTO CARICO 110V	INLET TAP 110V	EINLAUFHAHN 110V	855
4	1120343	BOBINA ODE 220V 50/60Hz	COIL ODE 220V 50/60Hz	MAGNETSPULE 220V 50/60Hz ODE	557
4	1120344	BOBINA ODE 110V 60Hz	COIL ODE 110V 60Hz	MAGNETSPULE 110V 60Hz ODE	557
8	1186163	GUARNIZIONE OR 02010 EPDM	O-RING 02010 EPDM	O-RING DICHTUNG 02010 EPDM	598
10	1186165	GUARNIZIONE OR 2x16 mm.	O-RING 2x16 mm	O-RING DICHTUNG 2x16 mm	598
12	1323416	SFERA INOX ø 10 mm	STAINLESS STEEL BALL ø 10 mm	KUGEL AUS INOX ø 10 mm	821
13	1186352	GUARNIZIONE OR 02050 D12 EPDM	O-RING 02050 D12 EPDM	O-RING-DICHTUNG 02050 D12 EPDM	618
16	1186166	GUARNIZIONE A LABBRO	LIP GASKET	LIPPENDICHTUNG	598
20	1186161	GUARNIZIONE SEDE RUBINETTI	GASKET FOR TAP SEAT	DICHTUNG FÜR HÄHNE	598
21	1186160	PORTAGUARNIZIONE	GASKET HOLDER	DICHTUNGSTRÄGER	598
22	1250168	MOLLA	SPRING	FEDER	754
24	1160346	FILTRO UGELLO	NOZZLE FILTER	DÜSENFILTER	567
25	1186159	GUARNIZIONE OR	O-RING	O-RING DICHTUNG	598
26	1160347	FILTRO CILINDRICO CONTI	CYLINDRICAL FILTER CONTI	ZYLINDRISCHER FILTER CONTI	567
27	1186414	GUARNIZIONE OR 0119 EPDM	O-RING 0119 EPDM	O-RING-DICHTUNG 0119 EPDM	626

RUBINETTO ACQUA/VAPORE
WATER/STEAM TAP • WASSER- DAMPFHAHN • CON10

Pos.	Cod.	Descrizione	Description	Beschreibung	Pag.
2	1186235	GUARNIZIONE TENUTA ø 14x4 mm.	SEAL ø 14 x 4 mm	DICHTUNG ø 14x4 mm	606
3	1186236	GUARNIZIONE OR R9 VITON	VITON O-RING R9	O-RING-DICHTUNG R9 VITON	606
4	1241426	MANOPOLA ø 48 FORO ø 8x6,5 mm.	HANDLE ø 48 ORIFICE ø 8 x 6.5 mm	DREHKNOPF ø 48 LOCH ø 8 x 6,5 mm	715

RUBINETTO VAPORE
STEAM TAP • DAMPFHAHN • CON04

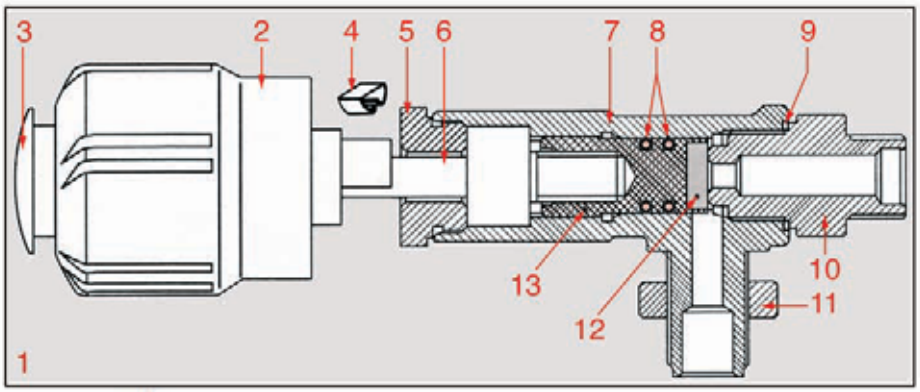

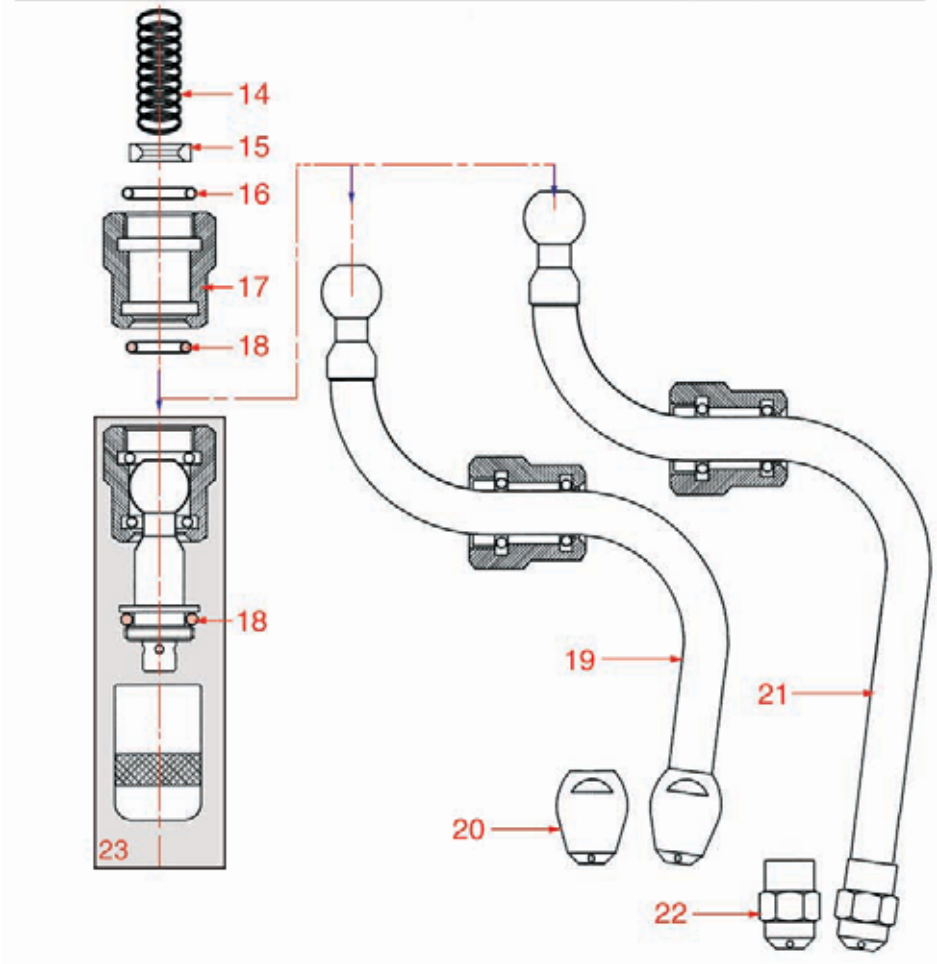

RUBINETTO VAPORE
STEAM TAP • DAMPFHAHN • CON04

Pos.	Cod.	Descrizione	Description	Beschreibung	Pag.
1	1348314	RUBINETTO COMPLETO CLUB	COMPLETE TAP "CLUB"	HAHN CLUB KOMPLETT	856
2	1241367	MANOPOLA RUBINETTO CLUB	HANDLE FOR TAP "CLUB"	KNEBEL FÜR HAHN CLUB	710
3	1241368	TAPPO MANOPOLA RUBINETTO	CAP FOR TAP KNOB	DECKEL FÜR HAHNKNEBEL	710
4	1241561	MOLLA PER MANOPOLA	HANDLE SPRING	FEDER FÜR DREHKNOPF	727
8	1186157	GUARNIZIONE OR VITON 2x12 mm.	VITON O-RING 2x12 mm	O-RING DICHTUNG VITON 2x12 mm	597
9	1186167	GUARNIZIONE RAME 18x21,2x1,5 mm.	COPPER GASKET 18x21.2x1.5 mm	KUPFERDICHTUNG 18x21,2x1,5 mm	598
12	1186175	GUARNIZIONE SEDE RUBINETTO	GASKET FOR TAP SEAT	DICHTUNG FÜR HAHN	599
14	1250169	MOLLA SNODO	ARTICULATION SPRING	FEDER FÜR GELENK	754
15	1186177	GUARNIZIONE TEFLON	TEFLON GASKET	DICHTUNG AUS TEFLON	599
16	1186267	GUARNIZIONE OR R11	O-RING GASKET R11	O-RING-DICHTUNG R11	610
17	1349124	DADO SNODO	ARTICULATION NUT	GELENKMUTTER	879
18	3060608	GUARNIZIONE OR 03050 EPDM	O-RING O3050 EPDM	O-RING-DICHTUNG 03050 EPDM	1019
19	1449328	TUBO VAPORE CORTO	SHORT STEAM PIPE	DAMPFROHR - KURZ	918
21	1449329	TUBO VAPORE LUNGO	LONG STEAM PIPE	DAMPFROHR - LANG	918
23	1449330	TUBO ACQUA COMPLETO	COMPLETE WATER PIPE	WASSERROHR KOMPLETT	918

VALVOLE
VALVES • VENTILE • CON05

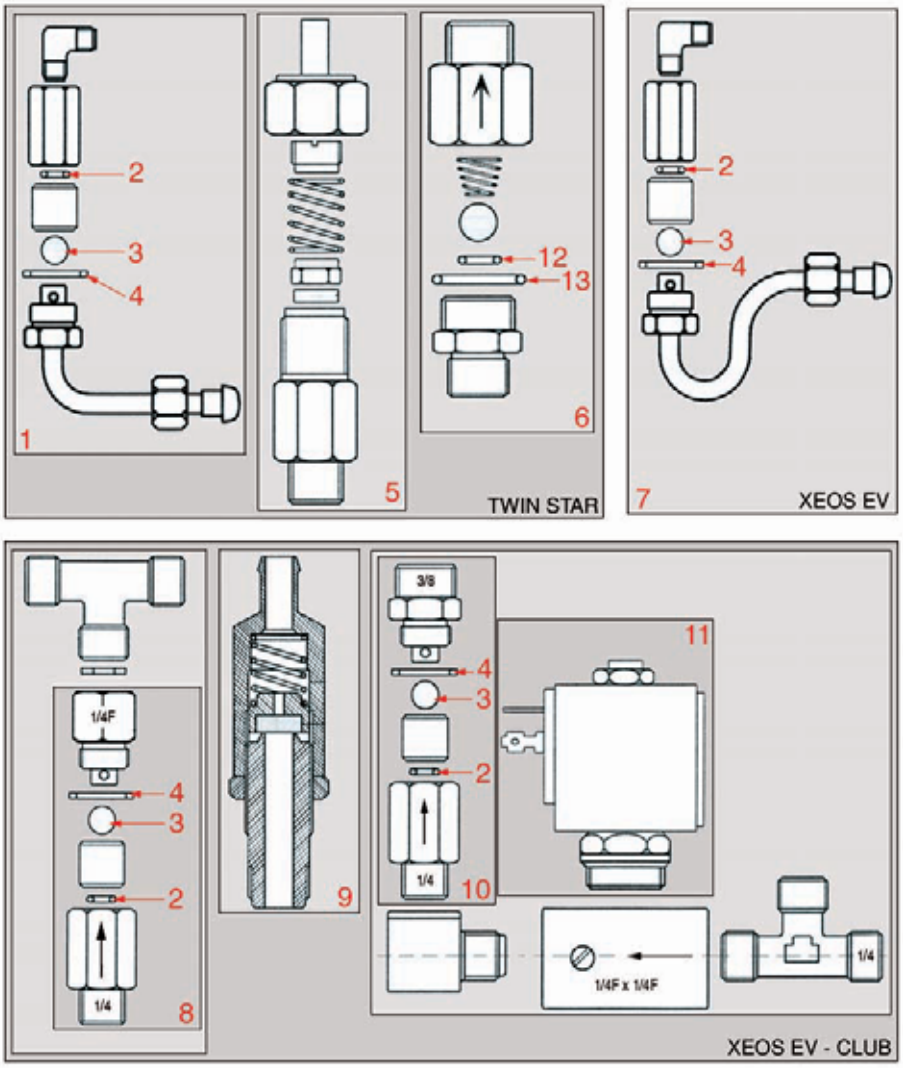

BOILER
BOILER • BOILER • CON06

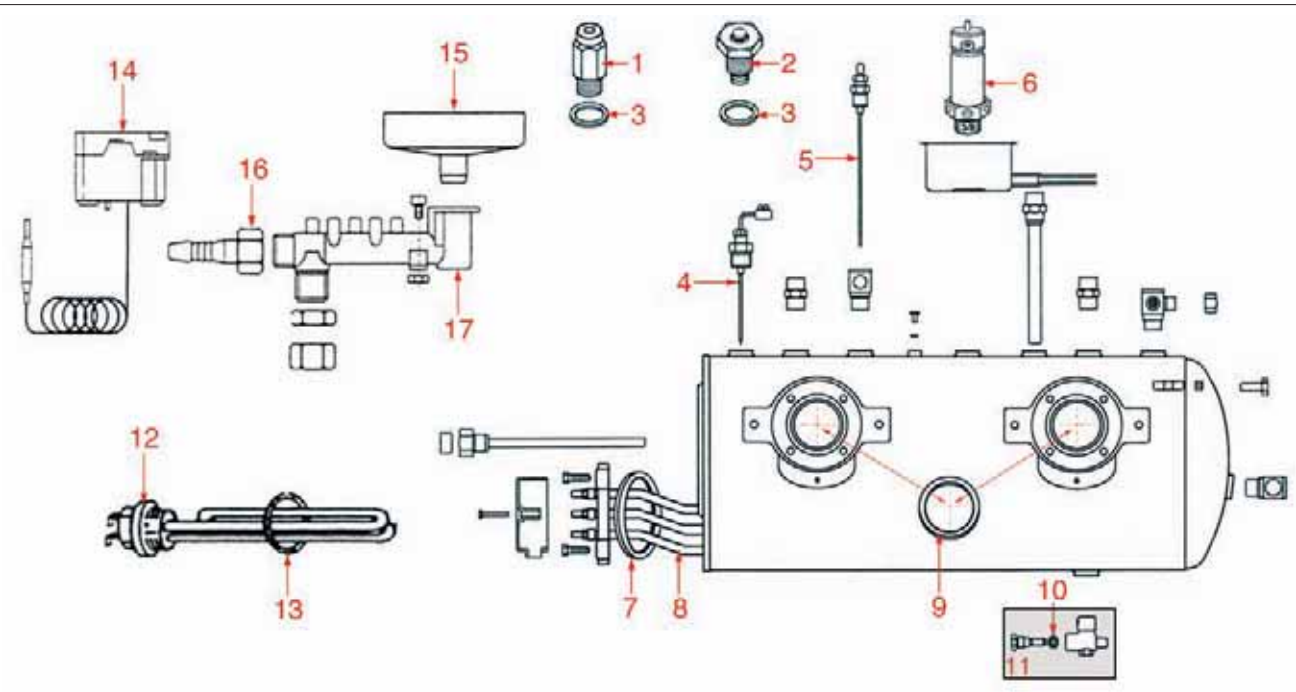

VALVOLE
VALVES • VENTILE • CON05

Pos.	Cod.	Descrizione	Description	Beschreibung	Pag.
1	1523502	VALVOLA DEPRESSIONE TWIN STAR	DEPRESSION VALVE TWIN STAR	DRUCKMINDERVENTIL TWIN STAR	957
2	1186612	GUARNIZIONE OR 0105 VITON	O-RING 105 VITON	O-RING-DICHTUNG 0105 VITON	644
4	1186268	GUARNIZIONE RAME 8x13x1 mm	COPPER GASKET 8x13x1 mm	KUPFERDICHTUNG 8x13x1 mm	610
5	1523504	VALVOLA ESPANSIONE 13 BAR TWIN STAR	EXPANSION VALVE 13 bar TWIN STAR	EXPANSIONSVENTIL 13 BAR TWIN STAR	957
6	1523505	VALVOLA DI NON RITORNO 1/4"M-1/4"M	NON-RETURN VALVE 1/4"M-1/4"M	RÜCKSCHLAGVENTIL 1/4"M-1/4"M	958
7	1523509	VALVOLA DEPRESSIONE XEOS EV CLUB	DEPRESSION VALVE XEOS EV CLUB	DRUCKMINDERVENTIL XEOS EV CLUB	958
8	1523514	VALVOLA DI NON RITORNO 1/4"F-1/4"M	NON-RETURN VALVE 1/4"F-1/4"M	RÜCKSCHLAGVENTIL 1/4"F-1/4"M	959
9	1523515	VALVOLA ESPANSIONE 12 BAR XEOS CLUB	EXPANSION VALVE 12 bar XEOS CLUB	EXPANSIONSVENTIL 12 BAR XEOS CLUB	959
10	1523519	VALVOLA DI NON RITORNO 1/4"M-3/8"M	NON-RETURN VALVE 1/4"M-3/8"M	RÜCKSCHLAGVENTIL 1/4"M-3/8"M	959
11	1120343	BOBINA ODE 220V 50/60Hz	COIL ODE 220V 50/60Hz	MAGNETSPULE 220V 50/60Hz ODE	557
11	1120344	BOBINA ODE 110V 60Hz	COIL ODE 110V 60Hz	MAGNETSPULE 110V 60Hz ODE	557
12	1186352	GUARNIZIONE OR 02050 D12 EPDM	O-RING 02050 D12 EPDM	O-RING-DICHTUNG 02050 D12 EPDM	618
13	1186165	GUARNIZIONE OR 2x16 mm.	O-RING 2x16 mm	O-RING DICHTUNG 2x16 mm	598

BOILER
BOILER • BOILER • CON06

Pos.	Cod.	Descrizione	Description	Beschreibung	Pag.
2	1523534	VALVOLA ANTIDEPRESSIONE ø 1/4"	ANTI-DEPRESSION VALVE ø 1/4"	VENTIL GEGEN UNTERDRUCK ø 1/4"	960
2	1523537	VALVOLA ANTIDEPRESSIONE ø 1/4"	ANTI-DEPRESSION VALVE ø 1/4"	VENTIL GEGEN UNTERDRUCK ø 1/4"	962
3	1186619	GUARNIZIONE RAME ø 1/4"	COPPER GASKET ø 1/4"	KUPFERDICHTUNG ø 1/4"	645
4	1341752	SONDA LIVELLO ø 1/4" 145 mm.	WATER LEVEL PROBE ø 1/4" 145 mm	NIVEAUFÜHLER ø 1/4" 145 mm	843
4	3341017	SONDA DI LIVELLO 120 mm	WATER LEVEL SENSOR 120 mm	NIVEAUSONDE 120 mm	1030
5	3341011	SONDA DI LIVELLO 140 mm	WATER LEVEL SENSOR 140 mm	NIVEAUFÜHLER 140 mm	1030
6	1523536	VALVOLA CALDAIA ø 3/8" AUTOCERTIFICATA	BOILER VALVE ø 3/8" AUTO-CERTIFIED	VENTIL FÜR KESSEL ø 3/8" MIT ISPESL	961
7	1186155	GUARNIZIONE TEFLON 68,4x75,8x3,2 mm.	TEFLON GASKET ø 68.4x75.8x3.2 mm	DICHTUNG AUS TEFLON 68,4x75,8x3,2 mm	597
8	1755391	RESISTENZA 2400W 220/380V	HEATING ELEMENT 2400W 220/380V	HEIZKÖRPER 2400W 220/380V	1005
8	1755392	RESISTENZA 2800W 220/380V	HEATING ELEMENT 2800W 220/380V	HEIZKÖRPER 2800W 220/380V	1006
8	1755393	RESISTENZA 4000W 220/380V	HEATING ELEMENT 4000W 220/380V	HEIZKÖRPER 4000W 220/380V	1006
8	1755394	RESISTENZA 6000W 220/380V	HEATING ELEMENT 6000W 220/380V	HEIZKÖRPER 6000W 220/380V	1006
12	1755637	RESISTENZA 1400W 110V	HEATING ELEMENT 1400W 110V	HEIZKÖRPER 1400W 110V	1013
13	1186267	GUARNIZIONE OR R11	O-RING GASKET R11	O-RING-DICHTUNG R11	610
14	1444540	TERMOSTATO DI SICUREZZA COTHERM	COTHERM SAFETY THERMOSTAT	SICHERHEITSTHERMOSTAT COTHERM	905
15	1527032	VASCHETTA SCARICO	DRAIN TANK	ABFLUSSWANNE	968
16	1527034	RACCORDO PORTAGOMMA	HOSE-END FITTING	SCHLAUCHANSCHLUSS	968
17	1527033	COLLETTORE SCARICO	OUTLET MANIFOLD	ABLAUFVERSCHRAUBUNG	968

VETRO LIVELLO
SIGHTGLASS ASSEMBLY • NIVEAUGLAS • CON07

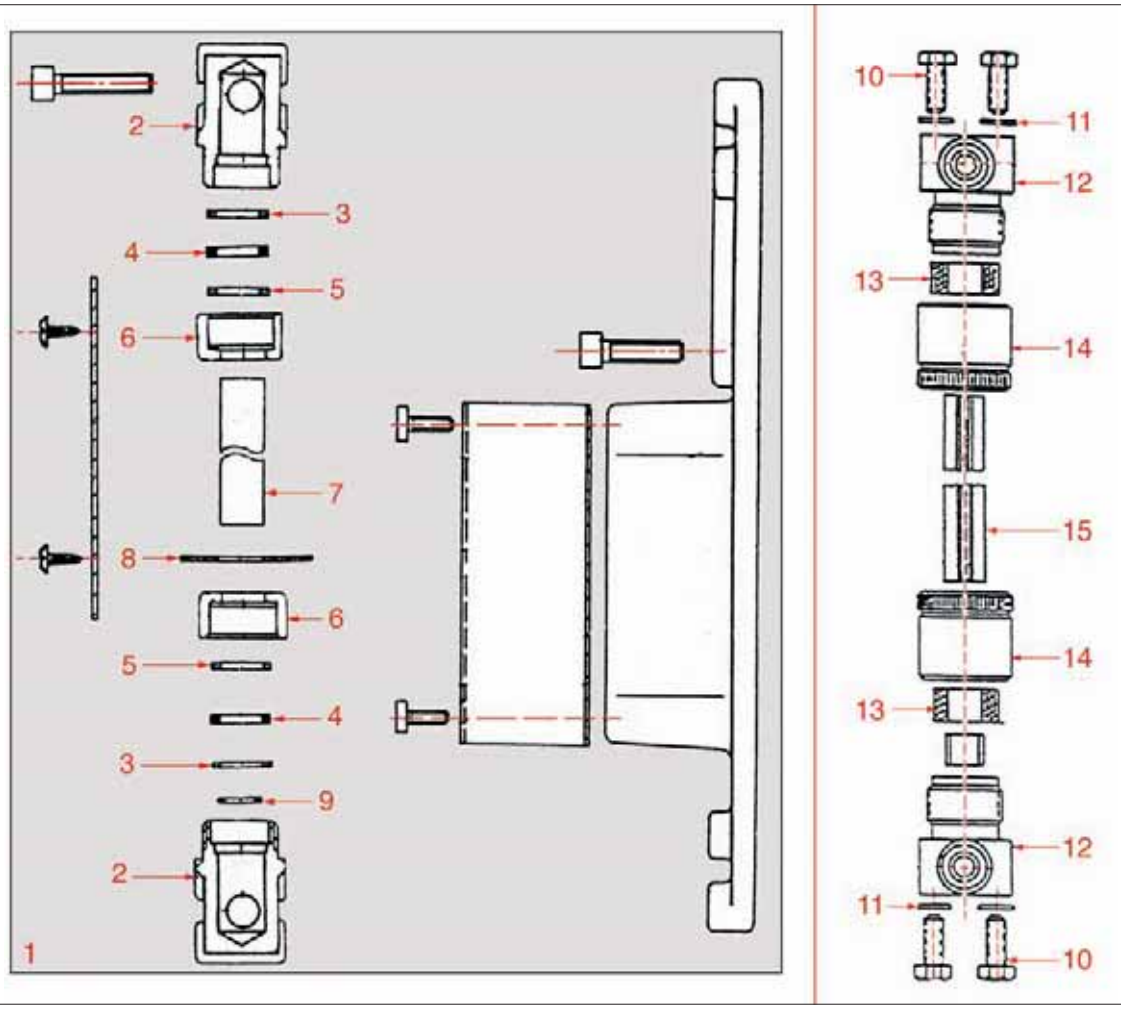

VARIE
MISCELLANEOUS • VERSCHIEDENES • CON08

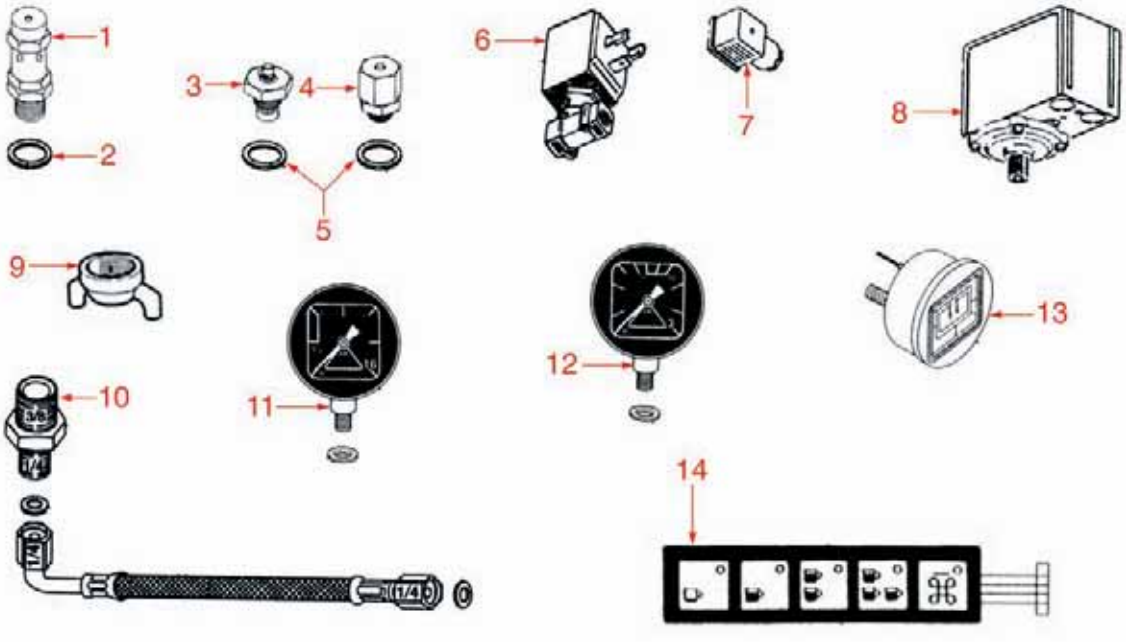

VETRO LIVELLO
SIGHTGLASS ASSEMBLY • NIVEAUGLAS • CON07

Pos.	Cod.	Descrizione	Description	Beschreibung	Pag.
3	1186269	GUARNIZIONE VETRO LIVELLO	LEVEL GLASS GASKET	DICHTUNG FÜR NIVEAU-GLAS	610
4	1186270	GUARNIZIONE GOMMA VETRO LIVELLO	LEVEL GLASS RUBBER GASKET	GUMMIDICHTUNG FÜR NIVEAU-GLAS	610
5	1186287	GUARNIZIONE PREMISTOPPA	STUFFING GLAND GASKET	DICHTUNG FÜR STOPFBÜCHSE	612
7	1520580	VETRO LIVELLO CONTI 11x145 mm.	CONTI LEVEL GLASS 11X145 mm	WASSERSTANDSGLAS CONTI 11x145 mm	949
13	1186221	GUARNIZIONE LIVELLO	LEVEL GASKET	DICHTUNG FÜR WASSERNIVEAU	604
15	1520576	VETRO LIVELLO CONTI ø 11x184 mm.	LEVEL GLASS CONTI ø 11x184 mm	WASSERSTANDGLAS CONTI ø 11x184 mm	949

VARIE
MISCELLANEOUS • VERSCHIEDENES • CON08

Pos.	Cod.	Descrizione	Description	Beschreibung	Pag.
1	1523535	VALVOLA CALDAIA ø 3/8"	BOILER VALVE ø 3/8"	VENTIL FÜR KESSEL ø 3/8"	961
1	1523536	VALVOLA CALDAIA ø 3/8" AUTOCERTIFICATA	BOILER VALVE ø 3/8" AUTO-CERTIFIED	VENTIL FÜR KESSEL ø 3/8" MIT ISPESL	961
2	1186186	GUARNIZIONE RAME ø 3/8"	COPPER GASKET ø 3/8"	KUPFERDICHTUNG ø 3/8"	600
3	1523534	VALVOLA ANTIDEPRESSIONE ø 1/4"	ANTI-DEPRESSION VALVE ø 1/4"	VENTIL GEGEN UNTERDRUCK ø 1/4"	960
3	1523537	VALVOLA ANTIDEPRESSIONE ø 1/4"	ANTI-DEPRESSION VALVE ø 1/4"	VENTIL GEGEN UNTERDRUCK ø 1/4"	962
4	1523538	VALVOLA ANTIDEPRESSIONE ø 1/4"	ANTI-DEPRESSION VALVE ø 1/4"	UNTERDRUCKVENTIL ø 1/4"	962
5	1186619	GUARNIZIONE RAME ø 1/4"	COPPER GASKET ø 1/4"	KUPFERDICHTUNG ø 1/4"	645
6	1120354	ELETTROVALVOLA PARKER 2 VIE ø 1/4"	2-WAY SOLENOID VALVE PARKER ø 1/4"	2-WEGE MAGNETVENTIL PARKER ø 1/4"	558
7	3120034	CONNETTORE GRANDE PER BOBINA	LARGE COIL CONNECTOR	STECKER FÜR MAGNETSPULE GROSS	1020
8	1320531	PRESSOSTATO P302/6	PRESSURE SWITCH P302/6	DRUCKSCHALTER P302/6	818
8	1320541	PRESSOSTATO PARKER	PRESSURE SWITCH PARKER	DRUCKSCHALTER PARKER	819
9	1022532	BECCUCCIO 2 TAZZE CONTI	DOUBLE SPOUT CONTI	AUSLAUF 2-WEGE CONTI	528
10	1349112	RACCORDO ø 1/4"M-3/8"M	FITTING ø 1/4"M-3/8"M	ANSCHLUSS ø 1/4"AUßENGEW. 3/8"AUßENGEW.	879
11	1245300	MANOMETRO 16 BAR 1 SCALA	SINGLE SCALE PRESSURE GAUGE 16 BAR	MANOMETER 16 BAR 1 SKALA	736
12	1245301	MANOMETRO 3 BAR 1 SCALA	SINGLE SCALE PRESSURE GAUGE 3 BAR	MANOMETER 3 BAR 1 SKALA	737
13	1245532	MANOMETRO CALDAIA-POMPA ø 63 mm.	BOILER-PUMP PRESSURE GAUGE ø 63 mm	MANOMETER FÜR KESSEL - PUMPE ø 63 mm	739
14	1319559	PULSANTIERA CONTI 2-3-4 GRUPPI	2-3-4 GROUPS CONTI PUSH-BUTTON PANEL	TASTATUR CONTI 2-3-4 GRUPPEN	802

GRUPPO EROGATORE BARLUME VERDE 2/3 GR.

COFFEE GROUP BARLUME GREEN 2/3 GR • GRUPPE KAFFEEAUSGABE BARLUME GRÜN 2/3 GR • EK02

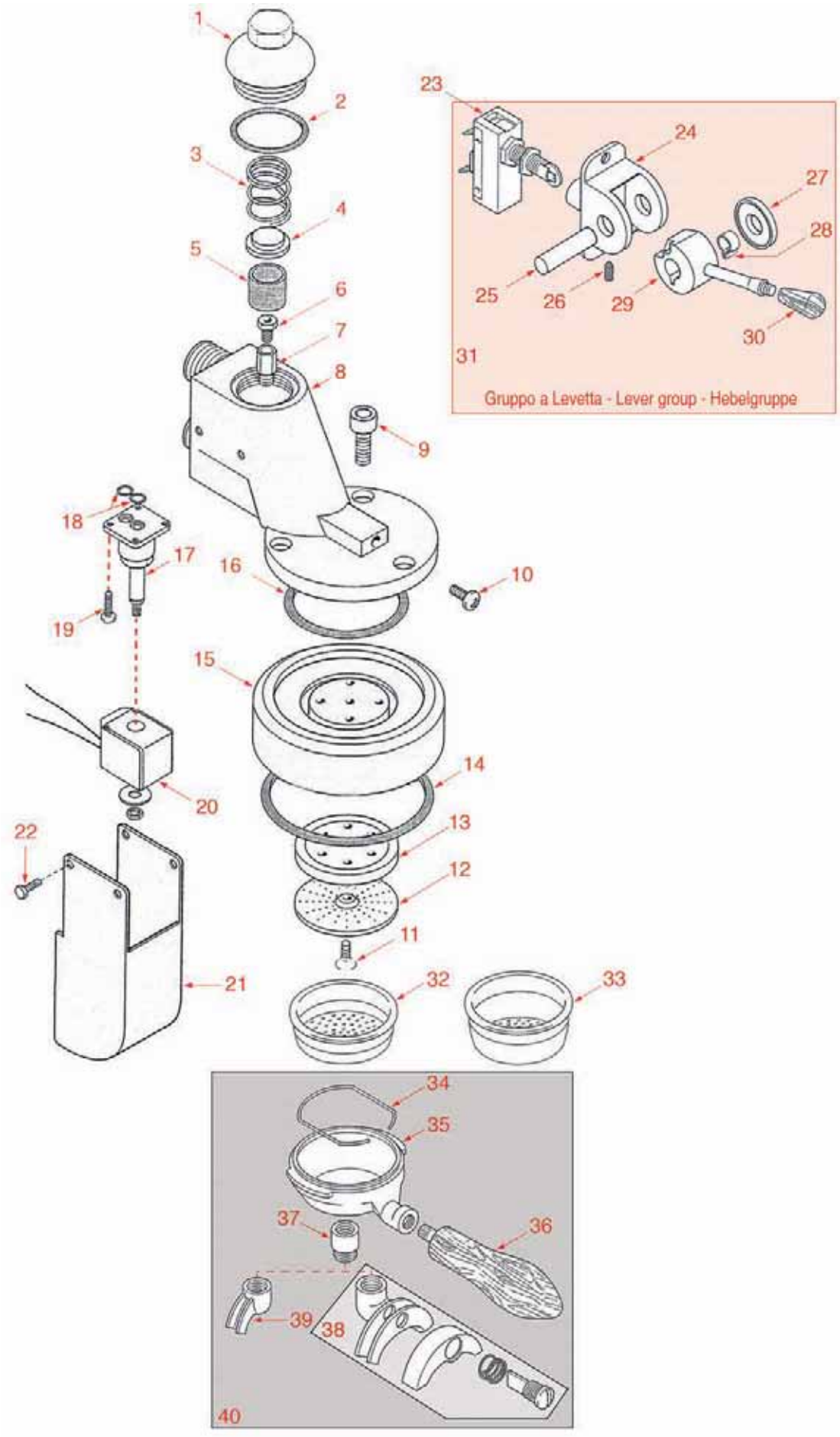

GRUPPO EROGATORE BARLUME VERDE 2/3 GR.

COFFEE GROUP BARLUME GREEN 2/3 GR • GRUPPE KAFFEEAUSGABE BARLUME GRÜN 2/3 GR • EK02

Pos.	Cod.	Descrizione	Description	Beschreibung	Pag.
2	1186930	GUARNIZIONE OR GRUPPO LEVA	OR-GASKET FOR LEVER GROUP	OR-DICHTUNG FÜR HEBELGRUPPE	664
3	1250050	MOLLA COMPRIMI FILTRO	FILTER LOCKING SPRING	FEDER ZUM FILTERDRUCK	750
4	1160020	CAPPELLO PER FILTRO GRUPPO 80	COVER FOR GROUP 80 FILTER	KAPPE FÜR FILTER GRUPPE 80	562
5	1160021	FILTRO PER GRUPPO EROGAZIONE 80	FILTER FOR DELIVERY GROUP 80	FILTER FÜR AUSGABEGRUPPE 80	562
6	1500200	UGELLO ø 0,9 mm	NOZZLE ø 0.9 mm	DÜSE ø 0,9 mm	940
7	1500201	PORTAUGELLO ø 5 mm	JET HOLDER ø 5 mm	DÜSENTRÄGER ø 5 mm	940
11	1528040	VITE TPS M5x16 INOX	INOX SCREW TPS M5x16	SCHRAUBE TPS M5x16 AUS INOX	976
12	1081006	DOCCIA EROGAZIONE ø 51,5 mm	SHOWER SCREEN ø 51.5 mm	DUSCHE ø 51,5 mm	546
12	1081007	DOCCIA EROGAZIONE FORATA ø 51,50 mm	SHOWER SCREEN ø 51.50 mm WITH HOLE	DUSCHE MIT LÖCHER ø 51,50 mm	547
13	1086002	PORTADOCCIA ø 57 mm	SHOWER HOLDER ø 57 mm	DUSCHETRÄGER ø 57 mm	550
14	1186943	GUARNIZIONE SOTTOCOPPA 97	FILTER HOLDER GASKET 97	DICHTUNG FÜR SIEBTRÄGER 97	665
15	1086530	CAMPANA GRUPPO 99 CROMATA	CHROME HOPPER FOR GROUP 99	BOHNENBEHÄLTER GRUPPE 99 VERCHROMT	551
16	1186931	GUARNIZIONE CAMPANA	HOPPER GASKET	DICHTUNG FÜR BOHNENBEHÄLTER	664
17	1120339	PARTE MECCANICA PARKER	MECHANICAL COMPONENT PARKER	MECHANISCHER TEIL PARKER	556
18	1186611	GUARNIZIONE OR 0105 SILICONE	O-RING 105 SILICONE	O-RING-DICHTUNG 0105 SILIKON	644
18	1186612	GUARNIZIONE OR 0105 VITON	O-RING 105 VITON	O-RING-DICHTUNG 0105 VITON	644
19	1455034	VITE INOX TCE M4x10	STAINLESS STEEL SCREW M4x10	SCHRAUBE INOX TCE M4x10	939
20	1120361	BOBINA PARKER YB09 9W	COIL PARKER YB09 - 9W	MAGNETSPULE PARKER YB09 - 9W	558
23	1240120	MICROINTERRUTTORE	MICROSWITCH	MIKROSHALTER	687
25	1324060	PERNO LEVA COMANDO ø 10x33 mm	CONTROL LEVER PIN ø 10x33 mm	STIFT FÜR STEUERHEBEL ø 10x33 mm	827
28	1250051	MOLLA FRIZIONE	CLUTCH SPRING	KUPPLUNGSFEDER	750
30	1241132	MANOPOLA COMANDO RADICA	BRIARWOOD CONTROL KNOB	BEDIENUNGSKNOPF AUS WURZELHOLZ	703
31	1192020	GRUPPO COMANDO CROMATO	CHROME CONTROL UNIT	BEDIENUNGSGRUPPE VERCHROMT	671

GRUPPO LEVA MICROCASA •
LEVER GROUP MICROCASA • HEBELGRUPPE MICROCASA • EK09

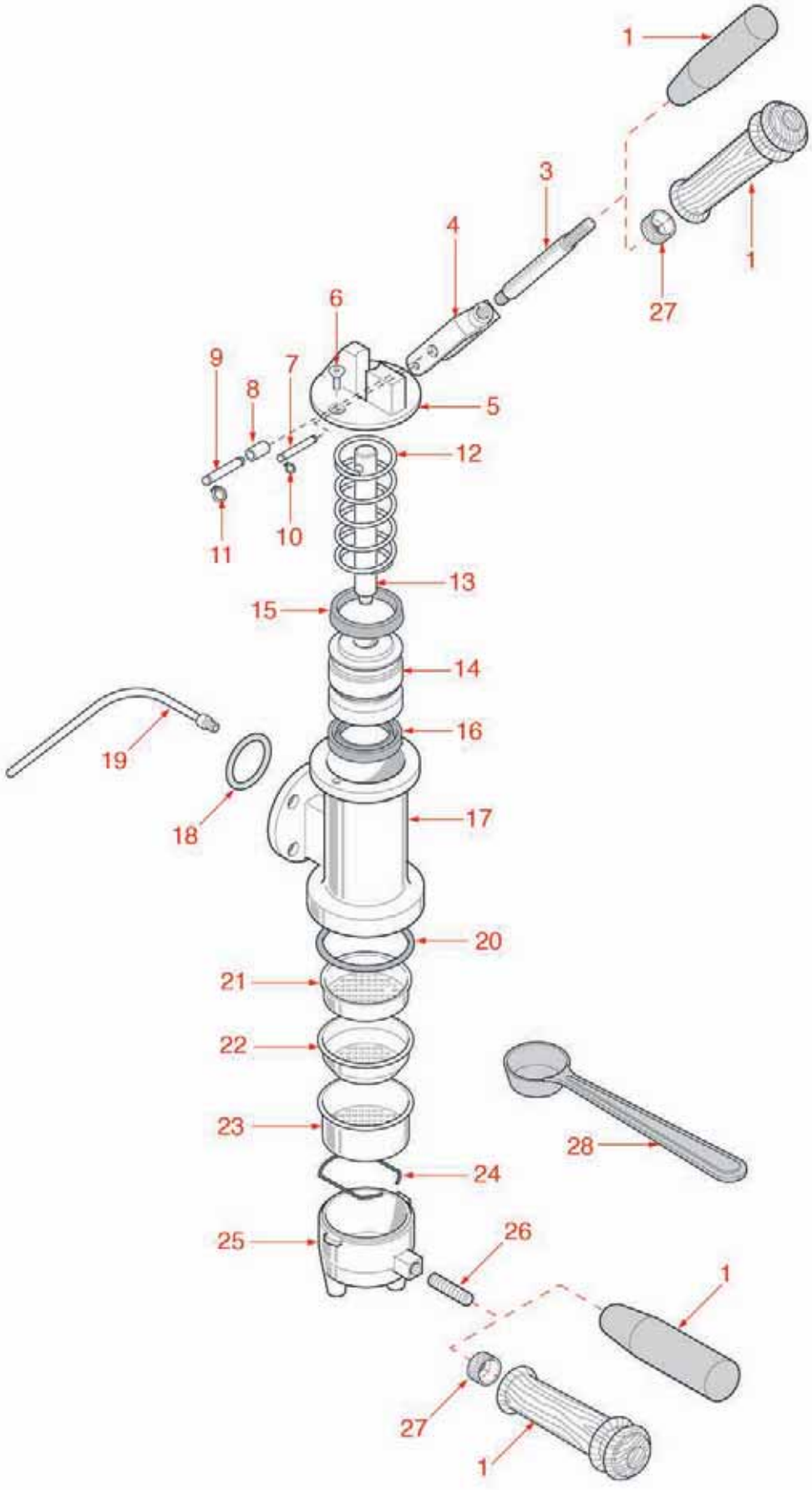

GRUPPO LEVA MICROCASA •
LEVER GROUP MICROCASA • HEBELGRUPPE MICROCASA • EK09

Pos.	Cod.	Descrizione	Description	Beschreibung	Pag.
1	1241017	MANOPOLA PORTAFILTRO LEGNO	FILTER HOLDER WOODEN KNOB	DREHKNOPF FÜR FILTERTRÄGER AUS HOLZ	695
1	1241021	MANOPOLA PORTAFILTRO BAKELITE M10	FILTER HOLDER BAKELITE KNOB M10	DREHKNOPF FÜR FILTERTRÄGER AUS BAKELIT M	696
12	1250017	MOLLA GRUPPO LEVA MICROCASA	LEVER GROUP SPRING MICROCASA	FEDER FÜR HEBELGRUPPE MICROCASA	748
15	1186386	GUARNIZIONE SUPERIORE GRUPPO	GROUP UPPER GASKET	OBERE DICHTUNG FÜR GRUPPE	622
16	1186379	GUARNIZIONE INFERIORE GRUPPO	GROUP LOWER GASKET	UNTERE DICHTUNG FÜR GRUPPE	621
21	1081013	DOCCIA EROGAZIONE ø 52 mm	SHOWER ø 52 mm	DUSCHE ø 52 mm	547
22	1160009	FILTRO 1 TAZZA	1 CUP FILTER	FILTER 1 TASSE	562
23	1160010	FILTRO 2 TAZZE	2 CUPS FILTER	FILTER 2 TASSEN	562
24	1250018	MOLLA FERMAFILTRO INOX	STAINLESS STEEL FILTER LOCKING SPRING	FEDER FÜR FILTERSPERRE AUS INOX	748
25	1165007	PORTAFILTRO 2 TAZZE CROMATO	2 CUPS CHROME PLATED FILTER HOLDER	VERCHROMTER FILTERTRÄGER 2 TASSEN	571
25	1165010	PORTAFILTRO 2 TAZZE DORATO	2 CUPS GOLDEN FILTER HOLDER	GOLDENER FILTERTRÄGER 2 TASSEN	572
26	1165008	PRIGIONIERO PORTAFILTRO M10/M8	FILTER HOLDER STUD M10/M8	STIFTSCHRAUBE FÜR FILTETRÄGER M10/M8	572
27	1241022	GHIERA MANOPOLA PORTAFILTRO ø 20 mm	FILTER HOLDER KNOB RING NUT ø 20 mm	RING FÜR FILTETRÄGER-DREHKNOPF ø 20 mm	696
28	1069001	CUCCHIAIO DOSACAFFÈ IN PLASTICA	PLASTIC MEASURING SPOON	DOSIERLÖFFEL AUS KUNSTSTOFF	544

ASSIEME RUBINETTO ACQUA/VAPORE CROMATO
CHROMIUM PLATED WATER/STEAM TAP ASSY • VERCHROMTER WASSER-, DAMPFHAHN KOMPLETT • EK05

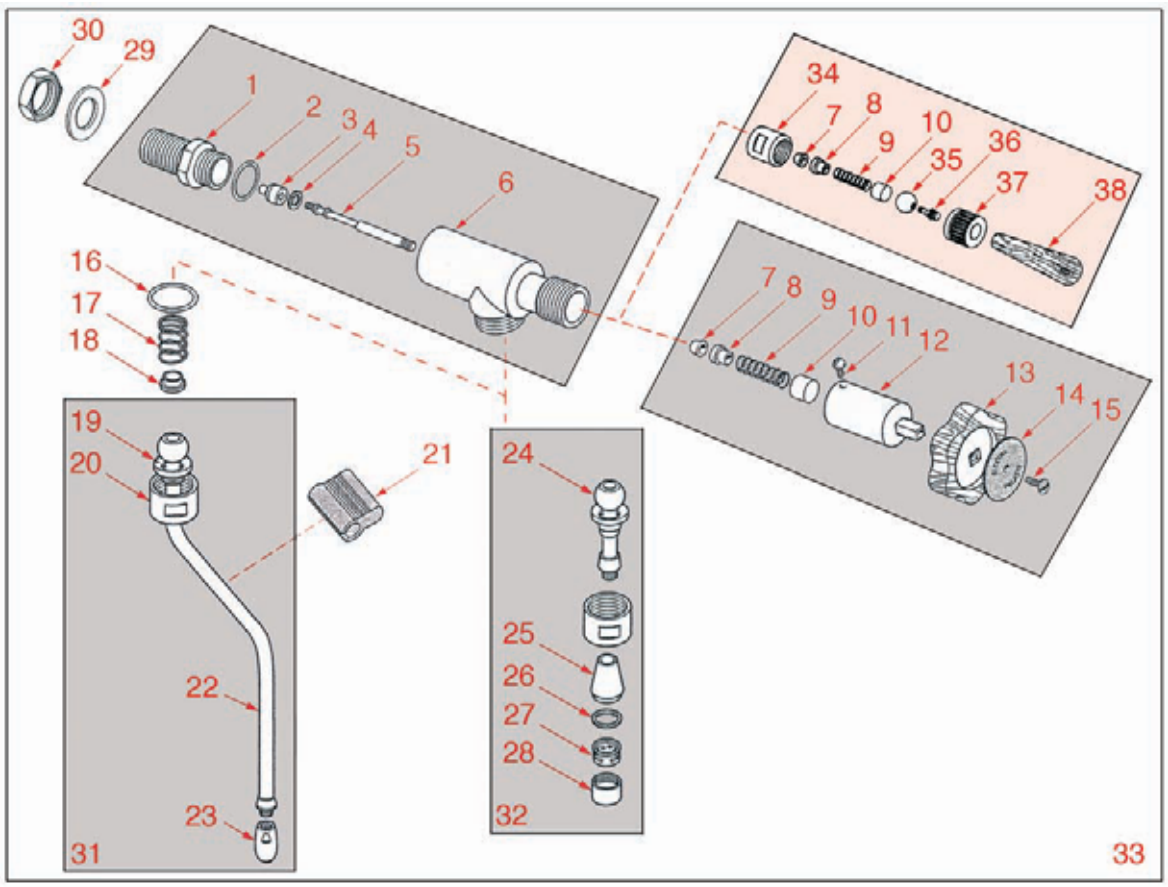

ASSIEME RUBINETTO ACQUA/VAPORE CROMATO

CHROMIUM PLATED WATER/STEAM TAP ASSY • VERCHROMTER WASSER-, DAMPFHAHN KOMPLETT • EK05

Pos.	Cod.	Descrizione	Description	Beschreibung	Pag.
2	1186933	GUARNIZIONE OR TESTA	HEAD O-RING	O-RING DICHTUNG FÜR KOPF	664
3	1186934	PORTAGUARNIZIONE	GASKET HOLDER	DICHTUNGSTRÄGER	664
4	1186935	GUARNIZIONE TENUTA TESTA	HEAD SEAL	DAMPFDICHTUNG FÜR KOPF	664
5	1348132	TIRANTE	TIE ROD	ZUGSTANGE	852
7	1186936	GUARNIZIONE CONICA TEFLON	CONICAL TEFLON GASKET	KEGELDICHTUNG AUS TEFLON	664
8	1250054	GUIDA MOLLA	SPRING GUIDE	FEDERFÜHRUNG	750
9	1250052	MOLLA INTERNA	INTERNAL SPRING	INNERE FEDER	750
10	1250053	TESTINA TIRANTE	TIE ROD HEAD	KOPF FÜR ZUGSTANGE	750
13	1241135	MANOPOLA RADICA	BRIARWOOD KNOB	DREHKNOPF AUS WURZELHOLZ	703
14	1241136	TARGA	PLATE	SCHILD	703
15	1528041	VITE TC M4x8 LUCIDATA	POLISHED SCREW TC M4x8	SCHRAUBE TC M4x8 POLIERT	976
16	1186373	GUARNIZIONE OR 02081 SILICONE	SILICONE O RING 02081	SILIKON O-RING DICHTUNG 02081	620
17	1250019	MOLLA PER TUBO VAPORE ø 12x17 mm	SPRING FOR STEAM PIPE ø 12x17 mm	FEDER FÜR DAMPFROHR ø 12x17 mm	748
18	1186371	BUSSOLA SNODO TUBO VAPORE	STEAM PIPE ARTICULATION BUSHING	BUCHSE FÜR DAMPFROHRGELENK	620
19	1186388	GUARNIZIONE TEFLON	TEFLON GASKET	TEFLON-DICHTUNG	623
21	1186937	PROTEZIONE CANNA	SPOUT PROTECTION	SCHUTZ FÜR SCHWENKAUSLAUF	664
26	1186938	GUARNIZIONE VITON	VITON GASKET	DICHTUNG AUS VITON	665
27	1160022	FILTRO ACQUA	WATER FILTER	WASSERFILTER	562
31	1449220	ASSIEME CANNA VAPORE	STEAM SPOUT ASSEMBLY	DAMPFROHRGRUPPE	915
32	1449221	ASSIEME CANNA ACQUA	WATER SPOUT ASSEMBLY	WASSERROHRGRUPPE	915
33	1348130	ASSIEME RUBINETTO VAPORE CROMATO	CHROME STEAM TAP ASSEMBLY	GRUPPE FÜR DAMPFHAHN VERCHROMT	852
33	1348131	ASSIEME RUBINETTO ACQUA CROMATO	CHROME WATER TAP ASSEMBLY	GRUPPE FÜR WASSERHAHN VERCHROMT	852
34	1349023	CONTRODADO CROMATO ø 3/8"	CHROME PLATED LOCK NUT ø 3/8"	VERCHROMTE GEGENMUTTER ø 3/8"	873
35	1323005	SFERA SNODO ø 16 mm	ARTICULATION BALL ø 16 mm	GELENKKUGEL ø 16 mm	820
36	1324063	PERNO RUBINETTO INOX M8/M5	TAP PIN INOX M8/M5	STIFT FÜR INOX HAHN M8/M5	827
37	1349026	GHIERA LEVA CROMATA	CHROME PLATED LEVER RING NUT	RING FÜR HEBEL VERCHROMT	873
38	1241020	MANOPOLA RADICA RUBINETTO A LEVA	LEVER TAP BRIER KNOB	DREHKN.AUS WURZELHOLZ FÜR HEBELH.	695

COMPONENTI ELETTRICI BARLUME VERDE 2 GR.
ELECTRICAL COMPONENTS BARLUME GREEN 2 GR • ELEKTRISCHE KOMPONENTE BARLUME GRÜN 2 GR • EK01

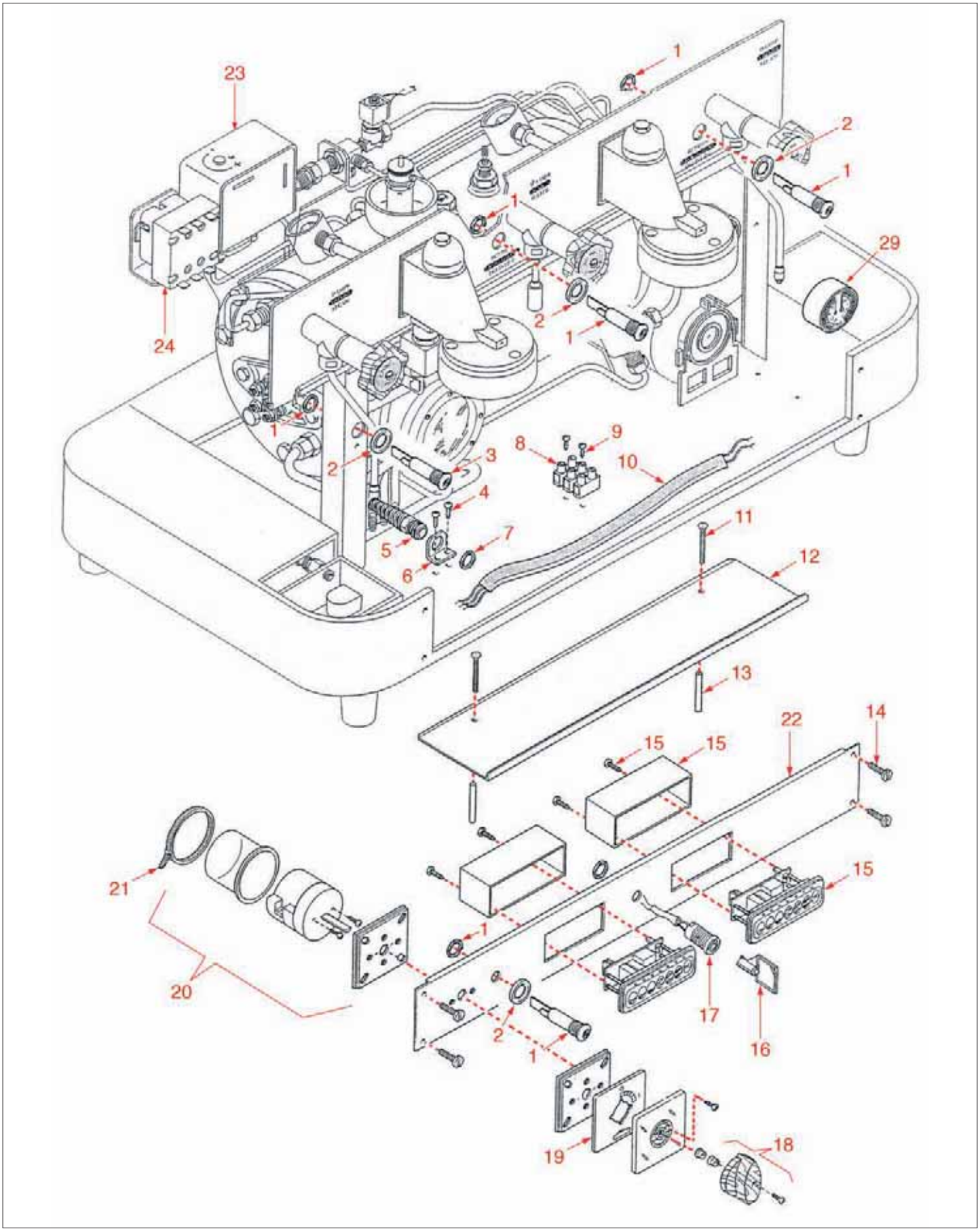

COMPONENTI ELETTRICI BARLUME VERDE 2 GR.

ELECTRICAL COMPONENTS BARLUME GREEN 2 GR • ELEKTRISCHE KOMPONENTE BARLUME GRÜN 2 GR • EK01

Pos.	Cod.	Descrizione	Description	Beschreibung	Pag.
1	1221120	LAMPADA SPIA VERDE 220V	GREEN INDICATOR LAMP 220V	SIGNALLAMPE GRÜN 220V	681
3	1221121	LAMPADA SPIA ROSSA 220V	RED INDICATOR LAMP 220V	SIGNALLAMPE ROT 220V	681
15	1054030	CENTRALINA DI EROGAZIONE	DELIVERY CONTROL BOX	ELEKTRONIK-BOX FÜR AUSGABE	534
16	1054032	CHIAVE PROGRAMMAZIONE	PROGRAMMING KEY	PROGRAMMIERUNGSCODE	534
17	1054031	CAVO PROGRAMMAZIONE	PROGRAMMING CABLE	PROGRAMMIERUNGSKABEL	534
18	1241130	MANOPOLA INTERRUTTORE RADICA	BRIARWOOD SWITCH KNOB	SCHALTERDREHKNOPF AUS WURZELHOLZ	703
19	1241131	QUADRANTE MANOPOLA INTERRUTTORE	SWITCH KNOB DIAL	ZIFFERBLATT FÜR SCHALTERDREHKNOPF	703
20	1319010	INTERRUTTORE GENERALE 0-1-2	MAIN SWITCH 0-1-2	HAUPTSCHALTER 0-1-2	768
23	1320531	PRESSOSTATO P302/6	PRESSURE SWITCH P302/6	DRUCKSCHALTER P302/6	818
24	1444509	TERMOSTATO TRIFASE DI SICUREZZA 169°C	THREE-PHASE SAFETY THERMOSTAT 169°C	3-PHASIG SICHERHEITSTHERMOSTAT 169 °C	903
29	1245006	MANOMETRO CALDAIA-POMPA ø 60 mm	PUMP-BOILER PRESSURE GAUGE ø 60 mm	MANOMETER FÜR KESSEL-PUMPE ø 60 mm	732
29	1245007	MANOMETRO CALDAIA-POMPA ø 60 mm	PUMP-BOILER PRESSURE GAUGE ø 60 mm	MANOMETER FÜR KESSEL-PUMPE ø 60 mm	732

CARROZZERIA MICROCASA LEVA 1 GRUPPO
BODY MICROCASA LEVER TYPE 1GROUP • KARROSSERIE MICROCASA 1 HEBELGRUPPE • EK07

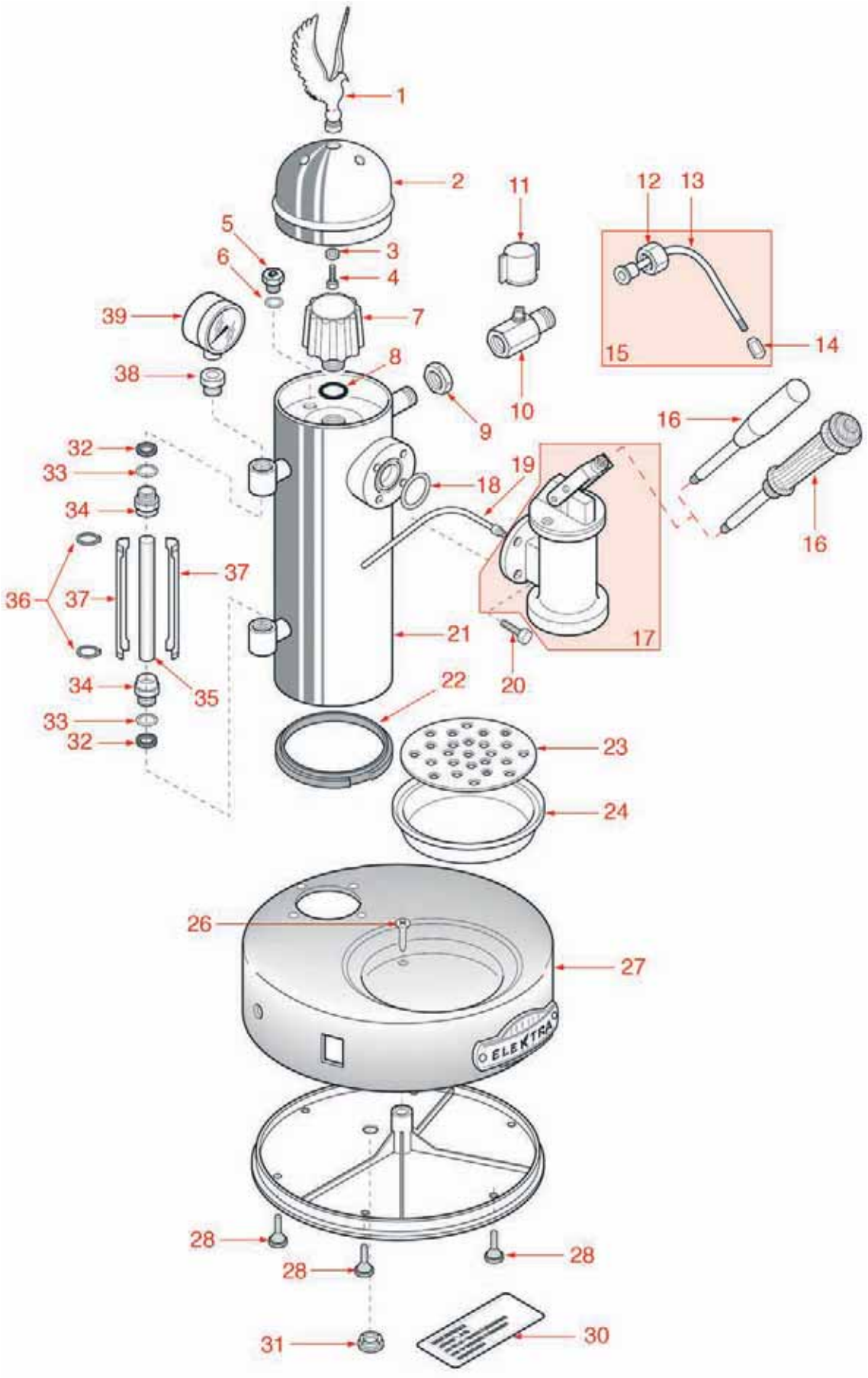

CARROZZERIA MICROCASA LEVA 1 GRUPPO

BODY MICROCASA LEVER TYPE 1GROUP • KARROSSERIE MICROCASA 1 HEBELGRUPPE • EK07

Pos.	Cod.	Descrizione	Description	Beschreibung	Pag.
5	1523534	VALVOLA ANTIDEPRESSIONE ø 1/4"	ANTI-DEPRESSION VALVE ø 1/4"	VENTIL GEGEN UNTERDRUCK ø 1/4"	960
5	1523537	VALVOLA ANTIDEPRESSIONE ø 1/4"	ANTI-DEPRESSION VALVE ø 1/4"	VENTIL GEGEN UNTERDRUCK ø 1/4"	962
6	1186940	GUARNIZIONE RAME	COPPER GASKET	KUPFERDICHTUNG	665
10	1348031	CORPO RUBINETTO VAPORE CROMATO	CHROME PLATED STEAM TAP ASSEMBLY	VERCHROMTER DAMPFHAHNKÖRPER	849
10	1348032	CORPO RUBINETTO DORATO OTTONE ø 3/8"	BRASS GOLDEN TAP ASSEMBLYø 3/8"	GOLDENER HAHNKÖRPER AUS MESSING ø 3/8"	849
11	1241009	MANOPOLA RUBINETTO VAPORE	STEAM TAP KNOB	DREHKNOPF FÜR DAMPFHAHN	694
15	1449030	ASSIEME CANNA VAPORE CROMATA	CHROME PLATED STEAM SPOUT ASSEMBLY	VERCHROMTER DAMPFROHRGRUPPE	910
15	1449031	ASSIEME CANNA VAPORE RAME	COPPER STEAM SPOUT ASSEMBLY	DAMPFROHRGRUPPE AUS KUPFER	910
16	1241018	ASSIEME LEVA GRUPPO DORATO	GOLDEN LEVER GROUP ASSEMBLY	GOLDENER HEBELGRUPPE	695
16	1241019	ASSIEME GRUPPO LEVA CROMATO	CHROME PLATED LEVER GROUP ASSEMBLY	VERCHROMTER HEBELGRUPPE	695
17	1192009	GRUPPO LEVA EROGAZIONE CAFFÈ DORATO	GOLDEN COFFEE GROUP	GOLDEN.HEBELGRUPPE FÜR KAFFEEAUSLAUF	670
17	1192010	GRUPPO LEVA EROGAZIONE CAFFÈ CROMATO	CHROME PLATED COFFEE GROUP	VERCHROMT.HEBELGRUPPE FÜR KAFFEEAUSLAUF	671
18	1186930	GUARNIZIONE OR GRUPPO LEVA	OR-GASKET FOR LEVER GROUP	OR-DICHTUNG FÜR HEBELGRUPPE	664
32	1186375	GUARNIZIONE VETRO LIVELLO	LEVEL GLASS GASKET	DICHTUNG FÜR STANDGLAS	621
33	1186380	RONDELLA OTTONE VETRO LIVELLO	LEVEL GLASS BRASS WASHER	MESSINGSCHEIBE FÜR STANDGLAS	621
34	1349024	RACCORDO PREMISTOPPA VETRO DORATO	STUFFING GLAND GLASS GOLDEN FITTING	GOLDEN.ANSCHLUSS FÜR GLAS-STOPFBÜCHSE	873
34	1349025	RACCORDO PREMISTOPPA VETRO CROMATO	STUFFING GLAND GLASS CHROME PL.FITT.	VERCHR.ANSCHLUSS FÜR GLAS-STOPFBÜCHSE	873
35	1520005	VETRO LIVELLO MICROCASA ø 9x147 mm	MICROCASA LEVEL GLASS ø 9x147 mm	STANDGLAS MICROCASA ø 9x147 mm	945
37	1201003	COPRILIVELLO CROMATO - 2 PEZZI	CHROME PLATED LEVEL COVER - 2 PCS	VERCHROMTE ABDECKUNG FÜR NIVEAU - 2 ST	674
37	1201004	COPRILIVELLO OTTONE - 2 PEZZI	BRASS LEVEL COVER - 2 PCS	ABDECKUNG FÜR NIVEAU AUS MESSING - 2 ST	675
39	1245005	MANOMETRO DORATO ø 42 mm	GOLDEN PRESSURE GAUGE ø 42 mm	GOLDENES MANOMETER ø 42 mm	732
39	1245008	MANOMETRO CROMATO ø 42 mm	CHROME PLATED PRESSURE GAUGE ø 42 mm	VERCHROMTES MANOMETER ø 42 mm	732

COMPONENTI ELETTRICI MICROCASA LEVA 1 GRUPPO
ELECTRICAL COMPONENTS MICROCASA LEVER 1G • ELEKTRISCHE KOMPONENTE MICROCASA 1 HEBEL • EK08

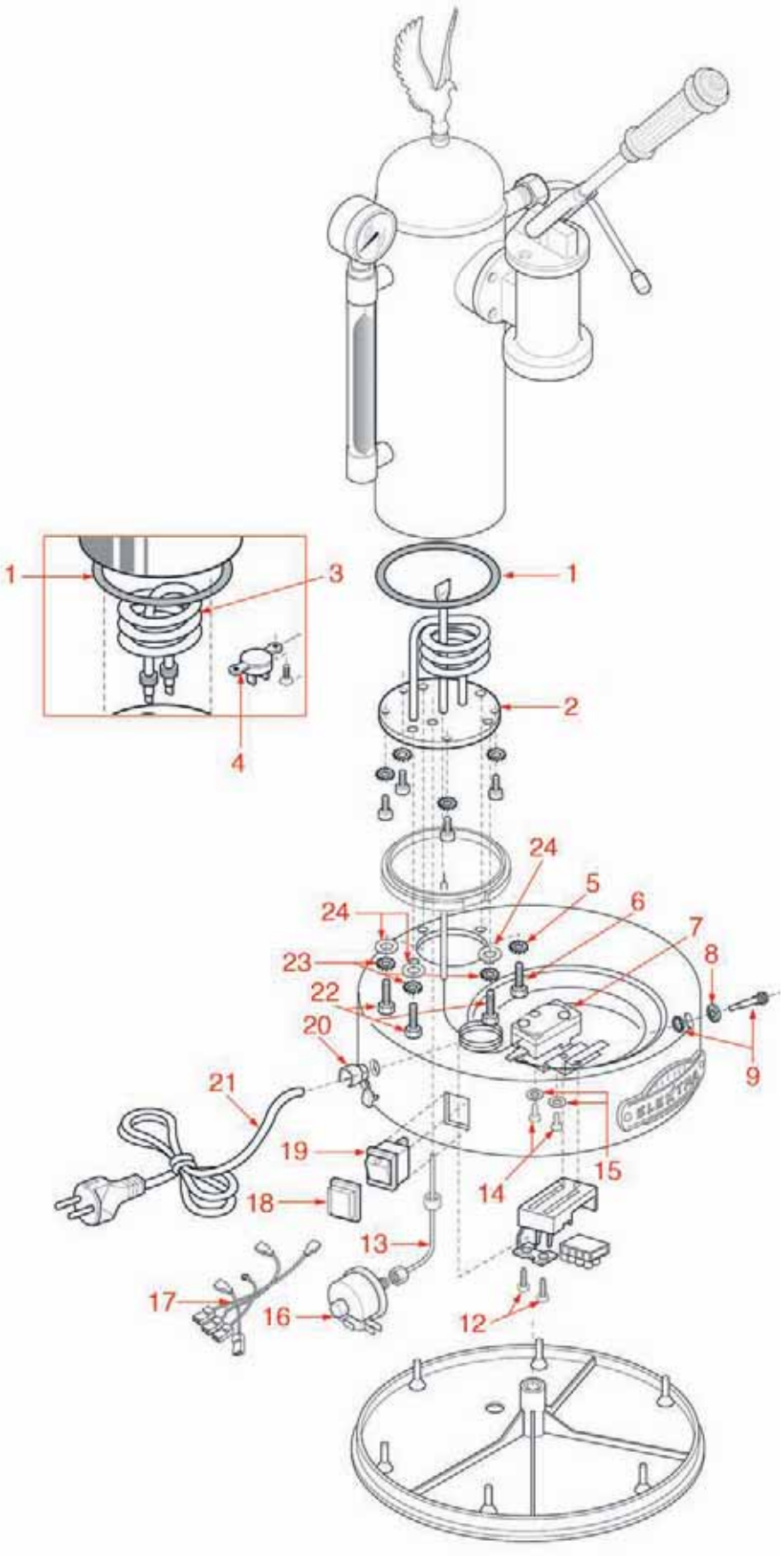

COMPONENTI ELETTRICI MICROCASA LEVA 1 GRUPPO
ELECTRICAL COMPONENTS MICROCASA LEVER 1G • ELEKTRISCHE KOMPONENTE MICROCASA 1 HEBEL • EK08

Pos.	Cod.	Descrizione	Description	Beschreibung	Pag.
1	1186367	GUARNIZIONE OR 0170 SILICONE ROSSO	OR GASKET 0170 RED SILICON	O-RING-DICHTUNG 0170 ROTES SILIKON	620
2	1755015	RESISTENZA CALDAIA FLANGIATA 800W 230V	BOILER FLANGED HEATING ELEMENT 800W 230V	HEIZKÖR.MIT FLANSCH FÜR KESSEL 800W 230V	980
3	1755014	RESISTENZA MODELLO VECCHIO 800W 230V	OLD MODEL HEAT.ELEMENT 800W 230V	HEIZKÖRPER ALTES MODELL 800W 230V	980
4	1444001	TERMOSTATO A CONTATTO 140°C	CONTACT THERMOSTAT 140°C	ANLEGETHERMOSTAT 140°C	901
7	1444002	TERMOSTATO SICUREZZA	SAFETY THERMOSTAT	SICHERHEITSTHERMOSTAT	901
16	1320546	PRESSOSTATO XP110 125 0,5-1,2 BAR 1/8"	PRESSURE SWITCH XP110 125 0,5-1,2 BAR	PRESSOSTAT XP110 125 0,5-1,2 BAR	819
18	3319501	CAPPUCCIO COPRIPULSANTE	SWITCH COVER	SCHUTZKAPPE FÜR DRUCKKNOPF	1028
19	3319294	INTERRUTTORE ILLUMINATO ROSSO	SWITCH WITH LIGHT- RED	DRUCKSCHALTER MIT BELEUCHTUNG ROT	1027

ASSIEME CALDAIA
BOILER ASSEMBLY • KESSEL KOMPLETT • EK06

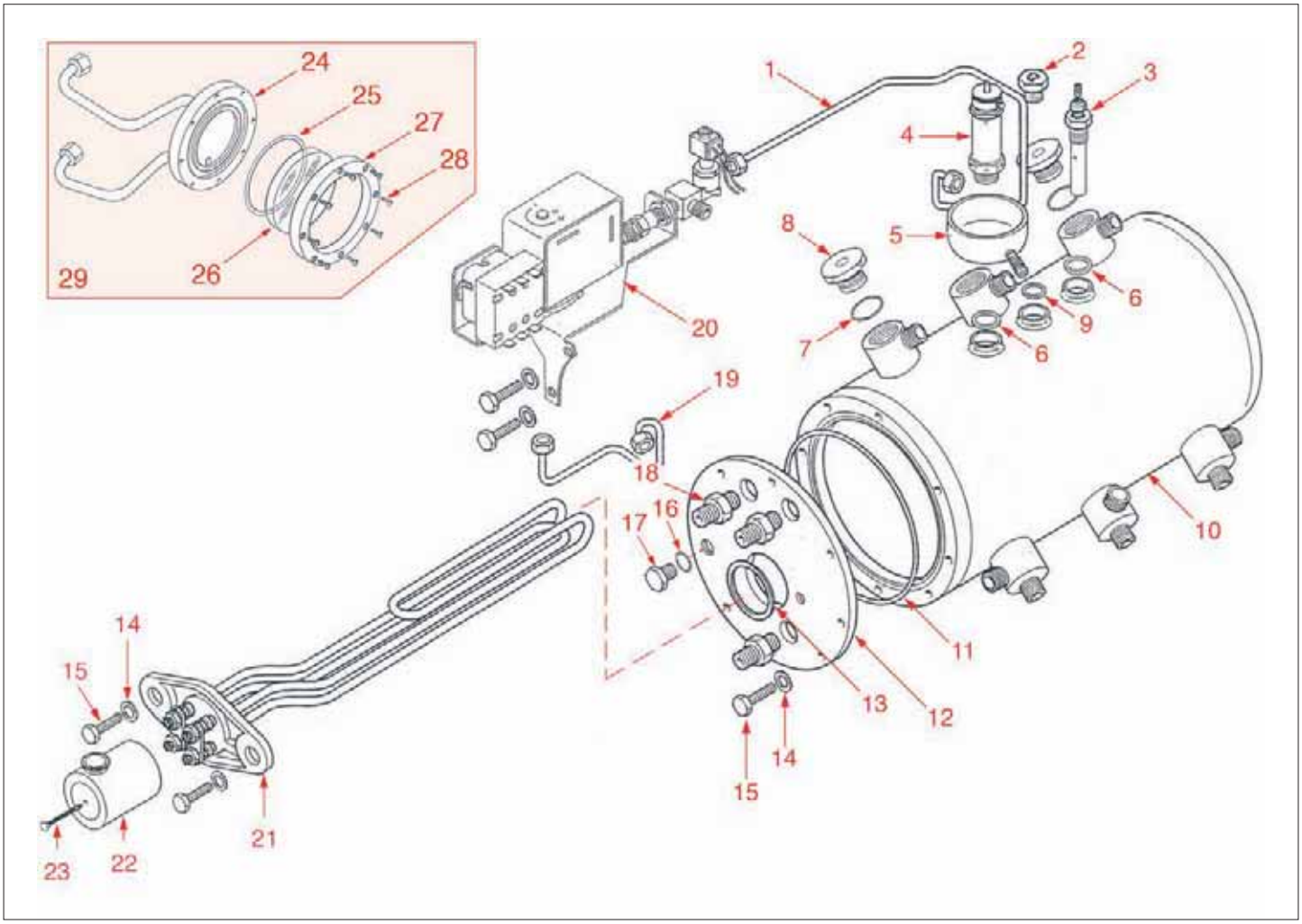

ASSIEME CALDAIA
BOILER ASSEMBLY • KESSEL KOMPLETT • EK06

Pos.	Cod.	Descrizione	Description	Beschreibung	Pag.
2	1523534	VALVOLA ANTIDEPRESSIONE ø 1/4"	ANTI-DEPRESSION VALVE ø 1/4"	VENTIL GEGEN UNTERDRUCK ø 1/4"	960
2	1523537	VALVOLA ANTIDEPRESSIONE ø 1/4"	ANTI-DEPRESSION VALVE ø 1/4"	VENTIL GEGEN UNTERDRUCK ø 1/4"	962
3	1341010	ASSIEME SONDA DI LIVELLO	LEVEL PROBE ASSEMBLY	GRUPPE FÜR NIVEAUFÜHLER	838
4	1523121	ASSIEME VALVOLA SICUREZZA	SAFETY VALVE ASSEMBLY	SICHERHEITSVENTILGRUPPE	952
5	1527320	VASCHETTA RECUPERO ACQUA	WATER COLLECTION TANK	WASSERAUFFANGSWANNE	969
6	1186939	GUARNIZIONE RAME	COPPER GASKET	KUPFERDICHTUNG	665
9	1186940	GUARNIZIONE RAME	COPPER GASKET	KUPFERDICHTUNG	665
11	1186941	GUARNIZIONE OR 04525 EPDM	O-RING 04525 EPDM	O-RING DICHTUNG 04525 EPDM	665
13	1186942	GUARNIZIONE RESISTENZA	HEATING ELEMENT GASKET	DICHTUNG FÜR HEIZKÖRPER	665
18	1349112	RACCORDO ø 1/4"M-3/8"M	FITTING ø 1/4"M-3/8"M	ANSCHLUSS ø 1/4"AUßENGEW. 3/8"AUßENGEW.	879
21	1755260	RESISTENZA 5500W 240/415V	HEATING ELEMENT 5500W 240/415V	HEIZKÖRPER 5500W 240/415V	1002
21	1755261	RESISTENZA 3500W 230/400V	HEATING ELEMENT 3500W 230/400V	HEIZKÖRPER 3500W 230/400V	1002
22	1755013	TAPPO COPRIRESISTENZA	HEATING-ELEMENT COVERING PLUG	DECKEL FÜR HEIZKÖRPER	979
25	1186932	GUARNIZIONE OR 06237 EPDM	O-RING 06237 EPDM	O-RING DICHTUNG 06237 EPDM	664
26	1520150	VETRO LIVELLO	LEVEL GLASS	WASSERSTANDGLAS	946
29	1201550	LIVELLO OBLÒ CROMATO COMPLETO	CHROME LEVEL INSPECTION WINDOW	WASSERSTANGLAS VERCHROMT	678

GRUPPO EROGAZIONE
COFFEE GROUP • GRUPPE FÜR KAFFEEAUSGABE • EX0201



GRUPPO EROGAZIONE
COFFEE GROUP • GRUPPE FÜR KAFFEEAUSGABE • EX0201

Pos.	Cod.	Descrizione	Description	Beschreibung	Pag.
1	1439009	TAPPO DIFFUSORE	WASH JET CAP	VERTEILERDECKEL	896
2	1186537	GUARNIZIONE TAPPO OR	CAP O-RING GASKET	O-RING-DICHTUNG FÜR DECKEL	638
3	1160517	FILTRO PER UGELLO ø 8,5x22 mm	JET FILTER ø 8.5 x 22 mm	DÜSENFILTER ø 8,5 x 22 mm	569
4	1186029	GUARNIZIONE TEFLON 14x11x2,5 mm	TEFLON GASKET 14x11x2,5 mm	TEFLONDICHTUNG 14x11x2,5 mm	586
5	1501566	UGELLO M6x1 FORO ø 0,5 mm	JET M6x1 ORIFICE 0.5 mm	DÜSE M6x1 LOCH 0,5 mm	943
6	1184001	VITE M6	SCREW M6	SCHRAUBE M6	579
7	1324054	PERNO GRUPPO	GROUP PIN	BOLZEN FÜR GRUPPE	826
8	1186030	GUARNIZIONE TEFLON 18x3,5x2 mm	TEFLON GASKET 18x3,5x2 mm	TEFLONDICHTUNG 18x3,5x2 mm	586
9	1186536	GUARNIZIONE GRUPPO	GROUP GASKET	DICHTUNG FÜR GRUPPE	638
11	1186611	GUARNIZIONE OR 0105 SILICONE	O-RING 105 SILICONE	O-RING-DICHTUNG 0105 SILIKON	644
11	1186612	GUARNIZIONE OR 0105 VITON	O-RING 105 VITON	O-RING-DICHTUNG 0105 VITON	644
12	1501002	SPRUZZATORE	DIFFUSER	SPRITZDÜSE	941
13	1081008	DOCCIA EROGAZIONE	SHOWER SCREEN	DUSCHE	547
14	1528001	VITE M4x10	SCREW M4x10	SCHRAUBE M4x10	972
15	1186028	GUARNIZIONE GRUPPO	GROUP GASKET	GRUPPENDICHTUNG	586
16	1120330	ELETTROVALVOLA LUCIFER 3 VIE	3-WAY SOLENOID VALVE LUCIFER	3-WEGE MAGNETVENTIL LUCIFER	555
16	1120332	BOBINA LUCIFER 483510 9W	COIL LUCIFER 483510 - 9W	SPULE LUCIFER 483510 - 9W	555
16	1120334	PARTE MECCANICA LUCIFER	MECHANICAL COMPONENT LUCIFER	MECHANISCHER TEIL LUCIFER	556
16	1120335	ELETTROVALVOLA PARKER 3 VIE	3-WAY SOLENOID VALVE PARKER	3-WEGE MAGNETVENTIL PARKER	556
16	1120339	PARTE MECCANICA PARKER	MECHANICAL COMPONENT PARKER	MECHANISCHER TEIL PARKER	556
16	1120361	BOBINA PARKER YB09 9W	COIL PARKER YB09 - 9W	MAGNETSPULE PARKER YB09 - 9W	558
16	3120032	BOBINA PARKER ZB09 9W 220/240V 50/60Hz	COIL PARKER ZB09 9W 220/240V 50/60Hz	MAGNETSPULE PARKER ZB09 9W 220/240V50/60	1020
17	1455034	VITE INOX TCE M4x10	STAINLESS STEEL SCREW M4x10	SCHRAUBE INOX TCE M4x10	939
18	1450001	TUBETTO SCARICO	DRAIN PIPE	AUSLAUFROHR	937
19	1450002	TUBETTO SCARICO LUNGO	LONG DRAIN PIPE	AUSLAUFROHR LANG	937
20	1501561	SPRUZZATORE GRUPPO M10x1	GROUP DIFFUSER M10x1	VERTEILER FÜR KAFFEEGRUPPE M10x1	943
21	1081016	DOCCIA EROGAZIONE ø 60 mm	SHOWER SCREEN ø 60 mm	DUSCHE ø 60 mm	548
22	1186721	GUARNIZIONE PORTAFILTRO	FILTER HOLDER GASKET	DICHTUNG FÜR SIEBTRÄGER	655
22	1186722	GUARNIZIONE PORTAFILTRO	FILTER HOLDER GASKET	DICHTUNG FÜR SIEBTRÄGER	655
22	1190001	SPESSORE CARTA	PAPER SEAL	PAPIERDICHTUNG	667
23	1439008	TAPPO DIFFUSORE	WASH JET CAP	VERTEILERDECKEL	896
24	1501001	UGELLO M6	NOZZLE M6	DÜSE M6	941
25	1324005	PERNO GRUPPO	GROUP PIN	STIFT FÜR GRUPPE	822
26	1241502	MANOPOLA PORTAFILTRO M10	FILTER HOLDER HANDLE M10	SIEBTRÄGERGRIFF M10	721
27	1165015	PORTAFILTRO M10	FILTER HOLDER M10	SIEBTRÄGER M10	573
28	1022501	BECCUCCIO 1 TAZZA	SINGLE SPOUT	AUSLAUF 1-WEG	525
28	1022503	BECCUCCIO 1 TAZZA DIRITTO	STRAIGHT SINGLE SPOUT	AUSLAUF 1-WEG GERADE	526
28	1022521	BECCUCCIO 2 TAZZE ALTO	DOUBLE SPOUT LONG	AUSLAUF 2-WEGE LANG	527
29	1022551	BECCUCCIO 3 VIE 3/8"	THREE-WAY SPOUT ø 3/8"	3-WEGE AUSLAUF 3/8"	529
30	1250101	MOLLA FERMAFILTRO	FILTER BLOCKING SPRING	FEDER FÜR SIEBTRÄGER	751
31	1160286	FILTRO CIECO	BLIND FILTER	BLINDFILTER	565
32	1160251	FILTRO 1 TAZZA 6 GRAMMI	1-CUP FILTER 6 GRAMS	KAFFEESIEB 1 TASSE 6 g	563
32	1160335	FILTRO 1 TAZZA 7 GRAMMI	1-CUP FILTER 7 GRAMS	KAFFEESIEB 1 TASSE 7 g	566
33	1160252	FILTRO 2 TAZZE 12 gr	2-CUP FILTER 12 GRAMS	KAFFEESIEB 2 TASSEN 12 g	563
33	1160337	FILTRO 2 TAZZE 14 gr	2-CUP FILTER 14 GRAMS	KAFFEESIEB 2 TASSEN 14 g	567

RUBINETTO ACQUA-VAPORE
WATER-STEAM TAP • WASSER-DAMPF HAHN • EX0101

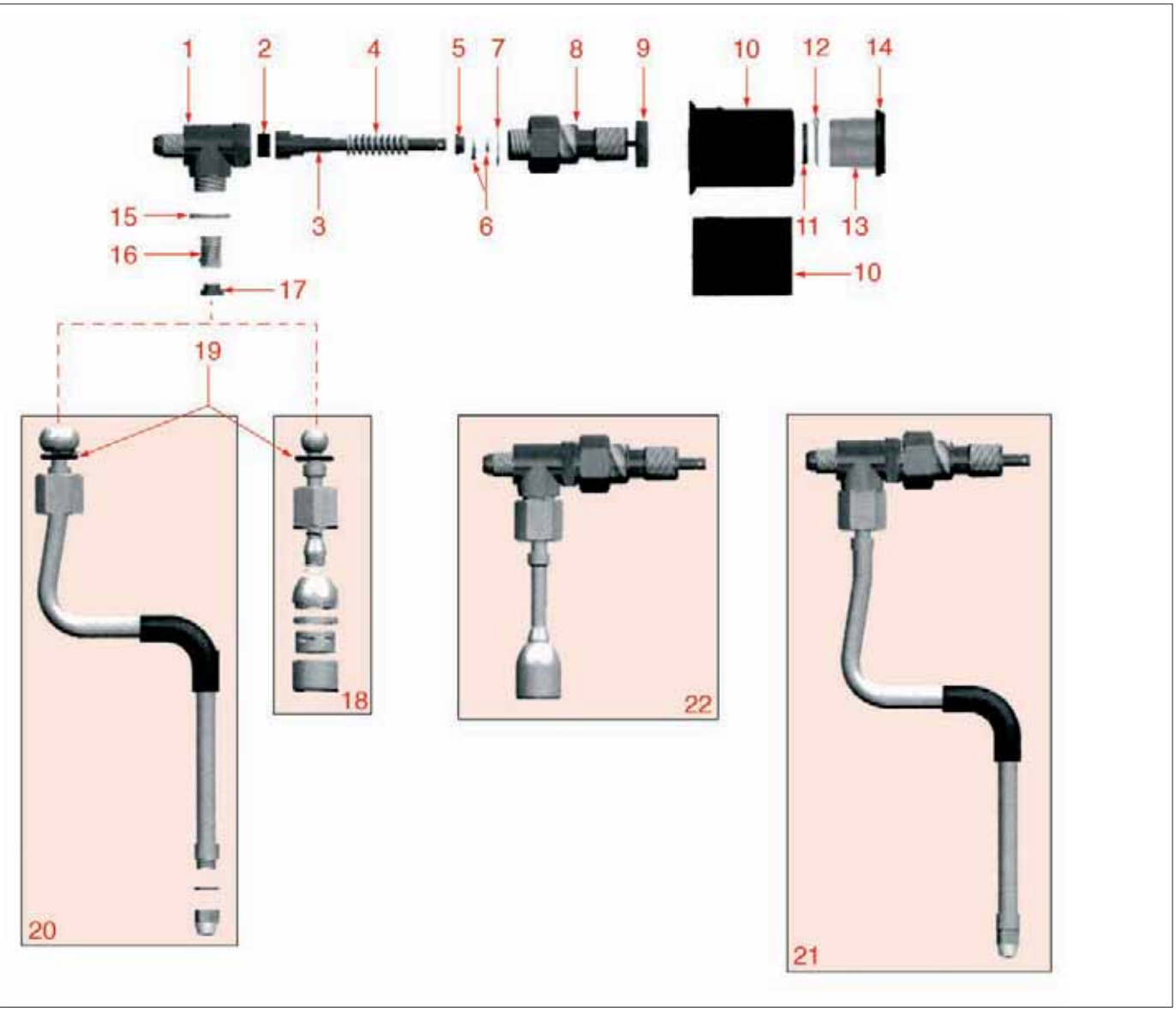

RUBINETTO ACQUA-VAPORE
WATER-STEAM TAP • WASSER-DAMPF HAHN • EX0101

Pos.	Cod.	Descrizione	Description	Beschreibung	Pag.
1	1348004	CORPO RUBINETTO	TAP BODY	HAHNKÖRPER	845
2	1186442	GUARNIZIONE CIECA	BLIND GASKET	BLINDDICHTUNG	629
3	1324066	PERNO RUBINETTO	TAP SPINDLE	HAHNBOLZEN	827
4	1250415	MOLLA ASTA ø 10x32 mm	ROD SPRING ø 10x32 mm	ACHSENFEDER ø 10x32 mm	758
5	1186244	BUSSOLA PER MOLLA	SPRING BUSHING	BUCHSE FÜR FEDER	607
6	1186611	GUARNIZIONE OR 0105 SILICONE	O-RING 105 SILICONE	O-RING-DICHTUNG 0105 SILIKON	644
6	3060608	GUARNIZIONE OR 03050 EPDM	O-RING O3050 EPDM	O-RING-DICHTUNG 03050 EPDM	1019
7	1186171	GUARNIZIONE TAPPO	CAP GASKET	STOPFDICHTUNG	599
8	1349471	RACCORDO RUBINETTO	TAP FITTING	HAHNANSCHLUSS	884
9	1349504	DADO PER RUBINETTO ø 1/2"	NUT FOR TAP ø 1/2"	SCHRAUBENMUTTER FÜR HAHN ø 1/2"	886
10	1241002	MANOPOLA	KNOB	DREHKNOPF	693
10	1241003	MANOPOLA	KNOB	DREHKNOPF	693
10	1241356	MANOPOLA	KNOB	KNOPF	709
11	1186036	RONDELLA OTTONE 21,5x6,5x2 mm	BRASS WASHER 21,5x6,5x2 mm	MESSINGSCHEIBE 21,5x6,5x2 mm	586
12	1389001	COPPIGLIA	PIN	SPLINT	892
13	1241350	TAPPO PER MANOPOLA	KNOB CAP	DECKEL FÜR KNEBEL	708
14	1241357	TAPPO MANOPOLA ACQUA EXPRESS	WATER KNOB CAP EXPRESS	AUFDECKUNG FÜR WASSERDREHKNOPF EXPRESS	709
14	1241358	TAPPO MANOPOLA VAPORE EXPRESS	STEAM HANDLE CAP EXPRESS	AUFDECKUNG FÜR DAMPFDREHKNOPF EXPRESS	709
15	1186201	GUARNIZIONE TEFLON ø 21x16,8x2 mm	TEFLON GASKET ø 21 x 16.8 x 2 mm	TEFLON-DICHTUNG ø 21 x 16,8 x 2 mm	602
16	1250547	MOLLA ø 11,5x16 mm	SPRING ø 11.5x16 mm	FEDER ø 11,5x16 mm	762
17	1186334	RONDELLA SNODO	WASHER	SCHEIBE FÜR GELENK	617
18	1449002	TUBO ACQUA COMPLETO	COMPLETE WATER PIPE	WASSERROHR KOMPLETT	906
18	1449387	TUBO COMPLETO	PIPE ASSEMBLY	ROHR KOMPLETT	924
19	1186318	GUARNIZIONE OR 03043 EPDM TUBO	PIPE O-RING 03043 EPDM	O-RING-DICHTUNG 03043 EPDM FÜR ROHR	615
20	1449001	TUBO VAPORE COMPLETO	COMPLETE STEAM PIPE	DAMPFROHR KOMPLETT	906
21	1348226	RUBINETTO VAPORE	STEAM TAP	DAMPFHAHN	853
22	1348227	RUBINETTO ACQUA	WATER TAP	WASSERHAHN	854

RUBINETTO DI CARICO
INLET TAP • EINLAUFHAHN • EX0301

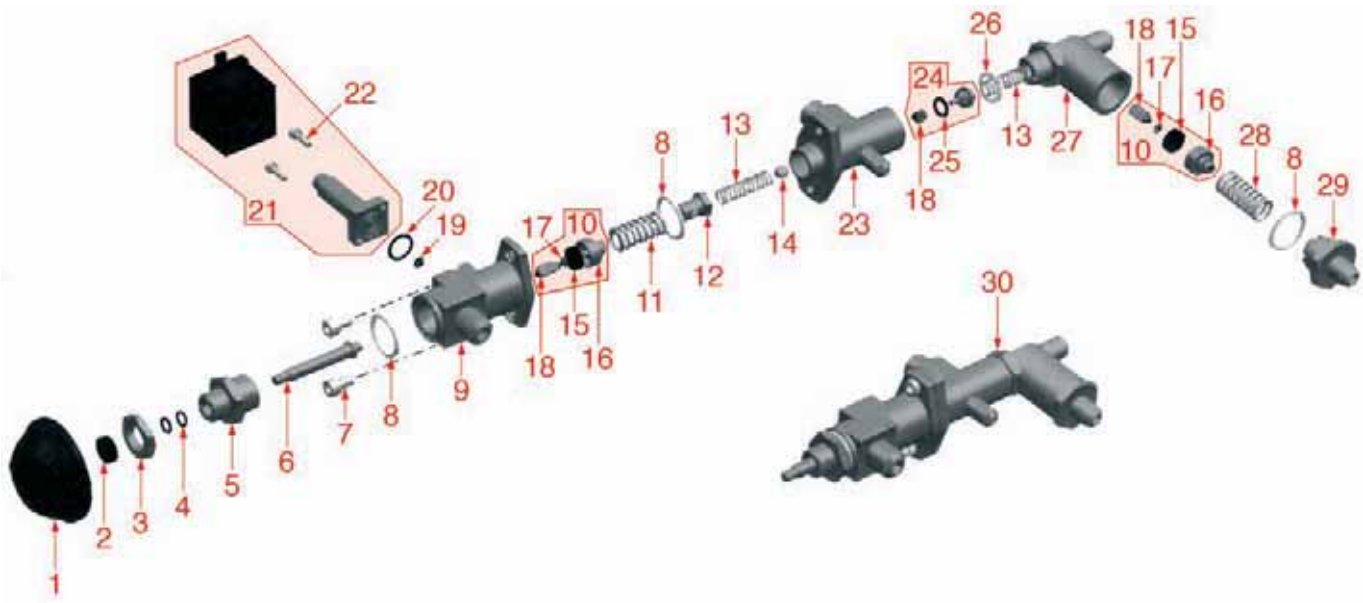

LIVELLO
LEVEL GAUGE • NIVEAUREGLER • EX0401

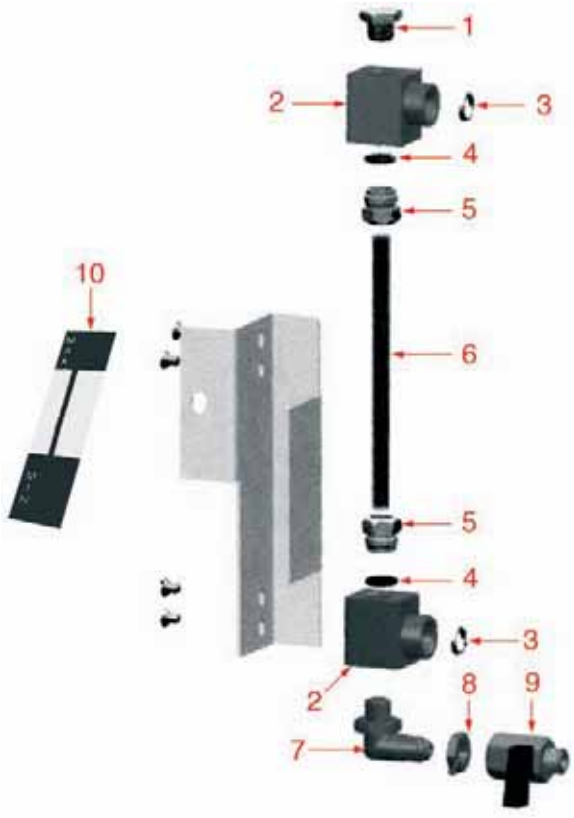

RUBINETTO DI CARICO
INLET TAP • EINLAUFHAHN • EX0301

Pos.	Cod.	Descrizione	Description	Beschreibung	Pag.
1	1241001	MANOPOLA RUBINETTO ENTRATA	INLET TAP KNOB	DREHKNOPF FÜR EINLAUFHAHN	693
1	1241108	MANOPOLA RUBINETTO ENTRATA	INLET TAP HANDLE	HANDDREHKNOPF FÜR EINLAUFHAHN	702
2	1186312	GUARNIZIONE EP709 ø 15,5x7,5x4 mm	GASKET EP709 ø 15.5 x 7.5x4 mm	DICHTUNG EP709 ø 15,5x7,5x4 mm	614
3	1349411	RACCORDO ø 3/8"	FITTING ø 3/8"	ANSCHLUSS ø 3/8"	883
4	1186556	GUARNIZIONE OR 6 EPDM	O-RING 6 EPDM	O-RING-DICHTUNG 6 EPDM	640
5	1349003	RACCORDO PERNO VALVOLA	FITTING FOR VALVE PIN	ANSCHLUSS FÜR VENTILBOLZEN	870
6	1324121	PERNO RUBINETTO CARICO	INLET TAP SPINDLE	BOLZEN FÜR FÜLLHAHN	831
7	1184001	VITE M6	SCREW M6	SCHRAUBE M6	579
8	1186537	GUARNIZIONE TAPPO OR	CAP O-RING GASKET	O-RING-DICHTUNG FÜR DECKEL	638
9	1348010	CORPO RUBINETTO	TAP BODY	HAHNKÖRPER	846
9	1348013	CORPO RUBINETTO A ELETTROVALVOLA	TAP BODY WITH SOLENOID VALVE	HAHNKÖRPER FÜR MAGNETVENTIL	846
10	1523413	VALVOLA RUBINETTO CARICO	INLET TAP VALVE	EINLASSVENTIL	954
11	1250163	MOLLA VALVOLA	VALVE SPRING	VENTILFEDER	753
12	1250072	GUIDA MOLLE RUBINETTO CARICO	INLET TAP SPRINGS GUIDE	FEDERFÜHRUNG FÜR EINLAUFHAHN	750
13	1250071	MOLLA VALVOLA CARICO	INLET VALVE SPRING	FEDER FÜR FÜLLVENTIL	750
14	1323411	SFERA ø 5/16"	BALL ø 5/16"	KUGEL ø 5/16"	821
15	1186311	GUARNIZIONE VALVOLA ø 13x4x4 mm	VALVE GASKET ø 13x4x4 mm	VENTILDICHTUNG ø 13x4x4 mm	614
16	1186309	PORTAGUARNIZIONE VALVOLA EROGAZIONE	GASKET HOLDER FOR VALVE	DICHTUNGSTRÄGER FÜR AUSLAUFVENTIL	614
17	1186387	RONDELLA OTTONE M3	BRASS WASHER M3	MESSINGSCHEIBE M3	622
18	1324122	PERNO QUADRO CORTO	SHORT SQUARE SPINDLE	VIERECKIGER BOLZEN KURZ	832
19	1186014	GUARNIZIONE OR 02015 EPDM	02015 EPDM O-RING	O-RING DICHTUNG 02015 EPDM	585
20	1186352	GUARNIZIONE OR 02050 D12 EPDM	O-RING 02050 D12 EPDM	O-RING-DICHTUNG 02050 D12 EPDM	618
21	1120003	ELETTROVALVOLA PARKER 220V	SOLENOID VALVE PARKER 220V	MAGNETVENTIL PARKER 220V	552
22	1455034	VITE INOX TCE M4x10	STAINLESS STEEL SCREW M4x10	SCHRAUBE INOX TCE M4x10	939
23	1348014	CORPO RUBINETTO	TAP BODY	HAHNKÖRPER	846
24	1523426	VALVOLA RITEGNO	NON-RETURN VALVE	RÜCKSCHLAGVENTIL	956
25	1186422	GUARNIZIONE OR 0108 EPDM	O-RING 0108 EPDM	O-RING-DICHTUNG 0108 EPDM	627
26	1186201	GUARNIZIONE TEFLON ø 21x16,8x2 mm	TEFLON GASKET ø 21 x 16.8 x 2 mm	TEFLON-DICHTUNG ø 21 x 16,8 x 2 mm	602
27	1348015	CORPO RUBINETTO	TAP BODY	HAHNKÖRPER	846
28	1250073	MOLLA SCARICO	OUTLET SPRING	AUSLAUFFEDER	750
29	1349001	RACCORDO	FITTING	ANSCHLUSS	870
30	1348210	RUBINETTO CARICO ACQUA	WATER INLET TAP	WASSEREINLAUFHAHN	853

LIVELLO
LEVEL GAUGE • NIVEAUREGLER • EX0401

Pos.	Cod.	Descrizione	Description	Beschreibung	Pag.
1	1439010	TAPPO 1/4"	PLUG 1/4"	DECKEL 1/4"	896
2	1520003	SUPPORTO VETRO	GLASS SUPPORT	GLASHALTERUNG	945
3	1186498	GUARNIZIONE TEFLON 14,5x11x2 mm	TEFLON GASKET 14.5x11x2 mm	TEFLONDICHTUNG 14,5x11x2 mm	634
4	1186236	GUARNIZIONE OR R9 VITON	VITON O-RING R9	O-RING-DICHTUNG R9 VITON	606
5	1186038	RACCORDO PER VETRO	FITTING FOR GLASS	ANSCHLUSS FÜR GLAS	586
6	1520546	VETRO LIVELLO ø 11x140 mm	LEVEL GLASS ø 11x140 mm	WASSERSTANDGLAS ø 11x140 mm	948
7	1349002	RACCORDO 1/4"	FITTING 1/4"	ANSCHLUSS 1/4"	870
8	1348005	DADO 1/4"	NUT 1/4"	MUTTER 1/4"	845
9	3526699	VALVOLA A SFERA ø 1/4" MF	BALLCOCK VALVE ø 1/4" MF	KUGELVENTIL ø 1/4" AUßEN/INNEN	1034
10	1520002	PROTEZIONE VETRO	GLASS PROTECTION	SCHUTZGLAS	945

BOILER
BOILER • BOILER • EX0501

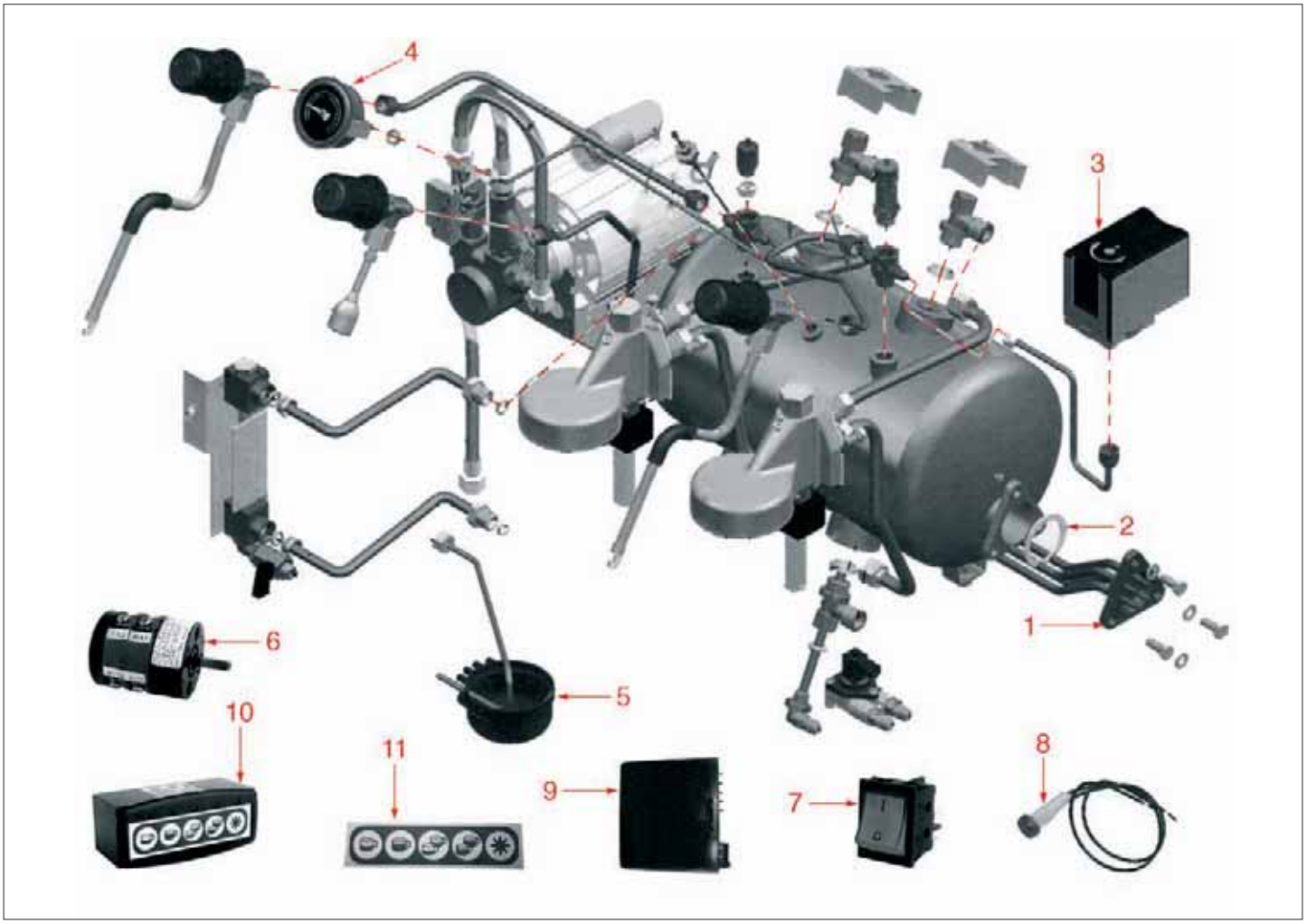

VARIE
MISCELLANEOUS • VERSCHIEDENES • EX06

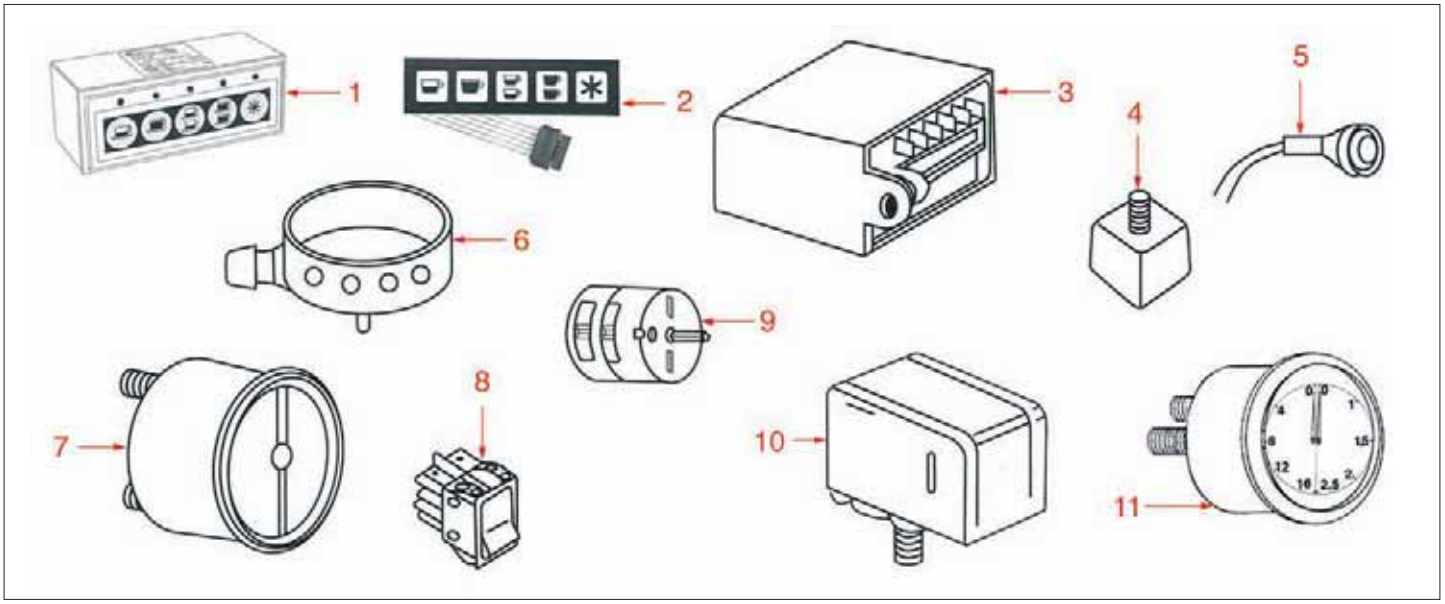

BOILER

BOILER • BOILER • EX0501

Pos.	Cod.	Descrizione	Description	Beschreibung	Pag.
1	1755330	RESISTENZA 1800W 230V	HEATING ELEMENT 1800W 230V	HEIZKÖRPER 1800W 230V	1002
1	1755331	RESISTENZA 3000W 230V	HEATING ELEMENT 3000W 230V	HEIZKÖRPER 3000W 230V	1003
1	1755332	RESISTENZA 4000W 230V	HEATING ELEMENT 4000W 230V	HEIZKÖRPER 4000W 230V	1003
1	1755333	RESISTENZA 5000W 230V	HEATING ELEMENT 5000W 230V	HEIZKÖRPER 5000W 230V	1003
2	1186538	GUARNIZIONE RESISTENZA	HEATING ELEMENT GASKET	DICHTUNG FÜR HEIZELEMENT	638
3	1320531	PRESSOSTATO P302/6	PRESSURE SWITCH P302/6	DRUCKSCHALTER P302/6	818
3	1320541	PRESSOSTATO PARKER	PRESSURE SWITCH PARKER	DRUCKSCHALTER PARKER	819
3	1320601	PRESSOSTATO P302/8 UL 0,5÷1,4 bar	PRESSURE SWITCH P302/8 UL 0.5÷1.4 bar	PRESSOSTAT P302/8 UL 0,5÷1,4 bar	819
4	1245502	MANOMETRO CALDAIA - POMPA ø 60 mm.	BOILER-PUMP PRESSURE GAUGE ø 60 mm	MANOMETER FÜR KESSEL - PUMPE ø 60 mm	737
4	1245562	MANOMETRO CALDAIA-POMPA FUTURMAT ø 60mm.	BOILER-PUMP PRESSURE GAUGE FUTURMATø60mm	KESSELMANOMETER - PUMPE FUTURMAT ø 60 mm	742
5	1527002	VASCHETTA SCARICO	DRAIN TUB	AUSLAUFSCHALE	967
5	1527531	VASCHETTA SCARICO	DRAIN TUB	AUSLAUFSCHALE	971
6	1319009	INTERRUTTORE GENERALE 0-1 POSIZIONI	MAIN SWITCH 0-1 POSITIONS	HAUPTDRUCKSCHALTER 0-1 STELLUNGEN	768
6	1319021	INTERRUTTORE GENERALE 16A 380V	MAIN SWITCH 16A 380V	HAUPTSCHALTER 16A 380V	770
7	3319019	INTERRUTTORE BIPOLARE ROSSO 16A 250V	RED BIPOLAR SWITCH 16A 250V	DRUCKSCHALTER 2-POLIG ROT 16A 250V	1026
8	1221111	LAMPADA SPIA ROSSA 220V	RED INDICATOR LAMP 220V	SIGNALLAMPE ROT 220V	681
9	1341301	REGOLATORE DI LIVELLO RL30/1E2C/F	WATER LEVEL REGULATOR RL30/1E2C/F	NIVEAUREGLER RL30/1E2C/F	839
10	1319013	PULSANTIERA SENZA PROGRAMMA THE'	PUSH-BUTTON PANEL WITHOUT TEA PROGRAM	TASTATUR OHNE PROGRAMME FÜR TEE	769
10	1319014	PULSANTIERA PROGRAMMA THE'	PUSH-BUTTON PANEL WITH TEA-PROGRAM	TASTATUR MIT PROGRAMM FÜR TEE	769
11	1319545	PULSANTIERA 5 TASTI	PUSH-BUTTON PANEL - 5 BUTTONS	TASTATUR MIT 5 TASTEN	801

VARIE

MISCELLANEOUS • VERSCHIEDENES • EX06

Pos.	Cod.	Descrizione	Description	Beschreibung	Pag.
1	1319013	PULSANTIERA SENZA PROGRAMMA THE'	PUSH-BUTTON PANEL WITHOUT TEA PROGRAM	TASTATUR OHNE PROGRAMME FÜR TEE	769
1	1319014	PULSANTIERA PROGRAMMA THE'	PUSH-BUTTON PANEL WITH TEA-PROGRAM	TASTATUR MIT PROGRAMM FÜR TEE	769
2	1319545	PULSANTIERA 5 TASTI	PUSH-BUTTON PANEL - 5 BUTTONS	TASTATUR MIT 5 TASTEN	801
3	1341301	REGOLATORE DI LIVELLO RL30/1E2C/F	WATER LEVEL REGULATOR RL30/1E2C/F	NIVEAUREGLER RL30/1E2C/F	839
4	1313111	PIEDINO ø 40 mm FILETTO M 10x1	FOOT ø 40 mm THREAD M 10x1	FÜSSCHEN ø 40 mm GEWINDE A 10x1	766
5	1221111	LAMPADA SPIA ROSSA 220V	RED INDICATOR LAMP 220V	SIGNALLAMPE ROT 220V	681
6	1527531	VASCHETTA SCARICO	DRAIN TUB	AUSLAUFSCHALE	971
7	1245502	MANOMETRO CALDAIA - POMPA ø 60 mm.	BOILER-PUMP PRESSURE GAUGE ø 60 mm	MANOMETER FÜR KESSEL - PUMPE ø 60 mm	737
8	3319019	INTERRUTTORE BIPOLARE ROSSO 16A 250V	RED BIPOLAR SWITCH 16A 250V	DRUCKSCHALTER 2-POLIG ROT 16A 250V	1026
9	1319021	INTERRUTTORE GENERALE 16A 380V	MAIN SWITCH 16A 380V	HAUPTSCHALTER 16A 380V	770
10	1320531	PRESSOSTATO P302/6	PRESSURE SWITCH P302/6	DRUCKSCHALTER P302/6	818
10	1320541	PRESSOSTATO PARKER	PRESSURE SWITCH PARKER	DRUCKSCHALTER PARKER	819
10	1320601	PRESSOSTATO P302/8 UL 0,5÷1,4 bar	PRESSURE SWITCH P302/8 UL 0.5÷1.4 bar	PRESSOSTAT P302/8 UL 0,5÷1,4 bar	819
11	1245562	MANOMETRO CALDAIA-POMPA FUTURMAT ø 60mm.	BOILER-PUMP PRESSURE GAUGE FUTURMATø60mm	KESSELMANOMETER - PUMPE FUTURMAT ø 60 mm	742

GRUPPO E61
GROUP E61 • GRUPPE E61 • FA01

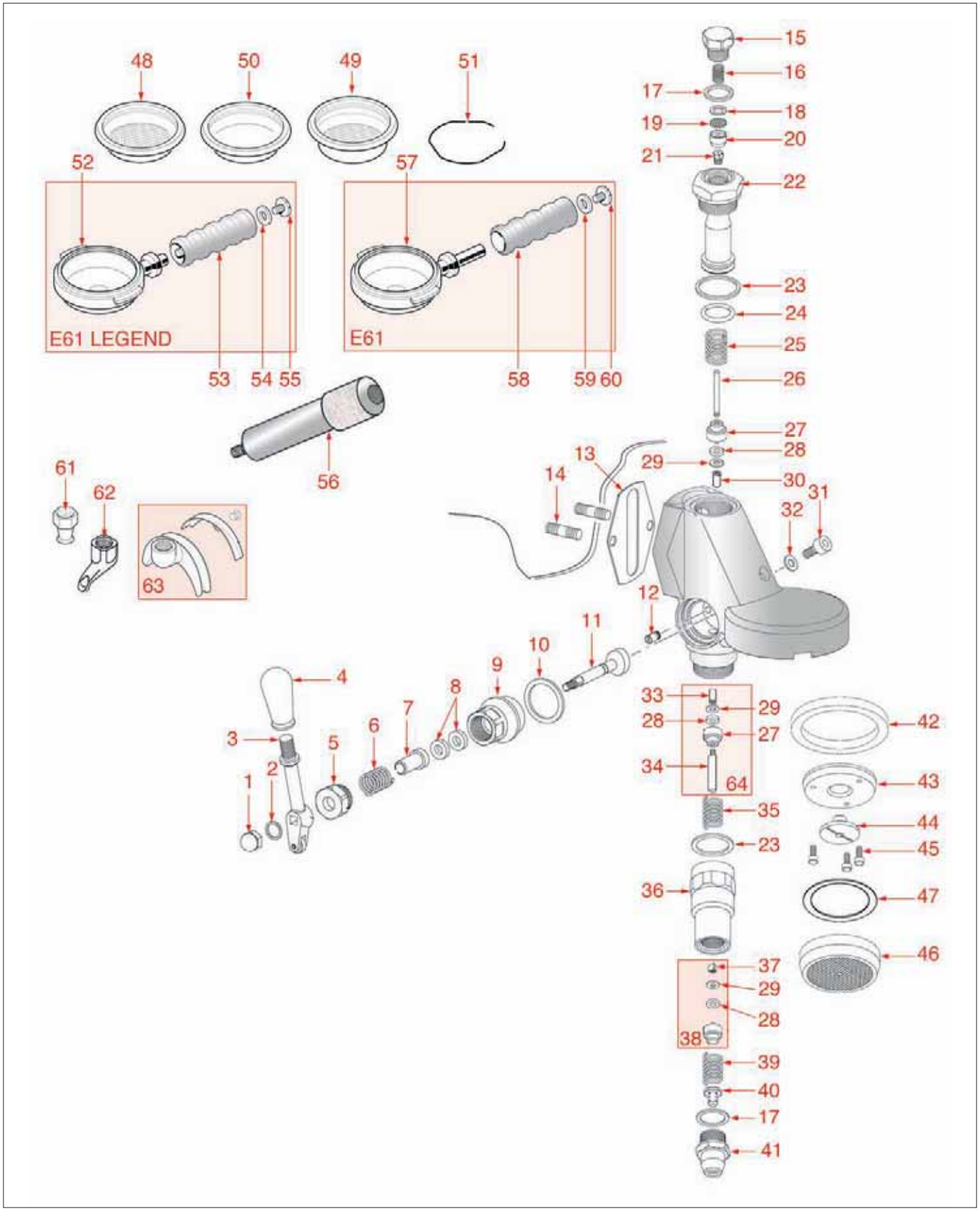

GRUPPO E61
GROUP E61 • GRUPPE E61 • FA01

Pos.	Cod.	Descrizione	Description	Beschreibung	Pag.
1	1528013	DADO CIECO M6	BLIND NUT M6	HUTMUTTER M6	974
3	1225000	LEVA EROGAZIONE GRUPPO	GROUP DELIVERY LEVER	AUSGABEHEBEL FÜR GRUPPE	683
4	1241421	MANOPOLA PER LEVA M8x1 E61	LEVER HANDLE M8x1 E61	HEBELDREHKNOPF M8x1 E61	714
5	1439002	TAPPO PREMISTOPPA	STUFFING GLAND PLUG	STOPFBÜCHSE	895
6	1250538	MOLLA PREMISTOPPA ø 15x26 mm	STUFFING GLAND SPRING ø 15x26 mm	FEDER FÜR STOPFBÜCHSE ø 15x26 mm	761
7	1186313	BUSSOLA CAMME	CAM BUSHING	BUCHSE FÜR NOCKENWELLE	615
8	1186312	GUARNIZIONE EP709 ø 15,5x7,5x4 mm	GASKET EP709 ø 15.5 x 7.5x4 mm	DICHTUNG EP709 ø 15,5x7,5x4 mm	614
9	1349506	RACCORDO GUIDACAMME	CAM HOLDER FITTING	ANSCHLUSSSTÜCK FÜR NOCKENFÜHRUNG	886
10	1186307	GUARNIZIONE TEFLON ø 36x30x2 mm	TEFLON GASKET ø 36x30x2 mm	TEFLON-DICHTUNG ø 36x30x2 mm	614
11	1184551	PERNO A CAMME PER GRUPPO	CAM SLEEVE FOR COFFEE GROUP	NOCKENWELLE FÜR KAFFEE-GRUPPE	581
12	1528005	VITE M6 PER CAMMA	SCREW M6 FOR CAM	NOCKENSCHRAUBE M6	973
13	1186502	GUARNIZIONE GRUPPO	COFFEE GROUP GASKET	DICHTUNG FÜR KAFFEE-GRUPPE	635
14	1184009	PRIGIONIERO M8 ZINCATO	ZINC-PLATED M8 STUD	VERZINKTE STIFTSCHRAUBE M8	579
15	1439001	TAPPO CROMATO	CHROMIUM PLATED PLUG	VERCHROMTER SCHRAUBVERSCHLUSS	895
16	1250511	MOLLA UGELLO ø 8x20 mm.	JET SPRING ø 8 x 20 mm	DÜSENFEDER ø 8x20 mm	759
17	1186471	GUARNIZIONE TEFLON ø 16x22,5x2 mm	TEFLON GASKET ø 16x22.5x2 mm	TEFLON-DICHTUNG ø 16x22,5x2 mm	632
18	1186306	RONDELLA OTTONE ø 10x5x1 mm	BRASS WASHER ø 10x5x1 mm	MESSINGSCHEIBE ø 10x5x1 mm	614
19	1160516	FILTRO PER UGELLO ø 10 mm	JET FILTER ø 10 mm	DÜSENFILTER ø 10 mm	569
20	1160515	BUSSOLA PORTA FILTRO	FILTER LODGING	BUCHSE FÜR SIEBTRÄGER	569
21	1501566	UGELLO M6x1 FORO ø 0,5 mm	JET M6x1 ORIFICE 0.5 mm	DÜSE M6x1 LOCH 0,5 mm	943
22	1027016	CANOTTO SUPERIORE	UPPER SLEEVE	TROMPETE	530
23	1186307	GUARNIZIONE TEFLON ø 36x30x2 mm	TEFLON GASKET ø 36x30x2 mm	TEFLON-DICHTUNG ø 36x30x2 mm	614
24	1186472	GUARNIZIONE OR 04075 EPDM	O-RING 04075 EPDM	O-RING-DICHTUNG 04075 EPDM	632
25	1250526	MOLLA ø 13x41 mm	SPRING ø 13x41 mm	FEDER ø 13x41 mm	760
26	1324013	PERNO PORTAGUARNIZIONE	GASKET HOLDER PIN	STIFT FÜR DICHTUNGTRÄGER	822
27	1186309	PORTAGUARNIZIONE VALVOLA EROGAZIONE	GASKET HOLDER FOR VALVE	DICHTUNGSTRÄGER FÜR AUSLAUFVENTIL	614
28	1186311	GUARNIZIONE VALVOLA ø 13x4x4 mm	VALVE GASKET ø 13x4x4 mm	VENTILDICHTUNG ø 13x4x4 mm	614
28	1186822	GUARNIZIONE VALVOLA ø 13x4x4 mm. VITON	VALVE GASKET ø 13x4x4 mm VITON	DICHTUNG FÜR VENTIL ø 13x4x4 mm AUS VITO	660
29	1186330	RONDELLA VALVOLA EROGAZIONE	WASHER	SCHEIBE FÜR AUSLAUFVENTIL	617
30	1324001	PERNO QUADRO 11 mm	SQUARE SPINDLE 11 mm	VIERECKIGER BOLZEN 11 mm	821
31	1184010	VITE M6x10 INOX	STAINLESS STEEL SCREW M6x10	SCHRAUBE M6x10 AUS INOX	580
32	1528004	RONDELLA INOX 11x6,4x1,7 mm	STAINLESS STEEL WASHER 1x6.4x1.7 mm	SCHEIBE INOX 11x6,4x1,7 mm	973
33	1324003	PERNO QUADRO 12 mm	SQUARE SPINDLE 12 mm	VIERECKIGER BOLZEN 12 mm	821
34	1324006	PERNO QUADRO 34 mm	SQUARE SPINDLE 34 mm	VIERECKIGER BOLZEN 34 mm	822
35	1250514	MOLLA INFUSIONE ø 14x42 mm	INFUSION SPRING ø 14x42 mm	FEDER ø 14x42 mm	759
36	1027002	CANOTTO SCARICO	GROUP COLLECTOR	KOLLEKTOR	530
37	1324007	PERNO QUADRO 5 mm	SQUARE SPINDLE 5 mm	VIERECKIGER BOLZEN 5 mm	822
38	1523501	VALVOLA COMPLETA SCARICO	OUTLET VALVE ASSEMBLY	AUSLASSVENTIL KOMPLETT	957
39	1250515	MOLLA ø 14x33 mm	SPRING ø 14x33 mm	FEDER ø 14x33 mm	760
40	1390501	SPRUZZATORE SCARICO	OUTLET DIFFUSER	SPRITZDÜSE	893
41	1439006	TAPPO SCARICO	OUTLET GROUP PLUG	AUSFLUSSPFROPFEN FÜR GRUPPE	895
42	1186721	GUARNIZIONE PORTAFILTRO	FILTER HOLDER GASKET	DICHTUNG FÜR SIEBTRÄGER	655
42	1186722	GUARNIZIONE PORTAFILTRO	FILTER HOLDER GASKET	DICHTUNG FÜR SIEBTRÄGER	655
42	1186723	GUARNIZIONE PORTAFILTRO	FILTER HOLDER GASKET	DICHTUNG FÜR SIEBTRÄGER	655
42	1186724	GUARNIZIONE PORTAFILTRO	FILTER HOLDER GASKET	DICHTUNG FÜR SIEBTRÄGER	655
43	1086003	PORTADOCCIA	SHOWER HOLDER	DUSCHETRÄGER	550
44	1501561	SPRUZZATORE GRUPPO M10x1	GROUP DIFFUSER M10x1	VERTEILER FÜR KAFFEEGRUPPE M10x1	943
45	1455034	VITE INOX TCE M4x10	STAINLESS STEEL SCREW M4x10	SCHRAUBE INOX TCE M4x10	939
46	1081016	DOCCIA EROGAZIONE ø 60 mm	SHOWER SCREEN ø 60 mm	DUSCHE ø 60 mm	548
46	1081116	DOCCIA EROGAZIONE ø 60 mm	SHOWER SCREEN ø 60 mm	DUSCHE ø 60 mm	550
47	1190001	SPESSORE CARTA	PAPER SEAL	PAPIERDICHTUNG	667
48	1160251	FILTRO 1 TAZZA 6 GRAMMI	1-CUP FILTER 6 GRAMS	KAFFEESIEB 1 TASSE 6 g	563
48	1160281	FILTRO 1 TAZZA 6 GRAMMI ECONOMICO	1-CUP FILTER 6 GRAMS - BASIC QUALITY	KAFFEESIEB 1 TASSE 6 g PREISGÜNSTIG	565
48	1160335	FILTRO 1 TAZZA 7 GRAMMI	1-CUP FILTER 7 GRAMS	KAFFEESIEB 1 TASSE 7 g	566
49	1160252	FILTRO 2 TAZZE 12 gr	2-CUP FILTER 12 GRAMS	KAFFEESIEB 2 TASSEN 12 g	563
49	1160282	FILTRO 2 TAZZE 14 gr ECONOMICO	2-CUP FILTER 14 GRAMS - BASIC QUALITY	KAFFEESIEB 2 TASSEN 14 g PREISGÜNSTIG	565
49	1160337	FILTRO 2 TAZZE 14 gr	2-CUP FILTER 14 GRAMS	KAFFEESIEB 2 TASSEN 14 g	567
50	1160286	FILTRO CIECO	BLIND FILTER	BLINDFILTER	565
51	1250101	MOLLA FERMAFILTRO	FILTER BLOCKING SPRING	FEDER FÜR SIEBTRÄGER	751
52	1165022	PORTAFILTRO MACCHINE CAFFÈ	FILTER HOLDER COFFEE MACHINES	SIEBTRÄGER KAFFEEMASCHINEN	574
53	1241035	MANOPOLA PORTAFILTRO E61 LEGEND	FILTER HOLDER KNOB E61 LEGEND	DREHKNOPF FÜR FILTERTRÄGER E61 LEGEND	697
54	1528010	RONDELLA 20x10,5x2 mm	WASHER 20x10.5x2 mm	SCHEIBE 20x10,5x2 mm	973
56	1241504	MANOPOLA PORTAFILTRO M12	FILTER HOLDER HANDLE M12	SIEBTRÄGERGRIFF M12	721
57	1165014	PORTAFILTRO E61 ATTACCO 3/8"	FILTER HOLDER E61 FITTING 3/8"	FILTERTRÄGER E61 ANSCHLUSS 3/8"	573
58	1241065	MANOPOLA PORTAFILTRO E61	HANDLE FOR FILTER HOLDER E61	GRIFF FÜR SIEBTRÄGER E61	701
59	1186504	RONDELLA ø 18x10x2 mm	WASHER ø 18x10x2 mm	SCHEIBE ø 18x10x2 mm	635
60	1184007	VITE M8x20 ZINCATA	ZINC-PLATED SCREW M8x20	VERZINKTE SCHRAUBE M8x20	579
61	1022503	BECCUCCIO 1 TAZZA DIRITTO	STRAIGHT SINGLE SPOUT	AUSLAUF 1-WEG GERADE	526
62	1022501	BECCUCCIO 1 TAZZA	SINGLE SPOUT	AUSLAUF 1-WEG	525
63	1022502	BECCUCCIO 2 TAZZE	DOUBLE SPOUT	AUSLAUF 2-WEGE	526
63	1022523	BECCUCCIO 2 TAZZE BASSO REGOLABILE	SHORT DOUBLE SPOUT WITH ADJUSTMENT	AUSLAUF 2-WEGE KURZ REGULIERBAR	528
64	1523008	GRUPPO VALVOLA SCARICO	DRAIN VALVE GROUP	AUSLAUFVENTILGRUPPE	950

GRUPPO E91-E92-E97-E98-DUE-SMART
GROUP E91-E92-E97-E98-DUE-SMART • GRUPPE E91-E92-E97-E98-DUE-SMART • FA02

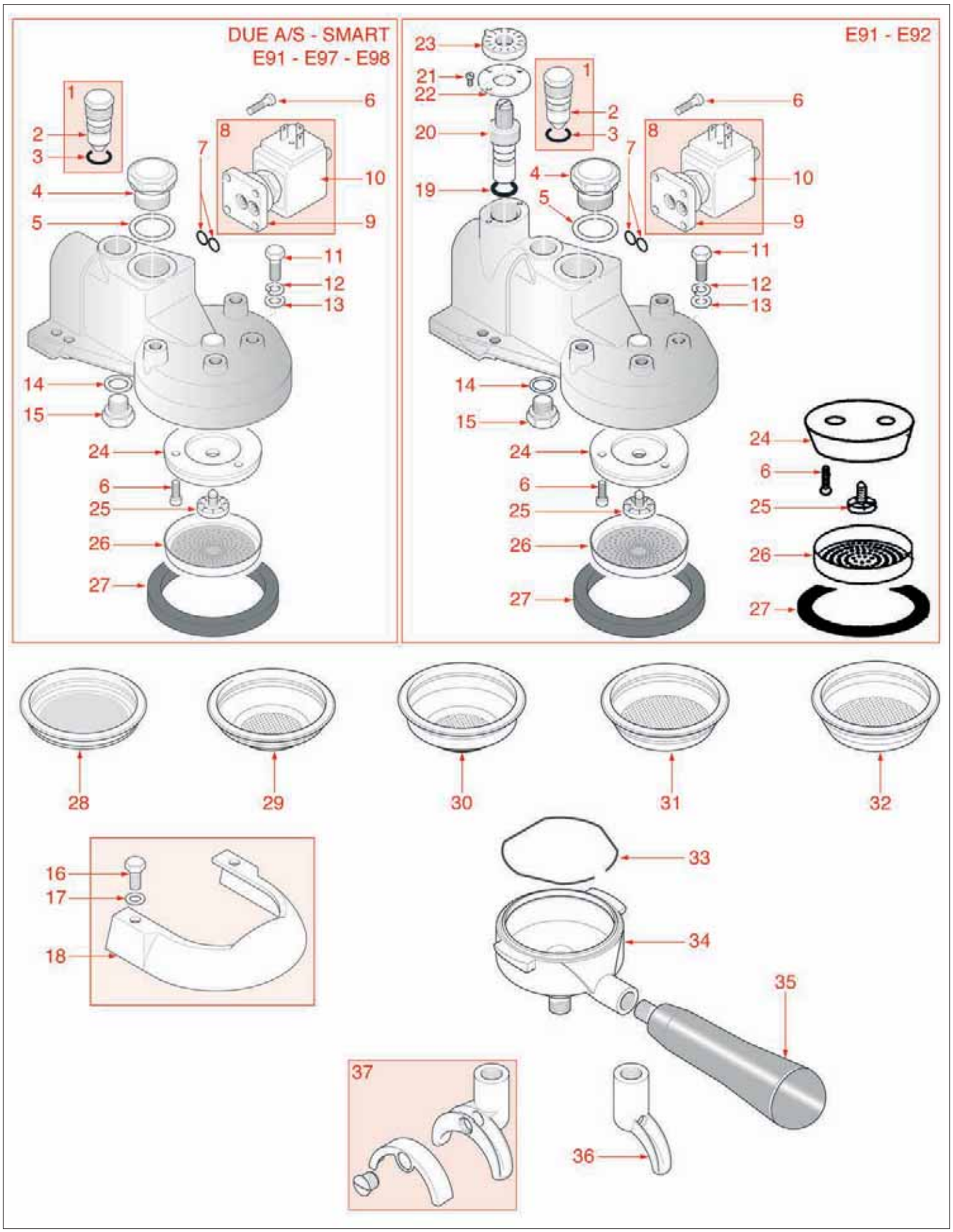

Posizioni senza cod. LF: a richiesta • Positions without LF Code No.: upon request • Abbildungen ohne LF Bestell-Nr.:auf Anfrage

GRUPPO E91-E92-E97-E98-DUE-SMART

GROUP E91-E92-E97-E98-DUE-SMART • GRUPPE E91-E92-E97-E98-DUE-SMART • FA02

Pos.	Cod.	Descrizione	Description	Beschreibung	Pag.
1	1501532	UGELLO COMPLETO	JET ASSEMBLY	KOMPLETTE DÜSE E91	942
2	1501533	UGELLO M10 FORO ø 0,5 mm.	JET M10 ORIFICE ø 0.5 mm	DÜSE M10 LOCH ø 0,5 mm	942
3	1186255	GUARNIZIONE OR 0109 EPDM	O-RING 0109 EPDM	O-RING-DICHTUNG 0109 EPDM	608
4	1439025	TAPPO OTTONE M20	BRASS PLUG M20	MESSINGVERSCHLUSS M20	897
5	1186248	GUARNIZIONE TEFLON ø 27 mm.	TEFLON GASKET ø 27 mm	TEFLON-DICHTUNG ø 27 mm	607
6	1455034	VITE INOX TCE M4x10	STAINLESS STEEL SCREW M4x10	SCHRAUBE INOX TCE M4x10	939
7	1186611	GUARNIZIONE OR 0105 SILICONE	O-RING 105 SILICONE	O-RING-DICHTUNG 0105 SILIKON	644
7	1186612	GUARNIZIONE OR 0105 VITON	O-RING 105 VITON	O-RING-DICHTUNG 0105 VITON	644
8	1120330	ELETTROVALVOLA LUCIFER 3 VIE	3-WAY SOLENOID VALVE LUCIFER	3-WEGE MAGNETVENTIL LUCIFER	555
8	1120335	ELETTROVALVOLA PARKER 3 VIE	3-WAY SOLENOID VALVE PARKER	3-WEGE MAGNETVENTIL PARKER	556
9	1120334	PARTE MECCANICA LUCIFER	MECHANICAL COMPONENT LUCIFER	MECHANISCHER TEIL LUCIFER	556
9	1120339	PARTE MECCANICA PARKER	MECHANICAL COMPONENT PARKER	MECHANISCHER TEIL PARKER	556
10	1120332	BOBINA LUCIFER 483510 9W	COIL LUCIFER 483510 - 9W	SPULE LUCIFER 483510 - 9W	555
10	3120032	BOBINA PARKER ZB09 9W 220/240V 50/60Hz	COIL PARKER ZB09 9W 220/240V 50/60Hz	MAGNETSPULE PARKER ZB09 9W 220/240V50/60	1020
11	1528009	VITE T.E. M6x12 mm	SCREW T.E. M6x12 mm	SCHRAUBE T.E. M6x12 mm	973
13	1528007	RONDELLA 12,5x6,4x1,6 mm	WASHER 12.5x6.4x1.6 mm	SCHEIBE 12,5x6,4x1,6 mm	973
14	1186240	GUARNIZIONE 17x12x0,7 TEFLON	GASKET 17x12x0,7 TEFLON	DICHTUNG 17x12x0,7 TEFLON	606
15	1439024	TAPPO M12	PLUG M12	DECKEL M12	897
16	1528630	VITE INOX M5x10 mm.	STAINLESS STEEL SCREW M5x10 mm	INOX-SCHRAUBE M5x10 mm	977
17	1528008	RONDELLA 9x4,4x1 mm	WASHER 9x4.4x1 mm	SCHEIBE 9x4,4x1 mm	973
19	1186358	GUARNIZIONE OR 03030 EPDM 2,62x7,59 mm	O-RING 03030 EPDM 2.62x7.59 mm	O-RING-DICHTUNG 03030 EPDM 2,62x7,59 mm	619
23	1241041	INDICE TERMICO	THERMAL INDEX	THERMISCHER ZEIGER	698
24	1086003	PORTADOCCIA	SHOWER HOLDER	DUSCHETRÄGER	550
25	1501534	SPRUZZATORE GRUPPO	GROUP SPRAY NOZZLE	VERTEILER FÜR KAFFEEGRUPPE	943
26	1081016	DOCCIA EROGAZIONE ø 60 mm	SHOWER SCREEN ø 60 mm	DUSCHE ø 60 mm	548
26	1081116	DOCCIA EROGAZIONE ø 60 mm	SHOWER SCREEN ø 60 mm	DUSCHE ø 60 mm	550
27	1186721	GUARNIZIONE PORTAFILTRO	FILTER HOLDER GASKET	DICHTUNG FÜR SIEBTRÄGER	655
27	1186722	GUARNIZIONE PORTAFILTRO	FILTER HOLDER GASKET	DICHTUNG FÜR SIEBTRÄGER	655
27	1186725	GUARNIZIONE PORTAFILTRO	FILTERHOLDER GASKET	SIEBTRÄGER DICHTUNG	656
28	1160286	FILTRO CIECO	BLIND FILTER	BLINDFILTER	565
29	1160251	FILTRO 1 TAZZA 6 GRAMMI	1-CUP FILTER 6 GRAMS	KAFFEESIEB 1 TASSE 6 g	563
29	1160281	FILTRO 1 TAZZA 6 GRAMMI ECONOMICO	1-CUP FILTER 6 GRAMS - BASIC QUALITY	KAFFEESIEB 1 TASSE 6 g PREISGÜNSTIG	565
30	1160335	FILTRO 1 TAZZA 7 GRAMMI	1-CUP FILTER 7 GRAMS	KAFFEESIEB 1 TASSE 7 g	566
31	1160252	FILTRO 2 TAZZE 12 gr	2-CUP FILTER 12 GRAMS	KAFFEESIEB 2 TASSEN 12 g	563
32	1160282	FILTRO 2 TAZZE 14 gr ECONOMICO	2-CUP FILTER 14 GRAMS - BASIC QUALITY	KAFFEESIEB 2 TASSEN 14 g PREISGÜNSTIG	565
32	1160337	FILTRO 2 TAZZE 14 gr	2-CUP FILTER 14 GRAMS	KAFFEESIEB 2 TASSEN 14 g	567
33	1250101	MOLLA FERMAFILTRO	FILTER BLOCKING SPRING	FEDER FÜR SIEBTRÄGER	751
34	1165015	PORTAFILTRO M10	FILTER HOLDER M10	SIEBTRÄGER M10	573
34	1165022	PORTAFILTRO MACCHINE CAFFÈ	FILTER HOLDER COFFEE MACHINES	SIEBTRÄGER KAFFEEMASCHINEN	574
35	1241316	MANOPOLA PORTAFILTRO FAEMA M10	FILTER HOLDER HANDLE FAEMA M10	SIEBTRÄGERGRIFF FAEMA M10	705
35	1241504	MANOPOLA PORTAFILTRO M12	FILTER HOLDER HANDLE M12	SIEBTRÄGERGRIFF M12	721
36	1022002	BECCUCCIO 1 TAZZA	SINGLE SPOUT	AUSLAUF 1-WEG	525
36	1022501	BECCUCCIO 1 TAZZA	SINGLE SPOUT	AUSLAUF 1-WEG	525
37	1022502	BECCUCCIO 2 TAZZE	DOUBLE SPOUT	AUSLAUF 2-WEGE	526
37	1022521	BECCUCCIO 2 TAZZE ALTO	DOUBLE SPOUT LONG	AUSLAUF 2-WEGE LANG	527

GRUPPO COMPACT-EXPRESS
GROUP COMPACT-EXPRESS • GRUPPE COMPACT-EXPRESS • FA03

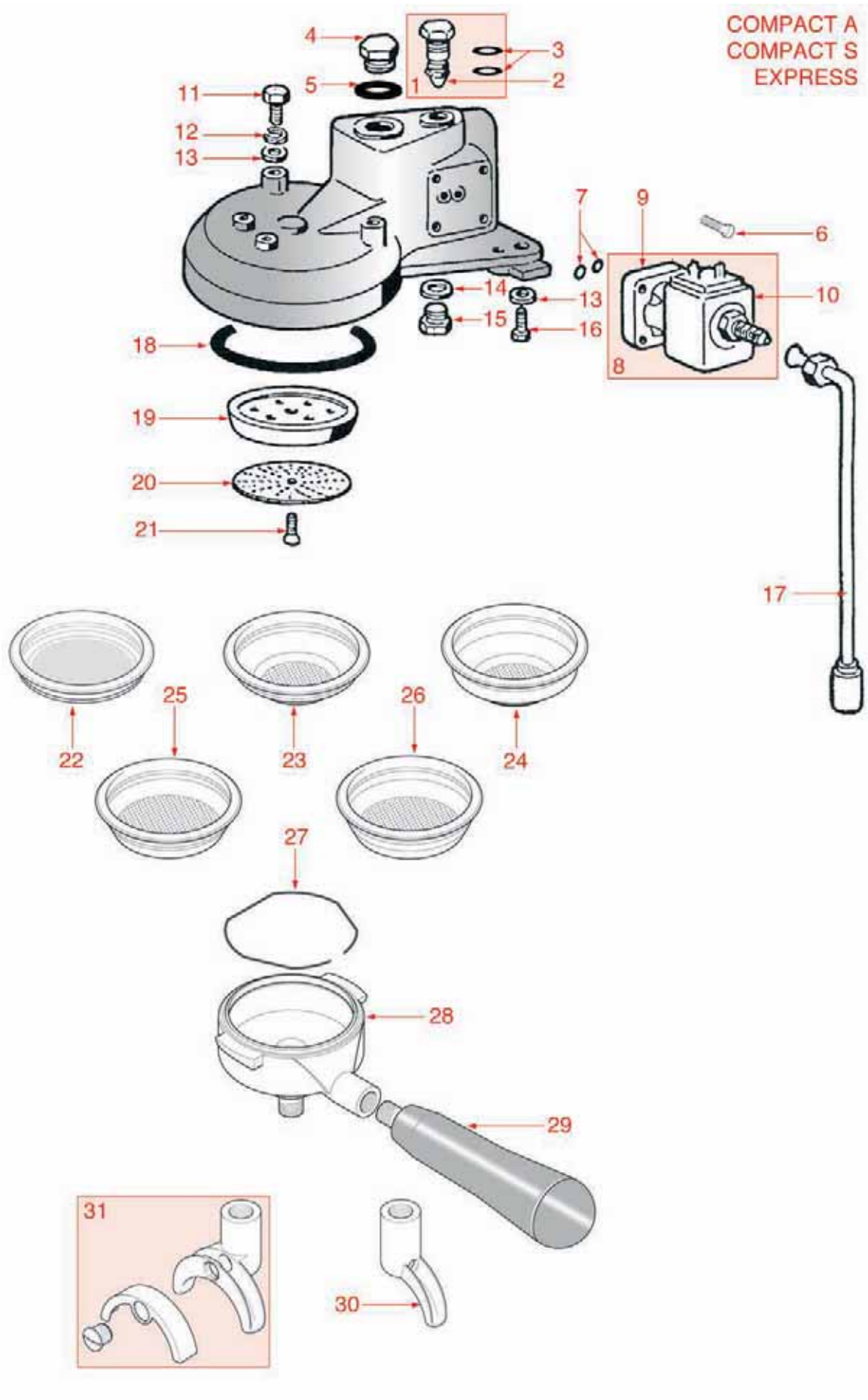

GRUPPO COMPACT-EXPRESS

GROUP COMPACT-EXPRESS • GRUPPE COMPACT-EXPRESS • FA03

Pos.	Cod.	Descrizione	Description	Beschreibung	Pag.
1	1501532	UGELLO COMPLETO	JET ASSEMBLY	KOMPLETTE DÜSE E91	942
2	1501533	UGELLO M10 FORO ø 0,5 mm.	JET M10 ORIFICE ø 0.5 mm	DÜSE M10 LOCH ø 0,5 mm	942
3	1186255	GUARNIZIONE OR 0109 EPDM	O-RING 0109 EPDM	O-RING-DICHTUNG 0109 EPDM	608
4	1439025	TAPPO OTTONE M20	BRASS PLUG M20	MESSINGVERSCHLUSS M20	897
5	1186248	GUARNIZIONE TEFLON ø 27 mm.	TEFLON GASKET ø 27 mm	TEFLON-DICHTUNG ø 27 mm	607
6	1455034	VITE INOX TCE M4x10	STAINLESS STEEL SCREW M4x10	SCHRAUBE INOX TCE M4x10	939
7	1186611	GUARNIZIONE OR 0105 SILICONE	O-RING 105 SILICONE	O-RING-DICHTUNG 0105 SILIKON	644
7	1186612	GUARNIZIONE OR 0105 VITON	O-RING 105 VITON	O-RING-DICHTUNG 0105 VITON	644
8	1120330	ELETTROVALVOLA LUCIFER 3 VIE	3-WAY SOLENOID VALVE LUCIFER	3-WEGE MAGNETVENTIL LUCIFER	555
8	1120335	ELETTROVALVOLA PARKER 3 VIE	3-WAY SOLENOID VALVE PARKER	3-WEGE MAGNETVENTIL PARKER	556
9	1120334	PARTE MECCANICA LUCIFER	MECHANICAL COMPONENT LUCIFER	MECHANISCHER TEIL LUCIFER	556
9	1120339	PARTE MECCANICA PARKER	MECHANICAL COMPONENT PARKER	MECHANISCHER TEIL PARKER	556
10	1120332	BOBINA LUCIFER 483510 9W	COIL LUCIFER 483510 - 9W	SPULE LUCIFER 483510 - 9W	555
10	3120032	BOBINA PARKER ZB09 9W 220/240V 50/60Hz	COIL PARKER ZB09 9W 220/240V 50/60Hz	MAGNETSPULE PARKER ZB09 9W 220/240V50/60	1020
11	1528009	VITE T.E. M6x12 mm	SCREW T.E. M6x12 mm	SCHRAUBE T.E. M6x12 mm	973
13	1528007	RONDELLA 12,5x6,4x1,6 mm	WASHER 12.5x6.4x1.6 mm	SCHEIBE 12,5x6,4x1,6 mm	973
14	1186240	GUARNIZIONE 17x12x0,7 TEFLON	GASKET 17x12x0,7 TEFLON	DICHTUNG 17x12x0,7 TEFLON	606
15	1439024	TAPPO M12	PLUG M12	DECKEL M12	897
17	1449361	TUBO DI SCARICO	OUTLET PIPE	AUSLAUFROHR	921
18	1186721	GUARNIZIONE PORTAFILTRO	FILTER HOLDER GASKET	DICHTUNG FÜR SIEBTRÄGER	655
18	1186722	GUARNIZIONE PORTAFILTRO	FILTER HOLDER GASKET	DICHTUNG FÜR SIEBTRÄGER	655
19	1081004	DISCO DIFFUSORE PORTADOCCETTA	SHOWER HOLDER DISK	WASSERVERTEILERDECKEL DUSCHETRÄGER	546
20	1081006	DOCCIA EROGAZIONE ø 51,5 mm	SHOWER SCREEN ø 51.5 mm	DUSCHE ø 51,5 mm	546
21	1528023	VITE INOX M5x16 mm.	STAINLESS STEEL SCREW M5x16 mm	SCHRAUBE AUS INOX STAHL M5x16 mm	975
22	1160286	FILTRO CIECO	BLIND FILTER	BLINDFILTER	565
23	1160251	FILTRO 1 TAZZA 6 GRAMMI	1-CUP FILTER 6 GRAMS	KAFFEESIEB 1 TASSE 6 g	563
24	1160252	FILTRO 2 TAZZE 12 gr	2-CUP FILTER 12 GRAMS	KAFFEESIEB 2 TASSEN 12 g	563
25	1160335	FILTRO 1 TAZZA 7 GRAMMI	1-CUP FILTER 7 GRAMS	KAFFEESIEB 1 TASSE 7 g	566
26	1160337	FILTRO 2 TAZZE 14 gr	2-CUP FILTER 14 GRAMS	KAFFEESIEB 2 TASSEN 14 g	567
27	1250101	MOLLA FERMAFILTRO	FILTER BLOCKING SPRING	FEDER FÜR SIEBTRÄGER	751
28	1165022	PORTAFILTRO MACCHINE CAFFÈ	FILTER HOLDER COFFEE MACHINES	SIEBTRÄGER KAFFEEMASCHINEN	574
29	1241504	MANOPOLA PORTAFILTRO M12	FILTER HOLDER HANDLE M12	SIEBTRÄGERGRIFF M12	721
30	1022501	BECCUCCIO 1 TAZZA	SINGLE SPOUT	AUSLAUF 1-WEG	525
31	1022502	BECCUCCIO 2 TAZZE	DOUBLE SPOUT	AUSLAUF 2-WEGE	526

GRUPPO COMPACT-NO STOP MODELLO VECCHIO
GROUP COMPACT-NO STOP OLD VERSION • GRUPPE COMPACT-NO STOP ALTES MODELL • FA04

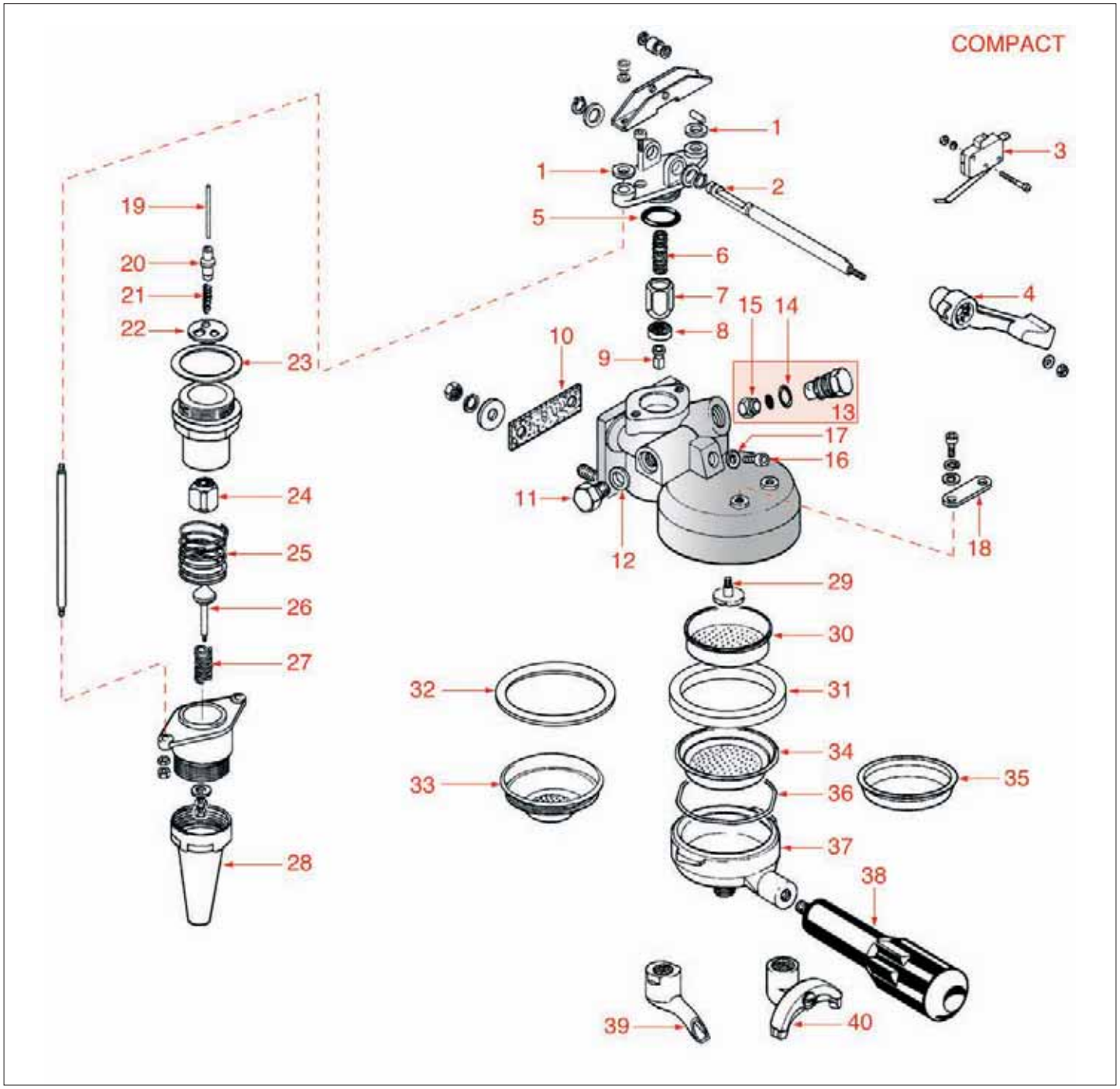

GRUPPO COMPACT-NO STOP MODELLO VECCHIO
GROUP COMPACT-NO STOP OLD VERSION • GRUPPE COMPACT-NO STOP ALTES MODELL • FA04

Pos.	Cod.	Descrizione	Description	Beschreibung	Pag.
1	1186312	GUARNIZIONE EP709 ø 15,5x7,5x4 mm	GASKET EP709 ø 15.5 x 7.5x4 mm	DICHTUNG EP709 ø 15,5x7,5x4 mm	614
3	1240816	MICRO POMPA NRA50K5 13A 250V	MICROSWITCH FOR PUMP NRA50K5, 13A 250V	MIKROSCHALTER FÜR PUMPE NRA50K5, 13A 250	692
4	1225005	LEVA GRUPPO	GROUP LEVER	HEBEL FÜR GRUPPE	684
5	1186438	GUARNIZIONE OR 0132 R14 EPDM	O-RING 0132 R 14 EPDM	O-RING-DICHTUNG 0132 R14 EPDM	628
6	1250404	MOLLA CARICO ø 11x31 mm.	WATER INLET SPRING ø 11 x 31 mm	LADEFEDER ø 11 x 31 mm	757
7	1523516	CORPO VALVOLA EROGAZIONE COMPACT	DELIVERY VALVE BODY COMPACT	VENTILKÖRPER FÜR KAFFEEAUSGABEGRUPPE COM	959
8	1186822	GUARNIZIONE VALVOLA ø 13x4x4 mm. VITON	VALVE GASKET ø 13x4x4 mm VITON	DICHTUNG FÜR VENTIL ø 13x4x4 mm AUS VITO	660
9	1524067	PERNO VALVOLA EROGAZIONE	DELIVERY VALVE PIN	BOLZEN FÜR AUSLAUFVENTIL	966
10	1186524	GUARNIZIONE GRUPPO 80x21 mm.	COFFEE GROUP GASKET 80x21 mm	DICHTUNG FÜR KAFFEE-GRUPPE 80x21 mm	637
11	1439004	TAPPO CROMATO	CHROME-PLATE CAP	VERCHROMTER SCHRAUBVERSCHLUSS	895
12	1186437	GUARNIZIONE PIANA ø 16x13x2 mm	FLAT GASKET ø 16x13x2 mm	FLACHDICHTUNG ø 16x13x2 mm	628
13	1501532	UGELLO COMPLETO	JET ASSEMBLY	KOMPLETTE DÜSE E91	942
14	1186255	GUARNIZIONE OR 0109 EPDM	O-RING 0109 EPDM	O-RING-DICHTUNG 0109 EPDM	608
15	1501533	UGELLO M10 FORO ø 0,5 mm.	JET M10 ORIFICE ø 0.5 mm	DÜSE M10 LOCH ø 0,5 mm	942
16	1184804	VITE M6x8 INOX	STAINLESS STEEL SCREW M6x8	SCHRAUBE M6x8 AUS INOX	581
17	1186811	GUARNIZIONE RAME	COPPER GASKET	KUPFERDICHTUNG	659
18	1186430	GUARNIZIONE ISOLANTE	SEALING GASKET	ISOLIERDICHTUNG	628
19	1324067	PERNO SPINGIVALVOLE ø 3x43 mm.	VALVE-PUSHING PIN ø 3x43 mm	SPURZAPFEN FÜR VENTIL ø 3x43 mm	828
20	1523566	VALVOLA INFUSIONE	INFUSION VALVE	AUFGUSSVENTIL	964
21	1250403	MOLLA INFUSIONE ø 7,5x27 mm.	INFUSION SPRING ø 7.5 x 27 mm	AUFGUSS-FEDER ø 7,5 x 27 mm	757
22	1250426	GUIDAMOLLA SCARICO COMPACT	WATER OUTLET SPRING GUIDE COMPACT	FEDERFÜHRUNG FÜR ABLAUFVENTIL COMPACT	758
23	1186243	GUARNIZIONE TEFLON ø 34,5x42,5x0,5 mm.	TEFLON GASKET ø 34.5 x 42.5 x 0.5 mm	TEFLON-DICHTUNG ø 34,5x42,5x0,5 mm	607
24	1523517	VALVOLA SCARICO COMPLETA COMPACT	OUTLET VALVE ASSEMBLY COMPACT	AUSLASSVENTIL COMPACT KOMPLETT	959
25	1250405	MOLLA SCARICO ø 37x48 mm.	WATER OUTLET SPRING ø 37 x 48 mm	ABLAUFFEDER ø 37 x 48 mm	757
26	1324068	PERNO VALVOLA SCARICO	PIN FOR DELIVERY VALVE	BOLZEN FÜR ABFLUSSVENTIL	828
27	1250515	MOLLA ø 14x33 mm	SPRING ø 14x33 mm	FEDER ø 14x33 mm	760
28	1527502	VASCHETTA SCARICO	DRAIN TUB	AUSLAUFSCHALE	969
29	1501565	SPRUZZATORE GRUPPO M5x1	GROUP DIFFUSER M5x1	VERTEILER FÜR KAFFEEGRUPPE M5x1	943
30	1081016	DOCCIA EROGAZIONE ø 60 mm	SHOWER SCREEN ø 60 mm	DUSCHE ø 60 mm	548
30	1081116	DOCCIA EROGAZIONE ø 60 mm	SHOWER SCREEN ø 60 mm	DUSCHE ø 60 mm	550
31	1186721	GUARNIZIONE PORTAFILTRO	FILTER HOLDER GASKET	DICHTUNG FÜR SIEBTRÄGER	655
31	1186722	GUARNIZIONE PORTAFILTRO	FILTER HOLDER GASKET	DICHTUNG FÜR SIEBTRÄGER	655
31	1186723	GUARNIZIONE PORTAFILTRO	FILTER HOLDER GASKET	DICHTUNG FÜR SIEBTRÄGER	655
31	1186724	GUARNIZIONE PORTAFILTRO	FILTER HOLDER GASKET	DICHTUNG FÜR SIEBTRÄGER	655
32	1190001	SPESSORE CARTA	PAPER SEAL	PAPIERDICHTUNG	667
33	1160251	FILTRO 1 TAZZA 6 GRAMMI	1-CUP FILTER 6 GRAMS	KAFFEESIEB 1 TASSE 6 g	563
34	1160252	FILTRO 2 TAZZE 12 gr	2-CUP FILTER 12 GRAMS	KAFFEESIEB 2 TASSEN 12 g	563
35	1160286	FILTRO CIECO	BLIND FILTER	BLINDFILTER	565
36	1250101	MOLLA FERMAFILTRO	FILTER BLOCKING SPRING	FEDER FÜR SIEBTRÄGER	751
37	1165022	PORTAFILTRO MACCHINE CAFFÈ	FILTER HOLDER COFFEE MACHINES	SIEBTRÄGER KAFFEEMASCHINEN	574
38	1241504	MANOPOLA PORTAFILTRO M12	FILTER HOLDER HANDLE M12	SIEBTRÄGERGRIFF M12	721
39	1022501	BECCUCCIO 1 TAZZA	SINGLE SPOUT	AUSLAUF 1-WEG	525
40	1022502	BECCUCCIO 2 TAZZE	DOUBLE SPOUT	AUSLAUF 2-WEGE	526

GRUPPO P4-P6-E64-E66
GROUP P4-P6-E64-E66 • GRUPPE P4-P6-E64-E66 • FA05

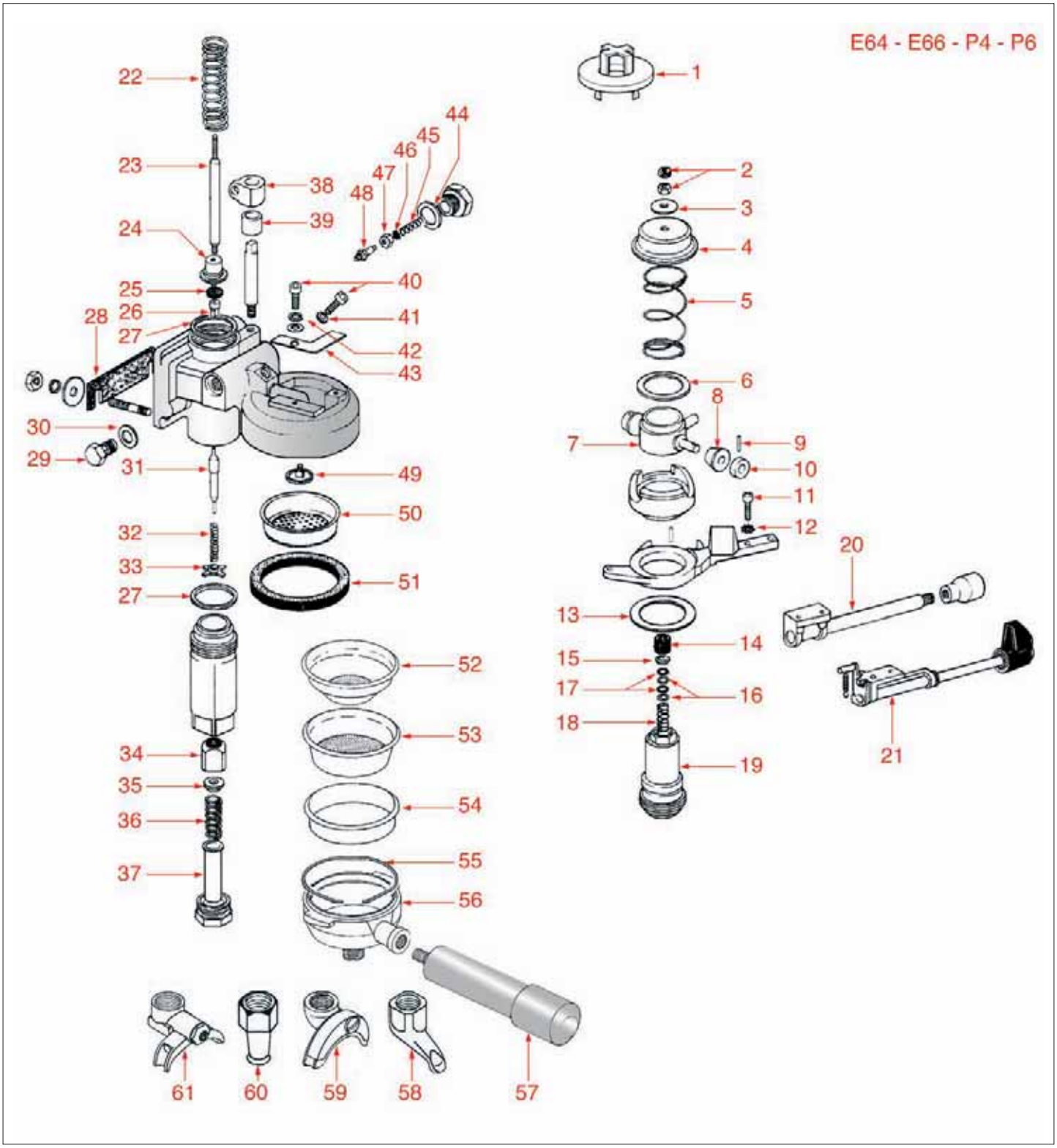

GRUPPO P4-P6-E64-E66
GROUP P4-P6-E64-E66 • GRUPPE P4-P6-E64-E66 • FA05

Pos.	Cod.	Descrizione	Description	Beschreibung	Pag.
5	1250411	MOLLA SCODELLINO E64/P4 ø 50x62 mm.	SPRING E64/P4 ø 50 x 62 mm	FEDER E64/P4 ø 50 x 62 mm	757
8	1346501	RULLINO INOX CAMME E64/66	STAINLESS STEEL ROLL E64/66	ROLLE AUS INOX STAHL E64/66	844
10	1186431	BUSSOLA TENUTA RULLINO	ROLL BUSHING	DICHTUNGSBUCHSE FÜR ROLLE	628
14	1186432	BUSSOLA PREMIMOLLA SUPERIORE	UPPER SPRING HOLDER	OBERE BUCHSE FÜR FEDERDRÜCKER	628
15	1186433	BUSSOLA SCODELLINO ASTA CANOTTO	SLEEVE ROD BUSHING	BUCHSE FÜR ACHSE DER TROMPETE	628
16	1186434	GUARNIZIONE TEFLON PREMIMOLLA	TEFLON SPRING HOLDING GASKET	TEFLONDICHTUNG FÜR FEDERDRÜCKER	628
17	1186435	GUARNIZIONE OR 0106 VITON	O-RING 106 VITON	O-RING-DICHTUNG 106 VITON	628
22	1250412	MOLLA CANOTTO E64 ø 22x66 mm.	SLEEVE SPRING E64 ø 22 x 66 mm	FEDER FÜR KOLLEKTOR E64 ø 22 x 66 mm	757
24	1186447	BUSSOLA PORTA-GUARNIZIONE ASTA E64	ROD GASKET HOLDER E64	BUCHSE FÜR DICHTUNGSTRÄGER ACHSE E64	629
25	1186822	GUARNIZIONE VALVOLA ø 13x4x4 mm. VITON	VALVE GASKET ø 13x4x4 mm VITON	DICHTUNG FÜR VENTIL ø 13x4x4 mm AUS VITO	660
26	1324062	PERNO PORTA-GUARNIZIONE	GASKET HOLDER PIN	BOLZEN FÜR DICHTUNGSTRÄGER	827
27	1186436	GUARNIZIONE CANOTTO E64	SLEEVE GASKET E64	KOLLEKTORDICHTUNG E64	628
28	1186524	GUARNIZIONE GRUPPO 80x21 mm.	COFFEE GROUP GASKET 80x21 mm	DICHTUNG FÜR KAFFEE-GRUPPE 80x21 mm	637
29	1439004	TAPPO CROMATO	CHROME-PLATE CAP	VERCHROMTER SCHRAUBVERSCHLUSS	895
30	1186437	GUARNIZIONE PIANA ø 16x13x2 mm	FLAT GASKET ø 16x13x2 mm	FLACHDICHTUNG ø 16x13x2 mm	628
32	1250403	MOLLA INFUSIONE ø 7,5x27 mm.	INFUSION SPRING ø 7.5 x 27 mm	AUFGUSS-FEDER ø 7,5 x 27 mm	757
34	1523518	VALVOLA SCARICO E64/P4	OUTLET VALVE E64/P4	AUSLASSVENTIL E64/P4	959
35	1250421	GUIDA MOLLA VALVOLA SCARICO	WATER OUTLET VALVE SPRING GUIDE	FEDERFÜHRUNG FÜR ABLAUFVENTIL	758
36	1250514	MOLLA INFUSIONE ø 14x42 mm	INFUSION SPRING ø 14x42 mm	FEDER ø 14x42 mm	759
40	1184804	VITE M6x8 INOX	STAINLESS STEEL SCREW M6x8	SCHRAUBE M6x8 AUS INOX	581
41	1186811	GUARNIZIONE RAME	COPPER GASKET	KUPFERDICHTUNG	659
42	1186444	RONDELLA APERTA ø 11 mm	OPEN WASHER ø 11 mm	OFFENE SCHEIBE ø 11 mm	629
43	1186429	GUARNIZIONE DOSATORE	DISPENSER GASKET	DOSIERGERÄTDICHTUNG	627
44	1186325	GUARNIZIONE RAME	COPPER GASKET	KUPFER DICHTUNG	616
45	1250511	MOLLA UGELLO ø 8x20 mm.	JET SPRING ø 8 x 20 mm	DÜSENFEDER ø 8x20 mm	759
46	1160011	FILTRO ø 9 mm	FILTER ø 9 mm	FILTER ø 9 mm	562
49	1501565	SPRUZZATORE GRUPPO M5x1	GROUP DIFFUSER M5x1	VERTEILER FÜR KAFFEEGRUPPE M5x1	943
50	1081016	DOCCIA EROGAZIONE ø 60 mm	SHOWER SCREEN ø 60 mm	DUSCHE ø 60 mm	548
50	1081116	DOCCIA EROGAZIONE ø 60 mm	SHOWER SCREEN ø 60 mm	DUSCHE ø 60 mm	550
51	1186722	GUARNIZIONE PORTAFILTRO	FILTER HOLDER GASKET	DICHTUNG FÜR SIEBTRÄGER	655
51	1186723	GUARNIZIONE PORTAFILTRO	FILTER HOLDER GASKET	DICHTUNG FÜR SIEBTRÄGER	655
51	1186724	GUARNIZIONE PORTAFILTRO	FILTER HOLDER GASKET	DICHTUNG FÜR SIEBTRÄGER	655
52	1160251	FILTRO 1 TAZZA 6 GRAMMI	1-CUP FILTER 6 GRAMS	KAFFEESIEB 1 TASSE 6 g	563
52	1160335	FILTRO 1 TAZZA 7 GRAMMI	1-CUP FILTER 7 GRAMS	KAFFEESIEB 1 TASSE 7 g	566
53	1160252	FILTRO 2 TAZZE 12 gr	2-CUP FILTER 12 GRAMS	KAFFEESIEB 2 TASSEN 12 g	563
53	1160337	FILTRO 2 TAZZE 14 gr	2-CUP FILTER 14 GRAMS	KAFFEESIEB 2 TASSEN 14 g	567
54	1160286	FILTRO CIECO	BLIND FILTER	BLINDFILTER	565
55	1250101	MOLLA FERMAFILTRO	FILTER BLOCKING SPRING	FEDER FÜR SIEBTRÄGER	751
56	1165022	PORTAFILTRO MACCHINE CAFFÈ	FILTER HOLDER COFFEE MACHINES	SIEBTRÄGER KAFFEEMASCHINEN	574
57	1241504	MANOPOLA PORTAFILTRO M12	FILTER HOLDER HANDLE M12	SIEBTRÄGERGRIFF M12	721
58	1022501	BECCUCCIO 1 TAZZA	SINGLE SPOUT	AUSLAUF 1-WEG	525
59	1022502	BECCUCCIO 2 TAZZE	DOUBLE SPOUT	AUSLAUF 2-WEGE	526
60	1022503	BECCUCCIO 1 TAZZA DIRITTO	STRAIGHT SINGLE SPOUT	AUSLAUF 1-WEG GERADE	526
61	1022523	BECCUCCIO 2 TAZZE BASSO REGOLABILE	SHORT DOUBLE SPOUT WITH ADJUSTMENT	AUSLAUF 2-WEGE KURZ REGULIERBAR	528

GRUPPO P6-E66
GROUP P6-E66 • GRUPPE P6-E66 • FA06

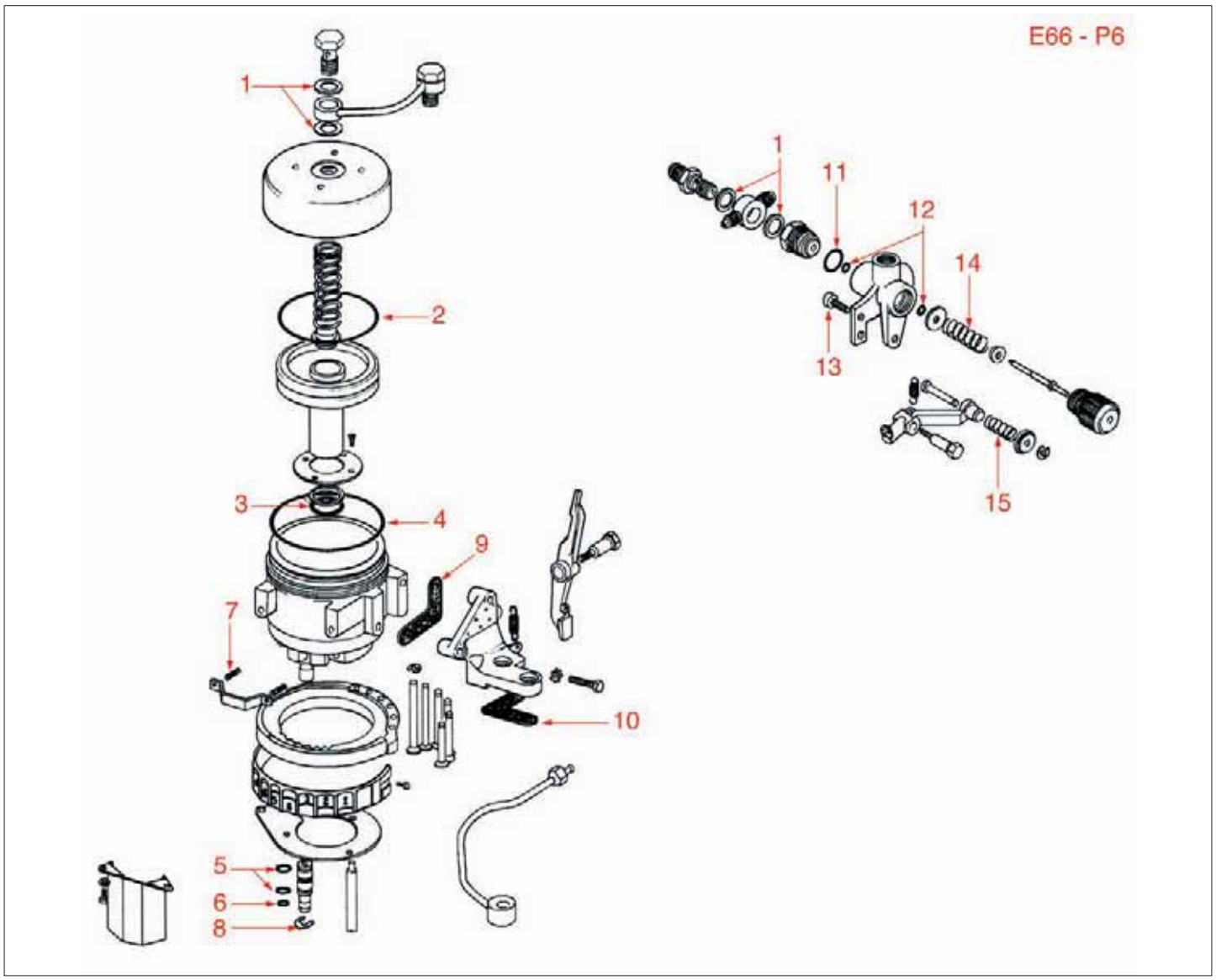

GRUPPO P6-E66
GROUP P6-E66 • GRUPPE P6-E66 • FA06

Pos.	Cod.	Descrizione	Description	Beschreibung	Pag.
1	1186619	GUARNIZIONE RAME ø 1/4"	COPPER GASKET ø 1/4"	KUPFERDICHTUNG ø 1/4"	645
2	1186505	GUARNIZIONE OR 06262 EPDM	O-RING 06262 EPDM	O-RING DICHTUNG 06262 EPDM	635
3	1186506	GUARNIZIONE OR 04125 EPDM	O-RING 04125 EPDM	O-RING DICHTUNG 04125 EPDM	635
4	1186507	GUARNIZIONE ø 84x78x3 mm	GASKET ø 84x78x3 mm	DICHTUNG ø 84x78x3 mm	635
5	1186411	GUARNIZIONE OR 02031 EPDM	O-RING 02031 EPDM	O-RING-DICHTUNG 02031 EPDM	625
6	1186612	GUARNIZIONE OR 0105 VITON	O-RING 105 VITON	O-RING-DICHTUNG 0105 VITON	644
7	1250162	MOLLA VALVOLA RITEGNO	NON-RETURN VALVE SPRING	FEDER FÜR RÜCKSCHLAGVENTIL	753
8	1348817	ANELLO ELASTICO	ELASTIC RING	ELASTISCHER RING	868
9	1186428	GUARNIZIONE DOSATORE	DISPENSER GASKET	DOSIERGERÄTDICHTUNG	627
10	1186429	GUARNIZIONE DOSATORE	DISPENSER GASKET	DOSIERGERÄTDICHTUNG	627
11	3243086	GUARNIZIONE OR 0117 EPDM	O-RING 0117 EPDM	O-RING OR 0117 EPDM	1024
12	1186514	GUARNIZIONE OR 0102 SILICONE	O-RING 0102 SILICON	O-RING-DICHTUNG 0102 SILIKON	636
13	1184804	VITE M6x8 INOX	STAINLESS STEEL SCREW M6x8	SCHRAUBE M6x8 AUS INOX	581
14	1250526	MOLLA ø 13x41 mm	SPRING ø 13x41 mm	FEDER ø 13x41 mm	760
15	1250163	MOLLA VALVOLA	VALVE SPRING	VENTILFEDER	753

RUBINETTO ACQUA-VAPORE E61
WATER-STEAM TAP E61 • WASSER- DAMPFHAHN E61 • FA07

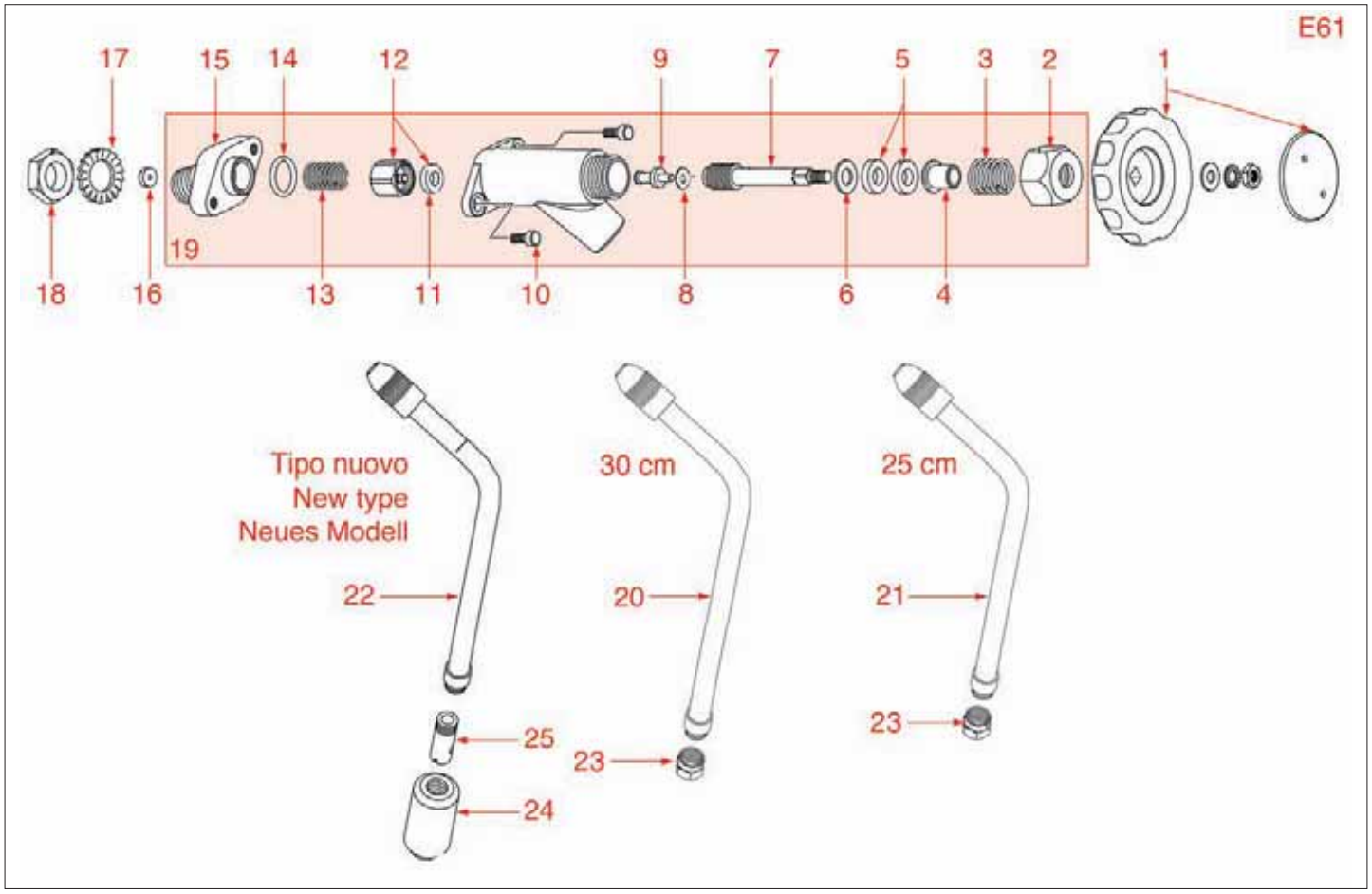

RUBINETTO ACQUA-VAPORE E61

WATER-STEAM TAP E61 • WASSER- DAMPFHAHN E61 • FA07

Pos.	Cod.	Descrizione	Description	Beschreibung	Pag.
1	1241461	MANOPOLA RUBINETTO ø 63 mm. E61	TAP HANDLE ø 63 mm E61	HAHNDREHKNOPF ø 63 mm E61	718
2	1348042	DADO CROMATO	CHROME PLATED NUT	VERCHROMTE MUTTER	850
3	1250521	MOLLA PREMISTOPPA ø 15x16 mm E61	STUFFING GLAND SPRING ø 15x16 mm E61	FEDER ø 15x16 mm E16	760
4	1186322	BUSSOLA ASTA RUBINETTO	TAP ROD BUSHING	BUCHSE FÜR ACHSE DES WASSERVENTILS	616
5	1186312	GUARNIZIONE EP709 ø 15,5x7,5x4 mm	GASKET EP709 ø 15.5 x 7.5x4 mm	DICHTUNG EP709 ø 15,5x7,5x4 mm	614
6	1186306	RONDELLA OTTONE ø 10x5x1 mm	BRASS WASHER ø 10x5x1 mm	MESSINGSCHEIBE ø 10x5x1 mm	614
7	1324086	PERNO PER MANOPOLA RUBINETTO	TAP HANDLE SPINDLE	BOLZEN FÜR HAHNGRIFF	830
8	1528008	RONDELLA 9x4,4x1 mm	WASHER 9x4.4x1 mm	SCHEIBE 9x4,4x1 mm	973
9	1324026	PERNO RUBINETTO	TAP SPINDLE	BOLZEN FÜR HAHN	824
10	1184010	VITE M6x10 INOX	STAINLESS STEEL SCREW M6x10	SCHRAUBE M6x10 AUS INOX	580
11	1186311	GUARNIZIONE VALVOLA ø 13x4x4 mm	VALVE GASKET ø 13x4x4 mm	VENTILDICHTUNG ø 13x4x4 mm	614
11	1186822	GUARNIZIONE VALVOLA ø 13x4x4 mm. VITON	VALVE GASKET ø 13x4x4 mm VITON	DICHTUNG FÜR VENTIL ø 13x4x4 mm AUS VITO	660
12	1186122	PORTA GUARNIZIONE	GASKET HOLDER	DICHTUNGSTRÄGER	594
13	1250157	MOLLA PER VALVOLA RUBINETTO E61	TAP VALVE SPRING E61	VENTILFEDER E61	753
14	3186181	GUARNIZIONE OR 03068 EPDM PER DADO	O-RING 03068 EPDM FOR NUT	O-RING DICHTUNG 03068 EPDM FÜR MUTTER	1021
18	1349364	DADO ø 3/8"	NUT ø 3/8"	SCHRAUBENMUTTER ø 3/8"	880
19	1348845	RUBINETTO VAPORE	STEAM TAP	DAMPFHAHN	869
20	1449842	TUBO VAPORE 30 cm.	STEAM PIPE 30 cm.	DAMPFROHR 30 cm	933
21	1449841	TUBO VAPORE 25 cm.	STEAM PIPE 25 cm.	DAMPFROHR 25 cm	933
22	1449040	TUBO ACQUA/VAPORE NUOVO	NEW STEAM/WATER PIPE	DAMPF/WASSERROHR/ NEU	911
23	1449056	SPRUZZATORE VAPORE 4 FORI	STEAM SPRINKLER 4 HOLES	DAMPFSPRITZDÜSE 4 LÖCHER	913
25	1449045	SPRUZZATORE ACQUA	WATER SPRINKLER	WASSERFSPRITZDÜSE	911

RUBINETTO ACQUA-VAPORE E91-E92-DUE
WATER STEAM TAP E91-E92-DUE • WASSER-DAMPFHAHN E91-E92-DUE • FA08

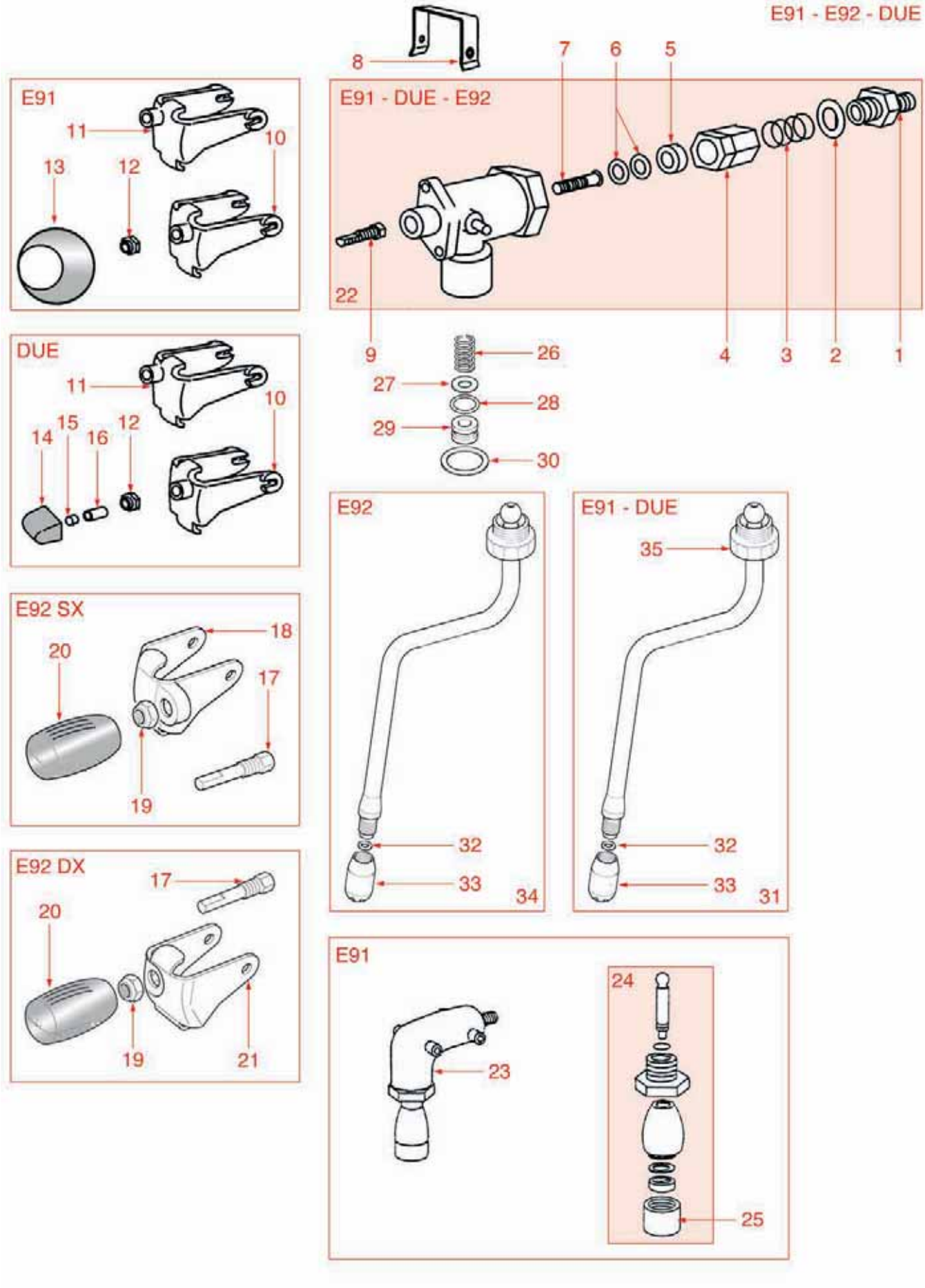

RUBINETTO ACQUA-VAPORE E91-E92-DUE

WATER STEAM TAP E91-E92-DUE • WASSER-DAMPFHAHN E91-E92-DUE • FA08

Pos.	Cod.	Descrizione	Description	Beschreibung	Pag.
1	1349475	RACCORDO RUBINETTO	TAP FITTING	HAHNANSCHLUSS	884
2	1186823	GUARNIZIONE RAME ø 1/2"	COPPER GASKET ø 1/2"	KUPFERDICHTUNG ø 1/2"	660
3	1250404	MOLLA CARICO ø 11x31 mm.	WATER INLET SPRING ø 11 x 31 mm	LADEFEDER ø 11 x 31 mm	757
4	1523507	VALVOLA RUBINETTO	TAP VALVE	VENTIL FÜR HAHN	958
5	1186311	GUARNIZIONE VALVOLA ø 13x4x4 mm	VALVE GASKET ø 13x4x4 mm	VENTILDICHTUNG ø 13x4x4 mm	614
5	1186822	GUARNIZIONE VALVOLA ø 13x4x4 mm. VITON	VALVE GASKET ø 13x4x4 mm VITON	DICHTUNG FÜR VENTIL ø 13x4x4 mm AUS VITO	660
6	1186252	GUARNIZIONE OR R3	O-RING R3	O-RING-DICHTUNG R3	608
7	1324071	ASTINA RUBINETTO E91-DUE	TAP SPINDLE E91-DUE	STIFT FÜR HAHN E91 PAAR	828
9	1324002	PERNO MANOPOLA E91	E91 KNOB PIN	BOLZEN FÜR KNEBEL E91	821
10	1255003	LEVA RUBINETTO FAEMA DX-SX	RIGHT-LEFT FAEMA TAP LEVER	HEBEL FÜR HAHN FAEMA RECHTS-LINKS	765
11	1255003	LEVA RUBINETTO FAEMA DX-SX	RIGHT-LEFT FAEMA TAP LEVER	HEBEL FÜR HAHN FAEMA RECHTS-LINKS	765
12	1348041	DADO AUTOBLOCCANTE M8	SELF-LOCKING NUT M8	SELBSTSICHERNDE MUTTER M8	850
13	1241319	MANOPOLA AZZURRA E91 NUOVA	NEW LIGHT BLUE E91 KNOB	KNEBEL BLAU E91 NEU	706
13	1241320	MANOPOLA NERA E91	BLACK KNOB E91	KNEBEL SCHWARZ E91	706
14	1241362	MANOPOLA VAPORE	STEAM HANDLE	DAMPFDREHKNOPF	709
15	1002002	ANELLO	RING	RING	523
16	1241036	DISTANZIALE MANOPOLA	KNOB SPACER	ABSTANDSSTÜCK FÜR DREHKNOPF	698
17	1324075	PERNO PER MANOPOLA	KNOB PIN	STIFT FÜR DREHKNOPF	828
18	1255002	LEVA RUBINETTO SX	TAP LEFT LEVER	HAHNHEBEL LINKS	765
21	1255001	LEVA RUBINETTO DX	TAP RIGHT LEVER	HAHNHEBEL RECHTS	765
22	1348309	RUBINETTO VAPORE E91-DUE	STEAM TAP E91-DUE	DAMPFHAHN E91-DUE	855
23	1349474	RACCORDO A GOMITO PER RUBINETTO	ELBOW FITTING FOR TAP	ECKANSCHLUSS FÜR HAHN	884
24	1449359	TUBO ACQUA COMPLETO	COMPLETE WATER HOSE	WASSERROHR KOMPLETT	921
25	1349473	RACCORDO TERMINALE TUBO ACQUA	WATER PIPE END FITTING	ANSCHLUSS FÜR WASSERROHRENDSTÜCK	884
26	1250408	MOLLA SNODO ø 13x21 mm	ARTICULATION SPRING ø 13x21 mm	GELENKFEDER ø 13x21 mm	757
27	1186319	RONDELLA OTTONE ø 15 mm	BRASS WASHER ø 15 mm	MESSINGDICHTUNG ø 15 mm	615
28	1186236	GUARNIZIONE OR R9 VITON	VITON O-RING R9	O-RING-DICHTUNG R9 VITON	606
29	1186247	BUSSOLA TEFLON ø 15x10,5 mm	TEFLON BUSHING ø 15x10.5 mm	BUCHSE AUS TEFLON ø 15x10,5 mm	607
30	1186248	GUARNIZIONE TEFLON ø 27 mm.	TEFLON GASKET ø 27 mm	TEFLON-DICHTUNG ø 27 mm	607
31	1449346	TUBO VAPORE COMPLETO	STEAM PIPE ASSEMBLY	DAMPFROHR KOMPLETT	920
32	1186121	GUARNIZIONE	GASKET	DICHTUNG	594
33	1449043	SPRUZZATORE VAPORE	STEAM SPRINKLER	DAMPFSPRITZDÜSE	911
34	1449041	TUBO VAPORE E92	STEAM PIPE E92	DAMPFROHR E92	911
34	1449347	TUBO VAPORE INOX	STAINLESS STEEL STEAM PIPE	DAMPFROHR AUS INOX	920
35	1349472	RACCORDO TUBO VAPORE	STEAM TAP FITTING	ANSCHLUSS FÜR DAMPFROHR	884

RUBINETTO ACQUA-VAPORE E98-P4-E64-E66

WATER-STEAM TAP E98-P4-E64-E66 • WASSER-DAMPFHAHN E98-P4-E64-E66 • FA09

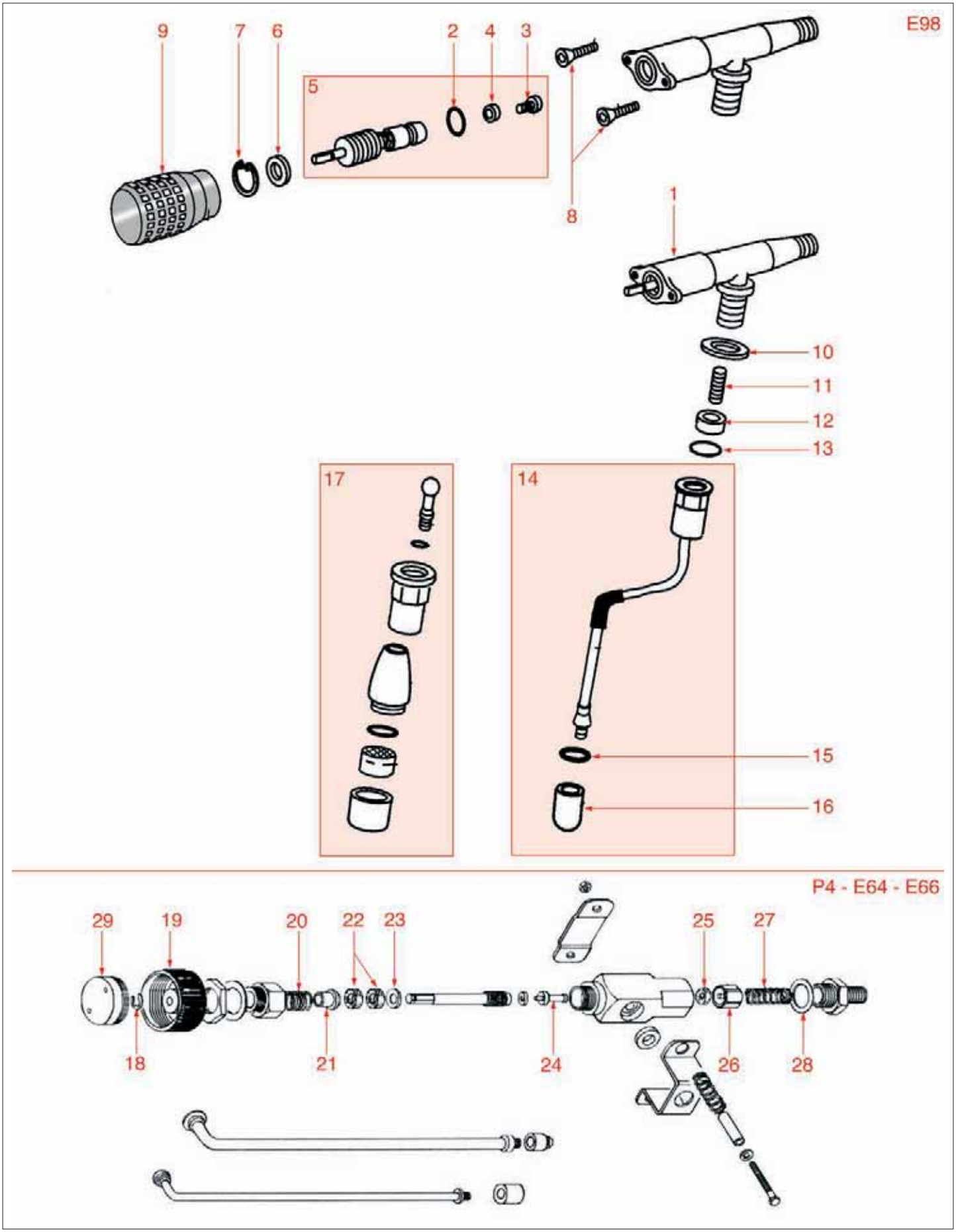

RUBINETTO ACQUA-VAPORE E98-P4-E64-E66

WATER-STEAM TAP E98-P4-E64-E66 • WASSER-DAMPFHAHN E98-P4-E64-E66 • FA09

Pos.	Cod.	Descrizione	Description	Beschreibung	Pag.
1	1348316	RUBINETTO ACQUA/VAPORE	WATER/STEAM TAP	WASSER- / DAMPFVENTIL	856
2	1186236	GUARNIZIONE OR R9 VITON	VITON O-RING R9	O-RING-DICHTUNG R9 VITON	606
3	1184019	VITE FISSAGGIO	FASTENING SCREW	BEFESTIGUNGSSCHRAUBE	581
4	1186342	GUARNIZIONE SEDE ø 11x3x4 mm.	GASKET ø 11 x 3 x 4 mm	DICHTUNG ø 11 x 3 x 4 mm	618
5	1348317	PERNO PER RUBINETTO COMPLETO	SPINDLE FOR COMPLETE TAP	STIFT FÜR HAHN KOMPLETT	856
9	1241554	MANOPOLA RUBINETTO	TAP HANDLE	HANDDREHKNOPF	726
10	1186394	GUARNIZIONE SNODO ø 20x2 mm	ARTICULATION GASKET ø 20x2 mm	DICHTUNG FÜR GELENK ø 20x2 mm	623
11	1250226	MOLLA TUBO RUBINETTO	TAP PIPE SPRING	FEDER FÜR HAHNROHR	756
12	1186344	GUARNIZIONE TEFLON ø 14,5x7x6 mm	TEFLON GASKET ø 14.5x7x6 mm	TEFLON-DICHTUNG ø 14,5x7x6 mm	618
13	1186346	GUARNIZIONE OR 02043 EPDM	O-RING 02043 EP	O-RING-DICHTUNG 02043 EPDM	618
14	1449837	TUBO VAPORE M20-M30	STEAM PIPE M20-M30	DAMPFROHR M20-M30	932
15	1186121	GUARNIZIONE	GASKET	DICHTUNG	594
16	1449043	SPRUZZATORE VAPORE	STEAM SPRINKLER	DAMPFSPRITZDÜSE	911
17	1449042	TUBO ACQUA INOX E98	WATER PIPE INOX E98	WASSERROHR INOX E98	911
18	1348817	ANELLO ELASTICO	ELASTIC RING	ELASTISCHER RING	868
19	1241044	MANOPOLA RUBINETTO	TAP KNOB	DREHKNOPF FÜR HAHN	699
20	1250156	MOLLA ALBERO RUBINETTO	TAP ROD SPRING	FEDER FÜR HAHNWELLE	753
21	1186322	BUSSOLA ASTA RUBINETTO	TAP ROD BUSHING	BUCHSE FÜR ACHSE DES WASSERVENTILS	616
22	1186312	GUARNIZIONE EP709 ø 15,5x7,5x4 mm	GASKET EP709 ø 15.5 x 7.5x4 mm	DICHTUNG EP709 ø 15,5x7,5x4 mm	614
23	1186306	RONDELLA OTTONE ø 10x5x1 mm	BRASS WASHER ø 10x5x1 mm	MESSINGSCHEIBE ø 10x5x1 mm	614
24	1324026	PERNO RUBINETTO	TAP SPINDLE	BOLZEN FÜR HAHN	824
25	1186822	GUARNIZIONE VALVOLA ø 13x4x4 mm. VITON	VALVE GASKET ø 13x4x4 mm VITON	DICHTUNG FÜR VENTIL ø 13x4x4 mm AUS VITO	660
26	1186122	PORTA GUARNIZIONE	GASKET HOLDER	DICHTUNGSTRÄGER	594
27	1250157	MOLLA PER VALVOLA RUBINETTO E61	TAP VALVE SPRING E61	VENTILFEDER E61	753
28	1186321	GUARNIZIONE TEFLON 22x17x3 mm	TEFLON GASKET 22x17x3 mm	TEFLON-DICHTUNG 22x17x3 mm	616
29	1241043	TAPPO MANOPOLA	KNOB CAP	DECKEL FÜR KNOPF	698

RUBINETTO E97-COMPACT-STAR-EXPRESS
TAP E97-COMPACT-STAR-EXPRESS • HAHN E97-COMPACT-STAR-EXPRESS • FA10

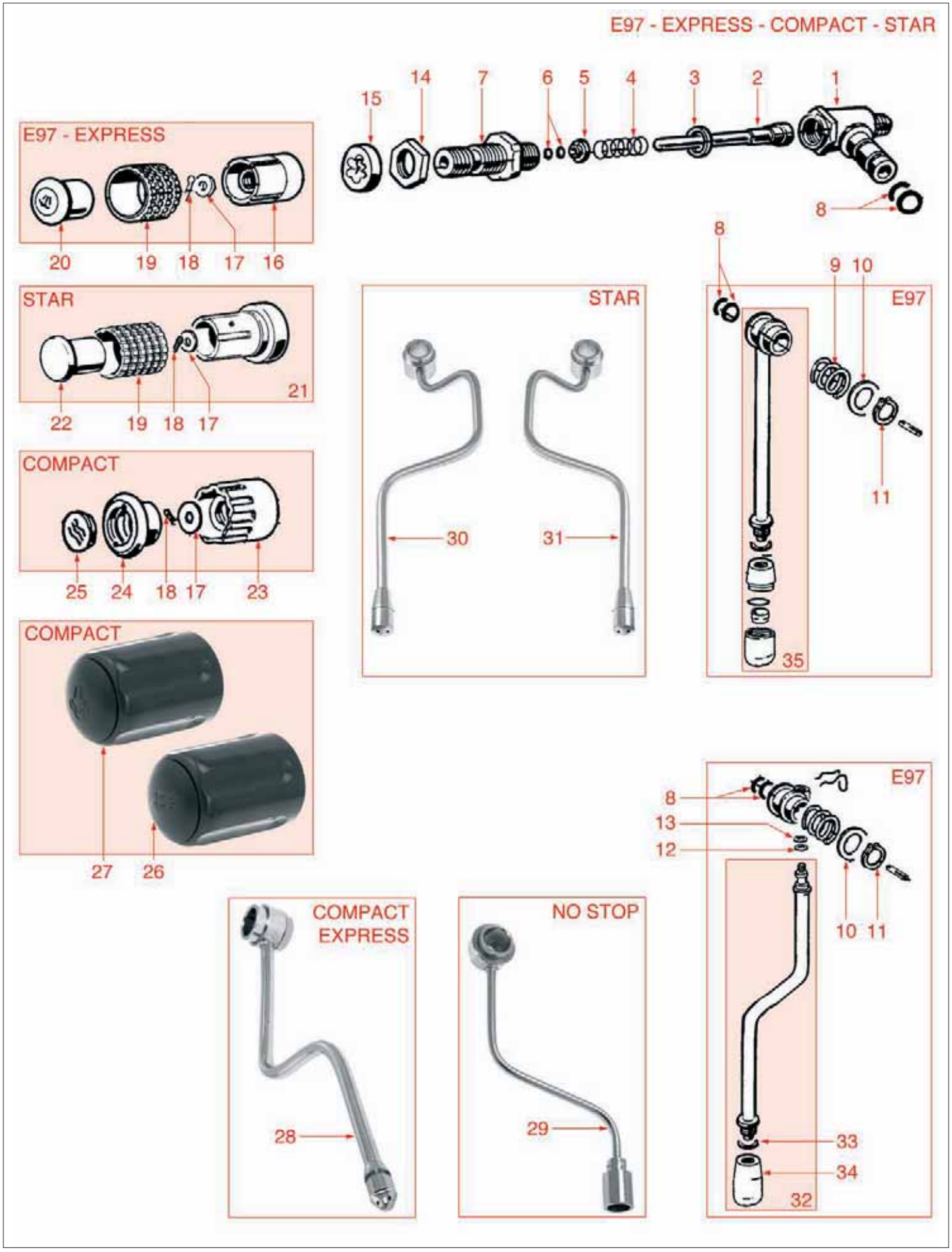

Posizioni senza cod. LF: a richiesta • Positions without LF Code No.: upon request • Abbildungen ohne LF Bestell-Nr.:auf Anfrage

RUBINETTO E97-COMPACT-STAR-EXPRESS

TAP E97-COMPACT-STAR-EXPRESS • HAHN E97-COMPACT-STAR-EXPRESS • FA10

Pos.	Cod.	Descrizione	Description	Beschreibung	Pag.
1	1348319	CORPO RUBINETTO	TAP BODY	HAHNKÖRPER	856
2	1324066	PERNO RUBINETTO	TAP SPINDLE	HAHNBOLZEN	827
3	1186264	GUARNIZIONE ALIMENTARE ø 22 mm.	ALIMENTARY GASKET Ø 22 mm	DICTHUNG FÜR LEBENSMITTELGEBRAUCH ø 22mm	609
4	1250415	MOLLA ASTA ø 10x32 mm	ROD SPRING ø 10x32 mm	ACHSENFEDER ø 10x32 mm	758
5	1186244	BUSSOLA PER MOLLA	SPRING BUSHING	BUCHSE FÜR FEDER	607
6	1186611	GUARNIZIONE OR 0105 SILICONE	O-RING 105 SILICONE	O-RING-DICHTUNG 0105 SILIKON	644
6	1186612	GUARNIZIONE OR 0105 VITON	O-RING 105 VITON	O-RING-DICHTUNG 0105 VITON	644
7	1349471	RACCORDO RUBINETTO	TAP FITTING	HAHNANSCHLUSS	884
8	1186236	GUARNIZIONE OR R9 VITON	VITON O-RING R9	O-RING-DICHTUNG R9 VITON	606
9	1250417	MOLLA SNODO ø 26x14 mm.	ARTICULATION SPRING ø 26 x 14 mm	GELENKFEDER ø 26 x 14 mm	758
10	1186446	RONDELLA SNODO ø 25x16,5x1 mm.	WASHER ø 25 x 16.5 x 1 mm	SCHEIBE FÜR GELENK ø 25 x 16,5 x 1 mm	629
11	1348320	SEEGER ø 16 mm	SEEGER RING ø 16 mm	SEEGERRING ø 16 mm	856
12	3243009	GUARNIZIONE OR 0106 EPDM	O-RING FOR RINSE ARM END CAP 0106 EPDM	O-RING ENDKAPPE NACHSPÜLUNG 0106 EPDM	1024
13	3243139	GUARNIZIONE OR 02025 EPDM	O-RING 02025 EPDM	O-RING 02025 EPDM	1024
14	1349504	DADO PER RUBINETTO ø 1/2"	NUT FOR TAP ø 1/2"	SCHRAUBENMUTTER FÜR HAHN ø 1/2"	886
15	1186406	GUARNIZIONE TEFLON RUBINETTO	TAP TEFLON GASKET	TEFLON-DICHTUNG FÜR HAHN	625
16	1241034	MANOPOLA RUBINETTO E97 EXPRESS	TAP KNOB E97 EXPRESS	DREHKNOPF FÜR HAHN E97 EXPRESS	697
18	3389013	COPPIGLIA INOX ø 2X12	STAINLESS STEEL PIN ø 2X12	SPLINT AUS INOX ø 2x12	1031
19	1241360	PROTEZIONE MANOPOLA EXPRESS	HANDLE PROTECTION EXPRESS	SCHUTZ FÜR DREHKNOPF EXPRESS	709
20	1241037	TAPPO MANOPOLA ACQUA	WATER KNOB CAP	DECKEL FÜR WASSERKNOPF	698
20	1241038	TAPPO MANOPOLA VAPORE	STEAM KNOB CAP	DECKEL FÜR DAMPFKNOPF	698
20	1241039	TAPPO MANOPOLA CAPPUCCINO	CAPPUCCINO KNOB CAP	DECKEL FÜR CAPPUCCINO-KNOPF	698
21	1241359	MANOPOLA VAPORE EXPRESS	STEAM HANDLE EXPRESS	DAMPFDREHKNOPF EXPRESS	709
22	1241361	TAPPO MANOPOLA EXPRESS	CAP KNOB EXPRESS	STÖPSEL KNEBEL EXPRESS	709
23	1241356	MANOPOLA	KNOB	KNOPF	709
24	1241350	TAPPO PER MANOPOLA	KNOB CAP	DECKEL FÜR KNEBEL	708
25	1241357	TAPPO MANOPOLA ACQUA EXPRESS	WATER KNOB CAP EXPRESS	AUFDECKUNG FÜR WASSERDREHKNOPF EXPRESS	709
25	1241358	TAPPO MANOPOLA VAPORE EXPRESS	STEAM HANDLE CAP EXPRESS	AUFDECKUNG FÜR DAMPFDREHKNOPF EXPRESS	709
26	1241042	MANOPOLA ACQUA ø 40 mm	WATER KNOB ø 40 mm	WASSERDREHKNOPF ø 40 mm	698
27	1241552	MANOPOLA VAPORE ø 40 mm.	STEAM HANDLE ø 40 mm	DAMPFDREHKNOPF ø 40 mm	726
28	1449849	TUBO VAPORE	STEAM PIPE	DAMPFROHR	934
29	1449362	TUBO ACQUA NO STOP	WATER PIPE NO STOP	WASSERROHR NO STOP	921
30	1449843	TUBO VAPORE	STEAM PIPE	DAMPFROHR	933
31	1449844	TUBO VAPORE	STEAM PIPE	DAMPFROHR	933
32	1449047	TUBO VAPORE E97	STEAM PIPE E97	DAMPFROHR E97	912
33	1186121	GUARNIZIONE	GASKET	DICHTUNG	594
34	1449043	SPRUZZATORE VAPORE	STEAM SPRINKLER	DAMPFSPRITZDÜSE	911
35	1449046	TUBO ACQUA E97	WATER PIPE E97	WASSERROHR E97	911

RUBINETTO CARICO ACQUA
WATER INLET TAP • WASSEREINLAUFHAHN • FA11

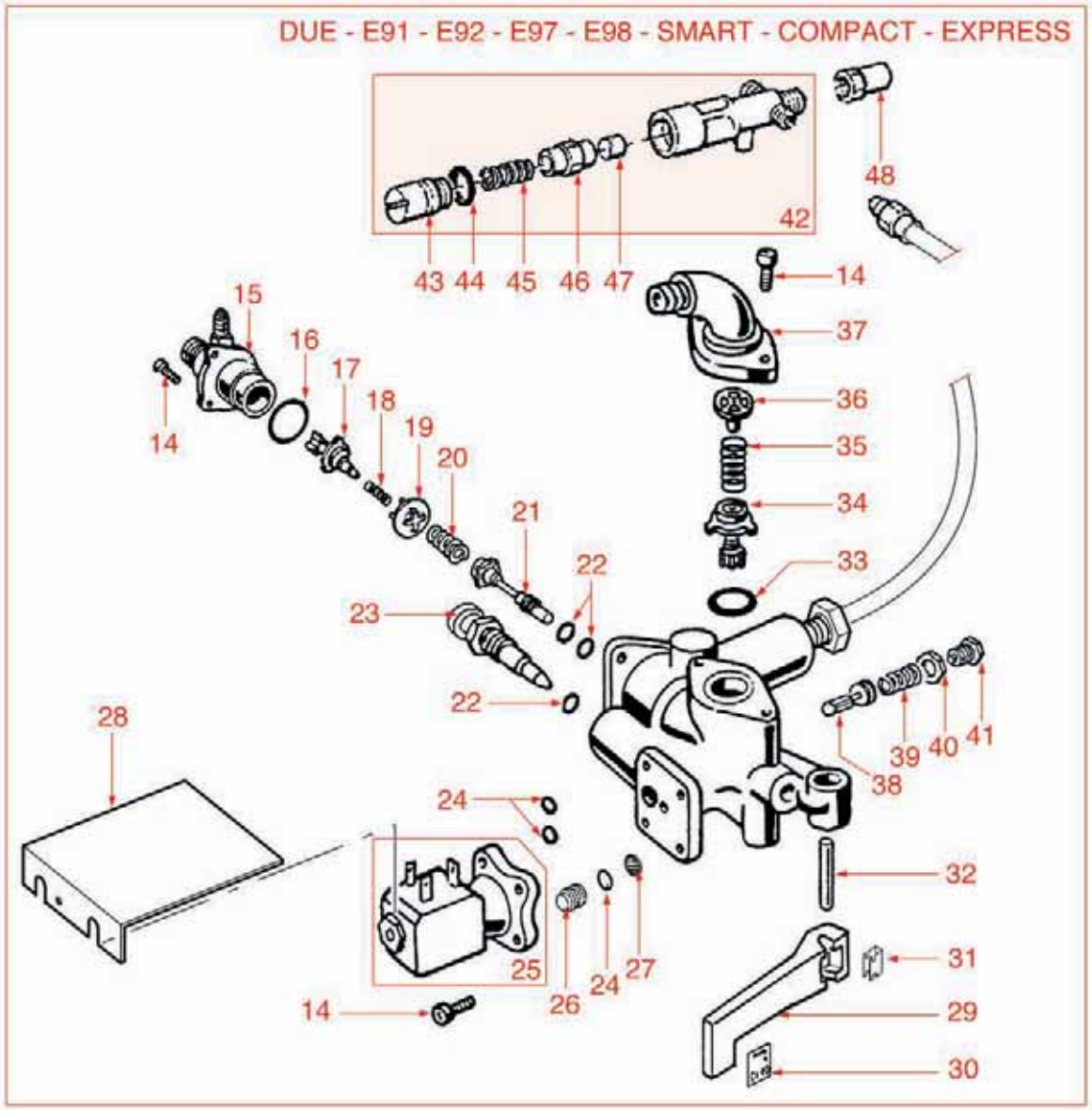

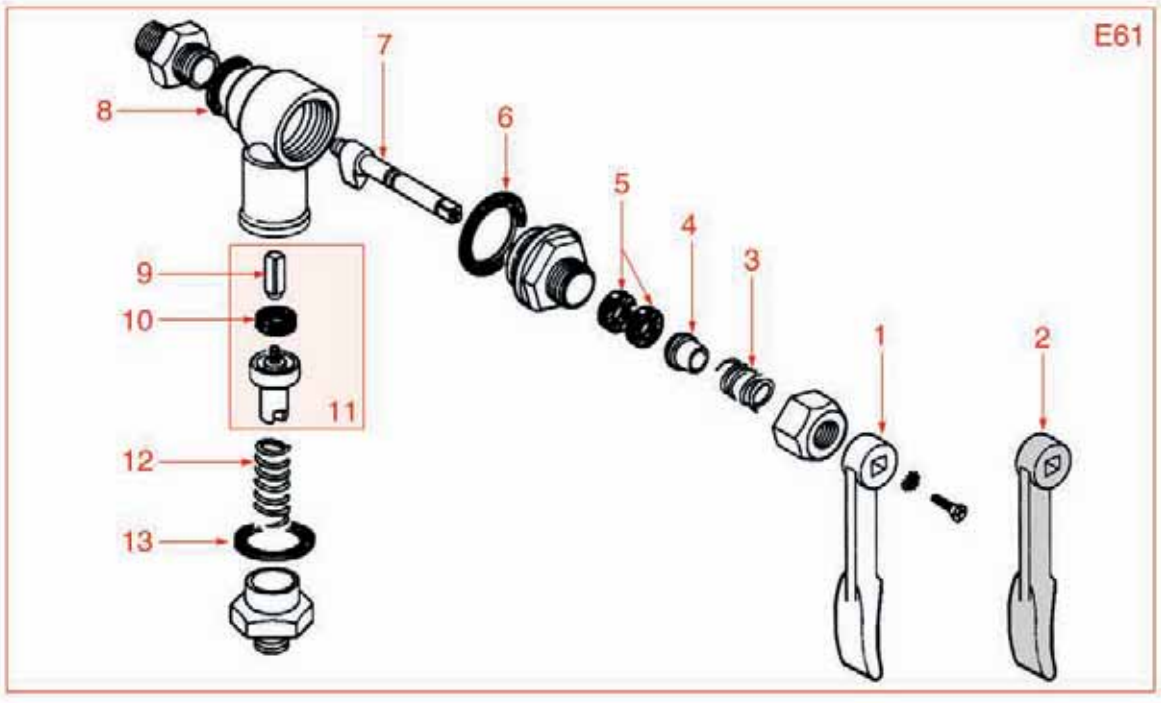

RUBINETTO CARICO ACQUA
WATER INLET TAP • WASSEREINLAUFHAHN • FA11

Pos.	Cod.	Descrizione	Description	Beschreibung	Pag.
1	1225501	LEVA RUBINETTO CARICO E61	INLET TAP LEVER E61	HEBEL FÜR EINLAUFHAHN E61	686
3	1250521	MOLLA PREMISTOPPA ø 15x16 mm E61	STUFFING GLAND SPRING ø 15x16 mm E61	FEDER ø 15x16 mm E16	760
4	1186322	BUSSOLA ASTA RUBINETTO	TAP ROD BUSHING	BUCHSE FÜR ACHSE DES WASSERVENTILS	616
5	1186312	GUARNIZIONE EP709 ø 15,5x7,5x4 mm	GASKET EP709 ø 15.5 x 7.5x4 mm	DICHTUNG EP709 ø 15,5x7,5x4 mm	614
6	1186307	GUARNIZIONE TEFLON ø 36x30x2 mm	TEFLON GASKET ø 36x30x2 mm	TEFLON-DICHTUNG ø 36x30x2 mm	614
7	1184551	PERNO A CAMME PER GRUPPO	CAM SLEEVE FOR COFFEE GROUP	NOCKENWELLE FÜR KAFFEE-GRUPPE	581
8	1186321	GUARNIZIONE TEFLON 22x17x3 mm	TEFLON GASKET 22x17x3 mm	TEFLON-DICHTUNG 22x17x3 mm	616
9	1324003	PERNO QUADRO 12 mm	SQUARE SPINDLE 12 mm	VIERECKIGER BOLZEN 12 mm	821
10	1186822	GUARNIZIONE VALVOLA ø 13x4x4 mm. VITON	VALVE GASKET ø 13x4x4 mm VITON	DICHTUNG FÜR VENTIL ø 13x4x4 mm AUS VITO	660
11	1186408	PORTAGUARNIZIONE COMPLETO	COMPLETE GASKET HOLDER	DICHTUNGSTRÄGER KOMPLETT	625
13	1186321	GUARNIZIONE TEFLON 22x17x3 mm	TEFLON GASKET 22x17x3 mm	TEFLON-DICHTUNG 22x17x3 mm	616
14	1455034	VITE INOX TCE M4x10	STAINLESS STEEL SCREW M4x10	SCHRAUBE INOX TCE M4x10	939
16	1186401	GUARNIZIONE OR 02093 EPDM	O-RING 02093 EPDM	O-RING-DICHTUNG 02093 EPDM	624
17	1523417	VALVOLA RITEGNO	SMALL NON-RETURN VALVE	RÜCKSCHLAGVENTIL	955
17	1523419	VALVOLA RITEGNO	NON-RETURN VALVE	RÜCKSCHLAGVENTIL	955
18	1250162	MOLLA VALVOLA RITEGNO	NON-RETURN VALVE SPRING	FEDER FÜR RÜCKSCHLAGVENTIL	753
19	1250161	GUIDA MOLLA	SPRING GUIDE	FEDERFÜHRUNG	753
20	1250160	MOLLA PERNO	PIN SPRING	BOLZENFEDER	753
21	1523416	VALVOLA CARICO	INLET VALVE	EINLASSVENTIL	954
22	1186252	GUARNIZIONE OR R3	O-RING R3	O-RING-DICHTUNG R3	608
24	1186611	GUARNIZIONE OR 0105 SILICONE	O-RING 105 SILICONE	O-RING-DICHTUNG 0105 SILIKON	644
24	1186612	GUARNIZIONE OR 0105 VITON	O-RING 105 VITON	O-RING-DICHTUNG 0105 VITON	644
25	1120331	ELETTROVALVOLA LUCIFER 2 VIE	2-WAY SOLENOID VALVE LUCIFER	2-WEGE MAGNETVENTIL LUCIFER	555
26	1120007	BUSSOLA CON UGELLO 1,2 mm	BUSHING WITH NOZZLE 1.2 mm	BUCHSE MIT DÜSE 1,2 mm	552
27	1160011	FILTRO ø 9 mm	FILTER ø 9 mm	FILTER ø 9 mm	562
29	1225011	LEVA DI SCARICO STAR-TRONIC	OUTLET LEVER STAR-TRONIC	ABFLUSSHEBEL STAR-TRONIC	684
33	1186438	GUARNIZIONE OR 0132 R14 EPDM	O-RING 0132 R 14 EPDM	O-RING-DICHTUNG 0132 R14 EPDM	628
34	1186128	GUARNIZIONE CONICA COMPACT	COMPACT CONICAL GASKET	KEGELDICHTUNG COMPACT	594
34	1523417	VALVOLA RITEGNO	SMALL NON-RETURN VALVE	RÜCKSCHLAGVENTIL	955
35	1250162	MOLLA VALVOLA RITEGNO	NON-RETURN VALVE SPRING	FEDER FÜR RÜCKSCHLAGVENTIL	753
36	1250164	GUIDA MOLLA	SPRING GUIDE	FEDERFÜHRUNG	753
38	1523418	VALVOLINA ESPANSIONE	SMALL EXPANSION VALVE	EXPANSIONSVENTIL KLEIN	955
39	1250165	MOLLA VALVOLA RITEGNO	NON-RETURN VALVE SPRING	FEDER FÜR RÜCKSCHLAGVENTIL	754
40	1348036	DADO 3/8" OTTONE PER RUBINETTO	BRASS NUT 3/8" FOR NUT	MUTTER 3/8" AUS MESSING FÜR HAHN	849
41	1324028	PERNO DI REGOLAZIONE	ADJUSTMENT PIN	EINSTELLBOLZEN	824
44	1186236	GUARNIZIONE OR R9 VITON	VITON O-RING R9	O-RING-DICHTUNG R9 VITON	606
45	1250016	MOLLA ø 8x21 mm	SPRING ø 8x21 mm	FEDER ø 8x21 mm	747
47	1186363	GUARNIZIONE CIECA 9x5 mm	BLIND GASKET 9x5 mm	BLINDDICHTUNG 9x5 mm	619

RUBINETTO CARICO ACQUA STAR
WATER INLET TAP STAR • WASSEREINLAUFHAHN STAR • FA12

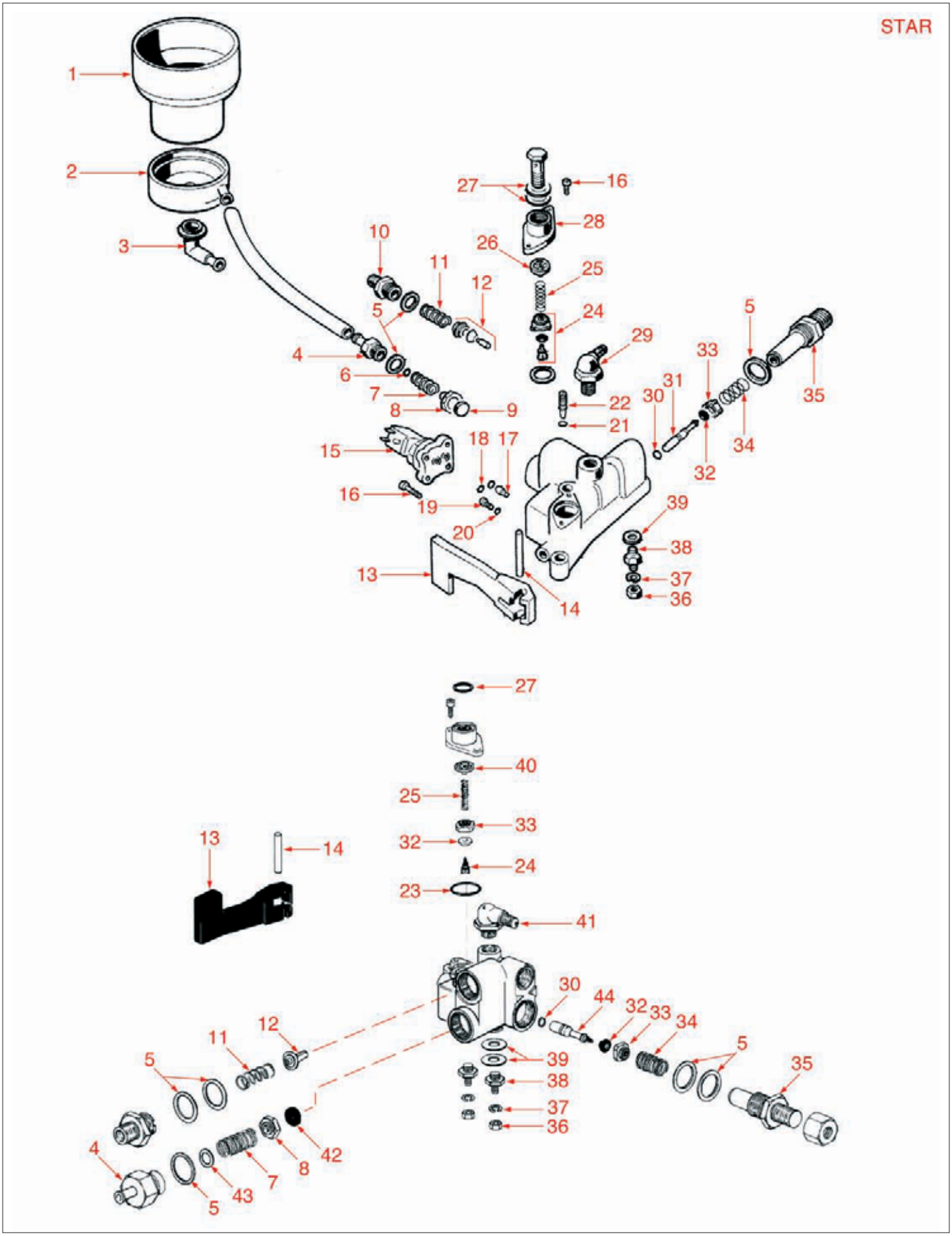

Posizioni senza cod. LF: a richiesta • Positions without LF Code No.: upon request • Abbildungen ohne LF Bestell-Nr.:auf Anfrage

RUBINETTO CARICO ACQUA STAR

WATER INLET TAP STAR • WASSEREINLAUFHAHN STAR • FA12

Pos.	Cod.	Descrizione	Description	Beschreibung	Pag.
1	1527306	VASCHETTA IN PLASTICA E91	PLASRIC TANK E91	TANK AUF KUNSTSTOFF E91	968
2	1527307	VASCHETTA INFERIORE IN PLASTICA	LOWER TANK - PLASTIC	TANK UNTEN AUS PLASTIK	969
3	1349501	RACCORDO SCARICO	OUTLET FITTING	AUSLAUFANSCHLUSS	886
5	1186127	GUARNIZIONE TEFLON E64-E66	TEFLON GASKET E64-E66	TEFLON-DICHTUNG E64-E66	594
6	1186319	RONDELLA OTTONE ø 15 mm	BRASS WASHER ø 15 mm	MESSINGDICHTUNG ø 15 mm	615
7	1250515	MOLLA ø 14x33 mm	SPRING ø 14x33 mm	FEDER ø 14x33 mm	760
8	1186131	PORTA GUARNIZIONE NO STOP	NON-STOP GASKET HOLDER	DICHTUNGSTRÄGER NO STOP	595
9	1186312	GUARNIZIONE EP709 ø 15,5x7,5x4 mm	GASKET EP709 ø 15.5 x 7.5x4 mm	DICHTUNG EP709 ø 15,5x7,5x4 mm	614
11	1250163	MOLLA VALVOLA	VALVE SPRING	VENTILFEDER	753
12	1523418	VALVOLINA ESPANSIONE	SMALL EXPANSION VALVE	EXPANSIONSVENTIL KLEIN	955
13	1225011	LEVA DI SCARICO STAR-TRONIC	OUTLET LEVER STAR-TRONIC	ABFLUSSHEBEL STAR-TRONIC	684
15	1120335	ELETTROVALVOLA PARKER 3 VIE	3-WAY SOLENOID VALVE PARKER	3-WEGE MAGNETVENTIL PARKER	556
16	1455034	VITE INOX TCE M4x10	STAINLESS STEEL SCREW M4x10	SCHRAUBE INOX TCE M4x10	939
18	1186611	GUARNIZIONE OR 0105 SILICONE	O-RING 105 SILICONE	O-RING-DICHTUNG 0105 SILIKON	644
18	1186612	GUARNIZIONE OR 0105 VITON	O-RING 105 VITON	O-RING-DICHTUNG 0105 VITON	644
23	1186438	GUARNIZIONE OR 0132 R14 EPDM	O-RING 0132 R 14 EPDM	O-RING-DICHTUNG 0132 R14 EPDM	628
24	1523417	VALVOLA RITEGNO	SMALL NON-RETURN VALVE	RÜCKSCHLAGVENTIL	955
25	1250162	MOLLA VALVOLA RITEGNO	NON-RETURN VALVE SPRING	FEDER FÜR RÜCKSCHLAGVENTIL	753
26	1250164	GUIDA MOLLA	SPRING GUIDE	FEDERFÜHRUNG	753
27	1186619	GUARNIZIONE RAME ø 1/4"	COPPER GASKET ø 1/4"	KUPFERDICHTUNG ø 1/4"	645
30	1186252	GUARNIZIONE OR R3	O-RING R3	O-RING-DICHTUNG R3	608
31	1324029	PERNO VALVOLA RITEGNO	PIN FOR NON RETURN VALVE	BOLZEN FÜR RÜCKSCHLAGVENTIL	824
32	1186128	GUARNIZIONE CONICA COMPACT	COMPACT CONICAL GASKET	KEGELDICHTUNG COMPACT	594
34	1250160	MOLLA PERNO	PIN SPRING	BOLZENFEDER	753
40	1250161	GUIDA MOLLA	SPRING GUIDE	FEDERFÜHRUNG	753
41	1349002	RACCORDO 1/4"	FITTING 1/4"	ANSCHLUSS 1/4"	870
42	1186129	GUARNIZIONE VALVOLA ESPANSIONE NO STOP	NON-STOP EXPANSION VALVE GASKET	DICHTUNG FÜR EXPANSIONSVENTIL NO STOP	595
43	1186306	RONDELLA OTTONE ø 10x5x1 mm	BRASS WASHER ø 10x5x1 mm	MESSINGSCHEIBE ø 10x5x1 mm	614
44	1324030	PERNO VALVOLA	PIN FOR VALVE	BOLZEN FÜR VENTIL	824

RUBINETTO CARICO ACQUA AUTOMATICO
AUTOMATIC WATER INLET TAP • AUTOMATISCHER WASSEREINLAUFHAHN • FA13

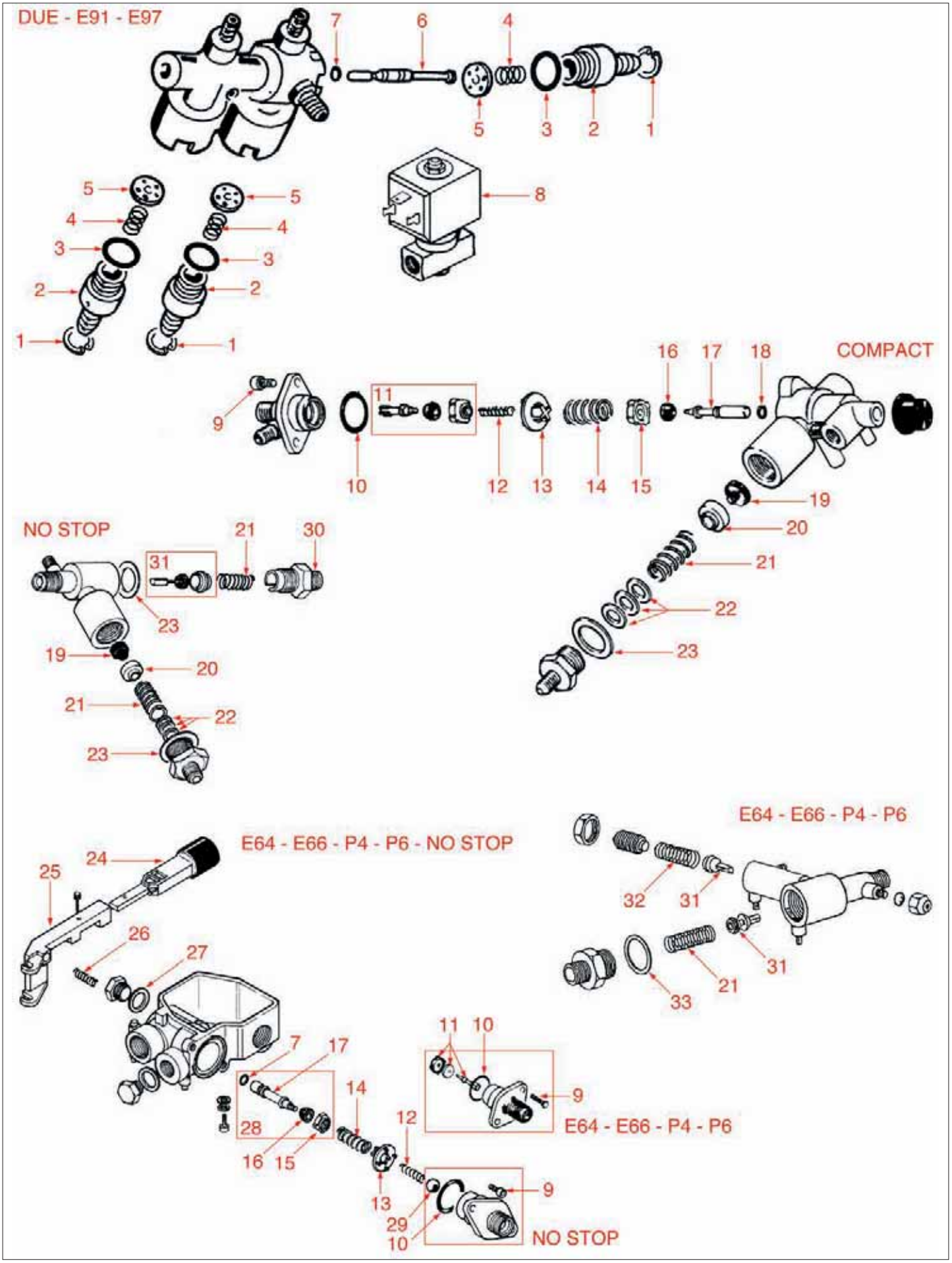

RUBINETTO CARICO ACQUA AUTOMATICO
AUTOMATIC WATER INLET TAP • AUTOMATISCHER WASSEREINLAUFHAHN • FA13

Pos.	Cod.	Descrizione	Description	Beschreibung	Pag.
1	1348043	SEEGER	SEEGER RING	SEEGER	850
2	1349035	RACCORDO RUBINETTO	TAP FITTING	HAHNANSCHLUSS	874
3	3186183	GUARNIZIONE OR 0128 EPDM	O-RING 0128 EPDM	O-RING 0128 EPDM	1021
4	1250162	MOLLA VALVOLA RITEGNO	NON-RETURN VALVE SPRING	FEDER FÜR RÜCKSCHLAGVENTIL	753
5	1186134	GUARNIZIONE VALVOLE E91	E91 VALVE GASKET	VENTILSDICHTUNG E91	595
6	1324041	PERNO RUBINETTO	TAP SPINDLE	BOLZEN FÜR HAHN	825
7	1186252	GUARNIZIONE OR R3	O-RING R3	O-RING-DICHTUNG R3	608
8	1120354	ELETTROVALVOLA PARKER 2 VIE ø 1/4"	2-WAY SOLENOID VALVE PARKER ø 1/4"	2-WEGE MAGNETVENTIL PARKER ø 1/4"	558
9	1184021	VITE M5x14 INOX	STAINLESS STEEL SCREW M5x14	INOX-SCHRAUBE M5x14	581
10	1186401	GUARNIZIONE OR 02093 EPDM	O-RING 02093 EPDM	O-RING-DICHTUNG 02093 EPDM	624
11	1523419	VALVOLA RITEGNO	NON-RETURN VALVE	RÜCKSCHLAGVENTIL	955
12	1250162	MOLLA VALVOLA RITEGNO	NON-RETURN VALVE SPRING	FEDER FÜR RÜCKSCHLAGVENTIL	753
13	1250161	GUIDA MOLLA	SPRING GUIDE	FEDERFÜHRUNG	753
14	1250160	MOLLA PERNO	PIN SPRING	BOLZENFEDER	753
16	1186128	GUARNIZIONE CONICA COMPACT	COMPACT CONICAL GASKET	KEGELDICHTUNG COMPACT	594
17	1324027	PERNO VALVOLA	PIN FOR VALVE	VENTILBOLZEN	824
18	1186241	GUARNIZIONE OR 04262 VITON	VITON O-RING 040262 R3	O-RING-DICHTUNG 04262 R 3 VITON	607
19	1186129	GUARNIZIONE VALVOLA ESPANSIONE NO STOP	NON-STOP EXPANSION VALVE GASKET	DICHTUNG FÜR EXPANSIONSVENTIL NO STOP	595
20	1186131	PORTA GUARNIZIONE NO STOP	NON-STOP GASKET HOLDER	DICHTUNGSTRÄGER NO STOP	595
21	1250515	MOLLA ø 14x33 mm	SPRING ø 14x33 mm	FEDER ø 14x33 mm	760
22	1528014	RONDELLA ø 15x11x0,5 mm	WASHER ø 15x11x0.5 mm	SCHEIBE ø 15x11x0,5 mm	974
23	1186248	GUARNIZIONE TEFLON ø 27 mm.	TEFLON GASKET ø 27 mm	TEFLON-DICHTUNG ø 27 mm	607
24	1241366	MANOPOLA PER LEVA E64-E66	LEVER HANDLE E64-E66	HEBELDREHKNOPF E64-E66	710
25	1225406	LEVA CARICO E64-E66	INLET LEVER E64-E66	EINLAUFHEBEL E64-E66	686
26	1250159	MOLLA VALVOLA	VALVE SPRING	VENTILFEDER	753
27	1186619	GUARNIZIONE RAME ø 1/4"	COPPER GASKET ø 1/4"	KUPFERDICHTUNG ø 1/4"	645
28	1523416	VALVOLA CARICO	INLET VALVE	EINLASSVENTIL	954
29	1323002	SFERA GRUPPO INOX	STAINLESS STEEL GROUP BALL	KUGEL INOX GRUPPE	820
31	1523418	VALVOLINA ESPANSIONE	SMALL EXPANSION VALVE	EXPANSIONSVENTIL KLEIN	955
32	1250158	MOLLA VALVOLA	VALVE SPRING	VENTILFEDER	753
33	1186127	GUARNIZIONE TEFLON E64-E66	TEFLON GASKET E64-E66	TEFLON-DICHTUNG E64-E66	594

LIVELLI
LEVEL GAUGE ASSY • NIVEAU-GRUPPEN • FA14

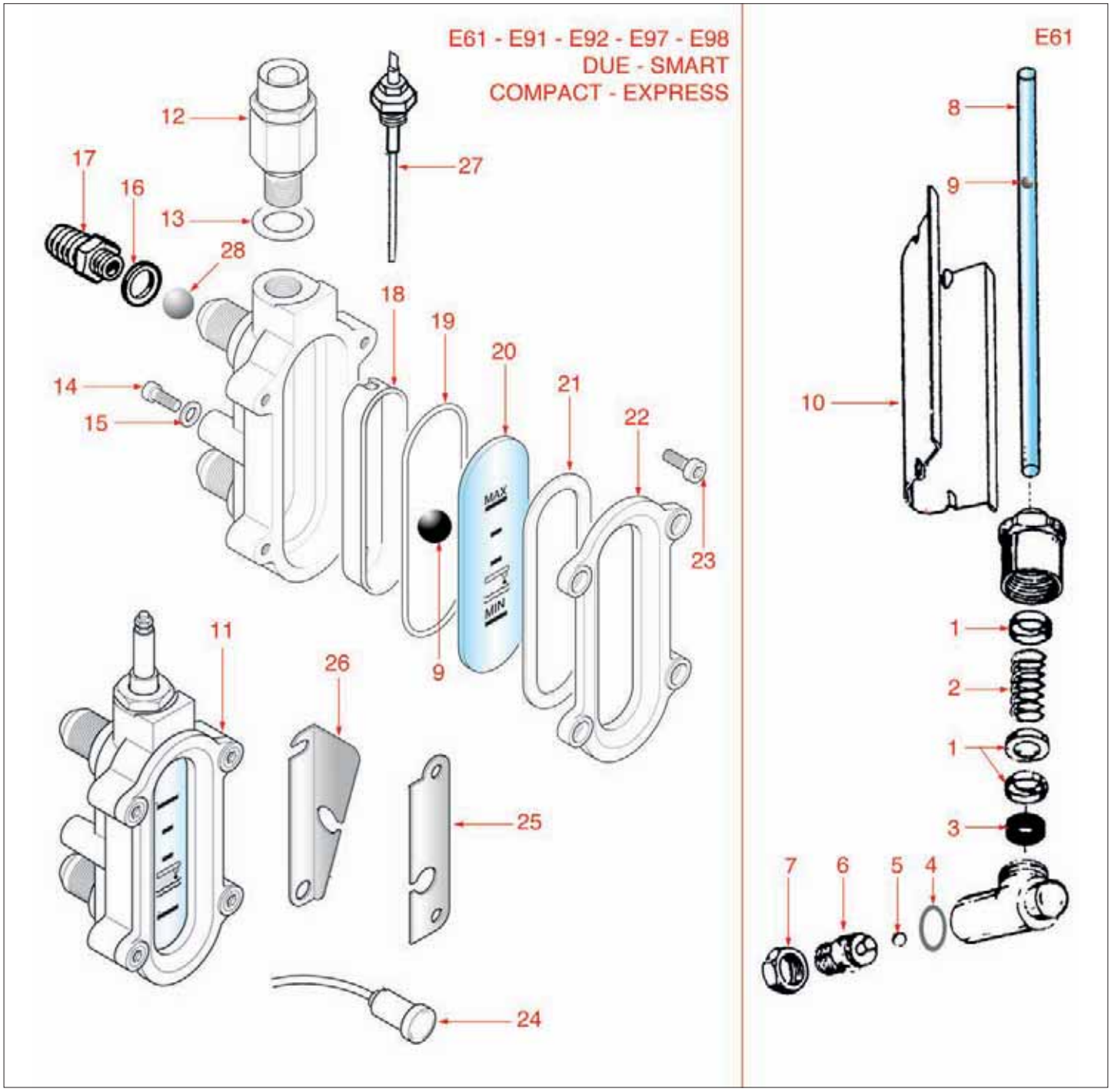

LIVELLI
LEVEL GAUGE ASSY • NIVEAU-GRUPPEN • FA14

Pos.	Cod.	Descrizione	Description	Beschreibung	Pag.
1	1528015	RONDELLA OTTONE CON SEDE	BRASS WASHER WITH HOUSING	MESSINGSCHEIBE MIT GEHÄUSE	974
2	1250401	MOLLA LIVELLO ø 22x20 mm.	LEVEL SPRING ø 22 x 20 mm	NIVEAU-FEDER ø 22 x 20 mm	756
3	1186227	GUARNIZIONE LIVELLO	LEVEL GASKET	DICHTUNG FÜR WASSERNIVEAU	605
4	1186537	GUARNIZIONE TAPPO OR	CAP O-RING GASKET	O-RING-DICHTUNG FÜR DECKEL	638
5	1323415	SFERA INOX	STAINLESS STEEL BALL	KUGEL AUS INOX	821
8	1520501	VETRO LIVELLO ø 12x175 mm.	LEVEL GLASS ø 12x175 mm	WASSERSTANDGLAS ø 12x175 mm	946
9	1323001	PALLINA LIVELLO ROSSA	RED LEVEL BALL	NIVEAUKUGEL ROT	820
10	1201526	MASCHERINA LIVELLO	LEVEL GAUGE PLATE	ABDECKUNG FÜR STANDANZEIGER	678
11	1201005	LIVELLO COMPLETO	COMPLETE LEVEL	NIVEAU KOMPLETT	675
12	1523538	VALVOLA ANTIDEPRESSIONE ø 1/4"	ANTI-DEPRESSION VALVE ø 1/4"	UNTERDRUCKVENTIL ø 1/4"	962
13	1186619	GUARNIZIONE RAME ø 1/4"	COPPER GASKET ø 1/4"	KUPFERDICHTUNG ø 1/4"	645
14	1528630	VITE INOX M5x10 mm.	STAINLESS STEEL SCREW M5x10 mm	INOX-SCHRAUBE M5x10 mm	977
15	1186444	RONDELLA APERTA ø 11 mm	OPEN WASHER ø 11 mm	OFFENE SCHEIBE ø 11 mm	629
16	1186264	GUARNIZIONE ALIMENTARE ø 22 mm.	ALIMENTARY GASKET Ø 22 mm	DICTHUNG FÜR LEBENSMITTELGEBRAUCH ø 22mm	609
18	1527541	VASCHETTA LIVELLO E91 - COMPACT	WATER LEVEL TUB E91 - COMPACT	WASSERSTANDSSCHALE E91 - COMPACT	972
19	1186230	GUARNIZIONE OR 0164 EPDM	O-RING GASKET 0164 EPDM	O-RING-DICHTUNG 0164 EPDM	605
20	1520537	LIVELLO SERIGRAFATO IN VETRO	SCREENPRINTED LEVEL GLASS	STANDGLAS MIT SIEBDRUCK AUS GLAS	947
20	1520538	LIVELLO SERIGRAFATO IN PLASTICA	SCREENPRINTED LEVEL IN PLASTIC	STANDGLAS MIT SIEBDRUCK AUS KUNSTSTOFF	948
21	1186228	GUARNIZIONE LIVELLO 30x89 mm	LEVEL GASKET 30x89 mm	DICHTUNG FÜR NIVEAU 30x89 mm	605
23	1184006	VITE M4x12 INOX	STAINLESS STEEL SCREW M4x12	SCHRAUBE M4x12 AUS INOX	579
24	3221080	LAMPADA SPIA ROSSA 230V	RED INDICATOR LAMP 230V	SIGNALLAMPE ROT 230V	1022
24	3221132	LAMPADA SPIA VERDE 230V	GREEN INDICATOR LAMP 230V	SIGNALLAMPE GRÜN 230V	1023
27	1341750	SONDA DI LIVELLO 125 mm	WATER LEVEL PROBE 125 mm	NIVEAUFÜHLER 125 mm	842
28	1323415	SFERA INOX	STAINLESS STEEL BALL	KUGEL AUS INOX	821

LIVELLO P4-P6-E64-E66-NOSTOP-STAR

LEVEL GAUGE P4-P6-E64-E66-NOSTOP-STAR • NIVEAU GRUPPE P4-P6-E64-E66-NOSTOP-STAR • FA15

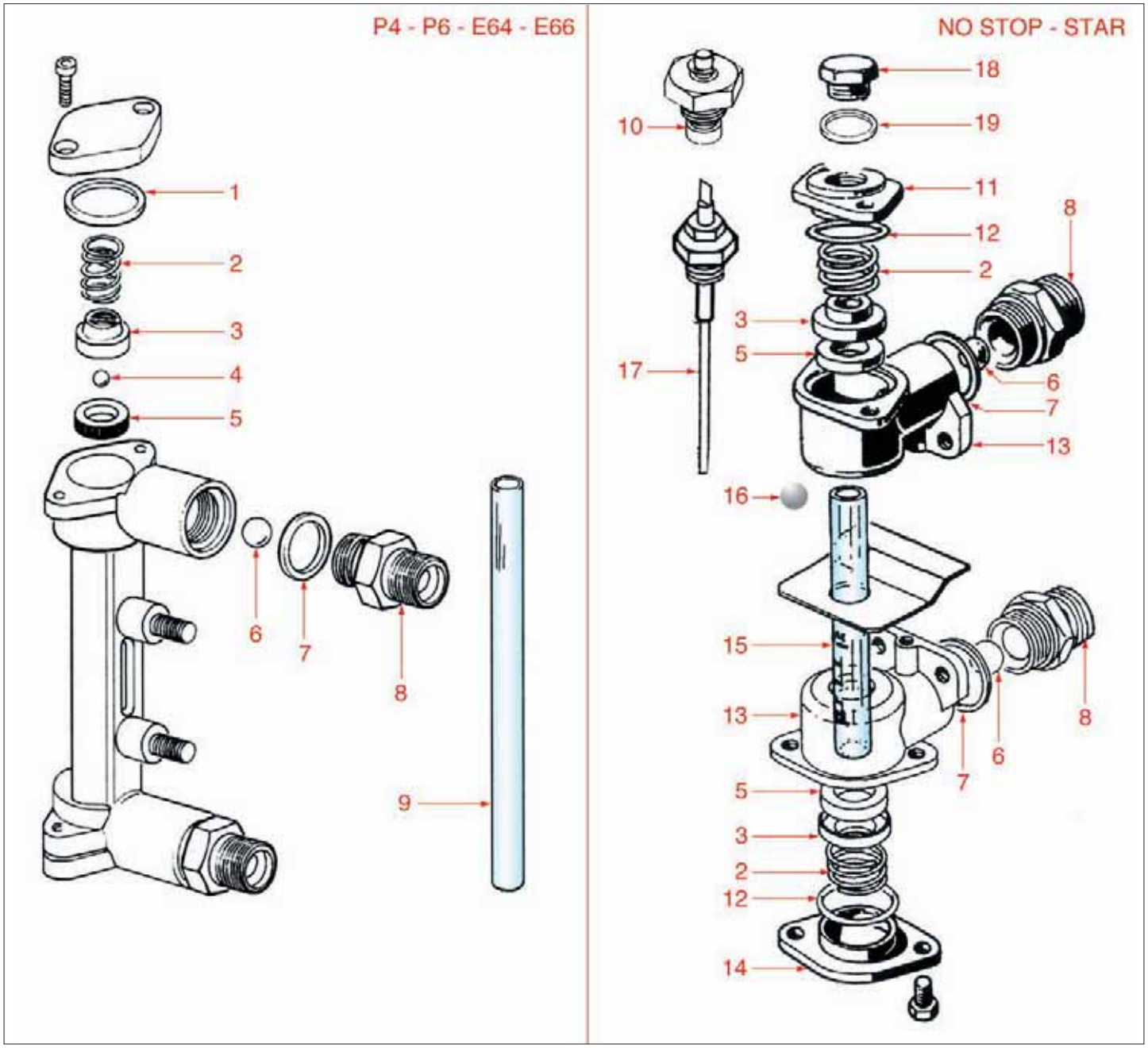

LIVELLO P4-P6-E64-E66-NOSTOP-STAR

LEVEL GAUGE P4-P6-E64-E66-NOSTOP-STAR • NIVEAU GRUPPE P4-P6-E64-E66-NOSTOP-STAR • FA15

Pos.	Cod.	Descrizione	Description	Beschreibung	Pag.
1	1186231	GUARNIZIONE OR 04106 EPDM	O-RING GASKET 04106 EPDM	O-RING-DICHTUNG 04106 EPDM	605
2	1250401	MOLLA LIVELLO ø 22x20 mm.	LEVEL SPRING ø 22 x 20 mm	NIVEAU-FEDER ø 22 x 20 mm	756
3	1186229	PORTAGUARNIZIONE LIVELLO E64-E66	LEVEL GASKET HOLDER E64-E66	DICHTUNGSTRÄGER FÜR WASSERNIVEAU E64-E66	605
4	1323001	PALLINA LIVELLO ROSSA	RED LEVEL BALL	NIVEAUKUGEL ROT	820
5	1186227	GUARNIZIONE LIVELLO	LEVEL GASKET	DICHTUNG FÜR WASSERNIVEAU	605
6	1323415	SFERA INOX	STAINLESS STEEL BALL	KUGEL AUS INOX	821
7	1186214	GUARNIZIONE LIVELLO NO STOP	NON-STOP GASKET HOLDER	DICHTUNG FÜR WASSERNIVEAU NO STOP	604
8	1349476	RACCORDO LIVELLO	WATER LEVEL GROUP FITTING	ROHRANSCHLUSS	884
9	1520516	VETRO LIVELLO ø 12x135 mm	LEVEL GLASS ø 12x135 mm	WASSERSTANDGLAS ø 12x135 mm	947
10	1523534	VALVOLA ANTIDEPRESSIONE ø 1/4"	ANTI-DEPRESSION VALVE ø 1/4"	VENTIL GEGEN UNTERDRUCK ø 1/4"	960
10	1523537	VALVOLA ANTIDEPRESSIONE ø 1/4"	ANTI-DEPRESSION VALVE ø 1/4"	VENTIL GEGEN UNTERDRUCK ø 1/4"	962
12	1186124	GUARNIZIONE LIVELLO	WATER LEVEL GASKET	DICHTUNG FÜR WASSERNIVEAU	594
12	1186231	GUARNIZIONE OR 04106 EPDM	O-RING GASKET 04106 EPDM	O-RING-DICHTUNG 04106 EPDM	605
15	1520532	VETRO LIVELLO ø 12x130 mm.	LEVEL GLASS ø 12x130 mm	WASSERSTANDGLAS ø 12x130 mm	947
15	1520534	VETRO LIVELLO ø 12x107 mm.	LEVEL GLASS ø 12x107 mm	WASSERSTANDGLAS ø 12x107 mm	947
15	1520556	VETRO LIVELLO ø 12x115 mm.	LEVEL GLASS ø 12x115 mm	WASSERSTANDGLAS ø 12x115 mm	948
16	1323001	PALLINA LIVELLO ROSSA	RED LEVEL BALL	NIVEAUKUGEL ROT	820
17	1341750	SONDA DI LIVELLO 125 mm	WATER LEVEL PROBE 125 mm	NIVEAUFÜHLER 125 mm	842
17	3341011	SONDA DI LIVELLO 140 mm	WATER LEVEL SENSOR 140 mm	NIVEAUFÜHLER 140 mm	1030
18	1439027	TAPPO CIECO 1/4"	BLIND PLUG 1/4"	BLINDVERSCHLUSS 1/4"	898
19	1186619	GUARNIZIONE RAME ø 1/4"	COPPER GASKET ø 1/4"	KUPFERDICHTUNG ø 1/4"	645

PARTI ELETTRICHE
ELECTRICAL PARTS • ELEKTRISCHE TEILE • FA16

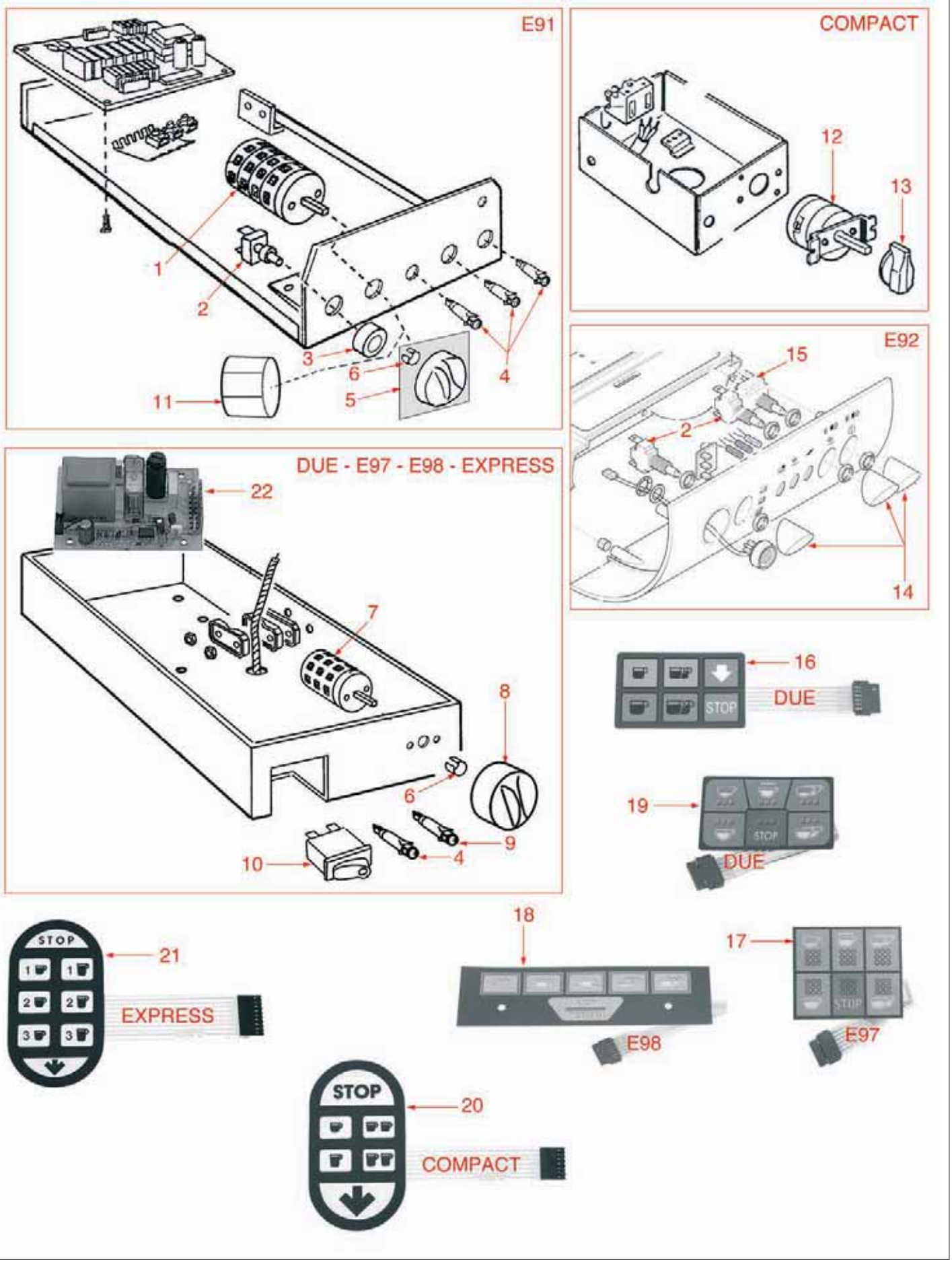

PARTI ELETTRICHE
ELECTRICAL PARTS • ELEKTRISCHE TEILE • FA16

Pos.	Cod.	Descrizione	Description	Beschreibung	Pag.
1	1319040	INTERRUTTORE GENERALE E91 NUOVO TIPO	MAIN SWITCH E91 NEW TYPE	HAUPTSCHALTER E91 (NEUES MODELL)	773
2	1319052	PULSANTE SCALDATAZZE E91	CUP WARMER BUTTON E91	KNOPF FÜR TASSENWÄRMER E91	774
3	1241317	TASTO PULSANTE SCALDATAZZE E91 NUOVA	CUP WARMER KEY + PUSH BUTTON NEW E91	DRUCKKNOPF FÜR TASSENWÄRMER E91 (NEUES M	705
4	1221111	LAMPADA SPIA ROSSA 220V	RED INDICATOR LAMP 220V	SIGNALLAMPE ROT 220V	681
4	1221112	LAMPADA SPIA VERDE 220V	GREEN INDICATOR LAMP 220V	SIGNALLAMPE GRÜN 220V	681
5	1241318	MANOPOLA BLUE E91 NUOVA	NEW BLUE E91 KNOB	KNEBEL BLAU E91 NEU	705
6	1002002	ANELLO	RING	RING	523
7	1057004	COMMUTATORE 0-2 POSIZIONI	SELECTOR SWITCH 0-2 POSITIONS	SCHALTER 0 - 2 STELLUNGEN	542
8	1241033	MANOPOLA ø 40 mm	KNOB ø 40 mm	DREHKNOPF ø 40 mm	697
9	3221101	LAMPADA VERDE 230V	GREEN INDICATOR LAMP 230V	SIGNALLAMPE GRÜN 230V	1023
11	1241040	MANOPOLA ø 31 mm	KNOB ø 31 mm	DREHKNOPF ø 31 mm	698
12	3059014	COMMUTATORE 0102-7132	SELECTOR SWITCH 0102-7132	SCHALTER 0102-7132	1019
13	1241542	MANOPOLA INTERRUTTORE NERA	BLACK SWITCH KNOB	DREHKNOPF FÜR SCHALTER SCHWARZ	725
14	1319097	TASTO COMANDI	CONTROL BUTTON	SCHALTERDRUCKKNOPF	782
15	1319098	INTERRUTTORE BIPOLARE 16A 250V	BIPOLAR SWITCH 16A 250V	2-POLIG SCHALTER 16A 250V	782
16	1319503	PULSANTIERA GRIGIA 2/A	PUSH-BUTTON PANEL 2/A - GREY	TASTATUR 2/A GRAU	797
17	1319020	PULSANTIERA 6 TASTI E97/A 68x58 mm.	6 BUTTONS PANEL E97/A 68x58 mm	TASTATUR 6 TASTEN E97/A 68x58 mm	770
18	1319022	PULSANTIERA 6 TASTI E98/A 176x49 mm.	6 BUTTONS PANEL E98/A 176x49 mm	TASTATUR 6 TASTEN E98/A 176x49 mm	770
19	1319051	PULSANTIERA TIPO NUOVO	PUSH-BUTTON PANEL - NEW MODEL	TASTATUR NEUES MODELL	774
20	1319501	PULSANTIERA NERA COMPACT/A	PUSH-BUTTON PANEL COMPACT/A - BLACK	TASTATUR COMPACT/A SCHWARZ	797
21	1319502	PULSANTIERA NERA EXPRESS	PUSH-BUTTON PANEL EXPRESS - BLACK	TASTATUR EXPRESS SCHWARZ	797
22	1390001	SCHEDA AUTOLIVELLO	LEVEL CONTROL CIRCUIT BOARD	AUTONIVEAUPLATINE	892

PULSANTIERE E91-E98-DUE
PUSH-BUTTONS E91-E98-DUE • TASTATUREN E91-E98-DUE • FA17

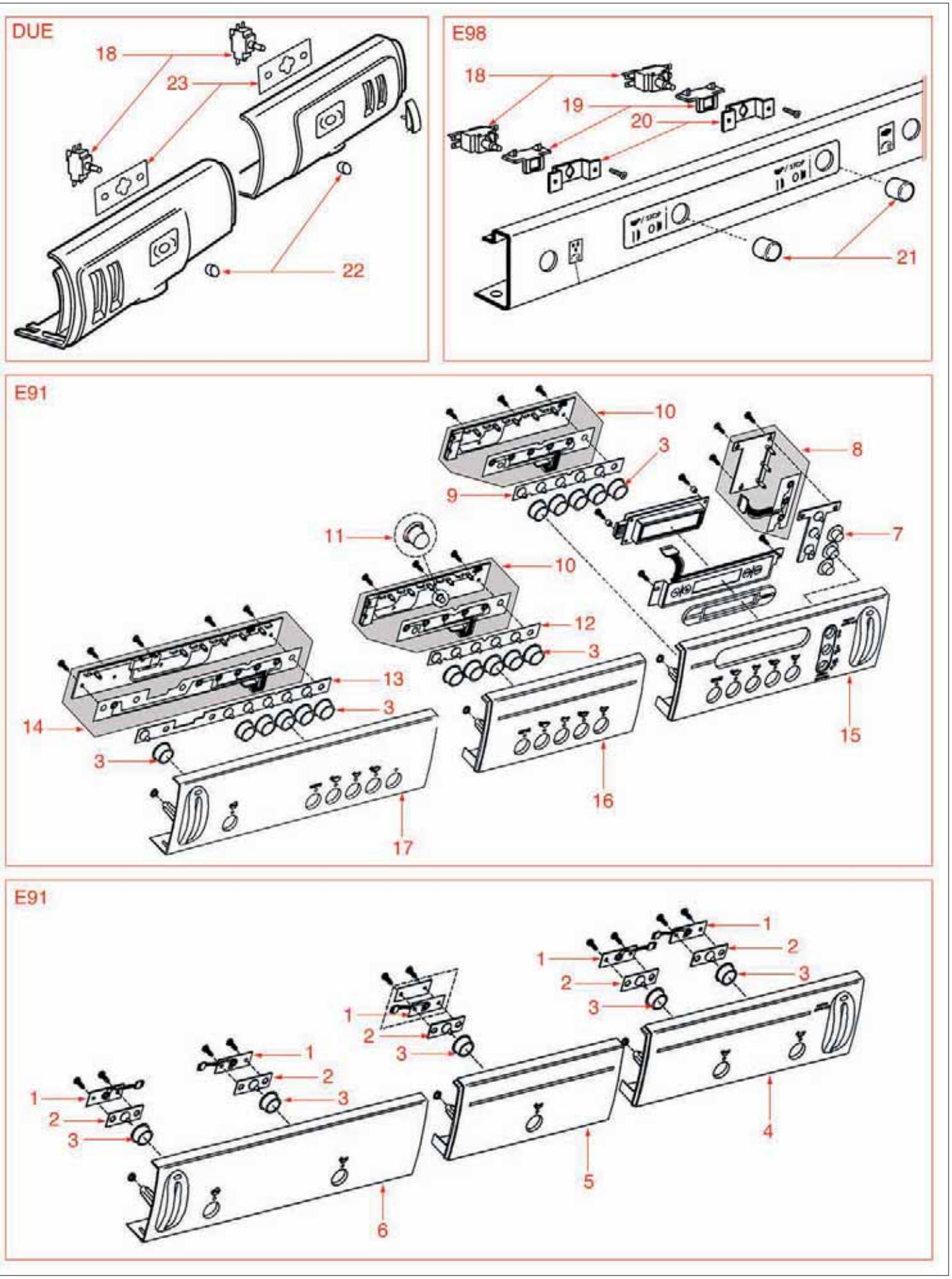

PULSANTIERE E91-E98-DUE

PUSH-BUTTONS E91-E98-DUE • TASTATUREN E91-E98-DUE • FA17

Pos.	Cod.	Descrizione	Description	Beschreibung	Pag.
1	1319043	SCHEDA PULSANTIERA E91 DIPLOMAT S	E91 DIPLOMAT S PUSH-BUTTON PANEL CARD	TASTATURPLATINE E91 DIPLOMAT S	773
2	1319044	MEMBRANA PULSANTIERA E91 DIPLOMAT S	PUSH-BUT.PANEL DIAPHRAGM E91 DIPLOMAT S	TASTATURMEMBRAN E91 DIPLOMAT S	773
3	1319028	MANOPOLA BLU E91	BLUE E91 KNOB	KNEBEL BLAU E91	771
7	1319024	MANOPOLA GRIGIA	GREY KNOB	KNEBEL GRAU	770
8	1319023	SCHEDA LED FAEMA E91 NA	FAEMA E91 NA LED CARD	LED-PLATINE FAEMA E91 NA	770
9	1319027	MEMBRANA MANOPOLA SX FAEMA E91	LEFT KNOB DIAPHRAGM FAEMA E91	MEMBRAN FÜR KNEBEL LINKS FAEMA E91	771
10	1319025	SCHEDA LED SX/CENTRALE FAEMA E91 A	LEFT/MIDDLE FAEMA E91 A LED CARD	LED-PLATINE LINKS/MITTE FAEMA E91 A	771
11	1319029	GUARNIZIONE LED FAEMA	FAEMA E91 PUSH-BUTTON	DRUCKTASTE FAEMA E91	771
12	1319030	MEMBRANA MANOPOLA CENTRALE E91	MIDDLE KNOB DIAPHRAGM E91	MEMBRAN FÜR MITTELKNEBEL E91	771
13	1319039	MEMBRANA MANOPOLA DX E91	RIGHT KNOB DIAPHRAGM E91	MEMBRAN FÜR KNEBEL RECHTS E91	773
14	1319038	SCHEDA LED DX FAEMA E91 A	RIGHT FAEMA E91 A LED CARD	LED-PLATINE RECHTS FAEMA E91 A	772
18	1319053	INTERRUTTORE GRUPPO E91	SWITCH FOR COFFEE GROUP E91	GRUPPENSCHALTER E91	774
21	1319096	TASTO EROGAZIONE	DELIVERY BUTTON	AUSGABEDRUCKKNOPF	782
22	1319054	PULSANTE INTERRUTTORE E91	SWITCH BUTTON E91	SCHALTERKNOPF E91	775
23	1319094	SUPPORTO INOX PULSANTI	PUSH-BUTTON STAINLESS STEEL SUPPORT	INOX HALTER FÜR DRUCKKNÖPFE	781

VARIE E61

MISCELLANEOUS E61 • VERSCHIEDENE TEILE E61 • FA18

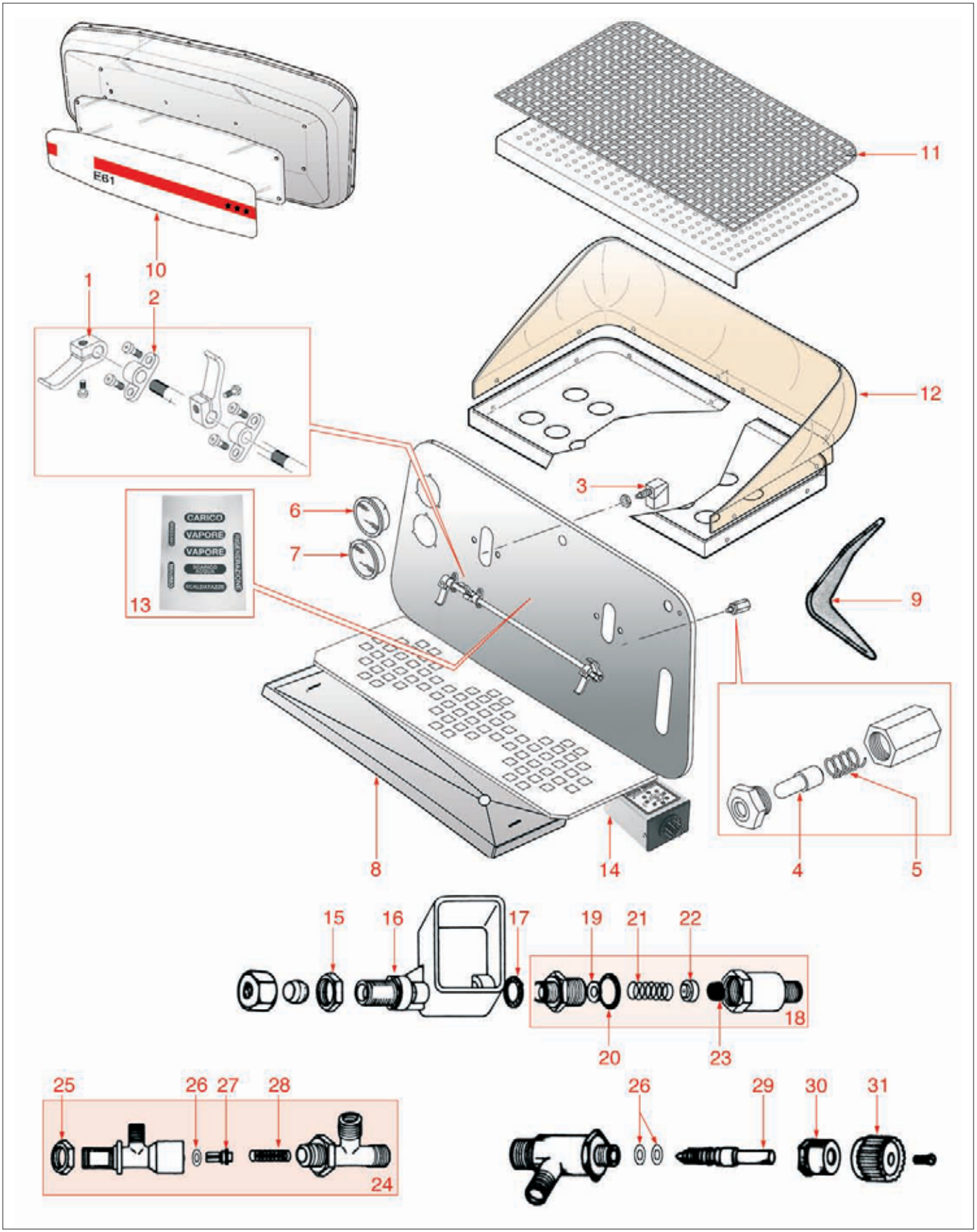

VARIE E61

MISCELLANEOUS E61 • VERSCHIEDENE TEILE E61 • FA18

Pos.	Cod.	Descrizione	Description	Beschreibung	Pag.
1	1225014	LEVA COMANDO	CONTROL LEVER	STEUERHEBEL	685
2	1391002	SUPPORTO ASTA	ROD SUPPORT	HALTER FÜR STANGE	894
3	1240817	MICRO POMPA C4AZL 16A 250V	MICROSWITCH FOR PUMP C4AZL 16A 250V	MIKROSCHALTER FÜR PUMPE C4AZL 16A 250V	692
3	1240821	MICRO POMPA 10A 250V	MICROSWITCH FOR PUMP 10A 250V	MIKROSCHALTER FÜR PUMPE 10A 250V	692
4	1319095	PULSANTE PER MICRO	MICRO PUSH BUTTON	DRUCKKNOPF FÜR MIKROSCHALTER	781
5	1250024	MOLLA ø 8x29 mm PER PULSANTE MICRO	SPRING ø 8x29 mm FOR MICRO BUTTON	FEDER ø 8x29 mm FÜR DRUCKKN. FÜR MIKROS.	748
6	1245554	MANOMETRO CALDAIA FAEMA E61 ø 52 mm	BOILER PRESSURE GAUGE FAEMA E61 ø 52 mm	MANOMETER FÜR KESSEL FAEMA E61 ø 52 mm	741
7	1245553	MANOMETRO POMPA FAEMA E61 ø 52 mm.	PUMP PRESSURE GAUGE FAEMA E61 ø 52 mm	MANOMETER FÜR PUMPE FAEMA E61 ø 52 mm	741
8	1015501	BACINELLA STAR 3 GRUPPI	DRIP TRAY STAR 3/GR	STAR TROPFENSCHALE - 3 GRUPPEN	524
8	1015502	BACINELLA STAR 4 GRUPPI	DRIP TRAY STAR 4/GR	STAR TROPFENSCHALE - 4 GRUPPEN	524
8	1015503	BACINELLA STAR 2 GRUPPI	DRIP TRAY STAR 2/GR	STAR TROPFENSCHALE - 2 GRUPPEN	524
9	1026051	BAFFI NERI E61 (2PZ)	BLACK ANGLES E61 (2 PCS)	SCHWARZE ECKSCHUTZE E61 (2 STK.)	530
10	1009002	ADESIVO E61 - 1 GRUPPO	STICKER E61 1/GR	FOLIENAUFKLEBER E61 - 1 GRUPPE	524
10	1009003	ADESIVO E61 - 2 GRUPPI	STICKER E61 2/GR	FOLIENAUFKLEBER E61 - 2 GRUPPEN	524
10	1009004	ADESIVO E61 - 3 GRUPPI	STICKER E61 3/GR	FOLIENAUFKLEBER E61 - 3 GRUPPEN	524
11	1185701	GRIGLIA SCALDATAZZE FAEMA	CUP WARMING GRID FAEMA	GITTER FÜR TASSENWÄRMER FAEMA	583
11	1185702	GRIGLIA SCALDATAZZE BIANCA	WHITE CUP WARMING GRID	WEISSES GITTER FÜR TASSENWÄRMER FAEMA	583
11	1185703	GRIGLIA SCALDATAZZE MARRONE	BROWN CUP WARMING GRID	BRAUNES GITTER FÜR TASSENWÄRMER	583
12	1026001	CAPOTTINA E61 - 1 GRUPPO	COVER E61 - 1 COFFEE GROUP	ABDECKUNG E61 - 1 GRUPPE	529
12	1026002	CAPOTTINA E61 - 3 GRUPPI	COVER E61 - 3 COFFEE GROUPS	ABDECKUNG E61 - 3 GRUPPEN	530
12	1026003	CAPOTTINA E61 - 2 GRUPPI	COVER E61 - 2 COFFEE GROUPS	ABDECKUNG E61 - 2 GRUPPEN	530
13	1009001	ADESIVO E61 PICCOLO	STICKER E61 SMALL	KLEINER FOLIENAUFKLEBER E61	523
14	1054539	CENTRALINA AUTOLIVELLO 220V	CONTROL BOX FOR WATER LEVEL CONTROL 220V	ELEKTRONIK-BOX AUTONIVEAU 220V	538
15	1349504	DADO PER RUBINETTO ø 1/2"	NUT FOR TAP ø 1/2"	SCHRAUBENMUTTER FÜR HAHN ø 1/2"	886
16	1527503	VASCHETTA SCARICO	DRAIN TUB	AUSLAUFSCHALE	969
17	1186620	GUARNIZIONE RAME ø 3/8"	COPPER GASKET ø 3/8"	KUPFERDICHTUNG ø 3/8"	645
18	1523513	VALVOLA ESPANSIONE ø 3/8"	EXPANSION VALVE ø 3/8"	EXPANSIONSVENTIL ø 3/8"	958
19	1186319	RONDELLA OTTONE ø 15 mm	BRASS WASHER ø 15 mm	MESSINGDICHTUNG ø 15 mm	615
20	1186321	GUARNIZIONE TEFLON 22x17x3 mm	TEFLON GASKET 22x17x3 mm	TEFLON-DICHTUNG 22x17x3 mm	616
21	1250516	MOLLA PREMISTOPPA ø 15x28 mm	STUFFING GLAND SPRING ø 15x28 mm	FEDER FÜR STOPFBÜCHSE ø 15x28 mm	760
22	1186131	PORTA GUARNIZIONE NO STOP	NON-STOP GASKET HOLDER	DICHTUNGSTRÄGER NO STOP	595
23	1186129	GUARNIZIONE VALVOLA ESPANSIONE NO STOP	NON-STOP EXPANSION VALVE GASKET	DICHTUNG FÜR EXPANSIONSVENTIL NO STOP	595
24	1523512	VALVOLA RITEGNO ø 3/8"-1/4"	NON-RETURN VALVE ø 3/8" - 1/4"	RÜCKSCHLAGVENTIL ø 3/8" - 1/4"	958
25	1349364	DADO ø 3/8"	NUT ø 3/8"	SCHRAUBENMUTTER ø 3/8"	880
26	1186411	GUARNIZIONE OR 02031 EPDM	O-RING 02031 EPDM	O-RING-DICHTUNG 02031 EPDM	625
27	1523426	VALVOLA RITEGNO	NON-RETURN VALVE	RÜCKSCHLAGVENTIL	956
28	1250213	MOLLA VALVOLA RITEGNO	NON-RETURN VALVE SPRING	FEDER FÜR RÜCKSCHLAGVENTIL	755
31	1241484	MANOPOLA RUBINETTO PER SCALDATAZZE	CUP WARMING TAP HANDLE	HAHNDREHKNOPF FÜR TASSENWÄRMER	720

CALDAIA E61-P4-P6-E64-E66-STAR-NO STOP
BOILER E61-P4-P6-E64-E66-STAR-NO STOP • BOILER E61-P4-P6-E64-E66-STAR-NO STOP • FA19

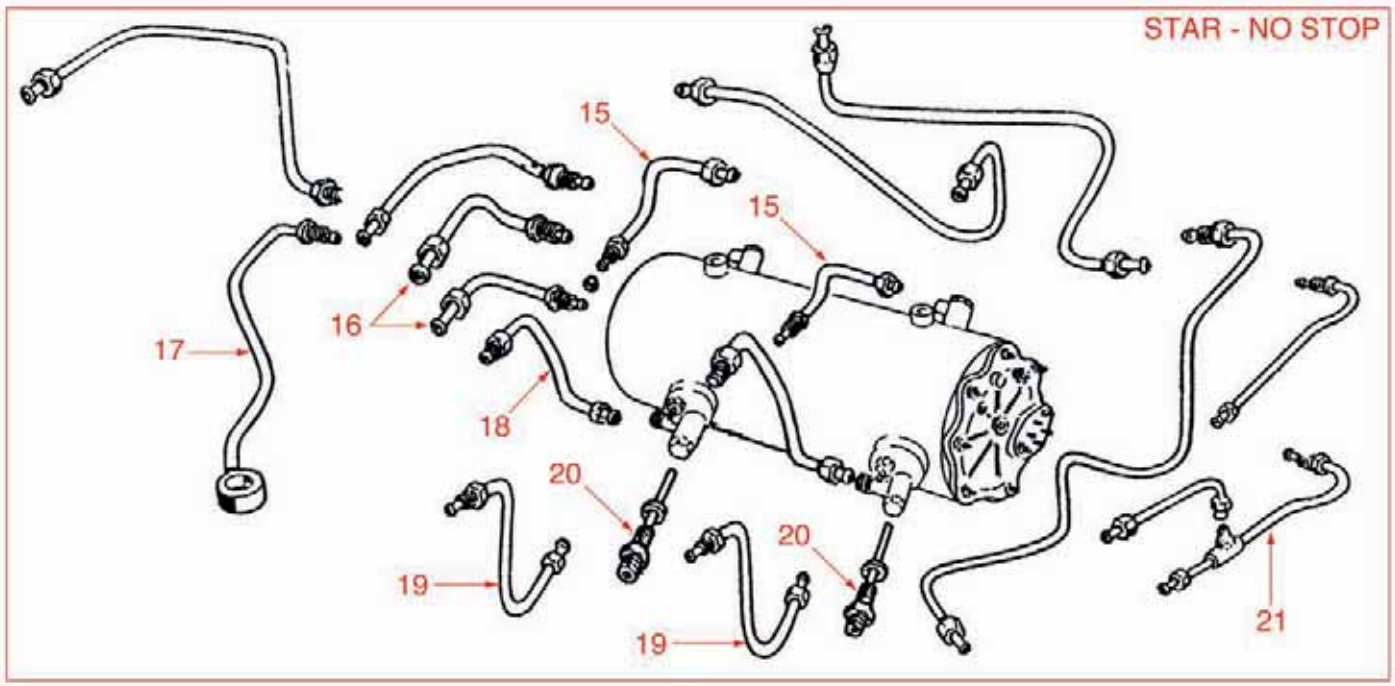

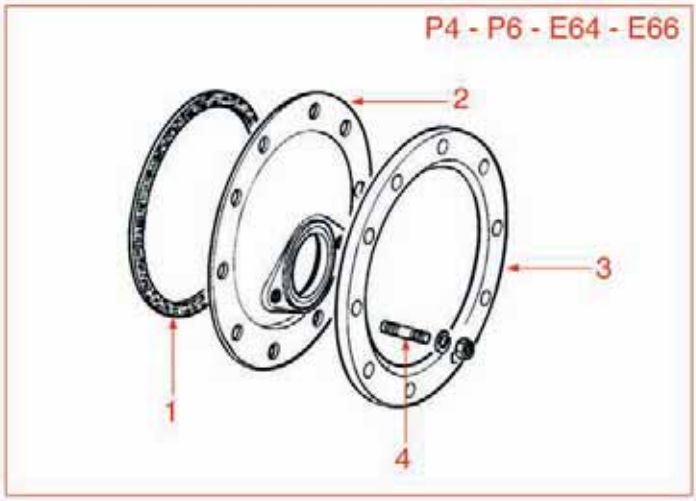

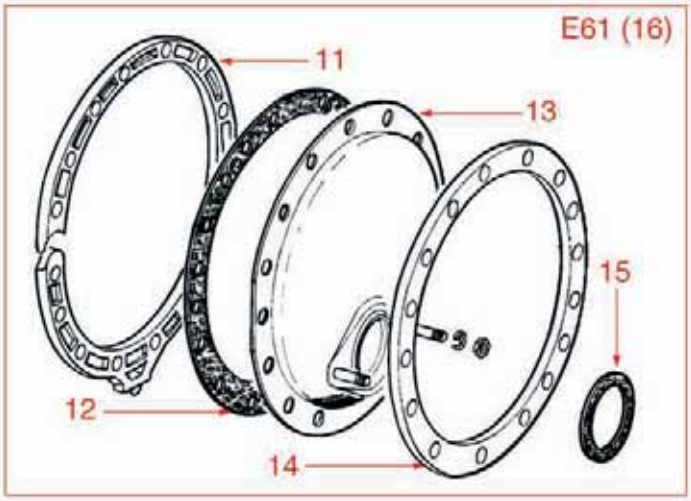

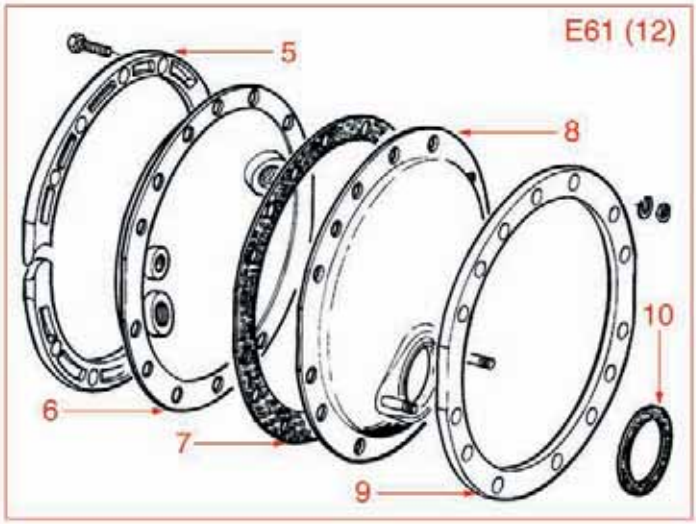



CALDAIA E61-P4-P6-E64-E66-STAR-NO STOP

BOILER E61-P4-P6-E64-E66-STAR-NO STOP • BOILER E61-P4-P6-E64-E66-STAR-NO STOP • FA19

Pos.	Cod.	Descrizione	Description	Beschreibung	Pag.
1	1186551	GUARNIZIONE CALDAIA ø 150x137x3 mm.	BOILER GASKET ø 150x137x3 mm	KESSELDICHTUNG ø 150x137x3 mm	639
3	1048003	COPRI FLANGIA ALLUMINIO 10 FORI ø 190 mm	FLANGE-COVER IN ALUMINIUM 10 HOLES ø 190	FLANSCHDECKEL AUS ALUMINIUM 10 LÖCHER ø	531
4	1184009	PRIGIONIERO M8 ZINCATO	ZINC-PLATED M8 STUD	VERZINKTE STIFTSCHRAUBE M8	579
5	1048101	COPRI FLANGIA 12 FORI	FLANGE-COVER 12 HOLES	FLANSCHDECKEL 12 LÖCHER	531
7	1186396	GUARNIZIONE TEFLON 12 FORI E61	TEFLON GASKET 12 HOLES E61	TEFLON-DICHTUNG 12 LÖCHER E61	623
7	1186553	GUARNIZIONE CALDAIA 12 FORI 243x204x3 mm	12-HOLE BOILER GASKET ø 243x204x3 mm	KESSELDICHTUNG 12 LÖCHER 243x204x3 mm	640
9	1048102	COPRIFLANGIA IN ALLUMINIO	FLANGE-COVER IN ALUMINIUM	FLANSCHDECKEL AUS ALUMINIUM	531
10	1186606	GUARNIZIONE RESISTENZA	GASKET FOR HEATING ELEMENT	DICHTUNG FÜR HEIZKÖRPER	643
12	1186552	GUARNIZIONE CALDAIA 16 FORI	16-HOLE BOILER GASKET	KESSELDICHTUNG 16 LÖCHER	639
15	1449355	TUBO CALDAIA GRUPPO	GROUP BOILER PIPE	ROHR FÜR KESSELGRUPPE	921
16	1449351	TUBO LIVELLO STAR	WATER LEVEL PIPE STAR	WASSERROHR	920
17	1449356	TUBO CARICO	INLET PIPE	ZULAUFSCHLAUCH	921
18	1449357	TUBO RITORNO STAR	RETURN PIPE STAR	RÜCKLAUFSCHLAUCH STAR	921
19	1449358	TUBO RITORNO NO STOP	RETURN PIPE NO STOP	RÜCKLAUFSCHLAUCH NO STOP	921
20	1449354	TUBO INIEZIONE	PIPE	ROHR	921
21	1449353	TUBO COLLETTORE	COLLECTING PIPE	SAMMELRÖHRE	920
22	1449048	TUBAZIONE 3 VIE	3-WAYS PIPE	LEITUNG 3 WEGE	912

CALDAIA E91-E92-E97-E98-DUE-SMART

BOILER E91-E92-E97-E98-DUE-SMART • BOILER E91-E92-E97-E98-DUE-SMART • FA20

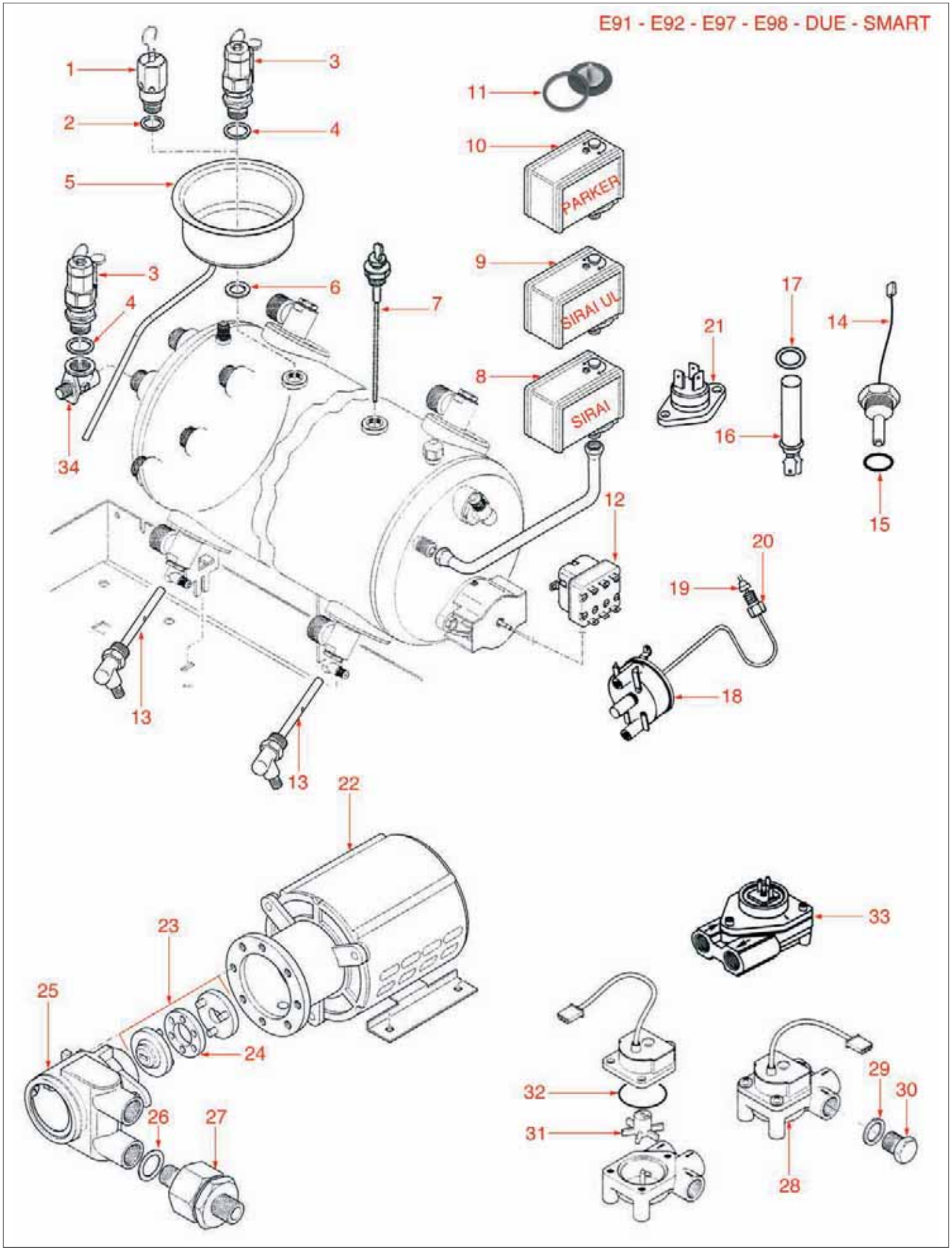

Posizioni senza cod. LF: a richiesta • Positions without LF Code No.: upon request • Abbildungen ohne LF Bestell-Nr.:auf Anfrage

CALDAIA E91-E92-E97-E98-DUE-SMART

BOILER E91-E92-E97-E98-DUE-SMART • BOILER E91-E92-E97-E98-DUE-SMART • FA20

Pos.	Cod.	Descrizione	Description	Beschreibung	Pag.
1	1523535	VALVOLA CALDAIA ø 3/8"	BOILER VALVE ø 3/8"	VENTIL FÜR KESSEL ø 3/8"	961
2	1186394	GUARNIZIONE SNODO ø 20x2 mm	ARTICULATION GASKET ø 20x2 mm	DICHTUNG FÜR GELENK ø 20x2 mm	623
3	1523536	VALVOLA CALDAIA ø 3/8" AUTOCERTIFICATA	BOILER VALVE ø 3/8" AUTO-CERTIFIED	VENTIL FÜR KESSEL ø 3/8" MIT ISPESL	961
4	1186805	GUARNIZIONE OR 0115 EPDM	O-RING 0115 EPDM	O-RING-DICHTUNG 0115 EPDM	658
6	1186619	GUARNIZIONE RAME ø 1/4"	COPPER GASKET ø 1/4"	KUPFERDICHTUNG ø 1/4"	645
7	1341750	SONDA DI LIVELLO 125 mm	WATER LEVEL PROBE 125 mm	NIVEAUFÜHLER 125 mm	842
7	3341011	SONDA DI LIVELLO 140 mm	WATER LEVEL SENSOR 140 mm	NIVEAUFÜHLER 140 mm	1030
8	1320531	PRESSOSTATO P302/6	PRESSURE SWITCH P302/6	DRUCKSCHALTER P302/6	818
9	1320601	PRESSOSTATO P302/8 UL 0,5÷1,4 bar	PRESSURE SWITCH P302/8 UL 0.5÷1.4 bar	PRESSOSTAT P302/8 UL 0,5÷1,4 bar	819
10	1320541	PRESSOSTATO PARKER	PRESSURE SWITCH PARKER	DRUCKSCHALTER PARKER	819
11	1320533	KIT GRUPPO MEMBRANE PER PRESSOSTATO	MEMBRANE KIT FOR PRESSURE SWITCH	MEMBRANENSATZ FÜR DRUCKSCHALTER	818
12	1444509	TERMOSTATO TRIFASE DI SICUREZZA 169°C	THREE-PHASE SAFETY THERMOSTAT 169°C	3-PHASIG SICHERHEITSTHERMOSTAT 169 °C	903
12	3444142	TERMOSTATO TRIFASE 150°C	THREE-PHASE THERMOSTAT 150°C	THERMOSTAT 150°C 3-POLIG	1032
13	1449044	INIETTORE INGRESSO	INLET INJECTOR	EINGANGSINJEKTOR	911
14	1444501	SENSORE TEMPERATURA	TEMPERATURE SENSOR	TEMPERATURFÜHLER	902
15	1186823	GUARNIZIONE RAME ø 1/2"	COPPER GASKET ø 1/2"	KUPFERDICHTUNG ø 1/2"	660
16	1444507	SENSORE NTC	NTC SENSOR	SENSOR NTC	903
17	1186255	GUARNIZIONE OR 0109 EPDM	O-RING 0109 EPDM	O-RING-DICHTUNG 0109 EPDM	608
18	1444503	PROTTETORE RESISTENZE STIEBEL	STIEBEL HEATING ELEMENT PROTECTION	SCHUTZ FÜR HEIZKÖRPER STIEBEL	903
19	1444504	PREMISTOPPA PER TERMOSTATO	THERMOSTST STUFFING GLAND	STOPFBÜCHSE FÜR THERMOSTAT	903
20	1444505	RACCORDO PREMISTOPPA M10x1	STUFFING GLAND FITTING M10x1	ANSCHLUSS FÜR STOPFBÜCHSE M10x1	903
21	1444502	SENSORE TRIAC	TEMPERATURE SENSOR	TEMPERATURFÜHLER TRIAC	903
22	1240701	MOTORE A FLANGIA	FLANGE MOTOR	FLANSCHMOTOR	689
22	1240711	MOTORE A FLANGIA FAEMA	FLANGE MOTOR FAEMA	FLANSCHMOTOR FAEMA	691
22	1240712	MOTORE A FLANGIA FAEMA	FLANGE MOTOR FAEMA	FLANSCHMOTOR FAEMA	691
23	1191001	GIUNTO METALLICO COMPLETO	METALLIC COUPLING ASSEMBLY	KUPPLUNGSSATZ AUS METALL KOMPLETT	668
24	1191002	GIUNTO GOMMA	RUBBER COUPLING	KUPPLUNGSSATZ AUS GUMMI	668
25	1330003	POMPA VOLUMETRICA ROTOFLOW ø 3/8" NPT	ROTARY VANE PUMP ROTOFLOW ø 3/8" NPT	VERDRÄNGERPUMPE ROTOFLOW ø 3/8" NPT	835
25	1330011	POMPA VOLUMETRICA PROCON ø 3/8" NPT	ROTARY VANE PUMP PROCON ø 3/8" NPT	VERDRÄNGERPUMPE PROCON ø 3/8" NPT	835
25	1330017	POMPA PROCON A FLANGIA ø 3/8"	PROCON FLANGE PUMP ø 3/8"	PUMPE PROCON MIT FLANSCH ø 3/8"	836
26	1186186	GUARNIZIONE RAME ø 3/8" 22x17x3 mm	COPPER GASKET ø 3/8" 22x17x3 mm	KUPFERDICHTUNG ø 3/8" 22x17x3 mm	600
27	1160700	FILTRO POMPA IN OTTONE	FILTER	FILTER	570
28	1455029	CONTATORE VOLUMETRICO 3 VIE ø 1/4"	3 WAY FLOWMETER ø 1/4"	VOLUMETRISCHER ZÄHLER 3 WEGE ø 1/4"	938
28	1455030	CONTATORE VOLUMETRICO 3 VIE ø 1/4"	3 -WAY FLOWMETER ø 1/4"	VOLUMETRISCHER ZÄHLER 3 WEGE ø 1/4"	938
29	1186619	GUARNIZIONE RAME ø 1/4"	COPPER GASKET ø 1/4"	KUPFERDICHTUNG ø 1/4"	645
31	1455032	GIRANTE GICAR	IMPELLER GICAR	LAUFRAD GICAR	939
32	1186631	GUARNIZIONE OR 02112 VITON	O-RING 02112 VITON	O-RING-DICHTUNG 02112 VITON	647
33	1455351	CONTATORE VOLUMETRICO GICAR	VOLUMETRIC FLOWMETER GICAR	VOLUMETRISCHER ZÄHLER GICAR	940

MANOMETRI-VASCHETTE-ARTICOLI VARI
PRESSURE GAUGES-TANKS-MISCELLANEOUS • MANOMETER-SCHALEN-VERSCHIEDENE TEILE • FA21



Posizioni senza cod. LF: a richiesta • Positions without LF Code No.: upon request • Abbildungen ohne LF Bestell-Nr.:auf Anfrage

MANOMETRI-VASCHETTE-ARTICOLI VARI
PRESSURE GAUGES-TANKS-MISCELLANEOUS • MANOMETER-SCHALEN-VERSCHIEDENE TEILE • FA21

Pos.	Cod.	Descrizione	Description	Beschreibung	Pag.
1	1245557	MANOMETRO POMPA ø 42 mm.	PUMP PRESSURE GAUGE ø 42 mm	MANOMETER FÜR PUMPE ø 42 mm	742
2	1245556	MANOMETRO CALDAIA ø 42 mm.	BOILER PRESSURE GAUGE ø 42 mm	MANOMETER FÜR KESSEL ø 42 mm	742
3	1245554	MANOMETRO CALDAIA FAEMA E61 ø 52 mm	BOILER PRESSURE GAUGE FAEMA E61 ø 52 mm	MANOMETER FÜR KESSEL FAEMA E61 ø 52 mm	741
4	1245553	MANOMETRO POMPA FAEMA E61 ø 52 mm.	PUMP PRESSURE GAUGE FAEMA E61 ø 52 mm	MANOMETER FÜR PUMPE FAEMA E61 ø 52 mm	741
5	1245555	MANOMETRO CALDAIA-POMPA ø 60 mm	BOILER-PUMP PRESSURE GAUGE ø 60 mm	MANOMETER KESSEL - PUMPE ø 60 mm	742
6	1245551	MANOMETRO CALDAIA - POMPA ø 63 mm.	BOILER-PUMP PRESSURE GAUGE ø 63 mm	MANOMETER FÜR KESSEL - PUMPE ø 63 mm	741
7	1245552	MANOMETRO CALDAIA FAEMA P4-P6 ø 52 mm.	BOILER PRESSURE GAUGE FAEMA P4-P6 ø 52mm	MANOMETER FÜR KESSEL P4-P6 ø 52 mm	741
8	1325001	PROLUNGA PER MANOMETRI ø 1/8"	EXTENSION FOR PRESSURE GAUGE ø 1/8"	VERLÄNGERUNGSSTÜCK FÜR MANOMETER ø 1/8"	833
9	1527306	VASCHETTA IN PLASTICA E91	PLASRIC TANK E91	TANK AUF KUNSTSTOFF E91	968
10	1527307	VASCHETTA INFERIORE IN PLASTICA	LOWER TANK - PLASTIC	TANK UNTEN AUS PLASTIK	969
11	1349501	RACCORDO SCARICO	OUTLET FITTING	AUSLAUFANSCHLUSS	886
12	1527001	COMPLETAMENTO VASCHETTA	TANK COMPLETION	ERGÄNZUNGSTEIL FÜR BEHÄLTER	967
13	1527501	VASCHETTA SCARICO	DRAIN TUB	AUSLAUFSCHALE	969
14	1527503	VASCHETTA SCARICO	DRAIN TUB	AUSLAUFSCHALE	969
15	1069001	CUCCHIAIO DOSACAFFÈ IN PLASTICA	PLASTIC MEASURING SPOON	DOSIERLÖFFEL AUS KUNSTSTOFF	544
16	1069002	CUCCHIAIO DOSATORE INOX	STAINLESS STEEL DOSING SPOON	DOSIERLÖFFEL AUS INOX	544
17	1385002	PRESSINO NYLON DIAMETRI 50 e 57 mm	NYLON COFFEE TAMPER ø 50 and 57 mm	KAFFEEPRESSER AUS NYLON ø 50 und 57 mm	891
18	1385004	PRESSINO ALLUMINIO ø 53 mm	ALUMINIUM COFFEE TAMPER ø 53 mm	KAFFEEPRESSER AUS ALUMINIUM ø 53 mm	891
19	1385005	PRESSINO ALLUMINIO ø 57 mm	ALUMINIUM COFFEE TAMPER ø 57 mm	KAFFEEPRESSER AUS ALUMINIUM ø 57 mm	892
20	1384001	SPAZZOLINO PULISCIDOCCE	BRUSH FOR COFFEE SHOWER	BÜRSTE FÜR DUSCHEN	891
21	1384002	SPAZZOLINA	BRUSH	BÜRSTE	891

RESISTENZE
HEATING ELEMENTS • HEIZKÖRPER • FA22







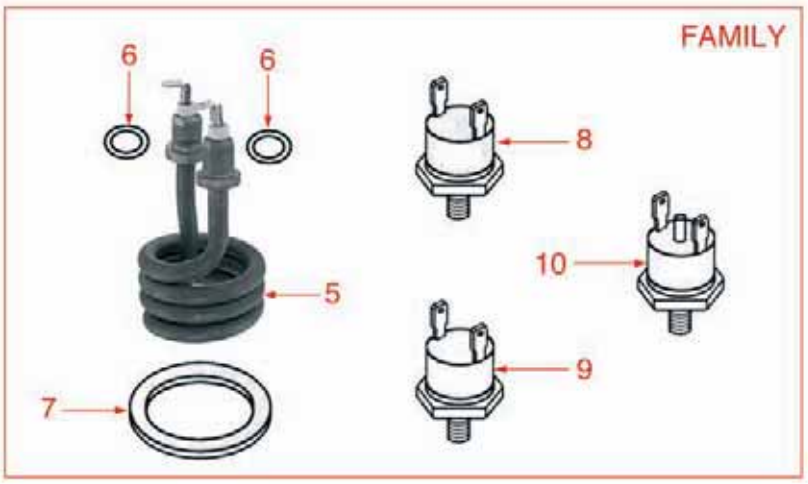





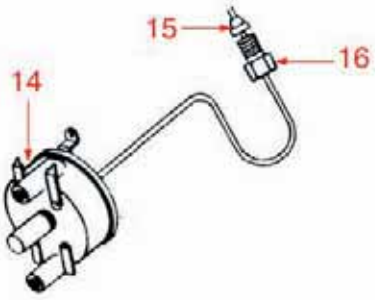



RESISTENZE
HEATING ELEMENTS • HEIZKÖRPER • FA22

Pos.	Cod.	Descrizione	Description	Beschreibung	Pag.
1	1755001	RESISTENZA 2000W 230V	HEATING ELEMENT 2000W 230V	HEIZKÖRPER 2000W 230V	977
1	1755101	RESISTENZA 1500W 220V	HEATING ELEMENT 1500W 220V	HEIZKÖRPER 1500W 220V	991
1	1755102	RESISTENZA 1800W 220V	HEATING ELEMENT 1800W 220V	HEIZKÖRPER 1800W 220V	991
1	1755104	RESISTENZA 2600W 220V	HEATING ELEMENT 2600W 220V	HEIZKÖRPER 2600W 220V	992
1	1755107	RESISTENZA 2600W 220V	HEATING ELEMENT 2600W 220V	HEIZKÖRPER 2600W 220V	992
1	1755108	RESISTENZA 3700W 220V	HEATING ELEMENT 3700W 220V	HEIZKÖRPER 3700W 220V	992
1	1755109	RESISTENZA 5000W 220V	HEATING ELEMENT 5000W 220V	HEIZKÖRPER 5000W 220V	992
1	1755652	RESISTENZA 1800W 110V	HEATING ELEMENT 1800W 110V	HEIZKÖRPER 1800W 110V	1014
1	1755654	RESISTENZA 2600W 110V	HEATING ELEMENT 2600W 110V	HEIZKÖRPER 2600W 110V	1014
1	1755655	RESISTENZA 3700W 110V	HEATING ELEMENT 3700W 110V	HEIZKÖRPER 3700W 110V	1015
2	1186179	GUARNIZIONE TEFLON	TEFLON GASKET	DICHTUNG AUS TEFLON	599
2	1186606	GUARNIZIONE RESISTENZA	GASKET FOR HEATING ELEMENT	DICHTUNG FÜR HEIZKÖRPER	643
3	1755117	RESISTENZA 3780W 230/400V	HEATING ELEMENT 3780W 230/400V	HEIZKÖRPER 3780W 230/400V	993
3	1755118	RESISTENZA 4500W 230/400V	HEATING ELEMENT 4500W 230/400V	HEIZKÖRPER 4500W 230/400V	993
3	1755119	RESISTENZA 5715W 230/400V	HEATING ELEMENT 5715W 230/400V	HEIZKÖRPER 5715W 230/400V	994
4	1755101	RESISTENZA 1500W 220V	HEATING ELEMENT 1500W 220V	HEIZKÖRPER 1500W 220V	991
4	1755115	RESISTENZA 2500W 220V	HEATING ELEMENT 2500W 220V	HEIZKÖRPER 2500W 220V	993
4	1755116	RESISTENZA 2400W 220V	HEATING ELEMENT 2400W 220V	HEIZKÖRPER 2400W 220V	993
4	1755651	RESISTENZA 1500W 110V	HEATING ELEMENT 1500W 110V	HEIZKÖRPER 1500W 110V	1014
4	1755653	RESISTENZA 2400W 110V	HEATING ELEMENT 2400W 110V	HEIZKÖRPER 2400W 110V	1014
5	1755035	RESISTENZA 1000W 220V	HEATING ELEMENT 1000W 220V	HEIZKÖRPER 1000W 220V	983
5	1755656	RESISTENZA 1000W 110V	HEATING ELEMENT 1000W 110V	HEIZKÖRPER 1000W 110V	1015
6	1186352	GUARNIZIONE OR 02050 D12 EPDM	O-RING 02050 D12 EPDM	O-RING-DICHTUNG 02050 D12 EPDM	618
7	1186625	GUARNIZIONE OR 03281 EPDM	GASKET OR 03281 EPDM	DICHTUNG OR 03281 EPDM	646
8	1443400	TERMOSTATO A CONTATTO 107°C	CONTACT THERMOSTAT 107°C	ANLEGETHERMOSTAT 107°C	900
9	1443401	TERMOSTATO A CONTATTO 135°C	CONTACT THERMOSTAT 135°C	ANLEGETHERMOSTAT 135°C	901
10	1444206	TERMOSTATO SALVARESISTENZA 145°C V M4x6	THERMOSTAT FOR HEAT.ELEMENT 145°C V M4x6	THERMOSTAT HEIZKÖRPERSCHUTZ 145°C V M4x6	902
11	1755034	PROTEZIONE RESISTENZA	HEAT ELEMENT PROTECTION	SCHUTZ FÜR HEIZKÖRPER	983
12	3444142	TERMOSTATO TRIFASE 150°C	THREE-PHASE THERMOSTAT 150°C	THERMOSTAT 150°C 3-POLIG	1032
13	1444509	TERMOSTATO TRIFASE DI SICUREZZA 169°C	THREE-PHASE SAFETY THERMOSTAT 169°C	3-PHASIG SICHERHEITSTHERMOSTAT 169 °C	903
14	1444503	PROTTETORE RESISTENZE STIEBEL	STIEBEL HEATING ELEMENT PROTECTION	SCHUTZ FÜR HEIZKÖRPER STIEBEL	903
15	1444504	PREMISTOPPA PER TERMOSTATO	THERMOSTST STUFFING GLAND	STOPFBÜCHSE FÜR THERMOSTAT	903
16	1444505	RACCORDO PREMISTOPPA M10x1	STUFFING GLAND FITTING M10x1	ANSCHLUSS FÜR STOPFBÜCHSE M10x1	903

CAPPUCCINATORE

CAPPUCCINATORE • CAPPUCCINATORE • FA23

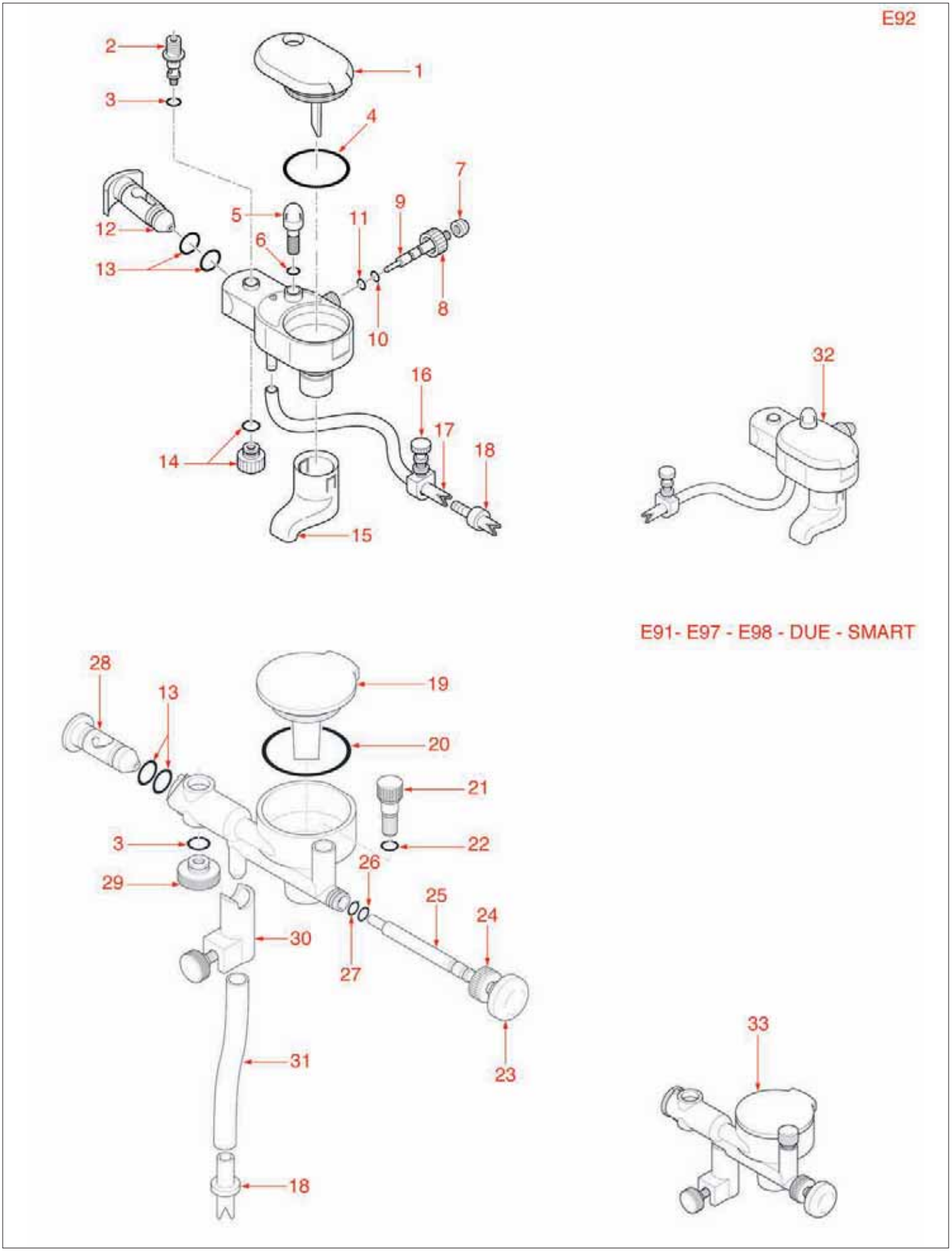

CAPPUCCINATORE

CAPPUCCINATORE • CAPPUCCINATORE • FA23

Pos.	Cod.	Descrizione	Description	Beschreibung	Pag.
3	3243009	GUARNIZIONE OR 0106 EPDM	O-RING FOR RINSE ARM END CAP 0106 EPDM	O-RING ENDKAPPE NACHSPÜLUNG 0106 EPDM	1024
4	3243191	GUARNIZIONE OR 02125 EPDM	O-RING 02125 EPDM	O-RING 02125 EPDM	1025
6	1186362	GUARNIZIONE OR 02021 EPDM	"O" RING 02021 EPDM	DICHTUNG OR 02021 EPDM	619
10	1186014	GUARNIZIONE OR 02015 EPDM	02015 EPDM O-RING	O-RING DICHTUNG 02015 EPDM	585
11	1186365	GUARNIZIONE OR 02012 EPDM	"O" RING 02012 EPDM	O-RING-DICHTUNG 02012 EPDM	619
13	1186255	GUARNIZIONE OR 0109 EPDM	O-RING 0109 EPDM	O-RING-DICHTUNG 0109 EPDM	608
17	1449682	TUBO SILICONE ø 5x8 SHORE 60 - 10 mt	SILICONE HOSE ø 5x8 SHORE 60 - 10 m	SILIKONSCHAUCH ø 5x8 SHORE 60 - 10 m	928
18	1501004	BUSSOLA UGELLO 2,5 mm	NOZZLE BUSHING 2.5 mm	BUCHSE FÜR DÜSE 2,5 mm	941
20	1186362	GUARNIZIONE OR 02021 EPDM	"O" RING 02021 EPDM	DICHTUNG OR 02021 EPDM	619
22	1186556	GUARNIZIONE OR 6 EPDM	O-RING 6 EPDM	O-RING-DICHTUNG 6 EPDM	640
26	1186514	GUARNIZIONE OR 0102 SILICONE	O-RING 0102 SILICON	O-RING-DICHTUNG 0102 SILIKON	636
27	1186365	GUARNIZIONE OR 02012 EPDM	"O" RING 02012 EPDM	O-RING-DICHTUNG 02012 EPDM	619
31	1449682	TUBO SILICONE ø 5x8 SHORE 60 - 10 mt	SILICONE HOSE ø 5x8 SHORE 60 - 10 m	SILIKONSCHAUCH ø 5x8 SHORE 60 - 10 m	928

GRUPPO EROGAZIONE CAFFÈ
COFFEE DELIVERY GROUP • GRUPPE FÜR KAFFEEAUSGABE • FZCS04

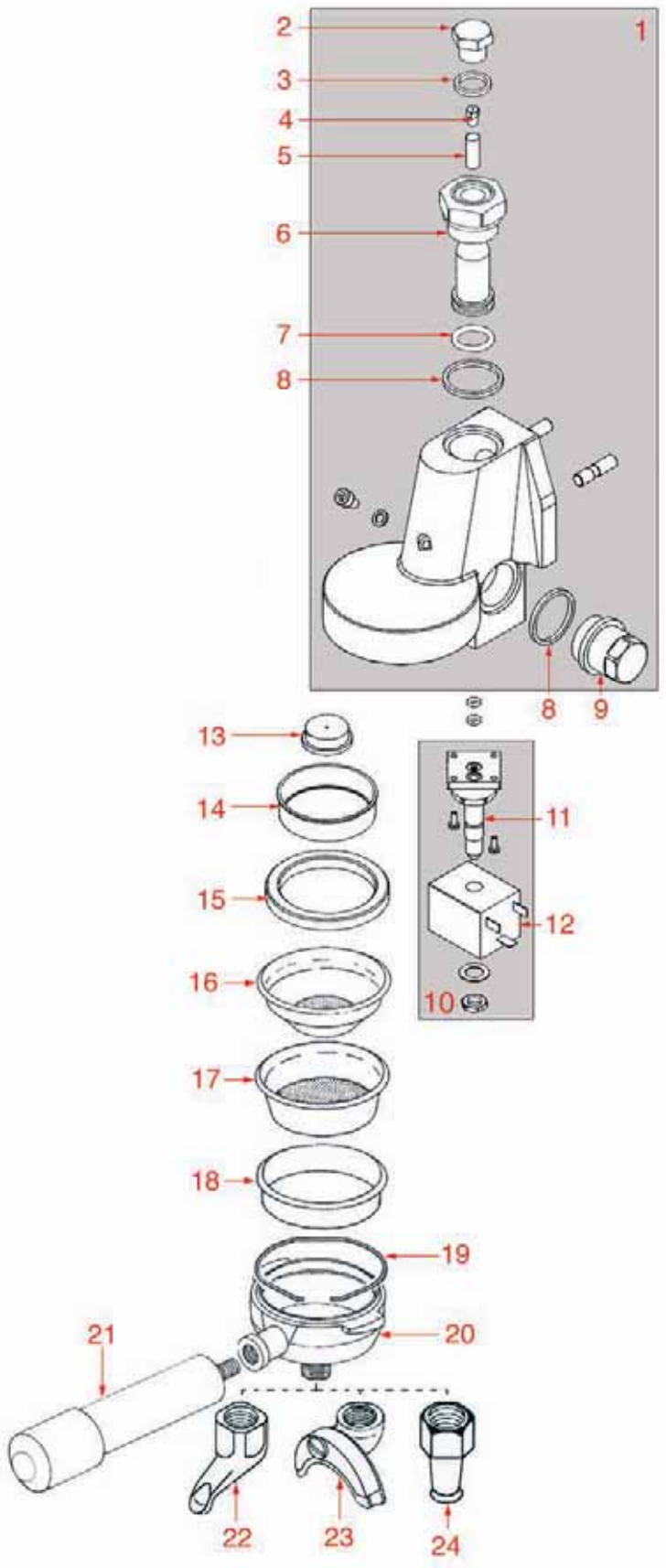

GRUPPO EROGAZIONE CAFFÈ
COFFEE DELIVERY GROUP • GRUPPE FÜR KAFFEEAUSGABE • FZCS04

Pos.	Cod.	Descrizione	Description	Beschreibung	Pag.
1	1192003	GRUPPO EROGAZIONE CAFFÈ E61 SX	COFFEE GROUP E61 LH	GRUPPE FÜR KAFFEEAUSGABE E61 LINKS	669
2	1439001	TAPPO CROMATO	CHROMIUM PLATED PLUG	VERCHROMTER SCHRAUBVERSCHLUSS	895
3	1186321	GUARNIZIONE TEFLON 22x17x3 mm	TEFLON GASKET 22x17x3 mm	TEFLON-DICHTUNG 22x17x3 mm	616
4	1501521	UGELLO M6x1 FORO 0,75 mm	NOZZLE M6x1 HOLE ø 0.75 mm	DÜSE M6x1 LOCH 0,75 mm	942
5	1160517	FILTRO PER UGELLO ø 8,5x22 mm	JET FILTER ø 8.5 x 22 mm	DÜSENFILTER ø 8,5 x 22 mm	569
6	1027016	CANOTTO SUPERIORE	UPPER SLEEVE	TROMPETE	530
7	1186591	GUARNIZIONE OR 0128 VITON	O-RING 0128 VITON	O-RING-DICHTUNG 0128 VITON	643
8	1186307	GUARNIZIONE TEFLON ø 36x30x2 mm	TEFLON GASKET ø 36x30x2 mm	TEFLON-DICHTUNG ø 36x30x2 mm	614
9	1439011	TAPPO INFUSORE CROMATO	PLUG	SCHRAUBVERSCHLUSS	896
10	1120330	ELETTROVALVOLA LUCIFER 3 VIE	3-WAY SOLENOID VALVE LUCIFER	3-WEGE MAGNETVENTIL LUCIFER	555
10	1120335	ELETTROVALVOLA PARKER 3 VIE	3-WAY SOLENOID VALVE PARKER	3-WEGE MAGNETVENTIL PARKER	556
11	1120334	PARTE MECCANICA LUCIFER	MECHANICAL COMPONENT LUCIFER	MECHANISCHER TEIL LUCIFER	556
11	1120339	PARTE MECCANICA PARKER	MECHANICAL COMPONENT PARKER	MECHANISCHER TEIL PARKER	556
12	1120332	BOBINA LUCIFER 483510 9W	COIL LUCIFER 483510 - 9W	SPULE LUCIFER 483510 - 9W	555
12	3120032	BOBINA PARKER ZB09 9W 220/240V 50/60Hz	COIL PARKER ZB09 9W 220/240V 50/60Hz	MAGNETSPULE PARKER ZB09 9W 220/240V50/60	1020
13	1501561	SPRUZZATORE GRUPPO M10x1	GROUP DIFFUSER M10x1	VERTEILER FÜR KAFFEEGRUPPE M10x1	943
14	1081016	DOCCIA EROGAZIONE ø 60 mm	SHOWER SCREEN ø 60 mm	DUSCHE ø 60 mm	548
15	1186721	GUARNIZIONE PORTAFILTRO	FILTER HOLDER GASKET	DICHTUNG FÜR SIEBTRÄGER	655
15	1186722	GUARNIZIONE PORTAFILTRO	FILTER HOLDER GASKET	DICHTUNG FÜR SIEBTRÄGER	655
15	1186723	GUARNIZIONE PORTAFILTRO	FILTER HOLDER GASKET	DICHTUNG FÜR SIEBTRÄGER	655
15	1186724	GUARNIZIONE PORTAFILTRO	FILTER HOLDER GASKET	DICHTUNG FÜR SIEBTRÄGER	655
16	1160251	FILTRO 1 TAZZA 6 GRAMMI	1-CUP FILTER 6 GRAMS	KAFFEESIEB 1 TASSE 6 g	563
16	1160335	FILTRO 1 TAZZA 7 GRAMMI	1-CUP FILTER 7 GRAMS	KAFFEESIEB 1 TASSE 7 g	566
17	1160252	FILTRO 2 TAZZE 12 gr	2-CUP FILTER 12 GRAMS	KAFFEESIEB 2 TASSEN 12 g	563
17	1160337	FILTRO 2 TAZZE 14 gr	2-CUP FILTER 14 GRAMS	KAFFEESIEB 2 TASSEN 14 g	567
18	1160286	FILTRO CIECO	BLIND FILTER	BLINDFILTER	565
19	1250101	MOLLA FERMAFILTRO	FILTER BLOCKING SPRING	FEDER FÜR SIEBTRÄGER	751
20	1165022	PORTAFILTRO MACCHINE CAFFÈ	FILTER HOLDER COFFEE MACHINES	SIEBTRÄGER KAFFEEMASCHINEN	574
21	1241504	MANOPOLA PORTAFILTRO M12	FILTER HOLDER HANDLE M12	SIEBTRÄGERGRIFF M12	721
21	1241507	MANOPOLA PORTAFILTRO M12 ROSSA	RED FILTER HOLDER HANDLE M12	SIEBTRÄGERGRIFF M12 ROT	721
22	1022501	BECCUCCIO 1 TAZZA	SINGLE SPOUT	AUSLAUF 1-WEG	525
22	1022504	BECCUCCIO 1 VIA CHIUSO ø 3/8"	SINGLE SPOUT ø 3/8 CLOSED	AUSLAUF 1-WEG GESCHLOSSEN ø 3/8	526
23	1022502	BECCUCCIO 2 TAZZE	DOUBLE SPOUT	AUSLAUF 2-WEGE	526
24	1022503	BECCUCCIO 1 TAZZA DIRITTO	STRAIGHT SINGLE SPOUT	AUSLAUF 1-WEG GERADE	526

RUBINETTO
TAP • HAHN • FZCS07

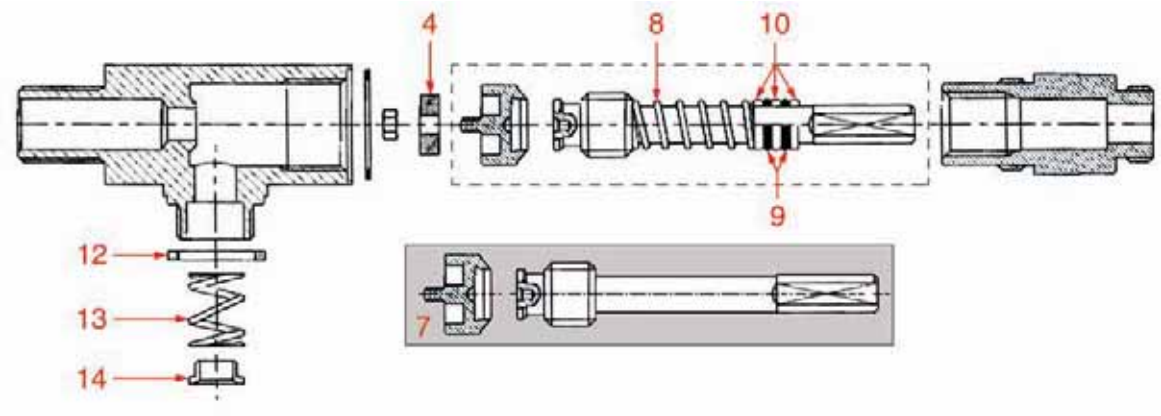

GRUPPO EROGAZIONE ACQUA
WATER DELIVERY GROUP • GRUPPE FÜR WASSERAUSGABE • FZCS05

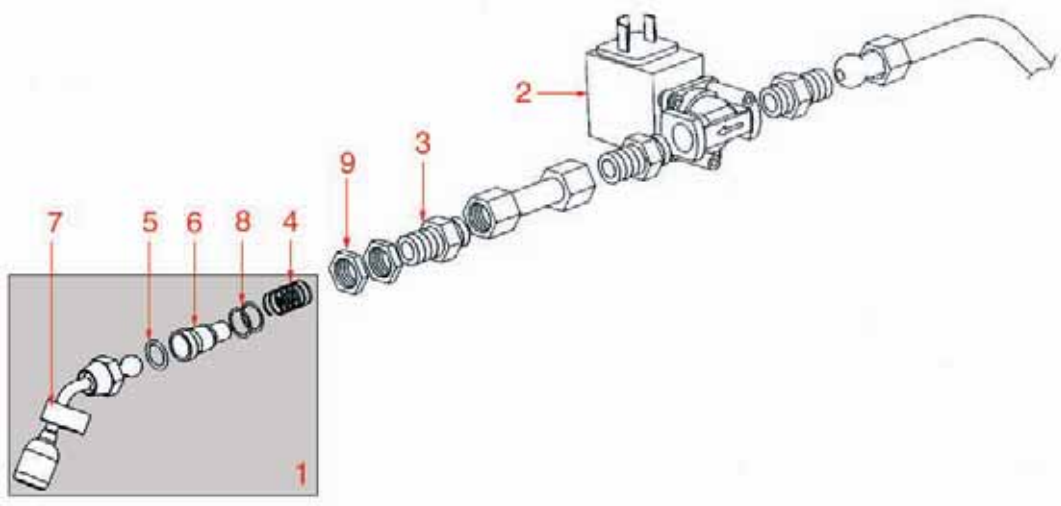

GRUPPO EROGAZIONE VAPORE
STEAM DELIVERY GROUP • GRUPPE FÜR DAMPFAUSGABE • FZCS06

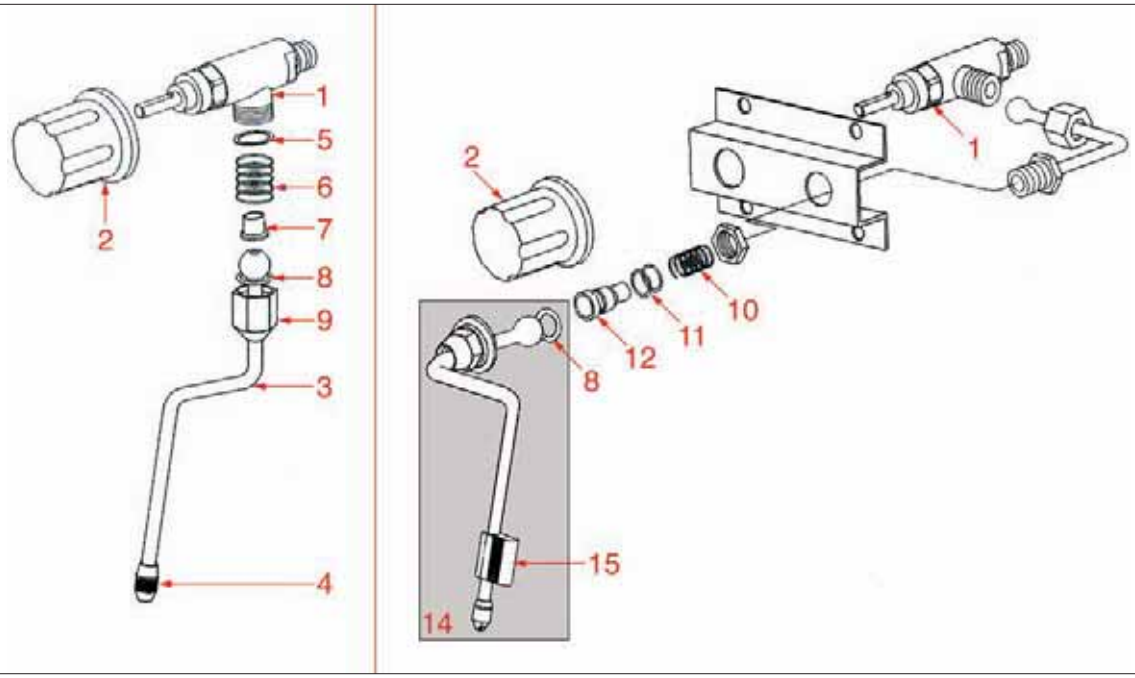

Posizioni senza cod. LF: a richiesta • Positions without LF Code No.: upon request • Abbildungen ohne LF Bestell-Nr.:auf Anfrage

RUBINETTO
TAP • HAHN • FZCS07

Pos.	Cod.	Descrizione	Description	Beschreibung	Pag.
4	1186311	GUARNIZIONE VALVOLA ø 13x4x4 mm	VALVE GASKET ø 13x4x4 mm	VENTILDICHTUNG ø 13x4x4 mm	614
7	1324124	PERNO CON VALVOLA	SPINDLE WITH VALVE	BOLZEN MIT VENTIL	832
8	1250074	MOLLA TIPO C/1	SPRING TYPE C/1	FEDER MODELL C/1	751
9	1186556	GUARNIZIONE OR 6 EPDM	O-RING 6 EPDM	O-RING-DICHTUNG 6 EPDM	640
10	1186169	GUARNIZIONE OTTONE PER RUBINETTO	BRASS TAP GASKET	MESSINGDICHTUNG FÜR WASSERVENTIL	598
12	1186201	GUARNIZIONE TEFLON ø 21x16,8x2 mm	TEFLON GASKET ø 21 x 16.8 x 2 mm	TEFLON-DICHTUNG ø 21 x 16,8 x 2 mm	602
13	1250151	MOLLA TUBO ACQUA VAPORE ø 12x15 mm	WATER STEAM PIPE SPRING ø 12x15 mm	FEDER FÜR WASSER-DAMPFROHR ø 12x15 mm	752
14	1186670	BUSSOLA GUIDA MOLLA PER TUBO	SPRING GUIDE FOR PIPE	BUCHSE FEDERFÜHRUNG FÜR ROHR	651

GRUPPO EROGAZIONE ACQUA
WATER DELIVERY GROUP • GRUPPE FÜR WASSERAUSGABE • FZCS05

Pos.	Cod.	Descrizione	Description	Beschreibung	Pag.
1	1449304	TUBO ACQUA COMPLETO	WATER PIPE ASSEMBLY	WASSERROHR KOMPLETT	915
2	1120460	ELETTROVALVOLA LUCIFER 2 VIE ø 1/8"	2-WAY SOLENOID LUCIFER ø 1/8"	2-WEGE MAGNETVENTIL LUCIFER ø 1/8"	559
3	1349112	RACCORDO ø 1/4"M-3/8"M	FITTING ø 1/4"M-3/8"M	ANSCHLUSS ø 1/4"AUßENGEW. 3/8"AUßENGEW.	879
4	1250549	MOLLA ø 11x25 mm	SPRING ø 11x25 mm	FEDER ø 11x25 mm	762
5	1186318	GUARNIZIONE OR 03043 EPDM TUBO	PIPE O-RING 03043 EPDM	O-RING-DICHTUNG 03043 EPDM FÜR ROHR	615
6	1348213	BUSSOLA TUBO VAPORE	STEAM PIPE BUSHING	BUCHSE FÜR DAMPFROHR	853
7	1186339	IMPUGNATURA ANTISCOTTATURA TUBI ø 8 mm	ANTI-SCORCHING CLIP TUBES ø 8 mm	VERBRÜHUNGSSCHUTZ-ZANGE ROHRE ø 8 mm	617
8	1186556	GUARNIZIONE OR 6 EPDM	O-RING 6 EPDM	O-RING-DICHTUNG 6 EPDM	640
9	1349522	RACCORDO RUBINETTO ø 3/8"	TAP FITTING ø 3/8"	ANSCHLUSS FÜR HAHN ø 3/8"	887

GRUPPO EROGAZIONE VAPORE
STEAM DELIVERY GROUP • GRUPPE FÜR DAMPFAUSGABE • FZCS06

Pos.	Cod.	Descrizione	Description	Beschreibung	Pag.
1	1348211	RUBINETTO VAPORE	STEAM TAP	DAMPFVENTIL	853
2	1241333	MANOPOLA RUBINETTO	TAP HANDLE	HAHNDREHKNOPF	706
3	1449393	TUBO VAPORE RIALTO/MURANO	STEAM PIPE RIALTO/MURANO	DAMPFROHR RIALTO/MURANO	924
4	1449394	CAPPUCCIO VAPORIZZATORE 10x1 4 FORI	STEAMER CAP	DAMPFDÜSE 10x1 4 LÖCHER	925
5	1186531	GUARNIZIONE TEFLON 3/8"	TEFLON GASKET 3/8"	TEFLON-DICHTUNG 3/8"	638
6	1250550	MOLLA INNESTO LANCIA RIALTO 16 mm.	STEAM PIPE SPRING RIALTO 16 mm	FEDER FÜR DAMPFROHRVERBINDUNG 16 mm	762
7	1186532	BUSSOLA INNESTO TUBO VAPORE	STEAM PIPE BUSHING	BUCHSE FÜR DAMPFROHRVERBINDUNG	638
8	1186318	GUARNIZIONE OR 03043 EPDM TUBO	PIPE O-RING 03043 EPDM	O-RING-DICHTUNG 03043 EPDM FÜR ROHR	615
9	1349521	RACCORDO ø 3/8" SNODO TUBO	PIPE ARTICULATION FITTING ø 3/8"	ANSCHLUSS ø 3/8" FÜR ROHRGELENK	886
10	1250549	MOLLA ø 11x25 mm	SPRING ø 11x25 mm	FEDER ø 11x25 mm	762
11	1186556	GUARNIZIONE OR 6 EPDM	O-RING 6 EPDM	O-RING-DICHTUNG 6 EPDM	640
12	1348213	BUSSOLA TUBO VAPORE	STEAM PIPE BUSHING	BUCHSE FÜR DAMPFROHR	853
14	1449301	TUBO VAPORE DX	RIGHTHAND STEAM PIPE	DAMPFROHR RECHTS	915
14	1449302	TUBO VAPORE SX	LEFTHAND STEAM PIPE	DAMPFROHR LINKS	915
15	1186339	IMPUGNATURA ANTISCOTTATURA TUBI ø 8 mm	ANTI-SCORCHING CLIP TUBES ø 8 mm	VERBRÜHUNGSSCHUTZ-ZANGE ROHRE ø 8 mm	617

RUBINETTO CARICO
INLET TAP • EINLAUFHAHN • FZCS01

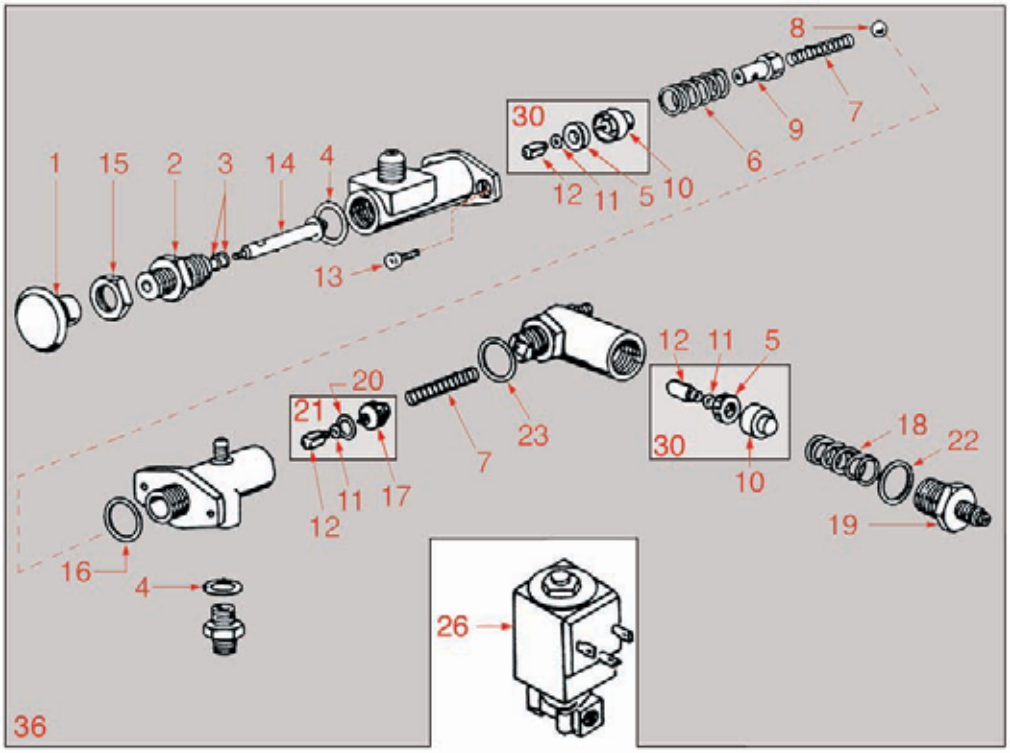

CALDAIA
BOILER • KESSEL • FZCS03

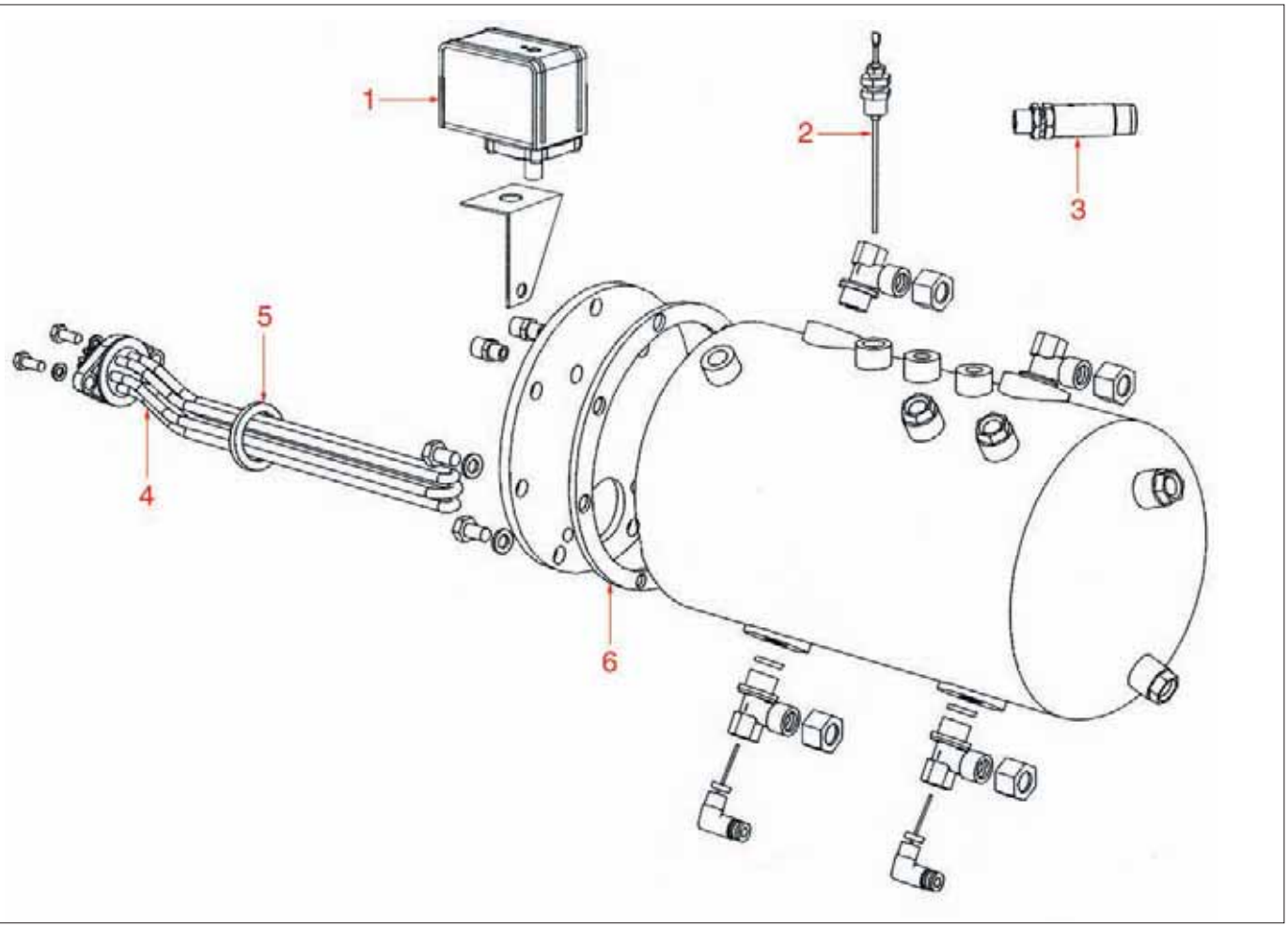

RUBINETTO CARICO
INLET TAP • EINLAUFHAHN • FZCS01

Pos.	Cod.	Descrizione	Description	Beschreibung	Pag.
1	1241108	MANOPOLA RUBINETTO ENTRATA	INLET TAP HANDLE	HANDDREHKNOPF FÜR EINLAUFHAHN	702
3	1186556	GUARNIZIONE OR 6 EPDM	O-RING 6 EPDM	O-RING-DICHTUNG 6 EPDM	640
4	1186117	GUARNIZIONE TEFLON 26x21x2 mm	TEFLON GASKET 26 x 21 x 2 mm	TEFLONDICHTUNG 26x21x2 mm	593
5	1186311	GUARNIZIONE VALVOLA ø 13x4x4 mm	VALVE GASKET ø 13x4x4 mm	VENTILDICHTUNG ø 13x4x4 mm	614
6	1250163	MOLLA VALVOLA	VALVE SPRING	VENTILFEDER	753
6	1250552	MOLLA PER VALVOLA CARICO	WATER INLET VALVE SPRING	FÜLLVENTILFEDER	762
7	1250071	MOLLA VALVOLA CARICO	INLET VALVE SPRING	FEDER FÜR FÜLLVENTIL	750
8	1323411	SFERA ø 5/16"	BALL ø 5/16"	KUGEL ø 5/16"	821
12	1324122	PERNO QUADRO CORTO	SHORT SQUARE SPINDLE	VIERECKIGER BOLZEN KURZ	832
14	1324121	PERNO RUBINETTO CARICO	INLET TAP SPINDLE	BOLZEN FÜR FÜLLHAHN	831
16	1186118	GUARNIZIONE TEFLON 26x19x2 mm	TEFLON GASKET 26 x 19 x 2 mm	TEFLONDICHTUNG 26x19x2 mm	593
16	1186166	GUARNIZIONE A LABBRO	LIP GASKET	LIPPENDICHTUNG	598
18	1250073	MOLLA SCARICO	OUTLET SPRING	AUSLAUFFEDER	750
20	1186422	GUARNIZIONE OR 0108 EPDM	O-RING 0108 EPDM	O-RING-DICHTUNG 0108 EPDM	627
21	1523426	VALVOLA RITEGNO	NON-RETURN VALVE	RÜCKSCHLAGVENTIL	956
22	1186165	GUARNIZIONE OR 2x16 mm.	O-RING 2x16 mm	O-RING DICHTUNG 2x16 mm	598
23	1186167	GUARNIZIONE RAME 18x21,2x1,5 mm.	COPPER GASKET 18x21.2x1.5 mm	KUPFERDICHTUNG 18x21,2x1,5 mm	598
23	1186535	GUARNIZIONE TEFLON 22x17x3 mm.	TEFLON GASKET 26x17x3 mm	TEFLON-DICHTUNG 26x17x3 mm	638
26	1120461	ELETTROVALVOLA LUCIFER 2 VIE ø 1/8"	2-WAY SOLENOID LUCIFER ø 1/8"	2-WEGE MAGNETVENTIL LUCIFER ø 1/8"	559
30	1523412	VALVOLA CARICO	INLET VALVE	EINLASSVENTIL	954
30	1523413	VALVOLA RUBINETTO CARICO	INLET TAP VALVE	EINLASSVENTIL	954
30	1523436	VALVOLA CARICO CON TRIANGOLO E OR	WATER INLET VALVE WITH TRIANGLE AND OR	EINLASSVENTIL MIT DREIECK UND OR	956
36	1348210	RUBINETTO CARICO ACQUA	WATER INLET TAP	WASSEREINLAUFHAHN	853

CALDAIA
BOILER • KESSEL • FZCS03

Pos.	Cod.	Descrizione	Description	Beschreibung	Pag.
1	1320531	PRESSOSTATO P302/6	PRESSURE SWITCH P302/6	DRUCKSCHALTER P302/6	818
1	1320541	PRESSOSTATO PARKER	PRESSURE SWITCH PARKER	DRUCKSCHALTER PARKER	819
2	1341752	SONDA LIVELLO ø 1/4" 145 mm.	WATER LEVEL PROBE ø 1/4" 145 mm	NIVEAUFÜHLER ø 1/4" 145 mm	843
3	1523535	VALVOLA CALDAIA ø 3/8"	BOILER VALVE ø 3/8"	VENTIL FÜR KESSEL ø 3/8"	961
4	1755011	RESISTENZA 2 GRUPPI 3500W 230V	HEATING ELEMENT 2 GROUPS 3500W 230V	HEIZKÖRPER 2 GRUPPEN 3500W 230V	979
4	1755012	RESISTENZA 3 GRUPPI 4000W 230V	HEATING ELEMENT 3 GROUPS 4000W 230V	HEIZKÖRPER 3 GRUPPEN 4000W 230V	979
5	1186606	GUARNIZIONE RESISTENZA	GASKET FOR HEATING ELEMENT	DICHTUNG FÜR HEIZKÖRPER	643
6	1186526	GUARNIZIONE TEFLON	TEFLON GASKET	TEFLON-DICHTUNG	637

LIVELLO
SIGHTGLASS ASSEMBLY • NIVEAUGLAS • FZCS02

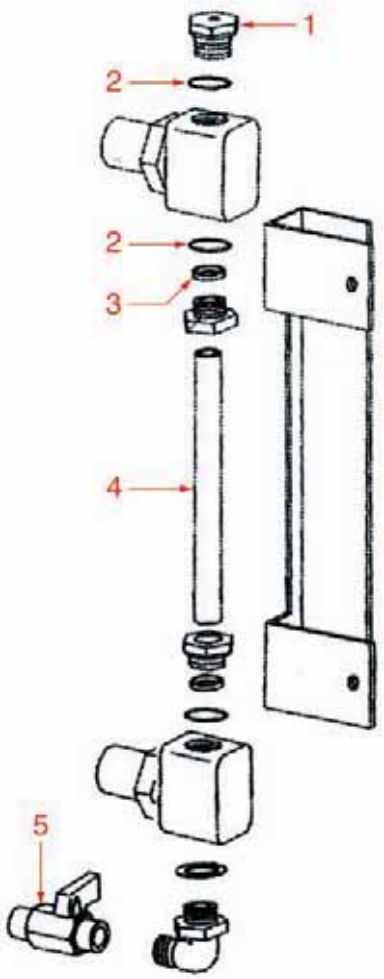

VARIE
MISCELLANEOUS • VERSCHIEDENES • FZCS08

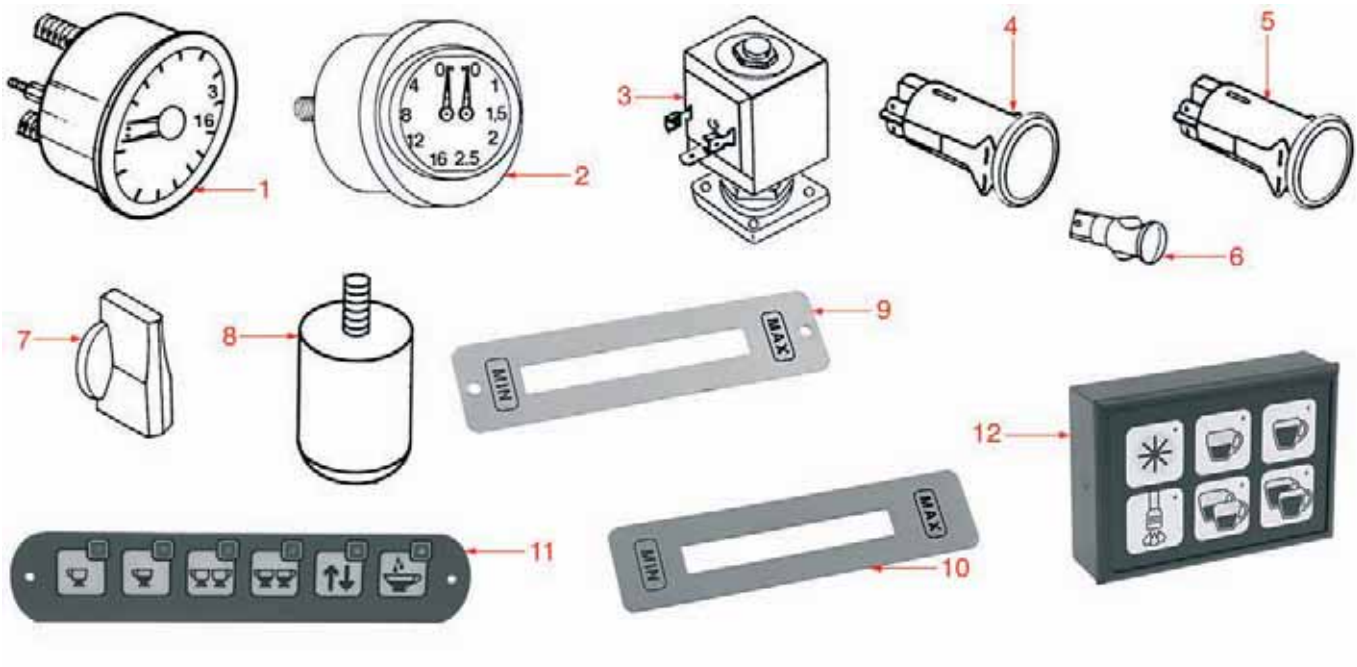

LIVELLO
SIGHTGLASS ASSEMBLY • NIVEAUGLAS • FZCS02

Pos.	Cod.	Descrizione	Description	Beschreibung	Pag.
1	1523534	VALVOLA ANTIDEPRESSIONE ø 1/4"	ANTI-DEPRESSION VALVE ø 1/4"	VENTIL GEGEN UNTERDRUCK ø 1/4"	960
1	1523537	VALVOLA ANTIDEPRESSIONE ø 1/4"	ANTI-DEPRESSION VALVE ø 1/4"	VENTIL GEGEN UNTERDRUCK ø 1/4"	962
2	1186318	GUARNIZIONE OR 03043 EPDM TUBO	PIPE O-RING 03043 EPDM	O-RING-DICHTUNG 03043 EPDM FÜR ROHR	615
3	1186349	PORTAGUARNIZIONE OR PER VETRO LIVELLO	O-RING HOLDER FOR WATER LEVEL GLASS	O-RING-DICHTUNGSTRÄGER FÜR NIVEAU-GLAS	618
4	1520511	VETRO LIVELLO ø 11x170 mm.	LEVEL GLASS ø 11x170 mm	WASSERSTANDGLAS ø 11x170 mm	946
5	3526698	VALVOLA A SFERA ø 1/4" FF	BALLCOCK VALVE ø 1/4" FF	KUGELVENTIL ø 1/4" INNENGEWINDE	1034

VARIE
MISCELLANEOUS • VERSCHIEDENES • FZCS08

Pos.	Cod.	Descrizione	Description	Beschreibung	Pag.
1	1445555	MANOMETRO DOPPIO	DOUBLE-POINTER GAUGE	MANOMETER MIT DOPPELSKALA	905
2	1445558	MANOMETRO CALDAIA POMPA ø 60 mm.	PRESSURE GAUGE FOR PUMP BOILER ø 60 mm	MANOMETER FÜR KESSELPUMPE ø 60 mm	905
3	1120331	ELETTROVALVOLA LUCIFER 2 VIE	2-WAY SOLENOID VALVE LUCIFER	2-WEGE MAGNETVENTIL LUCIFER	555
4	1319463	PULSANTE CIRCOLARE NERO ø 23 mm	ROUND BUTTON ø 23 mm - BLACK	RUNDER DRUCKKNOPF ø 23 mm SCHWARZ	797
5	1319464	INTERRUTTORE PER GRUPPO SEMIAUTOMATICO	SWITCH FOR SEMIAUTOMATIC GROUP	SCHALTER FÜR HALBAUTOMATISCHE GRUPPE	797
6	3221095	LAMPADA SPIA ARANCIO 230V	ORANGE INDICATOR LAMP 230V	SIGNALLAMPE ORANGE 230V	1022
8	1313518	PIEDINO ø 40x40 mm M10	FOOT ø 40x40 mm M10	FÜSSCHEN ø 40x40 mm M10	766
10	1201533	MOSTRINA LIVELLO MIN/MAX	LEVEL GAUGE PLATE MIN/MAX	STANDANZEIGER MIN/MAX	678
11	1319462	PULSANTIERA 6 TASTI FENICE/MURANO	BUTTON PANEL FENICE/MURANO 6 BUTTONS	TASTATUR MIT 6 TASTEN FENICE/MURANO	797
12	1319461	PULSANTIERA 6 TASTI DUCALE/RIALTO	BUTTON PANEL DUCALE/RIALTO 6 BUTTONS	TASTATUR MIT 6 TASTEN DUCALE/RIALTO	796

GRUPPO INFUSIONE
DELIVERY GROUP • BRÜHGRUPPE • FS01

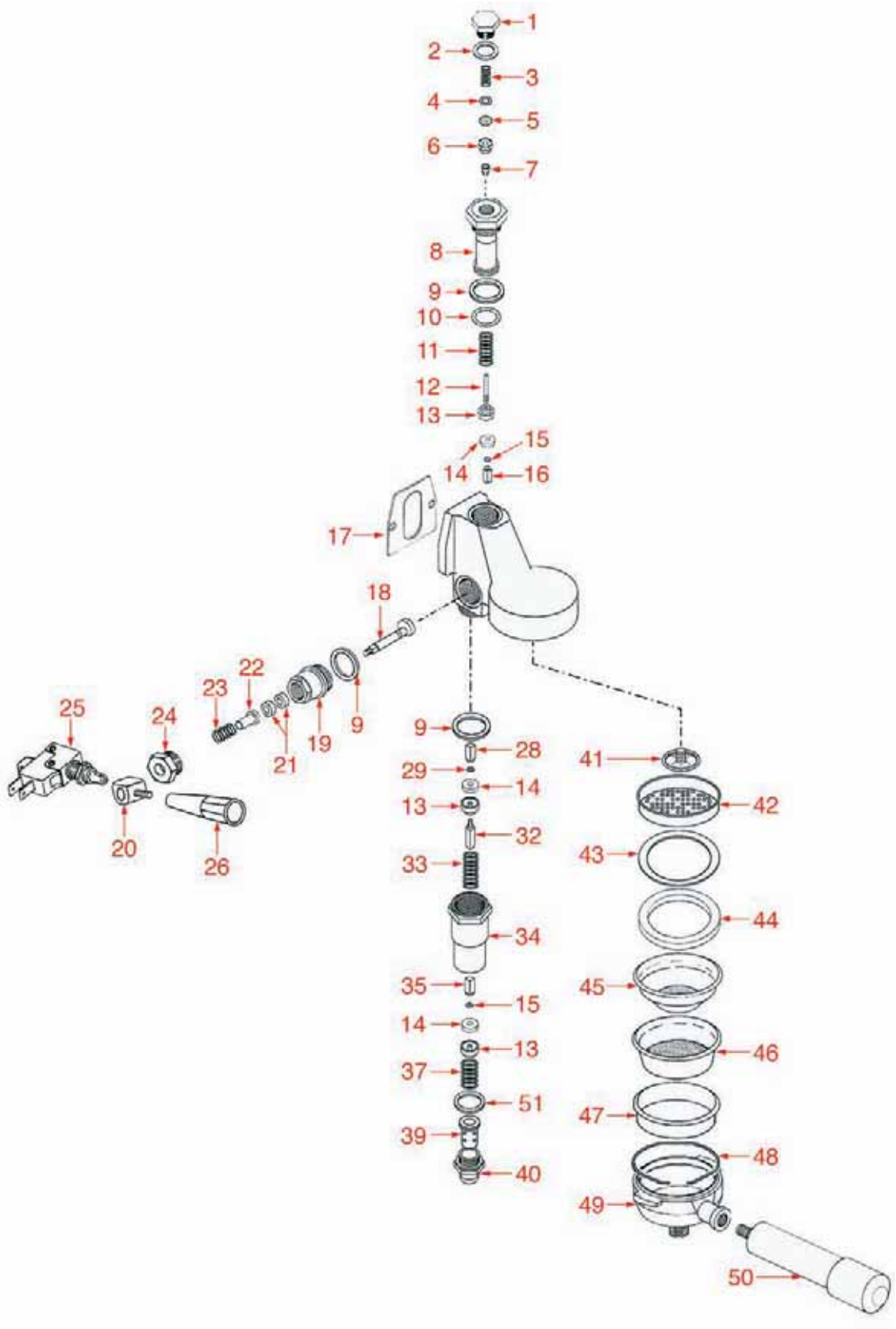

GRUPPO INFUSIONE
DELIVERY GROUP • BRÜHGRUPPE • FS01

Pos.	Cod.	Descrizione	Description	Beschreibung	Pag.
1	1439001	TAPPO CROMATO	CHROMIUM PLATED PLUG	VERCHROMTER SCHRAUBVERSCHLUSS	895
2	1186321	GUARNIZIONE TEFLON 22x17x3 mm	TEFLON GASKET 22x17x3 mm	TEFLON-DICHTUNG 22x17x3 mm	616
3	1250511	MOLLA UGELLO ø 8x20 mm.	JET SPRING ø 8 x 20 mm	DÜSENFEDER ø 8x20 mm	759
4	1186306	RONDELLA OTTONE ø 10x5x1 mm	BRASS WASHER ø 10x5x1 mm	MESSINGSCHEIBE ø 10x5x1 mm	614
5	1160516	FILTRO PER UGELLO ø 10 mm	JET FILTER ø 10 mm	DÜSENFILTER ø 10 mm	569
6	1160515	BUSSOLA PORTA FILTRO	FILTER LODGING	BUCHSE FÜR SIEBTRÄGER	569
7	1501566	UGELLO M6x1 FORO ø 0,5 mm	JET M6x1 ORIFICE 0.5 mm	DÜSE M6x1 LOCH 0,5 mm	943
8	1027016	CANOTTO SUPERIORE	UPPER SLEEVE	TROMPETE	530
9	1186307	GUARNIZIONE TEFLON ø 36x30x2 mm	TEFLON GASKET ø 36x30x2 mm	TEFLON-DICHTUNG ø 36x30x2 mm	614
10	1186472	GUARNIZIONE OR 04075 EPDM	O-RING 04075 EPDM	O-RING-DICHTUNG 04075 EPDM	632
11	1250526	MOLLA ø 13x41 mm	SPRING ø 13x41 mm	FEDER ø 13x41 mm	760
12	1324013	PERNO PORTAGUARNIZIONE	GASKET HOLDER PIN	STIFT FÜR DICHTUNGTRÄGER	822
13	1186309	PORTAGUARNIZIONE VALVOLA EROGAZIONE	GASKET HOLDER FOR VALVE	DICHTUNGSTRÄGER FÜR AUSLAUFVENTIL	614
14	1186311	GUARNIZIONE VALVOLA ø 13x4x4 mm	VALVE GASKET ø 13x4x4 mm	VENTILDICHTUNG ø 13x4x4 mm	614
15	1186330	RONDELLA VALVOLA EROGAZIONE	WASHER	SCHEIBE FÜR AUSLAUFVENTIL	617
16	1324001	PERNO QUADRO 11 mm	SQUARE SPINDLE 11 mm	VIERECKIGER BOLZEN 11 mm	821
17	1186502	GUARNIZIONE GRUPPO	COFFEE GROUP GASKET	DICHTUNG FÜR KAFFEE-GRUPPE	635
18	1184551	PERNO A CAMME PER GRUPPO	CAM SLEEVE FOR COFFEE GROUP	NOCKENWELLE FÜR KAFFEE-GRUPPE	581
19	1349506	RACCORDO GUIDACAMME	CAM HOLDER FITTING	ANSCHLUSSSTÜCK FÜR NOCKENFÜHRUNG	886
21	1186312	GUARNIZIONE EP709 ø 15,5x7,5x4 mm	GASKET EP709 ø 15.5 x 7.5x4 mm	DICHTUNG EP709 ø 15,5x7,5x4 mm	614
22	1186313	BUSSOLA CAMME	CAM BUSHING	BUCHSE FÜR NOCKENWELLE	615
23	1250516	MOLLA PREMISTOPPA ø 15x28 mm	STUFFING GLAND SPRING ø 15x28 mm	FEDER FÜR STOPFBÜCHSE ø 15x28 mm	760
24	1439002	TAPPO PREMISTOPPA	STUFFING GLAND PLUG	STOPFBÜCHSE	895
25	1240821	MICRO POMPA 10A 250V	MICROSWITCH FOR PUMP 10A 250V	MIKROSCHALTER FÜR PUMPE 10A 250V	692
26	1241403	MANOPOLA ø 20 mm. FORO 8 mm	HANDLE ø 20 HOLE 8 mm	DREHKNOPF ø 20 mm LOCH 8 mm	712
28	1324003	PERNO QUADRO 12 mm	SQUARE SPINDLE 12 mm	VIERECKIGER BOLZEN 12 mm	821
32	1324006	PERNO QUADRO 34 mm	SQUARE SPINDLE 34 mm	VIERECKIGER BOLZEN 34 mm	822
33	1250514	MOLLA INFUSIONE ø 14x42 mm	INFUSION SPRING ø 14x42 mm	FEDER ø 14x42 mm	759
35	1324007	PERNO QUADRO 5 mm	SQUARE SPINDLE 5 mm	VIERECKIGER BOLZEN 5 mm	822
37	1250515	MOLLA ø 14x33 mm	SPRING ø 14x33 mm	FEDER ø 14x33 mm	760
39	1390501	SPRUZZATORE SCARICO	OUTLET DIFFUSER	SPRITZDÜSE	893
40	1439006	TAPPO SCARICO	OUTLET GROUP PLUG	AUSFLUSSPFROPFEN FÜR GRUPPE	895
41	1501561	SPRUZZATORE GRUPPO M10x1	GROUP DIFFUSER M10x1	VERTEILER FÜR KAFFEEGRUPPE M10x1	943
42	1081016	DOCCIA EROGAZIONE ø 60 mm	SHOWER SCREEN ø 60 mm	DUSCHE ø 60 mm	548
43	1190001	SPESSORE CARTA	PAPER SEAL	PAPIERDICHTUNG	667
44	1186721	GUARNIZIONE PORTAFILTRO	FILTER HOLDER GASKET	DICHTUNG FÜR SIEBTRÄGER	655
44	1186722	GUARNIZIONE PORTAFILTRO	FILTER HOLDER GASKET	DICHTUNG FÜR SIEBTRÄGER	655
44	1186723	GUARNIZIONE PORTAFILTRO	FILTER HOLDER GASKET	DICHTUNG FÜR SIEBTRÄGER	655
44	1186724	GUARNIZIONE PORTAFILTRO	FILTER HOLDER GASKET	DICHTUNG FÜR SIEBTRÄGER	655
45	1160251	FILTRO 1 TAZZA 6 GRAMMI	1-CUP FILTER 6 GRAMS	KAFFEESIEB 1 TASSE 6 g	563
45	1160335	FILTRO 1 TAZZA 7 GRAMMI	1-CUP FILTER 7 GRAMS	KAFFEESIEB 1 TASSE 7 g	566
46	1160252	FILTRO 2 TAZZE 12 gr	2-CUP FILTER 12 GRAMS	KAFFEESIEB 2 TASSEN 12 g	563
46	1160337	FILTRO 2 TAZZE 14 gr	2-CUP FILTER 14 GRAMS	KAFFEESIEB 2 TASSEN 14 g	567
47	1160286	FILTRO CIECO	BLIND FILTER	BLINDFILTER	565
48	1250101	MOLLA FERMAFILTRO	FILTER BLOCKING SPRING	FEDER FÜR SIEBTRÄGER	751
49	1165022	PORTAFILTRO MACCHINE CAFFÈ	FILTER HOLDER COFFEE MACHINES	SIEBTRÄGER KAFFEEMASCHINEN	574
50	1241504	MANOPOLA PORTAFILTRO M12	FILTER HOLDER HANDLE M12	SIEBTRÄGERGRIFF M12	721
51	1186117	GUARNIZIONE TEFLON 26x21x2 mm	TEFLON GASKET 26 x 21 x 2 mm	TEFLONDICHTUNG 26x21x2 mm	593

GRUPPO ELETTROVALVOLA
SOLENOID ASSEMBLY • MAGNETVENTILGRUPPE • FS03

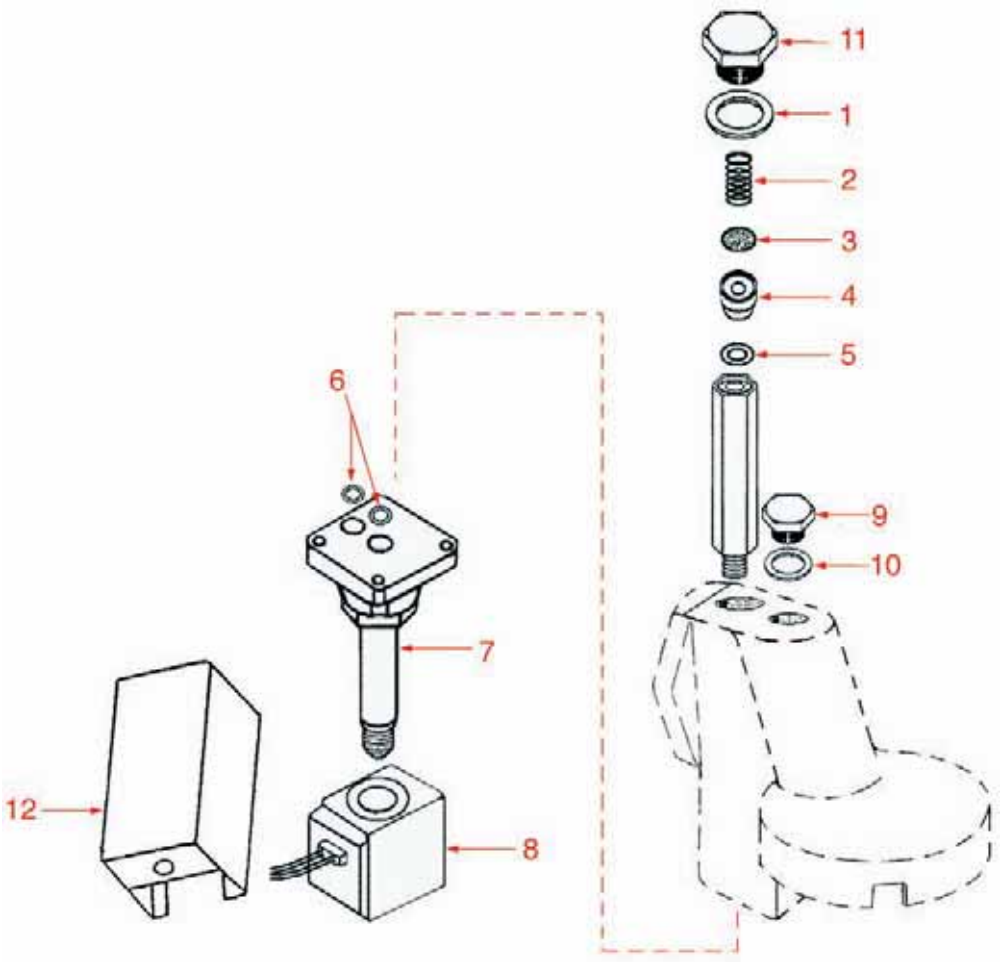

GRUPPO LIVELLO
SIGHTGLASS ASSEMBLY • NIVEAUGRUPPE • FS07

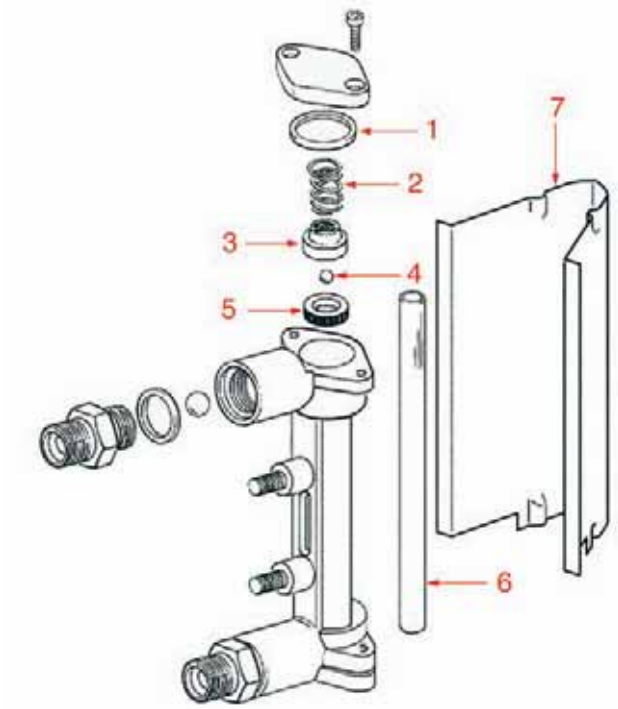

GRUPPO ELETTROVALVOLA
SOLENOID ASSEMBLY • MAGNETVENTILGRUPPE • FS03

Pos.	Cod.	Descrizione	Description	Beschreibung	Pag.
1	1186620	GUARNIZIONE RAME ø 3/8"	COPPER GASKET ø 3/8"	KUPFERDICHTUNG ø 3/8"	645
2	1250402	MOLLA UGELLO ø 7x28 mm.	JET SPRING ø 7 x 28 mm	DÜSENFEDER ø 7 x 28 mm	757
3	1160311	FILTRO UGELLO ø 7 mm.	JET FILTER ø 7 mm	DÜSENFILTER ø 7 mm	566
4	1501531	UGELLO ø 8 FORO ø 0,8 mm.	JET ø 8 ORIFICE ø 0.8 mm	DÜSE ø 8 LOCH ø 0,8 mm	942
5	1186252	GUARNIZIONE OR R3	O-RING R3	O-RING-DICHTUNG R3	608
6	1186612	GUARNIZIONE OR 0105 VITON	O-RING 105 VITON	O-RING-DICHTUNG 0105 VITON	644
7	1120339	PARTE MECCANICA PARKER	MECHANICAL COMPONENT PARKER	MECHANISCHER TEIL PARKER	556
8	1120361	BOBINA PARKER YB09 9W	COIL PARKER YB09 - 9W	MAGNETSPULE PARKER YB09 - 9W	558
9	1439004	TAPPO CROMATO	CHROME-PLATE CAP	VERCHROMTER SCHRAUBVERSCHLUSS	895
10	1186262	RONDELLA IN RAME ø 16 mm	COPPER WASHER ø 16 mm	SCHEIBE AUS KUPFER ø 16 mm	609
11	1439005	TAPPO GUIDA MOLLA	SPRING HOLDING PLUG	SCHRAUBVERSCHLUSS FÜR FEDERFÜHRUNG	895
12	1201571	MASCHERINA ELETTROVALVOLA	SOLENOID COVER	ABDECKUNG FÜR MAGNETVENTIL	678

GRUPPO LIVELLO
SIGHTGLASS ASSEMBLY • NIVEAUGRUPPE • FS07

Pos.	Cod.	Descrizione	Description	Beschreibung	Pag.
1	1186231	GUARNIZIONE OR 04106 EPDM	O-RING GASKET 04106 EPDM	O-RING-DICHTUNG 04106 EPDM	605
2	1250401	MOLLA LIVELLO ø 22x20 mm.	LEVEL SPRING ø 22 x 20 mm	NIVEAU-FEDER ø 22 x 20 mm	756
3	1186229	PORTAGUARNIZIONE LIVELLO E64-E66	LEVEL GASKET HOLDER E64-E66	DICHTUNGSTRÄGER FÜR WASSERNIVEAU E64-E66	605
4	1323001	PALLINA LIVELLO ROSSA	RED LEVEL BALL	NIVEAUKUGEL ROT	820
5	1186227	GUARNIZIONE LIVELLO	LEVEL GASKET	DICHTUNG FÜR WASSERNIVEAU	605
6	1520501	VETRO LIVELLO ø 12x175 mm.	LEVEL GLASS ø 12x175 mm	WASSERSTANDGLAS ø 12x175 mm	946
6	1520534	VETRO LIVELLO ø 12x107 mm.	LEVEL GLASS ø 12x107 mm	WASSERSTANDGLAS ø 12x107 mm	947
7	1201526	MASCHERINA LIVELLO	LEVEL GAUGE PLATE	ABDECKUNG FÜR STANDANZEIGER	678

GRUPPO EROGAZIONE
DELIVERY GROUP • GRUPPE FÜR KAFFEEAUSGABE • FS09

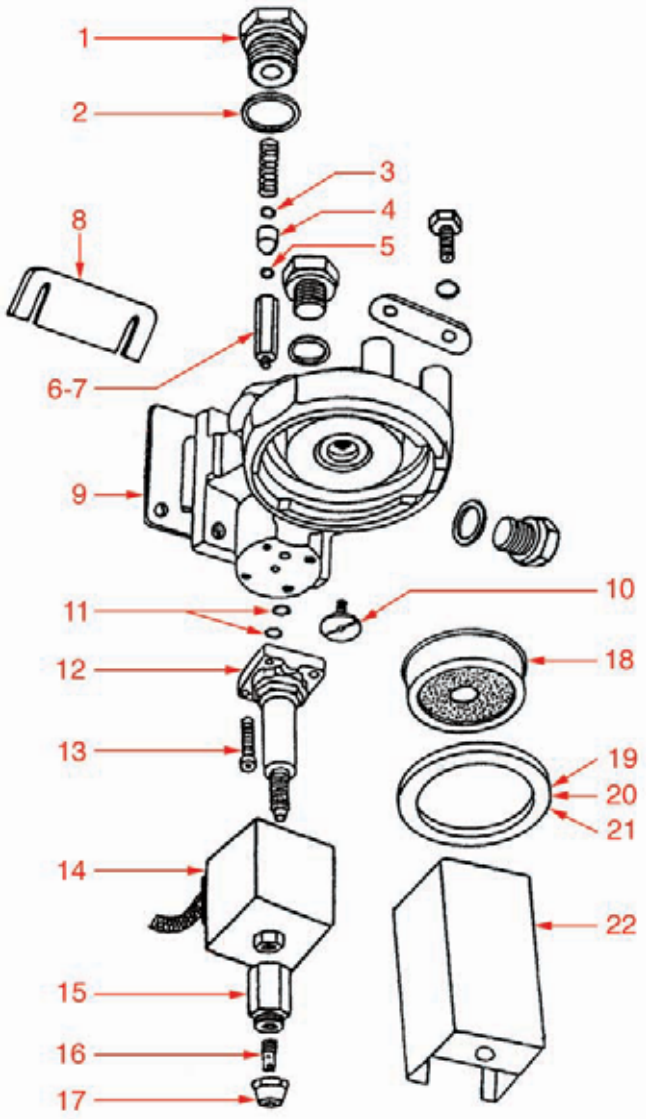

ACCESSORI
ACCESSORIES • ZUBEHÖRE • FS29

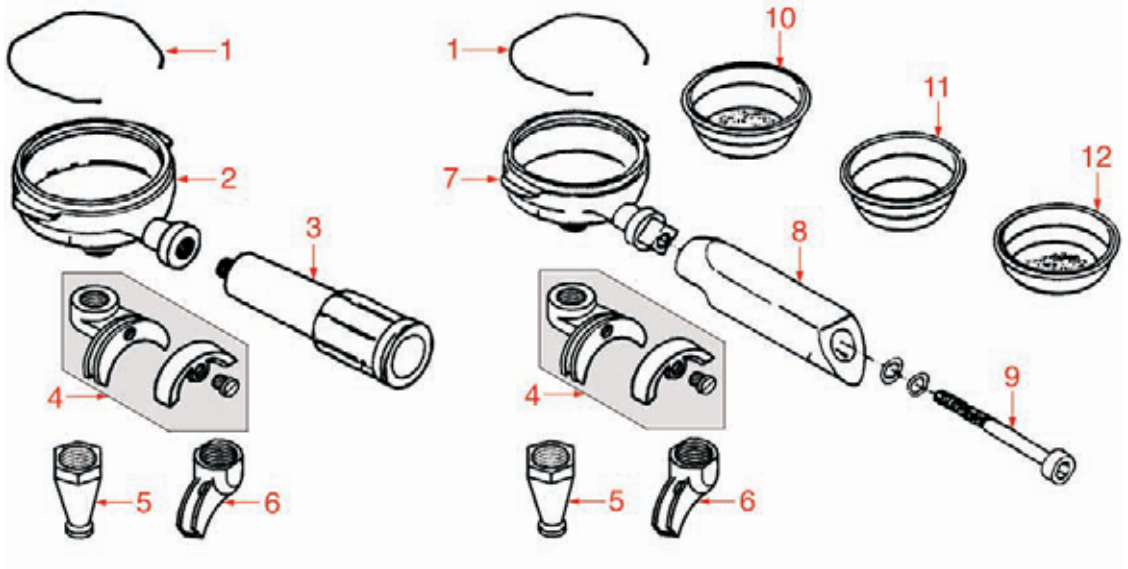

GRUPPO EROGAZIONE
DELIVERY GROUP • GRUPPE FÜR KAFFEEAUSGABE • FS09

Pos.	Cod.	Descrizione	Description	Beschreibung	Pag.
1	1439031	TAPPO GUIDA MOLLA	SPRING HOLDING PLUG	SCHRAUBVERSCHLUSS FÜR FEDERFÜHRUNG	898
2	1186201	GUARNIZIONE TEFLON ø 21x16,8x2 mm	TEFLON GASKET ø 21 x 16.8 x 2 mm	TEFLON-DICHTUNG ø 21 x 16,8 x 2 mm	602
3	1160311	FILTRO UGELLO ø 7 mm.	JET FILTER ø 7 mm	DÜSENFILTER ø 7 mm	566
4	1501531	UGELLO ø 8 FORO ø 0,8 mm.	JET ø 8 ORIFICE ø 0.8 mm	DÜSE ø 8 LOCH ø 0,8 mm	942
5	1186252	GUARNIZIONE OR R3	O-RING R3	O-RING-DICHTUNG R3	608
6	1324051	PERNO CORTO M6	SHORT PIN M6	BOLZEN KURZ M6	826
7	1324052	PERNO CORTO M8	SHORT PIN M8	BOLZEN KURZ M8	826
8	1186524	GUARNIZIONE GRUPPO 80x21 mm.	COFFEE GROUP GASKET 80x21 mm	DICHTUNG FÜR KAFFEE-GRUPPE 80x21 mm	637
9	1186172	GUARNIZIONE GRUPPO	COFFEE GROUP GASKET	DICHTUNG FÜR GRUPPE	599
10	1501565	SPRUZZATORE GRUPPO M5x1	GROUP DIFFUSER M5x1	VERTEILER FÜR KAFFEEGRUPPE M5x1	943
11	1186612	GUARNIZIONE OR 0105 VITON	O-RING 105 VITON	O-RING-DICHTUNG 0105 VITON	644
12	1120339	PARTE MECCANICA PARKER	MECHANICAL COMPONENT PARKER	MECHANISCHER TEIL PARKER	556
13	1455034	VITE INOX TCE M4x10	STAINLESS STEEL SCREW M4x10	SCHRAUBE INOX TCE M4x10	939
14	1120361	BOBINA PARKER YB09 9W	COIL PARKER YB09 - 9W	MAGNETSPULE PARKER YB09 - 9W	558
15	1349404	RACCORDO DI SCARICO	OUTLET FITTING	AUSLAUFVENTILANSCHLUSS	882
16	1349405	ROMPIGETTO DI SCARICO	OUTLET DIFFUSER	AUSLAUFVERTEILER	882
17	1349403	RACCORDO CROMATO DI SCARICO	CHROMIUM-PLATED OUTLET FITTING	VERCHROMTER AUSLAUFVENTILANSCHLUSS	882
18	1081016	DOCCIA EROGAZIONE ø 60 mm	SHOWER SCREEN ø 60 mm	DUSCHE ø 60 mm	548
19	1186722	GUARNIZIONE PORTAFILTRO	FILTER HOLDER GASKET	DICHTUNG FÜR SIEBTRÄGER	655
20	1186723	GUARNIZIONE PORTAFILTRO	FILTER HOLDER GASKET	DICHTUNG FÜR SIEBTRÄGER	655
21	1186724	GUARNIZIONE PORTAFILTRO	FILTER HOLDER GASKET	DICHTUNG FÜR SIEBTRÄGER	655
22	1201572	MASCHERINA ELETTROVALVOLA MANUALE	MANUAL SOLENOID COVER	ABDECKUNG FÜR SICHERHEITSABSPERRVENTIL	678

ACCESSORI
ACCESSORIES • ZUBEHÖRE • FS29

Pos.	Cod.	Descrizione	Description	Beschreibung	Pag.
1	1250101	MOLLA FERMAFILTRO	FILTER BLOCKING SPRING	FEDER FÜR SIEBTRÄGER	751
2	1165037	PORTAFILTRO 2° MODELLO	FILTER HOLDER 2nd MODEL	SIEBTRÄGER 2. MODELL	575
3	1241483	MANOPOLA PORTAFILTRO M12x1	FILTER HOLDER HANDLE M12x1	SIEBTRÄGERGRIFF M12x1	719
4	1022502	BECCUCCIO 2 TAZZE	DOUBLE SPOUT	AUSLAUF 2-WEGE	526
5	1022503	BECCUCCIO 1 TAZZA DIRITTO	STRAIGHT SINGLE SPOUT	AUSLAUF 1-WEG GERADE	526
6	1022501	BECCUCCIO 1 TAZZA	SINGLE SPOUT	AUSLAUF 1-WEG	525
7	1165036	PORTAFILTRO 1° MODELLO	FILTER HOLDER 1st MODEL	SIEBTRÄGER 1. MODELL	575
8	1241482	MANOPOLA PORTAFILTRO 1° MODELLO	FILTER HOLDER HANDLE 1° MODEL	SIEBTRÄGERGRIFF 1. MODELL	719
9	1528531	VITE PER MANOPOLA	HANDLE SCREW	SCHRAUBE FÜR GRIFF	977
10	1160252	FILTRO 2 TAZZE 12 gr	2-CUP FILTER 12 GRAMS	KAFFEESIEB 2 TASSEN 12 g	563
10	1160337	FILTRO 2 TAZZE 14 gr	2-CUP FILTER 14 GRAMS	KAFFEESIEB 2 TASSEN 14 g	567
11	1160286	FILTRO CIECO	BLIND FILTER	BLINDFILTER	565
12	1160335	FILTRO 1 TAZZA 7 GRAMMI	1-CUP FILTER 7 GRAMS	KAFFEESIEB 1 TASSE 7 g	566

VALVOLE ESPANSIONE/RITEGNO
EXPANSION/RETENTION VALVE • EXPANSIONS- UND RÜCKSCHLAGVENTIL • FS11

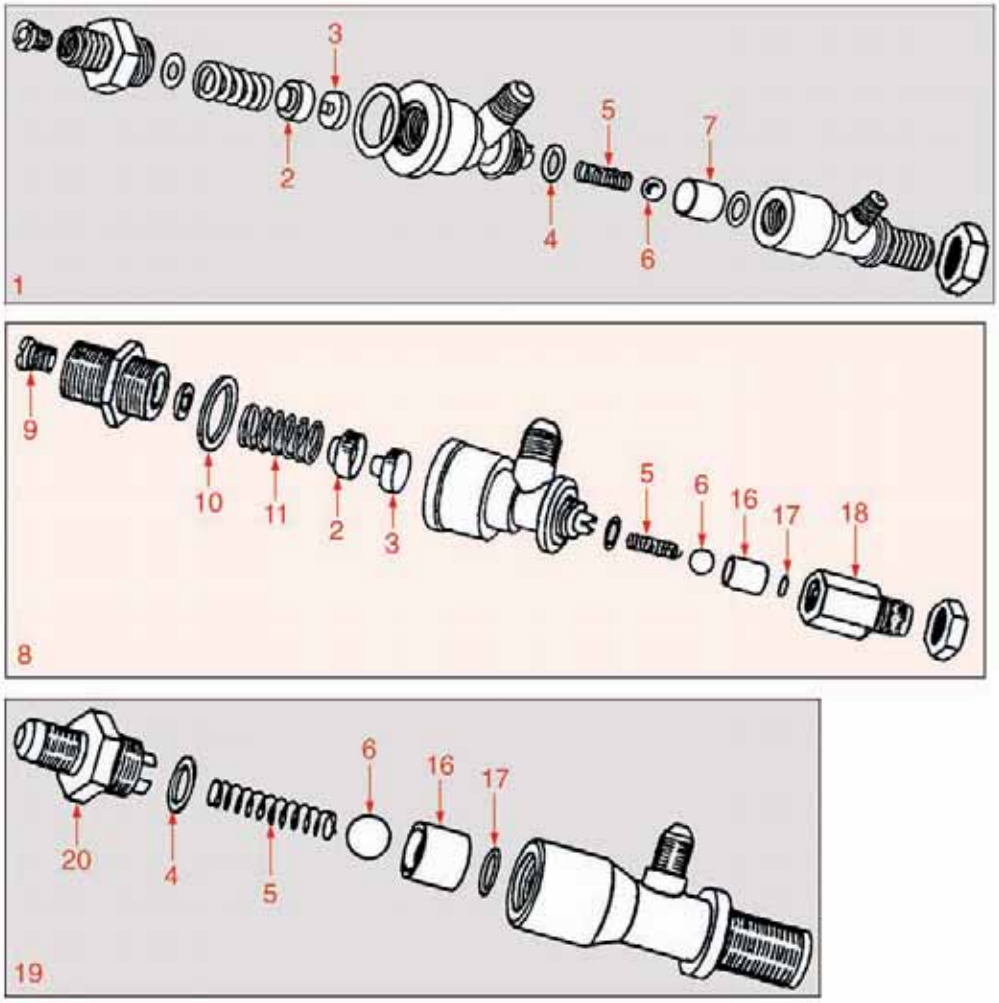

RUBINETTO VAPORE
STEAM TAP • DAMPFHAHN • FS06

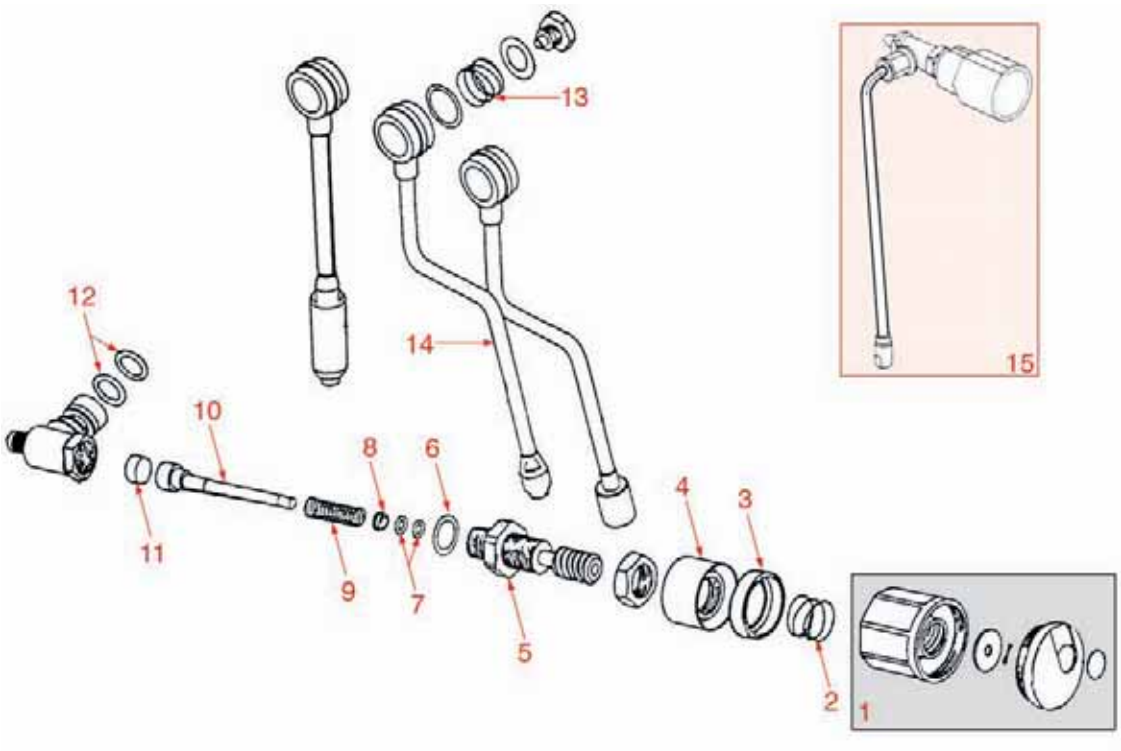

VALVOLE ESPANSIONE/RITEGNO
EXPANSION/RETENTION VALVE • EXPANSIONS- UND RÜCKSCHLAGVENTIL • FS11

Pos.	Cod.	Descrizione	Description	Beschreibung	Pag.
1	1523526	VALVOLA ESPANSIONE RITEGNO	NON-RETURN EXPANSION VALVE	EXPANSIONS- UND RÜCKSCHLAGVENTIL	960
2	1186131	PORTA GUARNIZIONE NO STOP	NON-STOP GASKET HOLDER	DICHTUNGSTRÄGER NO STOP	595
3	1186129	GUARNIZIONE VALVOLA ESPANSIONE NO STOP	NON-STOP EXPANSION VALVE GASKET	DICHTUNG FÜR EXPANSIONSVENTIL NO STOP	595
4	1186346	GUARNIZIONE OR 02043 EPDM	O-RING 02043 EP	O-RING-DICHTUNG 02043 EPDM	618
5	1250202	MOLLA VALVOLA RITEGNO ø 9x30 mm.	NON-RETURN VALVE SPRING ø 9x30 mm	FEDER FÜR RÜCKSCHLAGVENTIL ø 9x30 mm	755
6	1323415	SFERA INOX	STAINLESS STEEL BALL	KUGEL AUS INOX	821
7	1186153	BUSSOLA 14x11 mm.	BUSHING 14x11 mm.	BUCHSE 14x11 mm.	597
8	1523527	VALVOLA RITEGNO ESPANSIONE	EXPANSION NON RETURN VALVE	EXPANSIONS- UND RÜCKSCHLAGVENTIL	960
9	1523530	BOCCOLA DI REGOLAZIONE	ADJUSTMENT BUSH	BUCHSE	960
10	1186238	GUARNIZIONE OR 04081 EPDM	O-RING 04081 EPDM	O-RING-DICHTUNG 04081 EPDM	606
11	1250517	MOLLA ø 15,50x29 mm.	SPRING ø 15,50x29 mm	FEDER ø 15,50x29 mm	760
16	1186265	BUSSOLA ø 15x12,50 mm.	BUSHING ø 15x12.50 mm	BUCHSE ø 15x12,50 mm	609
17	1186422	GUARNIZIONE OR 0108 EPDM	O-RING 0108 EPDM	O-RING-DICHTUNG 0108 EPDM	627
18	1348475	CORPO TENUTA RUBINETTO	TAP SEALING UNIT	HAHNKÖRPER	863
19	1523529	VALVOLA RITEGNO	NON-RETURN VALVE	RÜCKSCHLAGVENTIL	960
20	1349407	RACCORDO RUBINETTO	TAP FITTING	HAHNANSCHLUSS	883

RUBINETTO VAPORE
STEAM TAP • DAMPFHAHN • FS06

Pos.	Cod.	Descrizione	Description	Beschreibung	Pag.
1	1241551	MANOPOLA VAPORE	STEAM HANDLE	DAMPFDREHKNOPF	726
2	1250179	MOLLA PER MANOPOLA	HANDLE SPRING	FEDER FÜR DREHKNOPF	754
3	1186263	RONDELLA ø 36 mm.	WASHER ø 36 mm	SCHEIBE ø 36 mm	609
4	1241481	GHIERA PER MANOPOLA	HANDLE RING	RING FÜR DREHKNOPF	719
5	1349406	RACCORDO RUBINETTO	TAP FITTING	HAHNANSCHLUSS	883
6	1186264	GUARNIZIONE ALIMENTARE ø 22 mm.	ALIMENTARY GASKET Ø 22 mm	DICTHUNG FÜR LEBENSMITTELGEBRAUCH ø 22mm	609
7	1186612	GUARNIZIONE OR 0105 VITON	O-RING 105 VITON	O-RING-DICHTUNG 0105 VITON	644
8	1186244	BUSSOLA PER MOLLA	SPRING BUSHING	BUCHSE FÜR FEDER	607
9	1250415	MOLLA ASTA ø 10x32 mm	ROD SPRING ø 10x32 mm	ACHSENFEDER ø 10x32 mm	758
10	1324066	PERNO RUBINETTO	TAP SPINDLE	HAHNBOLZEN	827
11	1186442	GUARNIZIONE CIECA	BLIND GASKET	BLINDDICHTUNG	629
12	1186414	GUARNIZIONE OR 0119 EPDM	O-RING 0119 EPDM	O-RING-DICHTUNG 0119 EPDM	626
13	1250417	MOLLA SNODO ø 26x14 mm.	ARTICULATION SPRING ø 26 x 14 mm	GELENKFEDER ø 26 x 14 mm	758
14	1449845	TUBO VAPORE CON SPRUZZATORE 4 FORI	STEAM PIPE WITH 4-HOLE SPRAY	DAMPFROHR MIT VERTEILER 4 LÖCHER	933
15	1348471	RUBINETTO VAPORE COMPLETO	STEAM TAP ASSEMBLY	DAMPFHAHN KOMPLETT	862

RUBINETTI
INLET TAPS • HÄHNE • FS04

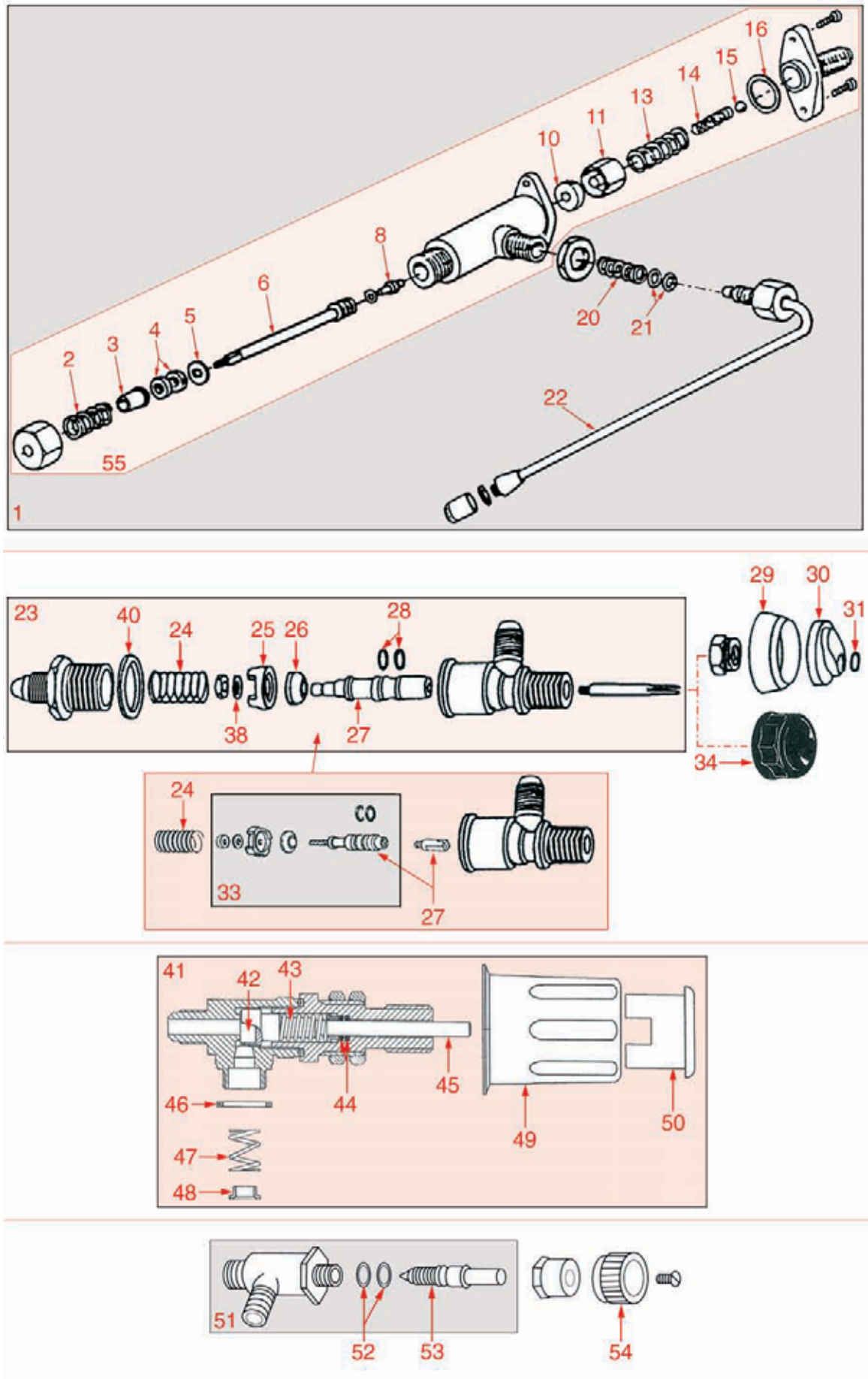

RUBINETTI
INLET TAPS • HÄHNE • FS04

Pos.	Cod.	Descrizione	Description	Beschreibung	Pag.
1	1348842	RUBINETTO VAPORE	STEAM TAP	DAMPFHAHN	869
2	1250156	MOLLA ALBERO RUBINETTO	TAP ROD SPRING	FEDER FÜR HAHNWELLE	753
3	1186322	BUSSOLA ASTA RUBINETTO	TAP ROD BUSHING	BUCHSE FÜR ACHSE DES WASSERVENTILS	616
4	1186312	GUARNIZIONE EP709 ø 15,5x7,5x4 mm	GASKET EP709 ø 15.5 x 7.5x4 mm	DICHTUNG EP709 ø 15,5x7,5x4 mm	614
5	1186306	RONDELLA OTTONE ø 10x5x1 mm	BRASS WASHER ø 10x5x1 mm	MESSINGSCHEIBE ø 10x5x1 mm	614
6	1324086	PERNO PER MANOPOLA RUBINETTO	TAP HANDLE SPINDLE	BOLZEN FÜR HAHNGRIFF	830
8	1324026	PERNO RUBINETTO	TAP SPINDLE	BOLZEN FÜR HAHN	824
10	1186311	GUARNIZIONE VALVOLA ø 13x4x4 mm	VALVE GASKET ø 13x4x4 mm	VENTILDICHTUNG ø 13x4x4 mm	614
11	1186122	PORTA GUARNIZIONE	GASKET HOLDER	DICHTUNGSTRÄGER	594
13	1250157	MOLLA PER VALVOLA RUBINETTO E61	TAP VALVE SPRING E61	VENTILFEDER E61	753
14	1250202	MOLLA VALVOLA RITEGNO ø 9x30 mm.	NON-RETURN VALVE SPRING ø 9x30 mm	FEDER FÜR RÜCKSCHLAGVENTIL ø 9x30 mm	755
15	1323411	SFERA ø 5/16"	BALL ø 5/16"	KUGEL ø 5/16"	821
16	1186323	GUARNIZIONE RUBINETTO VAPORE	STEAM TAP GASKET	DICHTUNG FÜR DAMPFVENTIL	616
20	1250549	MOLLA ø 11x25 mm	SPRING ø 11x25 mm	FEDER ø 11x25 mm	762
21	1186556	GUARNIZIONE OR 6 EPDM	O-RING 6 EPDM	O-RING-DICHTUNG 6 EPDM	640
22	1449856	TUBO VAPORE	STEAM PIPE	DAMPFROHR	935
23	1348306	RUBINETTO CARICO ACQUA	WATER INLET TAP	WASSEREINLAUFHAHN	854
24	1250526	MOLLA ø 13x41 mm	SPRING ø 13x41 mm	FEDER ø 13x41 mm	760
25	1523419	VALVOLA RITEGNO	NON-RETURN VALVE	RÜCKSCHLAGVENTIL	955
26	1186128	GUARNIZIONE CONICA COMPACT	COMPACT CONICAL GASKET	KEGELDICHTUNG COMPACT	594
27	1324015	PERNO PER VALVOLA CARICO	PIN FOR INLET VALVE	BOLZEN FÜR EINLASSVENTIL	822
28	1186252	GUARNIZIONE OR R3	O-RING R3	O-RING-DICHTUNG R3	608
29	1241487	GHIERA PER MANOPOLA	HANDLE RING	RING FÜR DREHKNOPF	720
30	1241485	MANOPOLA CARICO ACQUA	WATER INLET HANDLE	DREHKNOPF WASSERLADUNG	720
31	1241486	ADESIVO CARICO ACQUA	WATER INLET STICKER	AUFKLEBER WASSERLADUNG	720
33	1523503	VALVOLA CARICO COMPLETA	INLET VALVE ASSEMBLY	EINLASSVENTIL KOMPLETT	957
34	1241404	MANOPOLA ø 38 mm. FORO ø 6x4,65 mm.	HANDLE ø 38 HOLE ø 6 x 4.65 mm	DREHKNOPF ø 38 mm LOCH ø 6 x 4,65 mm	712
38	1186330	RONDELLA VALVOLA EROGAZIONE	WASHER	SCHEIBE FÜR AUSLAUFVENTIL	617
40	1186238	GUARNIZIONE OR 04081 EPDM	O-RING 04081 EPDM	O-RING-DICHTUNG 04081 EPDM	606
41	1348841	RUBINETTO ACQUA/VAPORE	WATER/STEAM TAP	WASSER- / DAMPFVENTIL	869
42	1186442	GUARNIZIONE CIECA	BLIND GASKET	BLINDDICHTUNG	629
43	1250104	MOLLA RUBINETTO VAPORE	STEAM TAP SPRING	FEDER FÜR DAMPFHAHN	751
44	1186611	GUARNIZIONE OR 0105 SILICONE	O-RING 105 SILICONE	O-RING-DICHTUNG 0105 SILIKON	644
45	1324004	PERNO ø 1x88 mm. PER RUBINETTO	TAP SPINDLE ø 1x88 mm	BOLZEN ø 1x88 mm FÜR DAMPFHAHN	822
46	1186201	GUARNIZIONE TEFLON ø 21x16,8x2 mm	TEFLON GASKET ø 21 x 16.8 x 2 mm	TEFLON-DICHTUNG ø 21 x 16,8 x 2 mm	602
47	1250151	MOLLA TUBO ACQUA VAPORE ø 12x15 mm	WATER STEAM PIPE SPRING ø 12x15 mm	FEDER FÜR WASSER-DAMPFROHR ø 12x15 mm	752
48	1186670	BUSSOLA GUIDA MOLLA PER TUBO	SPRING GUIDE FOR PIPE	BUCHSE FEDERFÜHRUNG FÜR ROHR	651
49	1241321	MANOPOLA RUBINETTO ACQUA/VAPORE	WATER/STEAM TAP HANDLE	DREHKNOPF HEISSWASSER- DAMPFVENTIL	706
50	1241322	PLACCHETTA VAPORE PER MANIGLIA	STEAM NOSE PIECE FOR HANDLE	PLÄTTCHEN DAMPF FÜR GRIFF	706
51	1348474	RUBINETTO SCALDATAZZE	CUP WARMER TAP	HAHN FÜR TASSENWÄRMER	863
52	3243009	GUARNIZIONE OR 0106 EPDM	O-RING FOR RINSE ARM END CAP 0106 EPDM	O-RING ENDKAPPE NACHSPÜLUNG 0106 EPDM	1024
53	1324088	PERNO RUBINETTO SCALDATAZZE	CUP WARMER TAP SPINDLE	FÜLLHAHNBOLZEN FÜR TASSENWÄRMER	830
54	1241484	MANOPOLA RUBINETTO PER SCALDATAZZE	CUP WARMING TAP HANDLE	HAHNDREHKNOPF FÜR TASSENWÄRMER	720
55	1348845	RUBINETTO VAPORE	STEAM TAP	DAMPFHAHN	869

COMPONENTI ELETTRICI
ELECTRIC COMPONENTS • ELEKTRISCHE KOMPONENTE • FS18

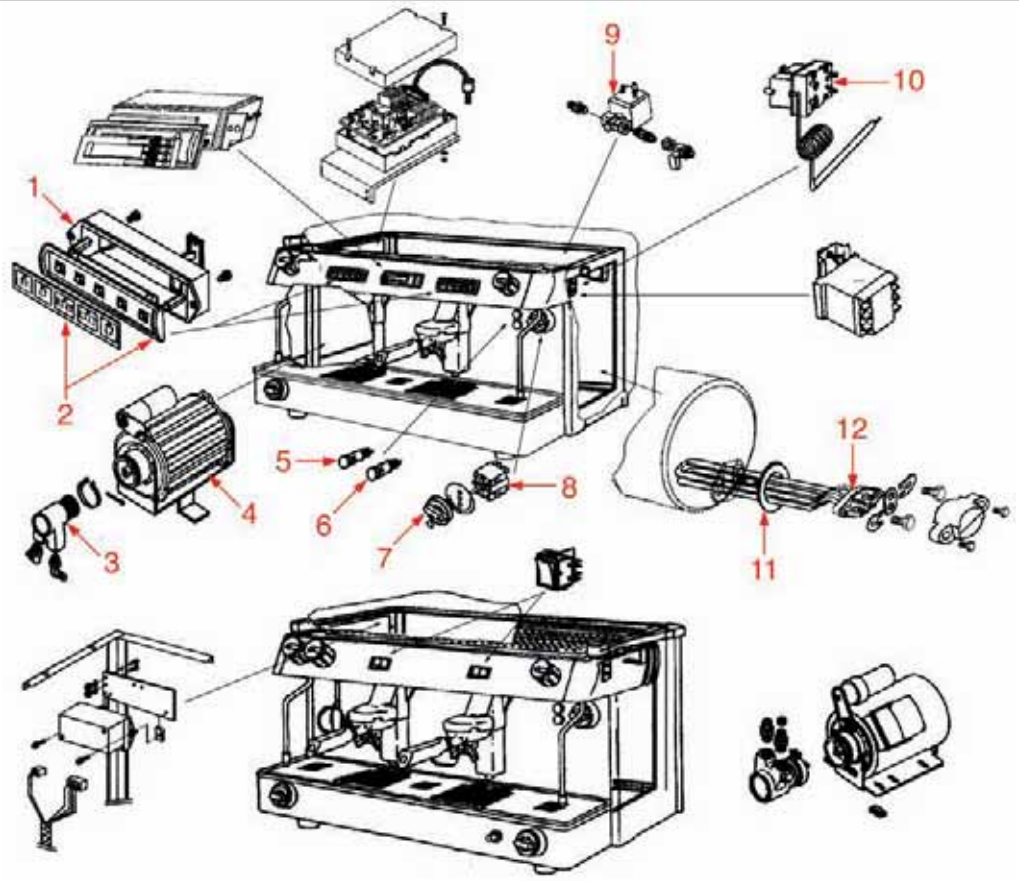

COMPONENTI ELETTRICI
ELECTRIC COMPONENTS • ELEKTRISCHE KOMPONENTE • FS26

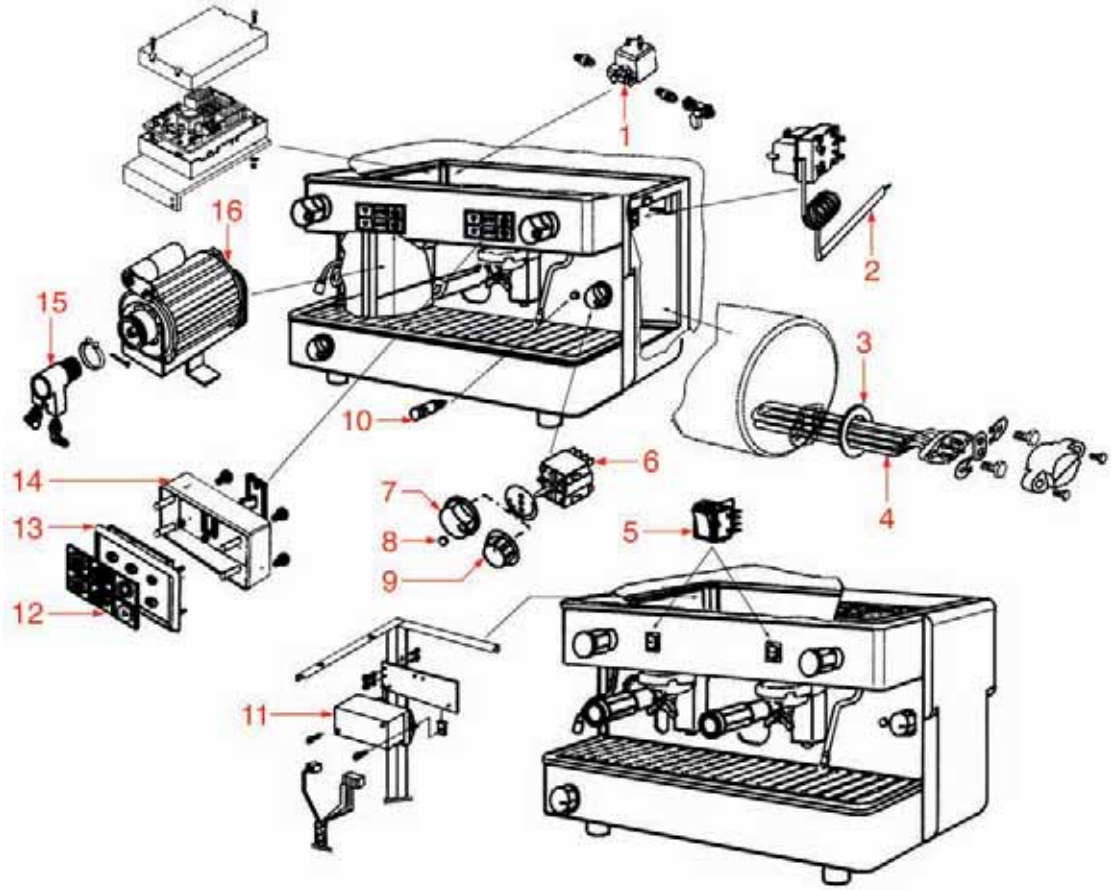

COMPONENTI ELETTRICI
ELECTRIC COMPONENTS • ELEKTRISCHE KOMPONENTE • FS18

Pos.	Cod.	Descrizione	Description	Beschreibung	Pag.
1	1319062	CASSA PULSANTIERA	PUSH-BUTTON PANEL BOX	TASTATURKASTEN	776
2	1319061	PULSANTIERA	PUSH-BUTTON PANEL	TASTATUR	776
3	1330002	POMPA VOLUMETRICA ROTOFLOW ø 3/8" NPT	ROTARY VANE PUMP ROTOFLOW ø 3/8" NPT	VERDRÄNGERPUMPE ROTOFLOW ø 3/8" NPT	834
4	1240702	MOTORE A FASCETTA	MOTOR WITH CLAMP CONNECTION	MOTOR MIT SCHELLENANSCHLUSS	689
5	1221302	LAMPADA SPIA ARANCIONE	ORANGE INDICATOR LAMP	SIGNALLEUCHTE ORANGE	682
6	1221301	LAMPADA SPIA	INDICATOR LAMP	SIGNALLEUCHTE	682
7	1241429	MANOPOLA INTERRUTTORE FUTURMAT	FUTURMAT SWITCH HANDLE	SCHALTERDREHKNOPF FUTURMAT	715
8	1319031	INTERRUTTORE GENERALE 16A 250V	MAIN SWITCH 16A 250V	HAUPTSCHALTER 16A 250V	771
9	1120308	ELETTROVALVOLA SIRAI 2 VIE	2-WAY SOLENOID VALVE SIRAI	2-WEGE MAGNETVENTIL SIRAI	554
10	1444509	TERMOSTATO TRIFASE DI SICUREZZA 169°C	THREE-PHASE SAFETY THERMOSTAT 169°C	3-PHASIG SICHERHEITSTHERMOSTAT 169 °C	903
11	1186179	GUARNIZIONE TEFLON	TEFLON GASKET	DICHTUNG AUS TEFLON	599
12	1755107	RESISTENZA 2600W 220V	HEATING ELEMENT 2600W 220V	HEIZKÖRPER 2600W 220V	992
12	1755108	RESISTENZA 3700W 220V	HEATING ELEMENT 3700W 220V	HEIZKÖRPER 3700W 220V	992
12	1755109	RESISTENZA 5000W 220V	HEATING ELEMENT 5000W 220V	HEIZKÖRPER 5000W 220V	992

COMPONENTI ELETTRICI
ELECTRIC COMPONENTS • ELEKTRISCHE KOMPONENTE • FS26

Pos.	Cod.	Descrizione	Description	Beschreibung	Pag.
1	1120308	ELETTROVALVOLA SIRAI 2 VIE	2-WAY SOLENOID VALVE SIRAI	2-WEGE MAGNETVENTIL SIRAI	554
2	1444509	TERMOSTATO TRIFASE DI SICUREZZA 169°C	THREE-PHASE SAFETY THERMOSTAT 169°C	3-PHASIG SICHERHEITSTHERMOSTAT 169 °C	903
3	1186179	GUARNIZIONE TEFLON	TEFLON GASKET	DICHTUNG AUS TEFLON	599
4	1755102	RESISTENZA 1800W 220V	HEATING ELEMENT 1800W 220V	HEIZKÖRPER 1800W 220V	991
4	1755107	RESISTENZA 2600W 220V	HEATING ELEMENT 2600W 220V	HEIZKÖRPER 2600W 220V	992
5	1319035	INTERRUTTORE NON LUMINOSO BIPOLARE	BIPOLAR SWITCH WITHOUT LIGHT	SCHALTER NICHT BELEUCHTET 2-POLIG	772
6	1319031	INTERRUTTORE GENERALE 16A 250V	MAIN SWITCH 16A 250V	HAUPTSCHALTER 16A 250V	771
7	1241430	MANOPOLA INTERRUTTORE	SWITCH HANDLE	SCHALTERDREHKNOPF	716
8	1241378	ADESIVO MANOPOLA INTERRUTTORE	SWITCH HANDLE STICKER	AUFKLEBER FÜR SCHALTERDREHKNOPF	711
9	1241409	MANOPOLA INTERRUTTORE GENERALE	MAIN SWITCH HANDLE	DREHKNOPF FÜR HAUPTSCHALTER	713
10	1221301	LAMPADA SPIA	INDICATOR LAMP	SIGNALLEUCHTE	682
11	1341200	REGOLATORE DI LIVELLO	LEVEL ADJUSTER	NIVEAUREGLER	838
12	1319064	MEMBRANA PULSANTIERA RIMINI	RIMINI PUSH-BUTTON PANEL DIAPHRAGM	MEMBRAN FÜR TASTATUR RIMINI	776
12	1319069	MEMBRANA PULSANTIERA GAGGIA	GAGGIA PUSH-BUTTON PANEL DIAPHRAGM	MEMBRAN FÜR TASTATUR GAGGIA	777
12	1319070	MEMBRANA PULSANTIERA FUTURMAT	FUTURMAT PUSH-BUTTON PANEL DIAPHRAGM	MEMBRAN FÜR TASTATUR FUTURMAT	777
12	1319075	MEMBRANA PULSANTIERA ITALCREM	ITALCREM PUSH-BUTTON PANEL DIAPHRAGM	MEMBRAN FÜR TASTATUR ITALCREM	777
13	1319065	PULSANTIERA	PUSH-BUTTON PANEL	DRUCKTASTENTAFEL	776
14	1319068	CASSA PULSANTIERA	PUSH-BUTTON PANEL BOX	TASTATURKASTEN	777
15	1330002	POMPA VOLUMETRICA ROTOFLOW ø 3/8" NPT	ROTARY VANE PUMP ROTOFLOW ø 3/8" NPT	VERDRÄNGERPUMPE ROTOFLOW ø 3/8" NPT	834
16	1240702	MOTORE A FASCETTA	MOTOR WITH CLAMP CONNECTION	MOTOR MIT SCHELLENANSCHLUSS	689

GRUPPO ARIETE
ARIETE GROUP • ARIETE GRUPPE • FS19

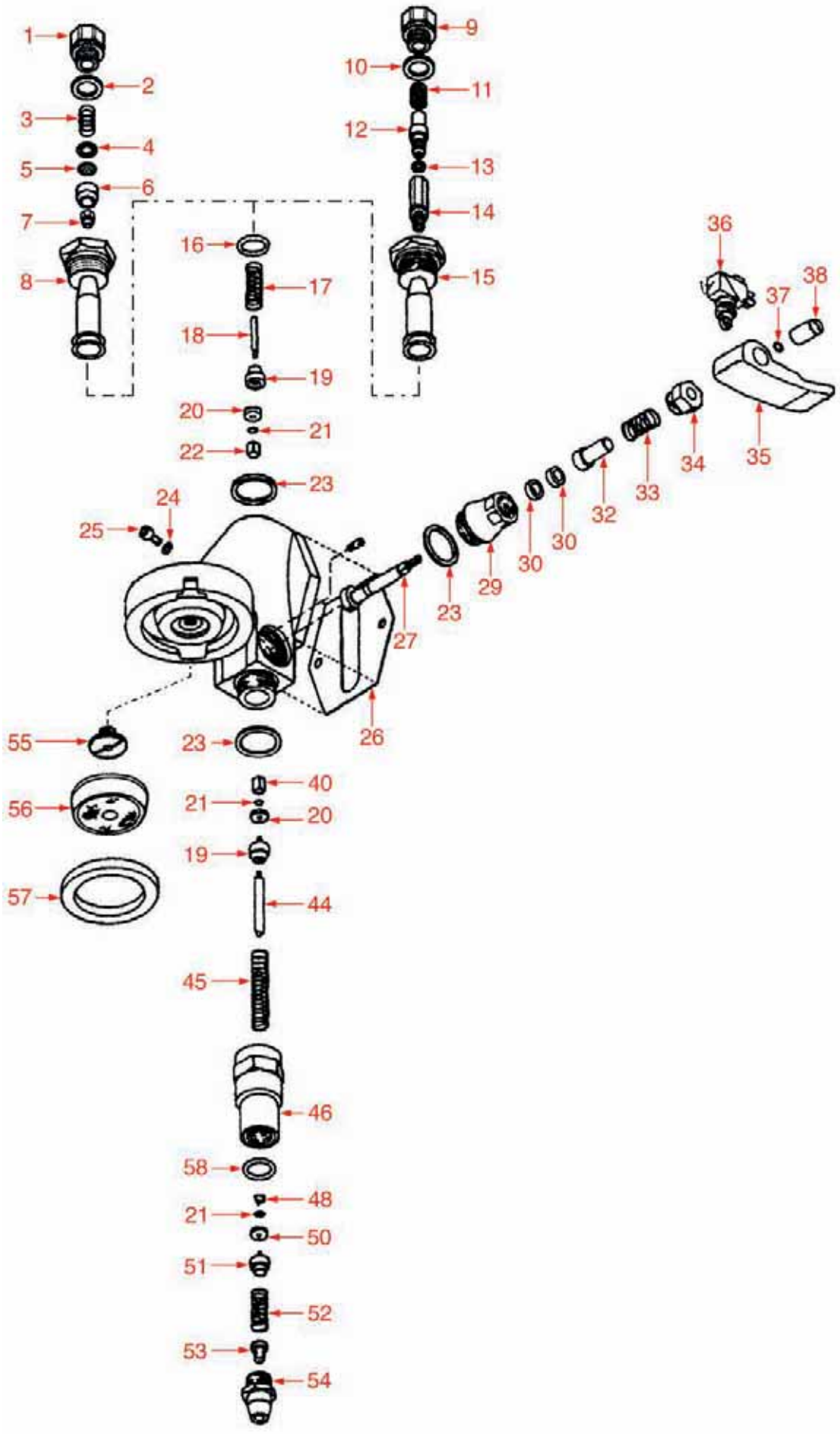

GRUPPO ARIETE
ARIETE GROUP • ARIETE GRUPPE • FS19

Pos.	Cod.	Descrizione	Description	Beschreibung	Pag.
1	1439001	TAPPO CROMATO	CHROMIUM PLATED PLUG	VERCHROMTER SCHRAUBVERSCHLUSS	895
2	1186321	GUARNIZIONE TEFLON 22x17x3 mm	TEFLON GASKET 22x17x3 mm	TEFLON-DICHTUNG 22x17x3 mm	616
3	1250511	MOLLA UGELLO ø 8x20 mm.	JET SPRING ø 8 x 20 mm	DÜSENFEDER ø 8x20 mm	759
4	1186306	RONDELLA OTTONE ø 10x5x1 mm	BRASS WASHER ø 10x5x1 mm	MESSINGSCHEIBE ø 10x5x1 mm	614
5	1160516	FILTRO PER UGELLO ø 10 mm	JET FILTER ø 10 mm	DÜSENFILTER ø 10 mm	569
6	1160515	BUSSOLA PORTA FILTRO	FILTER LODGING	BUCHSE FÜR SIEBTRÄGER	569
7	1501566	UGELLO M6x1 FORO ø 0,5 mm	JET M6x1 ORIFICE 0.5 mm	DÜSE M6x1 LOCH 0,5 mm	943
11	1160507	FILTRO UGELLO	NOZZLE FILTER	DÜSENFILTER	568
12	1501570	INIETTORE GRUPPO	GROUP INJECTOR	GRUPPE INJEKTOR	944
13	1186514	GUARNIZIONE OR 0102 SILICONE	O-RING 0102 SILICON	O-RING-DICHTUNG 0102 SILIKON	636
14	1324084	COLONNA INIETTORE	INJECTOR SUPPORT	INJEKTOR SÄULE	829
16	1186472	GUARNIZIONE OR 04075 EPDM	O-RING 04075 EPDM	O-RING-DICHTUNG 04075 EPDM	632
17	1250526	MOLLA ø 13x41 mm	SPRING ø 13x41 mm	FEDER ø 13x41 mm	760
18	1324013	PERNO PORTAGUARNIZIONE	GASKET HOLDER PIN	STIFT FÜR DICHTUNGTRÄGER	822
19	1186309	PORTAGUARNIZIONE VALVOLA EROGAZIONE	GASKET HOLDER FOR VALVE	DICHTUNGSTRÄGER FÜR AUSLAUFVENTIL	614
20	1186311	GUARNIZIONE VALVOLA ø 13x4x4 mm	VALVE GASKET ø 13x4x4 mm	VENTILDICHTUNG ø 13x4x4 mm	614
21	1186330	RONDELLA VALVOLA EROGAZIONE	WASHER	SCHEIBE FÜR AUSLAUFVENTIL	617
22	1324001	PERNO QUADRO 11 mm	SQUARE SPINDLE 11 mm	VIERECKIGER BOLZEN 11 mm	821
23	1186307	GUARNIZIONE TEFLON ø 36x30x2 mm	TEFLON GASKET ø 36x30x2 mm	TEFLON-DICHTUNG ø 36x30x2 mm	614
27	1184551	PERNO A CAMME PER GRUPPO	CAM SLEEVE FOR COFFEE GROUP	NOCKENWELLE FÜR KAFFEE-GRUPPE	581
29	1349506	RACCORDO GUIDACAMME	CAM HOLDER FITTING	ANSCHLUSSSTÜCK FÜR NOCKENFÜHRUNG	886
30	1186312	GUARNIZIONE EP709 ø 15,5x7,5x4 mm	GASKET EP709 ø 15.5 x 7.5x4 mm	DICHTUNG EP709 ø 15,5x7,5x4 mm	614
32	1186313	BUSSOLA CAMME	CAM BUSHING	BUCHSE FÜR NOCKENWELLE	615
33	1250516	MOLLA PREMISTOPPA ø 15x28 mm	STUFFING GLAND SPRING ø 15x28 mm	FEDER FÜR STOPFBÜCHSE ø 15x28 mm	760
35	1225501	LEVA RUBINETTO CARICO E61	INLET TAP LEVER E61	HEBEL FÜR EINLAUFHAHN E61	686
38	1186249	DADO CIECO PER LEVA	LEVER BLIND NUT	MUTTER BLIND FÜR HEBEL	608
40	1324003	PERNO QUADRO 12 mm	SQUARE SPINDLE 12 mm	VIERECKIGER BOLZEN 12 mm	821
44	1324006	PERNO QUADRO 34 mm	SQUARE SPINDLE 34 mm	VIERECKIGER BOLZEN 34 mm	822
45	1250514	MOLLA INFUSIONE ø 14x42 mm	INFUSION SPRING ø 14x42 mm	FEDER ø 14x42 mm	759
46	1027002	CANOTTO SCARICO	GROUP COLLECTOR	KOLLEKTOR	530
48	1324007	PERNO QUADRO 5 mm	SQUARE SPINDLE 5 mm	VIERECKIGER BOLZEN 5 mm	822
52	1250515	MOLLA ø 14x33 mm	SPRING ø 14x33 mm	FEDER ø 14x33 mm	760
53	1390501	SPRUZZATORE SCARICO	OUTLET DIFFUSER	SPRITZDÜSE	893
54	1439006	TAPPO SCARICO	OUTLET GROUP PLUG	AUSFLUSSPFROPFEN FÜR GRUPPE	895
55	1501561	SPRUZZATORE GRUPPO M10x1	GROUP DIFFUSER M10x1	VERTEILER FÜR KAFFEEGRUPPE M10x1	943
56	1081016	DOCCIA EROGAZIONE ø 60 mm	SHOWER SCREEN ø 60 mm	DUSCHE ø 60 mm	548
57	1186722	GUARNIZIONE PORTAFILTRO	FILTER HOLDER GASKET	DICHTUNG FÜR SIEBTRÄGER	655
58	1186117	GUARNIZIONE TEFLON 26x21x2 mm	TEFLON GASKET 26 x 21 x 2 mm	TEFLONDICHTUNG 26x21x2 mm	593

GRUPPO ELETTROVALVOLA
SOLENOID ASSEMBLY • MAGNETVENTILGRUPPE • FS34

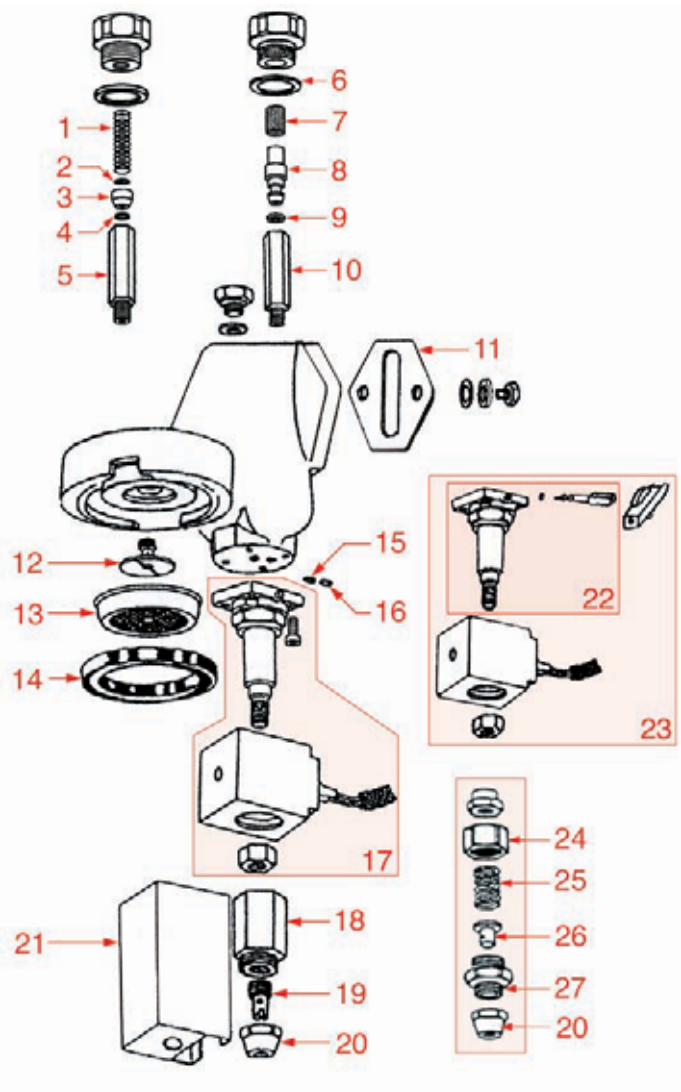

GRUPPO ELETTROVALVOLA
SOLENOID ASSEMBLY • MAGNETVENTILGRUPPE • FS34

Pos.	Cod.	Descrizione	Description	Beschreibung	Pag.
6	1186201	GUARNIZIONE TEFLON ø 21x16,8x2 mm	TEFLON GASKET ø 21 x 16.8 x 2 mm	TEFLON-DICHTUNG ø 21 x 16,8 x 2 mm	602
7	1160507	FILTRO UGELLO	NOZZLE FILTER	DÜSENFILTER	568
8	1501570	INIETTORE GRUPPO	GROUP INJECTOR	GRUPPE INJEKTOR	944
9	1186514	GUARNIZIONE OR 0102 SILICONE	O-RING 0102 SILICON	O-RING-DICHTUNG 0102 SILIKON	636
11	1186502	GUARNIZIONE GRUPPO	COFFEE GROUP GASKET	DICHTUNG FÜR KAFFEE-GRUPPE	635
12	1501561	SPRUZZATORE GRUPPO M10x1	GROUP DIFFUSER M10x1	VERTEILER FÜR KAFFEEGRUPPE M10x1	943
13	1081016	DOCCIA EROGAZIONE ø 60 mm	SHOWER SCREEN ø 60 mm	DUSCHE ø 60 mm	548
14	1186722	GUARNIZIONE PORTAFILTRO	FILTER HOLDER GASKET	DICHTUNG FÜR SIEBTRÄGER	655
15	1186611	GUARNIZIONE OR 0105 SILICONE	O-RING 105 SILICONE	O-RING-DICHTUNG 0105 SILIKON	644
16	1186612	GUARNIZIONE OR 0105 VITON	O-RING 105 VITON	O-RING-DICHTUNG 0105 VITON	644
17	1120476	ELETTROVALVOLA YB09	SOLENOID VALVE YB09	ELEKTROVENTIL YB09	560
18	1349404	RACCORDO DI SCARICO	OUTLET FITTING	AUSLAUFVENTILANSCHLUSS	882
19	1349405	ROMPIGETTO DI SCARICO	OUTLET DIFFUSER	AUSLAUFVERTEILER	882
20	1349403	RACCORDO CROMATO DI SCARICO	CHROMIUM-PLATED OUTLET FITTING	VERCHROMTER AUSLAUFVENTILANSCHLUSS	882
21	1201572	MASCHERINA ELETTROVALVOLA MANUALE	MANUAL SOLENOID COVER	ABDECKUNG FÜR SICHERHEITSABSPERRVENTIL	678
24	1349401	RACCORDO VALVOLA	VALVE FITTING	VENTILANSCHLUSS	882
25	1250160	MOLLA PERNO	PIN SPRING	BOLZENFEDER	753
26	1390501	SPRUZZATORE SCARICO	OUTLET DIFFUSER	SPRITZDÜSE	893
27	1349402	RACCORDO VALVOLA DI SCARICO	OUTLET VALVE FITTING	AUSLAUFVENTILANSCHLUSS	882

RUBINETTO ACQUA/VAPORE
WATER/STEAM TAP • WASSER- DAMPFHAHN • FS28

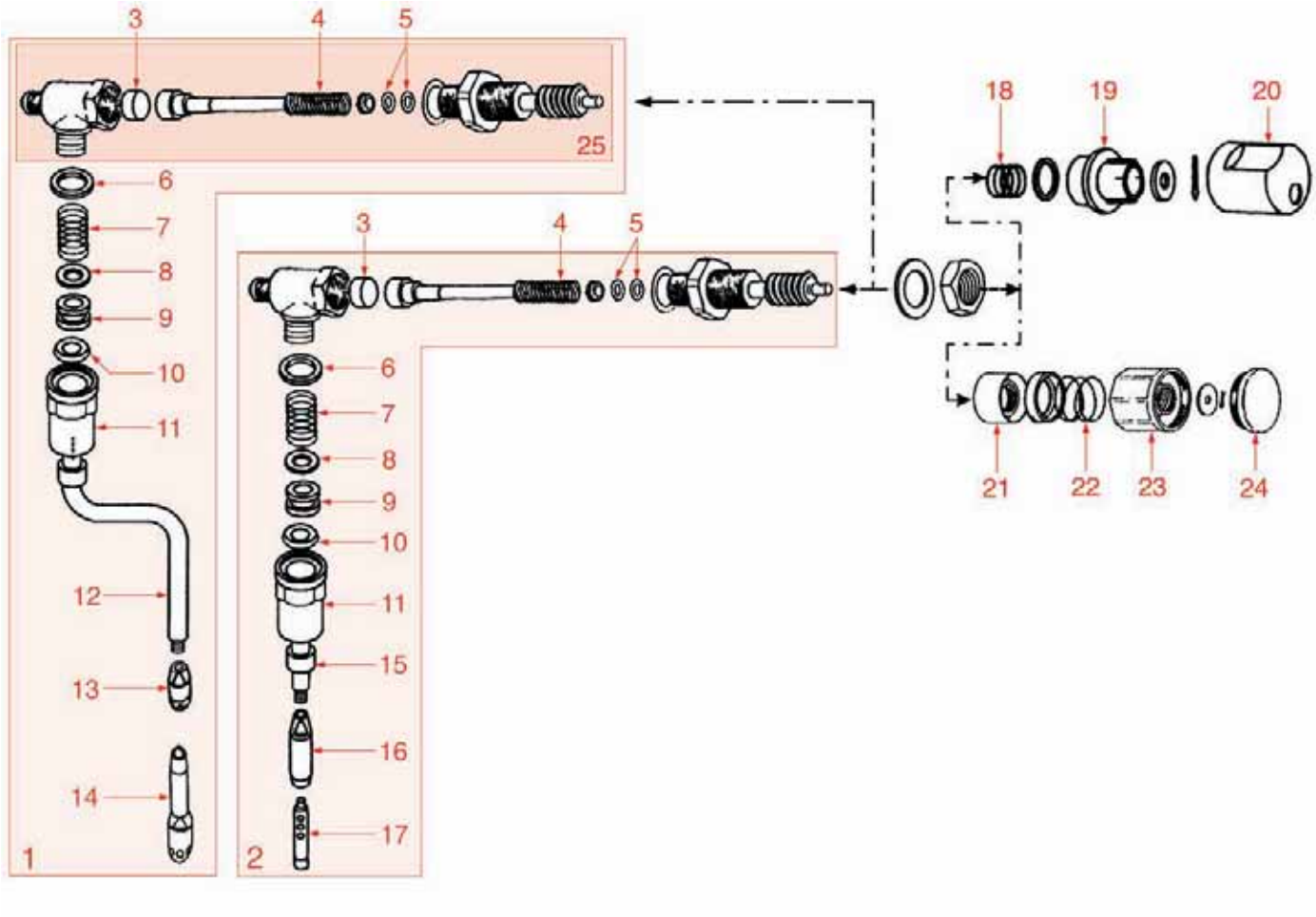

RUBINETTO ACQUA/VAPORE
WATER/STEAM TAP • WASSER- DAMPFHAHN • FS28

Pos.	Cod.	Descrizione	Description	Beschreibung	Pag.
1	1348472	RUBINETTO VAPORE COMPLETO	STEAM TAP ASSEMBLY	DAMPFHAHN KOMPLETT	862
2	1348473	RUBINETTO ACQUA COMPLETO	WATER TAP ASSEMBLY	WASSERHAHN KOMPLETT	862
3	1186442	GUARNIZIONE CIECA	BLIND GASKET	BLINDDICHTUNG	629
4	1250415	MOLLA ASTA ø 10x32 mm	ROD SPRING ø 10x32 mm	ACHSENFEDER ø 10x32 mm	758
5	1186612	GUARNIZIONE OR 0105 VITON	O-RING 105 VITON	O-RING-DICHTUNG 0105 VITON	644
6	1186245	GUARNIZIONE TEFLON	TEFLON GASKET	TEFLON DICHTUNG	607
7	1250549	MOLLA ø 11x25 mm	SPRING ø 11x25 mm	FEDER ø 11x25 mm	762
8	1186283	RONDELLA OTTONE ø 15x7x2,5 mm	BRASS WASHER ø 15x7x2.5 mm.	MESSINGSCHEIBE ø 15x7x2,5 mm	611
9	1186176	BOCCOLA TEFLON	TEFLON BUSHING	BUCHSE AUS TEFLON	599
10	1186346	GUARNIZIONE OR 02043 EPDM	O-RING 02043 EP	O-RING-DICHTUNG 02043 EPDM	618
11	1348476	DADO	NUT	MUTTER	863
12	1449853	TUBO VAPORE	STEAM PIPE	DAMPFROHR	934
13	1449336	SPRUZZATORE TUBO VAPORE	STEAM PIPE DIFFUSER	SPRITZDÜSE FÜR DAMPFROHR	919
15	1449854	TUBO ACQUA	WATER PIPE	WASSERROHR	935
16	1449855	SPRUZZATORE TUBO ACQUA	WATER PIPE NOZZLE	SPRITZDÜSE FÜR WASSERROHR	935
17	1449858	INIETTORE SPRUZZATORE TUBO ACQUA	WATER PIPE NOZZLE INJECTOR	INJEKTOR FÜR WASSERROHR SPRITZDÜSE	935
18	1250510	MOLLA PER MANOPOLA	HANDLE SPRING	FEDER FÜR DREHKNOPF	759
19	1241371	GHIERA PER MANOPOLA	HANDLE RING	RING FÜR DREHKNOPF	710
20	1241372	MANOPOLA RUBINETTO	TAP HANDLE	HAHNDREHKNOPF	711
21	1241481	GHIERA PER MANOPOLA	HANDLE RING	RING FÜR DREHKNOPF	719
22	1250179	MOLLA PER MANOPOLA	HANDLE SPRING	FEDER FÜR DREHKNOPF	754
23	1241402	MANOPOLA RUBINETTO ACQUA/VAPORE	WATER/STEAM TAP HANDLE	DREHKNOPF HEISSWASSER- DAMPFVENTIL	712
24	1241405	INSERTO MANOPOLA	KNOB INSERT	EINSATZ FÜR KNEBEL	712
25	1348477	RUBINETTO ACQUA/VAPORE	WATER/STEAM TAP	WASSER-/DAMPFVENTIL	863

CALDAIA E ACCESSORI
BOILER AND ACCESSORIES • KESSEL UND ZUBEHÖRE • FS35

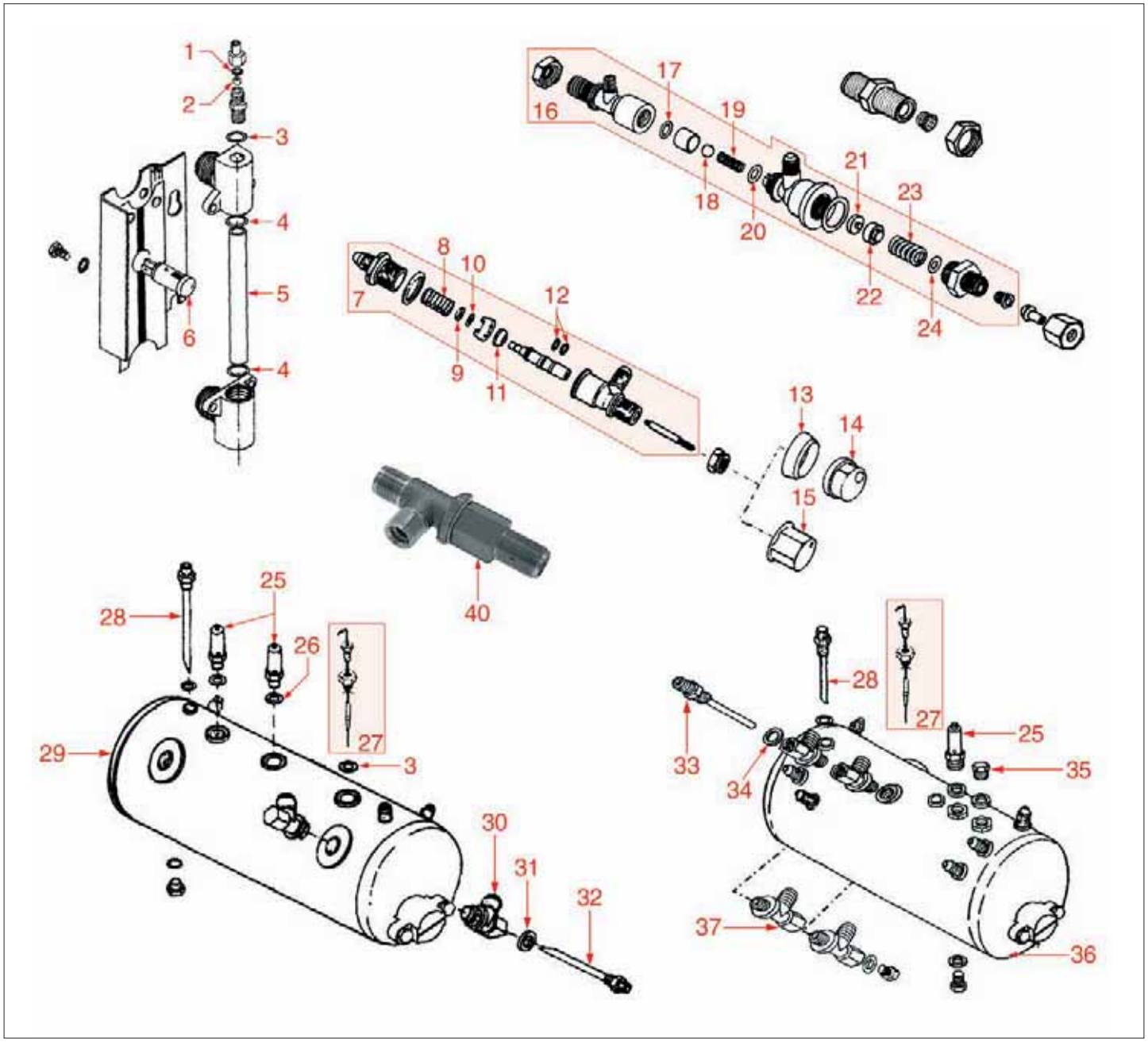

CALDAIA E ACCESSORI
BOILER AND ACCESSORIES • KESSEL UND ZUBEHÖRE • FS35

Pos.	Cod.	Descrizione	Description	Beschreibung	Pag.
1	1186611	GUARNIZIONE OR 0105 SILICONE	O-RING 105 SILICONE	O-RING-DICHTUNG 0105 SILIKON	644
2	1323002	SFERA GRUPPO INOX	STAINLESS STEEL GROUP BALL	KUGEL INOX GRUPPE	820
3	1186232	GUARNIZIONE	GASKET	DICHTUNG	605
4	1186236	GUARNIZIONE OR R9 VITON	VITON O-RING R9	O-RING-DICHTUNG R9 VITON	606
5	1520562	VETRO LIVELLO ø 11x108 mm.	LEVEL GLASS ø 11x108 mm	WASSERSTANDGLAS ø 11x108 mm	948
6	1221301	LAMPADA SPIA	INDICATOR LAMP	SIGNALLEUCHTE	682
7	1348306	RUBINETTO CARICO ACQUA	WATER INLET TAP	WASSEREINLAUFHAHN	854
8	1250536	MOLLA VALVOLA ø 13x42 mm.	VALVE SPRING ø 13 x 42 mm	VENTILFEDER ø 13x42 mm	761
9	1186330	RONDELLA VALVOLA EROGAZIONE	WASHER	SCHEIBE FÜR AUSLAUFVENTIL	617
10	1186387	RONDELLA OTTONE M3	BRASS WASHER M3	MESSINGSCHEIBE M3	622
11	1186128	GUARNIZIONE CONICA COMPACT	COMPACT CONICAL GASKET	KEGELDICHTUNG COMPACT	594
12	1186252	GUARNIZIONE OR R3	O-RING R3	O-RING-DICHTUNG R3	608
13	1241487	GHIERA PER MANOPOLA	HANDLE RING	RING FÜR DREHKNOPF	720
14	1241376	MANOPOLA ACQUA GRIGIA	GREY WATER HANDLE	WASSERDREHKNOPF GRAU	711
15	1241408	MANOPOLA ACQUA	WATER HANDLE	WASSERDREHKNOPF	713
16	1523526	VALVOLA ESPANSIONE RITEGNO	NON-RETURN EXPANSION VALVE	EXPANSIONS- UND RÜCKSCHLAGVENTIL	960
17	1186422	GUARNIZIONE OR 0108 EPDM	O-RING 0108 EPDM	O-RING-DICHTUNG 0108 EPDM	627
18	1323415	SFERA INOX	STAINLESS STEEL BALL	KUGEL AUS INOX	821
19	1250202	MOLLA VALVOLA RITEGNO ø 9x30 mm.	NON-RETURN VALVE SPRING ø 9x30 mm	FEDER FÜR RÜCKSCHLAGVENTIL ø 9x30 mm	755
20	1186346	GUARNIZIONE OR 02043 EPDM	O-RING 02043 EP	O-RING-DICHTUNG 02043 EPDM	618
21	1186129	GUARNIZIONE VALVOLA ESPANSIONE NO STOP	NON-STOP EXPANSION VALVE GASKET	DICHTUNG FÜR EXPANSIONSVENTIL NO STOP	595
22	1186131	PORTA GUARNIZIONE NO STOP	NON-STOP GASKET HOLDER	DICHTUNGSTRÄGER NO STOP	595
23	1250517	MOLLA ø 15,50x29 mm.	SPRING ø 15,50x29 mm	FEDER ø 15,50x29 mm	760
24	1186239	GUARNIZIONE RAME	COPPER GASKET ø 14,5 x 6 mm	KUPFERDICHTUNG ø 14,5 x 6 mm	606
25	1523535	VALVOLA CALDAIA ø 3/8"	BOILER VALVE ø 3/8"	VENTIL FÜR KESSEL ø 3/8"	961
26	1186201	GUARNIZIONE TEFLON ø 21x16,8x2 mm	TEFLON GASKET ø 21 x 16.8 x 2 mm	TEFLON-DICHTUNG ø 21 x 16,8 x 2 mm	602
27	3341011	SONDA DI LIVELLO 140 mm	WATER LEVEL SENSOR 140 mm	NIVEAUFÜHLER 140 mm	1030
40	1523510	VALVOLA RITEGNO ø 3/8" - 1/4"	NON-RETURN VALVE ø 3/8" - 1/4"	RÜCKSCHLAGVENTIL ø 3/8" - 1/4"	958

RUBINETTO ACQUA/VAPORE
WATER/STEAM TAP • WASSER- DAMPFHAHN • FS24

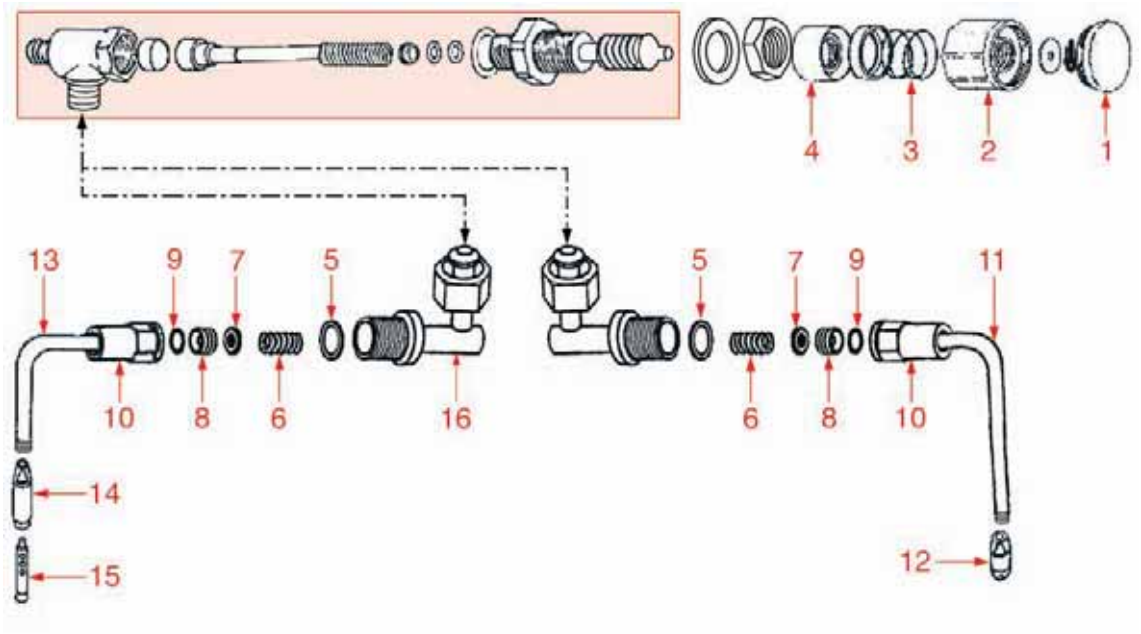

GRUPPO ELETTROVALVOLA
SOILENOID ASSEMBLY • MEGNETVENTILGRUPPE • FS33

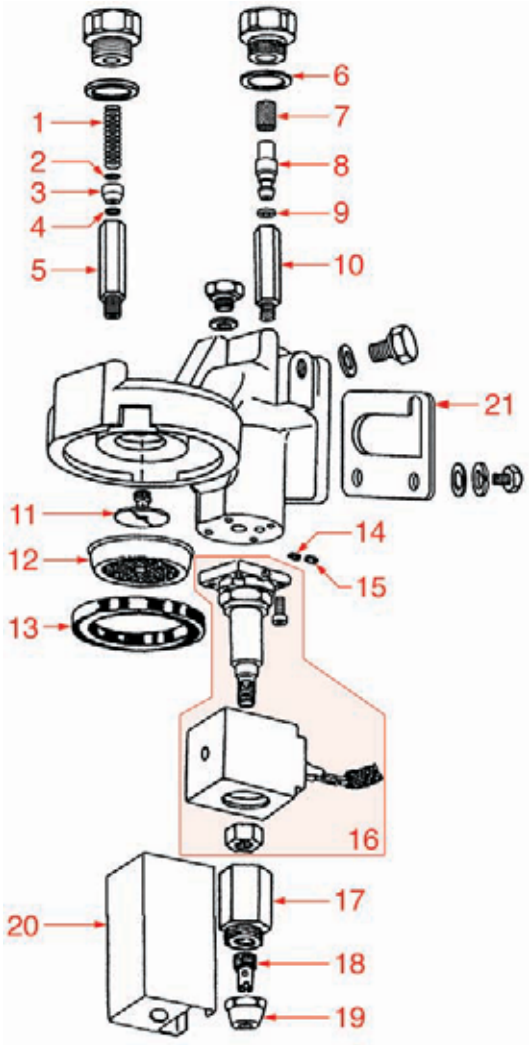

RUBINETTO ACQUA/VAPORE
WATER/STEAM TAP • WASSER- DAMPFHAHN • FS24

Pos.	Cod.	Descrizione	Description	Beschreibung	Pag.
1	1241405	INSERTO MANOPOLA	KNOB INSERT	EINSATZ FÜR KNEBEL	712
2	1241402	MANOPOLA RUBINETTO ACQUA/VAPORE	WATER/STEAM TAP HANDLE	DREHKNOPF HEISSWASSER- DAMPFVENTIL	712
2	1241434	MANOPOLA RUBINETTO ACQUA/VAPORE	WATER/STEAM TAP HANDLE	DREHKNOPF HEISSWASSER- DAMPFVENTIL	716
3	1250179	MOLLA PER MANOPOLA	HANDLE SPRING	FEDER FÜR DREHKNOPF	754
4	1241481	GHIERA PER MANOPOLA	HANDLE RING	RING FÜR DREHKNOPF	719
5	1186245	GUARNIZIONE TEFLON	TEFLON GASKET	TEFLON DICHTUNG	607
6	1250549	MOLLA ø 11x25 mm	SPRING ø 11x25 mm	FEDER ø 11x25 mm	762
7	1186283	RONDELLA OTTONE ø 15x7x2,5 mm	BRASS WASHER ø 15x7x2.5 mm.	MESSINGSCHEIBE ø 15x7x2,5 mm	611
8	1186176	BOCCOLA TEFLON	TEFLON BUSHING	BUCHSE AUS TEFLON	599
9	1186346	GUARNIZIONE OR 02043 EPDM	O-RING 02043 EP	O-RING-DICHTUNG 02043 EPDM	618
10	1348476	DADO	NUT	MUTTER	863
11	1449850	TUBO VAPORE	STEAM PIPE	DAMPFROHR	934
12	1449336	SPRUZZATORE TUBO VAPORE	STEAM PIPE DIFFUSER	SPRITZDÜSE FÜR DAMPFROHR	919
13	1449859	TUBO ACQUA	WATER PIPE	WASSERROHR	935
14	1449855	SPRUZZATORE TUBO ACQUA	WATER PIPE NOZZLE	SPRITZDÜSE FÜR WASSERROHR	935
15	1449858	INIETTORE SPRUZZATORE TUBO ACQUA	WATER PIPE NOZZLE INJECTOR	INJEKTOR FÜR WASSERROHR SPRITZDÜSE	935
16	1349409	RACCORDO TUBO ACQUA/VAPORE	WATER/STEAM PIPE COUPLING	ANSCHLUSS FÜR WASSER-/DAMPFSCHLAUCH	883

GRUPPO ELETTROVALVOLA
SOILENOID ASSEMBLY • MEGNETVENTILGRUPPE • FS33

Pos.	Cod.	Descrizione	Description	Beschreibung	Pag.
1	1250402	MOLLA UGELLO ø 7x28 mm.	JET SPRING ø 7 x 28 mm	DÜSENFEDER ø 7 x 28 mm	757
2	1160311	FILTRO UGELLO ø 7 mm.	JET FILTER ø 7 mm	DÜSENFILTER ø 7 mm	566
3	1501531	UGELLO ø 8 FORO ø 0,8 mm.	JET ø 8 ORIFICE ø 0.8 mm	DÜSE ø 8 LOCH ø 0,8 mm	942
4	1186252	GUARNIZIONE OR R3	O-RING R3	O-RING-DICHTUNG R3	608
5	1324051	PERNO CORTO M6	SHORT PIN M6	BOLZEN KURZ M6	826
5	1324052	PERNO CORTO M8	SHORT PIN M8	BOLZEN KURZ M8	826
6	1186201	GUARNIZIONE TEFLON ø 21x16,8x2 mm	TEFLON GASKET ø 21 x 16.8 x 2 mm	TEFLON-DICHTUNG ø 21 x 16,8 x 2 mm	602
6	1186620	GUARNIZIONE RAME ø 3/8"	COPPER GASKET ø 3/8"	KUPFERDICHTUNG ø 3/8"	645
7	1160507	FILTRO UGELLO	NOZZLE FILTER	DÜSENFILTER	568
8	1501570	INIETTORE GRUPPO	GROUP INJECTOR	GRUPPE INJEKTOR	944
9	1186514	GUARNIZIONE OR 0102 SILICONE	O-RING 0102 SILICON	O-RING-DICHTUNG 0102 SILIKON	636
10	1324085	COLONNA INIETTORE	INJECTOR SUPPORT	INJEKTOR SÄULE	830
11	1501565	SPRUZZATORE GRUPPO M5x1	GROUP DIFFUSER M5x1	VERTEILER FÜR KAFFEEGRUPPE M5x1	943
12	1081016	DOCCIA EROGAZIONE ø 60 mm	SHOWER SCREEN ø 60 mm	DUSCHE ø 60 mm	548
13	1186722	GUARNIZIONE PORTAFILTRO	FILTER HOLDER GASKET	DICHTUNG FÜR SIEBTRÄGER	655
13	1186723	GUARNIZIONE PORTAFILTRO	FILTER HOLDER GASKET	DICHTUNG FÜR SIEBTRÄGER	655
13	1186724	GUARNIZIONE PORTAFILTRO	FILTER HOLDER GASKET	DICHTUNG FÜR SIEBTRÄGER	655
14	1186611	GUARNIZIONE OR 0105 SILICONE	O-RING 105 SILICONE	O-RING-DICHTUNG 0105 SILIKON	644
15	1186612	GUARNIZIONE OR 0105 VITON	O-RING 105 VITON	O-RING-DICHTUNG 0105 VITON	644
16	1120476	ELETTROVALVOLA YB09	SOLENOID VALVE YB09	ELEKTROVENTIL YB09	560
17	1349404	RACCORDO DI SCARICO	OUTLET FITTING	AUSLAUFVENTILANSCHLUSS	882
18	1349405	ROMPIGETTO DI SCARICO	OUTLET DIFFUSER	AUSLAUFVERTEILER	882
19	1349403	RACCORDO CROMATO DI SCARICO	CHROMIUM-PLATED OUTLET FITTING	VERCHROMTER AUSLAUFVENTILANSCHLUSS	882
20	1201572	MASCHERINA ELETTROVALVOLA MANUALE	MANUAL SOLENOID COVER	ABDECKUNG FÜR SICHERHEITSABSPERRVENTIL	678

ACCESSORI
ACCESSORIES • ZUBEHÖRE • FS32

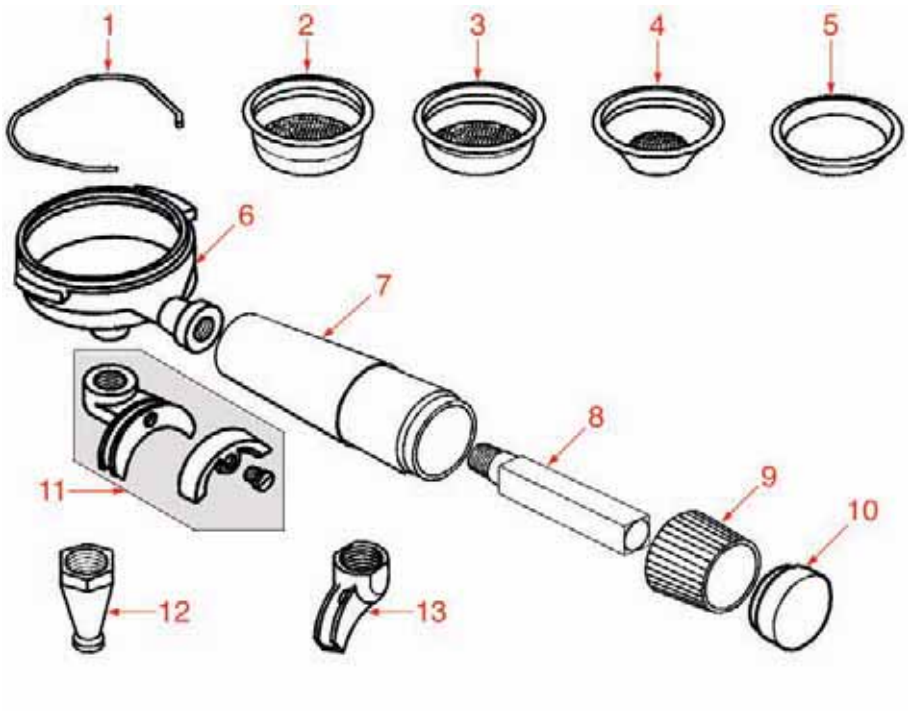

ACCESSORI
ACCESSORIES • ZUBEHÖRE • FS32

Pos.	Cod.	Descrizione	Description	Beschreibung	Pag.
1	1250101	MOLLA FERMAFILTRO	FILTER BLOCKING SPRING	FEDER FÜR SIEBTRÄGER	751
2	1160337	FILTRO 2 TAZZE 14 gr	2-CUP FILTER 14 GRAMS	KAFFEESIEB 2 TASSEN 14 g	567
3	1160252	FILTRO 2 TAZZE 12 gr	2-CUP FILTER 12 GRAMS	KAFFEESIEB 2 TASSEN 12 g	563
4	1160335	FILTRO 1 TAZZA 7 GRAMMI	1-CUP FILTER 7 GRAMS	KAFFEESIEB 1 TASSE 7 g	566
5	1160286	FILTRO CIECO	BLIND FILTER	BLINDFILTER	565
6	1165037	PORTAFILTRO 2° MODELLO	FILTER HOLDER 2nd MODEL	SIEBTRÄGER 2. MODELL	575
7	1241425	MANOPOLA PORTAFILTRO	FILTER HOLDER HANDLE	SIEBTRÄGERGRIFF	715
8	1528532	VITE PER MANOPOLA	HANDLE SCREW	SCHRAUBE FÜR DREHKNOPF	977
9	1241427	GOMMA MANOPOLA PORTAFILTRO	RUBBER FOR FILTER HOLDER KNOB	GUMMI FÜR SIEBTRÄGER-DREHKNOPF	715
10	1241428	TAPPO MANOPOLA PORTAFILTRO	FILTER HOLDER KNOB CAP	DECKEL FÜR SIEBTRÄGERGRIFF	715
11	1022502	BECCUCCIO 2 TAZZE	DOUBLE SPOUT	AUSLAUF 2-WEGE	526
12	1022503	BECCUCCIO 1 TAZZA DIRITTO	STRAIGHT SINGLE SPOUT	AUSLAUF 1-WEG GERADE	526
13	1022501	BECCUCCIO 1 TAZZA	SINGLE SPOUT	AUSLAUF 1-WEG	525

COMPONENTI ELETTRICI
ELECTRIC COMPONENTS • ELEKTRISCHE KOMPONENTE • FS30

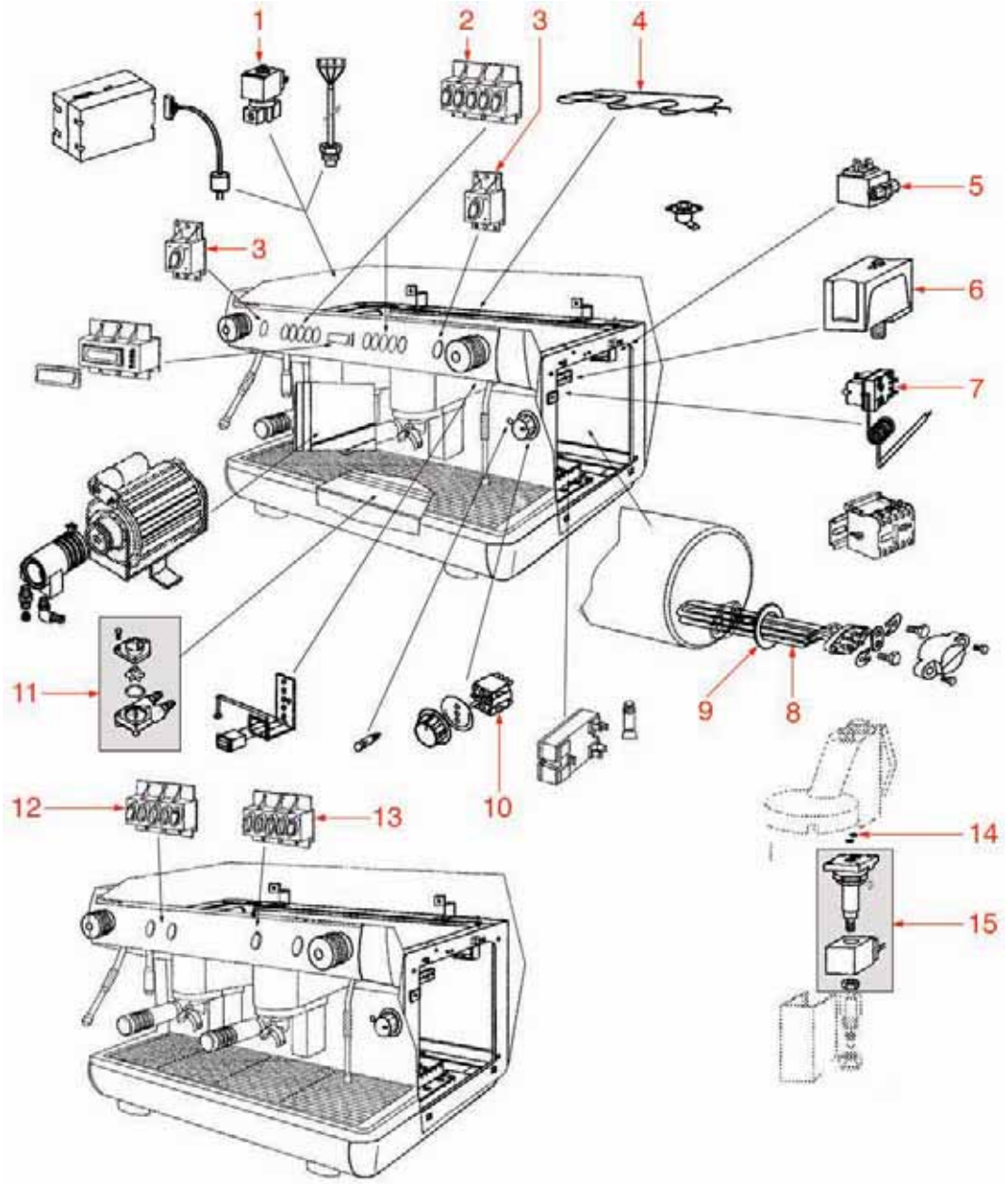

COMPONENTI ELETTRICI
ELECTRIC COMPONENTS • ELEKTRISCHE KOMPONENTE • FS30

Pos.	Cod.	Descrizione	Description	Beschreibung	Pag.
1	1120354	ELETTROVALVOLA PARKER 2 VIE ø 1/4"	2-WAY SOLENOID VALVE PARKER ø 1/4"	2-WEGE MAGNETVENTIL PARKER ø 1/4"	558
2	1319076	PULSANTIERA GRUPPO	GROUP PUSH-BUTTON PANEL	DRUCKTASTENTAFEL FÜR GRUPPE	777
3	1319079	PULSANTE ACQUA CALDA	HOT WATER PUSH-BUTTON	HEISSWASSERTASTE	778
5	1120355	ELETTROVALVOLA PARKER 2 VIE ø 1/8"	2-WAY SOLENOID VALVE PARKER ø 1/8"	2-WEGE MAGNETVENTIL PARKER ø 1/8"	558
6	1320531	PRESSOSTATO P302/6	PRESSURE SWITCH P302/6	DRUCKSCHALTER P302/6	818
7	1444509	TERMOSTATO TRIFASE DI SICUREZZA 169°C	THREE-PHASE SAFETY THERMOSTAT 169°C	3-PHASIG SICHERHEITSTHERMOSTAT 169 °C	903
8	1755107	RESISTENZA 2600W 220V	HEATING ELEMENT 2600W 220V	HEIZKÖRPER 2600W 220V	992
8	1755108	RESISTENZA 3700W 220V	HEATING ELEMENT 3700W 220V	HEIZKÖRPER 3700W 220V	992
8	1755109	RESISTENZA 5000W 220V	HEATING ELEMENT 5000W 220V	HEIZKÖRPER 5000W 220V	992
9	1186179	GUARNIZIONE TEFLON	TEFLON GASKET	DICHTUNG AUS TEFLON	599
10	1319031	INTERRUTTORE GENERALE 16A 250V	MAIN SWITCH 16A 250V	HAUPTSCHALTER 16A 250V	771
11	1455351	CONTATORE VOLUMETRICO GICAR	VOLUMETRIC FLOWMETER GICAR	VOLUMETRISCHER ZÄHLER GICAR	940
12	1319077	PULSANTIERA ACQUA CALDA	HOT WATER PUSH-BUTTON PANEL	DRUCKTASTENTAFEL FÜR HEISSWASSER	778
13	1319078	PULSANTIERA 2-3-4 GRUPPI	PUSH-BUTTON PANEL 2-3-4 GROUPS	DRUCKTASTENTAFEL 2-3-4 GRUPPEN	778
14	1186611	GUARNIZIONE OR 0105 SILICONE	O-RING 105 SILICONE	O-RING-DICHTUNG 0105 SILIKON	644
14	1186612	GUARNIZIONE OR 0105 VITON	O-RING 105 VITON	O-RING-DICHTUNG 0105 VITON	644
15	1120476	ELETTROVALVOLA YB09	SOLENOID VALVE YB09	ELEKTROVENTIL YB09	560

RUBINETTO ACQUA/VAPORE
WATER/STEAM TAP • WASSER-, DAMPFHAHN • FS31

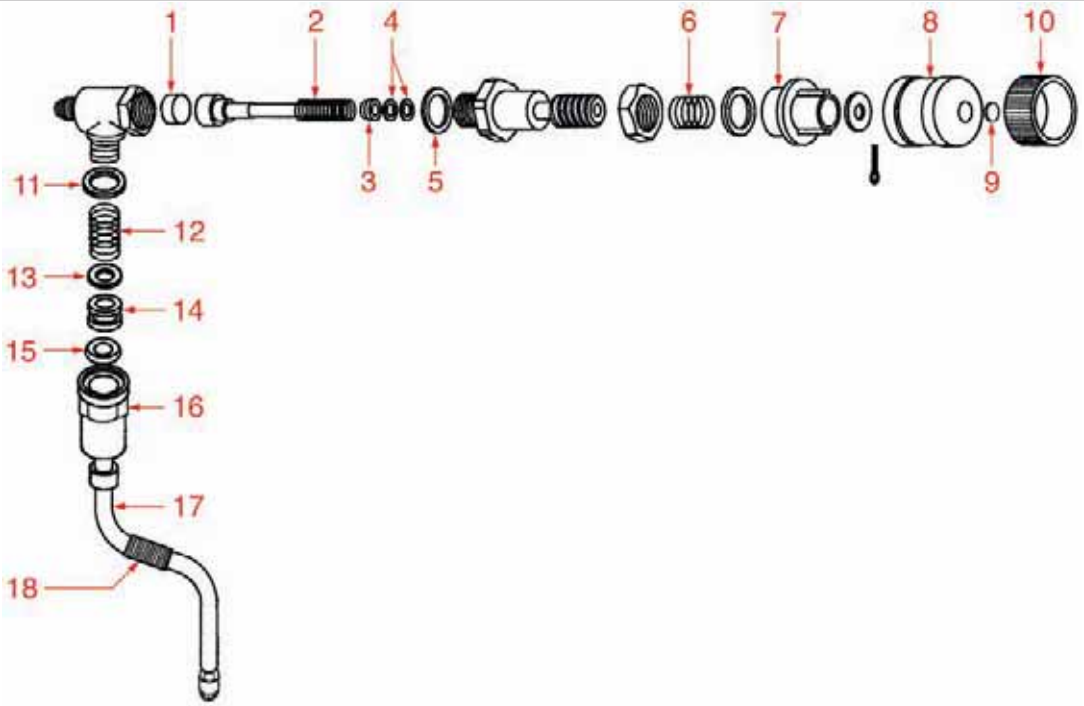

COMPONENTI ELETTRICI
ELECTRIC COMPONENTS • ELEKTRISCHE KOMPONENTE • FS20

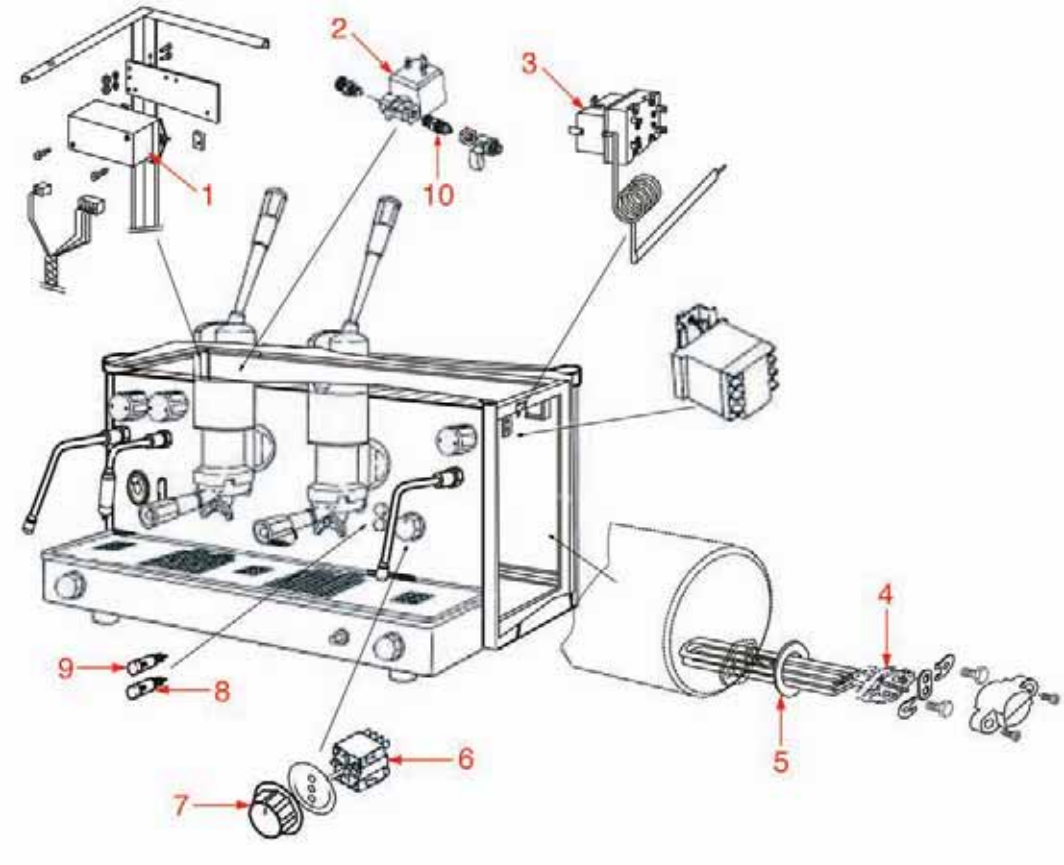

RUBINETTO ACQUA/VAPORE
WATER/STEAM TAP • WASSER-, DAMPFHAHN • FS31

Pos.	Cod.	Descrizione	Description	Beschreibung	Pag.
1	1186442	GUARNIZIONE CIECA	BLIND GASKET	BLINDDICHTUNG	629
2	1250415	MOLLA ASTA ø 10x32 mm	ROD SPRING ø 10x32 mm	ACHSENFEDER ø 10x32 mm	758
3	1186244	BUSSOLA PER MOLLA	SPRING BUSHING	BUCHSE FÜR FEDER	607
4	1186612	GUARNIZIONE OR 0105 VITON	O-RING 105 VITON	O-RING-DICHTUNG 0105 VITON	644
5	1186321	GUARNIZIONE TEFLON 22x17x3 mm	TEFLON GASKET 22x17x3 mm	TEFLON-DICHTUNG 22x17x3 mm	616
6	1250510	MOLLA PER MANOPOLA	HANDLE SPRING	FEDER FÜR DREHKNOPF	759
7	1241371	GHIERA PER MANOPOLA	HANDLE RING	RING FÜR DREHKNOPF	710
8	1241422	MANOPOLA RUBINETTO ACQUA/VAPORE	WATER/STEAM TAP HANDLE	DREHKNOPF HEIßWASSER- DAMPFVENTIL	714
9	1241423	ADESIVO VAPORE	STEAM STICKER	AUFKLEBER DAMPF	715
10	1241424	GOMMA PER MANOPOLA	KNOB RUBBER	GUMMI FÜR DREHKNOPF	715
11	1186245	GUARNIZIONE TEFLON	TEFLON GASKET	TEFLON DICHTUNG	607
12	1250549	MOLLA ø 11x25 mm	SPRING ø 11x25 mm	FEDER ø 11x25 mm	762
13	1186283	RONDELLA OTTONE ø 15x7x2,5 mm	BRASS WASHER ø 15x7x2.5 mm.	MESSINGSCHEIBE ø 15x7x2,5 mm	611
14	1186176	BOCCOLA TEFLON	TEFLON BUSHING	BUCHSE AUS TEFLON	599
15	1186346	GUARNIZIONE OR 02043 EPDM	O-RING 02043 EP	O-RING-DICHTUNG 02043 EPDM	618
16	1348476	DADO	NUT	MUTTER	863
17	1449853	TUBO VAPORE	STEAM PIPE	DAMPFROHR	934
18	1187501	GUAINA ANTISCOTTATURA	ANTI-SCORCHING SHEATHING	ISOLIERHÜLSE VERBRENNUNGSSCHUTZ	666

COMPONENTI ELETTRICI
ELECTRIC COMPONENTS • ELEKTRISCHE KOMPONENTE • FS20

Pos.	Cod.	Descrizione	Description	Beschreibung	Pag.
1	1341200	REGOLATORE DI LIVELLO	LEVEL ADJUSTER	NIVEAUREGLER	838
2	1120308	ELETTROVALVOLA SIRAI 2 VIE	2-WAY SOLENOID VALVE SIRAI	2-WEGE MAGNETVENTIL SIRAI	554
3	1444509	TERMOSTATO TRIFASE DI SICUREZZA 169°C	THREE-PHASE SAFETY THERMOSTAT 169°C	3-PHASIG SICHERHEITSTHERMOSTAT 169 °C	903
4	1755107	RESISTENZA 2600W 220V	HEATING ELEMENT 2600W 220V	HEIZKÖRPER 2600W 220V	992
4	1755108	RESISTENZA 3700W 220V	HEATING ELEMENT 3700W 220V	HEIZKÖRPER 3700W 220V	992
4	1755109	RESISTENZA 5000W 220V	HEATING ELEMENT 5000W 220V	HEIZKÖRPER 5000W 220V	992
5	1186179	GUARNIZIONE TEFLON	TEFLON GASKET	DICHTUNG AUS TEFLON	599
6	1319031	INTERRUTTORE GENERALE 16A 250V	MAIN SWITCH 16A 250V	HAUPTSCHALTER 16A 250V	771
7	1241409	MANOPOLA INTERRUTTORE GENERALE	MAIN SWITCH HANDLE	DREHKNOPF FÜR HAUPTSCHALTER	713
8	1221301	LAMPADA SPIA	INDICATOR LAMP	SIGNALLEUCHTE	682
9	1221302	LAMPADA SPIA ARANCIONE	ORANGE INDICATOR LAMP	SIGNALLEUCHTE ORANGE	682
10	1349408	RACCORDO CONICO	CONICAL COUPLING	KEGELFÖRMIGER ANSCHLUSS	883

FLANGIA CALDAIA
BOILER FLANGE • FLANSCH FÜR KESSEL • FS12

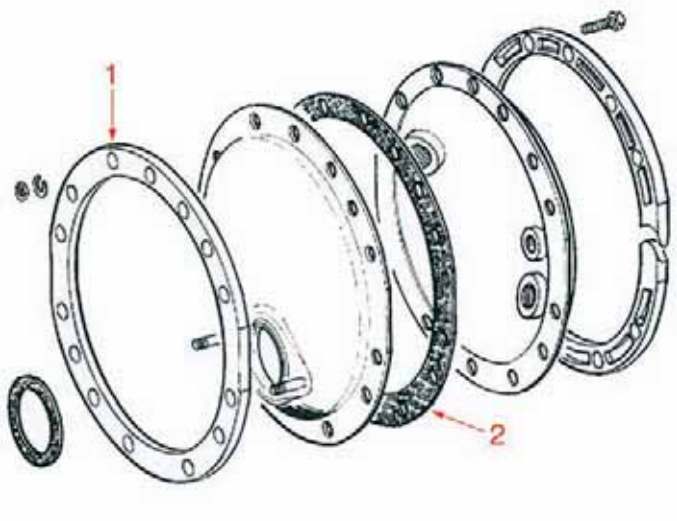

GRUPPO LEVA
LEVER GROUP • HEBELGRUPPE • FS23

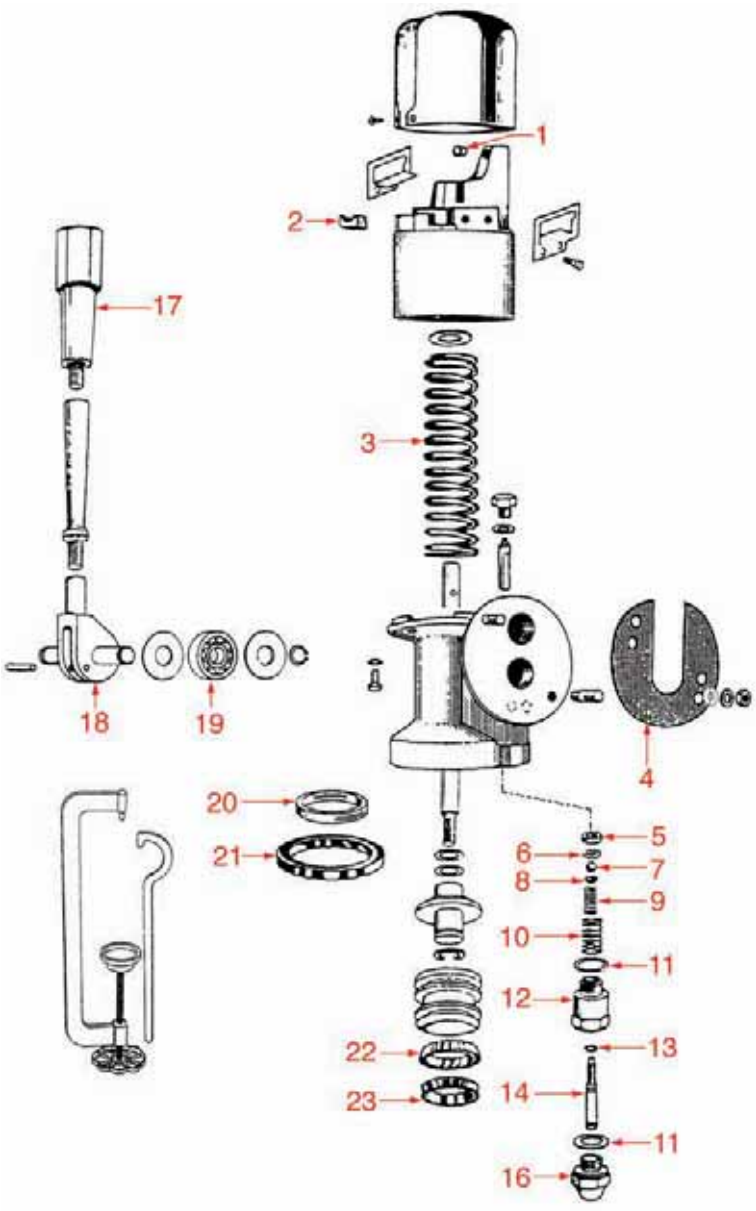

FLANGIA CALDAIA
BOILER FLANGE • FLANSCH FÜR KESSEL • FS12

Pos.	Cod.	Descrizione	Description	Beschreibung	Pag.
1	1048103	ANELLO ARIETE ALLUMINIO 16 FORI	RING ARIETE ALUMINIUM 16 HOLES	RING ARIETE ALUMINIUM 16 LÖCHER	532
2	1186552	GUARNIZIONE CALDAIA 16 FORI	16-HOLE BOILER GASKET	KESSELDICHTUNG 16 LÖCHER	639

GRUPPO LEVA
LEVER GROUP • HEBELGRUPPE • FS23

Pos.	Cod.	Descrizione	Description	Beschreibung	Pag.
1	1186254	GOMMINO PARACOLPI	BUMPER RUBBERPIECE	STOSSSICHERER GUMMITEIL	608
2	1186258	GOMMA PARACOLPI	BUMPER RUBBER	STOSSSICHERER GUMMITEIL	609
3	1250407	MOLLA GRUPPO LEVA	LEVER GROUP SPRING	FEDER FÜR HEBELGRUPPE	757
4	1186259	GUARNIZIONE GRUPPO	GROUP GASKET	GRUPPENDICHTUNG	609
5	1186369	GUARNIZIONE ø 15x5,5x4 mm	GASKET ø 15x5,5x4 mm.	DICHTUNG ø 15x5,5x4 mm.	620
6	1186260	GUARNIZIONE	GASKET	DICHTUNG	609
8	1186272	ANELLO GUIDA MOLLA	SPRING GUIDE RING	RING FÜR FEDERFÜHRUNG	610
9	1250112	MOLLA RUBINETTO CARICO	WATER INLET TAP SPRING	FEDER FÜR EINLAUFHAHN	752
10	1250160	MOLLA PERNO	PIN SPRING	BOLZENFEDER	753
11	1186264	GUARNIZIONE ALIMENTARE ø 22 mm.	ALIMENTARY GASKET Ø 22 mm	DICTHUNG FÜR LEBENSMITTELGEBRAUCH ø 22mm	609
13	1186903	GUARNIZIONE OR 02021 SILICONE ROSSO	O-RING 02021 - RED SILICON	O-RING-DICHTUNG 02021 AUS ROTEM SILIKON	663
14	1324065	PERNO SCARICO	OUTLET SPINDLE	STIFT FÜR AUSLAUFHAHN	827
17	1241483	MANOPOLA PORTAFILTRO M12x1	FILTER HOLDER HANDLE M12x1	SIEBTRÄGERGRIFF M12x1	719
18	1192100	SNODO GRUPPO LEVA	LEVER GROUP ARTICULATION	GELENK FÜR HEBELGRUPPE	671
19	1063100	CUSCINETTO GRUPPO LEVA	BEARING FOR LEVER OPERATED GROUP	LAGER FÜR HEBELGRUPPE	543
20	1081250	DOCCIA EROGAZIONE	SHOWER SCREEN	DUSCHE	550
21	1186722	GUARNIZIONE PORTAFILTRO	FILTER HOLDER GASKET	DICHTUNG FÜR SIEBTRÄGER	655
22	1186277	GUARNIZIONE	GASKET	DICHTUNG	610
23	1186275	GUARNIZIONE 2 GOLE	2 GROOVES GASKET	DICHTUNG 2 RILLEN	610

VARIE
MISCELLANEOUS • VERSCHIEDENES • FS36

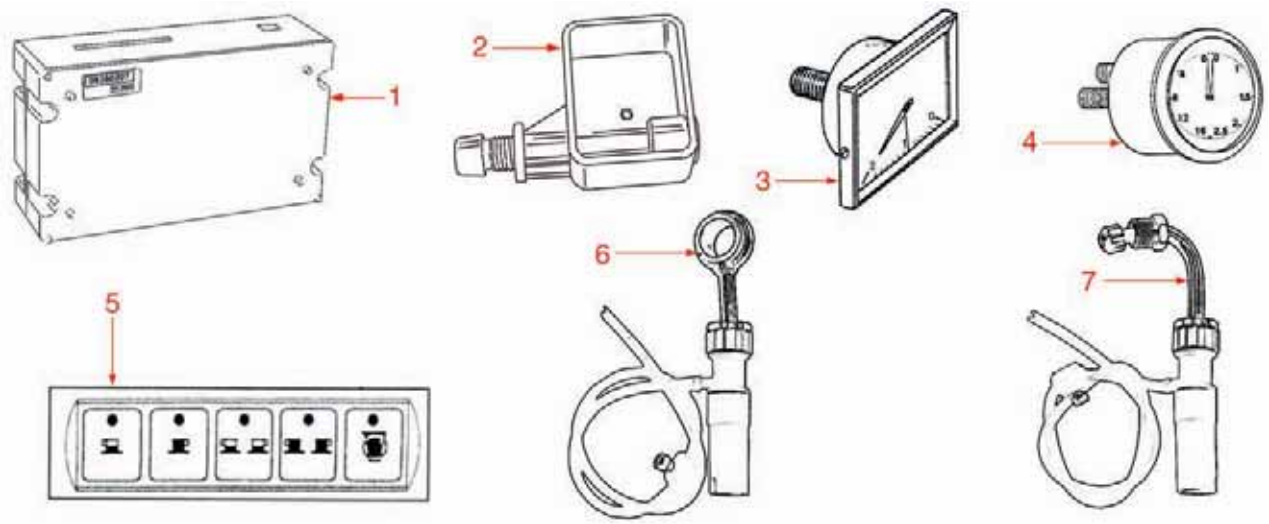

VARIE
MISCELLANEOUS • VERSCHIEDENES • FS36

Pos.	Cod.	Descrizione	Description	Beschreibung	Pag.
1	1054551	CENTRALINA ELETTRONICA 1-2-3-4 GRUPPI	ELECTRONIC BOX 1-2-3-4 GROUPS	ELEKTRONIK-BOX 1 - 2 - 3 - 4 GRUPPEN	539
2	1527506	VASCHETTA SCARICO	DRAIN TUB	AUSLAUFSCHALE	970
3	1245561	MANOMETRO CALDAIA FUTURMAT ø 52 mm.	BOILER PRESSURE GAUGE FUTURMAT ø 52 mm	MANOMETER FÜR KESSEL FUTURMAT ø 52 mm	742
4	1245562	MANOMETRO CALDAIA-POMPA FUTURMAT ø 60mm.	BOILER-PUMP PRESSURE GAUGE FUTURMATø60mm	KESSELMANOMETER - PUMPE FUTURMAT ø 60 mm	742
5	1319063	MEMBRANA PULSANTIERA	PUSH-BUTTON PANEL MEMBRANE	TASTATURMEMBRAN	776
6	1079013	CAPPUCCINATORE FUTURMAT	CAPPUCCINATORE FUTURMAT	CAPPUCCINATORE FUTURMAT	545
7	1079014	CAPPUCCINATORE ARIETE	CAPPUCCINATORE ARIETE	CAPPUCCINATORE ARIETE	545

GRUPPO ELETTROVALVOLA
SOLENOID ASSEMBLY • MAGNETVENTILGRUPPE • GA01

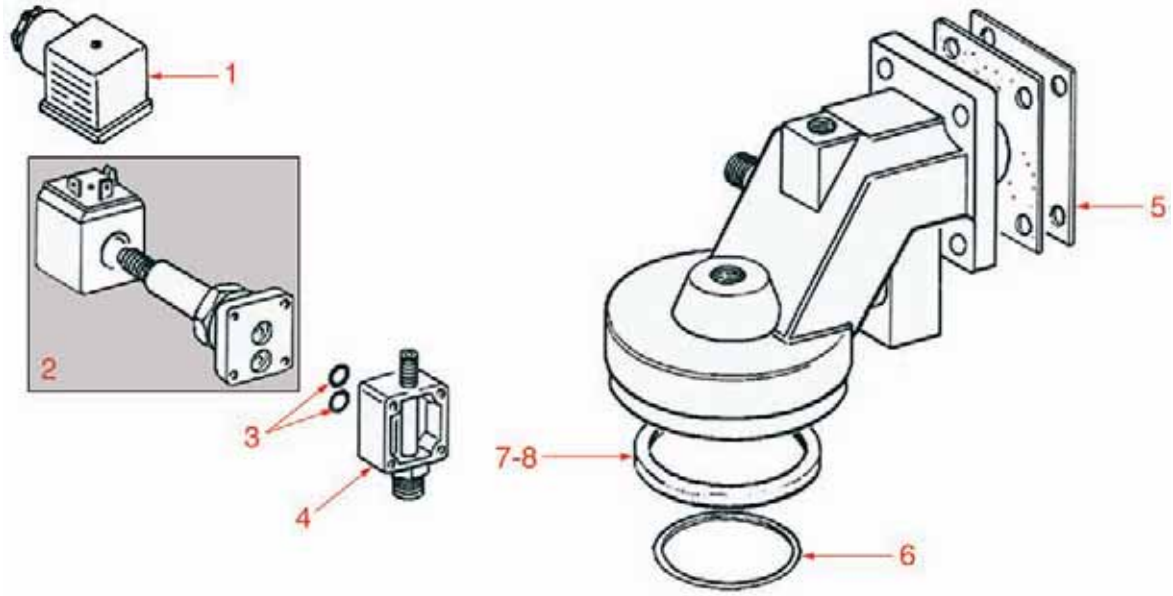

GRUPPO CAFFÈ
COFFEE GROUP • KAFFEEGRUPPE • GA02

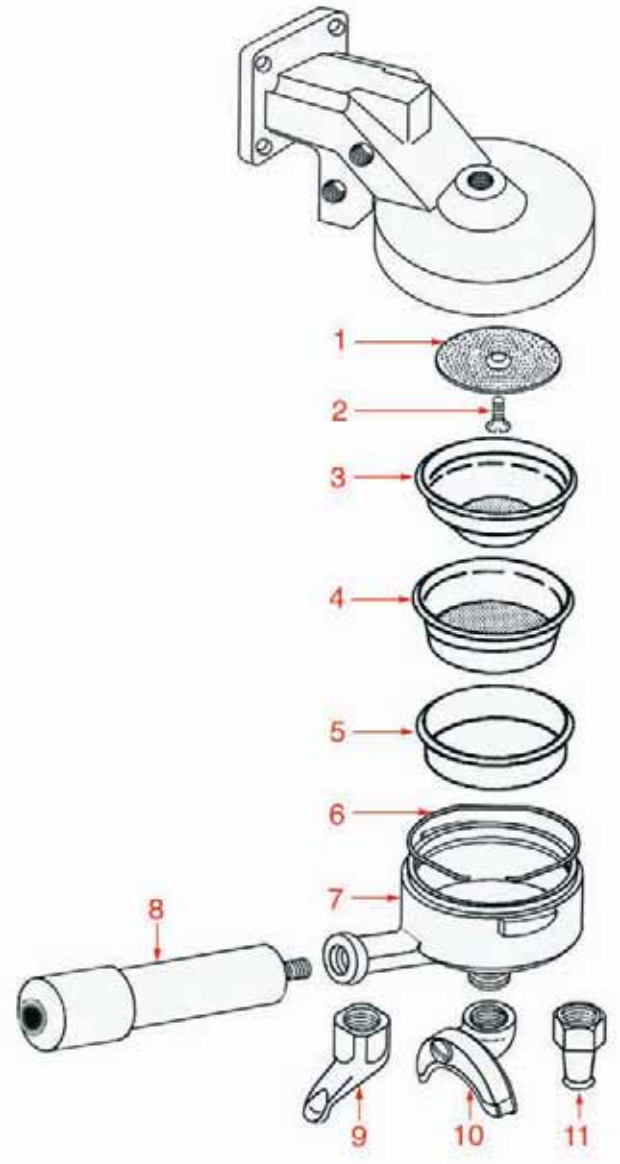

GRUPPO ELETTROVALVOLA
SOLENOID ASSEMBLY • MAGNETVENTILGRUPPE • GA01

Pos.	Cod.	Descrizione	Description	Beschreibung	Pag.
1	3120034	CONNETTORE GRANDE PER BOBINA	LARGE COIL CONNECTOR	STECKER FÜR MAGNETSPULE GROSS	1020
2	1120351	ELETTROVALVOLA PARKER 3 VIE	3-WAY SOLENOID VALVE PARKER	3-WEGE MAGNETVENTIL PARKER	557
3	1186611	GUARNIZIONE OR 0105 SILICONE	O-RING 105 SILICONE	O-RING-DICHTUNG 0105 SILIKON	644
3	1186612	GUARNIZIONE OR 0105 VITON	O-RING 105 VITON	O-RING-DICHTUNG 0105 VITON	644
4	1018501	BASETTA PER ELETTROVALVOLA	SOLENOID FITTING	MAGNETVENTILHALTER	525
5	1186523	GUARNIZIONE GRUPPO ø 68x68 mm.	COFFEE GROUP GASKET ø 68x68 mm	DICHTUNG FÜR KAFFEE-GRUPPE ø 68x68 mm	637
6	1190001	SPESSORE CARTA	PAPER SEAL	PAPIERDICHTUNG	667
7	1186741	GUARNIZIONE PORTAFILTRO	FILTER HOLDER GASKET	SIEBTRÄGERDICHTUNG	656
8	1186724	GUARNIZIONE PORTAFILTRO	FILTER HOLDER GASKET	DICHTUNG FÜR SIEBTRÄGER	655

GRUPPO CAFFÈ
COFFEE GROUP • KAFFEEGRUPPE • GA02

Pos.	Cod.	Descrizione	Description	Beschreibung	Pag.
1	1081021	DOCCIA EROGAZIONE ø 55 mm.	SHOWER SCREEN ø 55 mm	DUSCHE ø 55 mm	548
2	1528501	VITE INOX M5x12 mm	STAINLESS STEEL SCREW M5x12 mm	SCHRAUBE AUS INOX STAHL M5x12 mm	976
3	1160261	FILTRO 1 TAZZA 7 GRAMMI	1-CUP FILTER 7 GRAMS	KAFFEESIEB 1 TASSE 7 g	564
4	1160262	FILTRO 2 TAZZE 14 gr	2-CUP FILTER 14 GRAMS	KAFFEESIEB 2 TASSEN 14 g	564
5	1160339	FILTRO CIECO	BLIND FILTER	BLINDFILTER	567
6	1250101	MOLLA FERMAFILTRO	FILTER BLOCKING SPRING	FEDER FÜR SIEBTRÄGER	751
7	1165026	PORTAFILTRO GAGGIA	FILTER HOLDER GAGGIA	SIEBTRÄGER GAGGIA	574
8	1241502	MANOPOLA PORTAFILTRO M10	FILTER HOLDER HANDLE M10	SIEBTRÄGERGRIFF M10	721
9	1022501	BECCUCCIO 1 TAZZA	SINGLE SPOUT	AUSLAUF 1-WEG	525
10	1022502	BECCUCCIO 2 TAZZE	DOUBLE SPOUT	AUSLAUF 2-WEGE	526
11	1022503	BECCUCCIO 1 TAZZA DIRITTO	STRAIGHT SINGLE SPOUT	AUSLAUF 1-WEG GERADE	526

GRUPPO ELETTROVALVOLA
SOLENOID ASSEMBLY • MAGNETVENTILGRUPPE • GA06

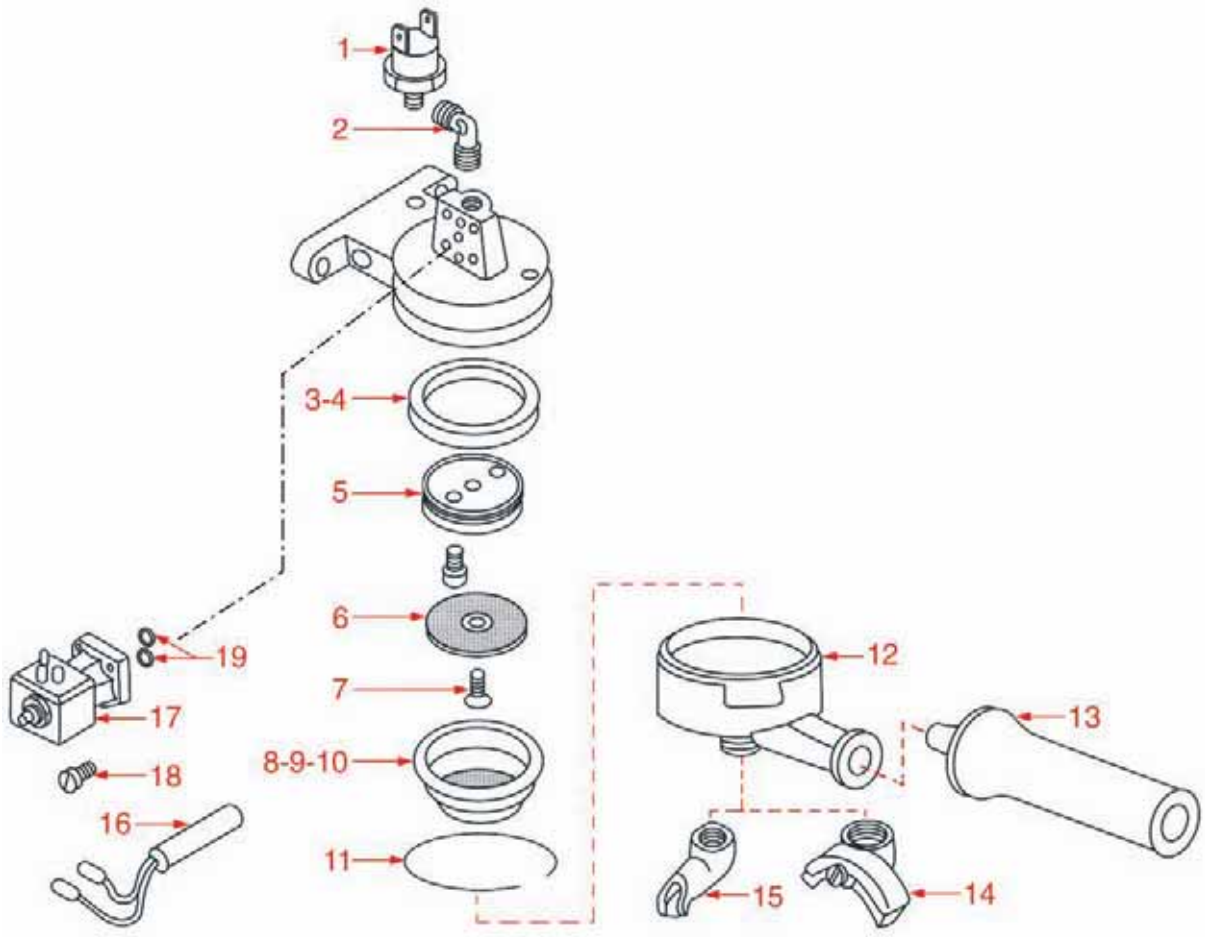

LIVELLO
SIGHTGLASS ASSEMBLY • NIVEAUGLAS • GA10

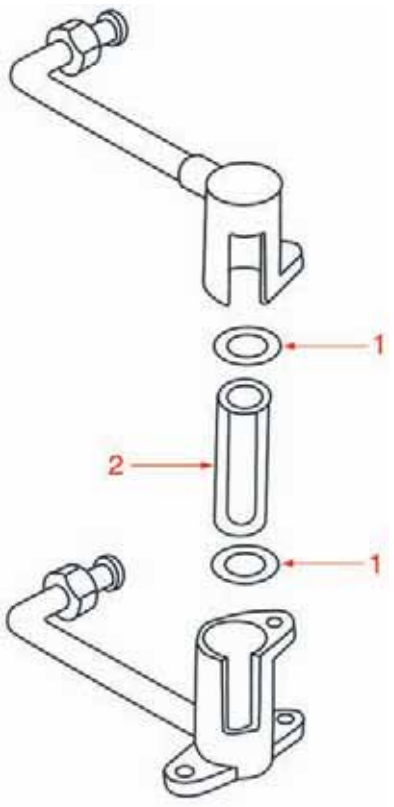

GRUPPO ELETTROVALVOLA
SOLENOID ASSEMBLY • MAGNETVENTILGRUPPE • GA06

Pos.	Cod.	Descrizione	Description	Beschreibung	Pag.
1	1444506	TERMOSTATO 90°C	THERMOSTAT 90°C	THERMOSTAT 90 °C	903
3	1186741	GUARNIZIONE PORTAFILTRO	FILTER HOLDER GASKET	SIEBTRÄGERDICHTUNG	656
4	1186724	GUARNIZIONE PORTAFILTRO	FILTER HOLDER GASKET	DICHTUNG FÜR SIEBTRÄGER	655
6	1081021	DOCCIA EROGAZIONE ø 55 mm.	SHOWER SCREEN ø 55 mm	DUSCHE ø 55 mm	548
7	1528501	VITE INOX M5x12 mm	STAINLESS STEEL SCREW M5x12 mm	SCHRAUBE AUS INOX STAHL M5x12 mm	976
8	1160261	FILTRO 1 TAZZA 7 GRAMMI	1-CUP FILTER 7 GRAMS	KAFFEESIEB 1 TASSE 7 g	564
9	1160262	FILTRO 2 TAZZE 14 gr	2-CUP FILTER 14 GRAMS	KAFFEESIEB 2 TASSEN 14 g	564
10	1160339	FILTRO CIECO	BLIND FILTER	BLINDFILTER	567
11	1250101	MOLLA FERMAFILTRO	FILTER BLOCKING SPRING	FEDER FÜR SIEBTRÄGER	751
12	1165026	PORTAFILTRO GAGGIA	FILTER HOLDER GAGGIA	SIEBTRÄGER GAGGIA	574
13	1241502	MANOPOLA PORTAFILTRO M10	FILTER HOLDER HANDLE M10	SIEBTRÄGERGRIFF M10	721
14	1022502	BECCUCCIO 2 TAZZE	DOUBLE SPOUT	AUSLAUF 2-WEGE	526
15	1022501	BECCUCCIO 1 TAZZA	SINGLE SPOUT	AUSLAUF 1-WEG	525
16	1755826	RESISTENZA GRUPPO 80W 240V TE93-TD93	GROUP HEATING ELEMENT 80W 240V TE93-TD93	HEIZKÖRPER GRUPPE 80W 240V TE93-TD93	1017
17	1120335	ELETTROVALVOLA PARKER 3 VIE	3-WAY SOLENOID VALVE PARKER	3-WEGE MAGNETVENTIL PARKER	556
18	1455034	VITE INOX TCE M4x10	STAINLESS STEEL SCREW M4x10	SCHRAUBE INOX TCE M4x10	939
19	1186612	GUARNIZIONE OR 0105 VITON	O-RING 105 VITON	O-RING-DICHTUNG 0105 VITON	644

LIVELLO
SIGHTGLASS ASSEMBLY • NIVEAUGLAS • GA10

Pos.	Cod.	Descrizione	Description	Beschreibung	Pag.
1	1186236	GUARNIZIONE OR R9 VITON	VITON O-RING R9	O-RING-DICHTUNG R9 VITON	606
2	1520004	VETRO LIVELLO ø 11x55 mm	LEVEL GLASS ø 11x55 mm	STANDGLAS ø 11x55 mm	945

LIVELLO
SIGHTGLASS ASSEMBLY • NIVEAUGLAS • GA05

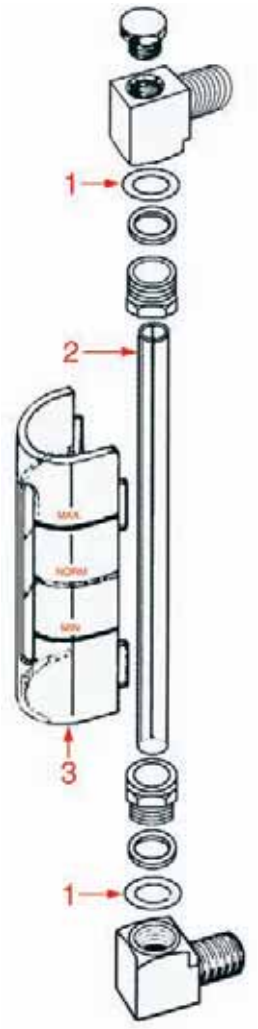

RUBINETTO VAPORE
STEAM TAP • DAMPFHAHN • GA08

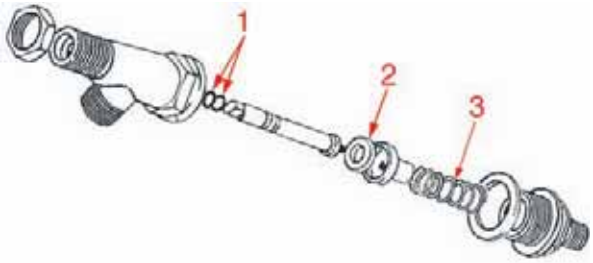

RUBINETTO VAPORE
STEAM TAP • DAMPFHAHN • GA07

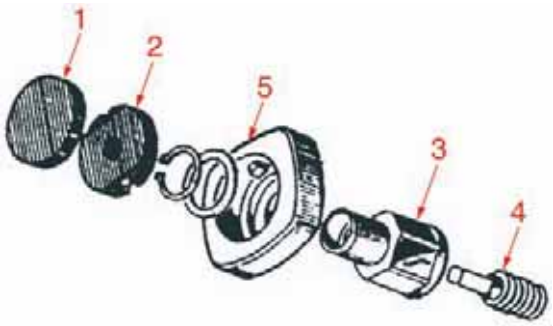

LIVELLO
SIGHTGLASS ASSEMBLY • NIVEAUGLAS • GA05

Pos.	Cod.	Descrizione	Description	Beschreibung	Pag.
1	1186236	GUARNIZIONE OR R9 VITON	VITON O-RING R9	O-RING-DICHTUNG R9 VITON	606
1	1186318	GUARNIZIONE OR 03043 EPDM TUBO	PIPE O-RING 03043 EPDM	O-RING-DICHTUNG 03043 EPDM FÜR ROHR	615
2	1520546	VETRO LIVELLO ø 11x140 mm	LEVEL GLASS ø 11x140 mm	WASSERSTANDGLAS ø 11x140 mm	948
3	1201565	MASCHERINA LIVELLO	LEVEL GAUGE COVER	STANDANZEIGER	678

RUBINETTO VAPORE
STEAM TAP • DAMPFHAHN • GA08

Pos.	Cod.	Descrizione	Description	Beschreibung	Pag.
1	1186514	GUARNIZIONE OR 0102 SILICONE	O-RING 0102 SILICON	O-RING-DICHTUNG 0102 SILIKON	636
2	1186369	GUARNIZIONE ø 15x5,5x4 mm	GASKET ø 15x5,5x4 mm.	DICHTUNG ø 15x5,5x4 mm.	620
3	1250181	MOLLA RUBINETTO ø 14,5x28 mm.	TAP SPRING ø 14.5x28 mm.	HAHNFEDER ø 14,5x28 mm	754

RUBINETTO VAPORE
STEAM TAP • DAMPFHAHN • GA07

Pos.	Cod.	Descrizione	Description	Beschreibung	Pag.
1	1241491	TAPPO MANOPOLA	HANDLE CAP	AUFDECKUNG FÜR DREHKNOPF	720
2	1241492	GHIERA MANOPOLA	HANDLE RING	RING FÜR DREHKNOPF	721
3	1348366	GHIERA RUBINETTO	TAP NUT	NUTMUTTER FÜR HAHN	860
4	1324058	PERNO RUBINETTO	TAP SPINDLE	HAHNBOLZEN	827
5	1241415	VOLANTINO RUBINETTI TELL	TELL TAPS WHEEL	DREHKNOPF FÜR HÄHNE TELL	714

RUBINETTO ACQUA VAPORE
WATER/STEAM TAP • WASSER- DAMPF HAHN • GA09



RUBINETTO VAPORE
STEAM TAP • DAMPFHAHN • GA03

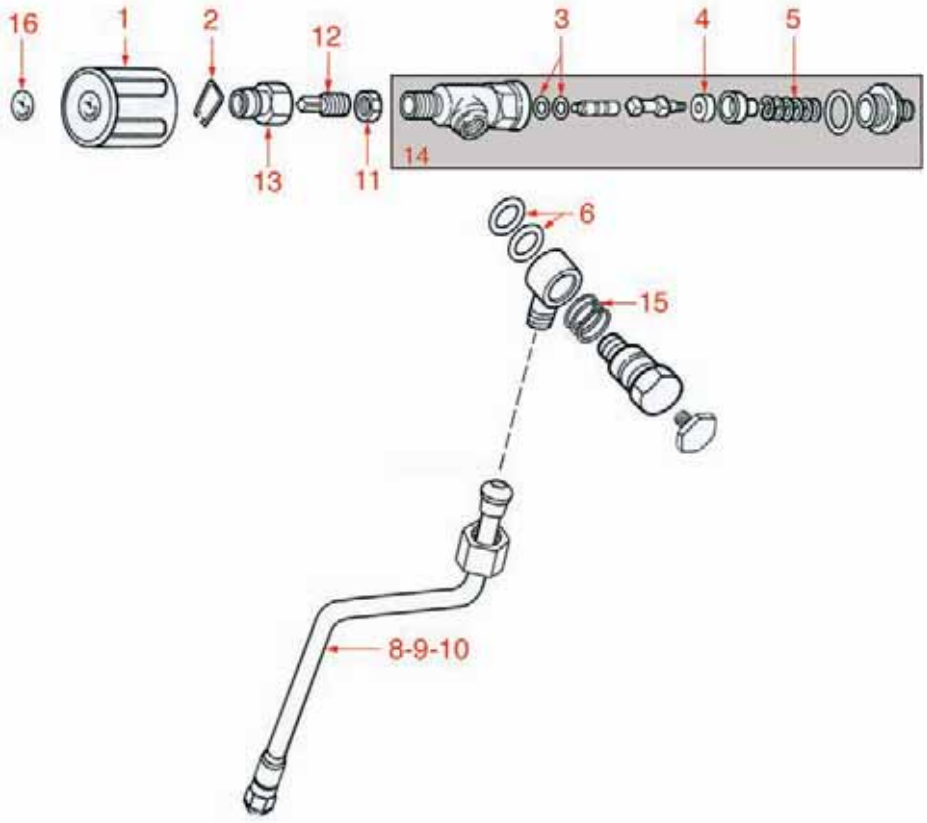

RUBINETTO ACQUA VAPORE
WATER/STEAM TAP • WASSER- DAMPF HAHN • GA09

Pos.	Cod.	Descrizione	Description	Beschreibung	Pag.
1	1241494	MANOPOLA CARICO E90 D90	WATER INLET HANDLE E90 D90	DREHKNOPF FÜR LADUNG E90 D90	721
2	1225531	LEVA CARICO E90 D90	INLET LEVER E90 D90	EINLAUFHEBEL E90 D90	686
3	1323406	SFERA INOX ø 10 mm	STAINLESS STEEL BALL ø 10 mm	KUGEL AUS INOX ø 10 mm	821
4	1186514	GUARNIZIONE OR 0102 SILICONE	O-RING 0102 SILICON	O-RING-DICHTUNG 0102 SILIKON	636
5	1186515	GUARNIZIONE RUBINETTO ø 15x5,5x3,5 mm.	TAP GASKET ø 14,87x4 mm	HAHNDICHTUNG ø 14,87x4 mm	636
6	1250515	MOLLA ø 14x33 mm	SPRING ø 14x33 mm	FEDER ø 14x33 mm	760
7	1241420	ADESIVO CARICO	WATER INLET STICKER	AUFKLEBER LADUNG	714
8	1324090	PERNO SUPPORTO	SUPPORT PIN	STÜTZZAPFEN	830

RUBINETTO VAPORE
STEAM TAP • DAMPFHAHN • GA03

Pos.	Cod.	Descrizione	Description	Beschreibung	Pag.
1	1241416	MANOPOLA RUBINETTO FORO 5x5 mm	TAP HANDLE HOLE 5x5 mm	HAHNDREHKNOPF LOCH 5 x 5 mm	714
2	1250206	MOLLA PER MANOPOLA	HANDLE SPRING	FEDER FÜR DREHKNOPF	755
3	1186514	GUARNIZIONE OR 0102 SILICONE	O-RING 0102 SILICON	O-RING-DICHTUNG 0102 SILIKON	636
4	1186515	GUARNIZIONE RUBINETTO ø 15x5,5x3,5 mm.	TAP GASKET ø 14,87x4 mm	HAHNDICHTUNG ø 14,87x4 mm	636
5	1250515	MOLLA ø 14x33 mm	SPRING ø 14x33 mm	FEDER ø 14x33 mm	760
6	1186414	GUARNIZIONE OR 0119 EPDM	O-RING 0119 EPDM	O-RING-DICHTUNG 0119 EPDM	626
8	1449846	TUBO VAPORE	STEAM PIPE	DAMPFROHR	934
9	1449847	TUBO VAPORE	STEAM PIPE	DAMPFROHR	934
10	1449848	TUBO ACQUA	WATER PIPE	WASSERROHR	934
11	1349411	RACCORDO ø 3/8"	FITTING ø 3/8"	ANSCHLUSS ø 3/8"	883
12	1324089	PERNO RUBINETTO VAPORE	STEAM TAP SPINDLE	DAMPFHAHNBOLZEN	830
13	1439026	TAPPO RUBINETTO VAPORE	STEAM TAP PLUG	SCHRAUBVERSCHLUSS	897
14	1348483	RUBINETTO VAPORE ACQUA	WATER/STEAM TAP	DAMPF- / WASSERVENTIL	863
15	1250417	MOLLA SNODO ø 26x14 mm.	ARTICULATION SPRING ø 26 x 14 mm	GELENKFEDER ø 26 x 14 mm	758
16	1241417	DISCO VAPORE XE XD	STEAM DISK XE XD	DECKEL / DAMPF XE XD	714
16	1241418	DISCO ACQUA XE XD	WATER DISK XE XD	DECKEL / WASSER XE XD	714

BOILER RESISTENZE
BOILER HEATING ELEMENTS • HEIZKÖRPER BOILER • GA04

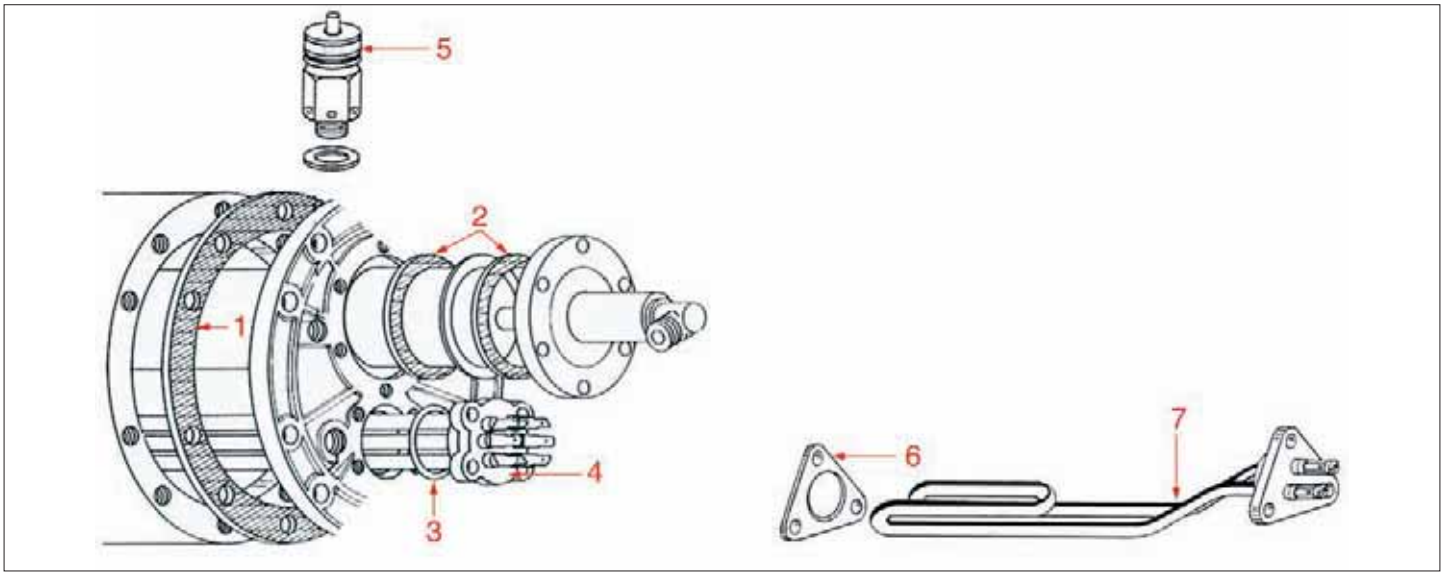

VARIE
MISCELLANEOUS • VERSCHIEDENES • GA12

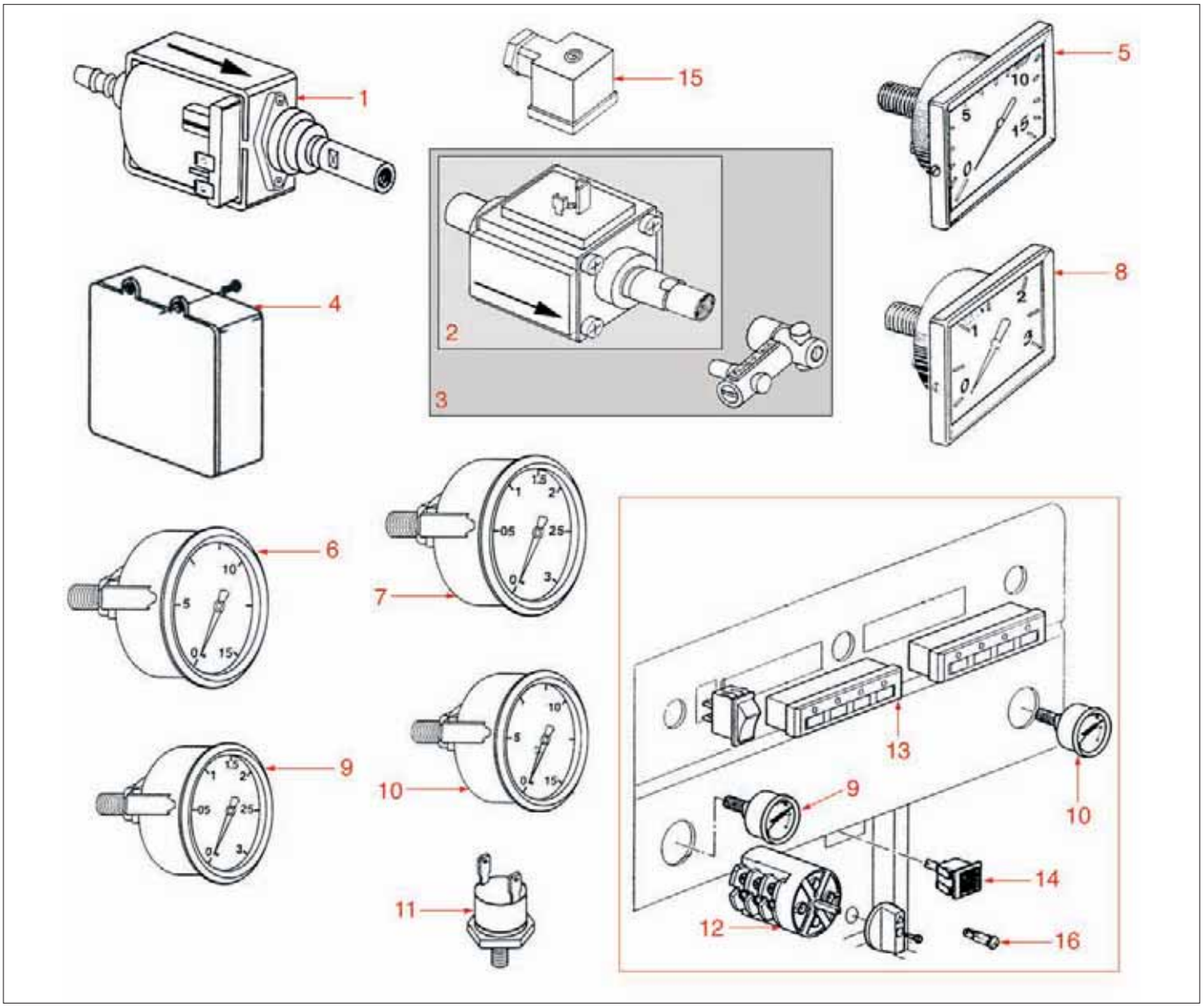

BOILER RESISTENZE
BOILER HEATING ELEMENTS • HEIZKÖRPER BOILER • GA04

Pos.	Cod.	Descrizione	Description	Beschreibung	Pag.
1	1186296	GUARNIZIONE CALDAIA ø 220x168 mm	BOILER GASKET ø 220x168 mm	DICHTUNG FÜR BOILER ø 220x168 mm	613
2	1186297	GUARNIZIONE SCAMBIATORE ø 73x61x3 mm	HEAT EXCHANGER GASKET ø 73x61x3 mm	DICHTUNG FÜR WÄRMETAUSCHER ø 73x61x3 mm	613
3	1186608	GUARNIZIONE RESISTENZA	GASKET FOR HEATING ELEMENT	DICHTUNG FÜR HEIZKÖRPER	643
4	1755008	RESISTENZA 2500W 220/380V 2 GRUPPI	HEATING SYSTEM 2500W 220/380V 2 GROUPS	HEIZKÖRPER 2500W 220/380V 2 GRUPPEN	978
4	1755121	RESISTENZA 1500W 220/380V	HEATING ELEMENT 1500W 220/380V	HEIZKÖRPER 1500W 220/380V	994
4	1755122	RESISTENZA 2000W 220/380V	HEATING ELEMENT 2000W 220/380V	HEIZKÖRPER 2000W 220/380V	994
4	1755123	RESISTENZA 2000W 220/380V	HEATING ELEMENT 2000W 220/380V	HEIZKÖRPER 2000W 220/380V	995
4	1755124	RESISTENZA 4000W 220V	HEATING ELEMENT 4000W 220V	HEIZKÖRPER 4000W 220V	995
4	1755125	RESISTENZA 5000W 220V	HEATING ELEMENT 5000W 220V	HEIZKÖRPER 5000W 220V	995
5	1523545	VALVOLA CALDAIA ø M19x19 AUTOCERTIFICATA	BOILER VALVE ø M19x19 AUTO-CERTIFIED	VENTIL FÜR KESSEL ø M19x19 MIT ISPESL	963
6	1186191	GUARNIZIONE RESISTENZA FORO ø 30 mm.	GASKET FOR HEATING ELEMENT	DICHTUNG FÜR HEIZELEMENT	601
7	1755120	RESISTENZA 2 GRUPPI 1250W 220V	HEATING ELEMENT 2 GROUPS 1250W 220V	HEIZKÖRPER 2 GRUPPEN 1250W 220V	994

VARIE
MISCELLANEOUS • VERSCHIEDENES • GA12

Pos.	Cod.	Descrizione	Description	Beschreibung	Pag.
1	1122735	POMPA VIBRAZIONE EX5 48W 220V 50Hz	VIBRATORY PUMP EX5 48W 220V 50Hz	VIBRATIONSPUMPE EX5 48W 220V 50Hz	560
1	1122736	POMPA VIBRAZIONE EX5 48W 24V 50/60Hz	VIBRATORY PUMP EX5 48W 24V 50/60Hz	VIBRATIONSPUMPE EX5 48W 24V 50/60Hz	560
1	1122738	POMPA VIBRAZIONE EP5 48W 24V 50/60Hz	VIBRATORY PUMP EP5 48W 24V 50/60Hz	VIBRATIONSPUMPE EP5 48W 24V 50/60Hz	561
2	1331001	POMPA A VIBRAZIONE FLUID-O-TECH 55W	VIBRATORY PUMP FLUID-O-TECH 55W	VIBRATIONSPUMPE FLUID-O-TECH 55W	837
3	1331003	POMPA A VIBRAZIONE 55W	VIBRATORY PUMP FLUID-O-TECH 55W	VIBRATIONSPUMPE FLUID-O-TECH 55W	837
4	1054516	CENTRALINA 3 GRUPPI 220V D90	CONTROL BOX 3 GROUPS 220V D90	ELEKTRONIK-BOX 3 GRUPPEN 220V D90	536
4	1054517	CENTRALINA 4 GRUPPI 220V D90	CONTROL BOX 4 GROUPS 220V D90	ELEKTRONIK-BOX 4 GRUPPEN 220V D90	536
4	1054556	CENTRALINA 3 GRUPPI XD 220V	CONTROL BOX 3 GROUPS XD 220V	ELEKTRONIK-BOX 3 GRUPPEN XD 220V	539
4	1054557	CENTRALINA 2 GRUPPI XD 220V	CONTROL BOX 2 GROUPS XD 220V	ELEKTRONIK-BOX 2 GRUPPEN XD 220V	539
4	1054558	CENTRALINA 2 GRUPPI 220V D90	CONTROL BOX 2 GROUPS 220V D90	ELEKTRONIK-BOX 2 GRUPPEN 220V D90	539
5	1245576	MANOMETRO POMPA GAGGIA ELE ø 52 mm	PUMP PRESSURE GAUGE GAGGIA ELE ø 52 mm	MANOMETER FÜR PUMPE GAGGIA ELE ø 52 mm	744
6	1245572	MANOMETRO POMPA GAGGIA ELE ø 52 mm.	PUMP PRESSURE GAUGE GAGGIA ELE ø 52 mm	MANOMETER FÜR PUMPE GAGGIA ELE ø 52 mm	743
7	1245571	MANOMETRO CALDAIA ELE ø 52 mm.	BOILER PRESSURE GAUGE GAGGIA ELE ø 52 mm	MANOMETER FÜR KESSEL GAGGIA ELE ø 52 mm	743
8	1245575	MANOMETRO CALDAIA GAGGIA ELE ø 52 mm.	BOILER PRESSURE GAUGE GAGGIA ELE ø 52 mm	MANOMETER FÜR KESSEL GAGGIA ELE ø 52 mm	743
9	1245573	MANOMETRO CALDAIA GAGGIA ELE ø 49 mm.	BOILER PRESSURE GAUGE GAGGIA ELE ø 49 mm	MANOMETER FÜR KESSEL GAGGIA ELE ø 49 mm	743
10	1245574	MANOMETRO POMPA GAGGIA ELE ø 49 mm.	PUMP PRESSURE GAUGE GAGGIA ELE ø 49 mm	MANOMETER FÜR PUMPE GAGGIA ELE ø 49 mm	743
11	1443401	TERMOSTATO A CONTATTO 135°C	CONTACT THERMOSTAT 135°C	ANLEGETHERMOSTAT 135°C	901
12	1319066	INTERRUTTORE GENERALE 32A E90 D90	MAIN SWITCH 32A E90 D90	HAUPTSCHALTER 32A E90 D90	776
13	1319067	PULSANTIERA ACQUA XD	WATER PUSH-BUTTON PANEL XD	TASTATUR FÜR WASSER XD	777
14	1221542	LAMPADA QUADRA XD XE 230V	SQUARE INDICATOR LAMP XD XE 230V	VIERECKIGE LAMPE XD XE 230V	683
15	1030001	CONNETTORE ELETTRICO C1A	ELECTRICAL CONNECTOR C1A	STECKER C1A	531
16	1221541	LAMPADA ROSSA E90 D90	RED INDICATOR LAMP E90 D90	LAMPE E90 D90 ROT	683

CARROZZERIA - GRUPPO ELETTROVALVOLA
BODY - SOLENOID ASSEMBLY • KARROSSERIE - MAGNETVENTILGRUPPE • GA20

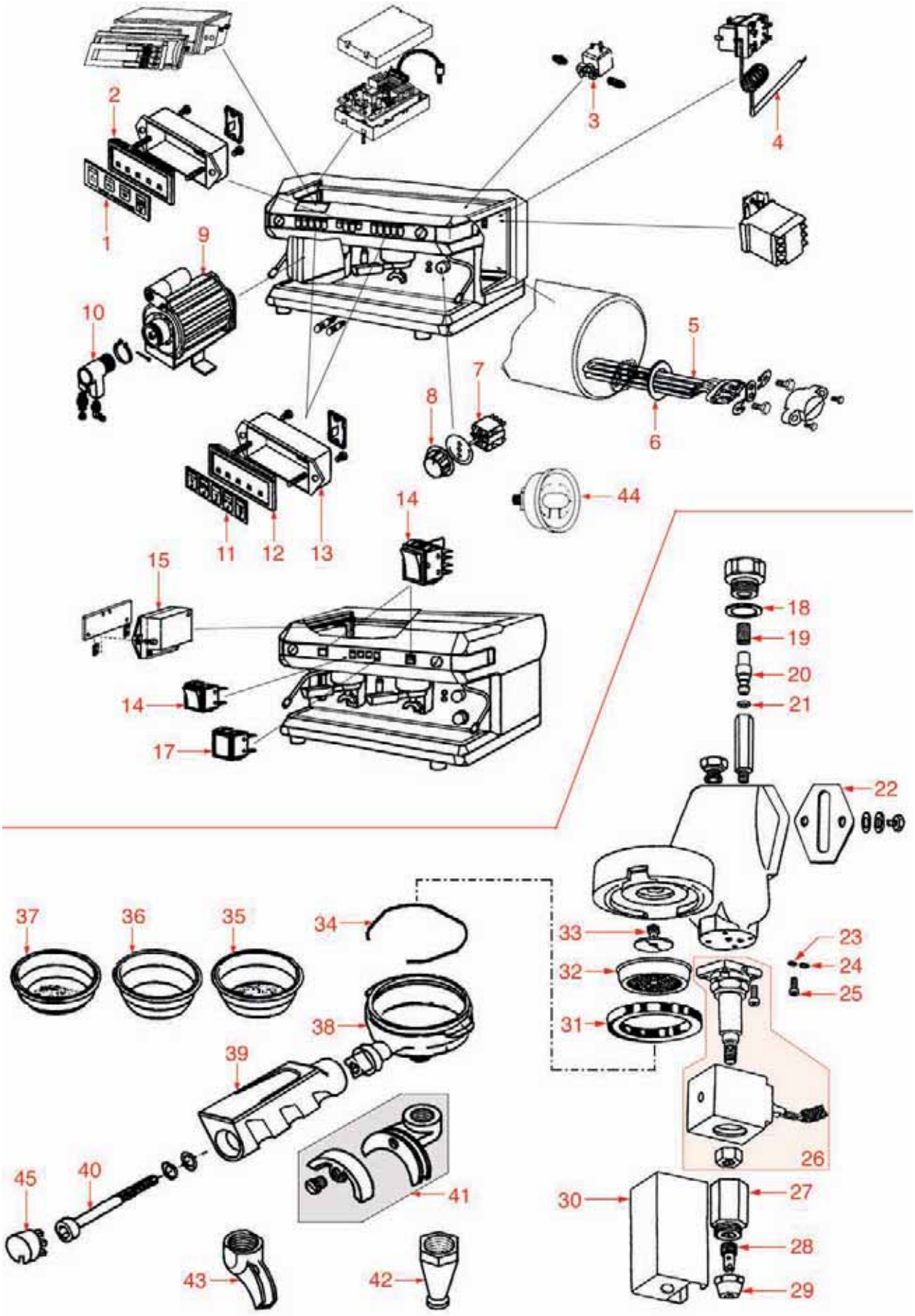

Posizioni senza cod. LF: a richiesta • Positions without LF Code No.: upon request • Abbildungen ohne LF Bestell-Nr.:auf Anfrage

CARROZZERIA - GRUPPO ELETTROVALVOLA
BODY - SOLENOID ASSEMBLY • KARROSSERIE - MAGNETVENTILGRUPPE • GA20

Pos.	Cod.	Descrizione	Description	Beschreibung	Pag.
1	1319055	MEMBRANA ACQUA	WATER DIAPHRAGM	MEMBRAN FÜR WASSER	775
2	1319058	PULSANTIERA PROGRAMMAZIONE ACQUA	WATER PROGRAMMING PUSH-BUTTON PANEL	DRUCKTASTENTAFEL ZUR WASSEREINSTELLUNG	775
3	1120308	ELETTROVALVOLA SIRAI 2 VIE	2-WAY SOLENOID VALVE SIRAI	2-WEGE MAGNETVENTIL SIRAI	554
4	1444509	TERMOSTATO TRIFASE DI SICUREZZA 169°C	THREE-PHASE SAFETY THERMOSTAT 169°C	3-PHASIG SICHERHEITSTHERMOSTAT 169 °C	903
5	1755107	RESISTENZA 2600W 220V	HEATING ELEMENT 2600W 220V	HEIZKÖRPER 2600W 220V	992
5	1755108	RESISTENZA 3700W 220V	HEATING ELEMENT 3700W 220V	HEIZKÖRPER 3700W 220V	992
5	1755109	RESISTENZA 5000W 220V	HEATING ELEMENT 5000W 220V	HEIZKÖRPER 5000W 220V	992
6	1186179	GUARNIZIONE TEFLON	TEFLON GASKET	DICHTUNG AUS TEFLON	599
7	1319031	INTERRUTTORE GENERALE 16A 250V	MAIN SWITCH 16A 250V	HAUPTSCHALTER 16A 250V	771
8	1241409	MANOPOLA INTERRUTTORE GENERALE	MAIN SWITCH HANDLE	DREHKNOPF FÜR HAUPTSCHALTER	713
9	1240702	MOTORE A FASCETTA	MOTOR WITH CLAMP CONNECTION	MOTOR MIT SCHELLENANSCHLUSS	689
10	1330002	POMPA VOLUMETRICA ROTOFLOW ø 3/8" NPT	ROTARY VANE PUMP ROTOFLOW ø 3/8" NPT	VERDRÄNGERPUMPE ROTOFLOW ø 3/8" NPT	834
11	1319060	MEMBRANA 5 TASTI	5 BUTTONS DIAPHRAGM	MEMBRAN 5 TASTEN	775
12	1319050	PULSANTIERA 5 TASTI	5 PUSH-BUTTONS PANEL	DRUCKTASTENTAFEL 5 TASTEN	774
13	1319059	CASSA PULSANTIERA	PUSH-BUTTON PANEL BOX	TASTATURKASTEN	775
14	3319157	DEVIATORE ISTANTANEO 250V GIALLO	YELLOW MOMENTARY CHANGE OVER SWITCH 250V	WIPPENSCHALTER SOFORTZÜNDUNG 250V GELB	1027
14	3319901	INTERRUTTORE BIPOLARE ARANCIO 16A 250V	ORANGE BIPOLAR SWITCH 250V 16A	DRUCKSCHALTER 2-POLIG	1028
15	1341200	REGOLATORE DI LIVELLO	LEVEL ADJUSTER	NIVEAUREGLER	838
17	3221013	LAMPADA SPIA ROSSA 220V	RED INDICATOR LAMP 220V	SIGNALLAMPE ROT 220V	1022
18	1186201	GUARNIZIONE TEFLON ø 21x16,8x2 mm	TEFLON GASKET ø 21 x 16.8 x 2 mm	TEFLON-DICHTUNG ø 21 x 16,8 x 2 mm	602
19	1160507	FILTRO UGELLO	NOZZLE FILTER	DÜSENFILTER	568
20	1501570	INIETTORE GRUPPO	GROUP INJECTOR	GRUPPE INJEKTOR	944
21	1186514	GUARNIZIONE OR 0102 SILICONE	O-RING 0102 SILICON	O-RING-DICHTUNG 0102 SILIKON	636
22	1186502	GUARNIZIONE GRUPPO	COFFEE GROUP GASKET	DICHTUNG FÜR KAFFEE-GRUPPE	635
23	1186611	GUARNIZIONE OR 0105 SILICONE	O-RING 105 SILICONE	O-RING-DICHTUNG 0105 SILIKON	644
24	1186612	GUARNIZIONE OR 0105 VITON	O-RING 105 VITON	O-RING-DICHTUNG 0105 VITON	644
25	1455034	VITE INOX TCE M4x10	STAINLESS STEEL SCREW M4x10	SCHRAUBE INOX TCE M4x10	939
26	1120476	ELETTROVALVOLA YB09	SOLENOID VALVE YB09	ELEKTROVENTIL YB09	560
27	1349404	RACCORDO DI SCARICO	OUTLET FITTING	AUSLAUFVENTILANSCHLUSS	882
28	1349405	ROMPIGETTO DI SCARICO	OUTLET DIFFUSER	AUSLAUFVERTEILER	882
29	1349403	RACCORDO CROMATO DI SCARICO	CHROMIUM-PLATED OUTLET FITTING	VERCHROMTER AUSLAUFVENTILANSCHLUSS	882
30	1201572	MASCHERINA ELETTROVALVOLA MANUALE	MANUAL SOLENOID COVER	ABDECKUNG FÜR SICHERHEITSABSPERRVENTIL	678
31	1186722	GUARNIZIONE PORTAFILTRO	FILTER HOLDER GASKET	DICHTUNG FÜR SIEBTRÄGER	655
32	1081016	DOCCIA EROGAZIONE ø 60 mm	SHOWER SCREEN ø 60 mm	DUSCHE ø 60 mm	548
33	1501561	SPRUZZATORE GRUPPO M10x1	GROUP DIFFUSER M10x1	VERTEILER FÜR KAFFEEGRUPPE M10x1	943
34	1250101	MOLLA FERMAFILTRO	FILTER BLOCKING SPRING	FEDER FÜR SIEBTRÄGER	751
35	1160337	FILTRO 2 TAZZE 14 gr	2-CUP FILTER 14 GRAMS	KAFFEESIEB 2 TASSEN 14 g	567
36	1160286	FILTRO CIECO	BLIND FILTER	BLINDFILTER	565
37	1160335	FILTRO 1 TAZZA 7 GRAMMI	1-CUP FILTER 7 GRAMS	KAFFEESIEB 1 TASSE 7 g	566
38	1165036	PORTAFILTRO 1° MODELLO	FILTER HOLDER 1st MODEL	SIEBTRÄGER 1. MODELL	575
39	1241488	MANOPOLA PORTAFILTRO GAGGIA	GAGGIA FILTER HOLDER HANDLE	SIEBTRÄGERGRIFF GAGGIA	720
40	1528531	VITE PER MANOPOLA	HANDLE SCREW	SCHRAUBE FÜR GRIFF	977
41	1022502	BECCUCCIO 2 TAZZE	DOUBLE SPOUT	AUSLAUF 2-WEGE	526
42	1022503	BECCUCCIO 1 TAZZA DIRITTO	STRAIGHT SINGLE SPOUT	AUSLAUF 1-WEG GERADE	526
43	1022501	BECCUCCIO 1 TAZZA	SINGLE SPOUT	AUSLAUF 1-WEG	525
44	1245562	MANOMETRO CALDAIA-POMPA FUTURMAT ø 60mm.	BOILER-PUMP PRESSURE GAUGE FUTURMATø60mm	KESSELMANOMETER - PUMPE FUTURMAT ø 60 mm	742
45	1241489	TAPPO MANOPOLA PORTAFILTRO GAGGIA	GAGGIA FILTER HOLDER KNOB CAP	DECKEL FÜR SIEBTRÄGERGRIFF GAGGIA	720

GRUPPO ELETTROVALVOLA
SOLENOID ASSEMBLY • MAGNETVENTILGRUPPE • GA27

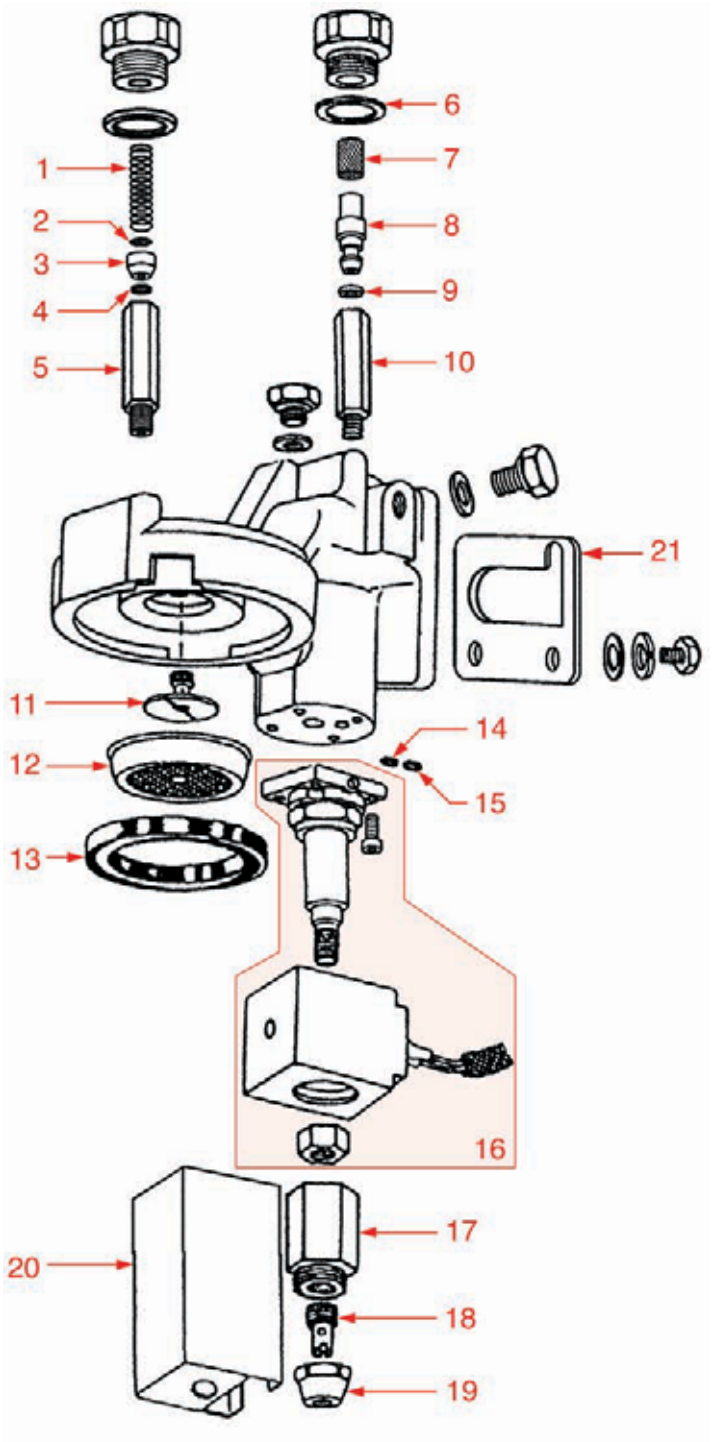

GRUPPO ELETTROVALVOLA
SOLENOID ASSEMBLY • MAGNETVENTILGRUPPE • GA27

Pos.	Cod.	Descrizione	Description	Beschreibung	Pag.
1	1250402	MOLLA UGELLO ø 7x28 mm.	JET SPRING ø 7 x 28 mm	DÜSENFEDER ø 7 x 28 mm	757
2	1160311	FILTRO UGELLO ø 7 mm.	JET FILTER ø 7 mm	DÜSENFILTER ø 7 mm	566
3	1501531	UGELLO ø 8 FORO ø 0,8 mm.	JET ø 8 ORIFICE ø 0.8 mm	DÜSE ø 8 LOCH ø 0,8 mm	942
4	1186252	GUARNIZIONE OR R3	O-RING R3	O-RING-DICHTUNG R3	608
5	1324051	PERNO CORTO M6	SHORT PIN M6	BOLZEN KURZ M6	826
5	1324052	PERNO CORTO M8	SHORT PIN M8	BOLZEN KURZ M8	826
6	1186201	GUARNIZIONE TEFLON ø 21x16,8x2 mm	TEFLON GASKET ø 21 x 16.8 x 2 mm	TEFLON-DICHTUNG ø 21 x 16,8 x 2 mm	602
6	1186620	GUARNIZIONE RAME ø 3/8"	COPPER GASKET ø 3/8"	KUPFERDICHTUNG ø 3/8"	645
7	1160507	FILTRO UGELLO	NOZZLE FILTER	DÜSENFILTER	568
8	1501570	INIETTORE GRUPPO	GROUP INJECTOR	GRUPPE INJEKTOR	944
9	1186514	GUARNIZIONE OR 0102 SILICONE	O-RING 0102 SILICON	O-RING-DICHTUNG 0102 SILIKON	636
10	1324085	COLONNA INIETTORE	INJECTOR SUPPORT	INJEKTOR SÄULE	830
11	1501565	SPRUZZATORE GRUPPO M5x1	GROUP DIFFUSER M5x1	VERTEILER FÜR KAFFEEGRUPPE M5x1	943
12	1081016	DOCCIA EROGAZIONE ø 60 mm	SHOWER SCREEN ø 60 mm	DUSCHE ø 60 mm	548
13	1186722	GUARNIZIONE PORTAFILTRO	FILTER HOLDER GASKET	DICHTUNG FÜR SIEBTRÄGER	655
13	1186723	GUARNIZIONE PORTAFILTRO	FILTER HOLDER GASKET	DICHTUNG FÜR SIEBTRÄGER	655
13	1186724	GUARNIZIONE PORTAFILTRO	FILTER HOLDER GASKET	DICHTUNG FÜR SIEBTRÄGER	655
14	1186611	GUARNIZIONE OR 0105 SILICONE	O-RING 105 SILICONE	O-RING-DICHTUNG 0105 SILIKON	644
15	1186612	GUARNIZIONE OR 0105 VITON	O-RING 105 VITON	O-RING-DICHTUNG 0105 VITON	644
16	1120476	ELETTROVALVOLA YB09	SOLENOID VALVE YB09	ELEKTROVENTIL YB09	560
17	1349404	RACCORDO DI SCARICO	OUTLET FITTING	AUSLAUFVENTILANSCHLUSS	882
18	1349405	ROMPIGETTO DI SCARICO	OUTLET DIFFUSER	AUSLAUFVERTEILER	882
19	1349403	RACCORDO CROMATO DI SCARICO	CHROMIUM-PLATED OUTLET FITTING	VERCHROMTER AUSLAUFVENTILANSCHLUSS	882
20	1201572	MASCHERINA ELETTROVALVOLA MANUALE	MANUAL SOLENOID COVER	ABDECKUNG FÜR SICHERHEITSABSPERRVENTIL	678
21	1186172	GUARNIZIONE GRUPPO	COFFEE GROUP GASKET	DICHTUNG FÜR GRUPPE	599

COMPONENTI ELETTRICI
ELECTRIC COMPONENTS • ELEKTRISCHE KOMPONENTE • GA23

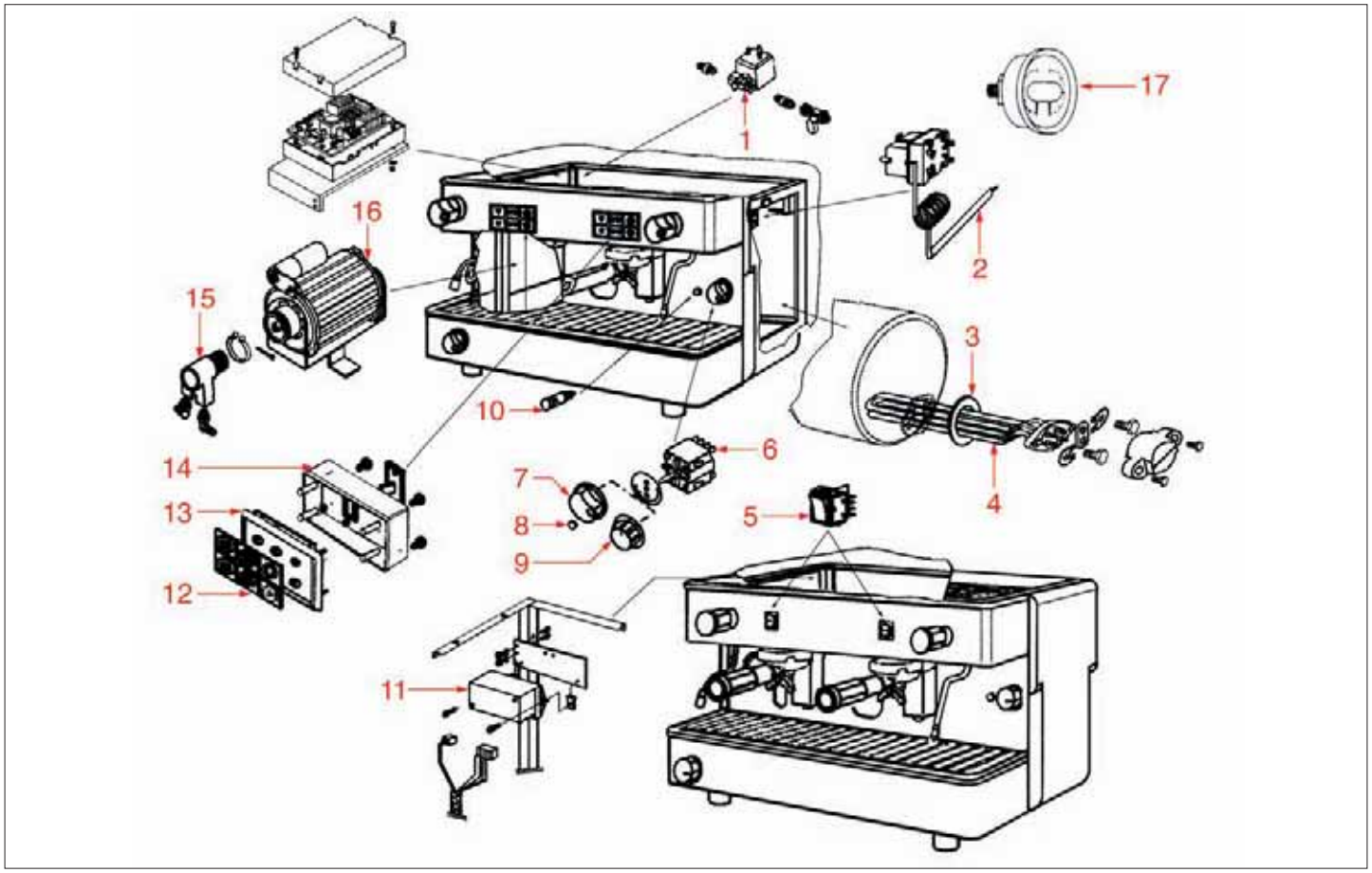

COMPONENTI ELETTRICI
ELECTRIC COMPONENTS • ELEKTRISCHE KOMPONENTE • GA23

Pos.	Cod.	Descrizione	Description	Beschreibung	Pag.
1	1120308	ELETTROVALVOLA SIRAI 2 VIE	2-WAY SOLENOID VALVE SIRAI	2-WEGE MAGNETVENTIL SIRAI	554
2	1444509	TERMOSTATO TRIFASE DI SICUREZZA 169°C	THREE-PHASE SAFETY THERMOSTAT 169°C	3-PHASIG SICHERHEITSTHERMOSTAT 169 °C	903
3	1186179	GUARNIZIONE TEFLON	TEFLON GASKET	DICHTUNG AUS TEFLON	599
4	1755102	RESISTENZA 1800W 220V	HEATING ELEMENT 1800W 220V	HEIZKÖRPER 1800W 220V	991
4	1755107	RESISTENZA 2600W 220V	HEATING ELEMENT 2600W 220V	HEIZKÖRPER 2600W 220V	992
5	1319035	INTERRUTTORE NON LUMINOSO BIPOLARE	BIPOLAR SWITCH WITHOUT LIGHT	SCHALTER NICHT BELEUCHTET 2-POLIG	772
5	3319157	DEVIATORE ISTANTANEO 250V GIALLO	YELLOW MOMENTARY CHANGE OVER SWITCH 250V	WIPPENSCHALTER SOFORTZÜNDUNG 250V GELB	1027
6	1319031	INTERRUTTORE GENERALE 16A 250V	MAIN SWITCH 16A 250V	HAUPTSCHALTER 16A 250V	771
7	1241430	MANOPOLA INTERRUTTORE	SWITCH HANDLE	SCHALTERDREHKNOPF	716
8	1241378	ADESIVO MANOPOLA INTERRUTTORE	SWITCH HANDLE STICKER	AUFKLEBER FÜR SCHALTERDREHKNOPF	711
9	1241409	MANOPOLA INTERRUTTORE GENERALE	MAIN SWITCH HANDLE	DREHKNOPF FÜR HAUPTSCHALTER	713
10	1221301	LAMPADA SPIA	INDICATOR LAMP	SIGNALLEUCHTE	682
11	1341200	REGOLATORE DI LIVELLO	LEVEL ADJUSTER	NIVEAUREGLER	838
12	1319064	MEMBRANA PULSANTIERA RIMINI	RIMINI PUSH-BUTTON PANEL DIAPHRAGM	MEMBRAN FÜR TASTATUR RIMINI	776
12	1319069	MEMBRANA PULSANTIERA GAGGIA	GAGGIA PUSH-BUTTON PANEL DIAPHRAGM	MEMBRAN FÜR TASTATUR GAGGIA	777
12	1319070	MEMBRANA PULSANTIERA FUTURMAT	FUTURMAT PUSH-BUTTON PANEL DIAPHRAGM	MEMBRAN FÜR TASTATUR FUTURMAT	777
12	1319075	MEMBRANA PULSANTIERA ITALCREM	ITALCREM PUSH-BUTTON PANEL DIAPHRAGM	MEMBRAN FÜR TASTATUR ITALCREM	777
13	1319065	PULSANTIERA	PUSH-BUTTON PANEL	DRUCKTASTENTAFEL	776
14	1319068	CASSA PULSANTIERA	PUSH-BUTTON PANEL BOX	TASTATURKASTEN	777
15	1330002	POMPA VOLUMETRICA ROTOFLOW ø 3/8" NPT	ROTARY VANE PUMP ROTOFLOW ø 3/8" NPT	VERDRÄNGERPUMPE ROTOFLOW ø 3/8" NPT	834
16	1240702	MOTORE A FASCETTA	MOTOR WITH CLAMP CONNECTION	MOTOR MIT SCHELLENANSCHLUSS	689
17	1245562	MANOMETRO CALDAIA-POMPA FUTURMAT ø 60mm.	BOILER-PUMP PRESSURE GAUGE FUTURMATø60mm	KESSELMANOMETER - PUMPE FUTURMAT ø 60 mm	742

GRUPPO CALDAIA E ACCESSORI
BOILER ASSEMBLY AND ACCESSORIES • KESSELGRUPPE UND ZUBEHÖRE • GA24

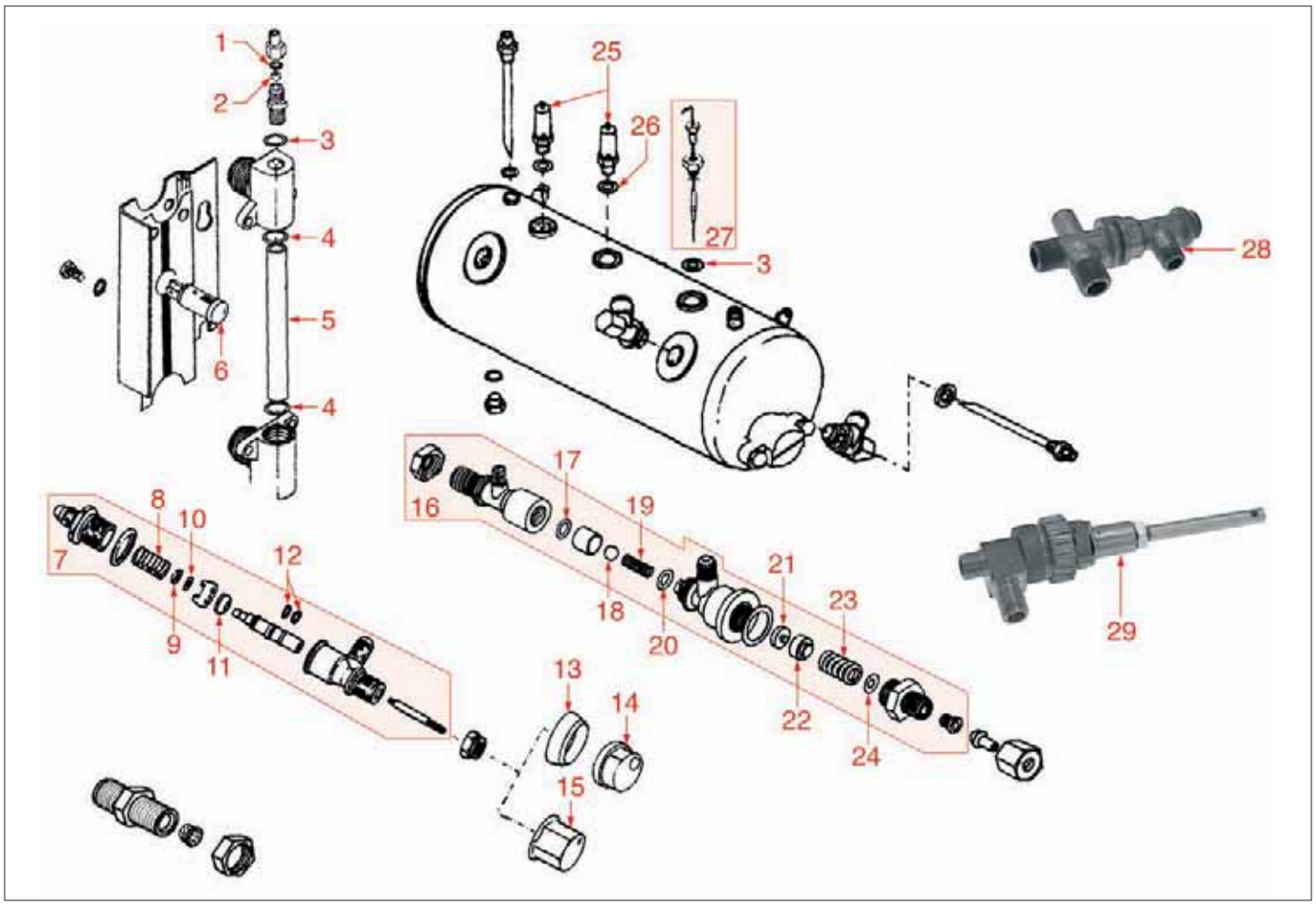

GRUPPO CALDAIA E ACCESSORI
BOILER ASSEMBLY AND ACCESSORIES • KESSELGRUPPE UND ZUBEHÖRE • GA24

Pos.	Cod.	Descrizione	Description	Beschreibung	Pag.
1	1186611	GUARNIZIONE OR 0105 SILICONE	O-RING 105 SILICONE	O-RING-DICHTUNG 0105 SILIKON	644
2	1323002	SFERA GRUPPO INOX	STAINLESS STEEL GROUP BALL	KUGEL INOX GRUPPE	820
3	1186232	GUARNIZIONE	GASKET	DICHTUNG	605
4	1186236	GUARNIZIONE OR R9 VITON	VITON O-RING R9	O-RING-DICHTUNG R9 VITON	606
5	1520562	VETRO LIVELLO ø 11x108 mm.	LEVEL GLASS ø 11x108 mm	WASSERSTANDGLAS ø 11x108 mm	948
6	1221301	LAMPADA SPIA	INDICATOR LAMP	SIGNALLEUCHTE	682
7	1348306	RUBINETTO CARICO ACQUA	WATER INLET TAP	WASSEREINLAUFHAHN	854
8	1250536	MOLLA VALVOLA ø 13x42 mm.	VALVE SPRING ø 13 x 42 mm	VENTILFEDER ø 13x42 mm	761
9	1186330	RONDELLA VALVOLA EROGAZIONE	WASHER	SCHEIBE FÜR AUSLAUFVENTIL	617
10	1186387	RONDELLA OTTONE M3	BRASS WASHER M3	MESSINGSCHEIBE M3	622
11	1186128	GUARNIZIONE CONICA COMPACT	COMPACT CONICAL GASKET	KEGELDICHTUNG COMPACT	594
12	1186252	GUARNIZIONE OR R3	O-RING R3	O-RING-DICHTUNG R3	608
13	1241487	GHIERA PER MANOPOLA	HANDLE RING	RING FÜR DREHKNOPF	720
14	1241376	MANOPOLA ACQUA GRIGIA	GREY WATER HANDLE	WASSERDREHKNOPF GRAU	711
15	1241408	MANOPOLA ACQUA	WATER HANDLE	WASSERDREHKNOPF	713
16	1523526	VALVOLA ESPANSIONE RITEGNO	NON-RETURN EXPANSION VALVE	EXPANSIONS- UND RÜCKSCHLAGVENTIL	960
17	1186422	GUARNIZIONE OR 0108 EPDM	O-RING 0108 EPDM	O-RING-DICHTUNG 0108 EPDM	627
18	1323415	SFERA INOX	STAINLESS STEEL BALL	KUGEL AUS INOX	821
19	1250202	MOLLA VALVOLA RITEGNO ø 9x30 mm.	NON-RETURN VALVE SPRING ø 9x30 mm	FEDER FÜR RÜCKSCHLAGVENTIL ø 9x30 mm	755
20	1186346	GUARNIZIONE OR 02043 EPDM	O-RING 02043 EP	O-RING-DICHTUNG 02043 EPDM	618
21	1186129	GUARNIZIONE VALVOLA ESPANSIONE NO STOP	NON-STOP EXPANSION VALVE GASKET	DICHTUNG FÜR EXPANSIONSVENTIL NO STOP	595
22	1186131	PORTA GUARNIZIONE NO STOP	NON-STOP GASKET HOLDER	DICHTUNGSTRÄGER NO STOP	595
23	1250517	MOLLA ø 15,50x29 mm.	SPRING ø 15,50x29 mm	FEDER ø 15,50x29 mm	760
24	1186239	GUARNIZIONE RAME	COPPER GASKET ø 14,5 x 6 mm	KUPFERDICHTUNG ø 14,5 x 6 mm	606
25	1523535	VALVOLA CALDAIA ø 3/8"	BOILER VALVE ø 3/8"	VENTIL FÜR KESSEL ø 3/8"	961
26	1186201	GUARNIZIONE TEFLON ø 21x16,8x2 mm	TEFLON GASKET ø 21 x 16.8 x 2 mm	TEFLON-DICHTUNG ø 21 x 16,8 x 2 mm	602
27	3341011	SONDA DI LIVELLO 140 mm	WATER LEVEL SENSOR 140 mm	NIVEAUFÜHLER 140 mm	1030
28	1349371	RACCORDO ENTRATA	INLET FITTING	EINGANGANSCHLUSS	881
29	1348482	RUBINETTO CARICO ACQUA	WATER INLET TAP	WASSEREINLAUFHAHN	863

RUBINETTI ACQUA/VAPORE
WATER/STEAM TAPS • WASSER- DAMPFHÄHNE • GA25

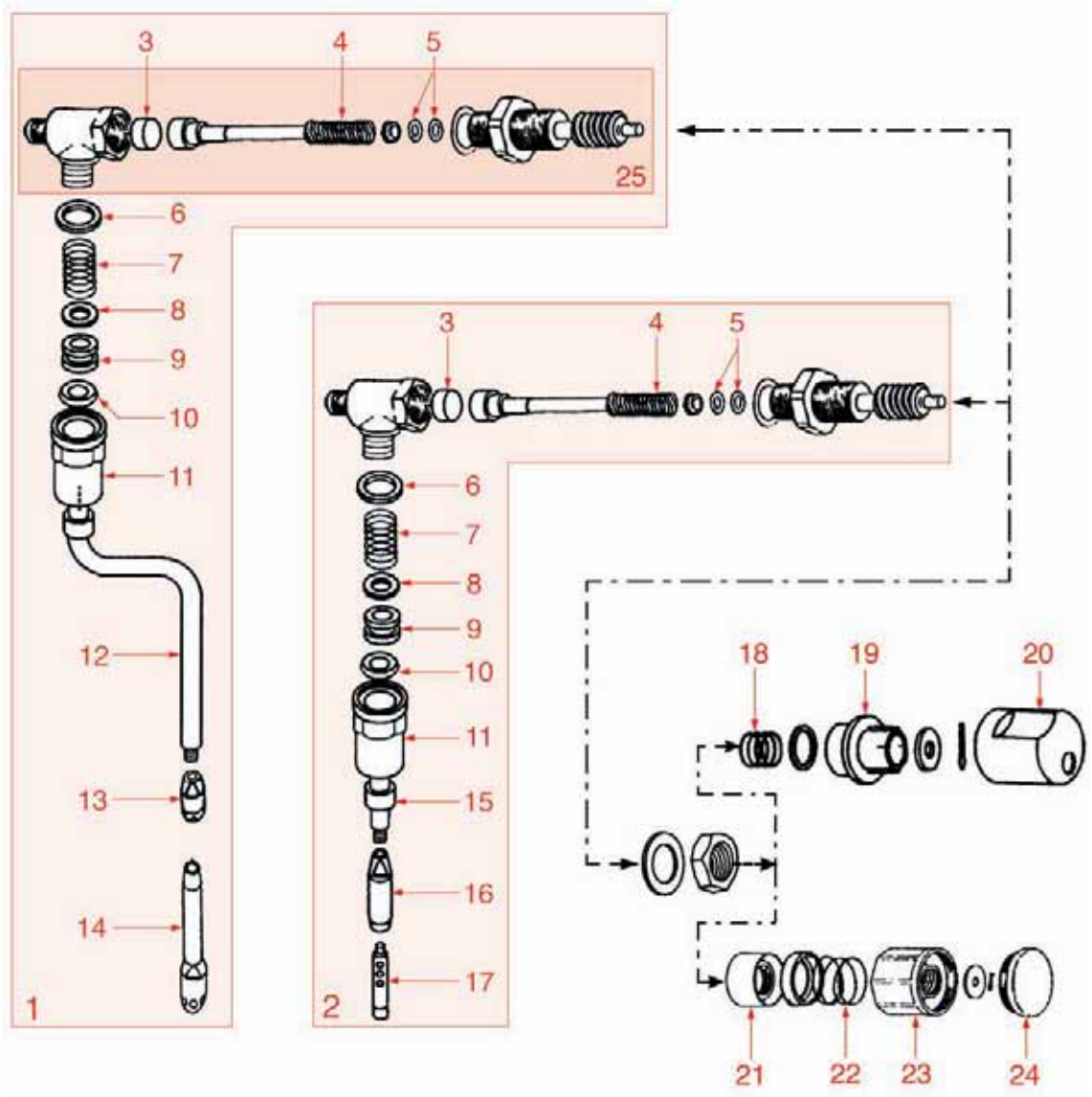

ACCESSORI
ACCESSORIES • ZUBEHÖRE • GA26



RUBINETTI ACQUA/VAPORE
WATER/STEAM TAPS • WASSER- DAMPFHÄHNE • GA25

Pos.	Cod.	Descrizione	Description	Beschreibung	Pag.
1	1348472	RUBINETTO VAPORE COMPLETO	STEAM TAP ASSEMBLY	DAMPFHAHN KOMPLETT	862
2	1348473	RUBINETTO ACQUA COMPLETO	WATER TAP ASSEMBLY	WASSERHAHN KOMPLETT	862
3	1186442	GUARNIZIONE CIECA	BLIND GASKET	BLINDDICHTUNG	629
4	1250415	MOLLA ASTA ø 10x32 mm	ROD SPRING ø 10x32 mm	ACHSENFEDER ø 10x32 mm	758
5	1186612	GUARNIZIONE OR 0105 VITON	O-RING 105 VITON	O-RING-DICHTUNG 0105 VITON	644
6	1186245	GUARNIZIONE TEFLON	TEFLON GASKET	TEFLON DICHTUNG	607
7	1250549	MOLLA ø 11x25 mm	SPRING ø 11x25 mm	FEDER ø 11x25 mm	762
8	1186283	RONDELLA OTTONE ø 15x7x2,5 mm	BRASS WASHER ø 15x7x2.5 mm.	MESSINGSCHEIBE ø 15x7x2,5 mm	611
9	1186176	BOCCOLA TEFLON	TEFLON BUSHING	BUCHSE AUS TEFLON	599
10	1186346	GUARNIZIONE OR 02043 EPDM	O-RING 02043 EP	O-RING-DICHTUNG 02043 EPDM	618
11	1348476	DADO	NUT	MUTTER	863
12	1449853	TUBO VAPORE	STEAM PIPE	DAMPFROHR	934
13	1449336	SPRUZZATORE TUBO VAPORE	STEAM PIPE DIFFUSER	SPRITZDÜSE FÜR DAMPFROHR	919
15	1449854	TUBO ACQUA	WATER PIPE	WASSERROHR	935
16	1449855	SPRUZZATORE TUBO ACQUA	WATER PIPE NOZZLE	SPRITZDÜSE FÜR WASSERROHR	935
17	1449858	INIETTORE SPRUZZATORE TUBO ACQUA	WATER PIPE NOZZLE INJECTOR	INJEKTOR FÜR WASSERROHR SPRITZDÜSE	935
18	1250510	MOLLA PER MANOPOLA	HANDLE SPRING	FEDER FÜR DREHKNOPF	759
19	1241371	GHIERA PER MANOPOLA	HANDLE RING	RING FÜR DREHKNOPF	710
20	1241372	MANOPOLA RUBINETTO	TAP HANDLE	HAHNDREHKNOPF	711
21	1241481	GHIERA PER MANOPOLA	HANDLE RING	RING FÜR DREHKNOPF	719
22	1250179	MOLLA PER MANOPOLA	HANDLE SPRING	FEDER FÜR DREHKNOPF	754
23	1241402	MANOPOLA RUBINETTO ACQUA/VAPORE	WATER/STEAM TAP HANDLE	DREHKNOPF HEISSWASSER- DAMPFVENTIL	712
24	1241405	INSERTO MANOPOLA	KNOB INSERT	EINSATZ FÜR KNEBEL	712
25	1348477	RUBINETTO ACQUA/VAPORE	WATER/STEAM TAP	WASSER-/DAMPFVENTIL	863

ACCESSORI
ACCESSORIES • ZUBEHÖRE • GA26

Pos.	Cod.	Descrizione	Description	Beschreibung	Pag.
1	1250101	MOLLA FERMAFILTRO	FILTER BLOCKING SPRING	FEDER FÜR SIEBTRÄGER	751
2	1165037	PORTAFILTRO 2° MODELLO	FILTER HOLDER 2nd MODEL	SIEBTRÄGER 2. MODELL	575
3	1241483	MANOPOLA PORTAFILTRO M12x1	FILTER HOLDER HANDLE M12x1	SIEBTRÄGERGRIFF M12x1	719
4	1022502	BECCUCCIO 2 TAZZE	DOUBLE SPOUT	AUSLAUF 2-WEGE	526
5	1022503	BECCUCCIO 1 TAZZA DIRITTO	STRAIGHT SINGLE SPOUT	AUSLAUF 1-WEG GERADE	526
6	1022501	BECCUCCIO 1 TAZZA	SINGLE SPOUT	AUSLAUF 1-WEG	525
7	1165036	PORTAFILTRO 1° MODELLO	FILTER HOLDER 1st MODEL	SIEBTRÄGER 1. MODELL	575
8	1241482	MANOPOLA PORTAFILTRO 1° MODELLO	FILTER HOLDER HANDLE 1° MODEL	SIEBTRÄGERGRIFF 1. MODELL	719
9	1528531	VITE PER MANOPOLA	HANDLE SCREW	SCHRAUBE FÜR GRIFF	977
10	1160252	FILTRO 2 TAZZE 12 gr	2-CUP FILTER 12 GRAMS	KAFFEESIEB 2 TASSEN 12 g	563
10	1160337	FILTRO 2 TAZZE 14 gr	2-CUP FILTER 14 GRAMS	KAFFEESIEB 2 TASSEN 14 g	567
11	1160286	FILTRO CIECO	BLIND FILTER	BLINDFILTER	565
12	1160335	FILTRO 1 TAZZA 7 GRAMMI	1-CUP FILTER 7 GRAMS	KAFFEESIEB 1 TASSE 7 g	566

GRUPPO CAFFÈ ZOLA I-ZOLA II-ECLISSE-TEN
COFFEE GROUP ZOLA I-ZOLA II-ECLISSE-TEN • KAFFEEGRUPPE ZOLA I-ZOLA II-ECLISSE-TEN • GR07

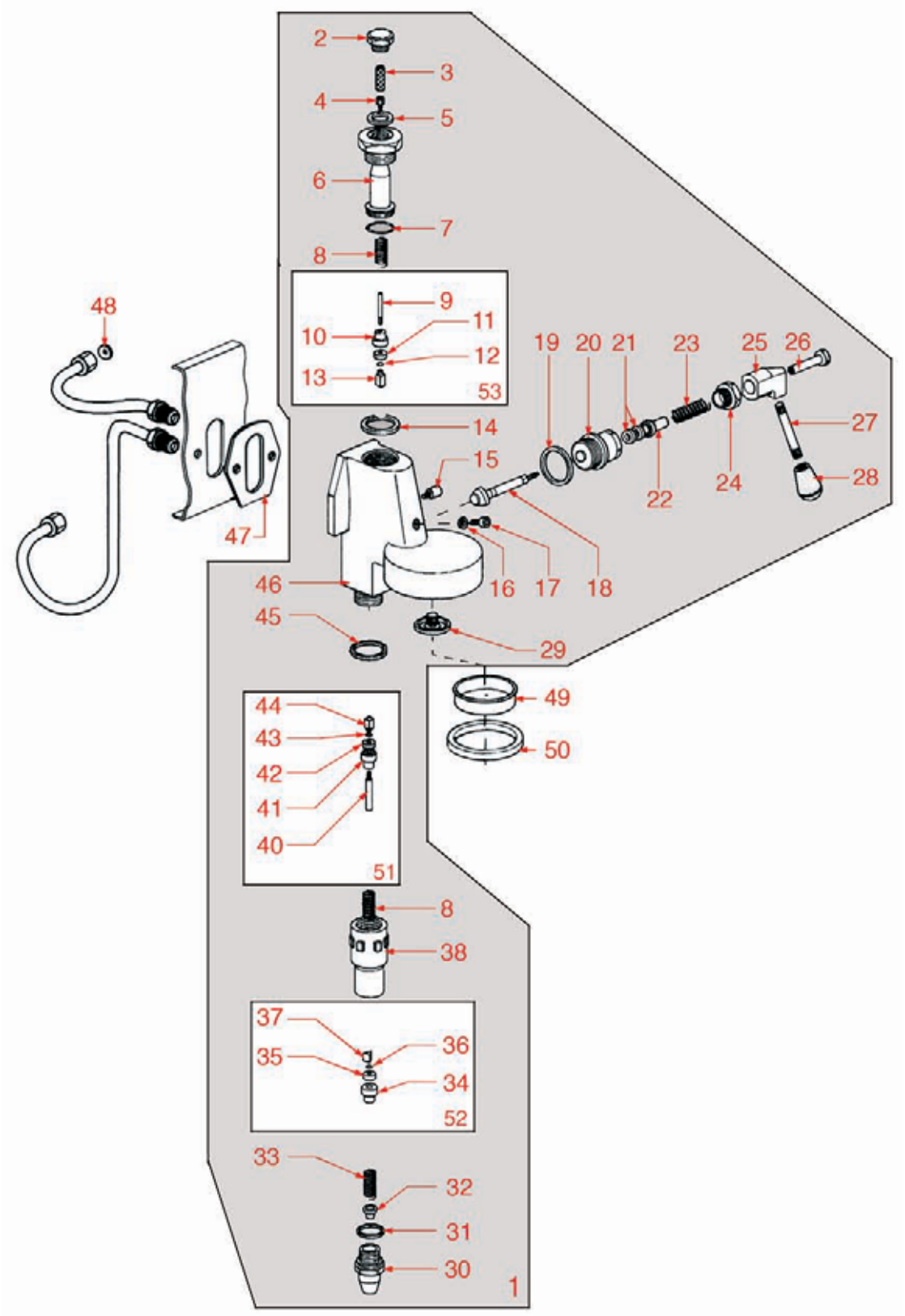

GRUPPO CAFFÈ ZOLA I-ZOLA II-ECLISSE-TEN

COFFEE GROUP ZOLA I-ZOLA II-ECLISSE-TEN • KAFFEEGRUPPE ZOLA I-ZOLA II-ECLISSE-TEN • GR07

Pos.	Cod.	Descrizione	Description	Beschreibung	Pag.
1	1192001	GRUPPO EROGAZIONE CAFFÈ A LEVA E61	LEVER COFFEE GROUP E61	HEBELGRUPPE FÜR KAFFEEAUSGABE E61	669
2	1439001	TAPPO CROMATO	CHROMIUM PLATED PLUG	VERCHROMTER SCHRAUBVERSCHLUSS	895
3	1160517	FILTRO PER UGELLO ø 8,5x22 mm	JET FILTER ø 8.5 x 22 mm	DÜSENFILTER ø 8,5 x 22 mm	569
4	1501521	UGELLO M6x1 FORO 0,75 mm	NOZZLE M6x1 HOLE ø 0.75 mm	DÜSE M6x1 LOCH 0,75 mm	942
5	1186321	GUARNIZIONE TEFLON 22x17x3 mm	TEFLON GASKET 22x17x3 mm	TEFLON-DICHTUNG 22x17x3 mm	616
6	1027016	CANOTTO SUPERIORE	UPPER SLEEVE	TROMPETE	530
7	1186591	GUARNIZIONE OR 0128 VITON	O-RING 0128 VITON	O-RING-DICHTUNG 0128 VITON	643
8	1250526	MOLLA ø 13x41 mm	SPRING ø 13x41 mm	FEDER ø 13x41 mm	760
11	1186311	GUARNIZIONE VALVOLA ø 13x4x4 mm	VALVE GASKET ø 13x4x4 mm	VENTILDICHTUNG ø 13x4x4 mm	614
20	1191021	FLANGIA PORTACAMME	CAM HOLDER FLANGE	FLANSCH FÜR NOCKENTRÄGER	668
21	1186300	GUARNIZIONE SEDE ø 15x7,30x4 mm	GASKET ø 15x7.30x4 mm	DICHTUNG ø 15x7,30x4 mm	613
22	1186313	BUSSOLA CAMME	CAM BUSHING	BUCHSE FÜR NOCKENWELLE	615
23	1250538	MOLLA PREMISTOPPA ø 15x26 mm	STUFFING GLAND SPRING ø 15x26 mm	FEDER FÜR STOPFBÜCHSE ø 15x26 mm	761
24	1439533	TAPPO PREMIGOMMA	STUFFING GLAND PLUG	GUMMIDRÜCKER	899
25	1191022	CAMMA CROMATA	CHROMIUM-PLATED CAM	VERCHROMTER NOCKEN	668
26	1528526	VITE PER CALAMITA	MAGNET SCREW	SCHRAUBE FÜR MAGNET	976
28	1241401	MANOPOLA M8x1	HANDLE M8x1	DREHKNOPF M8x1	712
29	1501561	SPRUZZATORE GRUPPO M10x1	GROUP DIFFUSER M10x1	VERTEILER FÜR KAFFEEGRUPPE M10x1	943
29	1561501	SPRUZZATORE GRUPPO ø 30 mm	SHOWER HEAD GROUP ø 30 mm	VERTEILER FÜR AUSGABEGRUPPE ø 30 mm	977
30	1349537	RACCORDO ROMPIGETTO	DIFFUSER FITTING	ANSCHLUSS FÜR AUSLAUFVERTEILER	887
31	1186117	GUARNIZIONE TEFLON 26x21x2 mm	TEFLON GASKET 26 x 21 x 2 mm	TEFLONDICHTUNG 26x21x2 mm	593
31	1186314	GUARNIZIONE TEFLON ø 22x17x2 mm	TEFLON GASKET ø 22x17x2 mm	TEFLON-DICHTUNG ø 22x17x2 mm	615
32	1349536	RACCORDO ROMPIGETTO	DIFFUSER FITTING	ANSCHLUSS FÜR AUSLAUFVERTEILER	887
33	1250515	MOLLA ø 14x33 mm	SPRING ø 14x33 mm	FEDER ø 14x33 mm	760
38	1027002	CANOTTO SCARICO	GROUP COLLECTOR	KOLLEKTOR	530
45	1186013	GUARNIZIONE TEFLON	TEFLON GASKET	DICHTUNG AUS TEFLON	585
47	1186384	GUARNIZIONE GRUPPO	COFFEE GROUP GASKET	DICHTUNG FÜR KAFFEE-GRUPPE	622
47	1186502	GUARNIZIONE GRUPPO	COFFEE GROUP GASKET	DICHTUNG FÜR KAFFEE-GRUPPE	635
49	1081016	DOCCIA EROGAZIONE ø 60 mm	SHOWER SCREEN ø 60 mm	DUSCHE ø 60 mm	548
50	1186721	GUARNIZIONE PORTAFILTRO	FILTER HOLDER GASKET	DICHTUNG FÜR SIEBTRÄGER	655
50	1186891	GUARNIZIONE PORTAFILTRO 8 mm	FILTER HOLDER GASKET 8 mm	DICHTUNG FÜR SIEBTRÄGER 8 mm.	662
51	1523452	VALVOLINA INFERIORE	SMALL LOWER VALVE	UNTERES VENTIL	957
52	1523453	VALVOLA 2 PEZZI	2 PIECES VALVE	VENTIL 2 STÜCKE	957
53	1523451	VALVOLINA EROGAZIONE	SMALL DELIVERY VALVE	KLEINES VENTIL FÜR KAFFEEAUSGABEGRUPPE	957

GRUPPO CAFFÈ ZOLA I-ZOLA II-ECLISSE-TEN
COFFEE GROUP ZOLA I-ZOLA II-ECLISSE-TEN • KAFFEEGRUPPE ZOLA I-ZOLA II-ECLISSE-TEN • GR06

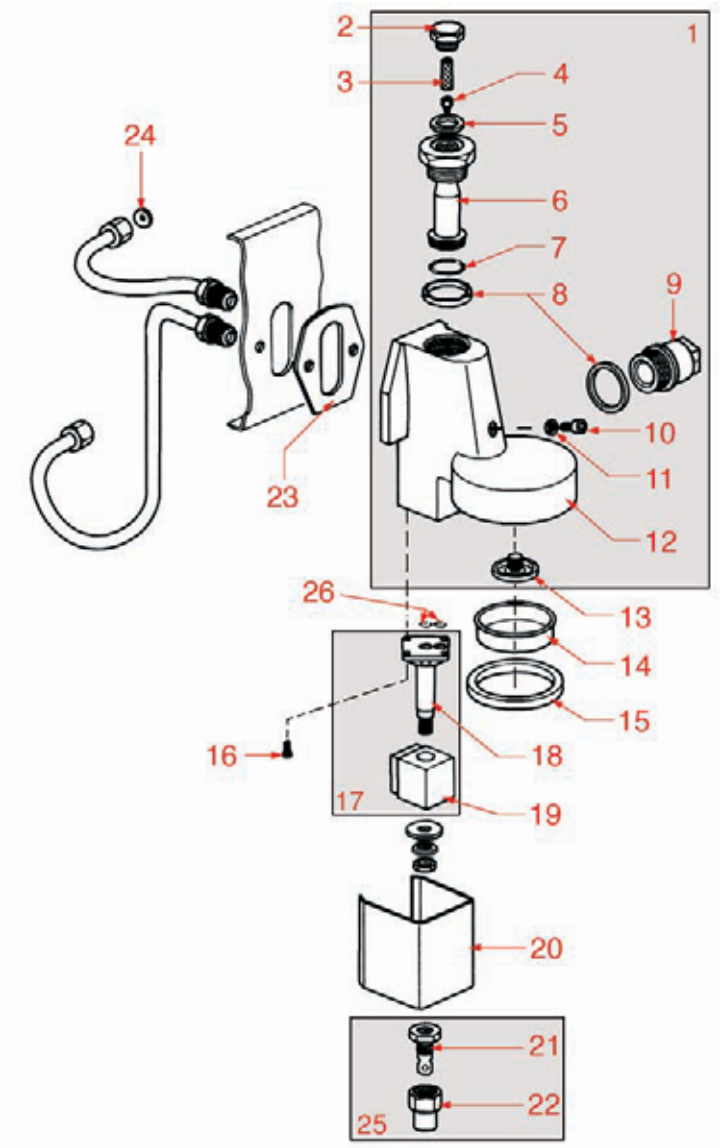

PORTAFILTRO ZOLA I-ZOLA II-ECLISSE-TEN
FILTER HOLDER ZOLA I-ZOLA II-ECLISSE-TEN • SIEBTRÄGER ZOLA I-ZOLA II-ECLISSE-TEN • GR08



GRUPPO CAFFÈ ZOLA I-ZOLA II-ECLISSE-TEN

COFFEE GROUP ZOLA I-ZOLA II-ECLISSE-TEN • KAFFEEGRUPPE ZOLA I-ZOLA II-ECLISSE-TEN • GR06

Pos.	Cod.	Descrizione	Description	Beschreibung	Pag.
1	1192006	GRUPPO EROGAZIONE CAFFÈ	COFFEE GROUP	GRUPPE FÜR KAFFEEAUSGABE	670
2	1439001	TAPPO CROMATO	CHROMIUM PLATED PLUG	VERCHROMTER SCHRAUBVERSCHLUSS	895
3	1160517	FILTRO PER UGELLO ø 8,5x22 mm	JET FILTER ø 8.5 x 22 mm	DÜSENFILTER ø 8,5 x 22 mm	569
4	1501521	UGELLO M6x1 FORO 0,75 mm	NOZZLE M6x1 HOLE ø 0.75 mm	DÜSE M6x1 LOCH 0,75 mm	942
5	1186321	GUARNIZIONE TEFLON 22x17x3 mm	TEFLON GASKET 22x17x3 mm	TEFLON-DICHTUNG 22x17x3 mm	616
6	1027016	CANOTTO SUPERIORE	UPPER SLEEVE	TROMPETE	530
7	1186591	GUARNIZIONE OR 0128 VITON	O-RING 0128 VITON	O-RING-DICHTUNG 0128 VITON	643
8	1186307	GUARNIZIONE TEFLON ø 36x30x2 mm	TEFLON GASKET ø 36x30x2 mm	TEFLON-DICHTUNG ø 36x30x2 mm	614
13	1501561	SPRUZZATORE GRUPPO M10x1	GROUP DIFFUSER M10x1	VERTEILER FÜR KAFFEEGRUPPE M10x1	943
13	1561501	SPRUZZATORE GRUPPO ø 30 mm	SHOWER HEAD GROUP ø 30 mm	VERTEILER FÜR AUSGABEGRUPPE ø 30 mm	977
14	1081016	DOCCIA EROGAZIONE ø 60 mm	SHOWER SCREEN ø 60 mm	DUSCHE ø 60 mm	548
15	1186721	GUARNIZIONE PORTAFILTRO	FILTER HOLDER GASKET	DICHTUNG FÜR SIEBTRÄGER	655
15	1186891	GUARNIZIONE PORTAFILTRO 8 mm	FILTER HOLDER GASKET 8 mm	DICHTUNG FÜR SIEBTRÄGER 8 mm.	662
16	1455034	VITE INOX TCE M4x10	STAINLESS STEEL SCREW M4x10	SCHRAUBE INOX TCE M4x10	939
17	1120330	ELETTROVALVOLA LUCIFER 3 VIE	3-WAY SOLENOID VALVE LUCIFER	3-WEGE MAGNETVENTIL LUCIFER	555
17	1120335	ELETTROVALVOLA PARKER 3 VIE	3-WAY SOLENOID VALVE PARKER	3-WEGE MAGNETVENTIL PARKER	556
18	1120339	PARTE MECCANICA PARKER	MECHANICAL COMPONENT PARKER	MECHANISCHER TEIL PARKER	556
19	3120032	BOBINA PARKER ZB09 9W 220/240V 50/60Hz	COIL PARKER ZB09 9W 220/240V 50/60Hz	MAGNETSPULE PARKER ZB09 9W 220/240V50/60	1020
23	1186384	GUARNIZIONE GRUPPO	COFFEE GROUP GASKET	DICHTUNG FÜR KAFFEE-GRUPPE	622
23	1186502	GUARNIZIONE GRUPPO	COFFEE GROUP GASKET	DICHTUNG FÜR KAFFEE-GRUPPE	635
25	1349531	RACCORDO ROMPIGETTO	DIFFUSER FITTING	ANSCHLUSS FÜR AUSLAUFVERTEILER	887
26	1186611	GUARNIZIONE OR 0105 SILICONE	O-RING 105 SILICONE	O-RING-DICHTUNG 0105 SILIKON	644
26	1186612	GUARNIZIONE OR 0105 VITON	O-RING 105 VITON	O-RING-DICHTUNG 0105 VITON	644

PORTAFILTRO ZOLA I-ZOLA II-ECLISSE-TEN

FILTER HOLDER ZOLA I-ZOLA II-ECLISSE-TEN • SIEBTRÄGER ZOLA I-ZOLA II-ECLISSE-TEN • GR08

Pos.	Cod.	Descrizione	Description	Beschreibung	Pag.
1	1160252	FILTRO 2 TAZZE 12 gr	2-CUP FILTER 12 GRAMS	KAFFEESIEB 2 TASSEN 12 g	563
2	1160251	FILTRO 1 TAZZA 6 GRAMMI	1-CUP FILTER 6 GRAMS	KAFFEESIEB 1 TASSE 6 g	563
3	1160286	FILTRO CIECO	BLIND FILTER	BLINDFILTER	565
4	1250101	MOLLA FERMAFILTRO	FILTER BLOCKING SPRING	FEDER FÜR SIEBTRÄGER	751
5	1165022	PORTAFILTRO MACCHINE CAFFÈ	FILTER HOLDER COFFEE MACHINES	SIEBTRÄGER KAFFEEMASCHINEN	574
6	1241504	MANOPOLA PORTAFILTRO M12	FILTER HOLDER HANDLE M12	SIEBTRÄGERGRIFF M12	721
7	1022501	BECCUCCIO 1 TAZZA	SINGLE SPOUT	AUSLAUF 1-WEG	525
8	1022502	BECCUCCIO 2 TAZZE	DOUBLE SPOUT	AUSLAUF 2-WEGE	526

RUBINETTO ZOLA I-ZOLA II-ECLISSE-TEN

TAP - ZOLA I-ZOLA II-ECLISSE-TEN • HAHN ZOLA I-ZOLA II-ECLISSE-TEN • GR01

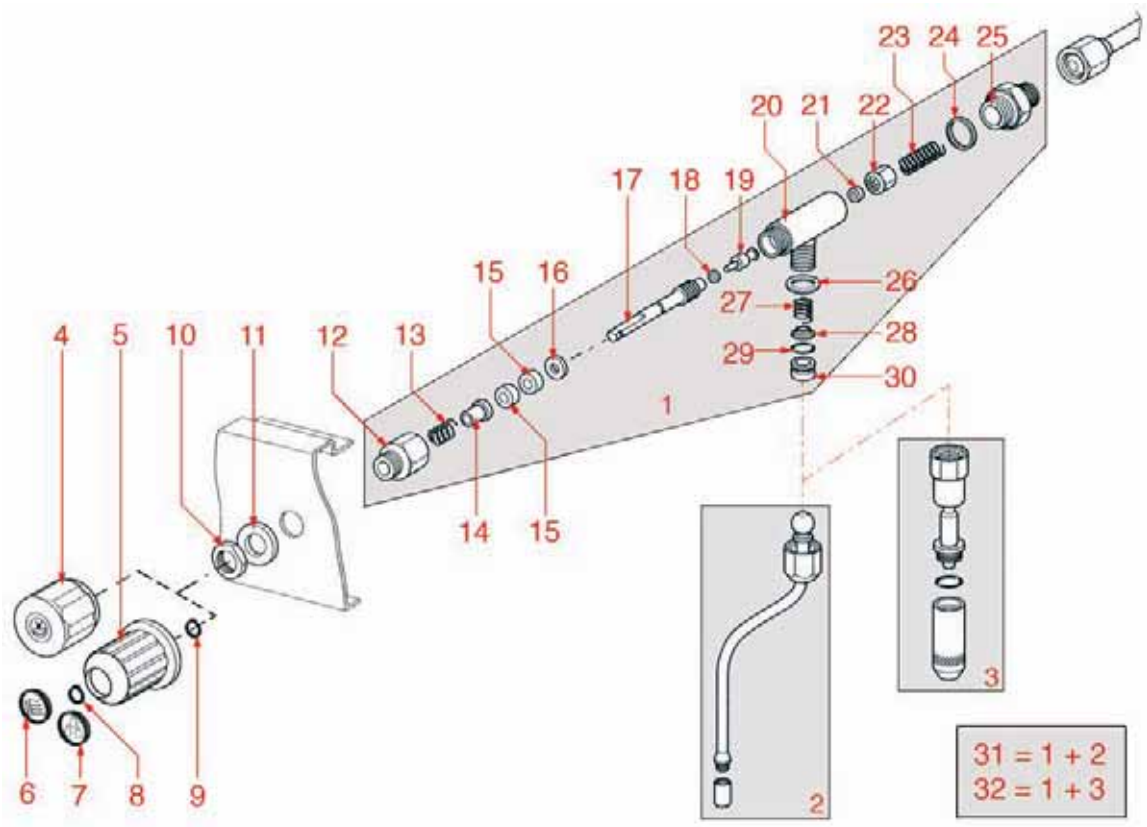

RUBINETTO ZOLA I-ZOLA II-ECLISSE-TEN

TAP - ZOLA I-ZOLA II-ECLISSE-TEN • HAHN ZOLA I-ZOLA II-ECLISSE-TEN • GR01

Pos.	Cod.	Descrizione	Description	Beschreibung	Pag.
1	1348707	RUBINETTO VAPORE COMPLETO	COMPLETE STEAM TAP	DAMPFROHR KOMPLETT	864
2	1449698	TUBO VAPORE COMPLETO	COMPLETE STEAM PIPE	DAMPFROHR KOMPLETT	929
3	1449699	TUBO ACQUA	WATER PIPE	WASSERROHR	929
4	1241600	MANOPOLA VAPORE	STEAM KNOB	DAMPFKNEBEL	727
4	1241609	MANOPOLA ACQUA	WATER KNOB	WASSERKNEBEL	728
5	1241606	MANOPOLA ACQUA	WATER KNOB	WASSERKNEBEL	728
5	1241608	MANOPOLA VAPORE	STEAM KNOB	DAMPFKNEBEL	728
6	1241601	TAPPO PER MANOPOLA VAPORE	CAP FOR STEAM HANDLE	DECKEL FÜR DAMPFKNEBEL	728
7	1241602	TAPPO PER MANOPOLA ACQUA	CAP FOR WATER HANDLE	DECKEL FÜR WASSERKNEBEL	728
8	1348705	SEEGER RUBINETTO VAPORE	SEEGER RING FOR STEAM TAP	SEEGER DAMPFROHR	864
13	1250652	MOLLA PREMISTOPPA RUBINETTO VAPORE	STUFFING GLAND SPRING FOR STEAM TAP	FEDERDRÜCKER FÜR DAMPFHAHN	762
14	1186322	BUSSOLA ASTA RUBINETTO	TAP ROD BUSHING	BUCHSE FÜR ACHSE DES WASSERVENTILS	616
15	1186300	GUARNIZIONE SEDE ø 15x7,30x4 mm	GASKET ø 15x7.30x4 mm	DICHTUNG ø 15x7,30x4 mm	613
16	1186681	RONDELLA DIVISORE RUBINETTO	TAP WASHER	SCHEIBE FÜR HAHN	652
17	1324300	PERNO RUBINETTO ACQUA/VAPORE	SPINDLE FOR WATER/STEAM TAP	STIFT FÜR WASSER- / DAMPFHAHN	832
19	1324301	PERNO A FUNGO LUNGO	LONG SPINDLE	LANGER STIFT	832
21	1186311	GUARNIZIONE VALVOLA ø 13x4x4 mm	VALVE GASKET ø 13x4x4 mm	VENTILDICHTUNG ø 13x4x4 mm	614
22	1186682	PORTAGUARNIZIONE RUBINETTO VAPORE E/61	GASKET HOLDER FOR STEAM TAP E/61	DICHTUNGSTRÄGER FÜR DAMPFHAHN E/61	652
23	1250650	MOLLA RUBINETTO	TAP SPRING	FEDER FÜR HAHN	762
24	1186117	GUARNIZIONE TEFLON 26x21x2 mm	TEFLON GASKET 26 x 21 x 2 mm	TEFLONDICHTUNG 26x21x2 mm	593
26	1186314	GUARNIZIONE TEFLON ø 22x17x2 mm	TEFLON GASKET ø 22x17x2 mm	TEFLON-DICHTUNG ø 22x17x2 mm	615
27	1250651	MOLLA RUBINETTO VAPORE/ACQUA	SPRING FOR STEAM/WATER TAP	FEDER FÜR WASSER- / DAMPFHAHN	762
28	1186683	RONDELLA GUIDA MOLLA	WASHER FOR SPRING	SCHEIBE FÜR FEDERFÜHRUNG	652
29	1186346	GUARNIZIONE OR 02043 EPDM	O-RING 02043 EP	O-RING-DICHTUNG 02043 EPDM	618
30	1186680	ANELLO TENUTA ACQUA/VAPORE IN TEFLON	WATER/STEAM TEFLON GASKET	DICHTUNGSRING WASSER/DAMPF AUS TEFLON	652
31	1348703	RUBINETTO VAPORE COMPLETO	COMPLETE STEAM TAP	DAMPFROHR KOMPLETT	864
32	1348704	RUBINETTO ACQUA COMPLETO	COMPLETE WATER TAP	WASSERROHR KOMPLETT	864

MASSELLO ZOLA I-ZOLA II-ECLISSE-TEN

INLET TAP - ZOLA I-ZOLA II-ECLISSE-TEN • WASSEREINLAUFHAHN ZOLA I,II-ECLISSE-TEN • GR05

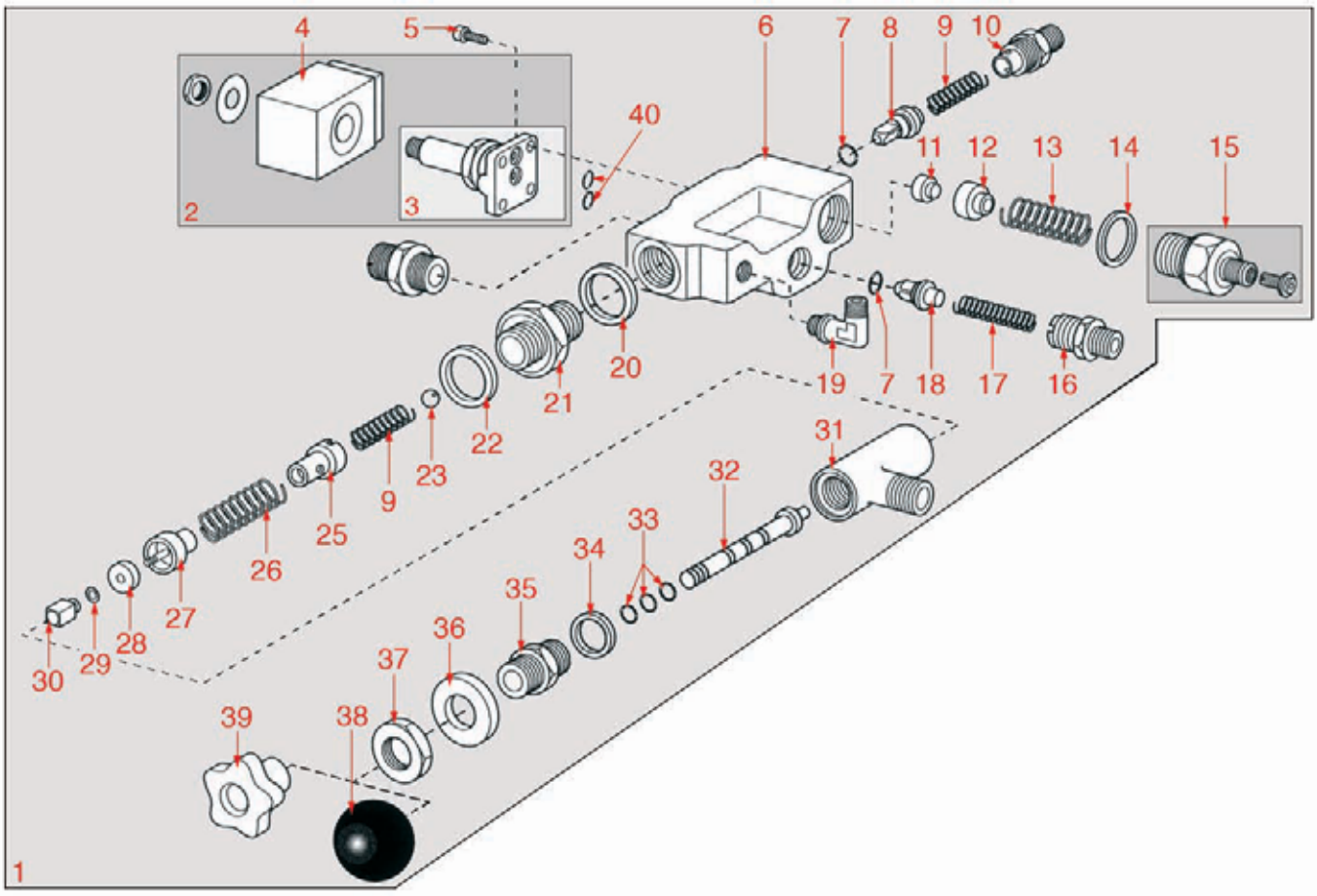

Posizioni senza cod. LF: a richiesta • Positions without LF Code No.: upon request • Abbildungen ohne LF Bestell-Nr.:auf Anfrage

MASSELLO ZOLA I-ZOLA II-ECLISSE-TEN

INLET TAP - ZOLA I-ZOLA II-ECLISSE-TEN • WASSEREINLAUFHAHN ZOLA I,II-ECLISSE-TEN • GR05

Pos.	Cod.	Descrizione	Description	Beschreibung	Pag.
1	1348706	DISTRIBUTORE CARICO ACQUA	WATER INLET TAP GROUP	VERTEILER FÜR WASSEREINLAUF	864
2	1120352	ELETTROVALVOLA PARKER 2 VIE	2-WAY SOLENOID VALVE PARKER	2-WEGE MAGNETVENTIL PARKER	558
4	3120032	BOBINA PARKER ZB09 9W 220/240V 50/60Hz	COIL PARKER ZB09 9W 220/240V 50/60Hz	MAGNETSPULE PARKER ZB09 9W 220/240V50/60	1020
5	1455034	VITE INOX TCE M4x10	STAINLESS STEEL SCREW M4x10	SCHRAUBE INOX TCE M4x10	939
7	1186687	GUARNIZIONE OR 10017 IN VITON	VITON O-RING 10017	O-RING DICHTUNG 10017 AUS VITON	653
8	1523201	VALVOLA RITEGNO E/61	NON-RETURN VALVE E/61	RÜCKSCHLAGVENTIL E/61	952
9	1250654	MOLLA VALVOLA RITEGNO	SPRING FOR NON-RETURN VALVE	FEDER FÜR RÜCKSCHLAGVENTIL	763
11	1186688	GUARNIZIONE VALVOLA RITEGNO E/61	GASKET FOR NON-RETURN VALVE E/61	DICHTUNG FÜR RÜCKSCHLAGVENTIL E/61	653
12	1186689	PORTAGUARNIZIONE PER VALVOLA ESPANSIONE	GASKET HOLDER FOR EXPANSION VALVE	DICHTUNGSTRÄGER FÜR EXPANSIONSVENTIL	653
13	1250656	MOLLA SCARICO	OUTLET SPRING	ABLAUFVENTIL	763
14	1186117	GUARNIZIONE TEFLON 26x21x2 mm	TEFLON GASKET 26 x 21 x 2 mm	TEFLONDICHTUNG 26x21x2 mm	593
15	1523200	VALVOLINA REGOLAZIONE MASSELLO	GROUP ADJUSTMENT VALVE	EINSTELLSCHRAUBE FÜR KAFFEEGRUPPE	952
16	1349707	NIPPLES AUTOLIVELLO	NIPPLE FOR WATER LEVEL CONTROL	NIPPLES AUTONIVEAU	887
18	1523202	VALVOLA RITEGNO AUTOLIVELLO	NON-RETURN VALVE F/WATER LEVEL CONTROL	RÜCKSCHLAGVENTIL FÜR AUTONIVEAU	952
23	1323500	SFERA PER RUBINETTO VAPORE	BALL FOR STEAM TAP	KUGEL FÜR DAMPFHAHN	821
25	1250653	PREMIMOLLA PER VALVOLA DI NON RITORNO	SPRING HOLDER FOR NON-RETURN VALVE	FEDERDRÜCKER FÜR RÜCKSCHLAGVENTIL	763
26	1250655	MOLLA SOPRA CARICO	UPPER INLET SPRING	OBERE FEDER FÜR LADUNG	763
27	1186686	PORTAGUARNIZIONE E/61	GASKET HOLDER E/61	DICHTUNGSTRÄGER E/61	653
28	1186311	GUARNIZIONE VALVOLA ø 13x4x4 mm	VALVE GASKET ø 13x4x4 mm	VENTILDICHTUNG ø 13x4x4 mm	614
30	1324303	PERNO QUADRATO 10 mm.	SQUARE SPINDLE 10 mm	QUADRATISCHER STIFT 10 mm	833
32	1324302	ASTA CARICO ACQUA	SPINDLE FOR WATER INLET	STANGE FÜR WASSEREINLAUF	832
33	3243009	GUARNIZIONE OR 0106 EPDM	O-RING FOR RINSE ARM END CAP 0106 EPDM	O-RING ENDKAPPE NACHSPÜLUNG 0106 EPDM	1024
34	1186314	GUARNIZIONE TEFLON ø 22x17x2 mm	TEFLON GASKET ø 22x17x2 mm	TEFLON-DICHTUNG ø 22x17x2 mm	615
38	1241605	POMELLO CARICO ACQUA TEN ø 25 mm.	KNOB FOR WATER INLET TEN ø 25 mm	GRIFF WASSERABLAUF TEN ø 25 mm	728
39	1241603	POMELLO PULSANTE ACQUA	WATER TAP HANDLE	RUNDER GRIFF FÜR WASSERKNOPF	728
40	1186611	GUARNIZIONE OR 0105 SILICONE	O-RING 105 SILICONE	O-RING-DICHTUNG 0105 SILIKON	644
40	1186612	GUARNIZIONE OR 0105 VITON	O-RING 105 VITON	O-RING-DICHTUNG 0105 VITON	644

LIVELLO ZOLA I-ZOLA II-ECLISSE-TEN
SIGHTGLASS - ZOLA I-ZOLA II-ECLISSE-TEN • NIVEAUGLAS ZOLA I-ZOLA II-ECLISSE-TEN • GR04

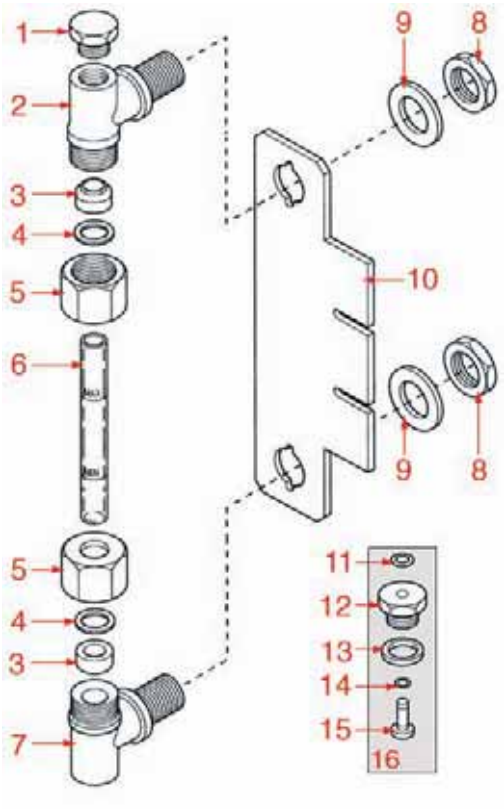

RUBINETTO ZOLA II LEVETTA
TAP - ZOLA II - WITH LEVER • HAHN ZOLA II HEBEL • GR09

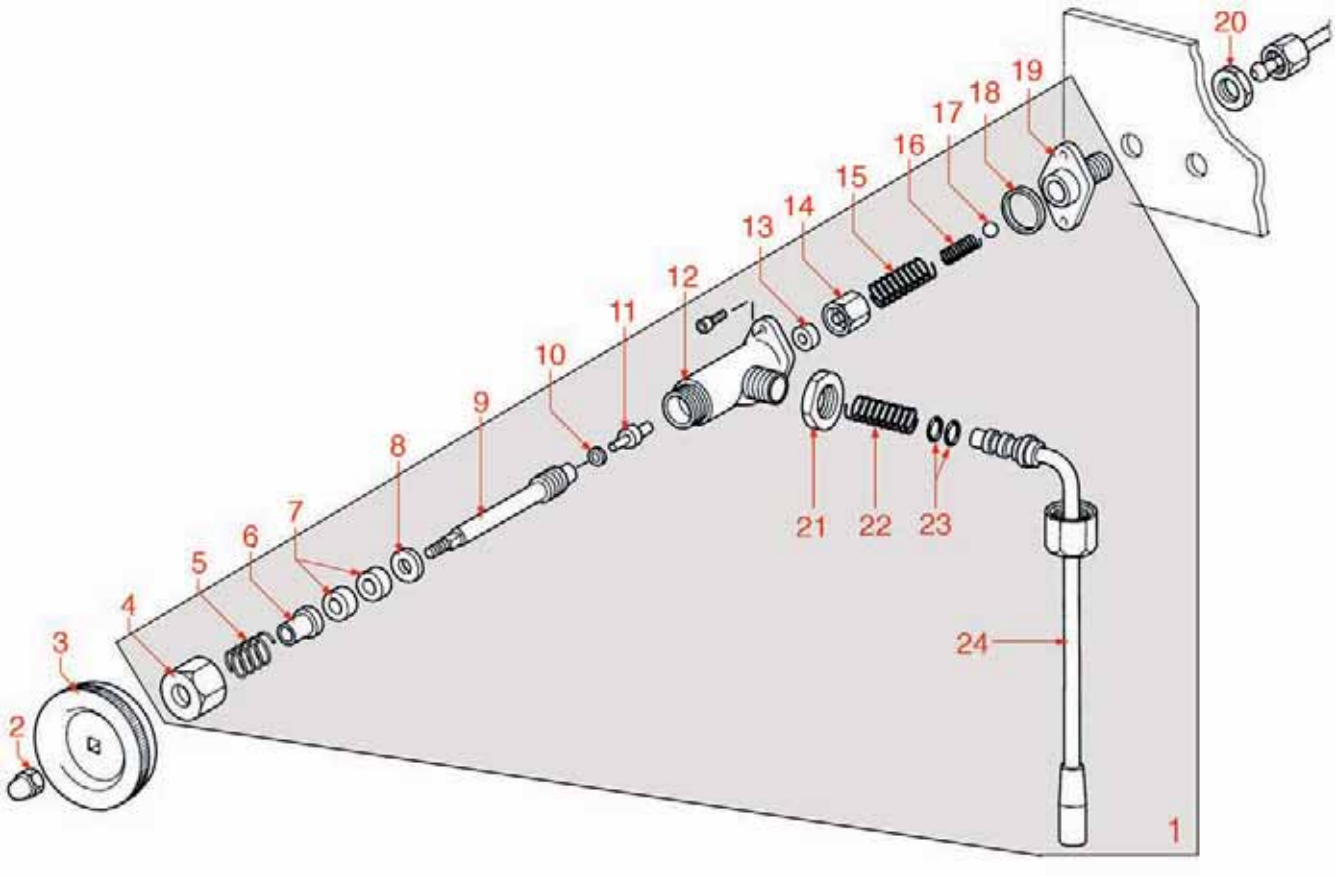

LIVELLO ZOLA I-ZOLA II-ECLISSE-TEN

SIGHTGLASS - ZOLA I-ZOLA II-ECLISSE-TEN • NIVEAUGLAS ZOLA I-ZOLA II-ECLISSE-TEN • GR04

Pos.	Cod.	Descrizione	Description	Beschreibung	Pag.
3	1186206	GUARNIZIONE LIVELLO	LEVEL GASKET	DICHTUNG FÜR WASSERNIVEAU	603
4	1186685	RONDELLA OTTONE PER TUBO LIVELLO	BRASS WASHER FOR WATER LEVEL PIPE	DICHTUNG AUS MESSING FÜR WASSERROHR	653
6	1520100	VETRO LIVELLO ø 11x140 mm	LEVEL GAUGE GLASS ø 11x140 mm	NIVEAUGLAS ø 11x140 mm	946
16	1523534	VALVOLA ANTIDEPRESSIONE ø 1/4"	ANTI-DEPRESSION VALVE ø 1/4"	VENTIL GEGEN UNTERDRUCK ø 1/4"	960
16	1523537	VALVOLA ANTIDEPRESSIONE ø 1/4"	ANTI-DEPRESSION VALVE ø 1/4"	VENTIL GEGEN UNTERDRUCK ø 1/4"	962

RUBINETTO ZOLA II LEVETTA

TAP - ZOLA II - WITH LEVER • HAHN ZOLA II HEBEL • GR09

Pos.	Cod.	Descrizione	Description	Beschreibung	Pag.
1	1348842	RUBINETTO VAPORE	STEAM TAP	DAMPFHAHN	869
5	1250156	MOLLA ALBERO RUBINETTO	TAP ROD SPRING	FEDER FÜR HAHNWELLE	753
6	1186322	BUSSOLA ASTA RUBINETTO	TAP ROD BUSHING	BUCHSE FÜR ACHSE DES WASSERVENTILS	616
7	1186312	GUARNIZIONE EP709 ø 15,5x7,5x4 mm	GASKET EP709 ø 15.5 x 7.5x4 mm	DICHTUNG EP709 ø 15,5x7,5x4 mm	614
8	1186306	RONDELLA OTTONE ø 10x5x1 mm	BRASS WASHER ø 10x5x1 mm	MESSINGSCHEIBE ø 10x5x1 mm	614
9	1324086	PERNO PER MANOPOLA RUBINETTO	TAP HANDLE SPINDLE	BOLZEN FÜR HAHNGRIFF	830
11	1324026	PERNO RUBINETTO	TAP SPINDLE	BOLZEN FÜR HAHN	824
13	1186311	GUARNIZIONE VALVOLA ø 13x4x4 mm	VALVE GASKET ø 13x4x4 mm	VENTILDICHTUNG ø 13x4x4 mm	614
14	1186122	PORTA GUARNIZIONE	GASKET HOLDER	DICHTUNGSTRÄGER	594
15	1250157	MOLLA PER VALVOLA RUBINETTO E61	TAP VALVE SPRING E61	VENTILFEDER E61	753
16	1250202	MOLLA VALVOLA RITEGNO ø 9x30 mm.	NON-RETURN VALVE SPRING ø 9x30 mm	FEDER FÜR RÜCKSCHLAGVENTIL ø 9x30 mm	755
17	1323411	SFERA ø 5/16"	BALL ø 5/16"	KUGEL ø 5/16"	821
18	1186323	GUARNIZIONE RUBINETTO VAPORE	STEAM TAP GASKET	DICHTUNG FÜR DAMPFVENTIL	616
22	1250549	MOLLA ø 11x25 mm	SPRING ø 11x25 mm	FEDER ø 11x25 mm	762
23	1186556	GUARNIZIONE OR 6 EPDM	O-RING 6 EPDM	O-RING-DICHTUNG 6 EPDM	640
24	1449856	TUBO VAPORE	STEAM PIPE	DAMPFROHR	935

CARICO ACQUA ZOLA II
WATER INLET - ZOLA II • WASSEREINLAUF ZOLA II • GR02

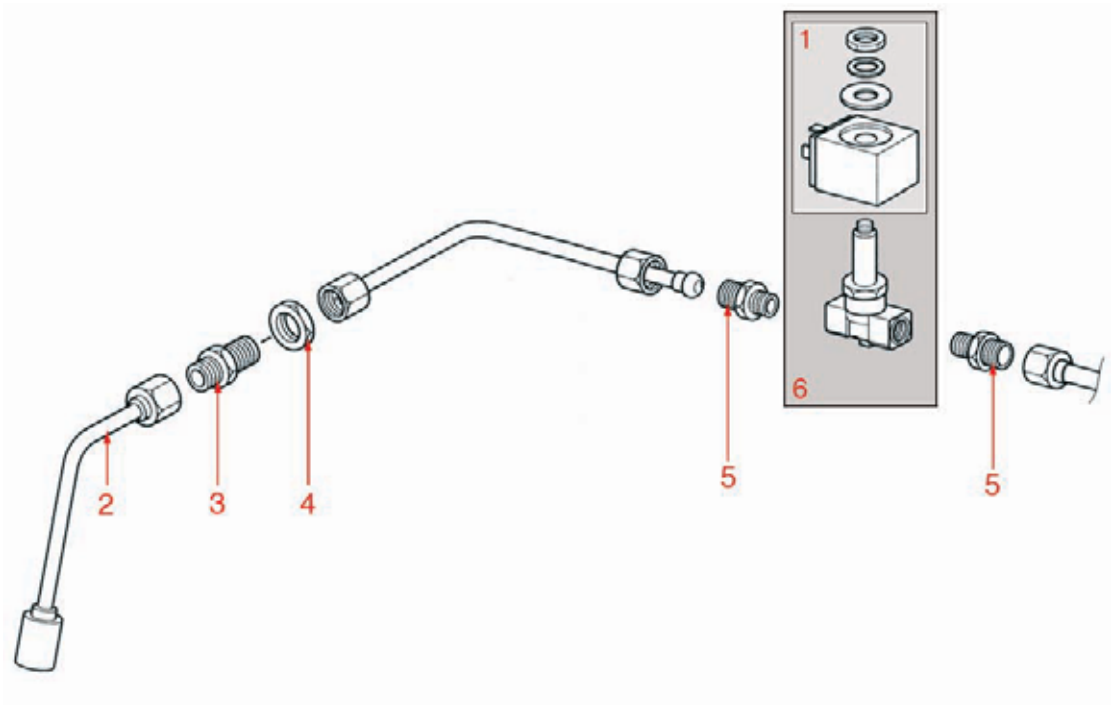

CALDAIA ZOLA I-ZOLA II
BOILER - ZOLA I-ZOLA II • KESSEL ZOLA I-ZOLA II • GR03

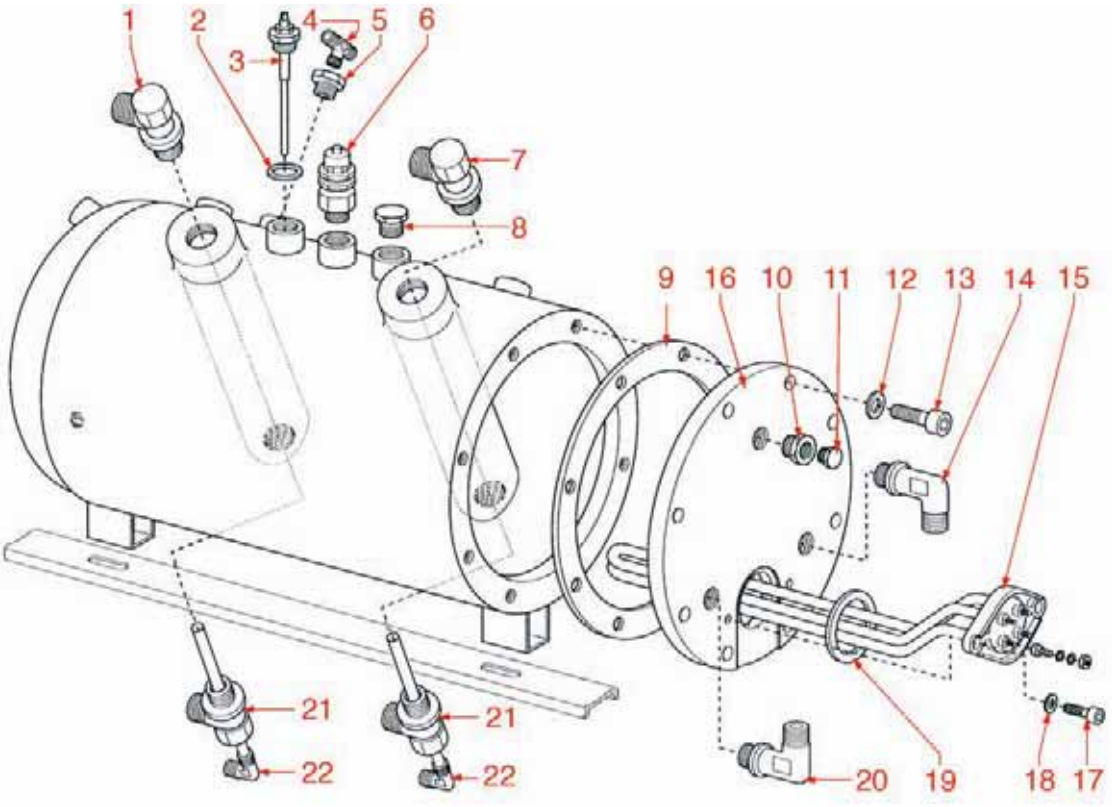

CARICO ACQUA ZOLA II
WATER INLET - ZOLA II • WASSEREINLAUF ZOLA II • GR02

Pos.	Cod.	Descrizione	Description	Beschreibung	Pag.
1	3120032	BOBINA PARKER ZB09 9W 220/240V 50/60Hz	COIL PARKER ZB09 9W 220/240V 50/60Hz	MAGNETSPULE PARKER ZB09 9W 220/240V50/60	1020
2	1449697	TUBO ACQUA CALDA ZOLA II	HOT WATER PIPE ZOLA II	HEISSWASSERROHR ZOLA II	929
3	1349705	PROLUNGA ø 3/8" CARICO	EXTENSION ø 3/8" FOR INLET	VERLÄNGERUNG ø 3/8" FÜR EINLAUF	887
5	1349112	RACCORDO ø 1/4"M-3/8"M	FITTING ø 1/4"M-3/8"M	ANSCHLUSS ø 1/4"AUßENGEW. 3/8"AUßENGEW.	879
6	1120354	ELETTROVALVOLA PARKER 2 VIE ø 1/4"	2-WAY SOLENOID VALVE PARKER ø 1/4"	2-WEGE MAGNETVENTIL PARKER ø 1/4"	558

CALDAIA ZOLA I-ZOLA II
BOILER - ZOLA I-ZOLA II • KESSEL ZOLA I-ZOLA II • GR03

Pos.	Cod.	Descrizione	Description	Beschreibung	Pag.
3	1341751	SONDA DI LIVELLO 150 mm 1/4	WATER LEVEL PROBE 150 mm	NIVEAUFÜHLER 150 mm	843
6	1523535	VALVOLA CALDAIA ø 3/8"	BOILER VALVE ø 3/8"	VENTIL FÜR KESSEL ø 3/8"	961
6	1523536	VALVOLA CALDAIA ø 3/8" AUTOCERTIFICATA	BOILER VALVE ø 3/8" AUTO-CERTIFIED	VENTIL FÜR KESSEL ø 3/8" MIT ISPESL	961
9	1186690	GUARNIZIONE CALDAIA TEFLON	TEFLON GASKET FOR BOILER	TEFLONDICHTUNG FÜR KESSEL	653
15	1755400	RESISTENZA 3200W 230V 2 GRUPPI	HEATING ELEMENT 3200W 230V 2 GROUPS	HEIZKÖRPER 3200W 230V 2 GRUPPEN	1007
15	1755401	RESISTENZA 4500W 230V 3 GRUPPI	HEATING ELEMENT 4500W 230V 3 GROUPS	HEIZKÖRPER 4500W 230V 3 GRUPPEN	1007
15	1755402	RESISTENZA 6000W 230V 4 GRUPPI	HEATING ELEMENT 6000W 230V 4 GROUPS	HEIZKÖRPER 6000W 230V 4 GRUPPEN	1007
19	1186684	GUARNIZIONE TEFLON PER RESISTENZA TONDA	TEFLON GASKET FOR ROUND HEATING ELEMENT	TEFLONDICHTUNG FÜR RUNDEN HEIZKÖRPER	652
22	1449696	TUBO INIETTORE COMPLETO ø 1/4"x80 mm.	COMPLETE INJECTOR PIPE ø 1/4"x80 mm	INJEKTORROHR ø 1/4"x80 mm KOMPLETT	928

BOILER ECLISSE-TEN

BOILER ECLISSE-TEN • BOILER ECLISSE-TEN • GR10

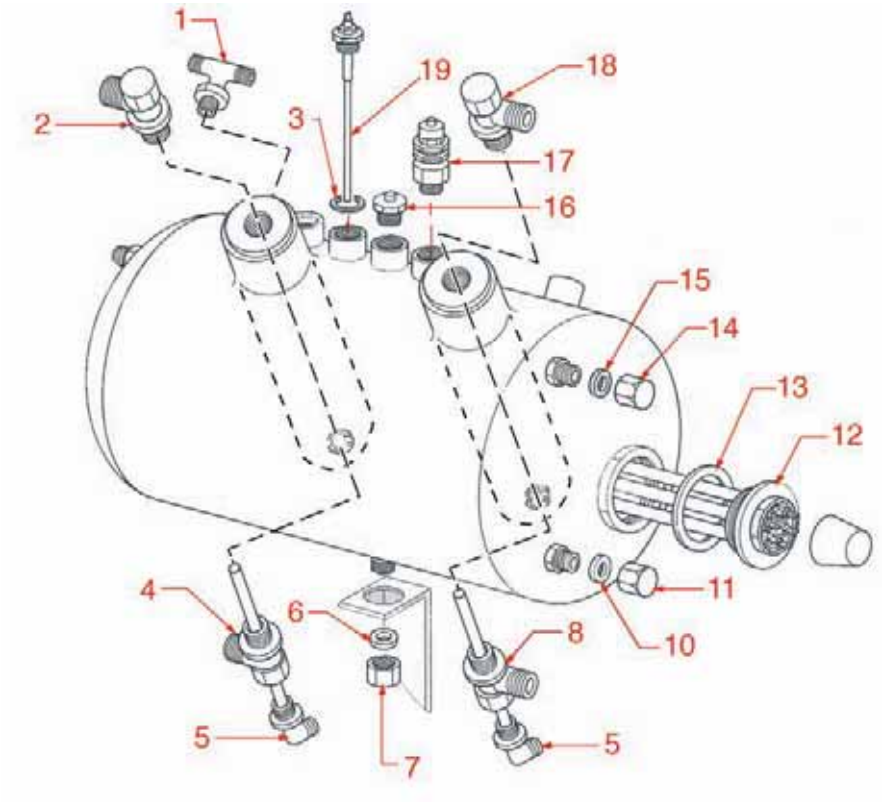

BOILER ECLISSE-TEN

BOILER ECLISSE-TEN • BOILER ECLISSE-TEN • GR10

Pos.	Cod.	Descrizione	Description	Beschreibung	Pag.
5	1449694	TUBO INIETTORE ø 8 mm. 120 mm.	INJECTOR PIPE ø 8 mm x 120 mm	INJEKTORROHR ø 8 mm 120 mm	928
12	1755403	RESISTENZA 3300W 230V	HEATING ELEMENT 3300W 230V	HEIZKÖRPER 3300W 230V	1007
12	1755404	RESISTENZA 4500W 230V	HEATING ELEMENT 4500W 230V	HEIZKÖRPER 4500W 230V	1008
13	1186691	GUARNIZIONE TEFLON ø 1"1/4	TEFLON GASKET ø 1"1/4	DICHTUNG AUS TEFLON ø 1"1/4	653
16	1523534	VALVOLA ANTIDEPRESSIONE ø 1/4"	ANTI-DEPRESSION VALVE ø 1/4"	VENTIL GEGEN UNTERDRUCK ø 1/4"	960
16	1523537	VALVOLA ANTIDEPRESSIONE ø 1/4"	ANTI-DEPRESSION VALVE ø 1/4"	VENTIL GEGEN UNTERDRUCK ø 1/4"	962
17	1523535	VALVOLA CALDAIA ø 3/8"	BOILER VALVE ø 3/8"	VENTIL FÜR KESSEL ø 3/8"	961
19	1341750	SONDA DI LIVELLO 125 mm	WATER LEVEL PROBE 125 mm	NIVEAUFÜHLER 125 mm	842

VARIE
MISCELLANEOUS • VERSCHIEDENES • GR11

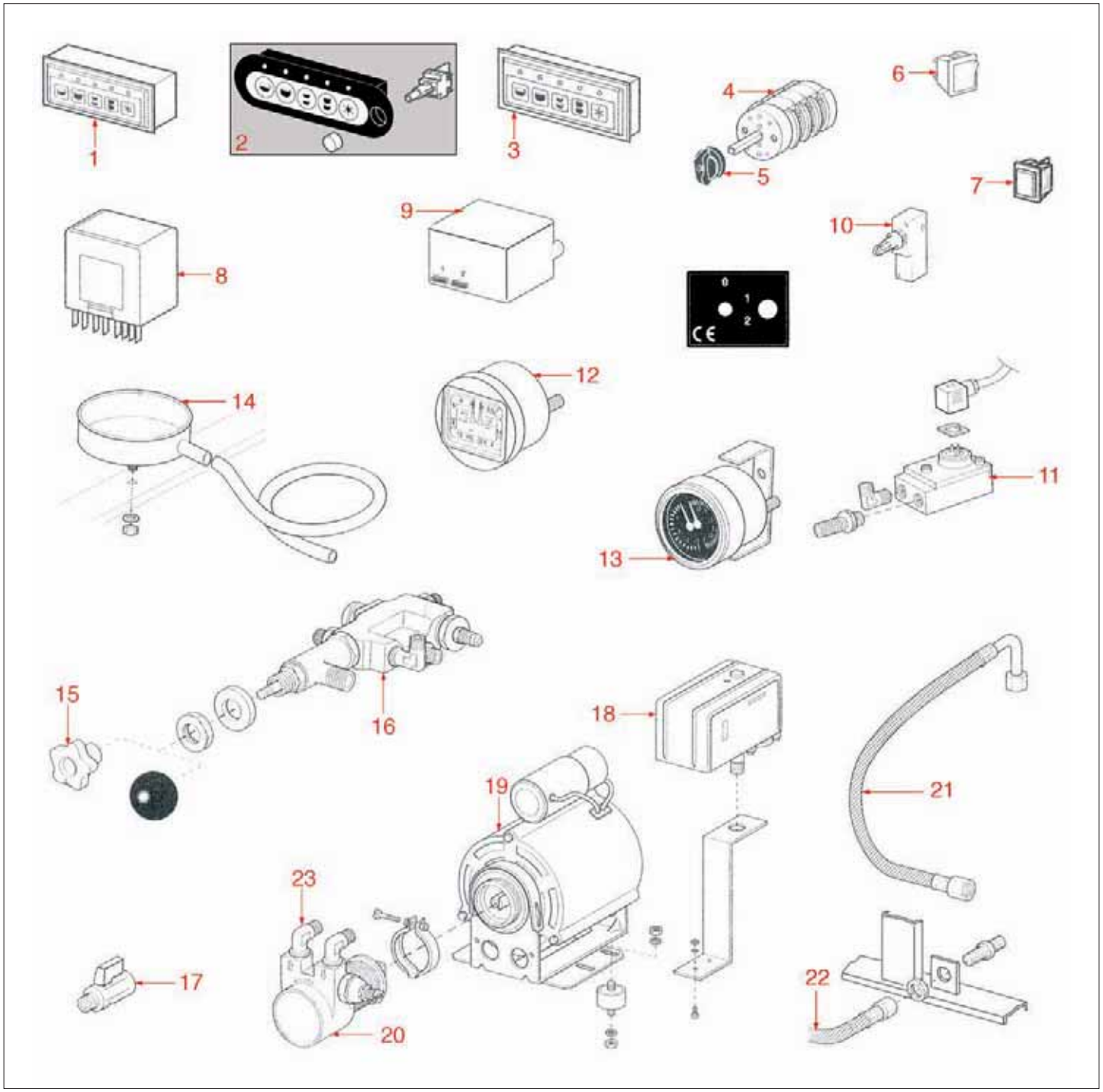

VARIE
MISCELLANEOUS • VERSCHIEDENES • GR11

Pos.	Cod.	Descrizione	Description	Beschreibung	Pag.
1	1054100	DOSATURA DOS TH SMT 1 GR+RL 230V	DOSING BUT.PANEL DOS TH SMT 1 GR+RL 230V	DOSIEREINSTELLUNG DOS THSMT 1 GR+RL 230V	534
2	1319602	PULSANTIERA COMPLETA PER TWENTY	COMPLETE TWENTY PUSH-BUTTON PANEL	DRUCKTASTENTAFEL KOMPLETT FÜR TWENTY	805
3	1319600	PULSANTIERA 5 TASTI DOSATURA OPT	DOSING PUSH-BUTTON PANEL 5 BUTTONS OPT	5-FACH TASTATUR FÜR DOSIERUNG OPT	805
3	1319601	PULSANTIERA PER DOSATURA	DOSING PUSH-BUTTON PANEL	TASTATUR FÜR DOSIERUNG	805
4	1357200	COMMUTATORE 2/3 GRUPPI	SELECTOR SWITCH 2/3 GROUPS	UMSCHALTER 2/3 GRUPPEN	891
6	1319935	INTERRUTTORE CON LUCE	SWITCH - WITH LIGHT	SCHALTER MIT LICHT	817
6	3319016	INTERRUTTORE BIPOLARE ROSSO 16A 250V	RED BIPOLAR SWITCH 250V 16A	SCHALTER 2-POLIG 250V 16A ROT	1025
7	3221013	LAMPADA SPIA ROSSA 220V	RED INDICATOR LAMP 220V	SIGNALLAMPE ROT 220V	1022
9	1054101	DOSATURA RLO 2 GRUPPI+RL/F 230V	DOSING BUTT.PANEL RLO 2 GROUPS+RL/F 230V	DOSIEREINSTELLUNG RLO 2 GR.+RL/F 230V	534
9	1054102	DOSATURA RLO 3 GRUPPI+RL/C 230V OPT	DOSING BUT.PANEL RLO 3 GR.+RL/C 230V OPT	DOSIEREINSTELLUNG RLO 3 GR+RL/C 230V OPT	535
10	1240821	MICRO POMPA 10A 250V	MICROSWITCH FOR PUMP 10A 250V	MIKROSCHALTER FÜR PUMPE 10A 250V	692
11	1455351	CONTATORE VOLUMETRICO GICAR	VOLUMETRIC FLOWMETER GICAR	VOLUMETRISCHER ZÄHLER GICAR	940
12	1245201	MANOMETRO CALDAIA POMPA ø 60 mm	BOILER-PUMP PRESSURE GAUGE ø 60 mm	MANOMETER FÜR PUMPENKESSEL ø 60 mm	736
12	1245411	MANOMETRO DOPPIA SCALA	DOUBLE SCALE PRESSURE GAUGE	MANOMETER MIT DOPPELSKALA	737
13	1245200	MANOMETRO CALDAIA POMPA ø 60 mm	BOILER-PUMP PRESSURE GAUGE ø 60 mm	MANOMETER FÜR PUMPENKESSEL ø 60 mm	736
13	1245504	MANOMETRO CALDAIA - POMPA ø 60 mm	BOILER-PUMP PRESSURE GAUGE ø 60 mm	MANOMETER FÜR KESSEL - PUMPE ø 60 mm	738
14	1527300	VASCHETTA SCARICO PLASTICA	PLASTIC DRAIN TUB	ABLAUFSCHALE AUS KUNSTSTOFF	968
15	1241603	POMELLO PULSANTE ACQUA	WATER TAP HANDLE	RUNDER GRIFF FÜR WASSERKNOPF	728
16	1348706	DISTRIBUTORE CARICO ACQUA	WATER INLET TAP GROUP	VERTEILER FÜR WASSEREINLAUF	864
17	3526699	VALVOLA A SFERA ø 1/4" MF	BALLCOCK VALVE ø 1/4" MF	KUGELVENTIL ø 1/4" AUßEN/INNEN	1034
18	1320531	PRESSOSTATO P302/6	PRESSURE SWITCH P302/6	DRUCKSCHALTER P302/6	818
18	1320601	PRESSOSTATO P302/8 UL 0,5÷1,4 bar	PRESSURE SWITCH P302/8 UL 0.5÷1.4 bar	PRESSOSTAT P302/8 UL 0,5÷1,4 bar	819
19	1240602	MOTORE RPM 1,5HP 230V 60Hz	MOTOR RPM 1.5HP 230V 60Hz	MOTOR RPM 1,5HP 230V 60Hz	688
19	1240702	MOTORE A FASCETTA	MOTOR WITH CLAMP CONNECTION	MOTOR MIT SCHELLENANSCHLUSS	689
20	1330001	POMPA VOLUMETRICA ROTOFLOW ø 3/8" NPT	ROTARY VANE PUMP ROTOFLOW ø 3/8" NPT	VERDRÄNGERPUMPE ROTOFLOW ø 3/8" NPT	834
20	1330012	POMPA VOLUMETRICA PROCON ø 3/8" NPT	ROTARY VANE PUMP PROCON ø 3/8" NPT	VERDRÄNGERPUMPE PROCON ø 3/8" NPT	835
21	1449695	TUBO FLEX INOX PER POMPA	STAINLESS STEEL FLEXIBLE PIPE FOR PUMP	INOX-SCHLAUCH FÜR PUMPE	928
22	1449725	TUBO FLEX ø 3/8" Fc x Fc L.150 cm	FLEX HOSE ø 3/8" Fc x Fc Length 150 cm	FLEX SCHLAUCH ø 3/8" FcxFc Länge 150 cm	930
23	1349706	RACCORDO A L ø 3/8"M 3/8"M	L-FITTING ø 3/8"M 3/8"M	L-VERSCHRAUBUNG ø 3/8"M 3/8"M	887

COMPONENTI ELETTRICI
ELECTRIC COMPONENTS • ELEKTRISCHE KOMPONENTE • IT01

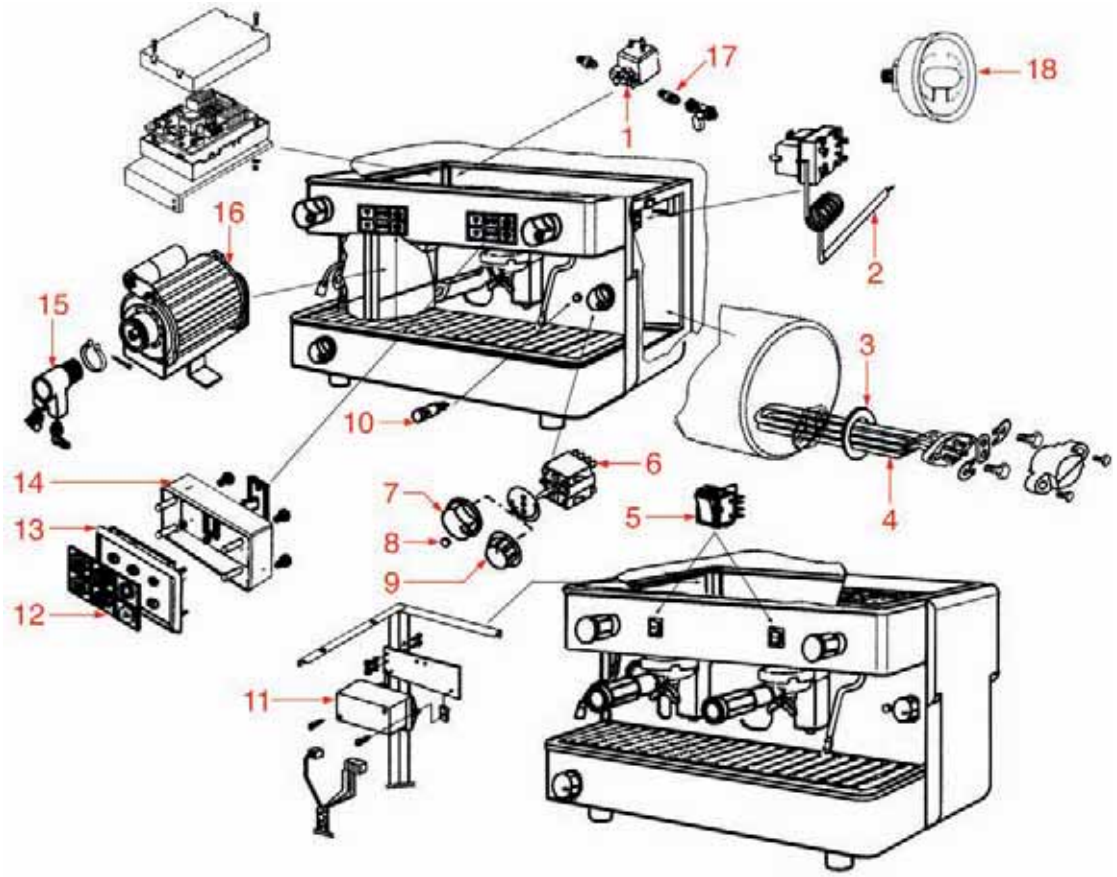

CALDAIA E ACCESSORI
BOILER AND ACCESSORIES • KESSEL UND ZUBEHÖRE • IT02

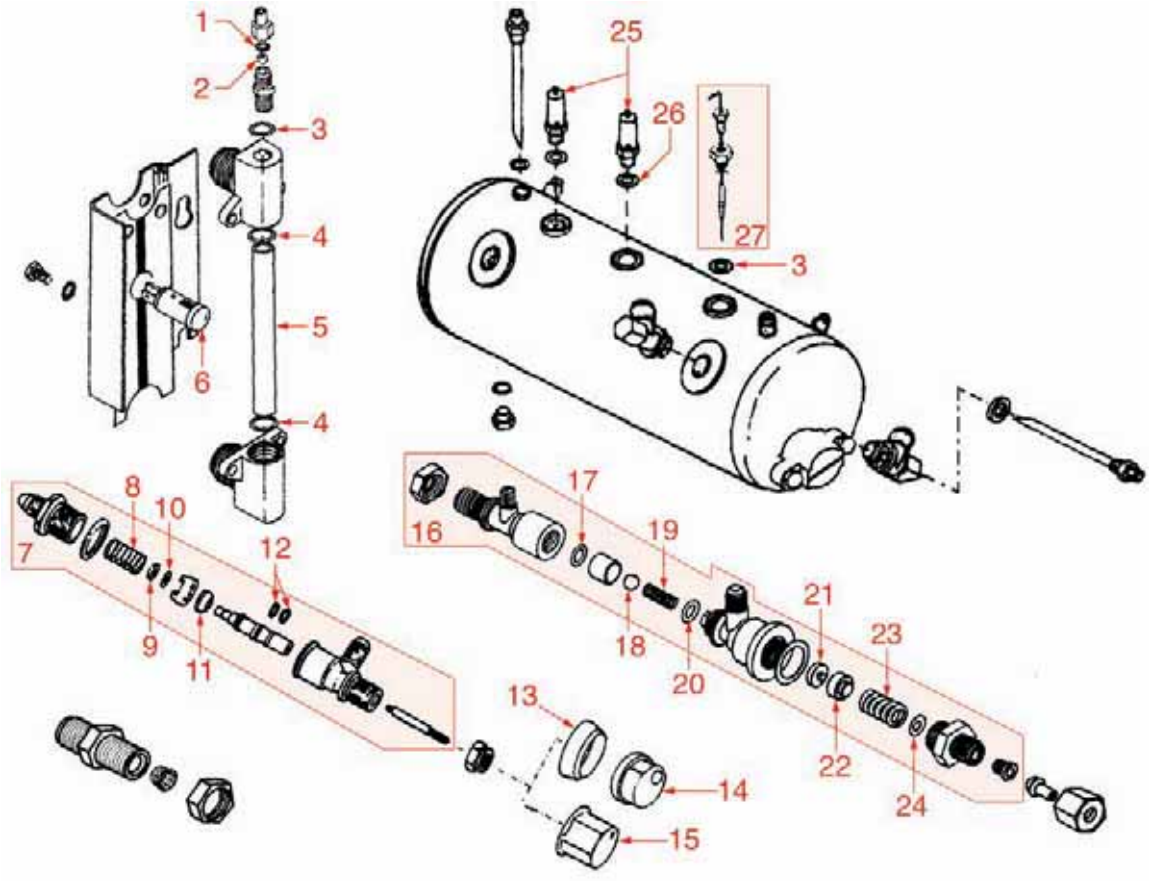

COMPONENTI ELETTRICI
ELECTRIC COMPONENTS • ELEKTRISCHE KOMPONENTE • IT01

Pos.	Cod.	Descrizione	Description	Beschreibung	Pag.
1	1120308	ELETTROVALVOLA SIRAI 2 VIE	2-WAY SOLENOID VALVE SIRAI	2-WEGE MAGNETVENTIL SIRAI	554
2	1444509	TERMOSTATO TRIFASE DI SICUREZZA 169°C	THREE-PHASE SAFETY THERMOSTAT 169°C	3-PHASIG SICHERHEITSTHERMOSTAT 169 °C	903
3	1186179	GUARNIZIONE TEFLON	TEFLON GASKET	DICHTUNG AUS TEFLON	599
4	1755102	RESISTENZA 1800W 220V	HEATING ELEMENT 1800W 220V	HEIZKÖRPER 1800W 220V	991
4	1755107	RESISTENZA 2600W 220V	HEATING ELEMENT 2600W 220V	HEIZKÖRPER 2600W 220V	992
5	1319035	INTERRUTTORE NON LUMINOSO BIPOLARE	BIPOLAR SWITCH WITHOUT LIGHT	SCHALTER NICHT BELEUCHTET 2-POLIG	772
6	1319031	INTERRUTTORE GENERALE 16A 250V	MAIN SWITCH 16A 250V	HAUPTSCHALTER 16A 250V	771
7	1241430	MANOPOLA INTERRUTTORE	SWITCH HANDLE	SCHALTERDREHKNOPF	716
8	1241378	ADESIVO MANOPOLA INTERRUTTORE	SWITCH HANDLE STICKER	AUFKLEBER FÜR SCHALTERDREHKNOPF	711
9	1241409	MANOPOLA INTERRUTTORE GENERALE	MAIN SWITCH HANDLE	DREHKNOPF FÜR HAUPTSCHALTER	713
10	1221301	LAMPADA SPIA	INDICATOR LAMP	SIGNALLEUCHTE	682
11	1341200	REGOLATORE DI LIVELLO	LEVEL ADJUSTER	NIVEAUREGLER	838
12	1319064	MEMBRANA PULSANTIERA RIMINI	RIMINI PUSH-BUTTON PANEL DIAPHRAGM	MEMBRAN FÜR TASTATUR RIMINI	776
12	1319069	MEMBRANA PULSANTIERA GAGGIA	GAGGIA PUSH-BUTTON PANEL DIAPHRAGM	MEMBRAN FÜR TASTATUR GAGGIA	777
12	1319070	MEMBRANA PULSANTIERA FUTURMAT	FUTURMAT PUSH-BUTTON PANEL DIAPHRAGM	MEMBRAN FÜR TASTATUR FUTURMAT	777
12	1319075	MEMBRANA PULSANTIERA ITALCREM	ITALCREM PUSH-BUTTON PANEL DIAPHRAGM	MEMBRAN FÜR TASTATUR ITALCREM	777
13	1319065	PULSANTIERA	PUSH-BUTTON PANEL	DRUCKTASTENTAFEL	776
14	1319068	CASSA PULSANTIERA	PUSH-BUTTON PANEL BOX	TASTATURKASTEN	777
15	1330002	POMPA VOLUMETRICA ROTOFLOW ø 3/8" NPT	ROTARY VANE PUMP ROTOFLOW ø 3/8" NPT	VERDRÄNGERPUMPE ROTOFLOW ø 3/8" NPT	834
16	1240702	MOTORE A FASCETTA	MOTOR WITH CLAMP CONNECTION	MOTOR MIT SCHELLENANSCHLUSS	689
17	1349408	RACCORDO CONICO	CONICAL COUPLING	KEGELFÖRMIGER ANSCHLUSS	883
18	1245562	MANOMETRO CALDAIA-POMPA FUTURMAT ø 60mm.	BOILER-PUMP PRESSURE GAUGE FUTURMATø60mm	KESSELMANOMETER - PUMPE FUTURMAT ø 60 mm	742

CALDAIA E ACCESSORI
BOILER AND ACCESSORIES • KESSEL UND ZUBEHÖRE • IT02

Pos.	Cod.	Descrizione	Description	Beschreibung	Pag.
1	1186611	GUARNIZIONE OR 0105 SILICONE	O-RING 105 SILICONE	O-RING-DICHTUNG 0105 SILIKON	644
2	1323002	SFERA GRUPPO INOX	STAINLESS STEEL GROUP BALL	KUGEL INOX GRUPPE	820
3	1186232	GUARNIZIONE	GASKET	DICHTUNG	605
4	1186236	GUARNIZIONE OR R9 VITON	VITON O-RING R9	O-RING-DICHTUNG R9 VITON	606
5	1520562	VETRO LIVELLO ø 11x108 mm.	LEVEL GLASS ø 11x108 mm	WASSERSTANDGLAS ø 11x108 mm	948
6	1221301	LAMPADA SPIA	INDICATOR LAMP	SIGNALLEUCHTE	682
7	1348306	RUBINETTO CARICO ACQUA	WATER INLET TAP	WASSEREINLAUFHAHN	854
8	1250536	MOLLA VALVOLA ø 13x42 mm.	VALVE SPRING ø 13 x 42 mm	VENTILFEDER ø 13x42 mm	761
9	1186330	RONDELLA VALVOLA EROGAZIONE	WASHER	SCHEIBE FÜR AUSLAUFVENTIL	617
10	1186387	RONDELLA OTTONE M3	BRASS WASHER M3	MESSINGSCHEIBE M3	622
11	1186128	GUARNIZIONE CONICA COMPACT	COMPACT CONICAL GASKET	KEGELDICHTUNG COMPACT	594
12	1186252	GUARNIZIONE OR R3	O-RING R3	O-RING-DICHTUNG R3	608
13	1241487	GHIERA PER MANOPOLA	HANDLE RING	RING FÜR DREHKNOPF	720
14	1241376	MANOPOLA ACQUA GRIGIA	GREY WATER HANDLE	WASSERDREHKNOPF GRAU	711
15	1241408	MANOPOLA ACQUA	WATER HANDLE	WASSERDREHKNOPF	713
16	1523526	VALVOLA ESPANSIONE RITEGNO	NON-RETURN EXPANSION VALVE	EXPANSIONS- UND RÜCKSCHLAGVENTIL	960
17	1186422	GUARNIZIONE OR 0108 EPDM	O-RING 0108 EPDM	O-RING-DICHTUNG 0108 EPDM	627
18	1323415	SFERA INOX	STAINLESS STEEL BALL	KUGEL AUS INOX	821
19	1250202	MOLLA VALVOLA RITEGNO ø 9x30 mm.	NON-RETURN VALVE SPRING ø 9x30 mm	FEDER FÜR RÜCKSCHLAGVENTIL ø 9x30 mm	755
20	1186346	GUARNIZIONE OR 02043 EPDM	O-RING 02043 EP	O-RING-DICHTUNG 02043 EPDM	618
21	1186129	GUARNIZIONE VALVOLA ESPANSIONE NO STOP	NON-STOP EXPANSION VALVE GASKET	DICHTUNG FÜR EXPANSIONSVENTIL NO STOP	595
22	1186131	PORTA GUARNIZIONE NO STOP	NON-STOP GASKET HOLDER	DICHTUNGSTRÄGER NO STOP	595
23	1250517	MOLLA ø 15,50x29 mm.	SPRING ø 15,50x29 mm	FEDER ø 15,50x29 mm	760
24	1186239	GUARNIZIONE RAME	COPPER GASKET ø 14,5 x 6 mm	KUPFERDICHTUNG ø 14,5 x 6 mm	606
25	1523535	VALVOLA CALDAIA ø 3/8"	BOILER VALVE ø 3/8"	VENTIL FÜR KESSEL ø 3/8"	961
26	1186201	GUARNIZIONE TEFLON ø 21x16,8x2 mm	TEFLON GASKET ø 21 x 16.8 x 2 mm	TEFLON-DICHTUNG ø 21 x 16,8 x 2 mm	602
27	3341011	SONDA DI LIVELLO 140 mm	WATER LEVEL SENSOR 140 mm	NIVEAUFÜHLER 140 mm	1030

RUBINETTO ACQUA/VAPORE
WATER/STEAM TAP • WASSER- DAMPFHAHN • IT03

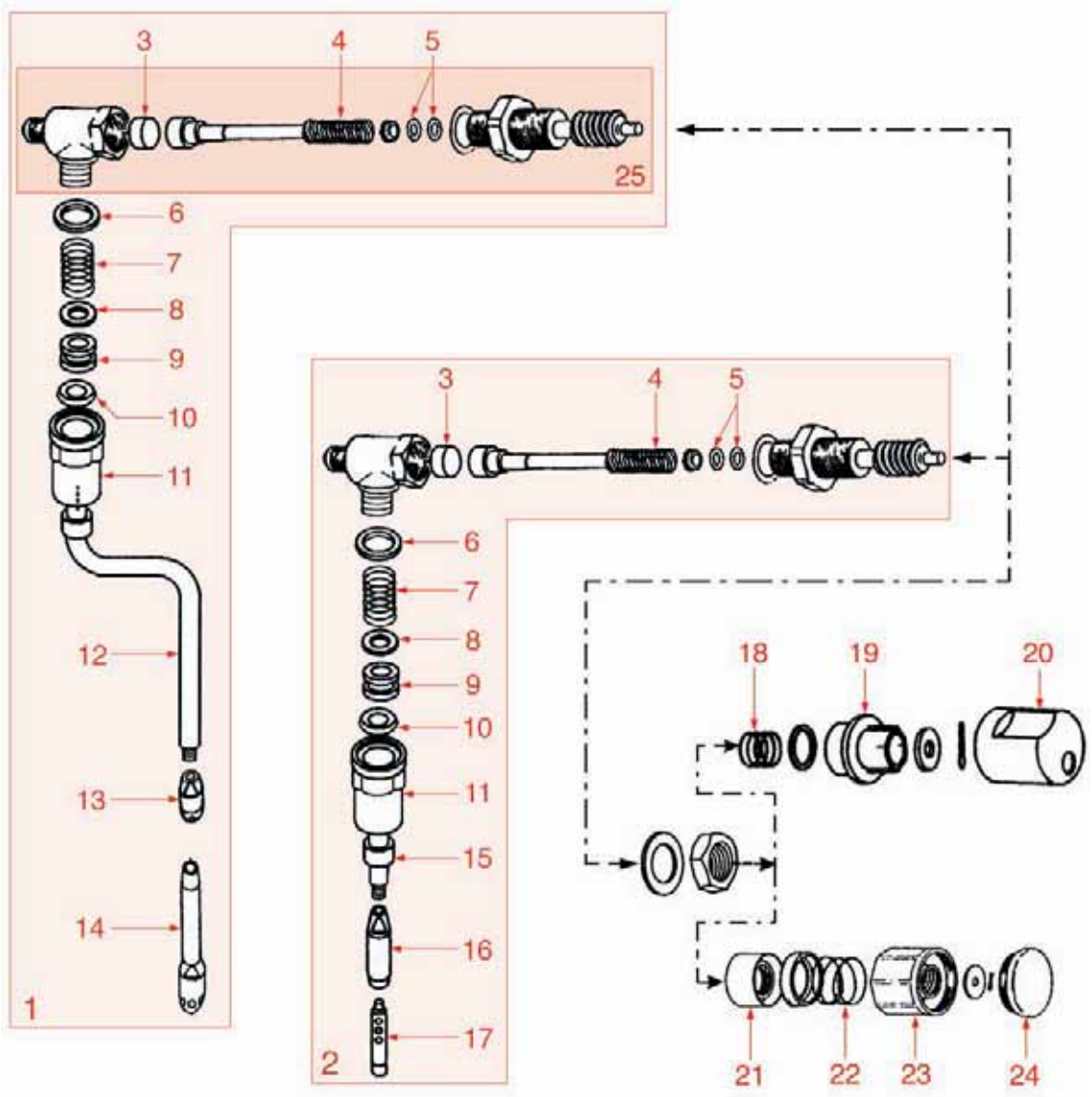

ACCESSORI
ACCESSORIES • ZUBEHÖRE • IT04



RUBINETTO ACQUA/VAPORE
WATER/STEAM TAP • WASSER- DAMPFHAHN • IT03

Pos.	Cod.	Descrizione	Description	Beschreibung	Pag.
1	1348472	RUBINETTO VAPORE COMPLETO	STEAM TAP ASSEMBLY	DAMPFHAHN KOMPLETT	862
2	1348473	RUBINETTO ACQUA COMPLETO	WATER TAP ASSEMBLY	WASSERHAHN KOMPLETT	862
3	1186442	GUARNIZIONE CIECA	BLIND GASKET	BLINDDICHTUNG	629
4	1250415	MOLLA ASTA ø 10x32 mm	ROD SPRING ø 10x32 mm	ACHSENFEDER ø 10x32 mm	758
5	1186612	GUARNIZIONE OR 0105 VITON	O-RING 105 VITON	O-RING-DICHTUNG 0105 VITON	644
6	1186245	GUARNIZIONE TEFLON	TEFLON GASKET	TEFLON DICHTUNG	607
7	1250549	MOLLA ø 11x25 mm	SPRING ø 11x25 mm	FEDER ø 11x25 mm	762
8	1186283	RONDELLA OTTONE ø 15x7x2,5 mm	BRASS WASHER ø 15x7x2.5 mm.	MESSINGSCHEIBE ø 15x7x2,5 mm	611
9	1186176	BOCCOLA TEFLON	TEFLON BUSHING	BUCHSE AUS TEFLON	599
10	1186346	GUARNIZIONE OR 02043 EPDM	O-RING 02043 EP	O-RING-DICHTUNG 02043 EPDM	618
11	1348476	DADO	NUT	MUTTER	863
12	1449853	TUBO VAPORE	STEAM PIPE	DAMPFROHR	934
13	1449336	SPRUZZATORE TUBO VAPORE	STEAM PIPE DIFFUSER	SPRITZDÜSE FÜR DAMPFROHR	919
15	1449854	TUBO ACQUA	WATER PIPE	WASSERROHR	935
16	1449855	SPRUZZATORE TUBO ACQUA	WATER PIPE NOZZLE	SPRITZDÜSE FÜR WASSERROHR	935
17	1449858	INIETTORE SPRUZZATORE TUBO ACQUA	WATER PIPE NOZZLE INJECTOR	INJEKTOR FÜR WASSERROHR SPRITZDÜSE	935
18	1250510	MOLLA PER MANOPOLA	HANDLE SPRING	FEDER FÜR DREHKNOPF	759
19	1241371	GHIERA PER MANOPOLA	HANDLE RING	RING FÜR DREHKNOPF	710
20	1241372	MANOPOLA RUBINETTO	TAP HANDLE	HAHNDREHKNOPF	711
21	1241481	GHIERA PER MANOPOLA	HANDLE RING	RING FÜR DREHKNOPF	719
22	1250179	MOLLA PER MANOPOLA	HANDLE SPRING	FEDER FÜR DREHKNOPF	754
23	1241402	MANOPOLA RUBINETTO ACQUA/VAPORE	WATER/STEAM TAP HANDLE	DREHKNOPF HEISSWASSER- DAMPFVENTIL	712
24	1241405	INSERTO MANOPOLA	KNOB INSERT	EINSATZ FÜR KNEBEL	712
25	1348477	RUBINETTO ACQUA/VAPORE	WATER/STEAM TAP	WASSER-/DAMPFVENTIL	863

ACCESSORI
ACCESSORIES • ZUBEHÖRE • IT04

Pos.	Cod.	Descrizione	Description	Beschreibung	Pag.
1	1250101	MOLLA FERMAFILTRO	FILTER BLOCKING SPRING	FEDER FÜR SIEBTRÄGER	751
2	1165037	PORTAFILTRO 2° MODELLO	FILTER HOLDER 2nd MODEL	SIEBTRÄGER 2. MODELL	575
3	1241483	MANOPOLA PORTAFILTRO M12x1	FILTER HOLDER HANDLE M12x1	SIEBTRÄGERGRIFF M12x1	719
4	1022502	BECCUCCIO 2 TAZZE	DOUBLE SPOUT	AUSLAUF 2-WEGE	526
5	1022503	BECCUCCIO 1 TAZZA DIRITTO	STRAIGHT SINGLE SPOUT	AUSLAUF 1-WEG GERADE	526
6	1022501	BECCUCCIO 1 TAZZA	SINGLE SPOUT	AUSLAUF 1-WEG	525
7	1165036	PORTAFILTRO 1° MODELLO	FILTER HOLDER 1st MODEL	SIEBTRÄGER 1. MODELL	575
8	1241482	MANOPOLA PORTAFILTRO 1° MODELLO	FILTER HOLDER HANDLE 1° MODEL	SIEBTRÄGERGRIFF 1. MODELL	719
9	1528531	VITE PER MANOPOLA	HANDLE SCREW	SCHRAUBE FÜR GRIFF	977
10	1160252	FILTRO 2 TAZZE 12 gr	2-CUP FILTER 12 GRAMS	KAFFEESIEB 2 TASSEN 12 g	563
10	1160337	FILTRO 2 TAZZE 14 gr	2-CUP FILTER 14 GRAMS	KAFFEESIEB 2 TASSEN 14 g	567
11	1160286	FILTRO CIECO	BLIND FILTER	BLINDFILTER	565
12	1160335	FILTRO 1 TAZZA 7 GRAMMI	1-CUP FILTER 7 GRAMS	KAFFEESIEB 1 TASSE 7 g	566

COMPONENTI ELETTRICI
ELECTRIC COMPONENTS • ELEKTRISCHE KOMPONENTE • IT05

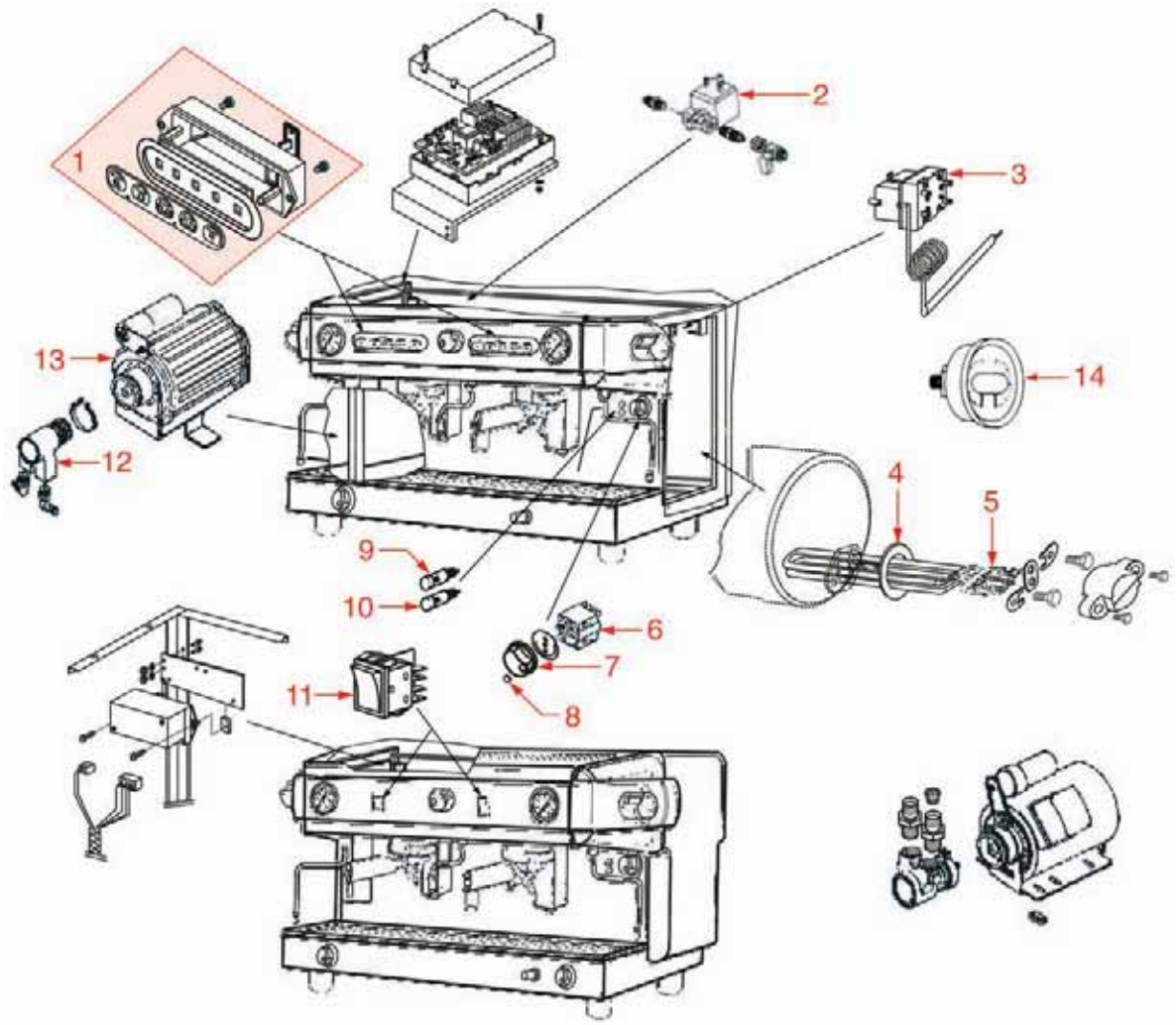

ACCESSORI
ACCESSORIES • ZUBEHÖRE • IT06

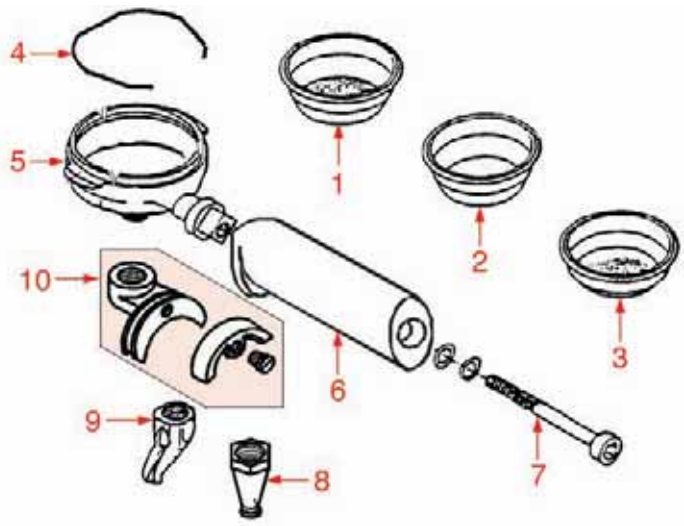

COMPONENTI ELETTRICI
ELECTRIC COMPONENTS • ELEKTRISCHE KOMPONENTE • IT05

Pos.	Cod.	Descrizione	Description	Beschreibung	Pag.
1	1319080	PULSANTIERA ITALCREM COMPLETA	COMPLETE ITALCREM PUSH-BUTTON PANEL	DRUCKTASTENTAFEL ITALCREM KOMPLETT	778
2	1120308	ELETTROVALVOLA SIRAI 2 VIE	2-WAY SOLENOID VALVE SIRAI	2-WEGE MAGNETVENTIL SIRAI	554
3	1444509	TERMOSTATO TRIFASE DI SICUREZZA 169°C	THREE-PHASE SAFETY THERMOSTAT 169°C	3-PHASIG SICHERHEITSTHERMOSTAT 169 °C	903
4	1186179	GUARNIZIONE TEFLON	TEFLON GASKET	DICHTUNG AUS TEFLON	599
5	1755107	RESISTENZA 2600W 220V	HEATING ELEMENT 2600W 220V	HEIZKÖRPER 2600W 220V	992
5	1755108	RESISTENZA 3700W 220V	HEATING ELEMENT 3700W 220V	HEIZKÖRPER 3700W 220V	992
5	1755109	RESISTENZA 5000W 220V	HEATING ELEMENT 5000W 220V	HEIZKÖRPER 5000W 220V	992
6	1319031	INTERRUTTORE GENERALE 16A 250V	MAIN SWITCH 16A 250V	HAUPTSCHALTER 16A 250V	771
7	1241430	MANOPOLA INTERRUTTORE	SWITCH HANDLE	SCHALTERDREHKNOPF	716
8	1241378	ADESIVO MANOPOLA INTERRUTTORE	SWITCH HANDLE STICKER	AUFKLEBER FÜR SCHALTERDREHKNOPF	711
9	1221302	LAMPADA SPIA ARANCIONE	ORANGE INDICATOR LAMP	SIGNALLEUCHTE ORANGE	682
10	1221301	LAMPADA SPIA	INDICATOR LAMP	SIGNALLEUCHTE	682
11	1319035	INTERRUTTORE NON LUMINOSO BIPOLARE	BIPOLAR SWITCH WITHOUT LIGHT	SCHALTER NICHT BELEUCHTET 2-POLIG	772
12	1330002	POMPA VOLUMETRICA ROTOFLOW ø 3/8" NPT	ROTARY VANE PUMP ROTOFLOW ø 3/8" NPT	VERDRÄNGERPUMPE ROTOFLOW ø 3/8" NPT	834
13	1240702	MOTORE A FASCETTA	MOTOR WITH CLAMP CONNECTION	MOTOR MIT SCHELLENANSCHLUSS	689
14	1245562	MANOMETRO CALDAIA-POMPA FUTURMAT ø 60mm.	BOILER-PUMP PRESSURE GAUGE FUTURMATø60mm	KESSELMANOMETER - PUMPE FUTURMAT ø 60 mm	742

ACCESSORI
ACCESSORIES • ZUBEHÖRE • IT06

Pos.	Cod.	Descrizione	Description	Beschreibung	Pag.
1	1160252	FILTRO 2 TAZZE 12 gr	2-CUP FILTER 12 GRAMS	KAFFEESIEB 2 TASSEN 12 g	563
1	1160337	FILTRO 2 TAZZE 14 gr	2-CUP FILTER 14 GRAMS	KAFFEESIEB 2 TASSEN 14 g	567
2	1160286	FILTRO CIECO	BLIND FILTER	BLINDFILTER	565
3	1160335	FILTRO 1 TAZZA 7 GRAMMI	1-CUP FILTER 7 GRAMS	KAFFEESIEB 1 TASSE 7 g	566
4	1250101	MOLLA FERMAFILTRO	FILTER BLOCKING SPRING	FEDER FÜR SIEBTRÄGER	751
5	1165036	PORTAFILTRO 1° MODELLO	FILTER HOLDER 1st MODEL	SIEBTRÄGER 1. MODELL	575
6	1241433	MANOPOLA PORTAFILTRO ITALCREM	ITALCREM FILTER HOLDER HANDLE	SIEBTRÄGERGRIFF ITALCREM	716
7	1528531	VITE PER MANOPOLA	HANDLE SCREW	SCHRAUBE FÜR GRIFF	977
8	1022503	BECCUCCIO 1 TAZZA DIRITTO	STRAIGHT SINGLE SPOUT	AUSLAUF 1-WEG GERADE	526
9	1022501	BECCUCCIO 1 TAZZA	SINGLE SPOUT	AUSLAUF 1-WEG	525
10	1022502	BECCUCCIO 2 TAZZE	DOUBLE SPOUT	AUSLAUF 2-WEGE	526

GRUPPO ELETTROVALVOLA
SOLENOID ASSEMBLY • MAGNETVENTILGRUPPE • IT07

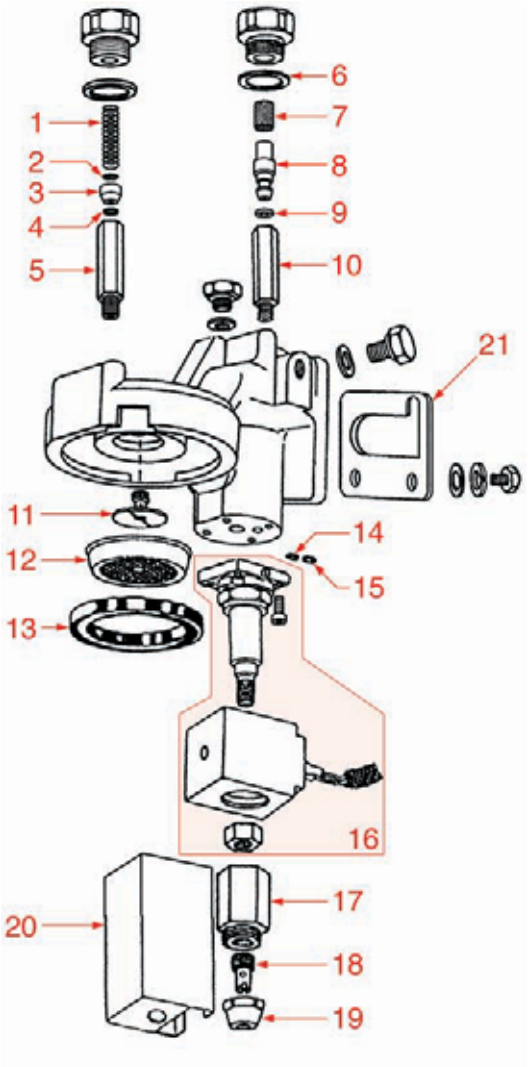

GRUPPO ELETTROVALVOLA
SOLENOID ASSEMBLY • MAGNETVENTILGRUPPE • IT07

Pos.	Cod.	Descrizione	Description	Beschreibung	Pag.
1	1250402	MOLLA UGELLO ø 7x28 mm.	JET SPRING ø 7 x 28 mm	DÜSENFEDER ø 7 x 28 mm	757
2	1160311	FILTRO UGELLO ø 7 mm.	JET FILTER ø 7 mm	DÜSENFILTER ø 7 mm	566
3	1501531	UGELLO ø 8 FORO ø 0,8 mm.	JET ø 8 ORIFICE ø 0.8 mm	DÜSE ø 8 LOCH ø 0,8 mm	942
4	1186252	GUARNIZIONE OR R3	O-RING R3	O-RING-DICHTUNG R3	608
5	1324051	PERNO CORTO M6	SHORT PIN M6	BOLZEN KURZ M6	826
5	1324052	PERNO CORTO M8	SHORT PIN M8	BOLZEN KURZ M8	826
6	1186201	GUARNIZIONE TEFLON ø 21x16,8x2 mm	TEFLON GASKET ø 21 x 16.8 x 2 mm	TEFLON-DICHTUNG ø 21 x 16,8 x 2 mm	602
6	1186620	GUARNIZIONE RAME ø 3/8"	COPPER GASKET ø 3/8"	KUPFERDICHTUNG ø 3/8"	645
7	1160507	FILTRO UGELLO	NOZZLE FILTER	DÜSENFILTER	568
8	1501570	INIETTORE GRUPPO	GROUP INJECTOR	GRUPPE INJEKTOR	944
9	1186514	GUARNIZIONE OR 0102 SILICONE	O-RING 0102 SILICON	O-RING-DICHTUNG 0102 SILIKON	636
10	1324085	COLONNA INIETTORE	INJECTOR SUPPORT	INJEKTOR SÄULE	830
11	1501565	SPRUZZATORE GRUPPO M5x1	GROUP DIFFUSER M5x1	VERTEILER FÜR KAFFEEGRUPPE M5x1	943
12	1081016	DOCCIA EROGAZIONE ø 60 mm	SHOWER SCREEN ø 60 mm	DUSCHE ø 60 mm	548
13	1186722	GUARNIZIONE PORTAFILTRO	FILTER HOLDER GASKET	DICHTUNG FÜR SIEBTRÄGER	655
13	1186723	GUARNIZIONE PORTAFILTRO	FILTER HOLDER GASKET	DICHTUNG FÜR SIEBTRÄGER	655
13	1186724	GUARNIZIONE PORTAFILTRO	FILTER HOLDER GASKET	DICHTUNG FÜR SIEBTRÄGER	655
14	1186611	GUARNIZIONE OR 0105 SILICONE	O-RING 105 SILICONE	O-RING-DICHTUNG 0105 SILIKON	644
15	1186612	GUARNIZIONE OR 0105 VITON	O-RING 105 VITON	O-RING-DICHTUNG 0105 VITON	644
16	1120476	ELETTROVALVOLA YB09	SOLENOID VALVE YB09	ELEKTROVENTIL YB09	560
17	1349404	RACCORDO DI SCARICO	OUTLET FITTING	AUSLAUFVENTILANSCHLUSS	882
18	1349405	ROMPIGETTO DI SCARICO	OUTLET DIFFUSER	AUSLAUFVERTEILER	882
19	1349403	RACCORDO CROMATO DI SCARICO	CHROMIUM-PLATED OUTLET FITTING	VERCHROMTER AUSLAUFVENTILANSCHLUSS	882
20	1201572	MASCHERINA ELETTROVALVOLA MANUALE	MANUAL SOLENOID COVER	ABDECKUNG FÜR SICHERHEITSABSPERRVENTIL	678

GRUPPO ELETTROVALVOLA
SOLENOID GROUP • MAGNETVENTILGRUPPE • MR01

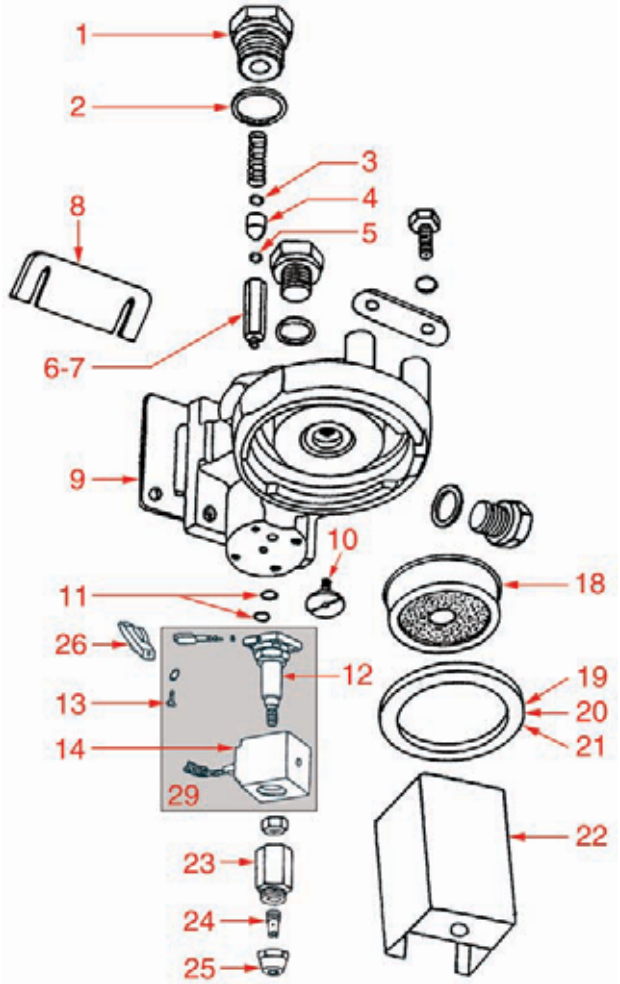

PORTAFILTRO
FILTER HOLDER • SIEBTRÄGER • MR05

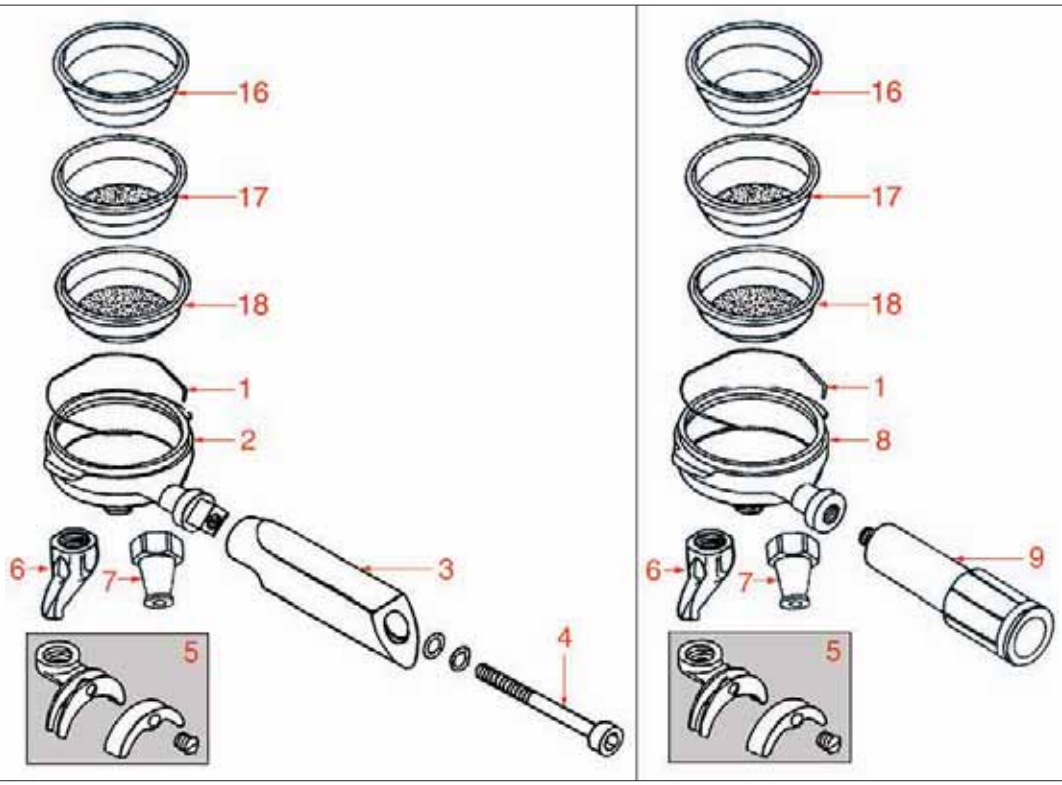

GRUPPO ELETTROVALVOLA
SOLENOID GROUP • MAGNETVENTILGRUPPE • MR01

Pos.	Cod.	Descrizione	Description	Beschreibung	Pag.
1	1439031	TAPPO GUIDA MOLLA	SPRING HOLDING PLUG	SCHRAUBVERSCHLUSS FÜR FEDERFÜHRUNG	898
2	1186201	GUARNIZIONE TEFLON ø 21x16,8x2 mm	TEFLON GASKET ø 21 x 16.8 x 2 mm	TEFLON-DICHTUNG ø 21 x 16,8 x 2 mm	602
3	1160311	FILTRO UGELLO ø 7 mm.	JET FILTER ø 7 mm	DÜSENFILTER ø 7 mm	566
4	1501531	UGELLO ø 8 FORO ø 0,8 mm.	JET ø 8 ORIFICE ø 0.8 mm	DÜSE ø 8 LOCH ø 0,8 mm	942
5	1186252	GUARNIZIONE OR R3	O-RING R3	O-RING-DICHTUNG R3	608
6	1324051	PERNO CORTO M6	SHORT PIN M6	BOLZEN KURZ M6	826
7	1324052	PERNO CORTO M8	SHORT PIN M8	BOLZEN KURZ M8	826
8	1186524	GUARNIZIONE GRUPPO 80x21 mm.	COFFEE GROUP GASKET 80x21 mm	DICHTUNG FÜR KAFFEE-GRUPPE 80x21 mm	637
9	1186172	GUARNIZIONE GRUPPO	COFFEE GROUP GASKET	DICHTUNG FÜR GRUPPE	599
10	1501565	SPRUZZATORE GRUPPO M5x1	GROUP DIFFUSER M5x1	VERTEILER FÜR KAFFEEGRUPPE M5x1	943
11	1186612	GUARNIZIONE OR 0105 VITON	O-RING 105 VITON	O-RING-DICHTUNG 0105 VITON	644
12	1120339	PARTE MECCANICA PARKER	MECHANICAL COMPONENT PARKER	MECHANISCHER TEIL PARKER	556
13	1455034	VITE INOX TCE M4x10	STAINLESS STEEL SCREW M4x10	SCHRAUBE INOX TCE M4x10	939
14	1120361	BOBINA PARKER YB09 9W	COIL PARKER YB09 - 9W	MAGNETSPULE PARKER YB09 - 9W	558
18	1081016	DOCCIA EROGAZIONE ø 60 mm	SHOWER SCREEN ø 60 mm	DUSCHE ø 60 mm	548
19	1186722	GUARNIZIONE PORTAFILTRO	FILTER HOLDER GASKET	DICHTUNG FÜR SIEBTRÄGER	655
20	1186723	GUARNIZIONE PORTAFILTRO	FILTER HOLDER GASKET	DICHTUNG FÜR SIEBTRÄGER	655
21	1186724	GUARNIZIONE PORTAFILTRO	FILTER HOLDER GASKET	DICHTUNG FÜR SIEBTRÄGER	655
22	1201572	MASCHERINA ELETTROVALVOLA MANUALE	MANUAL SOLENOID COVER	ABDECKUNG FÜR SICHERHEITSABSPERRVENTIL	678
23	1349404	RACCORDO DI SCARICO	OUTLET FITTING	AUSLAUFVENTILANSCHLUSS	882
24	1349405	ROMPIGETTO DI SCARICO	OUTLET DIFFUSER	AUSLAUFVERTEILER	882
25	1349403	RACCORDO CROMATO DI SCARICO	CHROMIUM-PLATED OUTLET FITTING	VERCHROMTER AUSLAUFVENTILANSCHLUSS	882
26	1241379	MANOPOLA PER ELETTROVALVOLA	SOLENOID VALVE HANDLE	DREHKNOPF FÜR MAGNETVENTIL	711
29	1120476	ELETTROVALVOLA YB09	SOLENOID VALVE YB09	ELEKTROVENTIL YB09	560

PORTAFILTRO
FILTER HOLDER • SIEBTRÄGER • MR05

Pos.	Cod.	Descrizione	Description	Beschreibung	Pag.
1	1250101	MOLLA FERMAFILTRO	FILTER BLOCKING SPRING	FEDER FÜR SIEBTRÄGER	751
2	1165036	PORTAFILTRO 1° MODELLO	FILTER HOLDER 1st MODEL	SIEBTRÄGER 1. MODELL	575
3	1241482	MANOPOLA PORTAFILTRO 1° MODELLO	FILTER HOLDER HANDLE 1° MODEL	SIEBTRÄGERGRIFF 1. MODELL	719
4	1528531	VITE PER MANOPOLA	HANDLE SCREW	SCHRAUBE FÜR GRIFF	977
5	1022502	BECCUCCIO 2 TAZZE	DOUBLE SPOUT	AUSLAUF 2-WEGE	526
6	1022501	BECCUCCIO 1 TAZZA	SINGLE SPOUT	AUSLAUF 1-WEG	525
7	1022503	BECCUCCIO 1 TAZZA DIRITTO	STRAIGHT SINGLE SPOUT	AUSLAUF 1-WEG GERADE	526
8	1165037	PORTAFILTRO 2° MODELLO	FILTER HOLDER 2nd MODEL	SIEBTRÄGER 2. MODELL	575
9	1241483	MANOPOLA PORTAFILTRO M12x1	FILTER HOLDER HANDLE M12x1	SIEBTRÄGERGRIFF M12x1	719
16	1160286	FILTRO CIECO	BLIND FILTER	BLINDFILTER	565
17	1160252	FILTRO 2 TAZZE 12 gr	2-CUP FILTER 12 GRAMS	KAFFEESIEB 2 TASSEN 12 g	563
18	1160251	FILTRO 1 TAZZA 6 GRAMMI	1-CUP FILTER 6 GRAMS	KAFFEESIEB 1 TASSE 6 g	563
18	1160266	FILTRO 1 TAZZA 7 GRAMMI	1-CUP FILTER 7 GRAMS	KAFFEESIEB 1 TASSE 7 g	564

GRUPPO LIVELLO
SIGHTGLASS ASSEMBLY • NIVEAUGLASGRUPPE • MR07

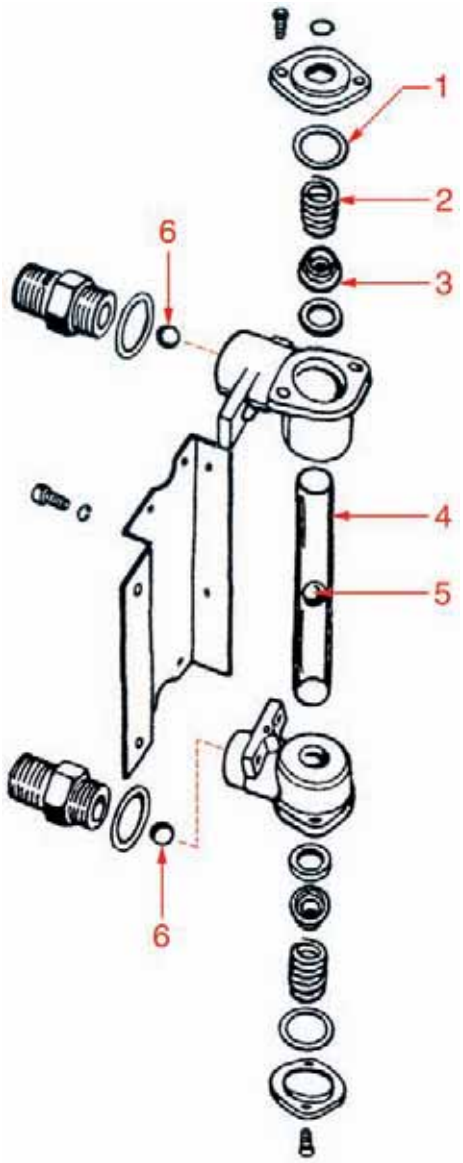

RUBINETTO ENTRATA ACQUA
WATER INLET TAP • WASSEREINGANG HAHN • MR02

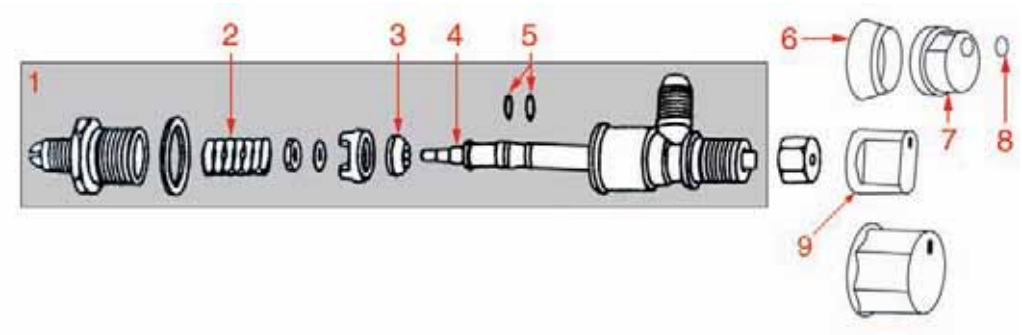

GRUPPO LIVELLO
SIGHTGLASS ASSEMBLY • NIVEAUGLASGRUPPE • MR07

Pos.	Cod.	Descrizione	Description	Beschreibung	Pag.
1	1186124	GUARNIZIONE LIVELLO	WATER LEVEL GASKET	DICHTUNG FÜR WASSERNIVEAU	594
2	1250401	MOLLA LIVELLO ø 22x20 mm.	LEVEL SPRING ø 22 x 20 mm	NIVEAU-FEDER ø 22 x 20 mm	756
3	1186229	PORTAGUARNIZIONE LIVELLO E64-E66	LEVEL GASKET HOLDER E64-E66	DICHTUNGSTRÄGER FÜR WASSERNIVEAU E64-E66	605
4	1520532	VETRO LIVELLO ø 12x130 mm.	LEVEL GLASS ø 12x130 mm	WASSERSTANDGLAS ø 12x130 mm	947
5	1323001	PALLINA LIVELLO ROSSA	RED LEVEL BALL	NIVEAUKUGEL ROT	820
6	1323415	SFERA INOX	STAINLESS STEEL BALL	KUGEL AUS INOX	821

RUBINETTO ENTRATA ACQUA
WATER INLET TAP • WASSEREINGANG HAHN • MR02

Pos.	Cod.	Descrizione	Description	Beschreibung	Pag.
1	1348373	RUBINETTO ENTRATA ACQUA	WATER INLET TAP	WASSEREINLAUFHAHN	860
2	1250526	MOLLA ø 13x41 mm	SPRING ø 13x41 mm	FEDER ø 13x41 mm	760
3	1186128	GUARNIZIONE CONICA COMPACT	COMPACT CONICAL GASKET	KEGELDICHTUNG COMPACT	594
4	1324015	PERNO PER VALVOLA CARICO	PIN FOR INLET VALVE	BOLZEN FÜR EINLASSVENTIL	822
5	1186252	GUARNIZIONE OR R3	O-RING R3	O-RING-DICHTUNG R3	608
6	1241487	GHIERA PER MANOPOLA	HANDLE RING	RING FÜR DREHKNOPF	720
7	1241485	MANOPOLA CARICO ACQUA	WATER INLET HANDLE	DREHKNOPF WASSERLADUNG	720
8	1241486	ADESIVO CARICO ACQUA	WATER INLET STICKER	AUFKLEBER WASSERLADUNG	720
9	1241374	MANOPOLA ENTRATA ACQUA	WATER INLET HANDLE	DREHKNOPF FÜR WASSEREINLAUF	711

RUBINETTO ENTRATA ACQUA
WATER INLET TAP • WASSEREINGANG HAHN • MR04

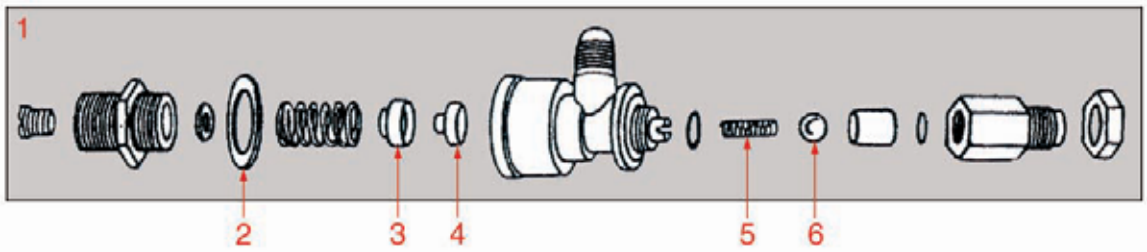

RUBINETTO ACQUA/VAPORE
WATER/STEAM TAP • WASSER- DAMPFHAHN • MR12

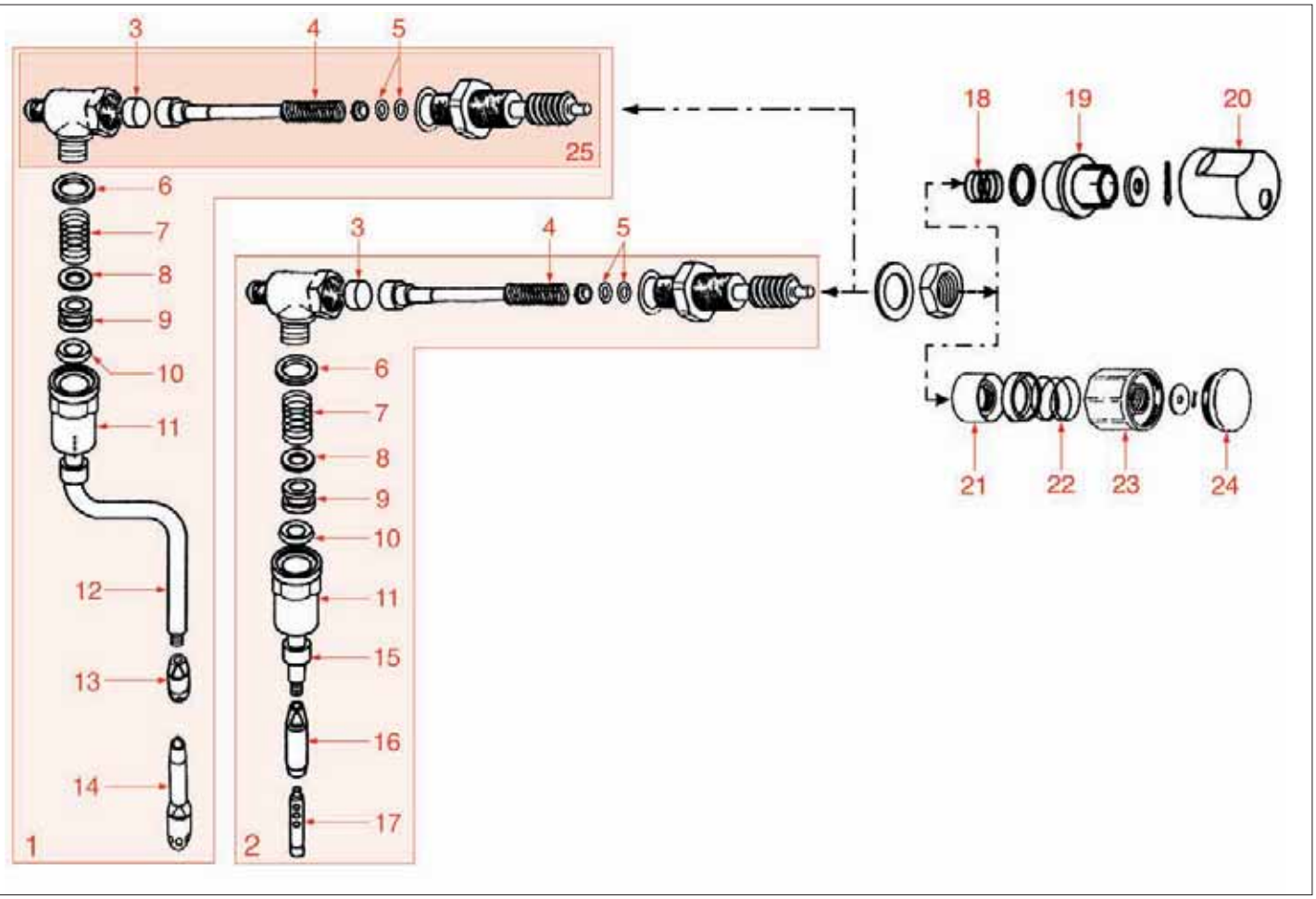

RUBINETTO ENTRATA ACQUA
WATER INLET TAP • WASSEREINGANG HAHN • MR04

Pos.	Cod.	Descrizione	Description	Beschreibung	Pag.
1	1523527	VALVOLA RITEGNO ESPANSIONE	EXPANSION NON RETURN VALVE	EXPANSIONS- UND RÜCKSCHLAGVENTIL	960
2	1186238	GUARNIZIONE OR 04081 EPDM	O-RING 04081 EPDM	O-RING-DICHTUNG 04081 EPDM	606
3	1186131	PORTA GUARNIZIONE NO STOP	NON-STOP GASKET HOLDER	DICHTUNGSTRÄGER NO STOP	595
4	1186129	GUARNIZIONE VALVOLA ESPANSIONE NO STOP	NON-STOP EXPANSION VALVE GASKET	DICHTUNG FÜR EXPANSIONSVENTIL NO STOP	595
5	1250202	MOLLA VALVOLA RITEGNO ø 9x30 mm.	NON-RETURN VALVE SPRING ø 9x30 mm	FEDER FÜR RÜCKSCHLAGVENTIL ø 9x30 mm	755
6	1323415	SFERA INOX	STAINLESS STEEL BALL	KUGEL AUS INOX	821

RUBINETTO ACQUA/VAPORE
WATER/STEAM TAP • WASSER- DAMPFHAHN • MR12

Pos.	Cod.	Descrizione	Description	Beschreibung	Pag.
1	1348472	RUBINETTO VAPORE COMPLETO	STEAM TAP ASSEMBLY	DAMPFHAHN KOMPLETT	862
2	1348473	RUBINETTO ACQUA COMPLETO	WATER TAP ASSEMBLY	WASSERHAHN KOMPLETT	862
3	1186442	GUARNIZIONE CIECA	BLIND GASKET	BLINDDICHTUNG	629
4	1250415	MOLLA ASTA ø 10x32 mm	ROD SPRING ø 10x32 mm	ACHSENFEDER ø 10x32 mm	758
5	1186612	GUARNIZIONE OR 0105 VITON	O-RING 105 VITON	O-RING-DICHTUNG 0105 VITON	644
6	1186245	GUARNIZIONE TEFLON	TEFLON GASKET	TEFLON DICHTUNG	607
7	1250549	MOLLA ø 11x25 mm	SPRING ø 11x25 mm	FEDER ø 11x25 mm	762
8	1186283	RONDELLA OTTONE ø 15x7x2,5 mm	BRASS WASHER ø 15x7x2.5 mm.	MESSINGSCHEIBE ø 15x7x2,5 mm	611
9	1186176	BOCCOLA TEFLON	TEFLON BUSHING	BUCHSE AUS TEFLON	599
10	1186346	GUARNIZIONE OR 02043 EPDM	O-RING 02043 EP	O-RING-DICHTUNG 02043 EPDM	618
11	1348476	DADO	NUT	MUTTER	863
12	1449853	TUBO VAPORE	STEAM PIPE	DAMPFROHR	934
13	1449336	SPRUZZATORE TUBO VAPORE	STEAM PIPE DIFFUSER	SPRITZDÜSE FÜR DAMPFROHR	919
15	1449854	TUBO ACQUA	WATER PIPE	WASSERROHR	935
16	1449855	SPRUZZATORE TUBO ACQUA	WATER PIPE NOZZLE	SPRITZDÜSE FÜR WASSERROHR	935
17	1449858	INIETTORE SPRUZZATORE TUBO ACQUA	WATER PIPE NOZZLE INJECTOR	INJEKTOR FÜR WASSERROHR SPRITZDÜSE	935
18	1250510	MOLLA PER MANOPOLA	HANDLE SPRING	FEDER FÜR DREHKNOPF	759
19	1241371	GHIERA PER MANOPOLA	HANDLE RING	RING FÜR DREHKNOPF	710
20	1241372	MANOPOLA RUBINETTO	TAP HANDLE	HAHNDREHKNOPF	711
21	1241481	GHIERA PER MANOPOLA	HANDLE RING	RING FÜR DREHKNOPF	719
22	1250179	MOLLA PER MANOPOLA	HANDLE SPRING	FEDER FÜR DREHKNOPF	754
23	1241402	MANOPOLA RUBINETTO ACQUA/VAPORE	WATER/STEAM TAP HANDLE	DREHKNOPF HEISSWASSER- DAMPFVENTIL	712
24	1241405	INSERTO MANOPOLA	KNOB INSERT	EINSATZ FÜR KNEBEL	712
25	1348477	RUBINETTO ACQUA/VAPORE	WATER/STEAM TAP	WASSER-/DAMPFVENTIL	863

RUBINETTO VAPORE
STEAM TAP • DAMPFHAHN • MR06

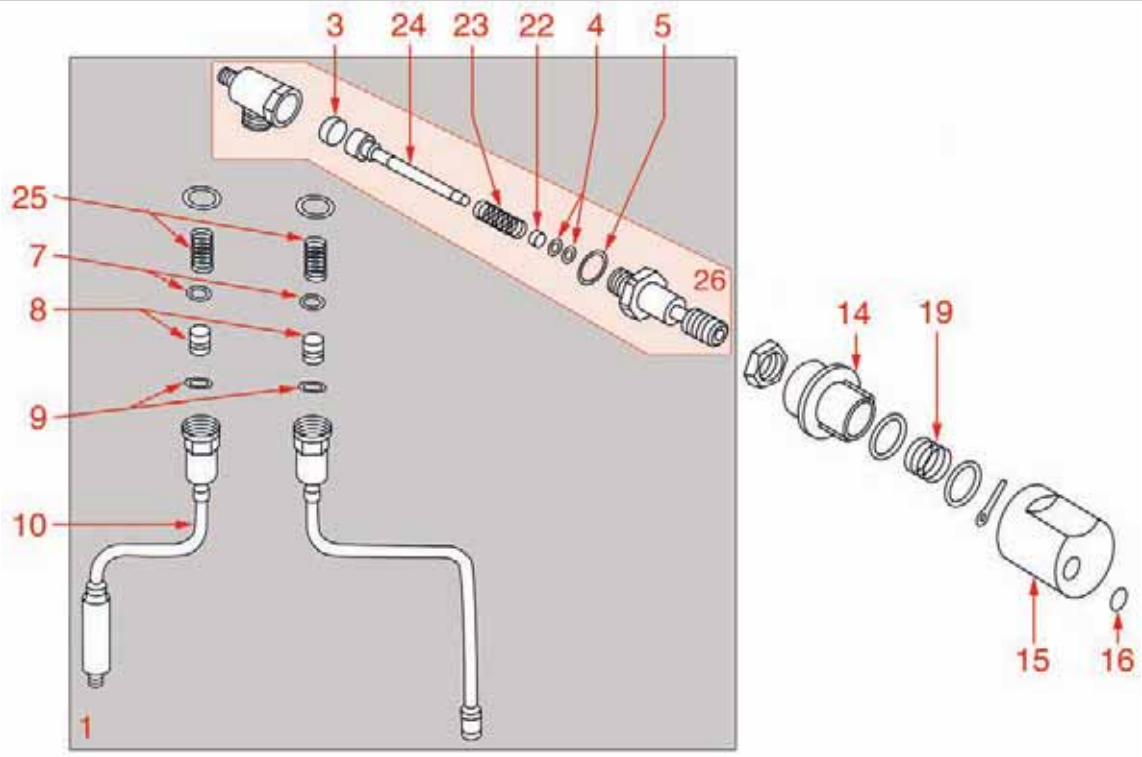

VALVOLA ESPANSIONE
EXPANSION VALVE • EXPANSIONSVENTIL • MR03

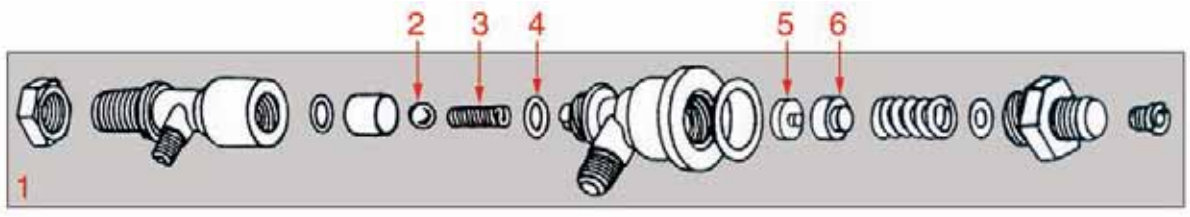

RUBINETTO VAPORE
STEAM TAP • DAMPFHAHN • MR06

Pos.	Cod.	Descrizione	Description	Beschreibung	Pag.
1	1348472	RUBINETTO VAPORE COMPLETO	STEAM TAP ASSEMBLY	DAMPFHAHN KOMPLETT	862
3	1186442	GUARNIZIONE CIECA	BLIND GASKET	BLINDDICHTUNG	629
4	1186612	GUARNIZIONE OR 0105 VITON	O-RING 105 VITON	O-RING-DICHTUNG 0105 VITON	644
5	1186171	GUARNIZIONE TAPPO	CAP GASKET	STOPFDICHTUNG	599
7	1186306	RONDELLA OTTONE ø 10x5x1 mm	BRASS WASHER ø 10x5x1 mm	MESSINGSCHEIBE ø 10x5x1 mm	614
8	1186176	BOCCOLA TEFLON	TEFLON BUSHING	BUCHSE AUS TEFLON	599
9	1186346	GUARNIZIONE OR 02043 EPDM	O-RING 02043 EP	O-RING-DICHTUNG 02043 EPDM	618
10	1449816	TUBO ACQUA	WATER PIPE	WASSERROHR	931
14	1241371	GHIERA PER MANOPOLA	HANDLE RING	RING FÜR DREHKNOPF	710
15	1241372	MANOPOLA RUBINETTO	TAP HANDLE	HAHNDREHKNOPF	711
16	1241486	ADESIVO CARICO ACQUA	WATER INLET STICKER	AUFKLEBER WASSERLADUNG	720
19	1250179	MOLLA PER MANOPOLA	HANDLE SPRING	FEDER FÜR DREHKNOPF	754
22	1186244	BUSSOLA PER MOLLA	SPRING BUSHING	BUCHSE FÜR FEDER	607
23	1250415	MOLLA ASTA ø 10x32 mm	ROD SPRING ø 10x32 mm	ACHSENFEDER ø 10x32 mm	758
24	1324066	PERNO RUBINETTO	TAP SPINDLE	HAHNBOLZEN	827
25	1250549	MOLLA ø 11x25 mm	SPRING ø 11x25 mm	FEDER ø 11x25 mm	762
26	1348477	RUBINETTO ACQUA/VAPORE	WATER/STEAM TAP	WASSER-/DAMPFVENTIL	863

VALVOLA ESPANSIONE
EXPANSION VALVE • EXPANSIONSVENTIL • MR03

Pos.	Cod.	Descrizione	Description	Beschreibung	Pag.
1	1523526	VALVOLA ESPANSIONE RITEGNO	NON-RETURN EXPANSION VALVE	EXPANSIONS- UND RÜCKSCHLAGVENTIL	960
2	1323415	SFERA INOX	STAINLESS STEEL BALL	KUGEL AUS INOX	821
3	1250202	MOLLA VALVOLA RITEGNO ø 9x30 mm.	NON-RETURN VALVE SPRING ø 9x30 mm	FEDER FÜR RÜCKSCHLAGVENTIL ø 9x30 mm	755
4	1186346	GUARNIZIONE OR 02043 EPDM	O-RING 02043 EP	O-RING-DICHTUNG 02043 EPDM	618
5	1186129	GUARNIZIONE VALVOLA ESPANSIONE NO STOP	NON-STOP EXPANSION VALVE GASKET	DICHTUNG FÜR EXPANSIONSVENTIL NO STOP	595
6	1186131	PORTA GUARNIZIONE NO STOP	NON-STOP GASKET HOLDER	DICHTUNGSTRÄGER NO STOP	595

COMPONENTI ELETTRICI
ELECTRIC COMPONENTS • ELEKTRISCHE KOMPONENTE • MR10

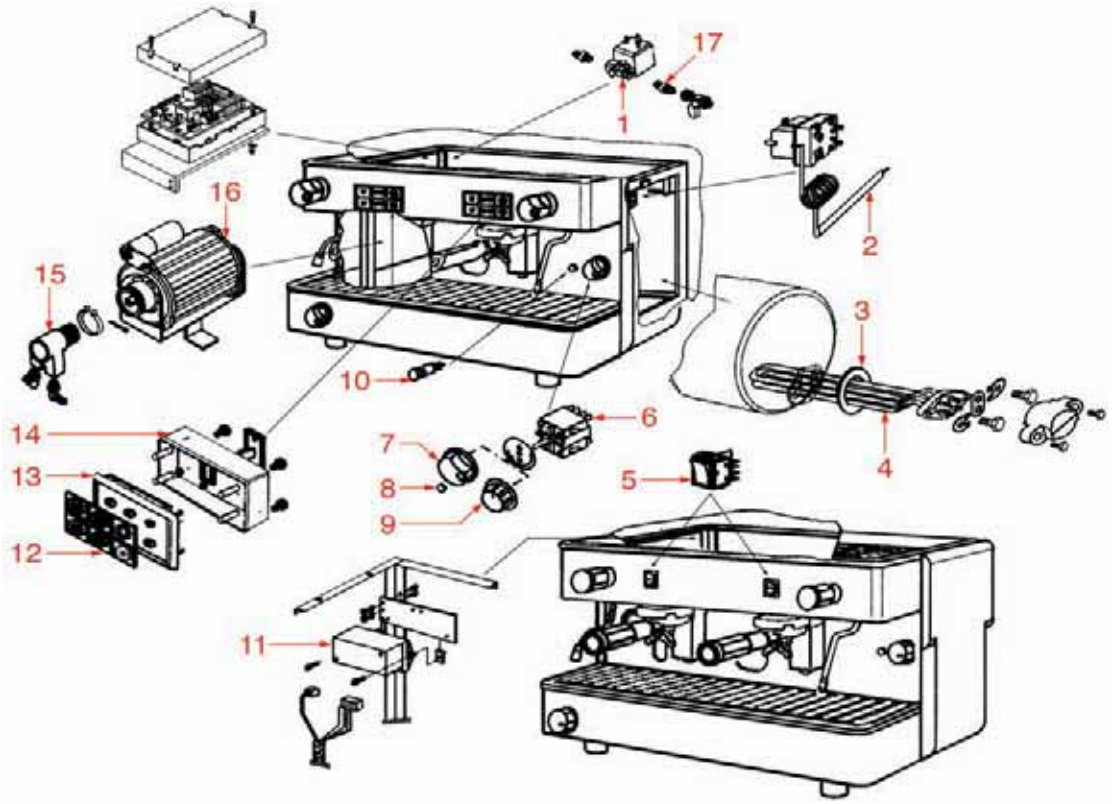

COMPONENTI ELETTRICI
ELECTRIC COMPONENTS • ELEKTRISCHE KOMPONENTE • MR15

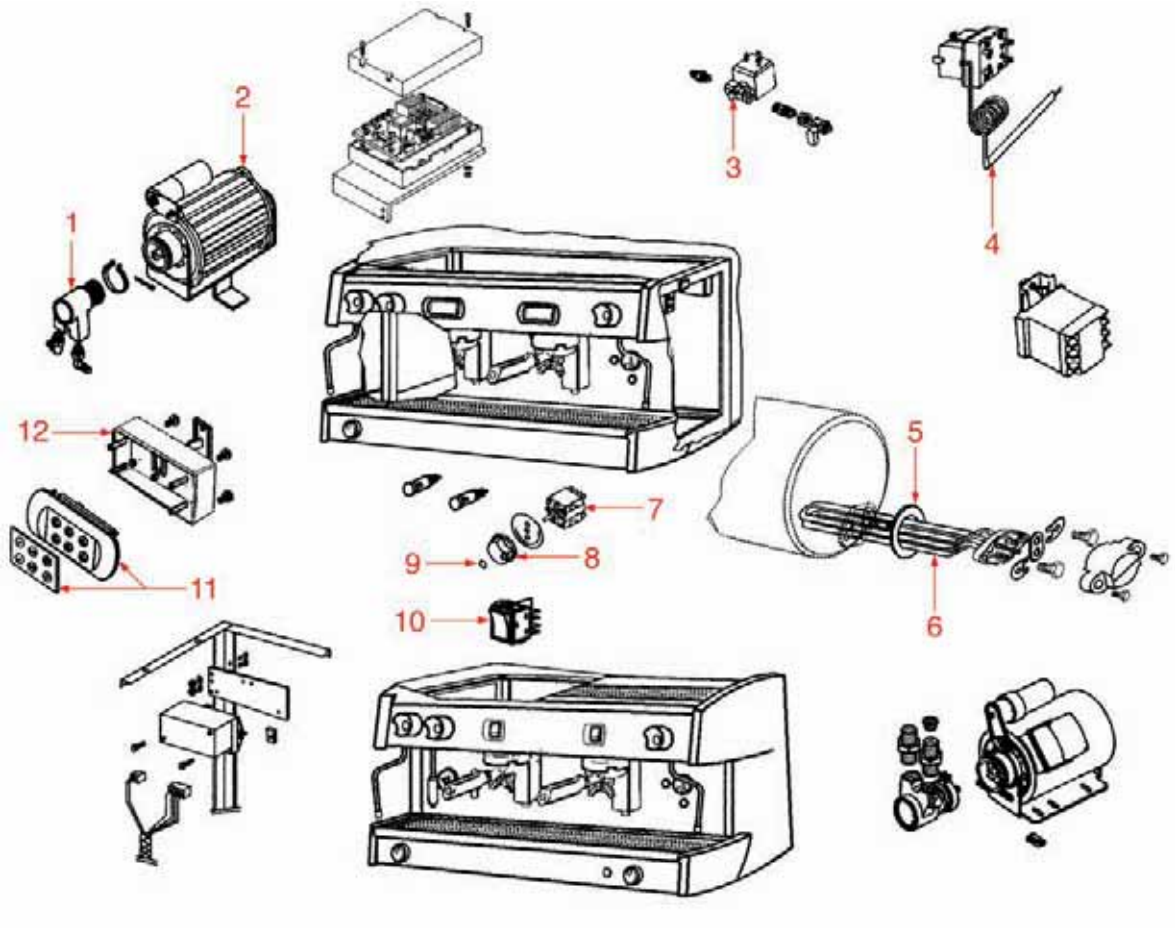

COMPONENTI ELETTRICI
ELECTRIC COMPONENTS • ELEKTRISCHE KOMPONENTE • MR10

Pos.	Cod.	Descrizione	Description	Beschreibung	Pag.
1	1120308	ELETTROVALVOLA SIRAI 2 VIE	2-WAY SOLENOID VALVE SIRAI	2-WEGE MAGNETVENTIL SIRAI	554
2	1444509	TERMOSTATO TRIFASE DI SICUREZZA 169°C	THREE-PHASE SAFETY THERMOSTAT 169°C	3-PHASIG SICHERHEITSTHERMOSTAT 169 °C	903
3	1186179	GUARNIZIONE TEFLON	TEFLON GASKET	DICHTUNG AUS TEFLON	599
4	1755102	RESISTENZA 1800W 220V	HEATING ELEMENT 1800W 220V	HEIZKÖRPER 1800W 220V	991
4	1755107	RESISTENZA 2600W 220V	HEATING ELEMENT 2600W 220V	HEIZKÖRPER 2600W 220V	992
5	1319035	INTERRUTTORE NON LUMINOSO BIPOLARE	BIPOLAR SWITCH WITHOUT LIGHT	SCHALTER NICHT BELEUCHTET 2-POLIG	772
6	1319031	INTERRUTTORE GENERALE 16A 250V	MAIN SWITCH 16A 250V	HAUPTSCHALTER 16A 250V	771
7	1241430	MANOPOLA INTERRUTTORE	SWITCH HANDLE	SCHALTERDREHKNOPF	716
8	1241378	ADESIVO MANOPOLA INTERRUTTORE	SWITCH HANDLE STICKER	AUFKLEBER FÜR SCHALTERDREHKNOPF	711
9	1241409	MANOPOLA INTERRUTTORE GENERALE	MAIN SWITCH HANDLE	DREHKNOPF FÜR HAUPTSCHALTER	713
10	1221301	LAMPADA SPIA	INDICATOR LAMP	SIGNALLEUCHTE	682
11	1341200	REGOLATORE DI LIVELLO	LEVEL ADJUSTER	NIVEAUREGLER	838
12	1319064	MEMBRANA PULSANTIERA RIMINI	RIMINI PUSH-BUTTON PANEL DIAPHRAGM	MEMBRAN FÜR TASTATUR RIMINI	776
12	1319069	MEMBRANA PULSANTIERA GAGGIA	GAGGIA PUSH-BUTTON PANEL DIAPHRAGM	MEMBRAN FÜR TASTATUR GAGGIA	777
12	1319070	MEMBRANA PULSANTIERA FUTURMAT	FUTURMAT PUSH-BUTTON PANEL DIAPHRAGM	MEMBRAN FÜR TASTATUR FUTURMAT	777
12	1319075	MEMBRANA PULSANTIERA ITALCREM	ITALCREM PUSH-BUTTON PANEL DIAPHRAGM	MEMBRAN FÜR TASTATUR ITALCREM	777
13	1319065	PULSANTIERA	PUSH-BUTTON PANEL	DRUCKTASTENTAFEL	776
14	1319068	CASSA PULSANTIERA	PUSH-BUTTON PANEL BOX	TASTATURKASTEN	777
15	1330002	POMPA VOLUMETRICA ROTOFLOW ø 3/8" NPT	ROTARY VANE PUMP ROTOFLOW ø 3/8" NPT	VERDRÄNGERPUMPE ROTOFLOW ø 3/8" NPT	834
16	1240702	MOTORE A FASCETTA	MOTOR WITH CLAMP CONNECTION	MOTOR MIT SCHELLENANSCHLUSS	689
17	1349408	RACCORDO CONICO	CONICAL COUPLING	KEGELFÖRMIGER ANSCHLUSS	883

COMPONENTI ELETTRICI
ELECTRIC COMPONENTS • ELEKTRISCHE KOMPONENTE • MR15

Pos.	Cod.	Descrizione	Description	Beschreibung	Pag.
1	1330002	POMPA VOLUMETRICA ROTOFLOW ø 3/8" NPT	ROTARY VANE PUMP ROTOFLOW ø 3/8" NPT	VERDRÄNGERPUMPE ROTOFLOW ø 3/8" NPT	834
2	1240702	MOTORE A FASCETTA	MOTOR WITH CLAMP CONNECTION	MOTOR MIT SCHELLENANSCHLUSS	689
3	1120308	ELETTROVALVOLA SIRAI 2 VIE	2-WAY SOLENOID VALVE SIRAI	2-WEGE MAGNETVENTIL SIRAI	554
4	1444509	TERMOSTATO TRIFASE DI SICUREZZA 169°C	THREE-PHASE SAFETY THERMOSTAT 169°C	3-PHASIG SICHERHEITSTHERMOSTAT 169 °C	903
5	1186179	GUARNIZIONE TEFLON	TEFLON GASKET	DICHTUNG AUS TEFLON	599
6	1755107	RESISTENZA 2600W 220V	HEATING ELEMENT 2600W 220V	HEIZKÖRPER 2600W 220V	992
6	1755108	RESISTENZA 3700W 220V	HEATING ELEMENT 3700W 220V	HEIZKÖRPER 3700W 220V	992
6	1755109	RESISTENZA 5000W 220V	HEATING ELEMENT 5000W 220V	HEIZKÖRPER 5000W 220V	992
7	1319031	INTERRUTTORE GENERALE 16A 250V	MAIN SWITCH 16A 250V	HAUPTSCHALTER 16A 250V	771
8	1241430	MANOPOLA INTERRUTTORE	SWITCH HANDLE	SCHALTERDREHKNOPF	716
9	1241378	ADESIVO MANOPOLA INTERRUTTORE	SWITCH HANDLE STICKER	AUFKLEBER FÜR SCHALTERDREHKNOPF	711
10	1319035	INTERRUTTORE NON LUMINOSO BIPOLARE	BIPOLAR SWITCH WITHOUT LIGHT	SCHALTER NICHT BELEUCHTET 2-POLIG	772
11	1319516	PULSANTIERA ARIANNE GRIGIA	PUSH-BUTTON PANEL ARIANNE - GREY	TASTATUR ARIANNE GRAU	797
12	1319068	CASSA PULSANTIERA	PUSH-BUTTON PANEL BOX	TASTATURKASTEN	777

CALDAIA E ACCESSORI
BOILER AND ACCESSORIES • KESSEL UND ZUBEHÖRE • MR11

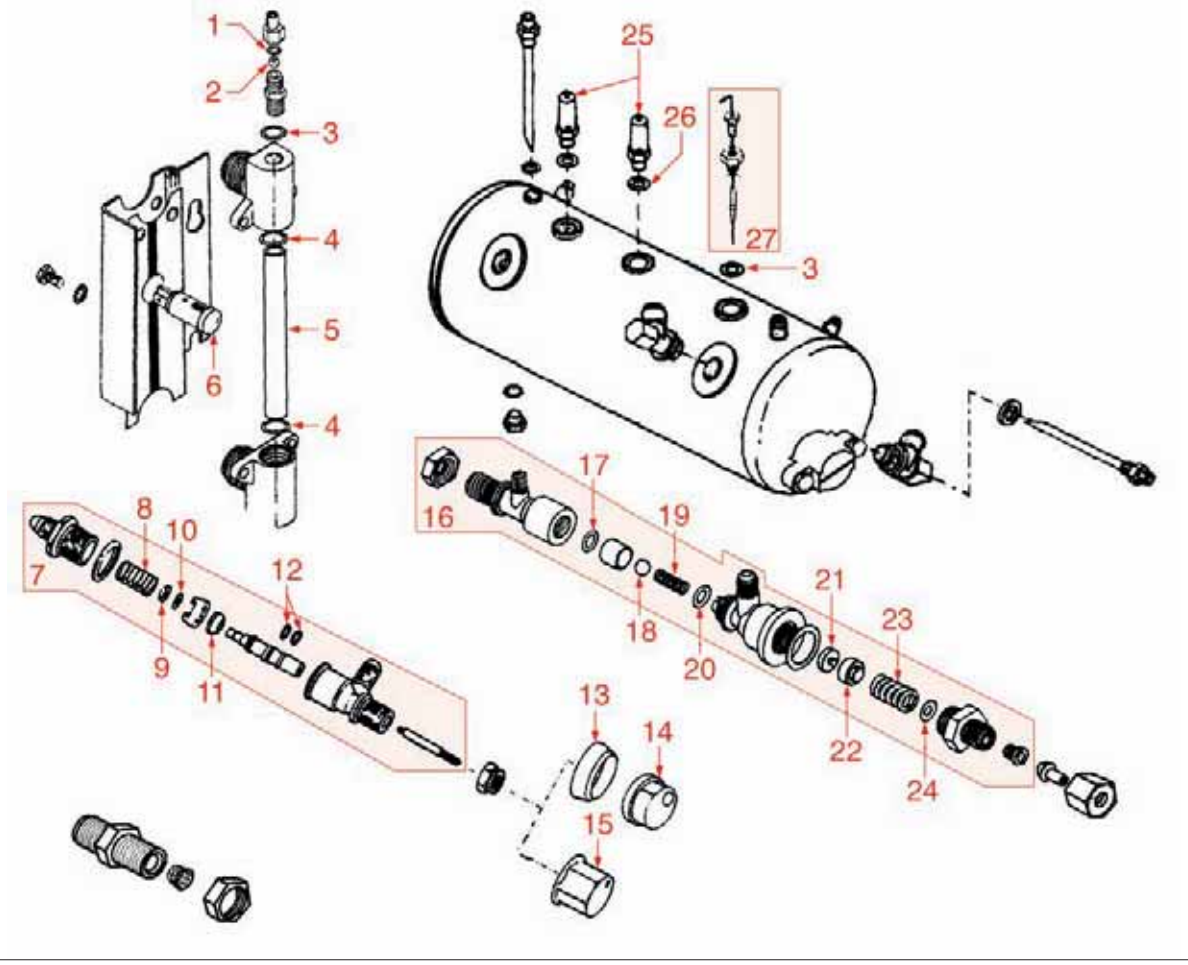

ACCESSORI
ACCESSORIES • ZUBEHÖRE • MR13



CALDAIA E ACCESSORI
BOILER AND ACCESSORIES • KESSEL UND ZUBEHÖRE • MR11

Pos.	Cod.	Descrizione	Description	Beschreibung	Pag.
1	1186611	GUARNIZIONE OR 0105 SILICONE	O-RING 105 SILICONE	O-RING-DICHTUNG 0105 SILIKON	644
2	1323002	SFERA GRUPPO INOX	STAINLESS STEEL GROUP BALL	KUGEL INOX GRUPPE	820
3	1186232	GUARNIZIONE	GASKET	DICHTUNG	605
4	1186236	GUARNIZIONE OR R9 VITON	VITON O-RING R9	O-RING-DICHTUNG R9 VITON	606
5	1520541	VETRO LIVELLO ø 11x119 mm.	LEVEL GLASS ø 11x119 mm	WASSERSTANDGLAS ø 11x119 mm	948
5	1520522	VETRO LIVELLO ø 11x135 mm 1°MODELLO	LEVEL GLASS ø 11x135 mm 1st MODEL	WASSERSTANDGLAS ø 11x135 mm 1° MODELL	947
5	1520562	VETRO LIVELLO ø 11x108 mm.	LEVEL GLASS ø 11x108 mm	WASSERSTANDGLAS ø 11x108 mm	948
6	1221301	LAMPADA SPIA	INDICATOR LAMP	SIGNALLEUCHTE	682
7	1348306	RUBINETTO CARICO ACQUA	WATER INLET TAP	WASSEREINLAUFHAHN	854
8	1250536	MOLLA VALVOLA ø 13x42 mm.	VALVE SPRING ø 13 x 42 mm	VENTILFEDER ø 13x42 mm	761
9	1186330	RONDELLA VALVOLA EROGAZIONE	WASHER	SCHEIBE FÜR AUSLAUFVENTIL	617
10	1186387	RONDELLA OTTONE M3	BRASS WASHER M3	MESSINGSCHEIBE M3	622
11	1186128	GUARNIZIONE CONICA COMPACT	COMPACT CONICAL GASKET	KEGELDICHTUNG COMPACT	594
12	1186252	GUARNIZIONE OR R3	O-RING R3	O-RING-DICHTUNG R3	608
13	1241487	GHIERA PER MANOPOLA	HANDLE RING	RING FÜR DREHKNOPF	720
14	1241376	MANOPOLA ACQUA GRIGIA	GREY WATER HANDLE	WASSERDREHKNOPF GRAU	711
15	1241408	MANOPOLA ACQUA	WATER HANDLE	WASSERDREHKNOPF	713
16	1523526	VALVOLA ESPANSIONE RITEGNO	NON-RETURN EXPANSION VALVE	EXPANSIONS- UND RÜCKSCHLAGVENTIL	960
17	1186422	GUARNIZIONE OR 0108 EPDM	O-RING 0108 EPDM	O-RING-DICHTUNG 0108 EPDM	627
18	1323415	SFERA INOX	STAINLESS STEEL BALL	KUGEL AUS INOX	821
19	1250202	MOLLA VALVOLA RITEGNO ø 9x30 mm.	NON-RETURN VALVE SPRING ø 9x30 mm	FEDER FÜR RÜCKSCHLAGVENTIL ø 9x30 mm	755
20	1186346	GUARNIZIONE OR 02043 EPDM	O-RING 02043 EP	O-RING-DICHTUNG 02043 EPDM	618
21	1186129	GUARNIZIONE VALVOLA ESPANSIONE NO STOP	NON-STOP EXPANSION VALVE GASKET	DICHTUNG FÜR EXPANSIONSVENTIL NO STOP	595
22	1186131	PORTA GUARNIZIONE NO STOP	NON-STOP GASKET HOLDER	DICHTUNGSTRÄGER NO STOP	595
23	1250517	MOLLA ø 15,50x29 mm.	SPRING ø 15,50x29 mm	FEDER ø 15,50x29 mm	760
24	1186239	GUARNIZIONE RAME	COPPER GASKET ø 14,5 x 6 mm	KUPFERDICHTUNG ø 14,5 x 6 mm	606
25	1523535	VALVOLA CALDAIA ø 3/8"	BOILER VALVE ø 3/8"	VENTIL FÜR KESSEL ø 3/8"	961
26	1186201	GUARNIZIONE TEFLON ø 21x16,8x2 mm	TEFLON GASKET ø 21 x 16.8 x 2 mm	TEFLON-DICHTUNG ø 21 x 16,8 x 2 mm	602
27	3341011	SONDA DI LIVELLO 140 mm	WATER LEVEL SENSOR 140 mm	NIVEAUFÜHLER 140 mm	1030

ACCESSORI
ACCESSORIES • ZUBEHÖRE • MR13

Pos.	Cod.	Descrizione	Description	Beschreibung	Pag.
1	1250101	MOLLA FERMAFILTRO	FILTER BLOCKING SPRING	FEDER FÜR SIEBTRÄGER	751
2	1165037	PORTAFILTRO 2° MODELLO	FILTER HOLDER 2nd MODEL	SIEBTRÄGER 2. MODELL	575
3	1241483	MANOPOLA PORTAFILTRO M12x1	FILTER HOLDER HANDLE M12x1	SIEBTRÄGERGRIFF M12x1	719
4	1022502	BECCUCCIO 2 TAZZE	DOUBLE SPOUT	AUSLAUF 2-WEGE	526
5	1022503	BECCUCCIO 1 TAZZA DIRITTO	STRAIGHT SINGLE SPOUT	AUSLAUF 1-WEG GERADE	526
6	1022501	BECCUCCIO 1 TAZZA	SINGLE SPOUT	AUSLAUF 1-WEG	525
7	1165036	PORTAFILTRO 1° MODELLO	FILTER HOLDER 1st MODEL	SIEBTRÄGER 1. MODELL	575
8	1241482	MANOPOLA PORTAFILTRO 1° MODELLO	FILTER HOLDER HANDLE 1° MODEL	SIEBTRÄGERGRIFF 1. MODELL	719
9	1528531	VITE PER MANOPOLA	HANDLE SCREW	SCHRAUBE FÜR GRIFF	977
10	1160252	FILTRO 2 TAZZE 12 gr	2-CUP FILTER 12 GRAMS	KAFFEESIEB 2 TASSEN 12 g	563
10	1160337	FILTRO 2 TAZZE 14 gr	2-CUP FILTER 14 GRAMS	KAFFEESIEB 2 TASSEN 14 g	567
11	1160286	FILTRO CIECO	BLIND FILTER	BLINDFILTER	565
12	1160335	FILTRO 1 TAZZA 7 GRAMMI	1-CUP FILTER 7 GRAMS	KAFFEESIEB 1 TASSE 7 g	566

GRUPPO ELETTROVALVOLA
SOLENOID ASSEMBLY • MAGNTEVENTILGRUPPE • MR14

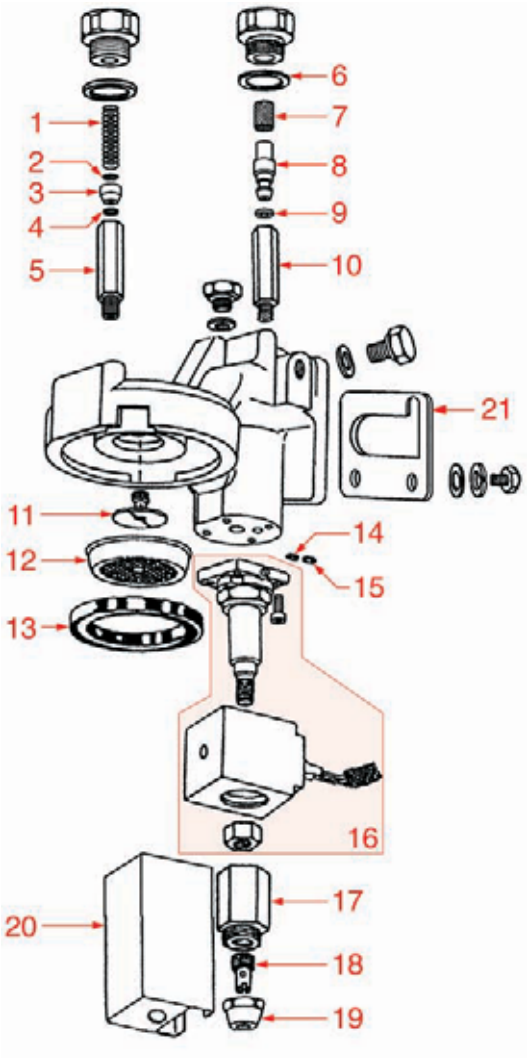

ACCESSORI
ACCESSORIES • ZUBEHÖRE • MR16

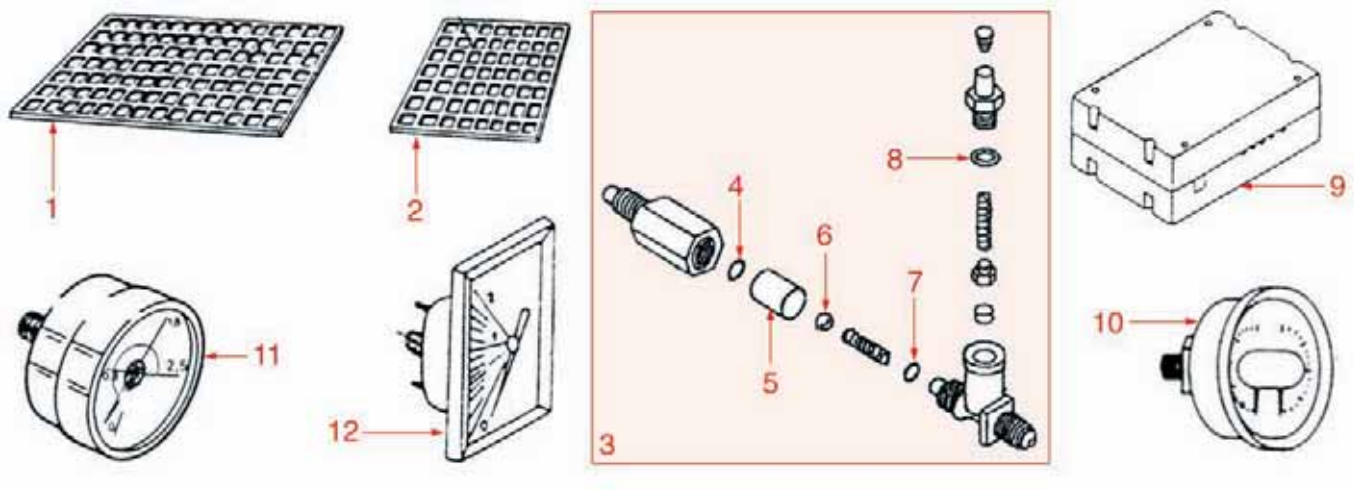

GRUPPO ELETTROVALVOLA
SOLENOID ASSEMBLY • MAGNTEVENTILGRUPPE • MR14

Pos.	Cod.	Descrizione	Description	Beschreibung	Pag.
1	1250402	MOLLA UGELLO ø 7x28 mm.	JET SPRING ø 7 x 28 mm	DÜSENFEDER ø 7 x 28 mm	757
2	1160311	FILTRO UGELLO ø 7 mm.	JET FILTER ø 7 mm	DÜSENFILTER ø 7 mm	566
3	1501531	UGELLO ø 8 FORO ø 0,8 mm.	JET ø 8 ORIFICE ø 0.8 mm	DÜSE ø 8 LOCH ø 0,8 mm	942
4	1186252	GUARNIZIONE OR R3	O-RING R3	O-RING-DICHTUNG R3	608
5	1324051	PERNO CORTO M6	SHORT PIN M6	BOLZEN KURZ M6	826
5	1324052	PERNO CORTO M8	SHORT PIN M8	BOLZEN KURZ M8	826
6	1186201	GUARNIZIONE TEFLON ø 21x16,8x2 mm	TEFLON GASKET ø 21 x 16.8 x 2 mm	TEFLON-DICHTUNG ø 21 x 16,8 x 2 mm	602
6	1186620	GUARNIZIONE RAME ø 3/8"	COPPER GASKET ø 3/8"	KUPFERDICHTUNG ø 3/8"	645
7	1160507	FILTRO UGELLO	NOZZLE FILTER	DÜSENFILTER	568
8	1501570	INIETTORE GRUPPO	GROUP INJECTOR	GRUPPE INJEKTOR	944
9	1186514	GUARNIZIONE OR 0102 SILICONE	O-RING 0102 SILICON	O-RING-DICHTUNG 0102 SILIKON	636
10	1324085	COLONNA INIETTORE	INJECTOR SUPPORT	INJEKTOR SÄULE	830
11	1501565	SPRUZZATORE GRUPPO M5x1	GROUP DIFFUSER M5x1	VERTEILER FÜR KAFFEEGRUPPE M5x1	943
12	1081016	DOCCIA EROGAZIONE ø 60 mm	SHOWER SCREEN ø 60 mm	DUSCHE ø 60 mm	548
13	1186722	GUARNIZIONE PORTAFILTRO	FILTER HOLDER GASKET	DICHTUNG FÜR SIEBTRÄGER	655
13	1186723	GUARNIZIONE PORTAFILTRO	FILTER HOLDER GASKET	DICHTUNG FÜR SIEBTRÄGER	655
13	1186724	GUARNIZIONE PORTAFILTRO	FILTER HOLDER GASKET	DICHTUNG FÜR SIEBTRÄGER	655
14	1186611	GUARNIZIONE OR 0105 SILICONE	O-RING 105 SILICONE	O-RING-DICHTUNG 0105 SILIKON	644
15	1186612	GUARNIZIONE OR 0105 VITON	O-RING 105 VITON	O-RING-DICHTUNG 0105 VITON	644
16	1120476	ELETTROVALVOLA YB09	SOLENOID VALVE YB09	ELEKTROVENTIL YB09	560
17	1349404	RACCORDO DI SCARICO	OUTLET FITTING	AUSLAUFVENTILANSCHLUSS	882
18	1349405	ROMPIGETTO DI SCARICO	OUTLET DIFFUSER	AUSLAUFVERTEILER	882
19	1349403	RACCORDO CROMATO DI SCARICO	CHROMIUM-PLATED OUTLET FITTING	VERCHROMTER AUSLAUFVENTILANSCHLUSS	882
20	1201572	MASCHERINA ELETTROVALVOLA MANUALE	MANUAL SOLENOID COVER	ABDECKUNG FÜR SICHERHEITSABSPERRVENTIL	678
21	1186172	GUARNIZIONE GRUPPO	COFFEE GROUP GASKET	DICHTUNG FÜR GRUPPE	599

ACCESSORI
ACCESSORIES • ZUBEHÖRE • MR16

Pos.	Cod.	Descrizione	Description	Beschreibung	Pag.
1	1185711	GRIGLIA SCALDATAZZE 207x400 mm.	CUP WARMING GRID 207 x 400 mm	GITTER FÜR TASSENWÄRMER 207x400 mm	584
2	1185701	GRIGLIA SCALDATAZZE FAEMA	CUP WARMING GRID FAEMA	GITTER FÜR TASSENWÄRMER FAEMA	583
3	1523556	VALVOLA ESPANSIONE RITEGNO	NON-RETURN EXPANSION VALVE	EXPANSIONS- UND RÜCKSCHLAGVENTIL	963
4	1186612	GUARNIZIONE OR 0105 VITON	O-RING 105 VITON	O-RING-DICHTUNG 0105 VITON	644
5	1186265	BUSSOLA ø 15x12,50 mm.	BUSHING ø 15x12.50 mm	BUCHSE ø 15x12,50 mm	609
6	1323002	SFERA GRUPPO INOX	STAINLESS STEEL GROUP BALL	KUGEL INOX GRUPPE	820
8	1186088	GUARNIZIONE OR 02037 VITON	O-RING 02037 VITON	O-RING DICHTUNG 02037 VITON	590
9	1054511	CENTRALINA 2-3-4 GRUPPI	CONTROL BOX 2-3-4 GROUPS	ELEKTRONIK-BOX 2 - 3 - 4 GRUPPEN	536
9	1054551	CENTRALINA ELETTRONICA 1-2-3-4 GRUPPI	ELECTRONIC BOX 1-2-3-4 GROUPS	ELEKTRONIK-BOX 1 - 2 - 3 - 4 GRUPPEN	539
10	1245562	MANOMETRO CALDAIA-POMPA FUTURMAT ø 60mm.	BOILER-PUMP PRESSURE GAUGE FUTURMATø60mm	KESSELMANOMETER - PUMPE FUTURMAT ø 60 mm	742
11	1245546	MANOMETRO CALDAIA M30 ø 60 mm.	BOILER PRESSURE GAUGE M30 ø 60 mm	MANOMETER FÜR KESSEL M30 ø 60 mm	741
12	1245456	MANOMETRO RETTANGOLARE 0÷2 BAR	RECTANGULAR PRESSURE GAUGE 0÷2 BAR	MANOMETER RECHTECKIG 0÷2 BAR	737

GRUPPO CAFFÈ MOD. ANCAS
COFFEE GROUP MOD. ANCAS • KAFFEEGRUPPE MOD. ANCAS • MS0101

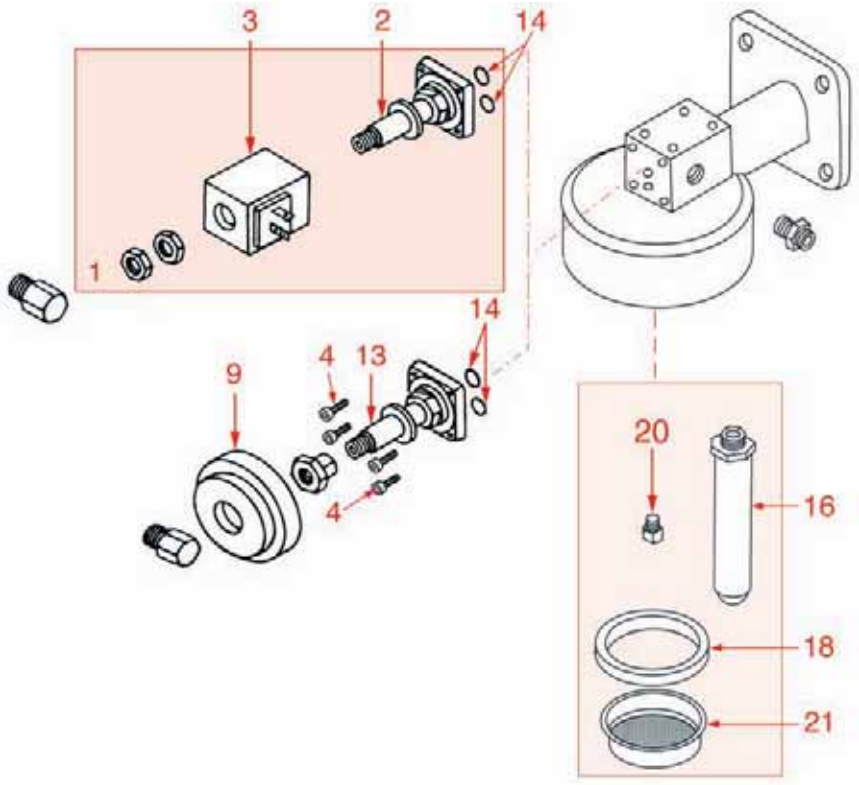

GRUPPO CAFFÈ TIPO NUOVO M990
COFFEE GROUP NEW TYPE M990 • KAFFEEGRUPPE NEUES MODELL M990 • MS09

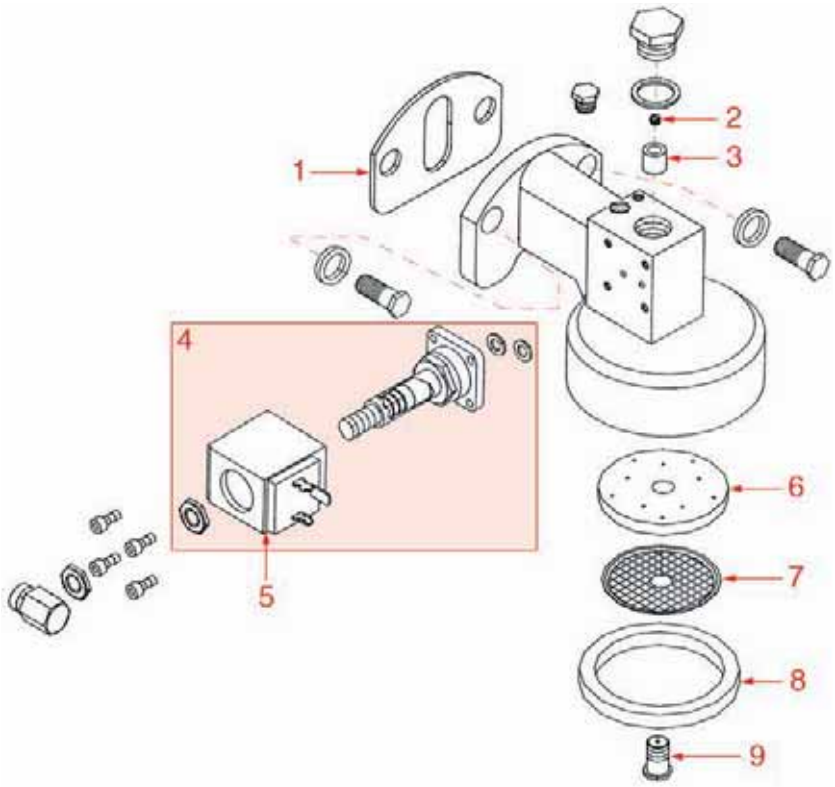

GRUPPO CAFFÈ MOD. ANCAS
COFFEE GROUP MOD. ANCAS • KAFFEEGRUPPE MOD. ANCAS • MS0101

Pos.	Cod.	Descrizione	Description	Beschreibung	Pag.
1	1120330	ELETTROVALVOLA LUCIFER 3 VIE	3-WAY SOLENOID VALVE LUCIFER	3-WEGE MAGNETVENTIL LUCIFER	555
1	1120335	ELETTROVALVOLA PARKER 3 VIE	3-WAY SOLENOID VALVE PARKER	3-WEGE MAGNETVENTIL PARKER	556
2	1120334	PARTE MECCANICA LUCIFER	MECHANICAL COMPONENT LUCIFER	MECHANISCHER TEIL LUCIFER	556
2	1120339	PARTE MECCANICA PARKER	MECHANICAL COMPONENT PARKER	MECHANISCHER TEIL PARKER	556
3	1120332	BOBINA LUCIFER 483510 9W	COIL LUCIFER 483510 - 9W	SPULE LUCIFER 483510 - 9W	555
3	3120032	BOBINA PARKER ZB09 9W 220/240V 50/60Hz	COIL PARKER ZB09 9W 220/240V 50/60Hz	MAGNETSPULE PARKER ZB09 9W 220/240V50/60	1020
4	1455034	VITE INOX TCE M4x10	STAINLESS STEEL SCREW M4x10	SCHRAUBE INOX TCE M4x10	939
9	1240731	MAGNETE PERMANENTE	PERMANENT MAGNET	PERMANENTMAGNET	691
14	1186611	GUARNIZIONE OR 0105 SILICONE	O-RING 105 SILICONE	O-RING-DICHTUNG 0105 SILIKON	644
14	1186612	GUARNIZIONE OR 0105 VITON	O-RING 105 VITON	O-RING-DICHTUNG 0105 VITON	644
16	1449552	TUBETTO SCARICO ø 1/8"x100 mm	OUTLET PIPE ø 1/8" x 100 mm	AUSLAUFROHR ø 1/8"x100 mm	927
18	1186181	GUARNIZIONE PORTAFILTRO 73x59x8	FILTER HOLDER GASKET	FILTERTRÄGERDICHTUNG	600
20	1349382	RACCORDO FORATO M 9x1	FITTING WITH HOLES M 9x1	ANSCHLUSS MIT LÖCHER AUßENGEWINDE 9x1	881
21	1081052	DOCCIA EROGAZIONE ALTA	HIGH SHOWER SCREEN	HOHE DUSCHE	549

GRUPPO CAFFÈ TIPO NUOVO M990
COFFEE GROUP NEW TYPE M990 • KAFFEEGRUPPE NEUES MODELL M990 • MS09

Pos.	Cod.	Descrizione	Description	Beschreibung	Pag.
1	1186499	GUARNIZIONE GRUPPO	GROUP GASKET	GRUPPENDICHTUNG	634
2	1501566	UGELLO M6x1 FORO ø 0,5 mm	JET M6x1 ORIFICE 0.5 mm	DÜSE M6x1 LOCH 0,5 mm	943
4	1120335	ELETTROVALVOLA PARKER 3 VIE	3-WAY SOLENOID VALVE PARKER	3-WEGE MAGNETVENTIL PARKER	556
5	3120032	BOBINA PARKER ZB09 9W 220/240V 50/60Hz	COIL PARKER ZB09 9W 220/240V 50/60Hz	MAGNETSPULE PARKER ZB09 9W 220/240V50/60	1020
6	1086004	PORTADOCCIA M920 ø 59 mm	SHOWER HOLDER M920 ø 59 mm	DUSCHETRÄGER M920 ø 59 mm	550
7	1081051	DOCCIA EROGAZIONE MODERNA	MODERN SHOWER SCREEN	DUSCHE MODERNA	549
8	1186181	GUARNIZIONE PORTAFILTRO 73x59x8	FILTER HOLDER GASKET	FILTERTRÄGERDICHTUNG	600
9	1349381	RACCORDO DISTRIBUTORE	SHOWER FITTING	VERTEILERANSCHLUSS	881

PORTAFILTRO
FILTER HOLDER • SIEBTRÄGER • MS0601

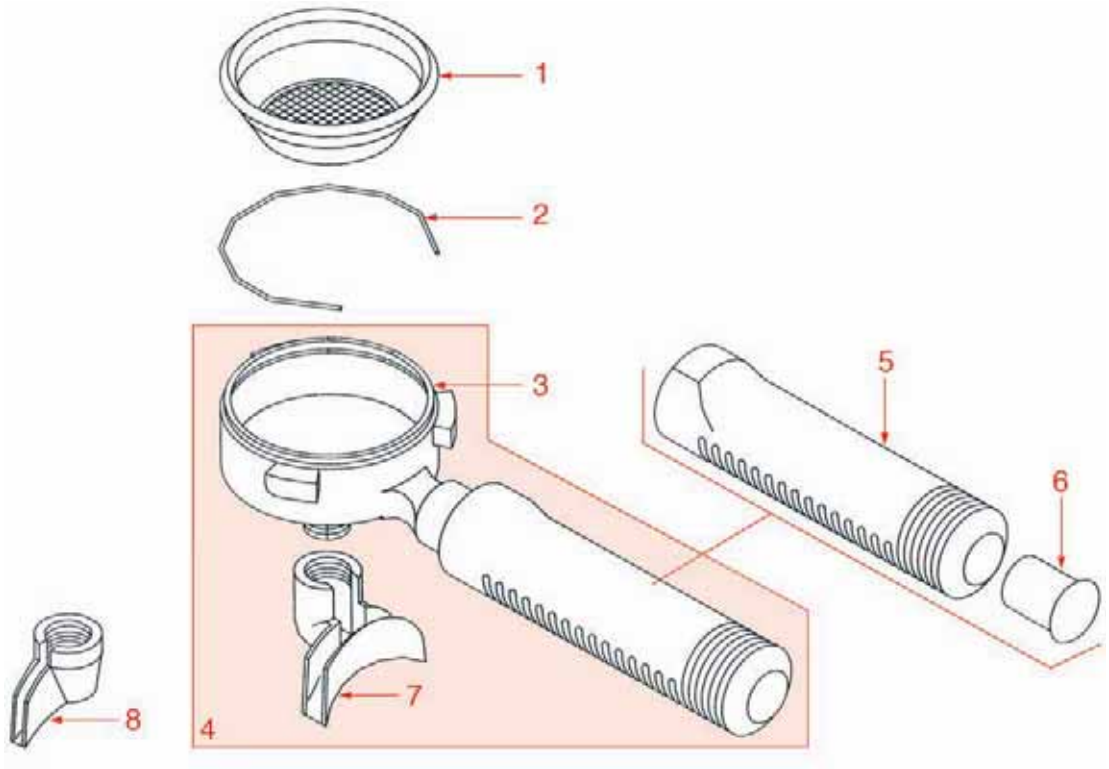

GRUPPI LIVELLO
SIGHTGLASS ASSEMBLY • NIVEAUGLASGRUPPE • MS0301

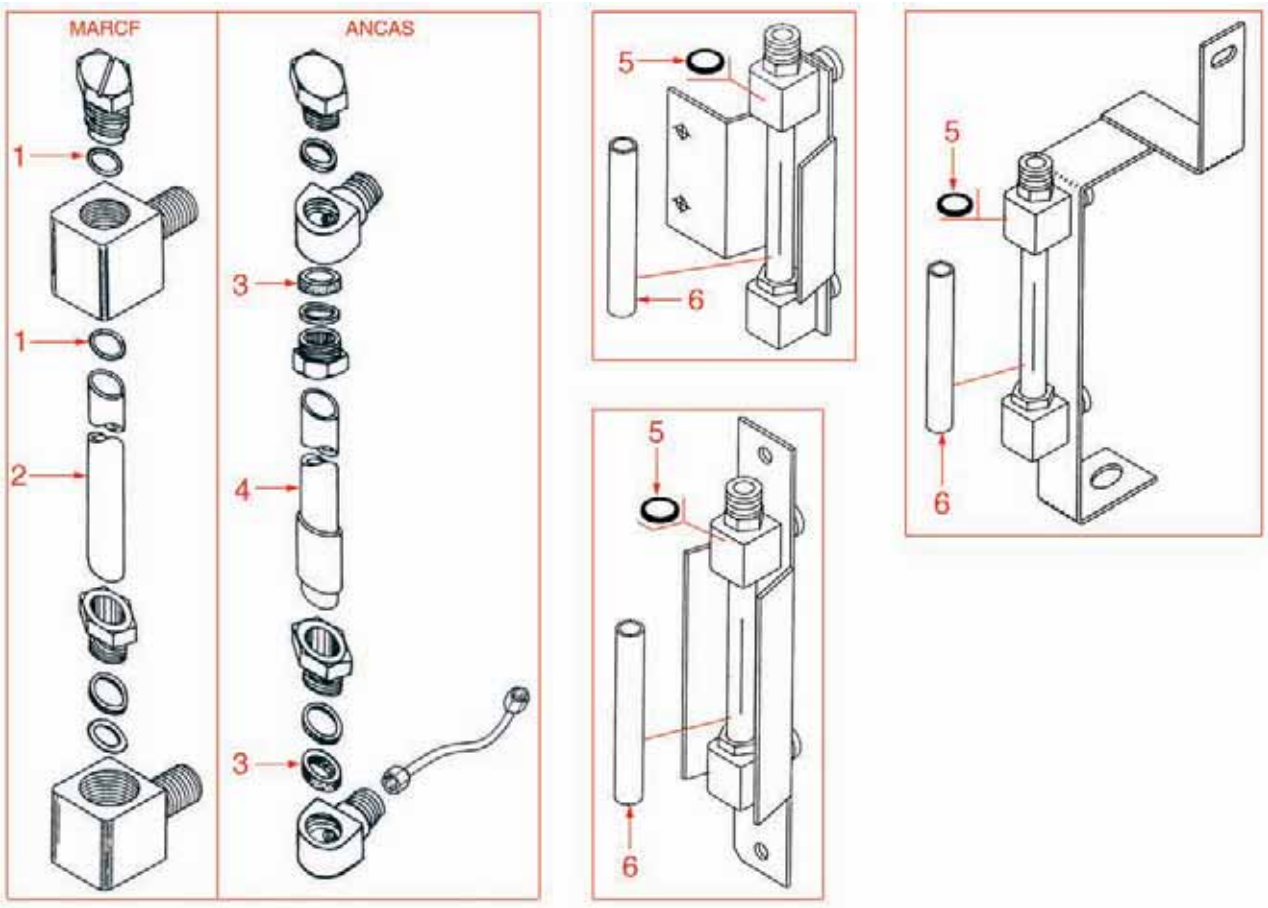

PORTAFILTRO
FILTER HOLDER • SIEBTRÄGER • MS0601

Pos.	Cod.	Descrizione	Description	Beschreibung	Pag.
1	1160271	FILTRO 1 TAZZA 8 GRAMMI	1-CUP FILTER 8 GRAMS	KAFFEESIEB 1 TASSE 8 g	564
1	1160272	FILTRO 2 TAZZE 14 gr	2-CUP FILTER 14 GRAMS	KAFFEESIEB 2 TASSEN 14 g	564
2	1250101	MOLLA FERMAFILTRO	FILTER BLOCKING SPRING	FEDER FÜR SIEBTRÄGER	751
4	1165066	PORTAFILTRO NUOVO COMPLETO MARCF-ANCAS	COMPLETE FILTER HOLDER-NEW- MARCF-ANCAS	NEUER SIEBTRÄGER KOMPLETT	576
4	1165067	PORTAFILTRO NUOVO MARCF-ANCAS	FILTER HOLDER- NEW MODEL -MARCF-ANCAS	NEUER SIEBTRÄGER MARCF-ANCAS	577
5	1241347	MANOPOLA PORTAFILTRO M-920	FILTER HOLDER HANDLE M-920	SIEBTRÄGERGRIFF M 920	708
6	1528006	VITE PER MANOPOLA PORTAFILTRO	FILTER HOLDER HANDLE SCREW	SCHRAUBE FÜR SIEBTRÄGERGRIFF	973
7	1022524	BECCUCCIO 2 TAZZE MINI	DOUBLE SPOUT MINI	MINI AUSLAUF 2-WEGE	528
8	1022501	BECCUCCIO 1 TAZZA	SINGLE SPOUT	AUSLAUF 1-WEG	525

GRUPPI LIVELLO
SIGHTGLASS ASSEMBLY • NIVEAUGLASGRUPPE • MS0301

Pos.	Cod.	Descrizione	Description	Beschreibung	Pag.
1	3060608	GUARNIZIONE OR 03050 EPDM	O-RING O3050 EPDM	O-RING-DICHTUNG 03050 EPDM	1019
2	1520542	VETRO LIVELLO ø 13x114 mm.	LEVEL GLASS ø 13x114 mm	WASSERSTANDGLAS ø 13x114 mm	948
3	1186173	GUARNIZIONE OR LIVELLO	WATER LEVEL O-RING	O-RING-DICHTUNG FÜR WASSERNIVEAU	599
4	1520543	VETRO LIVELLO ø 13x210 mm.	LEVEL GLASS ø 13x210 mm	WASSERSTANDGLAS ø 13x210 mm	948
5	3060608	GUARNIZIONE OR 03050 EPDM	O-RING O3050 EPDM	O-RING-DICHTUNG 03050 EPDM	1019
6	1520008	VETRO LIVELLO ø 13x125 mm	LEVEL GLASS ø 13x125 mm	STANDGLAS ø 13x125 mm	946

RUBINETTI CARICO ACQUA
WATER INLET TAPS • WASSEREINLAUFSHÄHNE • MS04

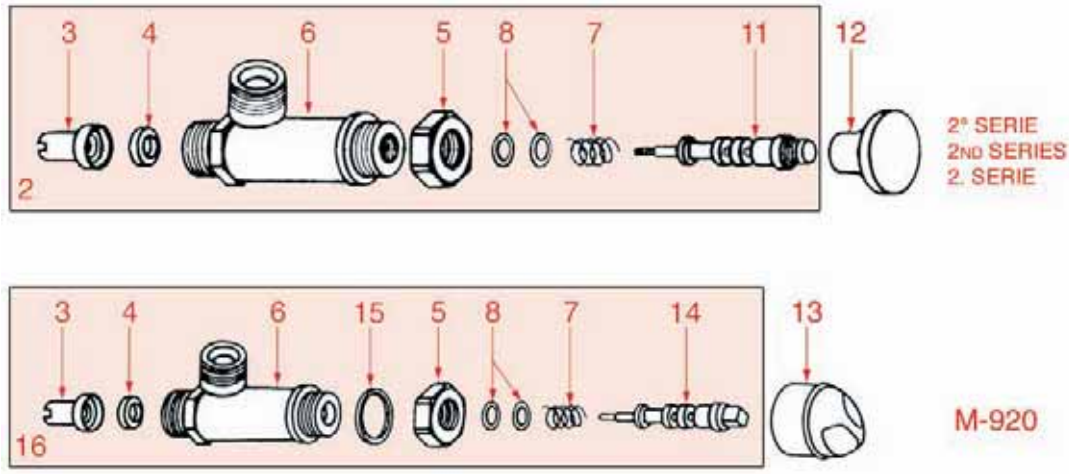

RUBINETTO VAPORE
STEAM TAP • DAMPFHAHN • MS0201

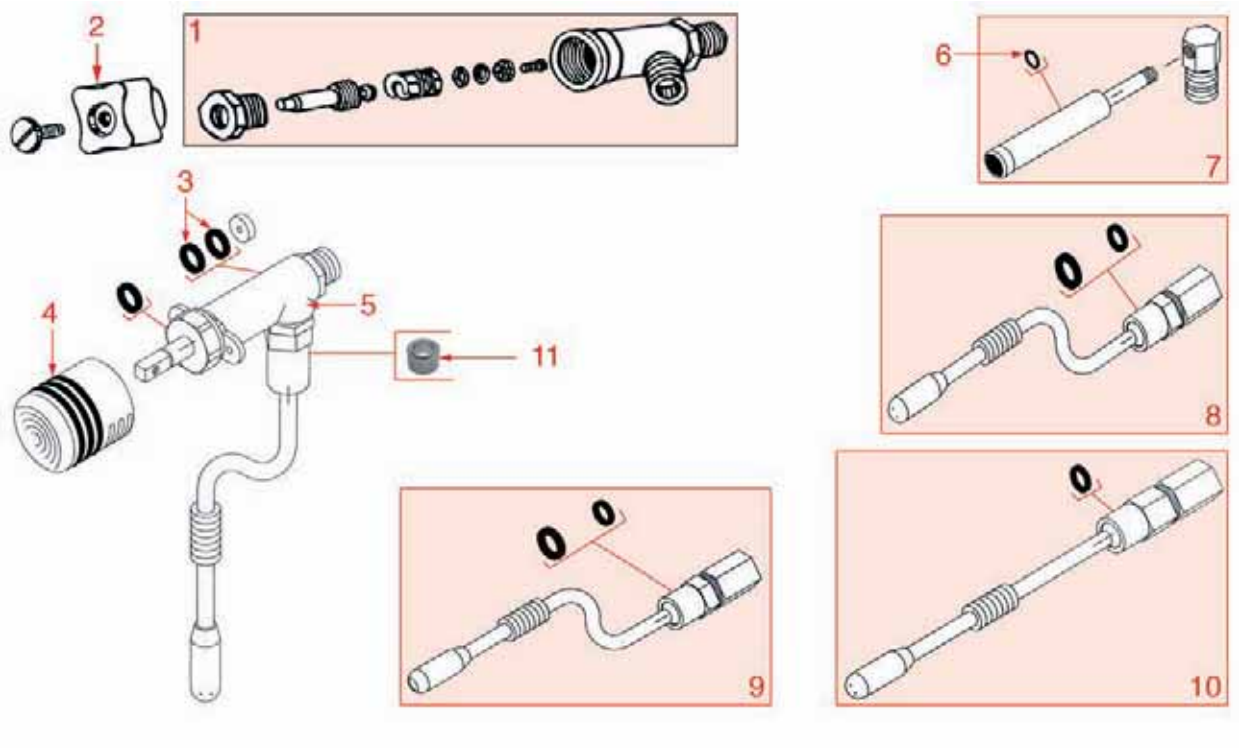

RUBINETTI CARICO ACQUA
WATER INLET TAPS • WASSEREINLAUFSHÄHNE • MS04

Pos.	Cod.	Descrizione	Description	Beschreibung	Pag.
2	1348376	RUBINETTO CARICO 2° SERIE	WATER INLET TAP SECOND SERIES	EINLAUFHAHN 2. SERIE	861
12	1241344	MANOPOLA RUBINETTO CARICO	WATER INLET TAP HANDLE	DREHKNOPF EINLAUFHAHN	707
13	1241063	MANOPOLA RUBINETTO A93P	KNOB RUBINETTO A93P	DREHKNOPF HAHN A93P	701
13	1241345	MANOPOLA RUBINETTO CARICO M 920	WATER INLET TAP HANDLE M920	DREHKNOPF EINLAUFHAHN M 920	707
16	1348374	RUBINETTO CARICO COMPLETO	WATER INLET TAP ASSEMBLY	EINLAUFHAHN KOMPLETT	860

RUBINETTO VAPORE
STEAM TAP • DAMPFHAHN • MS0201

Pos.	Cod.	Descrizione	Description	Beschreibung	Pag.
1	1348372	RUBINETTO ACQUA/VAPORE	WATER/STEAM TAP	WASSER- / DAMPFHAHN	860
2	1241343	MANOPOLA VECCHIO MODELLO	OLD MODEL HANDLE	DREHKNOPF ALTES MODELL	707
3	1186346	GUARNIZIONE OR 02043 EPDM	O-RING 02043 EP	O-RING-DICHTUNG 02043 EPDM	618
4	1241341	MANOPOLA RUBINETTO VAPORE/ACQUA	WATER/STEAM TAP HANDLE	DREHKNOPF HEISSWASSER- DAMPFVENTIL	707
7	1449057	TUBO ACQUA M990	WATER PIPE M990	WASSERROHR M990	913
8	1449058	TUBO ACQUA/VAPORE A93P	WATER/STEAM PIPE A93P	WASSER-DAMPFROHR A93P	913
9	1449060	TUBO VAPORE	STEAM PIPE	DAMPFROHR	913
10	1449059	TUBO VAPORE	STEAM PIPE	DAMPFROHR	913
11	1186348	PORTA GUARNIZIONE TUBO	PIPE GASKET HOLDER	ROHR-DICHTUNGSTRÄGER	618

VALVOLE
VALVES • VENTILE • MS05

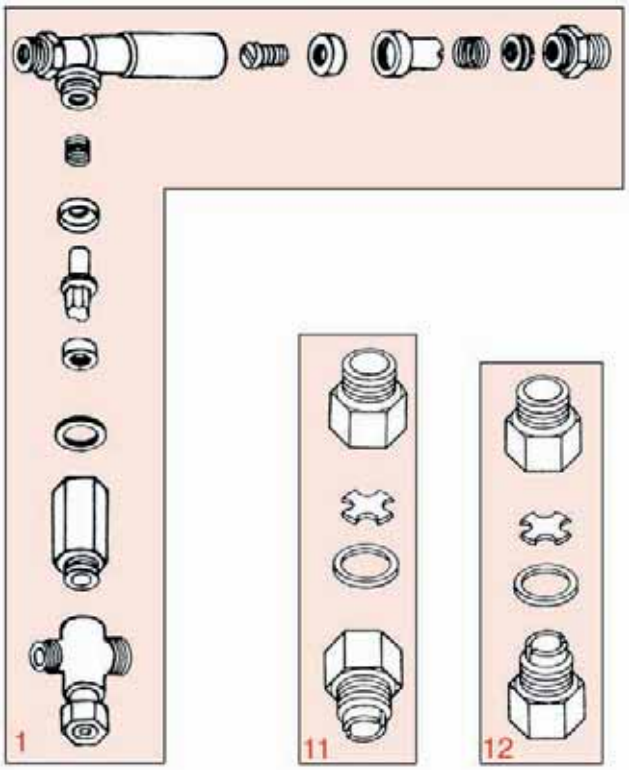

CALDAIA
BOILER • BOILER • MS0701

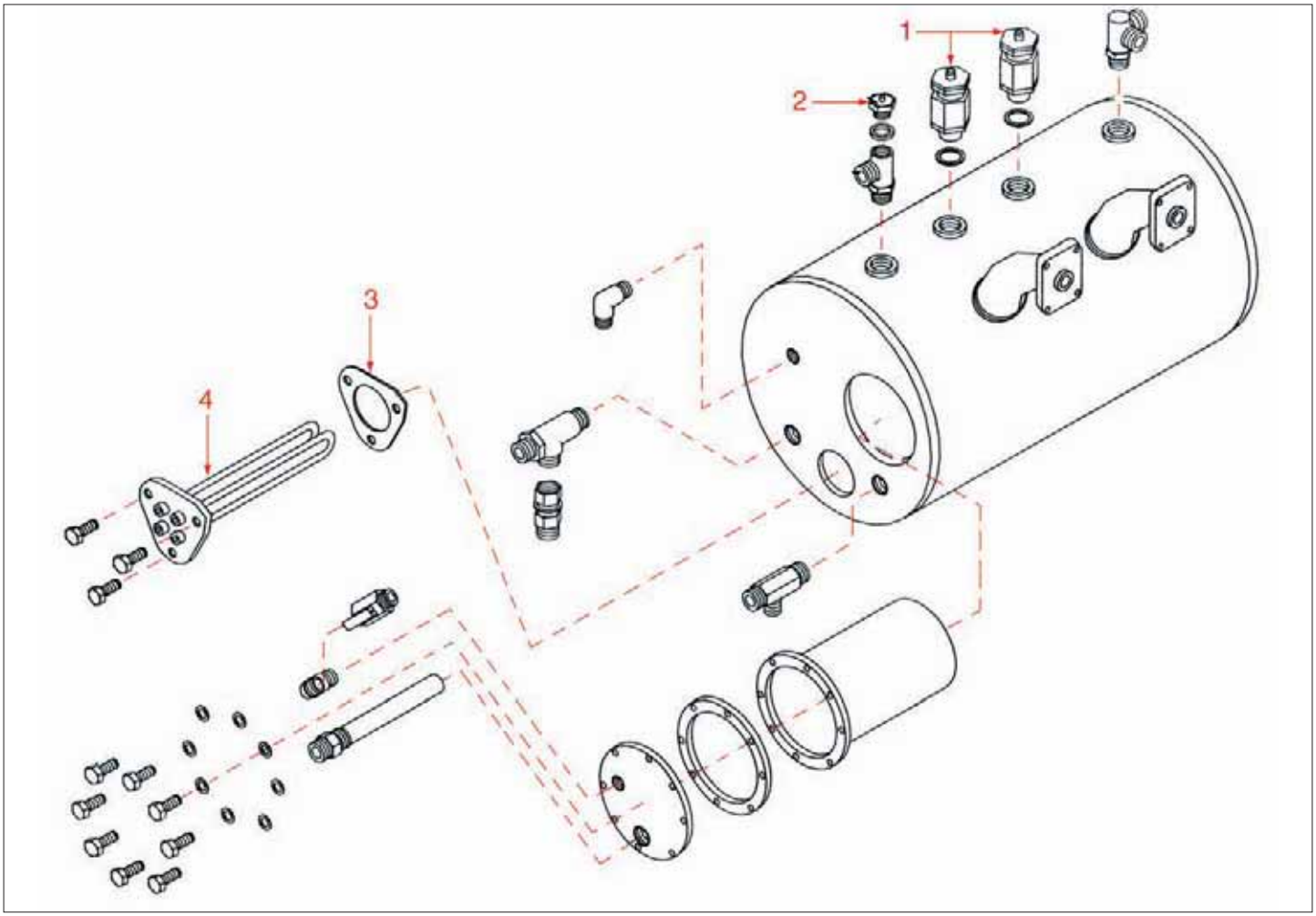

VALVOLE
VALVES • VENTILE • MS05

Pos.	Cod.	Descrizione	Description	Beschreibung	Pag.
1	1523421	VALVOLA SICUREZZA CALDAIA	BOILER SAFETY VALVE	SICHERHEITSVENTIL FÜR BOILER	955
11	1523422	VALVOLA RITEGNO	NON-RETURN VALVE	RÜCKSCHLAGVENTIL	955
12	1523423	VALVOLA ANTIRITORNO	CHECK VALVE	RÜCKSCHLAGVENTIL	956

CALDAIA
BOILER • BOILER • MS0701

Pos.	Cod.	Descrizione	Description	Beschreibung	Pag.
1	1523536	VALVOLA CALDAIA ø 3/8" AUTOCERTIFICATA	BOILER VALVE ø 3/8" AUTO-CERTIFIED	VENTIL FÜR KESSEL ø 3/8" MIT ISPESL	961
2	1523534	VALVOLA ANTIDEPRESSIONE ø 1/4"	ANTI-DEPRESSION VALVE ø 1/4"	VENTIL GEGEN UNTERDRUCK ø 1/4"	960
2	1523537	VALVOLA ANTIDEPRESSIONE ø 1/4"	ANTI-DEPRESSION VALVE ø 1/4"	VENTIL GEGEN UNTERDRUCK ø 1/4"	962
3	1186174	GUARNIZIONE RESISTENZA	GASKET FOR HEATING ELEMENT	DICHTUNG FÜR HEIZELEMENT	599
4	1755091	RESISTENZA 3000W 220V	HEATING ELEMENT 3000W 220V	HEIZKÖRPER 3000W 220V	991
4	1755092	RESISTENZA 4000W 220V	HEATING ELEMENT 4000W 220V	HEIZKÖRPER 4000W 220V	991

VARIE
MISCELLANEOUS • VERSCHIEDENES • MS08

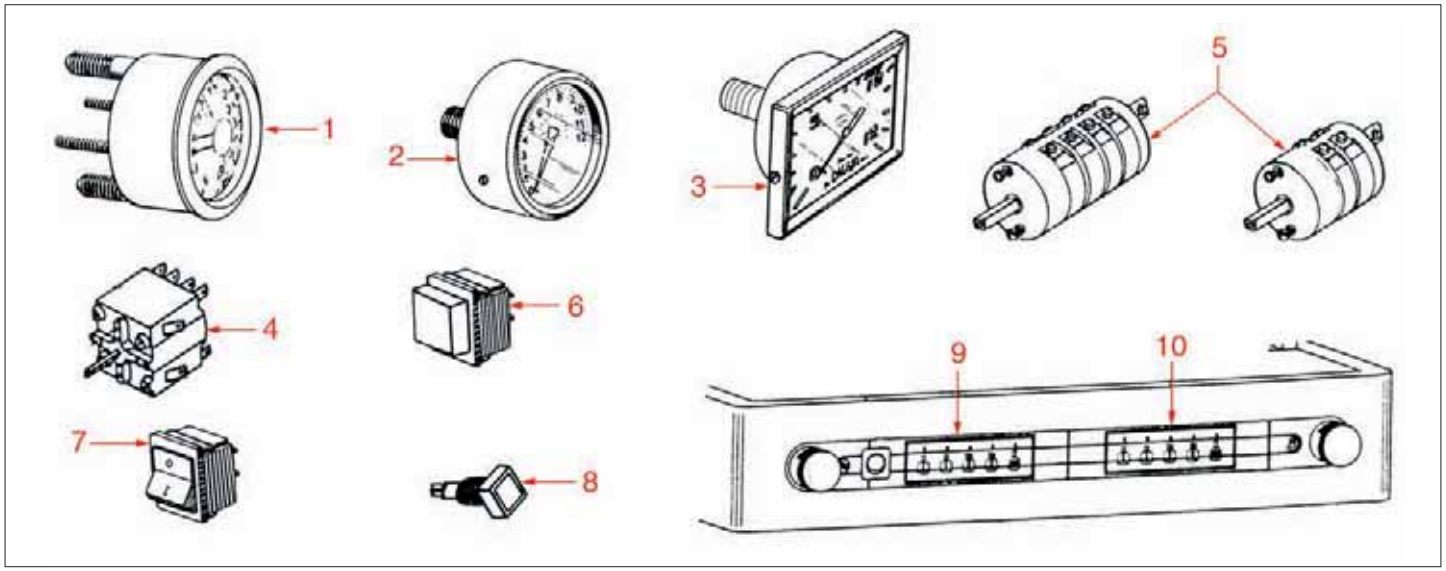

VARIE
MISCELLANEOUS • VERSCHIEDENES • MS08

Pos.	Cod.	Descrizione	Description	Beschreibung	Pag.
2	1245512	MANOMETRO CALDAIA ø 66	BOILER PRESSURE GAUGE ø 66	MANOMETER FÜR KESSEL ø 66 mm	738
3	1245576	MANOMETRO POMPA GAGGIA ELE ø 52 mm	PUMP PRESSURE GAUGE GAGGIA ELE ø 52 mm	MANOMETER FÜR PUMPE GAGGIA ELE ø 52 mm	744
4	1319026	INTERRUTTORE GENERALE	MAIN SWITCH	HAUPTSCHALTER	771
5	1319001	INTERRUTTORE GENERALE 20A 380V	MAIN SWITCH 20A 380V	HAUPTSCHALTER 20A 380V	767
5	1319006	INTERRUTTORE GENERALE 20A 380V	MAIN SWITCH 20A 380V	HAUPTSCHALTER 20A 380V	767
5	1319016	INTERRUTTORE GENERALE 20A 400V	MAIN SWITCH 20A 400V	HAUPTSCHALTER 20A 400V	769
5	1319041	INTERRUTTORE GENERALE 25A 380V	MAIN SWITCH 25A 380V	HAUPTSCHALTER 25A 380V	773
6	3319421	PULSANTE UNIPOLARE ROSSO	RED MONOPOLAR SWITCH	DRUCKSCHALTER 1-POLIG ROT	1028
7	1319034	INTERRUTTORE NON LUMINOSO BIPOLARE	BIPOLAR SWITCH WITHOUT LIGHT	SCHALTER NICHT BELEUCHTET 2-POLIG	772

GRUPPO CAFFÈ
COFFEE GROUP • KAFFEEGRUPPE • MA01

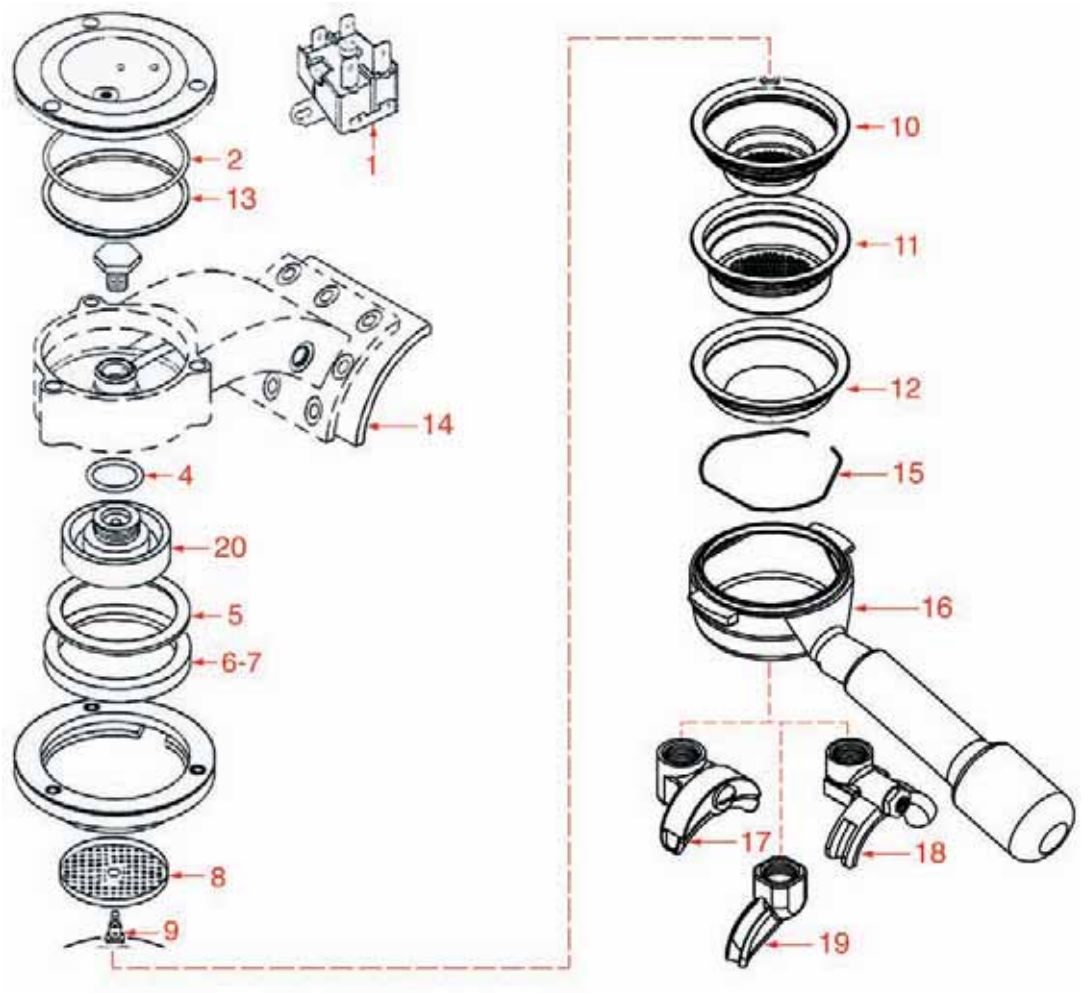

RUBINETTO VAPORE
STEAM TAP • DAMPFHAHN • MA02

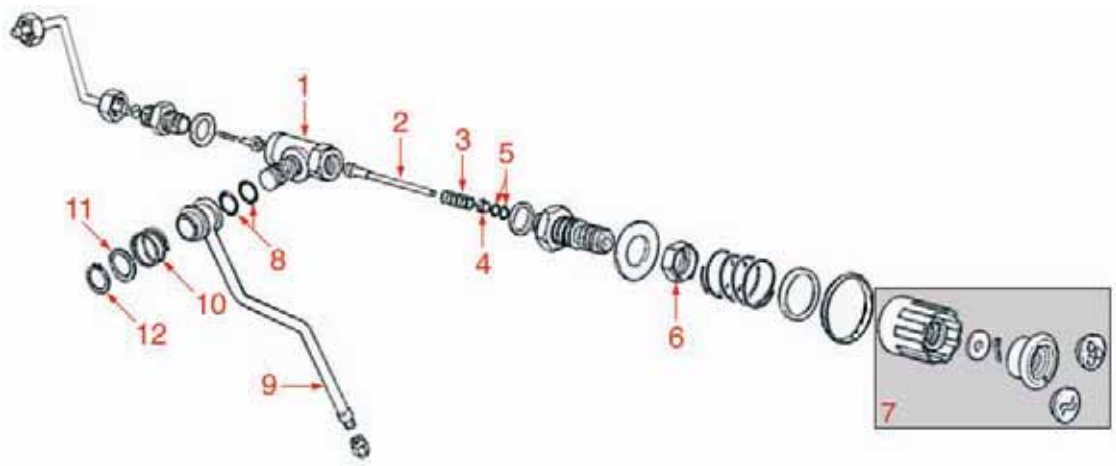

GRUPPO CAFFÈ
COFFEE GROUP • KAFFEEGRUPPE • MA01

Pos.	Cod.	Descrizione	Description	Beschreibung	Pag.
1	1444511	TERMOSTATO A CONTATTO 130°C	CONTACT THERMOSTAT 130°C	ANLEGETHERMOSTAT 130 °C	903
2	1186237	GUARNIZIONE OR 03300 EPDM	O-RING 03300 EPDM	O-RING-DICHTUNG 03300 EPDM	606
4	1186327	GUARNIZIONE OR 03081 EPDM	O-RING 03081 EPDM	O-RING-DICHTUNG 03081 EPDM	616
4	1186764	GUARNIZIONE PORTAFILTRO	FILTER HOLDER GASKET	DICHTUNG FÜR SIEBTRÄGER	657
5	1190051	SPESSORE CARTA	PAPER SEAL	PAPIERDICHTUNG	668
6	1186760	GUARNIZIONE PORTAFILTRO	FILTER HOLDER GASKET	DICHTUNG FÜR SIEBTRÄGER	657
7	1186761	GUARNIZIONE PORTAFILTRO	FILTER HOLDER GASKET	DICHTUNG FÜR SIEBTRÄGER	657
7	1186765	GUARNIZIONE PORTAFILTRO	FILTER HOLDER GASKET	FILTERTRÄGERDICHTUNG	657
8	1081023	DOCCIA EROGAZIONE ø 57 mm	SHOWER SCREEN ø 57 mm	DUSCHE ø 57 mm	548
9	1528021	VITE INOX M6 PER DOCCIA	SHOWER STAINLESS STEEL SCREW M6	SCHRAUBE AUS INOX STAHL M6 FÜR DUSCHE	974
10	1160335	FILTRO 1 TAZZA 7 GRAMMI	1-CUP FILTER 7 GRAMS	KAFFEESIEB 1 TASSE 7 g	566
11	1160336	FILTRO 2 TAZZE 14 gr	2-CUP FILTER 14 GRAMS	KAFFEESIEB 2 TASSEN 14 g	566
12	1160286	FILTRO CIECO	BLIND FILTER	BLINDFILTER	565
13	1186320	GUARNIZIONE ø 87x81x0,5 mm	GASKET ø 87x81x0.5 mm	DICHTUNG ø 87x81x0,5 mm	615
14	1186324	GUARNIZIONE FLANGIA GRUPPO L100/A	GROUP L100/A FLANGE GASKET	FLANSCHDICHTUNG GRUPPE L100/A	616
15	1250101	MOLLA FERMAFILTRO	FILTER BLOCKING SPRING	FEDER FÜR SIEBTRÄGER	751
16	1165028	PORTAFILTRO MARZOCCO	FILTER HOLDER MARZOCCO	SIEBTRÄGER MARZOCCO	574
16	1165029	PORTAFILTRO MARZOCCO INCLINATO	FILTER HOLDER MARZOCCO SLANTING	SIEBTRÄGER MARZOCCO GENEIGT	575
17	1022502	BECCUCCIO 2 TAZZE	DOUBLE SPOUT	AUSLAUF 2-WEGE	526
18	1022523	BECCUCCIO 2 TAZZE BASSO REGOLABILE	SHORT DOUBLE SPOUT WITH ADJUSTMENT	AUSLAUF 2-WEGE KURZ REGULIERBAR	528
19	1022501	BECCUCCIO 1 TAZZA	SINGLE SPOUT	AUSLAUF 1-WEG	525
20	1086511	DIFFUSORE	SHOWER HOLDER	WASSERVERTEILER	551

RUBINETTO VAPORE
STEAM TAP • DAMPFHAHN • MA02

Pos.	Cod.	Descrizione	Description	Beschreibung	Pag.
1	1348319	CORPO RUBINETTO	TAP BODY	HAHNKÖRPER	856
2	1324066	PERNO RUBINETTO	TAP SPINDLE	HAHNBOLZEN	827
3	1250415	MOLLA ASTA ø 10x32 mm	ROD SPRING ø 10x32 mm	ACHSENFEDER ø 10x32 mm	758
4	1186244	BUSSOLA PER MOLLA	SPRING BUSHING	BUCHSE FÜR FEDER	607
5	1186612	GUARNIZIONE OR 0105 VITON	O-RING 105 VITON	O-RING-DICHTUNG 0105 VITON	644
6	1349504	DADO PER RUBINETTO ø 1/2"	NUT FOR TAP ø 1/2"	SCHRAUBENMUTTER FÜR HAHN ø 1/2"	886
7	1241552	MANOPOLA VAPORE ø 40 mm.	STEAM HANDLE ø 40 mm	DAMPFDREHKNOPF ø 40 mm	726
8	1186236	GUARNIZIONE OR R9 VITON	VITON O-RING R9	O-RING-DICHTUNG R9 VITON	606
9	1449849	TUBO VAPORE	STEAM PIPE	DAMPFROHR	934
10	1250417	MOLLA SNODO ø 26x14 mm.	ARTICULATION SPRING ø 26 x 14 mm	GELENKFEDER ø 26 x 14 mm	758
11	1186446	RONDELLA SNODO ø 25x16,5x1 mm.	WASHER ø 25 x 16.5 x 1 mm	SCHEIBE FÜR GELENK ø 25 x 16,5 x 1 mm	629
12	1348320	SEEGER ø 16 mm	SEEGER RING ø 16 mm	SEEGERRING ø 16 mm	856

LIVELLO E PANNELLO DI CONTROLLO
SIGHTGLASS ASSEMBLY AND CONTROL PANEL • NIVEAUGLAS UND SCHALTTAFEL • MA03

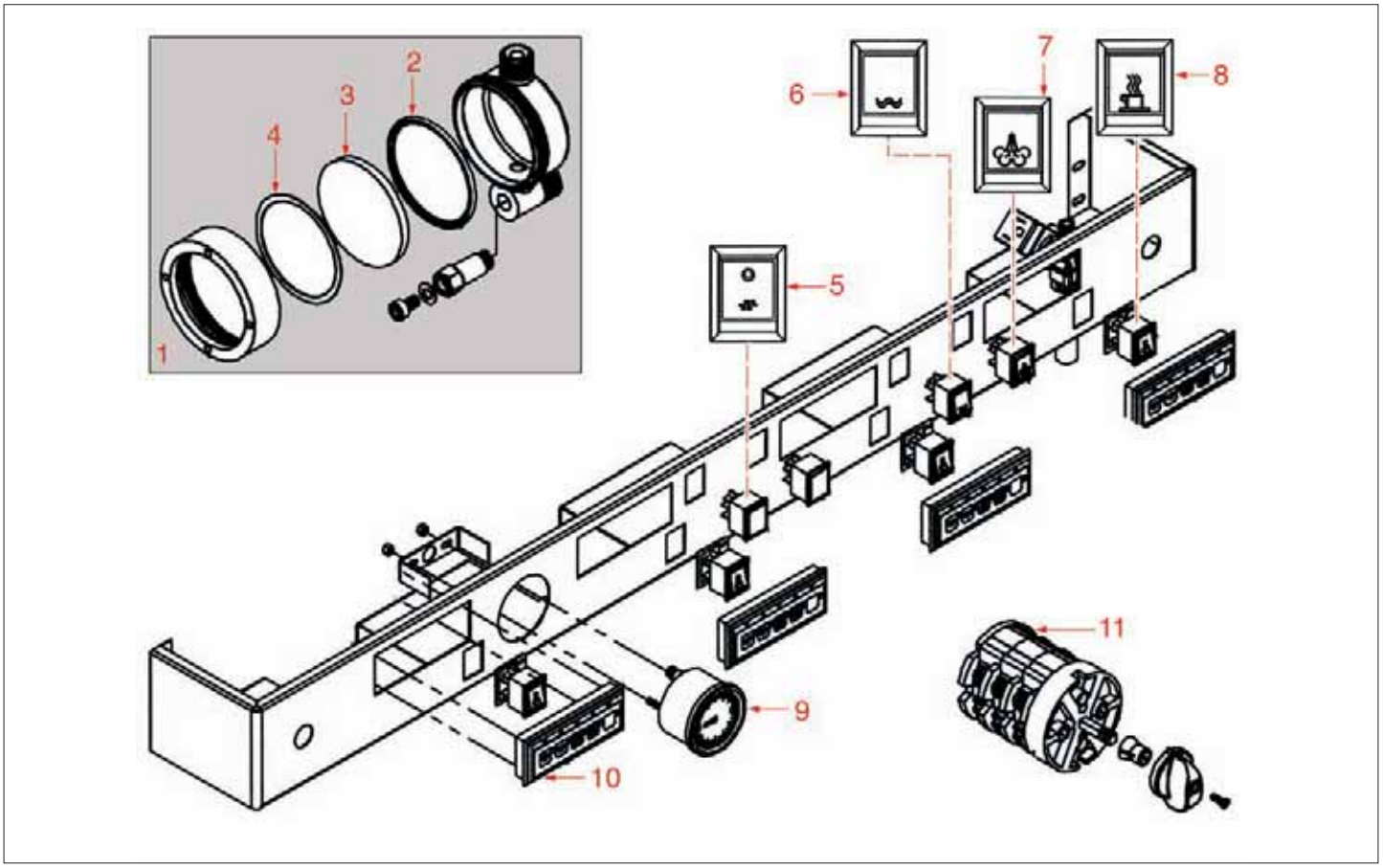

BOILER E VARIE
BOILER AND MISCELLANEOUS • BOILER UND VERSCHIEDENES • MA04

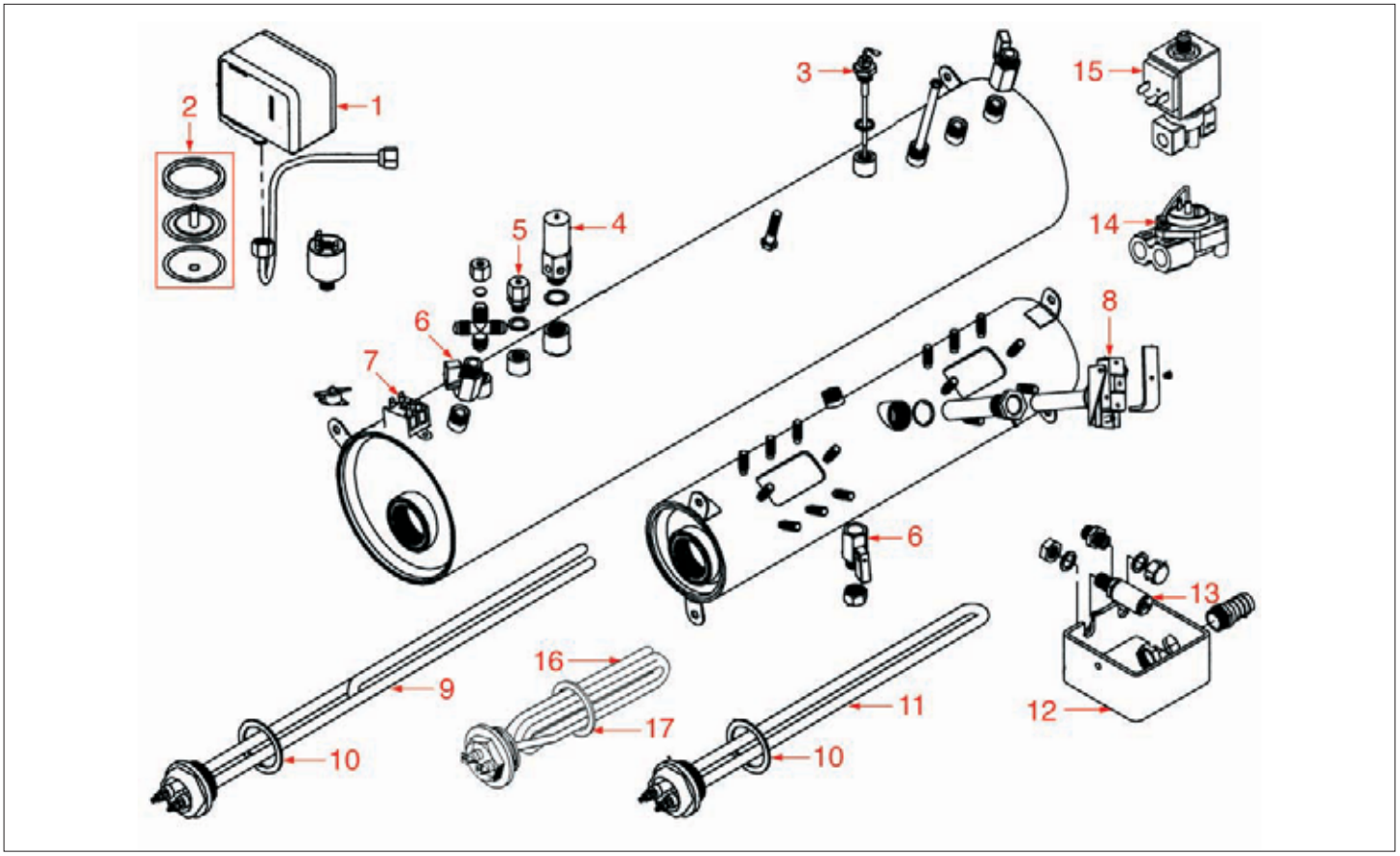

LIVELLO E PANNELLO DI CONTROLLO
SIGHTGLASS ASSEMBLY AND CONTROL PANEL • NIVEAUGLAS UND SCHALTTAFEL • MA03

Pos.	Cod.	Descrizione	Description	Beschreibung	Pag.
1	1201501	LIVELLO COMPLETO MARZOCCO	LEVEL GAUGE ASSEMBLY MARZOCCO	NIVEAUANZEIGER MARZOCCO KOMPLETT	677
2	1186199	GUARNIZIONE OR 0162 EPDM	O-RING 0162 EPDM	O-RING DICHTUNG 0162 EPDM	602
3	1520357	VETRO LIVELLO ø 62 mm	LEVEL GLASS ø 62 mm	WASSERSTANDGLAS ø 62 mm	946
4	1186242	GUARNIZIONE LIVELLO ø 62 mm.	LEVEL GASKET ø 62 mm	DICHTUNG FÜR WASSERNIVEAU ø 62 mm	607
5	1319935	INTERRUTTORE CON LUCE	SWITCH - WITH LIGHT	SCHALTER MIT LICHT	817
6	1319033	INTERRUTTORE NON LUMINOSO BIPOLARE	BIPOLAR SWITCH WITHOUT LIGHT	SCHALTER NICHT BELEUCHTET 2-POLIG	772
7	1319032	INTERRUTTORE NON LUMINOSO BIPOLARE	BIPOLAR SWITCH WITHOUT LIGHT	SCHALTER NICHT BELEUCHTET 2-POLIG	772
8	1319035	INTERRUTTORE NON LUMINOSO BIPOLARE	BIPOLAR SWITCH WITHOUT LIGHT	SCHALTER NICHT BELEUCHTET 2-POLIG	772
9	1245555	MANOMETRO CALDAIA-POMPA ø 60 mm	BOILER-PUMP PRESSURE GAUGE ø 60 mm	MANOMETER KESSEL - PUMPE ø 60 mm	742
10	1319808	PULSANTIERA 3D5 CON THÈ	3D5 PUSH-BUTTON PANEL WITH TEA	DRUCKTASTENTAFEL 3D5 MIT THE	813
11	1319807	INTERRUTTORE TRIFASE 32A 600V	THREE-PHASE SWITCH 32A 600V	DREIPHASENSCHALTER 32A 600V	813

BOILER E VARIE
BOILER AND MISCELLANEOUS • BOILER UND VERSCHIEDENES • MA04

Pos.	Cod.	Descrizione	Description	Beschreibung	Pag.
1	1320531	PRESSOSTATO P302/6	PRESSURE SWITCH P302/6	DRUCKSCHALTER P302/6	818
2	1320533	KIT GRUPPO MEMBRANE PER PRESSOSTATO	MEMBRANE KIT FOR PRESSURE SWITCH	MEMBRANENSATZ FÜR DRUCKSCHALTER	818
3	3341011	SONDA DI LIVELLO 140 mm	WATER LEVEL SENSOR 140 mm	NIVEAUFÜHLER 140 mm	1030
4	1523535	VALVOLA CALDAIA ø 3/8"	BOILER VALVE ø 3/8"	VENTIL FÜR KESSEL ø 3/8"	961
5	1523538	VALVOLA ANTIDEPRESSIONE ø 1/4"	ANTI-DEPRESSION VALVE ø 1/4"	UNTERDRUCKVENTIL ø 1/4"	962
6	3526704	VALVOLA A SFERA ø 3/8" MF	BALLCOCK VALVE ø 3/8"MF	KUGELVENTIL ø 3/8" AUßEN/INNEN	1034
7	1444511	TERMOSTATO A CONTATTO 130°C	CONTACT THERMOSTAT 130°C	ANLEGETHERMOSTAT 130 °C	903
8	1444512	TERMOSTATO BOILER +40° +150°	BOILER THERMOSTAT +40° +150°	BOILERTHERMOSTAT +40 °C +150 °C	904
9	1755061	RESISTENZA 3000W 230/400V	HEATING ELEMENT 3000W 230/400V	HEIZKÖRPER 3000W 230/400V	989
9	1755133	RESISTENZA 2000W 230V	HEATING ELEMENT 2000W 230V	HEIZKÖRPER 2000W 230V	996
9	1755134	RESISTENZA 2400W 230/400V	HEATING ELEMENT 2400W 230/400V	HEIZKÖRPER 2400W 230/400V	996
9	1755135	RESISTENZA 4000W 220V	HEATING ELEMENT 4000W 220V	HEIZKÖRPER 4000W 220V	996
10	1186633	GUARNIZIONE RESISTENZA	GASKET FOR HEATING ELEMENT	DICHTUNG FÜR HEIZKÖRPER	647
11	1755131	RESISTENZA 1400W 230V	HEATING ELEMENT 1400W 230V	HEIZKÖRPER 1400W 230V	995
11	1755132	RESISTENZA 1600W 230V	HEATING ELEMENT 1600W 230V	HEIZKÖRPER 1600W 230V	996
12	1527508	VASCHETTA SCARICO 100x100 mm.	DRAIN TUB 100x100 mm	AUSLAUFSCHALE 100x100 mm	970
13	1523506	VALVOLA ESPANSIONE ø 1/4"	EXPANSION VALVE ø 1/4"	EXPANSIONSVENTIL ø 1/4"	958
14	1455026	CONTATORE VOLUMETRICO GICAR	VOLUMETRIC FLOWMETER GICAR	VOLUMETRISCHER ZÄHLER GICAR	938
15	1120153	ELETTROVALVOLA PARKER 2 VIE ø 1/4" 110V	2-WAY SOLENOID VALVE PARKER ø 1/4" 110V	2-WEGE MAGNETVENTIL ø 1/4" 110V PARKER	553
15	1120155	ELETTROVALVOLA PARKER 2 VIE ø 1/8" 110V	2-WAY SOLENOID VALVE PARKER ø 1/8" 110V	2-WEGE MAGNETVENTIL ø 1/8" 110V PARKER	553
15	1120321	ELETTROVALVOLA PARKER 3 VIE	3-WAY SOLENOID VALVE PARKER	3-WEGE MAGNETVENTIL PARKER	554
15	1120354	ELETTROVALVOLA PARKER 2 VIE ø 1/4"	2-WAY SOLENOID VALVE PARKER ø 1/4"	2-WEGE MAGNETVENTIL PARKER ø 1/4"	558
15	1120700	ELETTROVALVOLA PARKER 2 VIE ø 1/8"	2-WAY SOLENOID VALVE PARKER ø 1/8"	2-WEGE MAGNETVENTIL PARKER ø 1/8"	560
16	1755062	RESISTENZA PUB 1500W 230V 1 GRUPPO	HEATING ELEMENT PUB 1500W 230V 1 GROUP	HEIZKÖRPER PUB 1500W 230V FÜR 1 GRUPPE	989
17	1186623	GUARNIZIONE RESISTENZA TEFLON	HEATING ELEMENT TEFLON GASKET	DICHTUNG AUS TEFLON FÜR HEIZELEMENT	646

GRUPPO PREMIER-PREMIERMAXI-MAC2000
GROUP PREMIER-PREMIERMAXI-MAC2000 • GRUPPE PREMIER-PREMIERMAXI-MAC2000 • NS0101

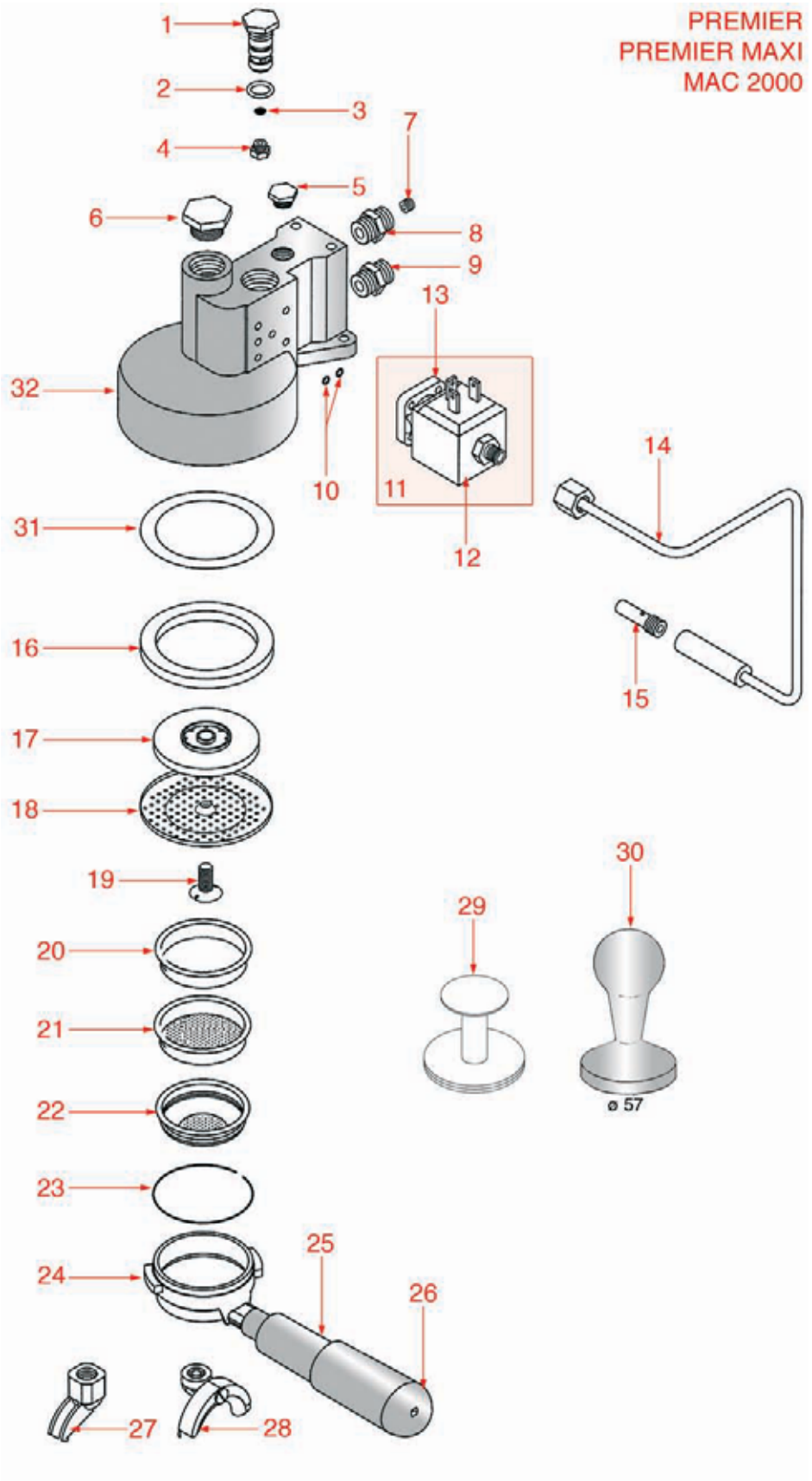

GRUPPO PREMIER-PREMIERMAXI-MAC2000

GROUP PREMIER-PREMIERMAXI-MAC2000 • GRUPPE PREMIER-PREMIERMAXI-MAC2000 • NS0101

Pos.	Cod.	Descrizione	Description	Beschreibung	Pag.
1	1349416	RACCORDO PORTAUGELLO EROGAZIONE	JET-HOLDING FITTING	ANSCHLUSS FÜR DÜSENTRÄGER AUSGABEGRUPPE	883
2	1186626	GUARNIZIONE OR 0114 EPDM	O-RING 0114 EPDM	O-RING-DICHTUNG 0114 EPDM	646
3	1160566	FILTRO INOX ø 8 mm.	STAINLESS STEEL FILTER	INOXFILTER ø 8 mm	570
4	1500526	UGELLO EROGAZIONE M 10x1 FORO 0,8 mm.	DELIVERY JET M 10x1 ORIFICE 0.8 mm	SPRITZDÜSE 10x1 LOCH 0,8 mm AUSSENGEW.	941
5	1439020	TAPPO 1/4"	PLUG 1/4"	VERSCHLUSS 1/4"	897
6	1439022	TAPPO OTTONE M20x1,5 mm PER GRUPPO	BRASS PLUG M20x1.5 mm FOR GROUP	MESSINGVERSCHLUSS M20x1,5 mm FÜR GRUPPE	897
7	1349033	GIGLEUR M8 PER GRUPPO PREMIER	SPRINKLER M8 FOR GROUP PREMIER	DÜSE FÜR GRUPPE PREMIER	874
8	1349032	RACCORDO 3/8"-3/8" INTERNO M8	FITTING 3/8"-3/8" INSIDE M8	ANSCHLUSS 3/8"-3/8" INNEN M8	874
9	1349103	RACCORDO ø 3/8"M-3/8"M	FITTING ø 3/8"M-3/8"M	ANSCHLUSS ø 3/8"AUßENGEW. 3/8"AUßENGEW.	878
10	1186611	GUARNIZIONE OR 0105 SILICONE	O-RING 105 SILICONE	O-RING-DICHTUNG 0105 SILIKON	644
10	1186612	GUARNIZIONE OR 0105 VITON	O-RING 105 VITON	O-RING-DICHTUNG 0105 VITON	644
11	1120330	ELETTROVALVOLA LUCIFER 3 VIE	3-WAY SOLENOID VALVE LUCIFER	3-WEGE MAGNETVENTIL LUCIFER	555
11	1120335	ELETTROVALVOLA PARKER 3 VIE	3-WAY SOLENOID VALVE PARKER	3-WEGE MAGNETVENTIL PARKER	556
12	1120332	BOBINA LUCIFER 483510 9W	COIL LUCIFER 483510 - 9W	SPULE LUCIFER 483510 - 9W	555
12	3120032	BOBINA PARKER ZB09 9W 220/240V 50/60Hz	COIL PARKER ZB09 9W 220/240V 50/60Hz	MAGNETSPULE PARKER ZB09 9W 220/240V50/60	1020
13	1120334	PARTE MECCANICA LUCIFER	MECHANICAL COMPONENT LUCIFER	MECHANISCHER TEIL LUCIFER	556
13	1120339	PARTE MECCANICA PARKER	MECHANICAL COMPONENT PARKER	MECHANISCHER TEIL PARKER	556
16	1186837	GUARNIZIONE PORTAFILTRO	FILTER HOLDER GASKET	DICHTUNG FÜR SIEBTRÄGER	661
16	1186838	GUARNIZIONE PORTAFILTRO	FILTER HOLDER GASKET	SIEBTRÄGERDICHTUNG	661
17	1326037	PORTADOCCIA GRUPPO PREMIER	COFFEE GROUP SHOWER HOLDER PREMIER	DUSCHENTRÄGER GRUPPE PREMIER	834
18	1081026	DOCCIA EROGAZIONE ø 56 mm.	SHOWER SCREEN ø 56 mm	DUSCHE ø 56 mm	548
19	1528016	VITE INOX DOCCIA M6x16 mm.	SHOWER STAINLESS STEEL SCREW M6x16	SCHRAUBE AUS INOX STAHL M6x16 FÜR DUSCHE	974
20	1160339	FILTRO CIECO	BLIND FILTER	BLINDFILTER	567
21	1160267	FILTRO 2 TAZZE 12 gr	2-CUP FILTER 12 g	KAFFEESIEB 2 TASSEN 12 g	564
22	1160266	FILTRO 1 TAZZA 7 GRAMMI	1-CUP FILTER 7 GRAMS	KAFFEESIEB 1 TASSE 7 g	564
23	1250101	MOLLA FERMAFILTRO	FILTER BLOCKING SPRING	FEDER FÜR SIEBTRÄGER	751
24	1165031	PORTAFILTRO NUOVA SIMONELLI	FILTER HOLDER NUOVA SIMONELLI	SIEBTRÄGER NUOVA SIMONELLI	575
25	1241023	MANOPOLA PORTAFILTRO	FILTER HOLDER HANDLE	GRIFF FÜR FILTERTRÄGER	696
26	1241028	TAPPO MANOPOLA	KNOB CAP	DECKEL FÜR KNOPF	697
27	1022501	BECCUCCIO 1 TAZZA	SINGLE SPOUT	AUSLAUF 1-WEG	525
28	1022502	BECCUCCIO 2 TAZZE	DOUBLE SPOUT	AUSLAUF 2-WEGE	526
29	1385002	PRESSINO NYLON DIAMETRI 50 e 57 mm	NYLON COFFEE TAMPER ø 50 and 57 mm	KAFFEEPRESSER AUS NYLON ø 50 und 57 mm	891
30	1385005	PRESSINO ALLUMINIO ø 57 mm	ALUMINIUM COFFEE TAMPER ø 57 mm	KAFFEEPRESSER AUS ALUMINIUM ø 57 mm	892
31	1190001	SPESSORE CARTA	PAPER SEAL	PAPIERDICHTUNG	667

GRUPPO APPIA
GROUP APPIA • GRUPPE APPIA • NS0201

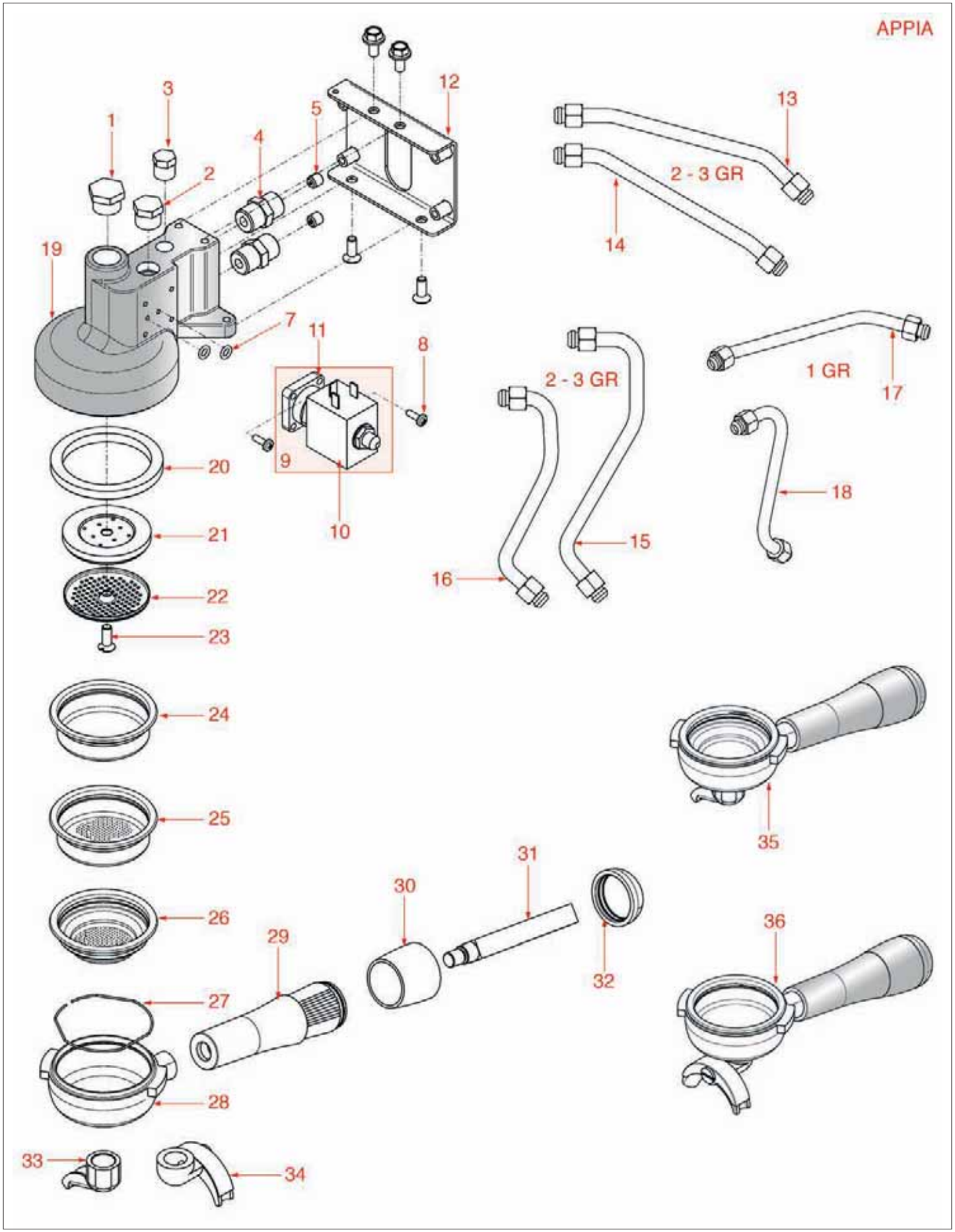

GRUPPO APPIA
GROUP APPIA • GRUPPE APPIA • NS0201

Pos.	Cod.	Descrizione	Description	Beschreibung	Pag.
1	1439022	TAPPO OTTONE M20x1,5 mm PER GRUPPO	BRASS PLUG M20x1.5 mm FOR GROUP	MESSINGVERSCHLUSS M20x1,5 mm FÜR GRUPPE	897
2	1439023	TAPPO 3/8"	PLUG 3/8"	VERSCHLUSS 3/8"	897
3	1439020	TAPPO 1/4"	PLUG 1/4"	VERSCHLUSS 1/4"	897
4	1349032	RACCORDO 3/8"-3/8" INTERNO M8	FITTING 3/8"-3/8" INSIDE M8	ANSCHLUSS 3/8"-3/8" INNEN M8	874
7	1186610	GUARNIZIONE OR SILICONE ø 95 mm R5	SILICONE OR RING ø 95 mm R5	O-RING DICHTUNG AUS SILIKON ø 95 mm R5	644
7	1186611	GUARNIZIONE OR 0105 SILICONE	O-RING 105 SILICONE	O-RING-DICHTUNG 0105 SILIKON	644
7	1186612	GUARNIZIONE OR 0105 VITON	O-RING 105 VITON	O-RING-DICHTUNG 0105 VITON	644
8	1184006	VITE M4x12 INOX	STAINLESS STEEL SCREW M4x12	SCHRAUBE M4x12 AUS INOX	579
9	1120330	ELETTROVALVOLA LUCIFER 3 VIE	3-WAY SOLENOID VALVE LUCIFER	3-WEGE MAGNETVENTIL LUCIFER	555
9	1120335	ELETTROVALVOLA PARKER 3 VIE	3-WAY SOLENOID VALVE PARKER	3-WEGE MAGNETVENTIL PARKER	556
10	1120332	BOBINA LUCIFER 483510 9W	COIL LUCIFER 483510 - 9W	SPULE LUCIFER 483510 - 9W	555
10	3120032	BOBINA PARKER ZB09 9W 220/240V 50/60Hz	COIL PARKER ZB09 9W 220/240V 50/60Hz	MAGNETSPULE PARKER ZB09 9W 220/240V50/60	1020
11	1120334	PARTE MECCANICA LUCIFER	MECHANICAL COMPONENT LUCIFER	MECHANISCHER TEIL LUCIFER	556
11	1120339	PARTE MECCANICA PARKER	MECHANICAL COMPONENT PARKER	MECHANISCHER TEIL PARKER	556
20	1186400	GUARNIZIONE PORTAFILTRO CONICA 72x57x8,2	FILTER HOLDER CONICAL GASKET 72x57x8.2	KEGELFÖRMIGE FILTERTRÄGERDICHT.72x57x8,2	624
20	1186837	GUARNIZIONE PORTAFILTRO	FILTER HOLDER GASKET	DICHTUNG FÜR SIEBTRÄGER	661
20	1186838	GUARNIZIONE PORTAFILTRO	FILTER HOLDER GASKET	SIEBTRÄGERDICHTUNG	661
21	1326001	PORTADOCCIA GRUPPO	GROUP SHOWER HOLDER	DUSCHETRÄGER GRUPPE	833
22	1081026	DOCCIA EROGAZIONE ø 56 mm.	SHOWER SCREEN ø 56 mm	DUSCHE ø 56 mm	548
23	1528016	VITE INOX DOCCIA M6x16 mm.	SHOWER STAINLESS STEEL SCREW M6x16	SCHRAUBE AUS INOX STAHL M6x16 FÜR DUSCHE	974
24	1160339	FILTRO CIECO	BLIND FILTER	BLINDFILTER	567
25	1160267	FILTRO 2 TAZZE 12 gr	2-CUP FILTER 12 g	KAFFEESIEB 2 TASSEN 12 g	564
26	1160266	FILTRO 1 TAZZA 7 GRAMMI	1-CUP FILTER 7 GRAMS	KAFFEESIEB 1 TASSE 7 g	564
27	1250101	MOLLA FERMAFILTRO	FILTER BLOCKING SPRING	FEDER FÜR SIEBTRÄGER	751
28	1165012	PORTAFILTRO INCLINATO M10 3/8"	SLANT FILTER HOLDER M10 3/8"	SCHRÄGER FILTERTRÄGER M10 3/8"	572
29	1241027	MANOPOLA PORTAFILTRO	FILTER HOLDER KNOB	DREHKNOPF FÜR FILTERTRÄGER	696
30	1241026	RIVESTIMENTO IN GOMMA	RUBBER COVER	GUMMIBESCHICHTUNG	696
31	1241031	PERNO INOX MANOPOLA-PORTAFILTRO M10	FILTER-HOLDER KNOB STAIN.STEEL PIN M10	STIFT FÜR FILTETRÄGER-DREHKNOPF M10	697
32	1241032	TAPPO MANOPOLA	KNOB CAP	DECKEL FÜR KNOPF	697
33	1022501	BECCUCCIO 1 TAZZA	SINGLE SPOUT	AUSLAUF 1-WEG	525
34	1022502	BECCUCCIO 2 TAZZE	DOUBLE SPOUT	AUSLAUF 2-WEGE	526

GRUPPO PROGRAMVIP-MACCUP-PERSONAL
GROUP PROGRAMVIP-MACCUP-PERSONAL • GRUPPE PROGRAMVIP-MACCUP-PERSONAL • NS0301

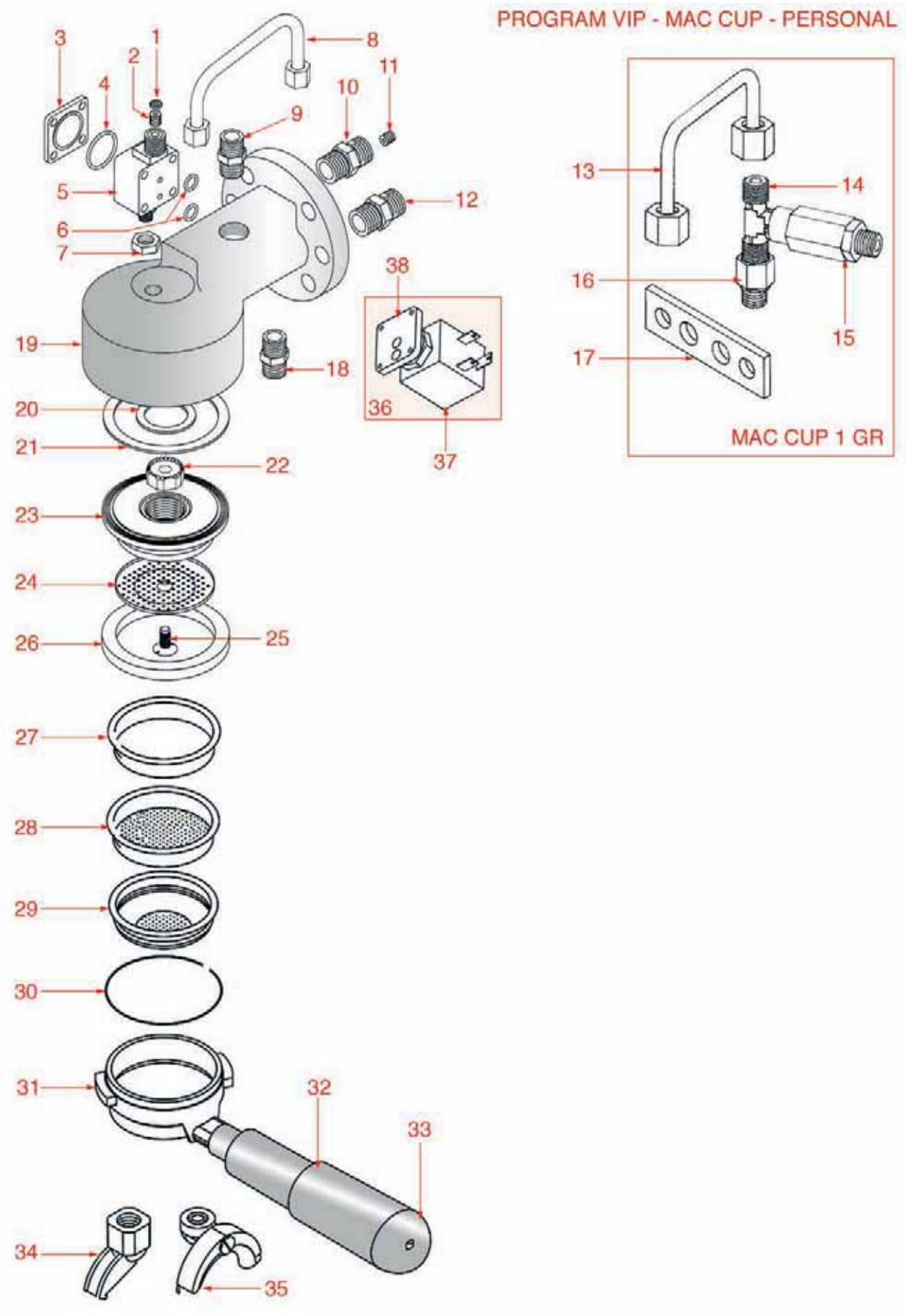

GRUPPO PROGRAMVIP-MACCUP-PERSONAL

GROUP PROGRAMVIP-MACCUP-PERSONAL • GRUPPE PROGRAMVIP-MACCUP-PERSONAL • NS0301

Pos.	Cod.	Descrizione	Description	Beschreibung	Pag.
1	1160566	FILTRO INOX ø 8 mm.	STAINLESS STEEL FILTER	INOXFILTER ø 8 mm	570
2	1501574	UGELLO EROGAZIONE M 6x6 F.0.8	DISPENSING JET M 6x6 F,0,8	SPRITZDÜSE AUSSENG. 6x6 INNENG. 0.8	944
2	1501578	UGELLO EROGAZIONE M6x1 ø 0,5	DISPENSING JET M6x1 ø 0.5	SPRITZDÜSE M6x1 ø 0,5	944
3	1018507	FLANGIA CHIUSURA BASETTA	FITTING CAP	MAGNETVENTILHALTERFLANSCH	525
4	1186401	GUARNIZIONE OR 02093 EPDM	O-RING 02093 EPDM	O-RING-DICHTUNG 02093 EPDM	624
5	1018506	BASETTA PER ELETTROVALVOLA	SOLENOID FITTING	MAGNETVENTILHALTER	525
6	1186610	GUARNIZIONE OR SILICONE ø 95 mm R5	SILICONE OR RING ø 95 mm R5	O-RING DICHTUNG AUS SILIKON ø 95 mm R5	644
6	1186611	GUARNIZIONE OR 0105 SILICONE	O-RING 105 SILICONE	O-RING-DICHTUNG 0105 SILIKON	644
6	1186612	GUARNIZIONE OR 0105 VITON	O-RING 105 VITON	O-RING-DICHTUNG 0105 VITON	644
7	1348035	DADO 1/8"	NUT 1/8"	MUTTER 1/8"	849
8	1449035	TUBAZIONE 2-3-4 GRUPPI	PIPE 2-3-4 GROUPS	LEITUNG 2-3-4 GRUPPEN	910
9	1349102	RACCORDO ø 1/4"M-1/4"M	FITTING ø 1/4"M-1/4"M	ANSCHLUSS ø 1/4"AUßENGEW. 1/4"AUßENGEW.	878
10	1349032	RACCORDO 3/8"-3/8" INTERNO M8	FITTING 3/8"-3/8" INSIDE M8	ANSCHLUSS 3/8"-3/8" INNEN M8	874
11	1349033	GIGLEUR M8 PER GRUPPO PREMIER	SPRINKLER M8 FOR GROUP PREMIER	DÜSE FÜR GRUPPE PREMIER	874
12	1349103	RACCORDO ø 3/8"M-3/8"M	FITTING ø 3/8"M-3/8"M	ANSCHLUSS ø 3/8"AUßENGEW. 3/8"AUßENGEW.	878
13	1449039	TUBAZIONE 1 GRUPPO	PIPE 1 GROUP	LEITUNG 1 GRUPPE	911
15	1523405	VALVOLA NEPLAX ø 1/4"M-1/4"M	NEPLAX VALVE ø 1/4"M-1/4"M	VENTIL NEPLAX ø 1/4"A-1/4"A	953
17	1186546	GUARNIZIONE GRUPPO	COFFEE GROUP GASKET	DICHTUNG FÜR KAFFEE-GRUPPE	639
18	1349102	RACCORDO ø 1/4"M-1/4"M	FITTING ø 1/4"M-1/4"M	ANSCHLUSS ø 1/4"AUßENGEW. 1/4"AUßENGEW.	878
20	1186547	GUARNIZIONE ø 32x24x1,5 mm.	GASKET ø 33 x 24 x 1.5 mm	DICHTUNG ø 33 x 24 x 1,5 mm	639
21	1186548	GUARNIZIONE ø 72,5x61,5x1,5 mm.	GASKET ø 72.5 x 61.5 x 1.5 mm	DICHTUNG ø 72,5 x 61,5 x 1,5 mm	639
22	1501576	ROMPIGETTO GRUPPO EROGAZIONE	DELIVERY GROUP DIFFUSER	VERTEILER FÜR AUSGABEGRUPPE	944
23	1326036	PORTADOCCIA GRUPPO PR./MAC	COFFEE GROUP SHOWER HOLDER PR./MAC	DUSCHENTRÄGER GRUPPE PR./MAC	833
24	1081026	DOCCIA EROGAZIONE ø 56 mm.	SHOWER SCREEN ø 56 mm	DUSCHE ø 56 mm	548
25	1528016	VITE INOX DOCCIA M6x16 mm.	SHOWER STAINLESS STEEL SCREW M6x16	SCHRAUBE AUS INOX STAHL M6x16 FÜR DUSCHE	974
26	1186837	GUARNIZIONE PORTAFILTRO	FILTER HOLDER GASKET	DICHTUNG FÜR SIEBTRÄGER	661
26	1186838	GUARNIZIONE PORTAFILTRO	FILTER HOLDER GASKET	SIEBTRÄGERDICHTUNG	661
27	1160339	FILTRO CIECO	BLIND FILTER	BLINDFILTER	567
28	1160267	FILTRO 2 TAZZE 12 gr	2-CUP FILTER 12 g	KAFFEESIEB 2 TASSEN 12 g	564
29	1160266	FILTRO 1 TAZZA 7 GRAMMI	1-CUP FILTER 7 GRAMS	KAFFEESIEB 1 TASSE 7 g	564
30	1250101	MOLLA FERMAFILTRO	FILTER BLOCKING SPRING	FEDER FÜR SIEBTRÄGER	751
31	1165031	PORTAFILTRO NUOVA SIMONELLI	FILTER HOLDER NUOVA SIMONELLI	SIEBTRÄGER NUOVA SIMONELLI	575
32	1241023	MANOPOLA PORTAFILTRO	FILTER HOLDER HANDLE	GRIFF FÜR FILTERTRÄGER	696
33	1241028	TAPPO MANOPOLA	KNOB CAP	DECKEL FÜR KNOPF	697
34	1022501	BECCUCCIO 1 TAZZA	SINGLE SPOUT	AUSLAUF 1-WEG	525
35	1022502	BECCUCCIO 2 TAZZE	DOUBLE SPOUT	AUSLAUF 2-WEGE	526
36	1120330	ELETTROVALVOLA LUCIFER 3 VIE	3-WAY SOLENOID VALVE LUCIFER	3-WEGE MAGNETVENTIL LUCIFER	555
36	1120335	ELETTROVALVOLA PARKER 3 VIE	3-WAY SOLENOID VALVE PARKER	3-WEGE MAGNETVENTIL PARKER	556
37	1120332	BOBINA LUCIFER 483510 9W	COIL LUCIFER 483510 - 9W	SPULE LUCIFER 483510 - 9W	555
37	3120032	BOBINA PARKER ZB09 9W 220/240V 50/60Hz	COIL PARKER ZB09 9W 220/240V 50/60Hz	MAGNETSPULE PARKER ZB09 9W 220/240V50/60	1020
38	1120334	PARTE MECCANICA LUCIFER	MECHANICAL COMPONENT LUCIFER	MECHANISCHER TEIL LUCIFER	556
38	1120339	PARTE MECCANICA PARKER	MECHANICAL COMPONENT PARKER	MECHANISCHER TEIL PARKER	556

GRUPPO AURELIA
GROUP AURELIA • GRUPPE AURELIA • NS0401

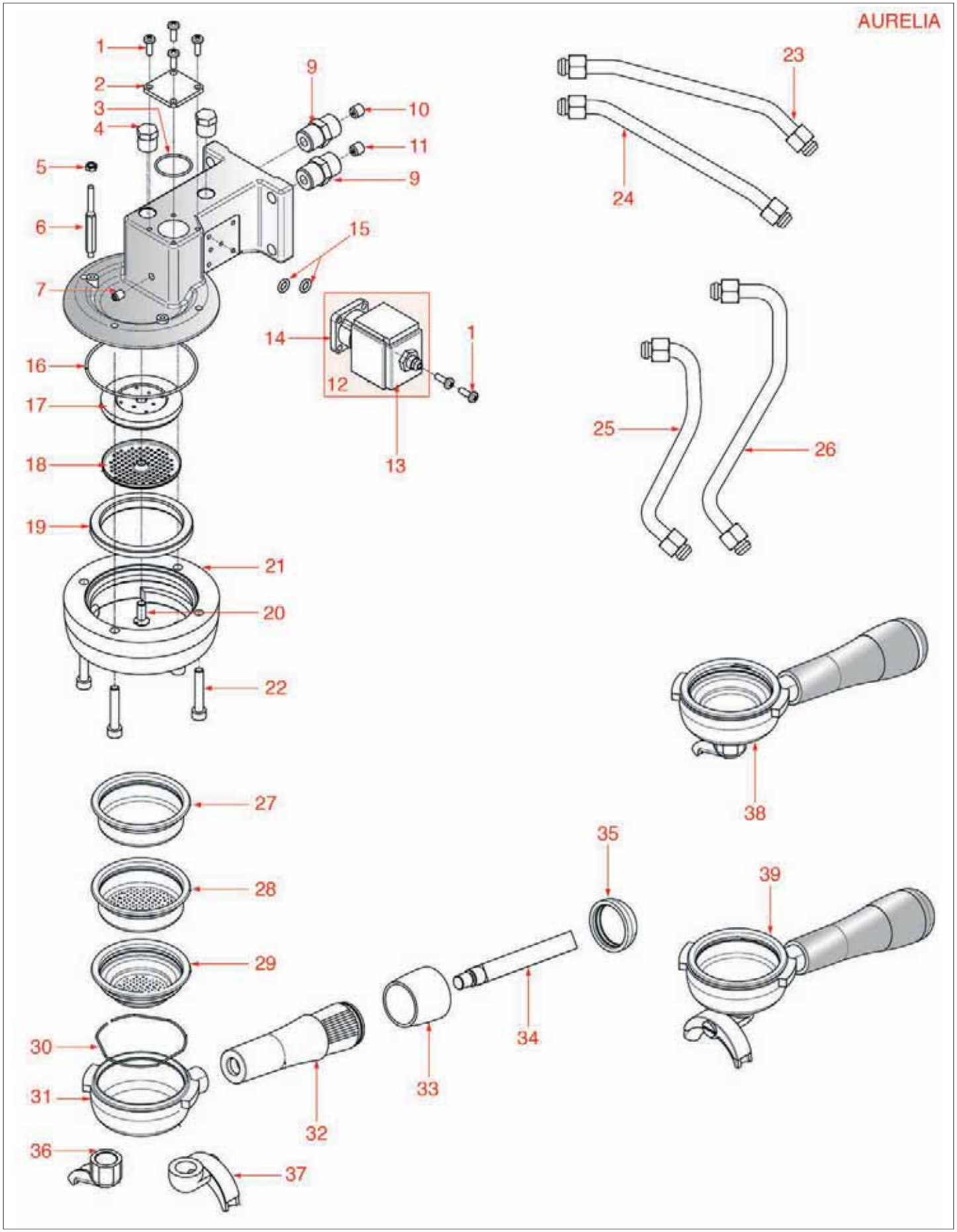

GRUPPO AURELIA
GROUP AURELIA • GRUPPE AURELIA • NS0401

Pos.	Cod.	Descrizione	Description	Beschreibung	Pag.
1	1184006	VITE M4x12 INOX	STAINLESS STEEL SCREW M4x12	SCHRAUBE M4x12 AUS INOX	579
2	1018507	FLANGIA CHIUSURA BASETTA	FITTING CAP	MAGNETVENTILHALTERFLANSCH	525
3	1186401	GUARNIZIONE OR 02093 EPDM	O-RING 02093 EPDM	O-RING-DICHTUNG 02093 EPDM	624
4	1439020	TAPPO 1/4"	PLUG 1/4"	VERSCHLUSS 1/4"	897
9	1349032	RACCORDO 3/8"-3/8" INTERNO M8	FITTING 3/8"-3/8" INSIDE M8	ANSCHLUSS 3/8"-3/8" INNEN M8	874
12	1120330	ELETTROVALVOLA LUCIFER 3 VIE	3-WAY SOLENOID VALVE LUCIFER	3-WEGE MAGNETVENTIL LUCIFER	555
12	1120335	ELETTROVALVOLA PARKER 3 VIE	3-WAY SOLENOID VALVE PARKER	3-WEGE MAGNETVENTIL PARKER	556
13	1120332	BOBINA LUCIFER 483510 9W	COIL LUCIFER 483510 - 9W	SPULE LUCIFER 483510 - 9W	555
13	3120032	BOBINA PARKER ZB09 9W 220/240V 50/60Hz	COIL PARKER ZB09 9W 220/240V 50/60Hz	MAGNETSPULE PARKER ZB09 9W 220/240V50/60	1020
14	1120334	PARTE MECCANICA LUCIFER	MECHANICAL COMPONENT LUCIFER	MECHANISCHER TEIL LUCIFER	556
14	1120339	PARTE MECCANICA PARKER	MECHANICAL COMPONENT PARKER	MECHANISCHER TEIL PARKER	556
15	1186610	GUARNIZIONE OR SILICONE ø 95 mm R5	SILICONE OR RING ø 95 mm R5	O-RING DICHTUNG AUS SILIKON ø 95 mm R5	644
15	1186611	GUARNIZIONE OR 0105 SILICONE	O-RING 105 SILICONE	O-RING-DICHTUNG 0105 SILIKON	644
15	1186612	GUARNIZIONE OR 0105 VITON	O-RING 105 VITON	O-RING-DICHTUNG 0105 VITON	644
16	1186397	GUARNIZIONE OR 02300 NBR	O RING 02300 NBR	O-RING DICHTUNG 02300 NBR	624
17	1326001	PORTADOCCIA GRUPPO	GROUP SHOWER HOLDER	DUSCHETRÄGER GRUPPE	833
18	1081026	DOCCIA EROGAZIONE ø 56 mm.	SHOWER SCREEN ø 56 mm	DUSCHE ø 56 mm	548
19	1186402	GUARNIZIONE PORTAFILTRO CONICA 71x56x9	FILTER HOLDER CONICAL GASKET 71x56x9	KEGELFÖRMIGE FILTERTRÄGERDICHT.71x56x9	624
20	1528016	VITE INOX DOCCIA M6x16 mm.	SHOWER STAINLESS STEEL SCREW M6x16	SCHRAUBE AUS INOX STAHL M6x16 FÜR DUSCHE	974
27	1160339	FILTRO CIECO	BLIND FILTER	BLINDFILTER	567
28	1160267	FILTRO 2 TAZZE 12 gr	2-CUP FILTER 12 g	KAFFEESIEB 2 TASSEN 12 g	564
29	1160266	FILTRO 1 TAZZA 7 GRAMMI	1-CUP FILTER 7 GRAMS	KAFFEESIEB 1 TASSE 7 g	564
30	1250101	MOLLA FERMAFILTRO	FILTER BLOCKING SPRING	FEDER FÜR SIEBTRÄGER	751
31	1165012	PORTAFILTRO INCLINATO M10 3/8"	SLANT FILTER HOLDER M10 3/8"	SCHRÄGER FILTERTRÄGER M10 3/8"	572
32	1241027	MANOPOLA PORTAFILTRO	FILTER HOLDER KNOB	DREHKNOPF FÜR FILTERTRÄGER	696
33	1241026	RIVESTIMENTO IN GOMMA	RUBBER COVER	GUMMIBESCHICHTUNG	696
34	1241031	PERNO INOX MANOPOLA-PORTAFILTRO M10	FILTER-HOLDER KNOB STAIN.STEEL PIN M10	STIFT FÜR FILTETRÄGER-DREHKNOPF M10	697
35	1241032	TAPPO MANOPOLA	KNOB CAP	DECKEL FÜR KNOPF	697
36	1022501	BECCUCCIO 1 TAZZA	SINGLE SPOUT	AUSLAUF 1-WEG	525
37	1022502	BECCUCCIO 2 TAZZE	DOUBLE SPOUT	AUSLAUF 2-WEGE	526

GRUPPO OPTIMA-ISXE-ISXV-ISX-ISXM

GROUP OPTIMA-ISXE-ISXV-ISX-ISXM • GRUPPE OPTIMA-ISXE-ISXV-ISX-ISXM • NS0501

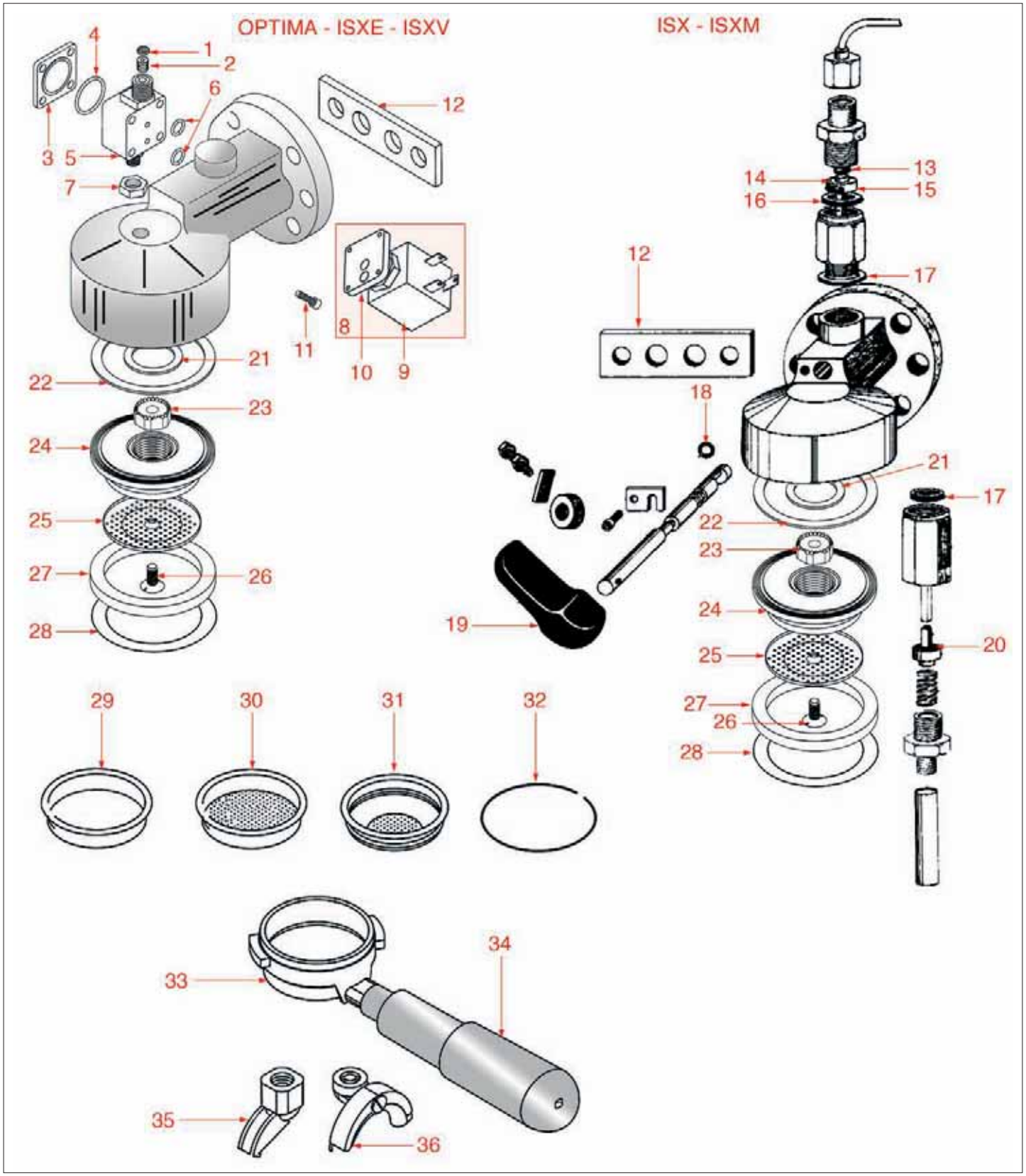

Posizioni senza cod. LF: a richiesta • Positions without LF Code No.: upon request • Abbildungen ohne LF Bestell-Nr.:auf Anfrage

GRUPPO OPTIMA-ISXE-ISXV-ISX-ISXM

GROUP OPTIMA-ISXE-ISXV-ISX-ISXM • GRUPPE OPTIMA-ISXE-ISXV-ISX-ISXM • NS0501

Pos.	Cod.	Descrizione	Description	Beschreibung	Pag.
1	1160566	FILTRO INOX ø 8 mm.	STAINLESS STEEL FILTER	INOXFILTER ø 8 mm	570
2	1501574	UGELLO EROGAZIONE M 6x6 F.0.8	DISPENSING JET M 6x6 F,0,8	SPRITZDÜSE AUSSENG. 6x6 INNENG. 0.8	944
3	1018507	FLANGIA CHIUSURA BASETTA	FITTING CAP	MAGNETVENTILHALTERFLANSCH	525
4	1186401	GUARNIZIONE OR 02093 EPDM	O-RING 02093 EPDM	O-RING-DICHTUNG 02093 EPDM	624
5	1018506	BASETTA PER ELETTROVALVOLA	SOLENOID FITTING	MAGNETVENTILHALTER	525
6	1186610	GUARNIZIONE OR SILICONE ø 95 mm R5	SILICONE OR RING ø 95 mm R5	O-RING DICHTUNG AUS SILIKON ø 95 mm R5	644
6	1186611	GUARNIZIONE OR 0105 SILICONE	O-RING 105 SILICONE	O-RING-DICHTUNG 0105 SILIKON	644
6	1186612	GUARNIZIONE OR 0105 VITON	O-RING 105 VITON	O-RING-DICHTUNG 0105 VITON	644
7	1348035	DADO 1/8"	NUT 1/8"	MUTTER 1/8"	849
8	1120330	ELETTROVALVOLA LUCIFER 3 VIE	3-WAY SOLENOID VALVE LUCIFER	3-WEGE MAGNETVENTIL LUCIFER	555
8	1120335	ELETTROVALVOLA PARKER 3 VIE	3-WAY SOLENOID VALVE PARKER	3-WEGE MAGNETVENTIL PARKER	556
9	1120332	BOBINA LUCIFER 483510 9W	COIL LUCIFER 483510 - 9W	SPULE LUCIFER 483510 - 9W	555
9	3120032	BOBINA PARKER ZB09 9W 220/240V 50/60Hz	COIL PARKER ZB09 9W 220/240V 50/60Hz	MAGNETSPULE PARKER ZB09 9W 220/240V50/60	1020
10	1120334	PARTE MECCANICA LUCIFER	MECHANICAL COMPONENT LUCIFER	MECHANISCHER TEIL LUCIFER	556
10	1120339	PARTE MECCANICA PARKER	MECHANICAL COMPONENT PARKER	MECHANISCHER TEIL PARKER	556
11	1184006	VITE M4x12 INOX	STAINLESS STEEL SCREW M4x12	SCHRAUBE M4x12 AUS INOX	579
12	1186546	GUARNIZIONE GRUPPO	COFFEE GROUP GASKET	DICHTUNG FÜR KAFFEE-GRUPPE	639
13	1250531	MOLLA ø 11,5x25 mm	SPRING ø 11.5x25 mm	FEDER ø 11,5x25 mm	760
17	1186171	GUARNIZIONE TAPPO	CAP GASKET	STOPFDICHTUNG	599
18	3243009	GUARNIZIONE OR 0106 EPDM	O-RING FOR RINSE ARM END CAP 0106 EPDM	O-RING ENDKAPPE NACHSPÜLUNG 0106 EPDM	1024
19	1241066	MANOPOLA GRUPPO	GROUP KNOB	KNEBEL FÜR GRUPPE	701
21	1186547	GUARNIZIONE ø 32x24x1,5 mm.	GASKET ø 33 x 24 x 1.5 mm	DICHTUNG ø 33 x 24 x 1,5 mm	639
22	1186548	GUARNIZIONE ø 72,5x61,5x1,5 mm.	GASKET ø 72.5 x 61.5 x 1.5 mm	DICHTUNG ø 72,5 x 61,5 x 1,5 mm	639
23	1501576	ROMPIGETTO GRUPPO EROGAZIONE	DELIVERY GROUP DIFFUSER	VERTEILER FÜR AUSGABEGRUPPE	944
24	1326036	PORTADOCCIA GRUPPO PR./MAC	COFFEE GROUP SHOWER HOLDER PR./MAC	DUSCHENTRÄGER GRUPPE PR./MAC	833
25	1081026	DOCCIA EROGAZIONE ø 56 mm.	SHOWER SCREEN ø 56 mm	DUSCHE ø 56 mm	548
26	1528016	VITE INOX DOCCIA M6x16 mm.	SHOWER STAINLESS STEEL SCREW M6x16	SCHRAUBE AUS INOX STAHL M6x16 FÜR DUSCHE	974
27	1186836	GUARNIZIONE PORTAFILTRO	FILTER HOLDER GASKET	DICHTUNG FÜR SIEBTRÄGER	661
27	1186837	GUARNIZIONE PORTAFILTRO	FILTER HOLDER GASKET	DICHTUNG FÜR SIEBTRÄGER	661
27	1186838	GUARNIZIONE PORTAFILTRO	FILTER HOLDER GASKET	SIEBTRÄGERDICHTUNG	661
28	1190051	SPESSORE CARTA	PAPER SEAL	PAPIERDICHTUNG	668
29	1160339	FILTRO CIECO	BLIND FILTER	BLINDFILTER	567
30	1160267	FILTRO 2 TAZZE 12 gr	2-CUP FILTER 12 g	KAFFEESIEB 2 TASSEN 12 g	564
31	1160266	FILTRO 1 TAZZA 7 GRAMMI	1-CUP FILTER 7 GRAMS	KAFFEESIEB 1 TASSE 7 g	564
32	1250101	MOLLA FERMAFILTRO	FILTER BLOCKING SPRING	FEDER FÜR SIEBTRÄGER	751
33	1165031	PORTAFILTRO NUOVA SIMONELLI	FILTER HOLDER NUOVA SIMONELLI	SIEBTRÄGER NUOVA SIMONELLI	575
34	1241502	MANOPOLA PORTAFILTRO M10	FILTER HOLDER HANDLE M10	SIEBTRÄGERGRIFF M10	721
35	1022501	BECCUCCIO 1 TAZZA	SINGLE SPOUT	AUSLAUF 1-WEG	525
35	1022503	BECCUCCIO 1 TAZZA DIRITTO	STRAIGHT SINGLE SPOUT	AUSLAUF 1-WEG GERADE	526
36	1022502	BECCUCCIO 2 TAZZE	DOUBLE SPOUT	AUSLAUF 2-WEGE	526

GRUPPO E VARIE OSCAR
GROUP AND MISCELLANEOUS OSCAR • GRUPPE UND VERSCHIEDENE TEILE OSCAR • NS0601

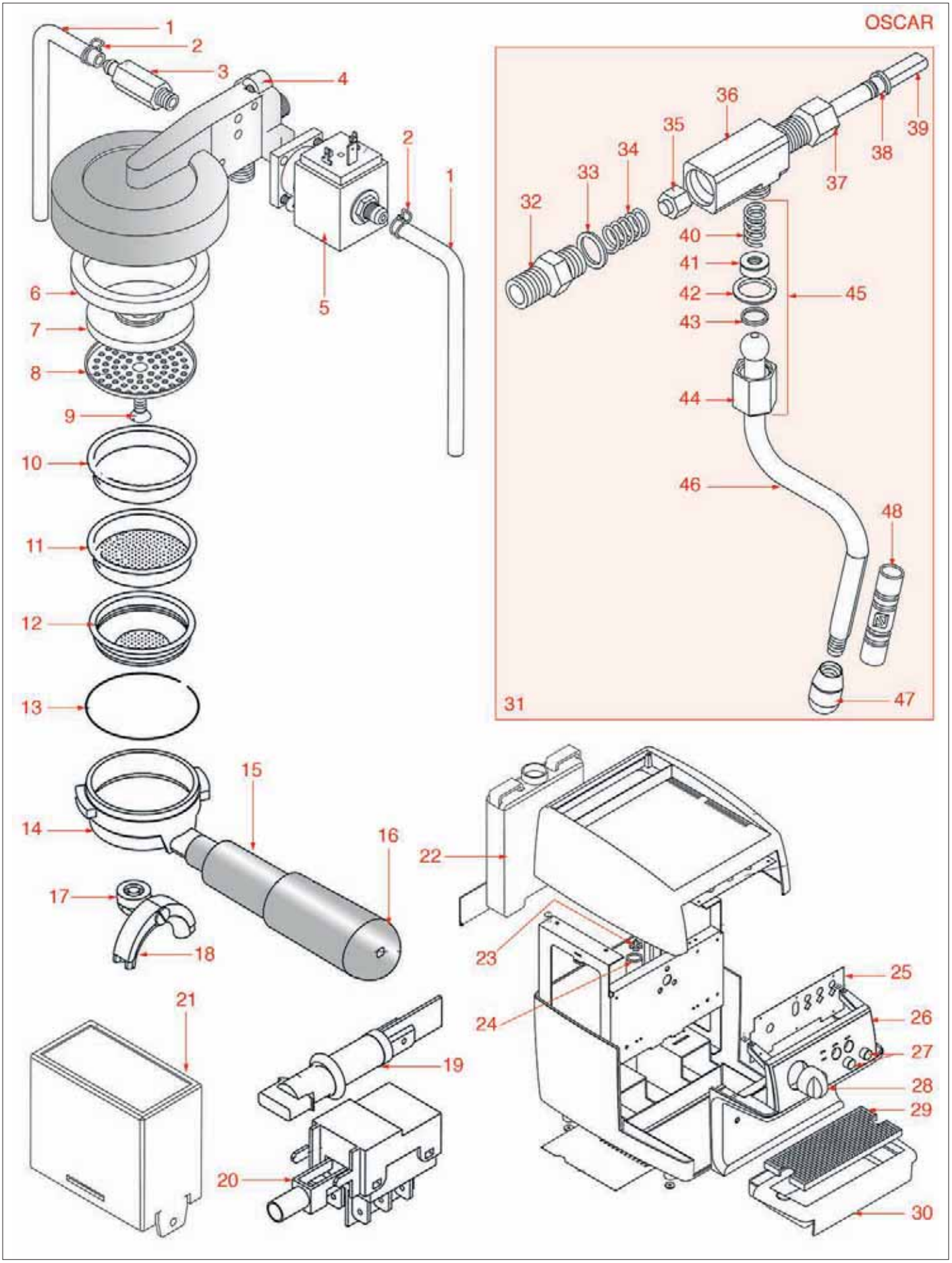

Posizioni senza cod. LF: a richiesta • Positions without LF Code No.: upon request • Abbildungen ohne LF Bestell-Nr.:auf Anfrage

GRUPPO E VARIE OSCAR

GROUP AND MISCELLANEOUS OSCAR • GRUPPE UND VERSCHIEDENE TEILE OSCAR • NS0601

Pos.	Cod.	Descrizione	Description	Beschreibung	Pag.
1	1449682	TUBO SILICONE ø 5x8 SHORE 60 - 10 mt	SILICONE HOSE ø 5x8 SHORE 60 - 10 m	SILIKONSCHAUCH ø 5x8 SHORE 60 - 10 m	928
5	1120330	ELETTROVALVOLA LUCIFER 3 VIE	3-WAY SOLENOID VALVE LUCIFER	3-WEGE MAGNETVENTIL LUCIFER	555
5	1120335	ELETTROVALVOLA PARKER 3 VIE	3-WAY SOLENOID VALVE PARKER	3-WEGE MAGNETVENTIL PARKER	556
6	1186400	GUARNIZIONE PORTAFILTRO CONICA 72x57x8,2	FILTER HOLDER CONICAL GASKET 72x57x8.2	KEGELFÖRMIGE FILTERTRÄGERDICHT.72x57x8,2	624
6	1186837	GUARNIZIONE PORTAFILTRO	FILTER HOLDER GASKET	DICHTUNG FÜR SIEBTRÄGER	661
6	1186838	GUARNIZIONE PORTAFILTRO	FILTER HOLDER GASKET	SIEBTRÄGERDICHTUNG	661
7	1326037	PORTADOCCIA GRUPPO PREMIER	COFFEE GROUP SHOWER HOLDER PREMIER	DUSCHENTRÄGER GRUPPE PREMIER	834
8	1081026	DOCCIA EROGAZIONE ø 56 mm.	SHOWER SCREEN ø 56 mm	DUSCHE ø 56 mm	548
9	1528016	VITE INOX DOCCIA M6x16 mm.	SHOWER STAINLESS STEEL SCREW M6x16	SCHRAUBE AUS INOX STAHL M6x16 FÜR DUSCHE	974
10	1160339	FILTRO CIECO	BLIND FILTER	BLINDFILTER	567
11	1160267	FILTRO 2 TAZZE 12 gr	2-CUP FILTER 12 g	KAFFEESIEB 2 TASSEN 12 g	564
12	1160266	FILTRO 1 TAZZA 7 GRAMMI	1-CUP FILTER 7 GRAMS	KAFFEESIEB 1 TASSE 7 g	564
13	1250101	MOLLA FERMAFILTRO	FILTER BLOCKING SPRING	FEDER FÜR SIEBTRÄGER	751
14	1165031	PORTAFILTRO NUOVA SIMONELLI	FILTER HOLDER NUOVA SIMONELLI	SIEBTRÄGER NUOVA SIMONELLI	575
15	1241023	MANOPOLA PORTAFILTRO	FILTER HOLDER HANDLE	GRIFF FÜR FILTERTRÄGER	696
16	1241028	TAPPO MANOPOLA	KNOB CAP	DECKEL FÜR KNOPF	697
17	1022501	BECCUCCIO 1 TAZZA	SINGLE SPOUT	AUSLAUF 1-WEG	525
18	1022502	BECCUCCIO 2 TAZZE	DOUBLE SPOUT	AUSLAUF 2-WEGE	526
19	1221004	LAMPADA SPIA ROSSA 230V	RED PILOT LIGHT 230V	SIGNALLAMPE ROT 230V	680
20	1319092	INTERRUTTORE ON/OFF	ON/OFF SWITCH	ON/OFF SCHALTER	781
21	1341004	CENTRALINA 230V OSCAR	CONTROL BOX 230V OSCAR	ELEKTRONIK-BOX 230V OSCAR	837
27	1319093	TASTO PER INTERRUTTORE	SWITCH BUTTON	SCHALTERDRUCKKNOPF	781
32	1349031	RACCORDO 3/8" PORTAMOLLA	SPRING HOLDER FITTING 3/8"	FEDERHALTERUNG ANSCHLUSS 3/8"	874
33	1186267	GUARNIZIONE OR R11	O-RING GASKET R11	O-RING-DICHTUNG R11	610
34	1250531	MOLLA ø 11,5x25 mm	SPRING ø 11.5x25 mm	FEDER ø 11,5x25 mm	760
35	1321601	PISTONE CHIUSURA COMPLETO	CLOSING PISTON COMPLETE	VERSCHLUSSKOLBEN KOMPLETT	819
38	1186514	GUARNIZIONE OR 0102 SILICONE	O-RING 0102 SILICON	O-RING-DICHTUNG 0102 SILIKON	636
40	1250022	MOLLA ø 12x18 mm PER TUBO SNODATO	SPRING ø 12x18 mm FOR ARTICULATED TUBE	FEDER ø 12x18 mm FÜR ANGELENKTES ROHR	748
42	1186267	GUARNIZIONE OR R11	O-RING GASKET R11	O-RING-DICHTUNG R11	610
43	1186805	GUARNIZIONE OR 0115 EPDM	O-RING 0115 EPDM	O-RING-DICHTUNG 0115 EPDM	658
45	1349516	RACCORDO SNODO ø 3/8"	ARTICULATION FITTING ø 3/8"	GELENKANSCHLUSS ø 3/8"	886
48	1186398	GOMMINO ANTISCOTTATURA TUBO ø 8 mm	BURN PREVENTING RUBBERP.FOR PIPE ø 8 mm	VERBRÜHSCHUTZGUMMI FÜR ROHR ø 8 mm	624

RUBINETTO VAPORE-ACQUA
WATER-STEAM TAP • WASSER- DAMPFHAHN • NS0701

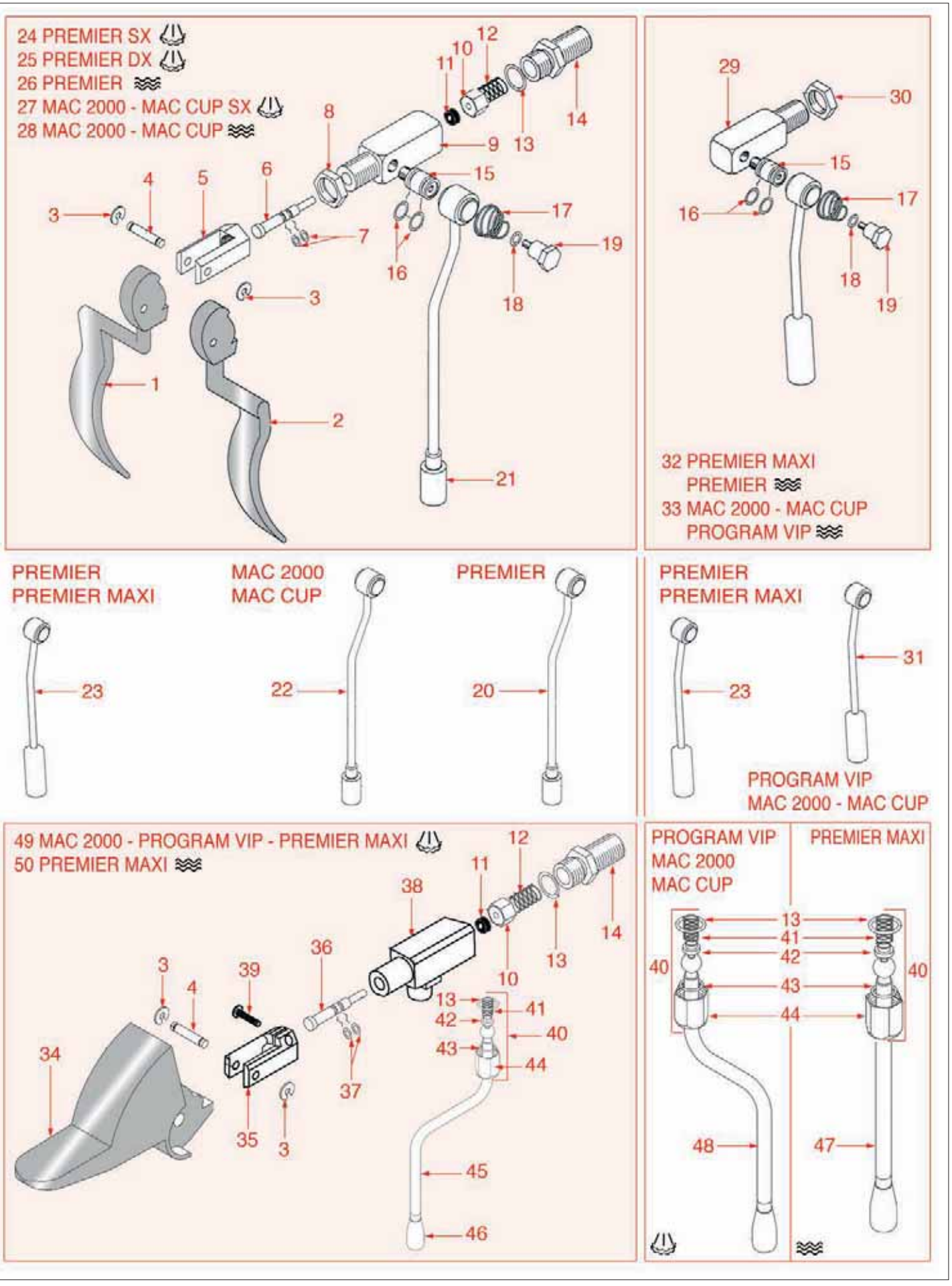

Posizioni senza cod. LF: a richiesta • Positions without LF Code No.: upon request • Abbildungen ohne LF Bestell-Nr.:auf Anfrage

RUBINETTO VAPORE-ACQUA
WATER-STEAM TAP • WASSER- DAMPFHAHN • NS0701

Pos.	Cod.	Descrizione	Description	Beschreibung	Pag.
1	1241547	MANOPOLA DESTRA	RIGHT-HANDED HANDLE	RECHTER HANDGRIFF	726
2	1241546	MANOPOLA SINISTRA	LEFT-HANDED HANDLE	LINKER HANDGRIFF	726
3	1250023	SEEGER INOX RS-5	STAINLESS STEEL SEEGER RING RS-5	SEEGER INOX RS-5	748
4	1324069	PERNO RUBINETTO VAPORE	STEAM TAP PIN	STIFT FÜR DAMPFHAHN	828
5	1348040	FORCELLA RUBINETTO	TAP FORK	GABEL FÜR HAHN	850
6	1324021	PERNO COMANDO RUBINETTO	TAP CONTROL SPINDLE	STEUERACHSE FÜR HAHN	823
7	1186514	GUARNIZIONE OR 0102 SILICONE	O-RING 0102 SILICON	O-RING-DICHTUNG 0102 SILIKON	636
8	1348036	DADO 3/8" OTTONE PER RUBINETTO	BRASS NUT 3/8" FOR NUT	MUTTER 3/8" AUS MESSING FÜR HAHN	849
9	1348039	CORPO RUBINETTO	TAP ASSEMBLY	HAHNKÖRPER	850
10	1321001	PISTONE CHIUSURA	PRESS.SWITCH 1.2 bar 250V 16A FOR OSCAR	VERSCHLUSSKOLBEN	819
10	1321601	PISTONE CHIUSURA COMPLETO	CLOSING PISTON COMPLETE	VERSCHLUSSKOLBEN KOMPLETT	819
11	1186487	GUARNIZIONE PISTONCINO ø 12x4,5x4 mm	PISTON GASKET ø 12x4.5x4 mm	KOLBENDICHTUNG ø 12x4,5x4 mm	634
12	1250531	MOLLA ø 11,5x25 mm	SPRING ø 11.5x25 mm	FEDER ø 11,5x25 mm	760
13	1186267	GUARNIZIONE OR R11	O-RING GASKET R11	O-RING-DICHTUNG R11	610
14	1349031	RACCORDO 3/8" PORTAMOLLA	SPRING HOLDER FITTING 3/8"	FEDERHALTERUNG ANSCHLUSS 3/8"	874
15	1324022	PERNO SNODO TUBO	PIPE ARTICULATION PIN	BOLZEN FÜR ROHRGELENK	823
16	1186422	GUARNIZIONE OR 0108 EPDM	O-RING 0108 EPDM	O-RING-DICHTUNG 0108 EPDM	627
17	1250532	MOLLA SNODO 20,4x15,9x16,5 mm.	ARTICULATION SPRING 20.4x15.9x16.5 mm	GELENKFEDER 20,4x15,9x16,5 mm	760
18	1186610	GUARNIZIONE OR SILICONE ø 95 mm R5	SILICONE OR RING ø 95 mm R5	O-RING DICHTUNG AUS SILIKON ø 95 mm R5	644
19	1324064	PERNO PER MOLLA	SPRING PIN	STIFT FÜR FEDER	827
20	1449866	LANCIA VAPORE PREMIER	STEAM PIPE PREMIER	DAMPFROHR PREMIER	936
21	1383001	SPRUZZATORE VAPORE 4 FORI	STEAM SPRINKLER 4 HOLES	DAMPFSPRITZDÜSE 4 LÖCHER	891
22	1449867	TUBO VAPORE	STEAM PIPE	DAMPFROHR	936
23	1449210	LANCIA ACQUA CALDA COMPLETA PREMIER	HOT WATER COMPLETE PREMIER WASH ARM	PREMIER WASCHARM F. HEIßWASSER KOMPLETT	915
24	1348001	RUBINETTO VAPORE COMPLETO SX	LEFT COMPLETE STEAM TAP	MUTTER	844
25	1348002	RUBINETTO VAPORE COMPLETO DX	RIGHT COMPLETE STEAM TAP	DAMPFHAHN KOMPLETT RECHTS	844
26	1348037	RUBINETTO ACQUA PREMIER	PREMIER WATER TAP	WASSERHAHN PREMIER	850
27	1348362	RUBINETTO VAPORE	STEAM TAP	DAMPFHAHN	859
28	1348361	RUBINETTO ACQUA CALDA	HOT WATER TAP	HEIßWASSERHAHN	859
31	1449868	TUBO ACQUA CALDA	HOT WATER PIPE	HEIßWASSERROHR	937
32	1348365	RUBINETTO ACQUA CALDA	HOT WATER TAP	HEIßWASSERHAHN	860
33	1348003	RUBINETTO ACQUA CALDA	HOT WATER TAP	HEIßWASSERHAHN	845
34	1241548	MANOPOLA VAPORE	STEAM HANDLE	HANDGRIFF FÜR DAMPF	726
35	1348040	FORCELLA RUBINETTO	TAP FORK	GABEL FÜR HAHN	850
36	1324073	PERNO INOX PER RUBINETTO	TAP STAINLESS STEEL PIN	ACHSE FÜR HAHN AUS INOX	828
37	1186514	GUARNIZIONE OR 0102 SILICONE	O-RING 0102 SILICON	O-RING-DICHTUNG 0102 SILIKON	636
38	1348038	CORPO RUBINETTO	TAP ASSEMBLY	HAHNKÖRPER	850
39	1184006	VITE M4x12 INOX	STAINLESS STEEL SCREW M4x12	SCHRAUBE M4x12 AUS INOX	579
40	1349516	RACCORDO SNODO ø 3/8"	ARTICULATION FITTING ø 3/8"	GELENKANSCHLUSS ø 3/8"	886
43	1186805	GUARNIZIONE OR 0115 EPDM	O-RING 0115 EPDM	O-RING-DICHTUNG 0115 EPDM	658
45	1449033	TUBO VAPORE PREMIER NUOVO	NEW STEAM PIPE PREMIER	DAMPFROHR PREMIER NEU	910
46	1383002	SPRUZZATORE VAPORE 4 FORI	STEAM SPRINKLER 4 HOLES	DAMPFSPRITZDÜSE 4 LÖCHER	891
47	1449034	TUBO ACQUA PREMIER MAXI	WATER PIPE PREMIER MAXI	WASSERROHR PREMIER MAXI	910
48	1449869	TUBO VAPORE	STEAM PIPE	DAMPFROHR	937
49	1348364	RUBINETTO VAPORE	STEAM TAP	DAMPFHAHN	860

RUBINETTO VAPORE-ACQUA AURELIA-APPIA
WATER-STEAM TAP AURELIA-APPIA • WASSER-DAMPFHAHN AURELIA-APPIA • NS0801

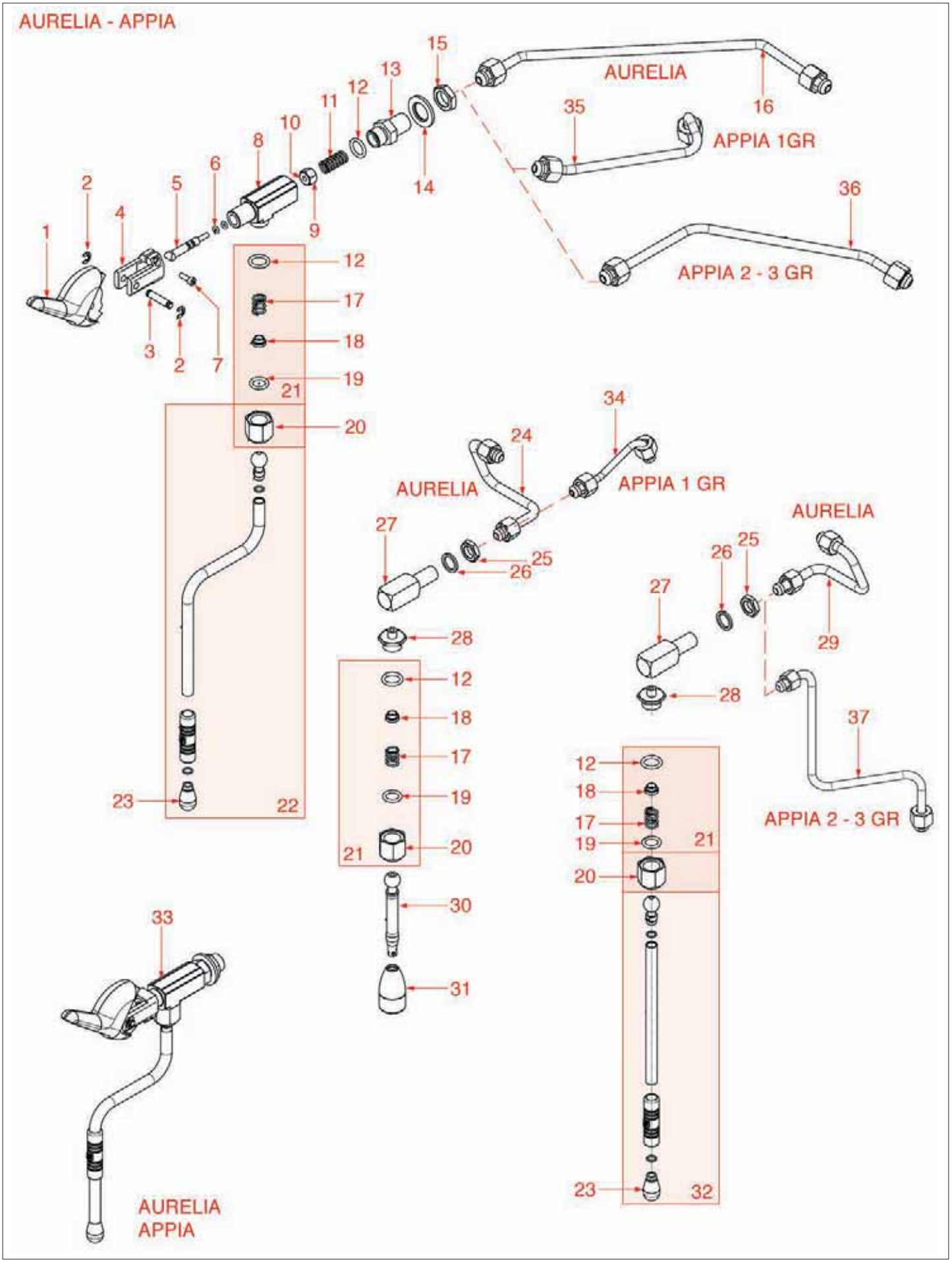

RUBINETTO VAPORE-ACQUA AURELIA-APPIA
WATER-STEAM TAP AURELIA-APPIA • WASSER-DAMPFHAHN AURELIA-APPIA • NS0801

Pos.	Cod.	Descrizione	Description	Beschreibung	Pag.
1	1241025	MANOPOLA RUBINETTO AURELIA-APPIA	TAP KNOB AURELIA-APPIA	DREHKNOPF FÜR HAHN AURELIA-APPIA	696
2	1250023	SEEGER INOX RS-5	STAINLESS STEEL SEEGER RING RS-5	SEEGER INOX RS-5	748
3	1324069	PERNO RUBINETTO VAPORE	STEAM TAP PIN	STIFT FÜR DAMPFHAHN	828
4	1348040	FORCELLA RUBINETTO	TAP FORK	GABEL FÜR HAHN	850
5	1324073	PERNO INOX PER RUBINETTO	TAP STAINLESS STEEL PIN	ACHSE FÜR HAHN AUS INOX	828
6	1186514	GUARNIZIONE OR 0102 SILICONE	O-RING 0102 SILICON	O-RING-DICHTUNG 0102 SILIKON	636
7	1184006	VITE M4x12 INOX	STAINLESS STEEL SCREW M4x12	SCHRAUBE M4x12 AUS INOX	579
8	1348038	CORPO RUBINETTO	TAP ASSEMBLY	HAHNKÖRPER	850
9	1321001	PISTONE CHIUSURA	PRESS.SWITCH 1.2 bar 250V 16A FOR OSCAR	VERSCHLUSSKOLBEN	819
9	1321601	PISTONE CHIUSURA COMPLETO	CLOSING PISTON COMPLETE	VERSCHLUSSKOLBEN KOMPLETT	819
10	1186487	GUARNIZIONE PISTONCINO ø 12x4,5x4 mm	PISTON GASKET ø 12x4.5x4 mm	KOLBENDICHTUNG ø 12x4,5x4 mm	634
11	1250531	MOLLA ø 11,5x25 mm	SPRING ø 11.5x25 mm	FEDER ø 11,5x25 mm	760
12	1186267	GUARNIZIONE OR R11	O-RING GASKET R11	O-RING-DICHTUNG R11	610
13	1349031	RACCORDO 3/8" PORTAMOLLA	SPRING HOLDER FITTING 3/8"	FEDERHALTERUNG ANSCHLUSS 3/8"	874
14	1186399	RONDELLA ZINCATA 30x17x3 mm	ZINC-PLATED WASHER 30x17x3 mm	VERZINKTE SCHEIBE 30x17x3 mm	624
15	1348036	DADO 3/8" OTTONE PER RUBINETTO	BRASS NUT 3/8" FOR NUT	MUTTER 3/8" AUS MESSING FÜR HAHN	849
19	1186805	GUARNIZIONE OR 0115 EPDM	O-RING 0115 EPDM	O-RING-DICHTUNG 0115 EPDM	658
21	1349516	RACCORDO SNODO ø 3/8"	ARTICULATION FITTING ø 3/8"	GELENKANSCHLUSS ø 3/8"	886
22	1449869	TUBO VAPORE	STEAM PIPE	DAMPFROHR	937
30	1449032	TUBO ACQUA AURELIA-APPIA	WATER PIPE AURELIA-APPIA	WASSERROHR AURELIA-APPIA	910
31	1449036	SPRUZZATORE ACQUA	WATER SPRINKLER	WASSERFSPRITZDÜSE	910

RUBINETTO VAPORE-ACQUA OPTIMA
WATER-STEAM TAP OPTIMA • WASSER-DAMPFHAHN OPTIMA • NS0901

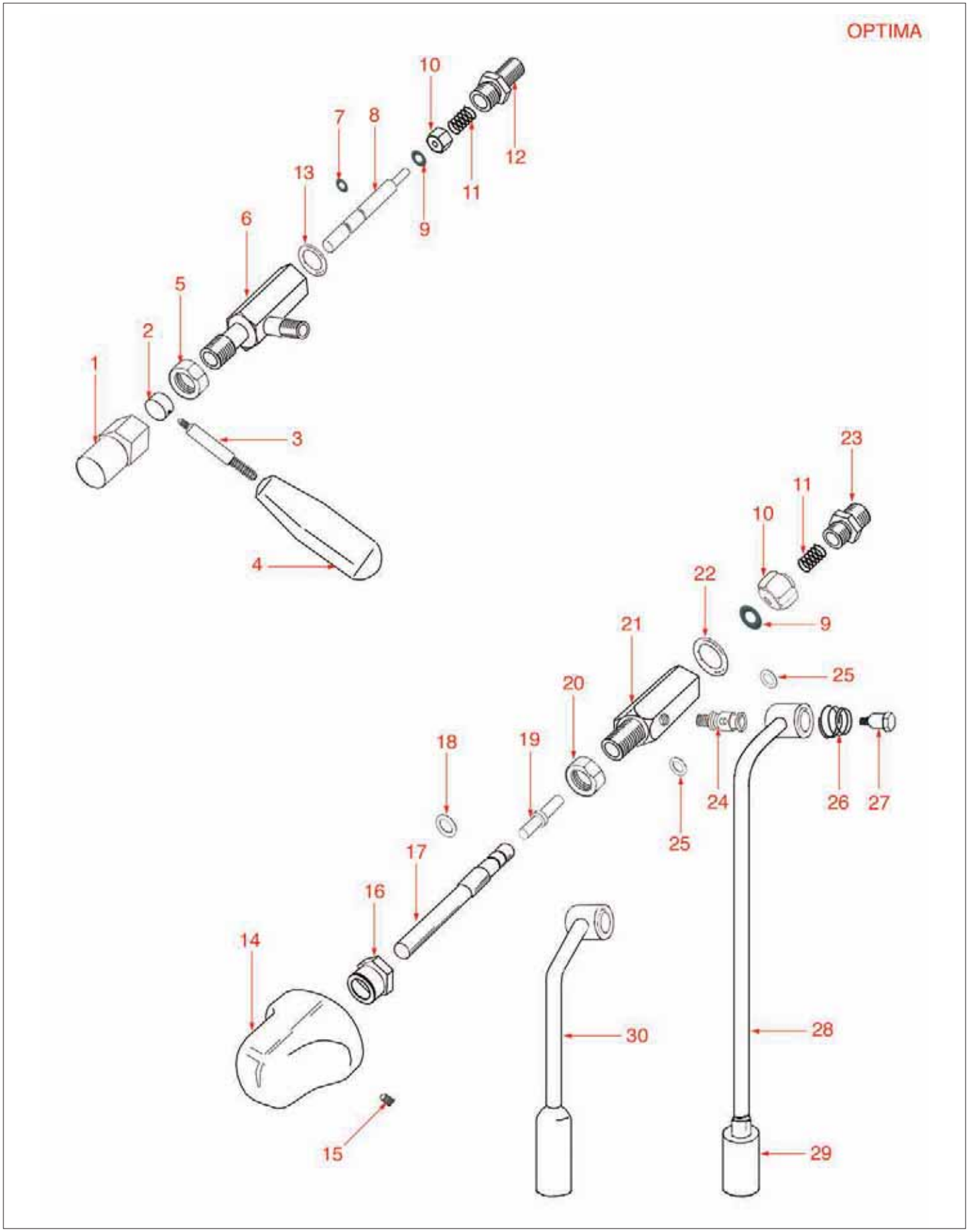

RUBINETTO VAPORE-ACQUA OPTIMA

WATER-STEAM TAP OPTIMA • WASSER-DAMPFHAHN OPTIMA • NS0901

Pos.	Cod.	Descrizione	Description	Beschreibung	Pag.
4	1241030	MANOPOLA ø18x40 mm PERNO M6	KNOB ø18x40 mm PIN M6	DREHKNOPF ø18x40 mm ACHSE M6	697
5	1349411	RACCORDO ø 3/8"	FITTING ø 3/8"	ANSCHLUSS ø 3/8"	883
7	1186514	GUARNIZIONE OR 0102 SILICONE	O-RING 0102 SILICON	O-RING-DICHTUNG 0102 SILIKON	636
9	1186487	GUARNIZIONE PISTONCINO ø 12x4,5x4 mm	PISTON GASKET ø 12x4.5x4 mm	KOLBENDICHTUNG ø 12x4,5x4 mm	634
10	1321001	PISTONE CHIUSURA	PRESS.SWITCH 1.2 bar 250V 16A FOR OSCAR	VERSCHLUSSKOLBEN	819
10	1321601	PISTONE CHIUSURA COMPLETO	CLOSING PISTON COMPLETE	VERSCHLUSSKOLBEN KOMPLETT	819
11	1250531	MOLLA ø 11,5x25 mm	SPRING ø 11.5x25 mm	FEDER ø 11,5x25 mm	760
14	1241024	MANOPOLA RUBINETTO VAPORE	STEAM TAP KNOB	DREHKNOPF FÜR DAMPFHAHN	696
15	1241029	GRANO PER MANOPOLA M6x20 mm	KNOB LOCKING PIN M6x20 mm	STIFT FÜR DREHKNOPF M6x20 mm	697
17	1324072	PERNO COMANDO RUBINETTO	TAP CONTROL PIN	STEUERACHSE FÜR HAHN	828
18	1186610	GUARNIZIONE OR SILICONE ø 95 mm R5	SILICONE OR RING ø 95 mm R5	O-RING DICHTUNG AUS SILIKON ø 95 mm R5	644
19	1324070	PERNO RUBINETTO	TAP PIN	STIFT FÜR HAHN	828
20	1349411	RACCORDO ø 3/8"	FITTING ø 3/8"	ANSCHLUSS ø 3/8"	883
22	1186267	GUARNIZIONE OR R11	O-RING GASKET R11	O-RING-DICHTUNG R11	610
23	1349030	RACCORDO 3/8"-1/4" PORTAMOLLA	SPRING HOLDER FITTING 3/8"-1/4"	FEDERHALTERUNG ANSCHLUSS 3/8"-1/4"	874
24	1324022	PERNO SNODO TUBO	PIPE ARTICULATION PIN	BOLZEN FÜR ROHRGELENK	823
25	1186610	GUARNIZIONE OR SILICONE ø 95 mm R5	SILICONE OR RING ø 95 mm R5	O-RING DICHTUNG AUS SILIKON ø 95 mm R5	644
26	1250532	MOLLA SNODO 20,4x15,9x16,5 mm.	ARTICULATION SPRING 20.4x15.9x16.5 mm	GELENKFEDER 20,4x15,9x16,5 mm	760
27	1324064	PERNO PER MOLLA	SPRING PIN	STIFT FÜR FEDER	827
28	1449866	LANCIA VAPORE PREMIER	STEAM PIPE PREMIER	DAMPFROHR PREMIER	936
29	1383001	SPRUZZATORE VAPORE 4 FORI	STEAM SPRINKLER 4 HOLES	DAMPFSPRITZDÜSE 4 LÖCHER	891
30	1449210	LANCIA ACQUA CALDA COMPLETA PREMIER	HOT WATER COMPLETE PREMIER WASH ARM	PREMIER WASCHARM F. HEIßWASSER KOMPLETT	915

LIVELLI
LEVELS • NIVEAUGRUPPEN • NS1001

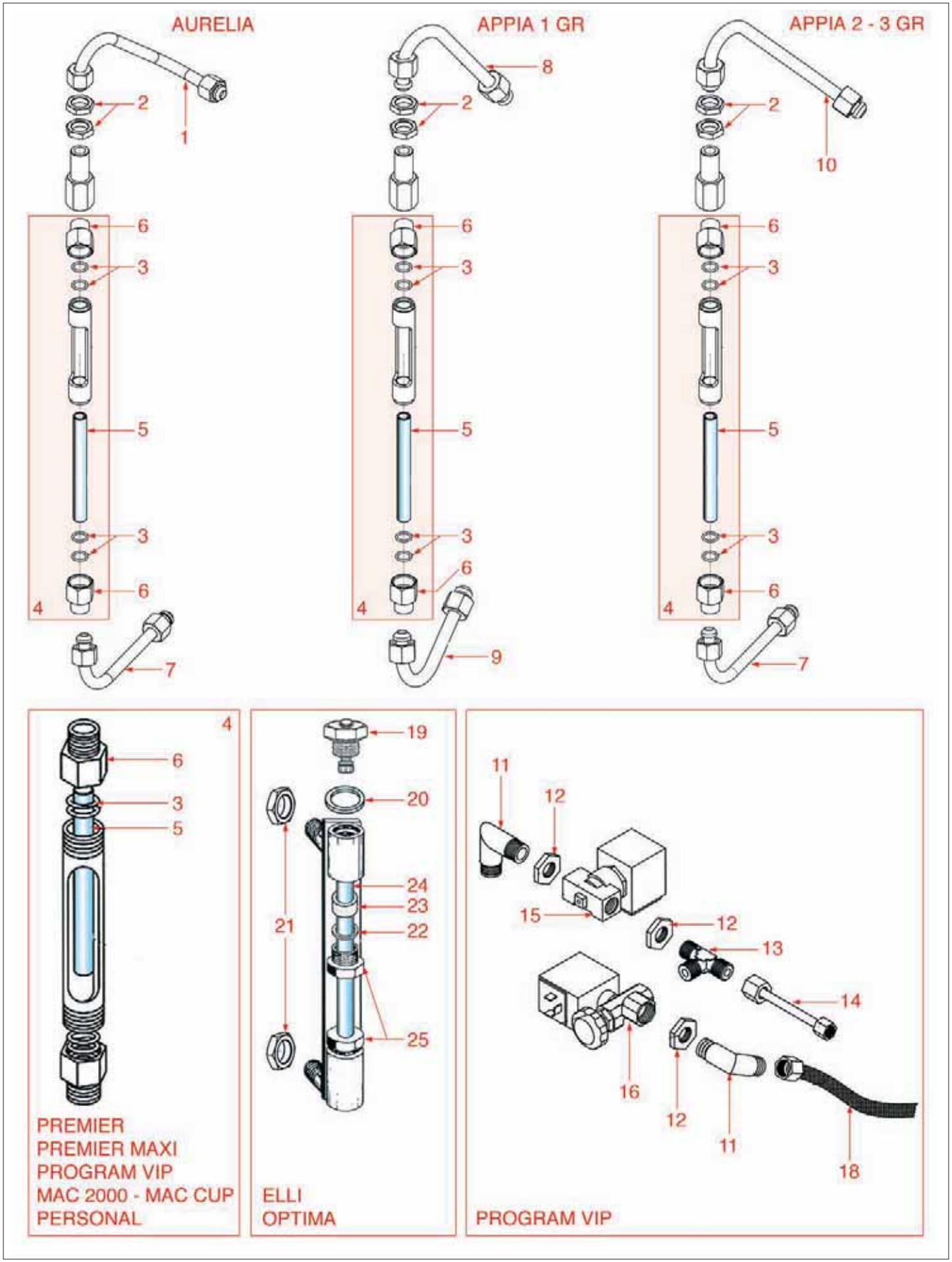

Posizioni senza cod. LF: a richiesta • Positions without LF Code No.: upon request • Abbildungen ohne LF Bestell-Nr.:auf Anfrage

LIVELLI
LEVELS • NIVEAUGRUPPEN • NS1001

Pos.	Cod.	Descrizione	Description	Beschreibung	Pag.
2	1349411	RACCORDO ø 3/8"	FITTING ø 3/8"	ANSCHLUSS ø 3/8"	883
3	1186626	GUARNIZIONE OR 0114 EPDM	O-RING 0114 EPDM	O-RING-DICHTUNG 0114 EPDM	646
4	1201100	LIVELLO MAC 2000/PREMIER COMPLETO	COMPLETE MAC2000/PREMIER LEVEL	NIVEAUANZEIGER MAC 2000/PREMIER KOMPLETT	675
5	1520518	VETRO LIVELLO ø 12x112 mm	LEVEL GLASS ø 12x112 mm	WASSERSTANDGLAS ø 12x112 mm	947
6	1349029	RACCORDO PER LIVELLO CON SEDE OR	LEVEL FITTING WITH O-RING HOUSING	NIVEAUANSCHLUSS MIT OR DICHT.GEHÄUSE	874
15	1120354	ELETTROVALVOLA PARKER 2 VIE ø 1/4"	2-WAY SOLENOID VALVE PARKER ø 1/4"	2-WEGE MAGNETVENTIL PARKER ø 1/4"	558
16	1120471	ELETTROVALVOLA 1/4 2 VIE A 90°C	2-WAY SOLENOID VALVE 1/4 A 90°C	1/4 2-WEGE MAGNETVENTIL 90 °C	559
18	1449710	TUBO FLEX ø 3/8" Fp x Fc L.30 cm	FLEX HOSE ø 3/8" Fp x Fc L.30 cm	FLEX SCHLAUCH ø 3/8" Fp x Fc L.30 cm	929
19	1523534	VALVOLA ANTIDEPRESSIONE ø 1/4"	ANTI-DEPRESSION VALVE ø 1/4"	VENTIL GEGEN UNTERDRUCK ø 1/4"	960
19	1523537	VALVOLA ANTIDEPRESSIONE ø 1/4"	ANTI-DEPRESSION VALVE ø 1/4"	VENTIL GEGEN UNTERDRUCK ø 1/4"	962
20	1186619	GUARNIZIONE RAME ø 1/4"	COPPER GASKET ø 1/4"	KUPFERDICHTUNG ø 1/4"	645
21	1349411	RACCORDO ø 3/8"	FITTING ø 3/8"	ANSCHLUSS ø 3/8"	883
22	1186626	GUARNIZIONE OR 0114 EPDM	O-RING 0114 EPDM	O-RING-DICHTUNG 0114 EPDM	646
23	1186221	GUARNIZIONE LIVELLO	LEVEL GASKET	DICHTUNG FÜR WASSERNIVEAU	604
24	1520516	VETRO LIVELLO ø 12x135 mm	LEVEL GLASS ø 12x135 mm	WASSERSTANDGLAS ø 12x135 mm	947

PARTI IDRAULICHE
HYDRLAULIC PARTS • HYDRAULISCHE TEILE • NS1101

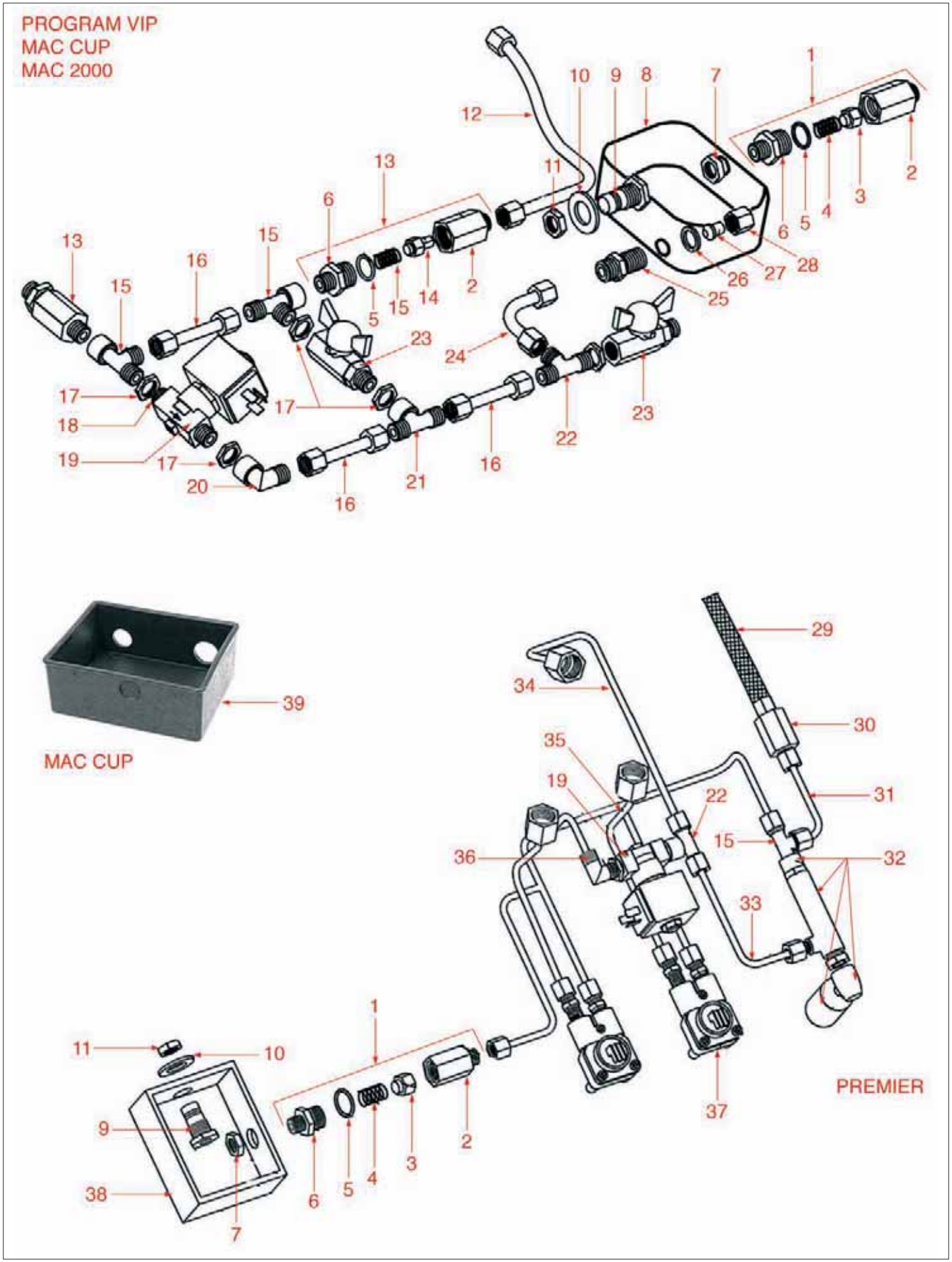

PARTI IDRAULICHE
HYDRLAULIC PARTS • HYDRAULISCHE TEILE • NS1101

Pos.	Cod.	Descrizione	Description	Beschreibung	Pag.
1	1523405	VALVOLA NEPLAX ø 1/4"M-1/4"M	NEPLAX VALVE ø 1/4"M-1/4"M	VENTIL NEPLAX ø 1/4"A-1/4"A	953
5	1186267	GUARNIZIONE OR R11	O-RING GASKET R11	O-RING-DICHTUNG R11	610
6	1349030	RACCORDO 3/8"-1/4" PORTAMOLLA	SPRING HOLDER FITTING 3/8"-1/4"	FEDERHALTERUNG ANSCHLUSS 3/8"-1/4"	874
8	1527527	VASCHETTA DI SCARICO MAC 2000	MAC 2000 DRAIN TANK	AUSLAUFSCHALE MAC 2000	971
11	1349411	RACCORDO ø 3/8"	FITTING ø 3/8"	ANSCHLUSS ø 3/8"	883
13	1523007	VALVOLA RITEGNO 1/4"	NON-RETURN VALVE 1/4"	RÜCKSCHLAGVENTIL 1/4"	950
16	1449038	TUBAZIONE 1/4"	PIPE 1/4"	LEITUNG 1/4"	911
19	1120310	ELETTROVALVOLA SIRAI 2 VIE	2-WAY SOLENOID VALVE SIRAI	2-WEGE MAGNETVENTIL SIRAI	554
23	3526699	VALVOLA A SFERA ø 1/4" MF	BALLCOCK VALVE ø 1/4" MF	KUGELVENTIL ø 1/4" AUßEN/INNEN	1034
26	1186619	GUARNIZIONE RAME ø 1/4"	COPPER GASKET ø 1/4"	KUPFERDICHTUNG ø 1/4"	645
37	1455031	CONTATORE VOLUMETRICO GICAR	FLOWMETER GICAR	VOLUMETRISCHER ZÄHLER GICAR	938
38	1527526	VASCHETTA SCARICO	DRAIN TUB	AUSLAUFSCHALE	971
39	1527527	VASCHETTA DI SCARICO MAC 2000	MAC 2000 DRAIN TANK	AUSLAUFSCHALE MAC 2000	971

BOILER PREMIER

BOILER PREMIER • BOILER PREMIER • NS1201

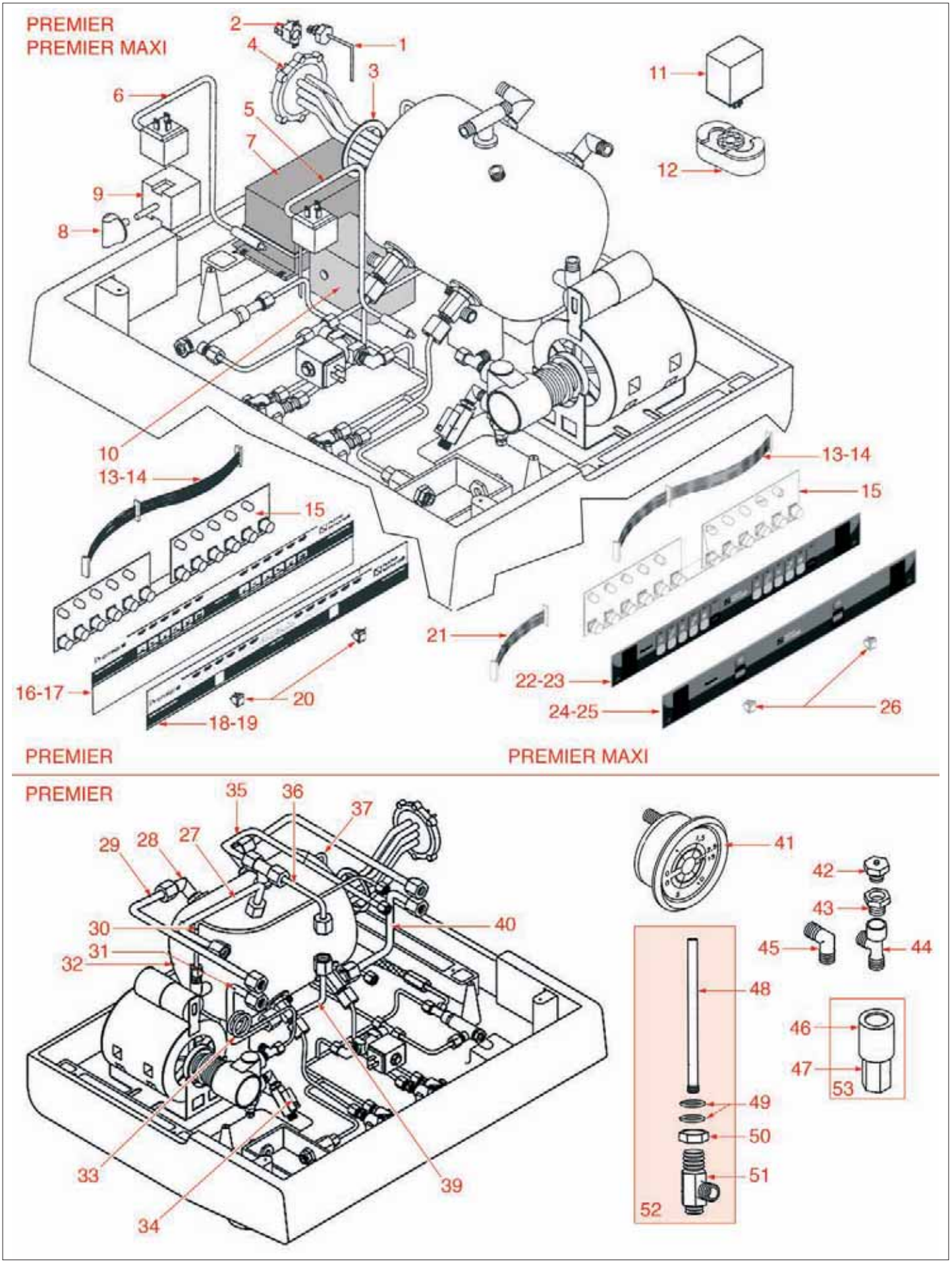

BOILER PREMIER

BOILER PREMIER • BOILER PREMIER • NS1201

Pos.	Cod.	Descrizione	Description	Beschreibung	Pag.
1	3341011	SONDA DI LIVELLO 140 mm	WATER LEVEL SENSOR 140 mm	NIVEAUFÜHLER 140 mm	1030
2	1444535	TERMOSTATO A CONTATTO 135°C	CONTACT THERMOSTAT	ANLEGETHERMOSTAT	904
3	1186409	GUARNIZIONE TEFLON ø 67x54x3 mm	TEFLON GASKET ø 67x54x3 mm	TEFLONDICHTUNG ø 67x54x3 mm	625
3	1186638	GUARNIZIONE RESISTENZA 67x55x3 mm.	GASKET FOR HEATING ELEMENT 67x55x3 mm	DICHTUNG FÜR HEIZKÖRPER 67x55x3 mm	649
4	1755140	RESISTENZA 2700W 220V PREMIER	HEATING ELEMENT 2700W 220V PREMIER	HEIZKÖRPER 2700W 220V PREMIER	997
4	1755141	RESISTENZA 4500W 220/380V	HEATING ELEMENT 4500W 220/380V	HEIZKÖRPER 4500W 220/380V	997
7	1054201	CENTRALINA PREMIER V 2 GRUPPI 230V	PREMIER CONTROL BOX V 2 GROUPS 230V	ELEKTRONIK-BOX PREMIER V 2 GRUPPEN 230V	535
7	1054202	CENTRALINA PREMIER V 3 GRUPPI 230V	PREMIER CONTROL BOX V 3 GROUPS 230V	ELEKTRONIK-BOX PREMIER V 3 GRUPPEN 230V	535
8	1241912	MANOPOLA INTERRUTTORE NS	MS SWITCH HANDLE	DREHKNOPF FÜR NS SCHALTER	730
9	1319045	INTERRUTTORE TRIPOLARE 25A 380V	THREE-POLE SWITCH 25A 380V	DREIPOLIGER SCHALTER 25A 380V	773
10	1320531	PRESSOSTATO P302/6	PRESSURE SWITCH P302/6	DRUCKSCHALTER P302/6	818
10	1320533	KIT GRUPPO MEMBRANE PER PRESSOSTATO	MEMBRANE KIT FOR PRESSURE SWITCH	MEMBRANENSATZ FÜR DRUCKSCHALTER	818
10	1320541	PRESSOSTATO PARKER	PRESSURE SWITCH PARKER	DRUCKSCHALTER PARKER	819
10	1320601	PRESSOSTATO P302/8 UL 0,5÷1,4 bar	PRESSURE SWITCH P302/8 UL 0.5÷1.4 bar	PRESSOSTAT P302/8 UL 0,5÷1,4 bar	819
11	1341305	REGOLATORE DI LIVELLO RL30/1E/2C8	WATER LEVEL REGULATOR RL30/1E/2C8	NIVEAUREGLER RL30/1E/2C8	839
12	1342001	ZOCCOLO 8 FORI	EIGHT-HOLE SOCKET	SOCKEL MIT 8 LÖCHERN	843
15	1390101	SCHEDA EROGAZIONE PROGVIP/PREMIER V	PROGVIP/PREMIER V DELIVERY BOARD	AUSGABEPLATINE PROGVIP/PREMIER V	892
20	1319924	INTERRUTTORE ON-OFF	ON-OFF SWITCH	ON-OFF SCHALTER	817
26	3319019	INTERRUTTORE BIPOLARE ROSSO 16A 250V	RED BIPOLAR SWITCH 16A 250V	DRUCKSCHALTER 2-POLIG ROT 16A 250V	1026
34	3526704	VALVOLA A SFERA ø 3/8" MF	BALLCOCK VALVE ø 3/8"MF	KUGELVENTIL ø 3/8" AUßEN/INNEN	1034
41	1245503	MANOMETRO CALDAIA - POMPA ø 60 mm.	BOILER-PUMP PRESSURE GAUGE ø 60 mm	MANOMETER FÜR KESSEL - PUMPE ø 60 mm	738
42	1523534	VALVOLA ANTIDEPRESSIONE ø 1/4"	ANTI-DEPRESSION VALVE ø 1/4"	VENTIL GEGEN UNTERDRUCK ø 1/4"	960
42	1523537	VALVOLA ANTIDEPRESSIONE ø 1/4"	ANTI-DEPRESSION VALVE ø 1/4"	VENTIL GEGEN UNTERDRUCK ø 1/4"	962
48	1449037	TUBO RAME SCAMBIATORE M8x130 mm	HEAT EXCHANGER COPPER PIPE M8x130 mm	KUPFERROHR FÜR WÄRMEAUSTAU. M8x130 mm	910
49	1186267	GUARNIZIONE OR R11	O-RING GASKET R11	O-RING-DICHTUNG R11	610
50	1349504	DADO PER RUBINETTO ø 1/2"	NUT FOR TAP ø 1/2"	SCHRAUBENMUTTER FÜR HAHN ø 1/2"	886
51	1349034	RACCORDO SCAMBIATORE	HEAT EXCHANGER FITTING	ANSCHLUSS FÜR WÄRMEAUSTAUSCHER	874
53	1523551	VALVOLA DI SICUREZZA ø 3/8"F	SAFETY VALVE ø 3/8"F	SICHERHEITSVENTIL ø 3/8" INNENGEWINDE	963

BOILER PROGRAMVIP-MAC2000-MACCUP

BOILER PROGRAMVIP-MAC2000-MACCUP • BOILER PROGRAMVIP-MAC2000-MACCUP • NS1301

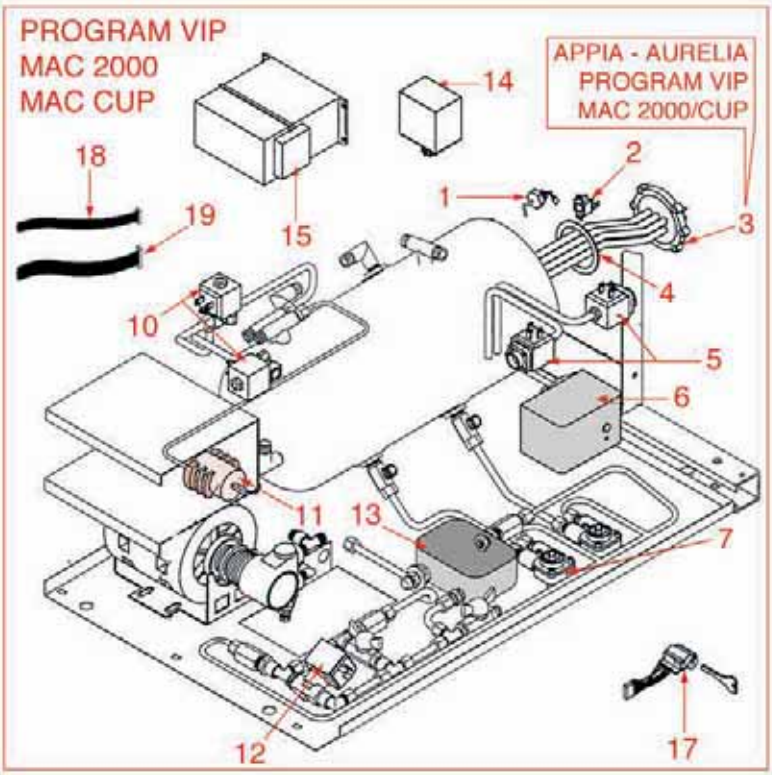

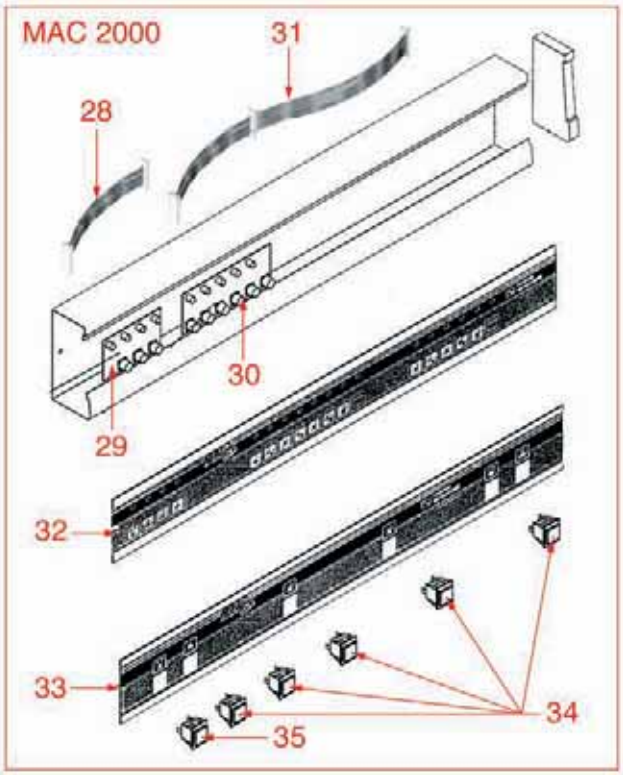

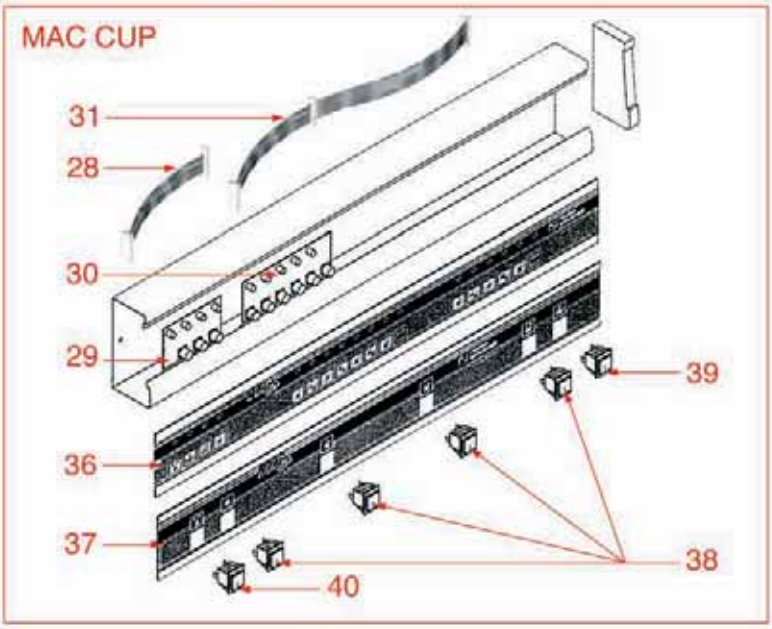

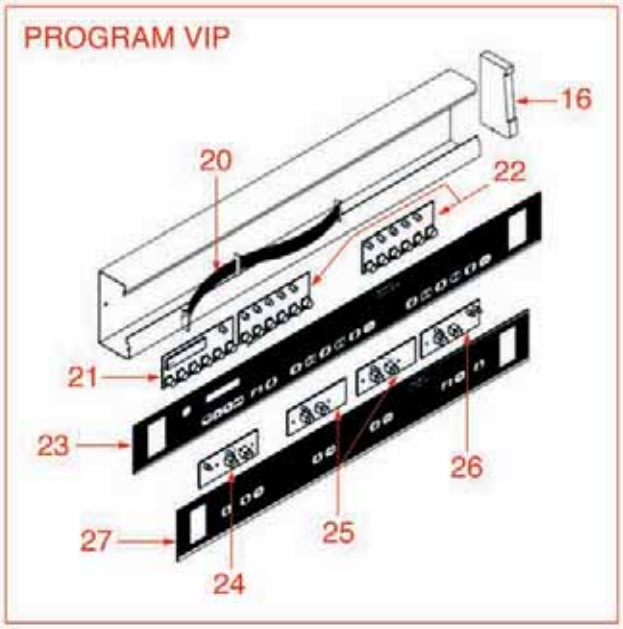

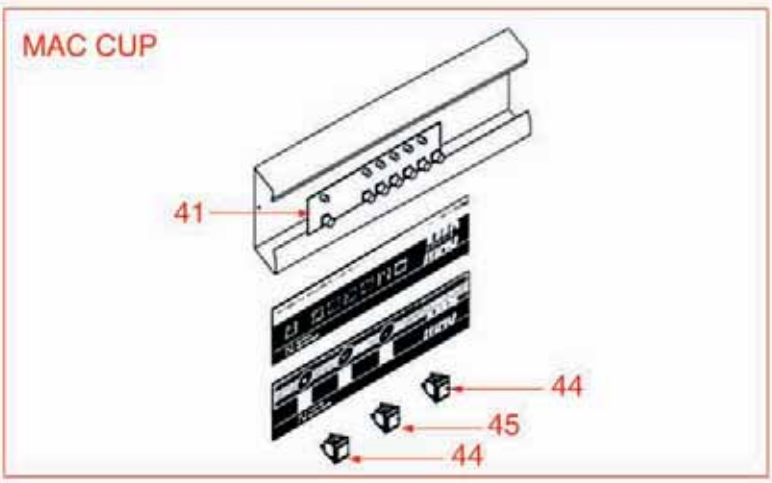

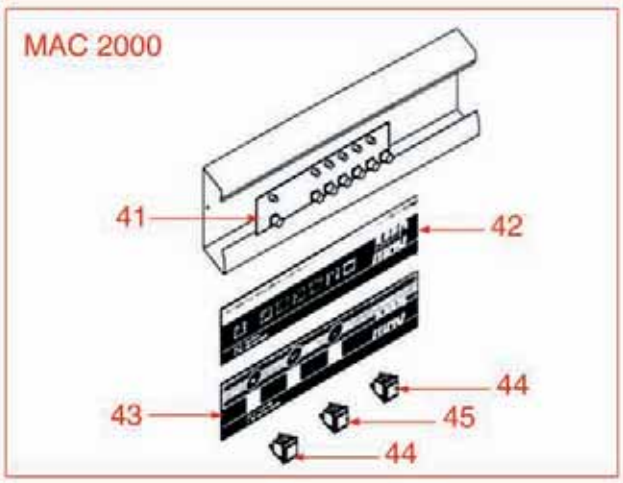

BOILER PROGRAMVIP-MAC2000-MACCUP

BOILER PROGRAMVIP-MAC2000-MACCUP • BOILER PROGRAMVIP-MAC2000-MACCUP • NS1301

Pos.	Cod.	Descrizione	Description	Beschreibung	Pag.
1	3341011	SONDA DI LIVELLO 140 mm	WATER LEVEL SENSOR 140 mm	NIVEAUFÜHLER 140 mm	1030
2	1444535	TERMOSTATO A CONTATTO 135°C	CONTACT THERMOSTAT	ANLEGETHERMOSTAT	904
3	1755142	RESISTENZA 3000W 220/380V	HEATING ELEMENT 3000W 220/380V	HEIZKÖRPER 3000W 220/380V	997
3	1755143	RESISTENZA 5000W 220/380V	HEATING ELEMENT 5000W 220/380V	HEIZKÖRPER 5000W 220/380V	997
3	1755144	RESISTENZA 1800W 230V	HEATING ELEMENT 1800W 230V	HEIZKÖRPER 1800W 230V	998
3	1755666	RESISTENZA 1500W 110V	HEATING ELEMENT 1500W 110V	HEIZKÖRPER 1500W 110V	1015
4	1186409	GUARNIZIONE TEFLON ø 67x54x3 mm	TEFLON GASKET ø 67x54x3 mm	TEFLONDICHTUNG ø 67x54x3 mm	625
4	1186638	GUARNIZIONE RESISTENZA 67x55x3 mm.	GASKET FOR HEATING ELEMENT 67x55x3 mm	DICHTUNG FÜR HEIZKÖRPER 67x55x3 mm	649
5	1120330	ELETTROVALVOLA LUCIFER 3 VIE	3-WAY SOLENOID VALVE LUCIFER	3-WEGE MAGNETVENTIL LUCIFER	555
5	1120335	ELETTROVALVOLA PARKER 3 VIE	3-WAY SOLENOID VALVE PARKER	3-WEGE MAGNETVENTIL PARKER	556
6	1320531	PRESSOSTATO P302/6	PRESSURE SWITCH P302/6	DRUCKSCHALTER P302/6	818
6	1320533	KIT GRUPPO MEMBRANE PER PRESSOSTATO	MEMBRANE KIT FOR PRESSURE SWITCH	MEMBRANENSATZ FÜR DRUCKSCHALTER	818
6	1320541	PRESSOSTATO PARKER	PRESSURE SWITCH PARKER	DRUCKSCHALTER PARKER	819
6	1320601	PRESSOSTATO P302/8 UL 0,5÷1,4 bar	PRESSURE SWITCH P302/8 UL 0.5÷1.4 bar	PRESSOSTAT P302/8 UL 0,5÷1,4 bar	819
7	1455031	CONTATORE VOLUMETRICO GICAR	FLOWMETER GICAR	VOLUMETRISCHER ZÄHLER GICAR	938
10	1120354	ELETTROVALVOLA PARKER 2 VIE ø 1/4"	2-WAY SOLENOID VALVE PARKER ø 1/4"	2-WEGE MAGNETVENTIL PARKER ø 1/4"	558
11	1319045	INTERRUTTORE TRIPOLARE 25A 380V	THREE-POLE SWITCH 25A 380V	DREIPOLIGER SCHALTER 25A 380V	773
11	3059011	COMMUTATORE TRIPOLARE 16A 380V	3-POLE SELECTOR SWITCH 16A 380V	3-POLIGER SCHALTER 16A 380V	1019
12	1120310	ELETTROVALVOLA SIRAI 2 VIE	2-WAY SOLENOID VALVE SIRAI	2-WEGE MAGNETVENTIL SIRAI	554
13	1527527	VASCHETTA DI SCARICO MAC 2000	MAC 2000 DRAIN TANK	AUSLAUFSCHALE MAC 2000	971
14	1341305	REGOLATORE DI LIVELLO RL30/1E/2C8	WATER LEVEL REGULATOR RL30/1E/2C8	NIVEAUREGLER RL30/1E/2C8	839
15	1054561	CENTRALINA MAC/D 2 GRUPPI	CONTROL BOX MAC/D 2 GROUPS	ELEKTRONIK-BOX MAC/D 2 GRUPPEN	539
15	1054562	CENTRALINA MAC/V 3/4 GRUPPI	CONTROL BOX MAC/V 3/4 GROUPS	ELEKTRONIK-BOX MAC/V 3/4 GRUPPEN	539
21	1390105	SCHEDA LCD DISPLAY	LCD DISPLAY BOARD	LCD DISPLAY KARTE	893
22	1390101	SCHEDA EROGAZIONE PROGVIP/PREMIER V	PROGVIP/PREMIER V DELIVERY BOARD	AUSGABEPLATINE PROGVIP/PREMIER V	892
24	1390104	SCHEDA ELETTRONICA ACQUA CALDA	HOT WATER CIRCUIT BOARD	PLATINE FÜR HEIßWASSER	893
25	1390102	SCHEDA ELETTRONICA CAFFÈ	COFFEE CIRCUIT BOARD	PLATINE FÜR KAFFEEAUSGABE	893
26	1390103	SCHEDA ELETTRONICA SCALDATAZZE	CUP WARMER CIRCUIT BOARD	PLATINE FÜR TASSENWÄRMER	893
29	1390512	SCHEDA SERVIZI PR/V 91	SERVICE CIRCUIT BOARD PR/V 91	TASTATUR PR/V 91	894
30	1390511	SCHEDA DOSATURA MAC/D+PR.	DOSING CIRCUIT BOARD MAC/D+PR.	DOSIERKARTE KAFFEE MAC/D+PR	893
34	3319019	INTERRUTTORE BIPOLARE ROSSO 16A 250V	RED BIPOLAR SWITCH 16A 250V	DRUCKSCHALTER 2-POLIG ROT 16A 250V	1026
35	3221013	LAMPADA SPIA ROSSA 220V	RED INDICATOR LAMP 220V	SIGNALLAMPE ROT 220V	1022
38	1319924	INTERRUTTORE ON-OFF	ON-OFF SWITCH	ON-OFF SCHALTER	817
39	1319923	PULSANTE MODELLO MAC	PUSH-BUTTON FOR MAC MODEL	DRUCKTASTE MODELL MAC	817
40	1221202	SPIA LUMINOSA	PILOT LIGHT	SIGNALLEUCHTE	682
41	1319929	SCHEDA DOSATURA MAC 2000 1 GRUPPO	MAC 2000 1 GROUP DOSER BOARD	DOSIERKARTE MAC 2000 1 GRUPPE	817
44	1319924	INTERRUTTORE ON-OFF	ON-OFF SWITCH	ON-OFF SCHALTER	817
45	1221202	SPIA LUMINOSA	PILOT LIGHT	SIGNALLEUCHTE	682

BOILER OSCAR - MASTER

BOILER OSCAR - MASTER • BOILER OSCAR - MASTER • NS1401

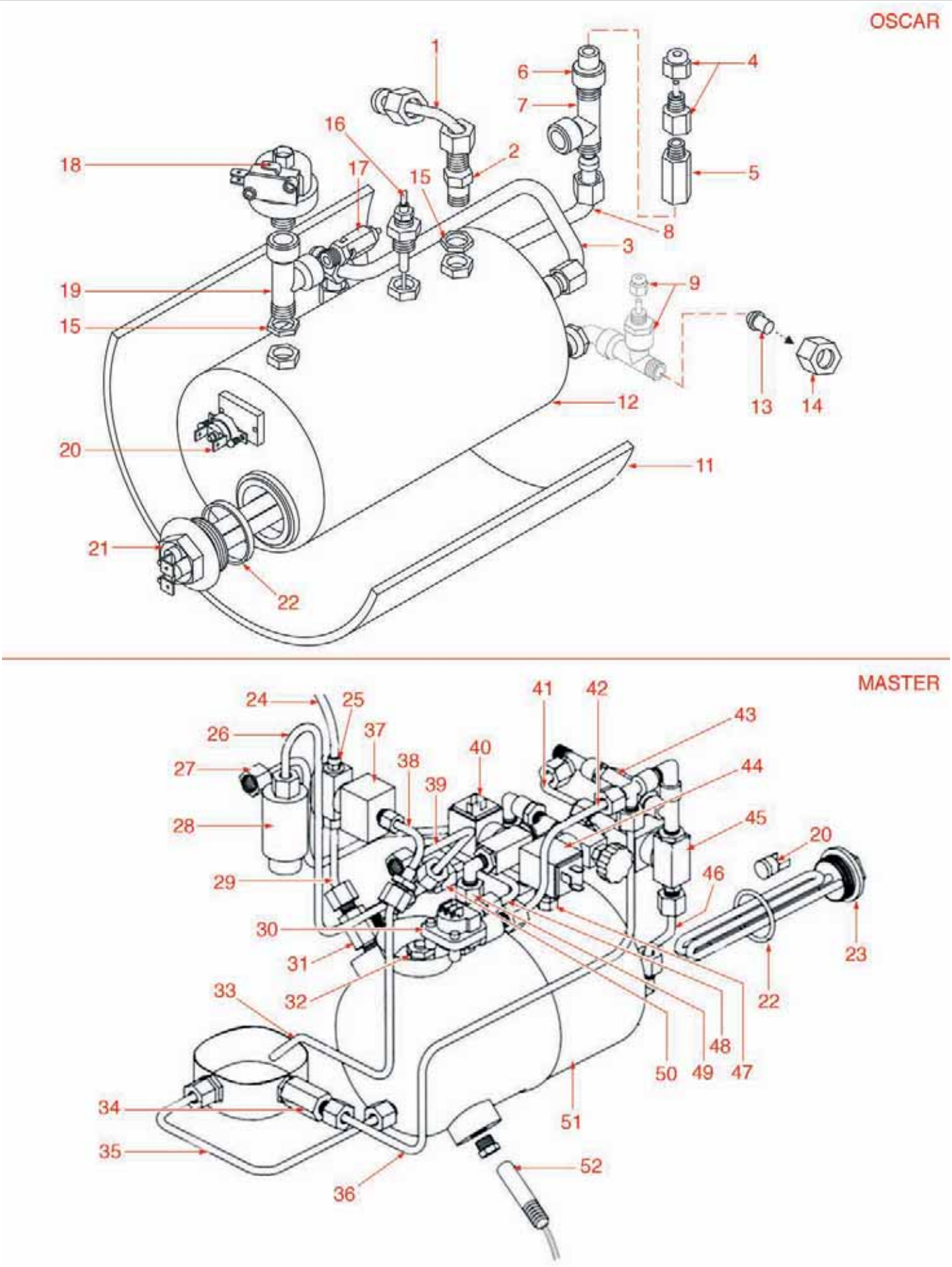

BOILER OSCAR - MASTER

BOILER OSCAR - MASTER • BOILER OSCAR - MASTER • NS1401

Pos.	Cod.	Descrizione	Description	Beschreibung	Pag.
2	1349102	RACCORDO ø 1/4"M-1/4"M	FITTING ø 1/4"M-1/4"M	ANSCHLUSS ø 1/4"AUßENGEW. 1/4"AUßENGEW.	878
18	1320001	PRESSOSTATO 1,2 bar 250V 16A PER OSCAR	PRESSOSTAT 1.2 bar 250V 16A FOR OSCAR	PRESSOSTAT 1,2 bar 250V 16A FÜR OSCAR	817
20	1444535	TERMOSTATO A CONTATTO 135°C	CONTACT THERMOSTAT	ANLEGETHERMOSTAT	904
21	1755033	RESISTENZA 1200W 230V	HEATING ELEMENT 1200W 230V	HEIZKÖRPER 1200W 230V	982
21	1755667	RESISTENZA 1200W 110V	HEATING ELEMENT 1200W 110V	HEIZKÖRPER 1200W 110V	1015
22	1186403	GUARNIZIONE OR 04137 VITON VERDE	GREEN VITON O RING 04137	O-RING DICHTUNG 04137 AUS GRÜNES VITON	624
23	1755029	RESISTENZA 1800W 230V	HEATING ELEMENT 1800W 230V	HEIZKÖRPER 1800W 230V	982
23	1755030	RESISTENZA 2300W 230V	HEATING ELEMENT 2300W 230V	HEIZKÖRPER 2300W 230V	982
28	1523551	VALVOLA DI SICUREZZA ø 3/8"F	SAFETY VALVE ø 3/8"F	SICHERHEITSVENTIL ø 3/8" INNENGEWINDE	963
30	1455031	CONTATORE VOLUMETRICO GICAR	FLOWMETER GICAR	VOLUMETRISCHER ZÄHLER GICAR	938
32	1523534	VALVOLA ANTIDEPRESSIONE ø 1/4"	ANTI-DEPRESSION VALVE ø 1/4"	VENTIL GEGEN UNTERDRUCK ø 1/4"	960
32	1523537	VALVOLA ANTIDEPRESSIONE ø 1/4"	ANTI-DEPRESSION VALVE ø 1/4"	VENTIL GEGEN UNTERDRUCK ø 1/4"	962
34	1523405	VALVOLA NEPLAX ø 1/4"M-1/4"M	NEPLAX VALVE ø 1/4"M-1/4"M	VENTIL NEPLAX ø 1/4"A-1/4"A	953
37	1120321	ELETTROVALVOLA PARKER 3 VIE	3-WAY SOLENOID VALVE PARKER	3-WEGE MAGNETVENTIL PARKER	554
40	1120310	ELETTROVALVOLA SIRAI 2 VIE	2-WAY SOLENOID VALVE SIRAI	2-WEGE MAGNETVENTIL SIRAI	554
43	1523007	VALVOLA RITEGNO 1/4"	NON-RETURN VALVE 1/4"	RÜCKSCHLAGVENTIL 1/4"	950
44	1120471	ELETTROVALVOLA 1/4 2 VIE A 90°C	2-WAY SOLENOID VALVE 1/4 A 90°C	1/4 2-WEGE MAGNETVENTIL 90 °C	559
45	1120310	ELETTROVALVOLA SIRAI 2 VIE	2-WAY SOLENOID VALVE SIRAI	2-WEGE MAGNETVENTIL SIRAI	554

BOILER JAZZ-MICROBAR/VARIE
BOILER JAZZ-MICROBAR/MISCELLANEOUS • BOILER JAZZ-MICROBAR/VERSCHIEDENE TEILE • NS1501

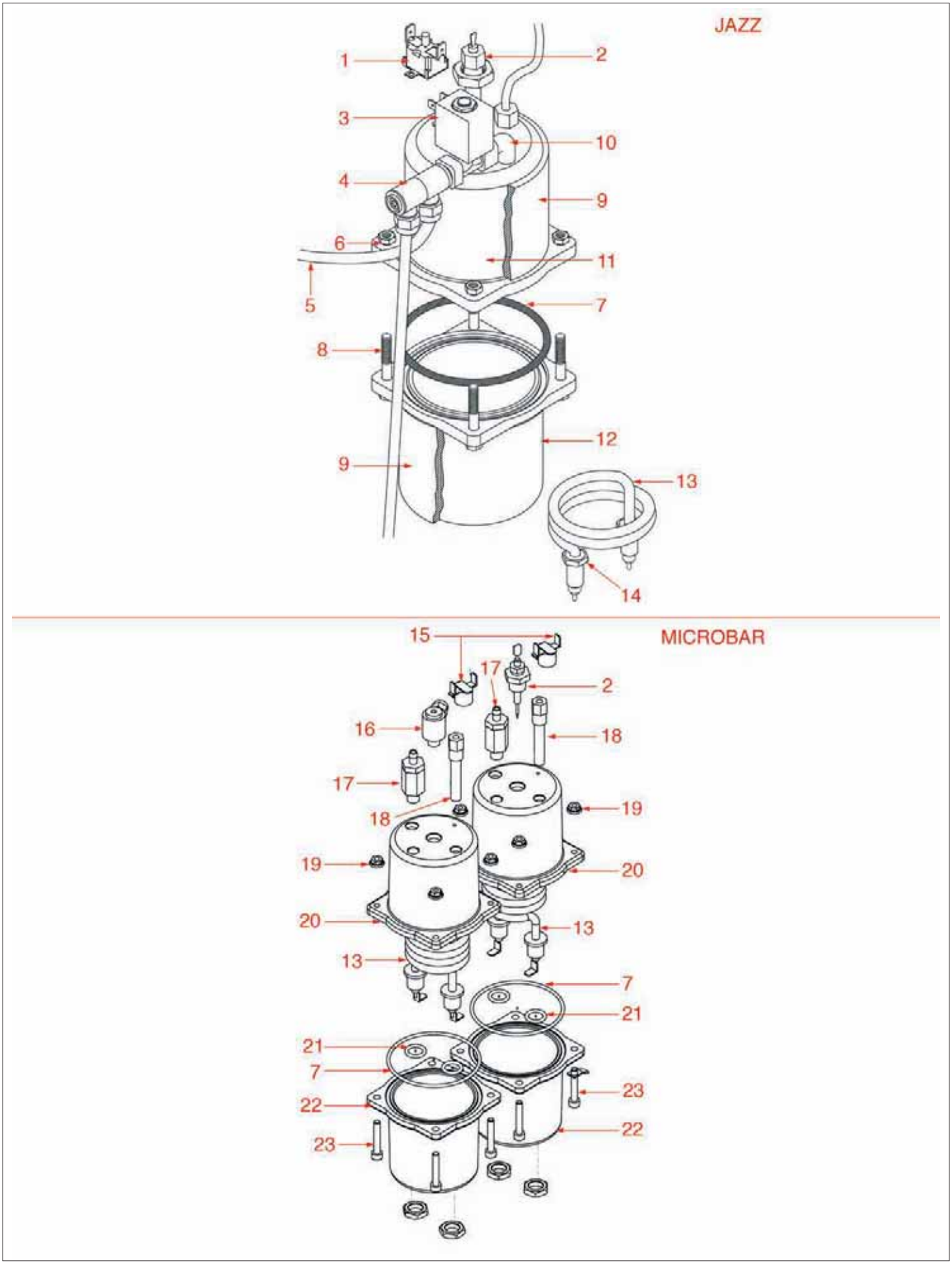

BOILER JAZZ-MICROBAR/VARIE

BOILER JAZZ-MICROBAR/MISCELLANEOUS • BOILER JAZZ-MICROBAR/VERSCHIEDENE TEILE • NS1501

Pos.	Cod.	Descrizione	Description	Beschreibung	Pag.
1	1444535	TERMOSTATO A CONTATTO 135°C	CONTACT THERMOSTAT	ANLEGETHERMOSTAT	904
2	3341011	SONDA DI LIVELLO 140 mm	WATER LEVEL SENSOR 140 mm	NIVEAUFÜHLER 140 mm	1030
3	1120355	ELETTROVALVOLA PARKER 2 VIE ø 1/8"	2-WAY SOLENOID VALVE PARKER ø 1/8"	2-WEGE MAGNETVENTIL PARKER ø 1/8"	558
7	1186405	GUARNIZIONE OR 03281 SILICONE ROSSO	RED SILICONE O RING 03281	O-RING DICHTUNG 03281 AUS ROTES SILIKON	625
13	1755023	RESISTENZA 1000W 230V	HEATING ELEMENT 1000W 230V	HEIZKÖRPER 1000W 230V	981
14	1186404	GUARNIZIONE PIANA TEFLON 18x13x2 mm	TEFLON FLAT GASKET 18x13x2 mm	FLACHDICHTUNG AUS TEFLON 18x13x2 mm	624
21	1186805	GUARNIZIONE OR 0115 EPDM	O-RING 0115 EPDM	O-RING-DICHTUNG 0115 EPDM	658
23	1528511	VITE INOX M5x25	STAINLESS STEEL SCREW M5x25	SCHRAUBE AUS INOX STAHL M5x25	976

VARIE
MISCELLANEOUS • VERSCHIEDENE TEILE • NS1601

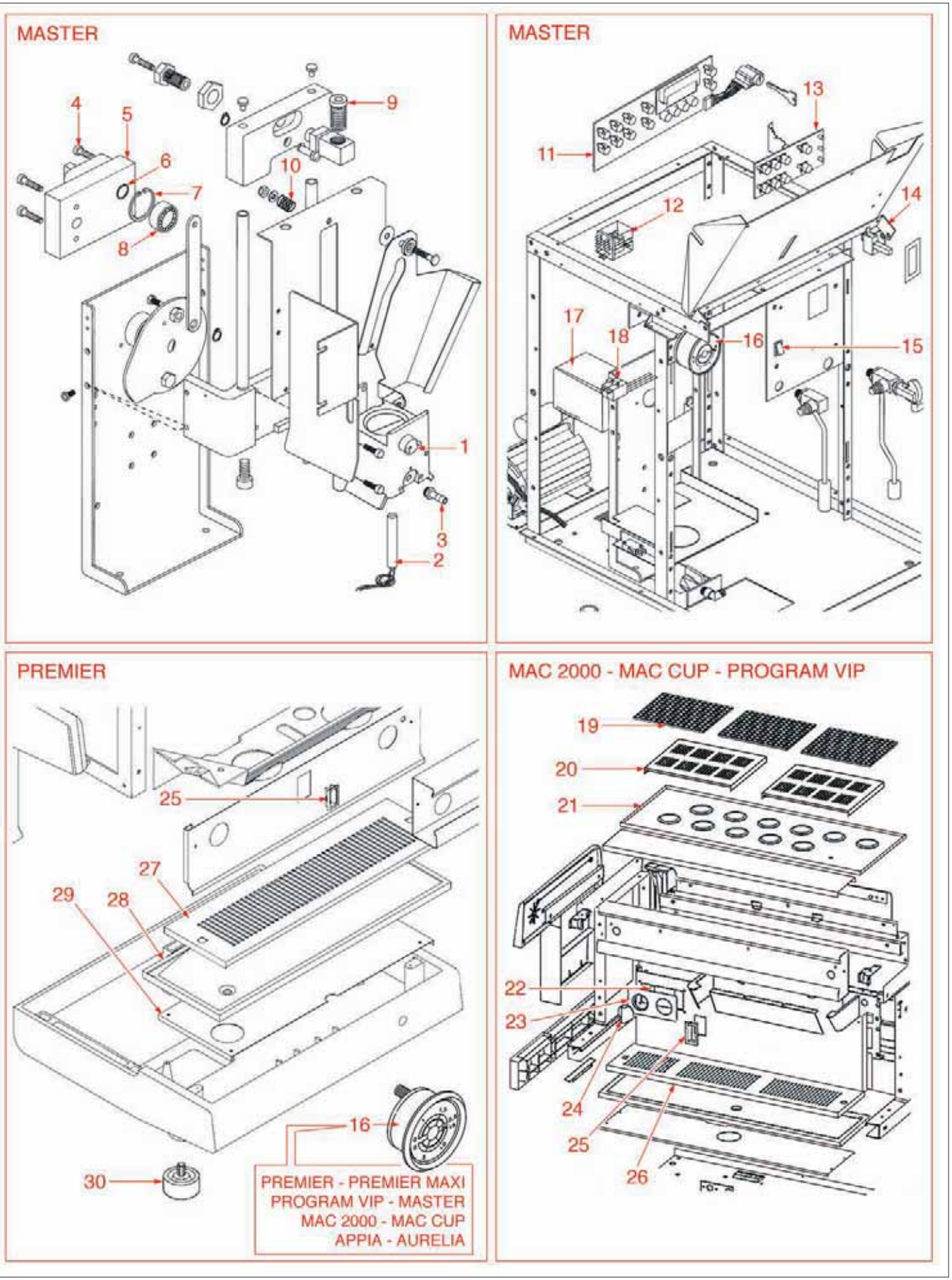

Posizioni senza cod. LF: a richiesta • Positions without LF Code No.: upon request • Abbildungen ohne LF Bestell-Nr.:auf Anfrage

VARIE
MISCELLANEOUS • VERSCHIEDENE TEILE • NS1601

Pos.	Cod.	Descrizione	Description	Beschreibung	Pag.
1	1443006	TERMOSTATO A CONTATTO 55°C 250V 16A	CONTACT THERMOSTAT 55°C 250V 16A	ANLEGETHERMOSTAT 55°C 250V 16A	900
2	1755019	RESISTENZA GRUPPO MASTER 12W 230V	MASTER GROUP HEATING ELEMENT 12W 230V	HEIZKÖRPER GRUPPE MASTER 12W 230V	981
2	1755020	RESISTENZA GRUPPO MASTER 14W 230V	MASTER GROUP HEATING ELEMENT 14W 230V	HEIZKÖRPER GRUPPE MASTER 14W 230V	981
16	1245503	MANOMETRO CALDAIA - POMPA ø 60 mm.	BOILER-PUMP PRESSURE GAUGE ø 60 mm	MANOMETER FÜR KESSEL - PUMPE ø 60 mm	738
17	1320531	PRESSOSTATO P302/6	PRESSURE SWITCH P302/6	DRUCKSCHALTER P302/6	818
18	1240006	MICROINTERRUTTORE CAMMA 250V 16A	CAM MICROSWITCH 250V 16A	MIKROSCHALTER NOCKEN 250V 16A	687
19	1185721	GRIGLIA SCALDATAZZE 178x210 mm.	CUP WARMING GRID 178 x 210 mm	GITTER FÜR TASSENWÄRMER 178x210 mm	584
19	1185722	GRIGLIA SCALDATAZZE 178x270 mm.	CUP WARMING GRID 178 x 270 mm	GITTER FÜR TASSENWÄRMER 178x270 mm	584
19	1185723	GRIGLIA SCALDATAZZE 178x350 mm.	CUP WARMING GRID 178 x 350 mm	GITTER FÜR TASSENWÄRMER 178x350 mm	584
24	1241912	MANOPOLA INTERRUTTORE NS	MS SWITCH HANDLE	DREHKNOPF FÜR NS SCHALTER	730
30	1313516	PIEDE ø 48 CON VITE M 10x1	FOOT ø 48 WITH SCREW M 10x1	FUSS ø 48 MIT SCHRAUBE M 10x1	766

EUROPICCOLA

EUROPICCOLA • EUROPICCOLA • PA24

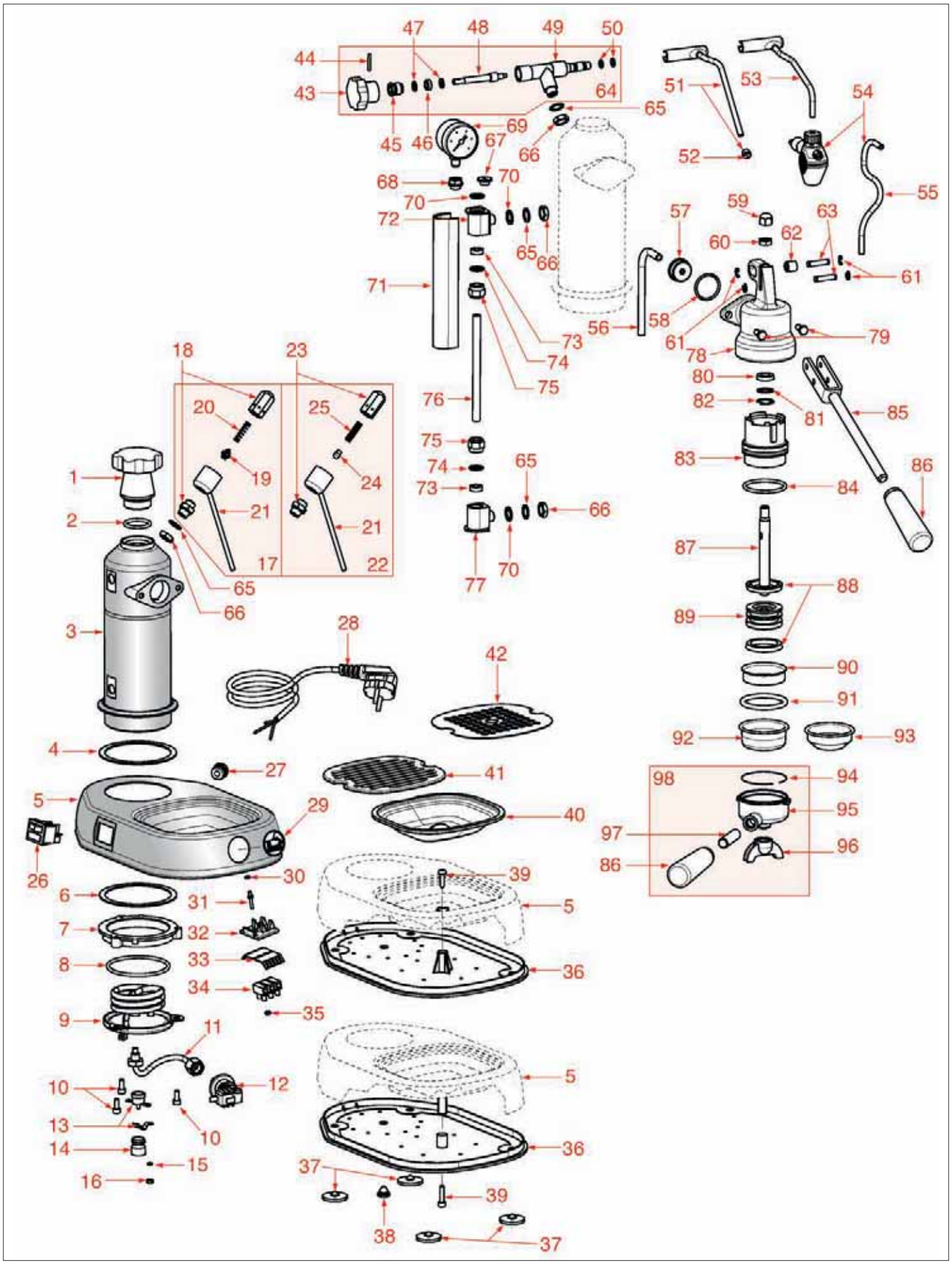

EUROPICCOLA
EUROPICCOLA • EUROPICCOLA • PA24

Pos.	Cod.	Descrizione	Description	Beschreibung	Pag.
1	1241056	TAPPO CALDAIA NERO	BOiLER BLACK PLUG	KESSELVERSCHLUSS SCHWARZ	700
2	1186480	GUARNIZIONE OR 04112 EPDM	EPDM O RING 04112	O-RING DICHTUNG 04112 EPDM	633
4	1186483	GUARNIZIONE PIANA PER CALDAIA ø 93 mm	FLAT GASKET FOR BOILER ø 93 mm	FLACHDICHTUNG FÜR KESSEL ø 93 mm	633
6	1186483	GUARNIZIONE PIANA PER CALDAIA ø 93 mm	FLAT GASKET FOR BOILER ø 93 mm	FLACHDICHTUNG FÜR KESSEL ø 93 mm	633
8	1186641	GUARNIZIONE OR 0176 EPDM EUROPICCOLA	O-RING 0176 EPDM EUROPICCOLA	O-RING DICHTUNG 0176 EPDM EUROPICCOLA	649
9	1755050	RESISTENZA 1000W 230V	HEATING ELEMENT 1000W 230V	HEIZKÖRPER 1000W 230V	986
9	1755059	RESISTENZA 1200W 230V	HEATING ELEMENT 1200W 230V	HEIZKÖRPER 1200W 230V	988
9	1755166	RESISTENZA 1000W 110V EUROPICCOLA	HEATING ELEMENT 1000W 110V EUROPICCOLA	HEIZKÖRPER 1000W 110V EUROPICCOLA	999
9	1755167	RESISTENZA 1000+200W 110V EUROPICCOLA	HEAT. ELEMENT 1000+200W 110V EUROPICCOLA	HEIZKÖRPER 1000+200W 110V EUROPICCOLA	999
10	1184012	VITE M5x10 INOX	STAINLESS STEEL SCREW M5x10	SCHRAUBE M5x10 AUS INOX	580
12	1320002	PRESSOSTATO 0,8 bar ATTACCO M13 13A 250V	PRESSOSTAT 0.8 bar FITTING M13 13A 250V	PRESSOSTAT 0,8 bar ANSCHLUSS M13 13A 250	817
13	1443007	TERMOSTATO DI SICUREZZA A CONTATTO 127°C	CONTACT SAFETY THERMOSTAT 127°C	ANLEGE-SICHERHEITSTHERMOSTAT127°C	900
15	3528004	ROSETTA OTTONE M4 - 100 PEZZI	BRASS WASHER ø 4 mm - 100 PIECES	SCHEIBE AUS MESSING ø 4 mm - 100 STK	1034
16	3528003	DADO OTTONE M4 - 100 PEZZI	BRASS NUT M4 - 100 PIECES	MUTTER AUS MESSING M4 - 100 STK.	1034
19	1523013	VALVOLA ANTIVUOTO	VACUUM BREAKER VALVE	RÜCKSAUGVERHINDERER	951
20	1250042	MOLLA ø 7x26 mm PER VALVOLA	SPRING ø 7x26 mm FOR VALVE	FEDER ø 7x26 mm FÜR VENTIL	749
24	1439042	TAPPO VALVOLA SICUREZZA	SAFETY VALVE PLUG	STÖPSEL FÜR SICHERHEITSVENTIL	898
26	1319128	INTERRUTTORE CON LAMPADA 16A 250V	SWITCH WITH LAMP 16A 250V	SCHALTER MIT LAMPE 16A 250V	787
26	3319944	INTERRUTTORE BIPOLARE VERDE 16A 250V	GREEN BIPOLAR SWITCH 16A 250V	DRUCKSCHALTER 2-POLIG GRÜN 16A 250V	1029
29	1028001	LOGO PAVONI	PAVONI LOGO	PAVONI LOGO	530
37	1313003	GOMMINO SOTTOBASE ø 30 mm	UNDERBASE RUBBERPIECE ø 30 mm	UNTERSOCKEL GUMMITEIL ø 30 mm	765
40	1015001	VASCHETTA IN PLASTICA	PLASTIC TRAY	KUNSTOFFSCHALE	524
41	1185002	GRIGLIA IN PLASTICA	PLASTIC STEEL GRID	KUNSTOFFGITTER	583
42	1185001	GRIGLIA IN ACCIAIO CROMATA	CHROME-PLATED STEEL GRID	VERCHROMTES GITTER AUS STAHL	583
46	1186474	GUARNIZIONE ø 12x7x5 mm PER RUBINETTO	GASKET ø 12x7x5 mm FOR TAP	DICHTUNG ø 12x7x5 mm FÜR HAHN	632
47	1528029	RONDELLA ø 12x7x1 mm IN OTTONE	BRASS WASHER ø 12x7x1 mm	MESSINGSCHEIBE ø 12x7x1 mm	975
50	1186435	GUARNIZIONE OR 0106 VITON	O-RING 106 VITON	O-RING-DICHTUNG 106 VITON	628
58	1186475	GUARNIZIONE OR 03112 NBR	O RING 03112 NBR	O-RING DICHTUNG 03112 NBR	632
61	1250023	SEEGER INOX RS-5	STAINLESS STEEL SEEGER RING RS-5	SEEGER INOX RS-5	748
63	1324092	PERNO PER FORCELLA	FORK PIN	STIFT FÜR GABEL	830
65	1528025	RONDELLA OTTONE ø 17x12x1 mm	BRASS WASHER ø 17x12x1 mm	MESSINGSCHEIBE ø 17x12x1 mm	975
66	1528027	DADO M12	NUT M12	MUTTER M12	975
68	1349045	RACCORDO PER MANOMETRO	PRESSURE GAUGE FITTING	ANSCHLUSS FÜR MANOMETER	875
69	1245015	MANOMETRO ø 41 mm 0-2,5 bar	PRESSURE GAUGEø 41 mm 0-2.5 bar	MANOMETER ø 41 mm 0-2,5 bar	734
70	1186468	GUARNIZIONE PIANA TEFLON ø 17x12x1,5 mm	EFLON FLAT GASKET ø 17x12x1.5 mm	FLACHDICHTUNG TEFLON ø 17x12x1,5 mm	632
73	1186469	GUARNIZIONE SILICONE ø 15x9x5 mm LIVELLO	LEVEL SILICONE GASKET ø 15x9x5 mm	SILIKONDICHTUNG ø 15x9x5 mm NIVEAU	632
74	1528028	RONDELLA ø 14,5x9,5x1,5 mm PER LIVELLO	WASHER ø 14.5x9.5x1.5 mm FOR LEVEL	SCHEIBE ø 14,5x9,5x1,5 mm FÜR NIVEAU	975
76	1520007	VETRO LIVELLO ø 9x132 mm	LEVEL GLASS ø 9x132 mm	STANDGLAS ø 9x132 mm	945
80	1186470	GUARNIZIONE A LABBRO IN SILICONE ø 21 mm	SILICONE LIP GASKET ø 21 mm	SILIKONLIPPENDICHTUNG ø 21 mm	632
81	1528024	RONDELLA FORATA	DRILLED WASHER	GELOCHTE SCHEIBE	975
82	1348050	SEEGER	SEEGER RING	SEEGER	851
84	1186087	GUARNIZIONE OR 0152 EPDM	O-RING 0152 EPDM	O-RING DICHTUNG 0152 EPDM	590
86	1241055	MANOPOLA PORTAFILTRO M12	FILTER HOLDER KNOB M12	DREHKNOPF FÜR FILTERTRÄGER M12	700
88	1186467	GUARNIZIONE A LABBRO ø 44 mm PER PISTONE	LIP GASKET ø 44 mm FOR PISTON	LIPPENDICHTUNG ø 44 mm FÜR KOLBEN	632
89	1321002	PISTONE GRUPPO	CLOSING PISTON	KOLBEN FÜR GRUPPE	819
91	1186465	GUARNIZIONE SOTTOCOPPA ø 60x50x5,5 mm	FILTER HOLDER GASKET ø 60x50x5.5 mm	SIEBTRÄGERDICHTUNG ø 60x50x5,5 mm	631
91	3186013	GUARNIZIONE OR 06187 NBR ø 58 mm	O-RING 06187 NBR ø 58 mm	O-RING ø 58 mm	1021
92	1160013	FILTRO 2 TAZZE	2 CUPS FILTER	FILTER 2 TASSEN	562
98	1165018	PORTAFILTRO 2 TAZZE COMPLETO	2 CUPS COMPLETE FILTER HOLDER	FILTERTRÄGER 2 TASSEN KOMPLETT	573

GRUPPO INFUSIONE
DELIVERY GROUP • BRÜHGRUPPE • PA01

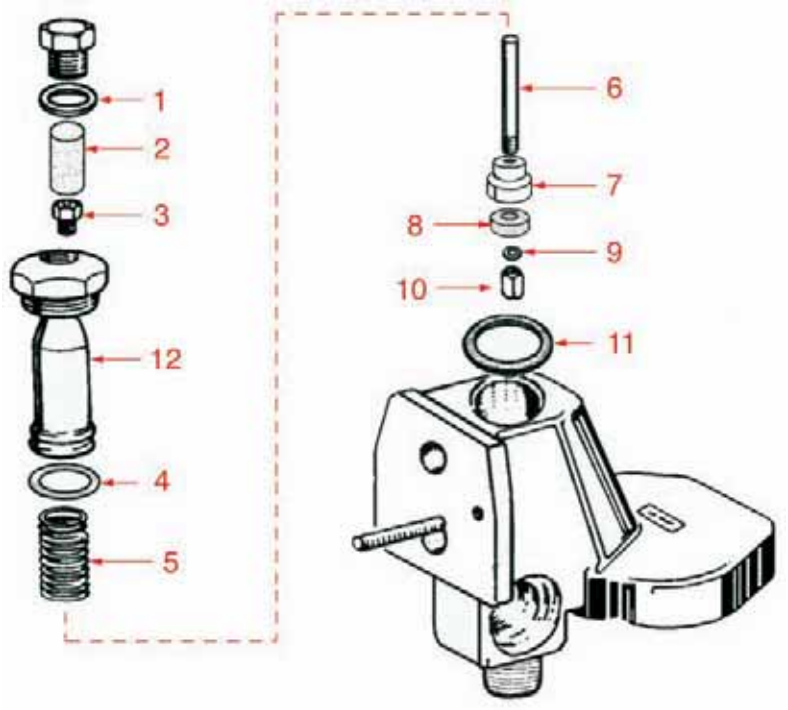

GRUPPO SCARICO
DRAIN-OUT ASSEMBLY • ABLAUFGRUPPE • PA02

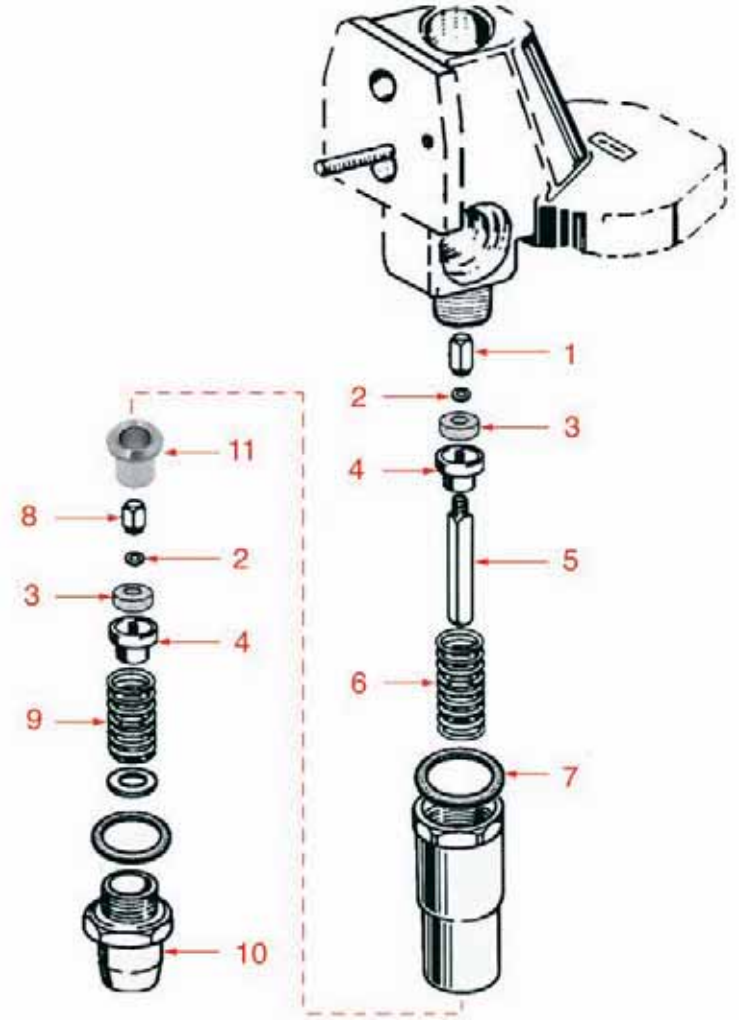

GRUPPO INFUSIONE
DELIVERY GROUP • BRÜHGRUPPE • PA01

Pos.	Cod.	Descrizione	Description	Beschreibung	Pag.
1	1186471	GUARNIZIONE TEFLON ø 16x22,5x2 mm	TEFLON GASKET ø 16x22.5x2 mm	TEFLON-DICHTUNG ø 16x22,5x2 mm	632
2	1160517	FILTRO PER UGELLO ø 8,5x22 mm	JET FILTER ø 8.5 x 22 mm	DÜSENFILTER ø 8,5 x 22 mm	569
3	1501566	UGELLO M6x1 FORO ø 0,5 mm	JET M6x1 ORIFICE 0.5 mm	DÜSE M6x1 LOCH 0,5 mm	943
4	1186472	GUARNIZIONE OR 04075 EPDM	O-RING 04075 EPDM	O-RING-DICHTUNG 04075 EPDM	632
5	1250536	MOLLA VALVOLA ø 13x42 mm.	VALVE SPRING ø 13 x 42 mm	VENTILFEDER ø 13x42 mm	761
6	1324013	PERNO PORTAGUARNIZIONE	GASKET HOLDER PIN	STIFT FÜR DICHTUNGTRÄGER	822
7	1186309	PORTAGUARNIZIONE VALVOLA EROGAZIONE	GASKET HOLDER FOR VALVE	DICHTUNGSTRÄGER FÜR AUSLAUFVENTIL	614
8	1186311	GUARNIZIONE VALVOLA ø 13x4x4 mm	VALVE GASKET ø 13x4x4 mm	VENTILDICHTUNG ø 13x4x4 mm	614
9	1186330	RONDELLA VALVOLA EROGAZIONE	WASHER	SCHEIBE FÜR AUSLAUFVENTIL	617
10	1324032	PERNO GUIDA VALVOLA 10 mm	PIN FOR VALVE 10 mm	FÜHRUNGSSTIFT FÜR VENTIL 10 mm	824
11	1186307	GUARNIZIONE TEFLON ø 36x30x2 mm	TEFLON GASKET ø 36x30x2 mm	TEFLON-DICHTUNG ø 36x30x2 mm	614
12	1027016	CANOTTO SUPERIORE	UPPER SLEEVE	TROMPETE	530

GRUPPO SCARICO
DRAIN-OUT ASSEMBLY • ABLAUFGRUPPE • PA02

Pos.	Cod.	Descrizione	Description	Beschreibung	Pag.
1	1324033	PERNO GUIDA MOLLA 12,3 mm	PIN FOR SPRING 12.3 mm	FÜHRUNGSSTIFT FÜR FEDER 12,3 mm	824
2	1186330	RONDELLA VALVOLA EROGAZIONE	WASHER	SCHEIBE FÜR AUSLAUFVENTIL	617
3	1186311	GUARNIZIONE VALVOLA ø 13x4x4 mm	VALVE GASKET ø 13x4x4 mm	VENTILDICHTUNG ø 13x4x4 mm	614
4	1186309	PORTAGUARNIZIONE VALVOLA EROGAZIONE	GASKET HOLDER FOR VALVE	DICHTUNGSTRÄGER FÜR AUSLAUFVENTIL	614
5	1324034	PERNO INFUSIONE 35 mm.	INFUSION PIN 35 mm	AUFGUSSSTIFT 35 mm	824
6	1250514	MOLLA INFUSIONE ø 14x42 mm	INFUSION SPRING ø 14x42 mm	FEDER ø 14x42 mm	759
7	1186307	GUARNIZIONE TEFLON ø 36x30x2 mm	TEFLON GASKET ø 36x30x2 mm	TEFLON-DICHTUNG ø 36x30x2 mm	614
8	1324007	PERNO QUADRO 5 mm	SQUARE SPINDLE 5 mm	VIERECKIGER BOLZEN 5 mm	822
9	1250537	MOLLA SCARICO ø 14x45 mm.	WATER OUTLET SPRING ø 14 x 45 mm	AUSLAUFFEDER ø 14x45 mm	761
10	1349537	RACCORDO ROMPIGETTO	DIFFUSER FITTING	ANSCHLUSS FÜR AUSLAUFVERTEILER	887
11	1186592	BUSSOLA GUIDA MOLLA	SPRING GUIDE	BUCHSE FÜR FEDERFÜHRUNG	643

GRUPPO CAFFÈ
COFFEE GROUP • KAFFEEGRUPPE • PA03

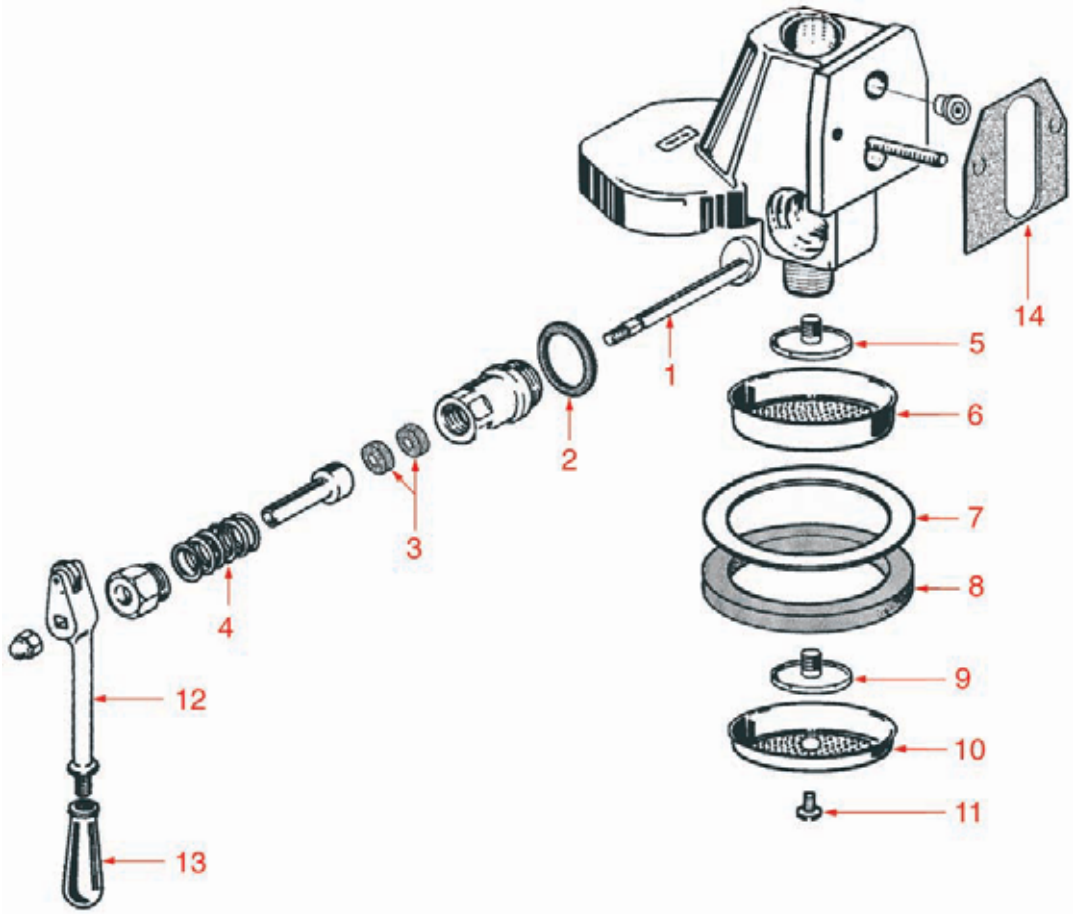

GRUPPO ELETTROVALVOLA
SOLENOID ASSEMBLY • MAGNETVENTILGRUPPE • PA04

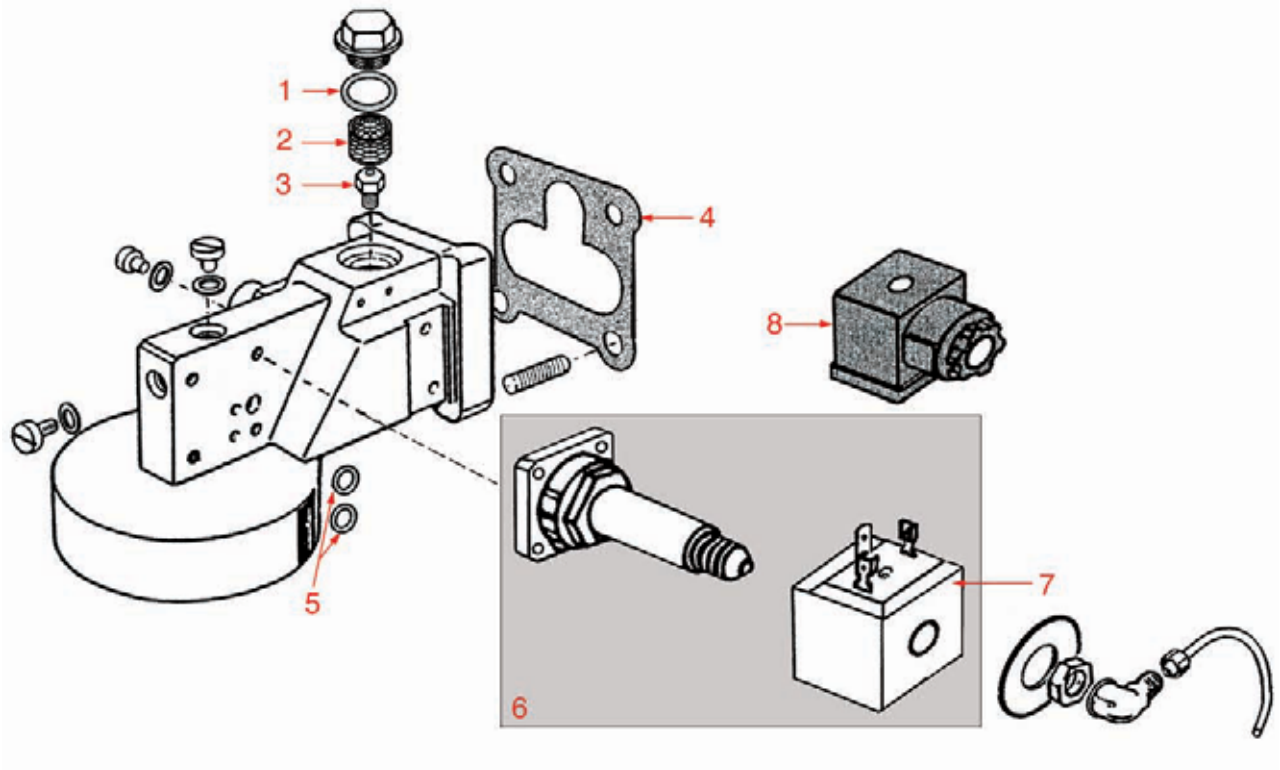

GRUPPO CAFFÈ
COFFEE GROUP • KAFFEEGRUPPE • PA03

Pos.	Cod.	Descrizione	Description	Beschreibung	Pag.
1	1184551	PERNO A CAMME PER GRUPPO	CAM SLEEVE FOR COFFEE GROUP	NOCKENWELLE FÜR KAFFEE-GRUPPE	581
2	1186307	GUARNIZIONE TEFLON ø 36x30x2 mm	TEFLON GASKET ø 36x30x2 mm	TEFLON-DICHTUNG ø 36x30x2 mm	614
3	1186312	GUARNIZIONE EP709 ø 15,5x7,5x4 mm	GASKET EP709 ø 15.5 x 7.5x4 mm	DICHTUNG EP709 ø 15,5x7,5x4 mm	614
4	1250538	MOLLA PREMISTOPPA ø 15x26 mm	STUFFING GLAND SPRING ø 15x26 mm	FEDER FÜR STOPFBÜCHSE ø 15x26 mm	761
5	1501561	SPRUZZATORE GRUPPO M10x1	GROUP DIFFUSER M10x1	VERTEILER FÜR KAFFEEGRUPPE M10x1	943
6	1081016	DOCCIA EROGAZIONE ø 60 mm	SHOWER SCREEN ø 60 mm	DUSCHE ø 60 mm	548
7	1190001	SPESSORE CARTA	PAPER SEAL	PAPIERDICHTUNG	667
8	1186721	GUARNIZIONE PORTAFILTRO	FILTER HOLDER GASKET	DICHTUNG FÜR SIEBTRÄGER	655
9	1501568	SPRUZZATORE M10x1 FORO M5x1	DIFFUSER M10x1 ORIFICE M5x1	VERTEILER M10x1 LOCH M5x1	943
10	1081036	DOCCIA EROGAZIONE ø 57 mm.	SHOWER SCREEN ø 57 mm	DUSCHE ø 57 mm	548
11	1528516	VITE INOX M5x12 mm	STAINLESS STEEL SCREW M5x12 mm	SCHRAUBE AUS INOX STAHL M5x12 mm	976
12	1225000	LEVA EROGAZIONE GRUPPO	GROUP DELIVERY LEVER	AUSGABEHEBEL FÜR GRUPPE	683
13	1241421	MANOPOLA PER LEVA M8x1 E61	LEVER HANDLE M8x1 E61	HEBELDREHKNOPF M8x1 E61	714
14	1186384	GUARNIZIONE GRUPPO	COFFEE GROUP GASKET	DICHTUNG FÜR KAFFEE-GRUPPE	622

GRUPPO ELETTROVALVOLA
SOLENOID ASSEMBLY • MAGNETVENTILGRUPPE • PA04

Pos.	Cod.	Descrizione	Description	Beschreibung	Pag.
1	1186414	GUARNIZIONE OR 0119 EPDM	O-RING 0119 EPDM	O-RING-DICHTUNG 0119 EPDM	626
2	1160501	FILTRO PER UGELLO ø 14x12 mm	JET FILTER ø 14 x 12 mm	DÜSENFILTER ø 14 x 12 mm	568
3	1500530	UGELLO M5x1 FORO ø 0,5 mm	JET M5x1 ORIFICE ø 0.5 mm	DÜSE M5x1 LOCH ø 0,5 mm	941
4	1186477	GUARNIZIONE GRUPPO 71x71 mm.	COFFEE GROUP GASKET ø 71 x 71 mm	DICHTUNG FÜR KAFFEE-GRUPPE ø 71 x 71 mm	633
5	1186612	GUARNIZIONE OR 0105 VITON	O-RING 105 VITON	O-RING-DICHTUNG 0105 VITON	644
6	1120330	ELETTROVALVOLA LUCIFER 3 VIE	3-WAY SOLENOID VALVE LUCIFER	3-WEGE MAGNETVENTIL LUCIFER	555
7	1120332	BOBINA LUCIFER 483510 9W	COIL LUCIFER 483510 - 9W	SPULE LUCIFER 483510 - 9W	555
8	3120034	CONNETTORE GRANDE PER BOBINA	LARGE COIL CONNECTOR	STECKER FÜR MAGNETSPULE GROSS	1020

GRUPPO CAFFÈ
COFFEE GROUP • KAFFEEGRUPPE • PA05

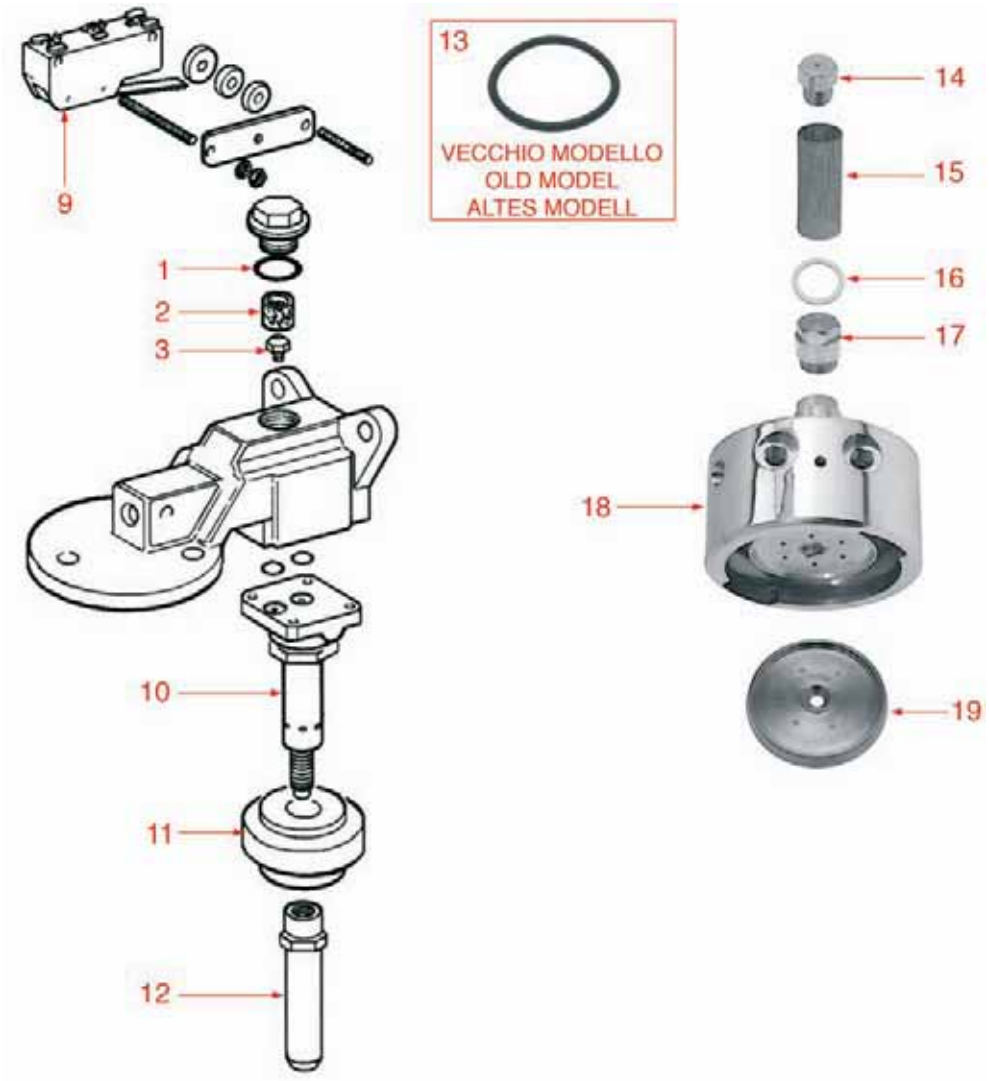

GRUPPO CAFFÈ
COFFEE GROUP • KAFFEEGRUPPE • PA06

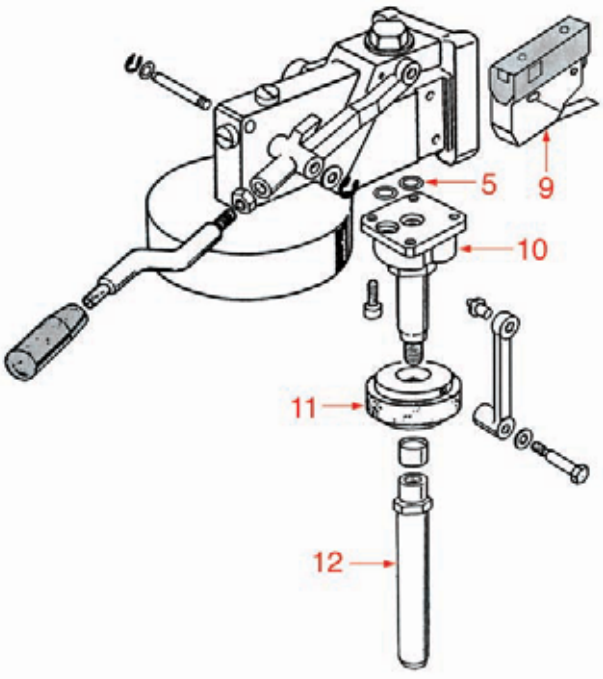

GRUPPO CAFFÈ
COFFEE GROUP • KAFFEEGRUPPE • PA05

Pos.	Cod.	Descrizione	Description	Beschreibung	Pag.
1	1186414	GUARNIZIONE OR 0119 EPDM	O-RING 0119 EPDM	O-RING-DICHTUNG 0119 EPDM	626
2	1160501	FILTRO PER UGELLO ø 14x12 mm	JET FILTER ø 14 x 12 mm	DÜSENFILTER ø 14 x 12 mm	568
3	1500530	UGELLO M5x1 FORO ø 0,5 mm	JET M5x1 ORIFICE ø 0.5 mm	DÜSE M5x1 LOCH ø 0,5 mm	941
9	1240805	MICRO POMPA C26 ZP3 16A 250V	MICROSWITCH FOR PUMP C26 ZP3 16A 250V	MIKROSCHALTER FÜR PUMPE C26 ZP3 16A 250V	692
10	1120334	PARTE MECCANICA LUCIFER	MECHANICAL COMPONENT LUCIFER	MECHANISCHER TEIL LUCIFER	556
11	1240731	MAGNETE PERMANENTE	PERMANENT MAGNET	PERMANENTMAGNET	691
12	1449556	TUBO SCARICO ø 1/8"x98 mm.	OUTLET PIPE ø 1/8" x 98 mm	AUSLAUFROHR ø 1/8"x 8 mm	927
13	1186782	GUARNIZIONE PORTAFILTRO OR 160	FILTER HOLDER O-RING 160	O-RING-DICHTUNG FÜR SIEBTRÄGER 160	657
14	1501522	UGELLO M6 FORO 0,75 mm.	JET M6 ORIFICE 0.75 mm	DÜSE M6 LOCH 0,75 mm	942
15	1160517	FILTRO PER UGELLO ø 8,5x22 mm	JET FILTER ø 8.5 x 22 mm	DÜSENFILTER ø 8,5 x 22 mm	569
16	1186594	GUARNIZIONE TEFLON	TEFLON GASKET	TEFLON-DICHTUNG	643
17	1439532	TAPPO ø 3/8"	PLUG ø 3/8"	SCHRAUBVERSCHLUSS ø 3/8"	899
18	1192007	GRUPPO EROGAZIONE CAFFÈ	COFFEE GROUP	GRUPPE FÜR KAFFEEAUSGABE	670
19	1086595	FLANGIA PORTA DIFFUSORE	SHOWER HOLDER	DUSCHETRÄGER WASSERVERTEILER	551

GRUPPO CAFFÈ
COFFEE GROUP • KAFFEEGRUPPE • PA06

Pos.	Cod.	Descrizione	Description	Beschreibung	Pag.
5	1186612	GUARNIZIONE OR 0105 VITON	O-RING 105 VITON	O-RING-DICHTUNG 0105 VITON	644
9	1240805	MICRO POMPA C26 ZP3 16A 250V	MICROSWITCH FOR PUMP C26 ZP3 16A 250V	MIKROSCHALTER FÜR PUMPE C26 ZP3 16A 250V	692
10	1120334	PARTE MECCANICA LUCIFER	MECHANICAL COMPONENT LUCIFER	MECHANISCHER TEIL LUCIFER	556
11	1240731	MAGNETE PERMANENTE	PERMANENT MAGNET	PERMANENTMAGNET	691
12	1449556	TUBO SCARICO ø 1/8"x98 mm.	OUTLET PIPE ø 1/8" x 98 mm	AUSLAUFROHR ø 1/8"x 8 mm	927

GRUPPO CARICO
INLET ASSEMBLY • EINLAUFGRUPPE • PA07

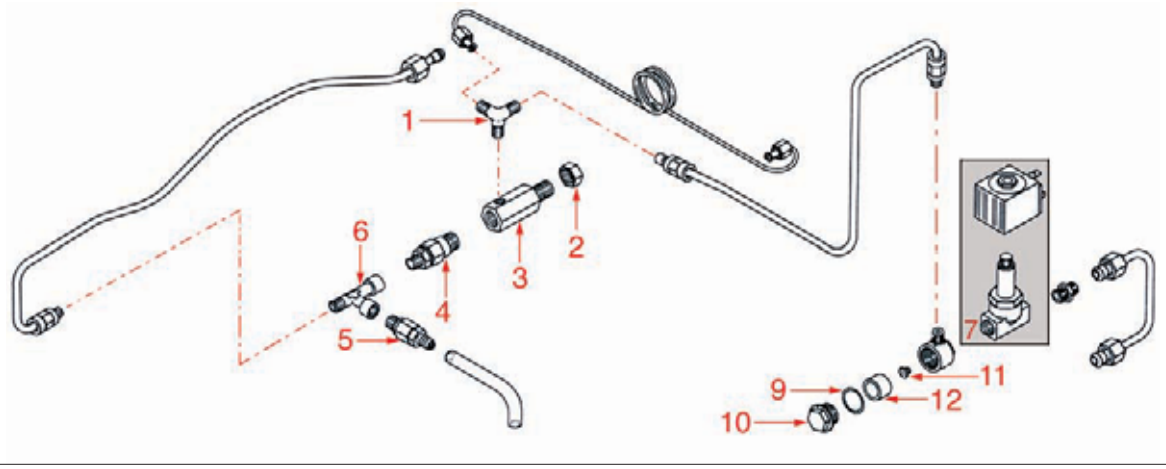

GRUPPO CARICO
INLET ASSEMBLY • EINLAUFGRUPPE • PA09

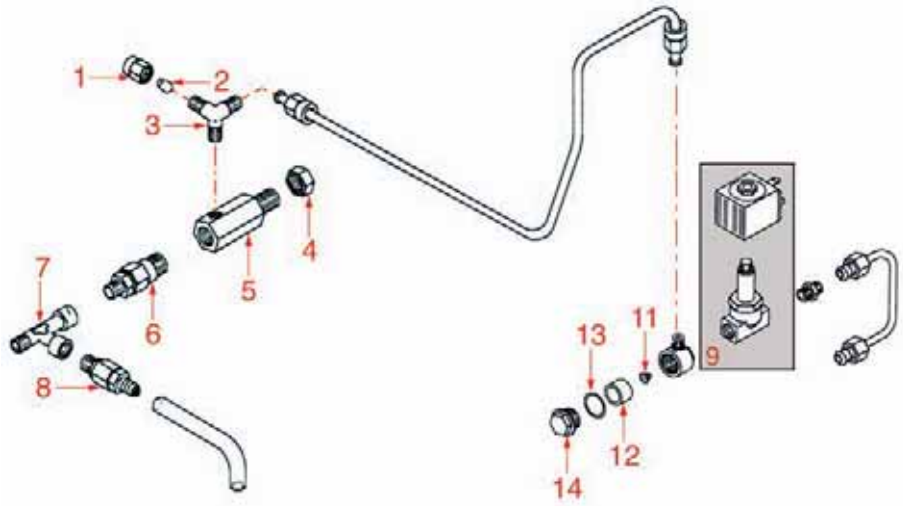

RUBINETTO VAPORE
STEAM TAP • DAMPFHAHN • PA08

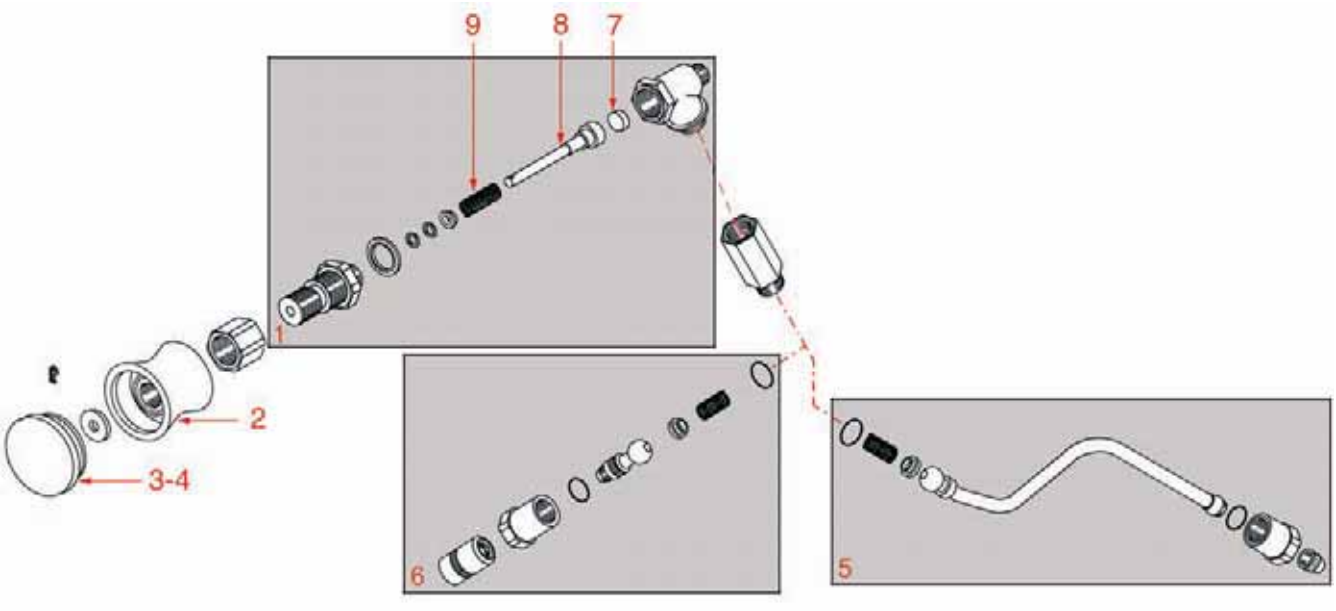

GRUPPO CARICO
INLET ASSEMBLY • EINLAUFGRUPPE • PA07

Pos.	Cod.	Descrizione	Description	Beschreibung	Pag.
2	1349362	DADO ø 1/4"	NUT ø 1/4"	SCHRAUBENMUTTER ø 1/4"	880
3	1349361	RACCORDO VALVOLA RITEGNO	FITTING FOR NON-RETURN VALVE	ANSCHLUSS FÜR RÜCKSCHLAGVENTIL	880
4	1523700	VALVOLA DI RITEGNO ø 1/8"	NON-RETURN VALVE ø 1/8"	RÜCKSCHLAGVENTIL ø 1/8"	966
5	1523432	VALVOLA ESPANSIONE ø 1/8"	EXPANSION VALVE ø 1/8"	EXPANSIONSVENTIL ø 1/8"	956
6	1349363	RACCORDO A "T" ø 1/8"M-1/8"F	T-FITTING ø 1/8"M-1/8"F	T-ANSCHLUSS AUßEN- / INNENGEWINDE ø 1/8"	880
7	1120700	ELETTROVALVOLA PARKER 2 VIE ø 1/8"	2-WAY SOLENOID VALVE PARKER ø 1/8"	2-WEGE MAGNETVENTIL PARKER ø 1/8"	560
9	1186414	GUARNIZIONE OR 0119 EPDM	O-RING 0119 EPDM	O-RING-DICHTUNG 0119 EPDM	626
10	1349041	TAPPO PER FILTRO	FILTER CAP	SCHRAUBKAPPE FÜR FILTER	875
11	1501516	UGELLO PER CORPO FILTRO	FILTER BODY JET	DÜSE FÜR FILTERKÖRPER	942
12	1160501	FILTRO PER UGELLO ø 14x12 mm	JET FILTER ø 14 x 12 mm	DÜSENFILTER ø 14 x 12 mm	568

GRUPPO CARICO
INLET ASSEMBLY • EINLAUFGRUPPE • PA09

Pos.	Cod.	Descrizione	Description	Beschreibung	Pag.
1	1349365	RACCORDO ø 1/8" PER TUBO ø 6x4	FITTING ø 1/8" FOR PIPE ø 6x4	ANSCHLUSS ø 1/8" FÜR ROHR ø 6x4	880
2	1439042	TAPPO VALVOLA SICUREZZA	SAFETY VALVE PLUG	STÖPSEL FÜR SICHERHEITSVENTIL	898
4	1349362	DADO ø 1/4"	NUT ø 1/4"	SCHRAUBENMUTTER ø 1/4"	880
5	1349361	RACCORDO VALVOLA RITEGNO	FITTING FOR NON-RETURN VALVE	ANSCHLUSS FÜR RÜCKSCHLAGVENTIL	880
6	1523700	VALVOLA DI RITEGNO ø 1/8"	NON-RETURN VALVE ø 1/8"	RÜCKSCHLAGVENTIL ø 1/8"	966
7	1349363	RACCORDO A "T" ø 1/8"M-1/8"F	T-FITTING ø 1/8"M-1/8"F	T-ANSCHLUSS AUßEN- / INNENGEWINDE ø 1/8"	880
8	1523432	VALVOLA ESPANSIONE ø 1/8"	EXPANSION VALVE ø 1/8"	EXPANSIONSVENTIL ø 1/8"	956
9	1120700	ELETTROVALVOLA PARKER 2 VIE ø 1/8"	2-WAY SOLENOID VALVE PARKER ø 1/8"	2-WEGE MAGNETVENTIL PARKER ø 1/8"	560
11	1501516	UGELLO PER CORPO FILTRO	FILTER BODY JET	DÜSE FÜR FILTERKÖRPER	942
12	1160501	FILTRO PER UGELLO ø 14x12 mm	JET FILTER ø 14 x 12 mm	DÜSENFILTER ø 14 x 12 mm	568
13	1186414	GUARNIZIONE OR 0119 EPDM	O-RING 0119 EPDM	O-RING-DICHTUNG 0119 EPDM	626
14	1349041	TAPPO PER FILTRO	FILTER CAP	SCHRAUBKAPPE FÜR FILTER	875

RUBINETTO VAPORE
STEAM TAP • DAMPFHAHN • PA08

Pos.	Cod.	Descrizione	Description	Beschreibung	Pag.
1	1348311	RUBINETTO ACQUA/VAPORE	WATER/STEAM TAP	WASSER- / DAMPFVENTIL	855
2	1241411	MANOPOLA PER RUBINETTO VAPORE/ACQUA	STEAM/WATER TAP HANDLE	DREHKNOPF HEISSWASSER- DAMPFVENTIL	713
3	1241412	TAPPO MANOPOLA VAPORE	STEAM HANDLE CAP	AUFDECKUNG FÜR DAMPFDREHKNOPF	713
4	1241413	TAPPO MANOPOLA ACQUA	WATER HANDLE CAP	AUFDECKUNG FÜR WASSERDREHKNOPF	713
5	1449392	TUBO VAPORE	STEAM PIPE	DAMPFROHR	924
6	1449391	TUBO ACQUA BAR/PUB	WATER PIPE BAR/PUB	WASSERROHR	924
7	1186442	GUARNIZIONE CIECA	BLIND GASKET	BLINDDICHTUNG	629
8	1324004	PERNO ø 1x88 mm. PER RUBINETTO	TAP SPINDLE ø 1x88 mm	BOLZEN ø 1x88 mm FÜR DAMPFHAHN	822
9	1250104	MOLLA RUBINETTO VAPORE	STEAM TAP SPRING	FEDER FÜR DAMPFHAHN	751

RUBINETTO ACQUA/VAPORE
WATER/STEAM TAP • WASSER- DAMPFHAHN • PA22

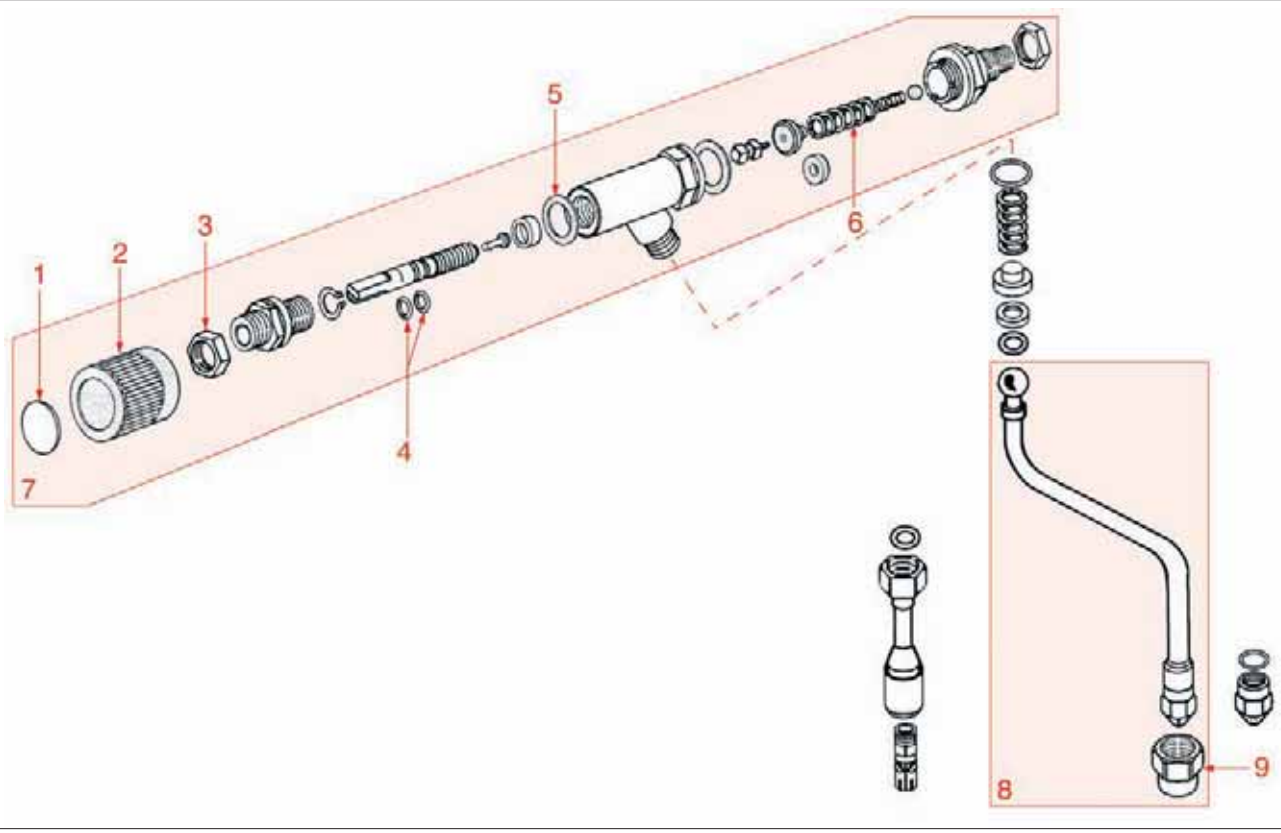

LIVELLO
SIGHTGLASS ASSEMBLY • NIVEAUGLAS • PA10

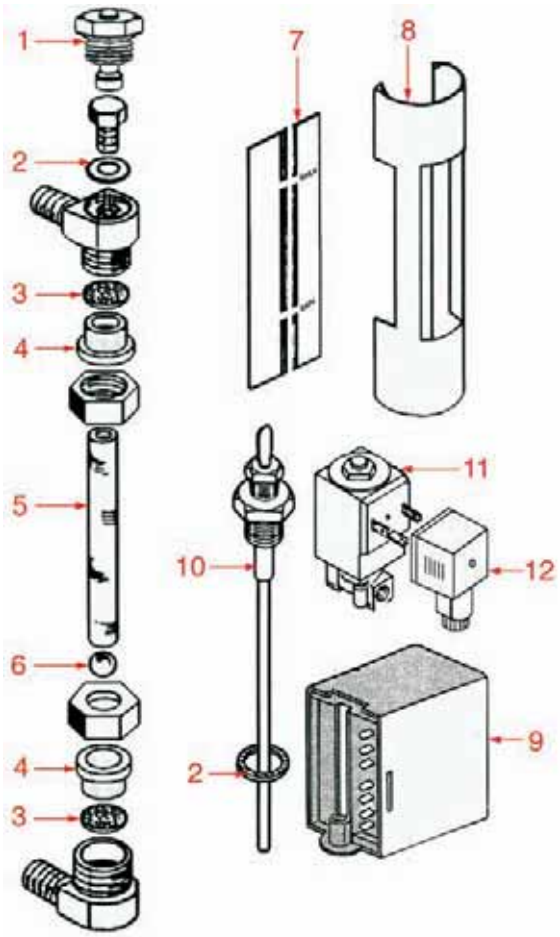

RUBINETTO ACQUA/VAPORE
WATER/STEAM TAP • WASSER- DAMPFHAHN • PA22

Pos.	Cod.	Descrizione	Description	Beschreibung	Pag.
1	1241526	SIMBOLO VAPORE	STEAM SYMBOL	DAMPFSYMBOL	724
1	1241527	SIMBOLO ACQUA	WATER SYMBOL	WASSERSYMBOL	724
2	1241414	MANOPOLA RUBINETTO	TAP HANDLE	HAHNDREHKNOPF	714
3	1349364	DADO ø 3/8"	NUT ø 3/8"	SCHRAUBENMUTTER ø 3/8"	880
4	1186612	GUARNIZIONE OR 0105 VITON	O-RING 105 VITON	O-RING-DICHTUNG 0105 VITON	644
5	1186651	GUARNIZIONE RUBINETTO TEFLON	TEFLON TAP GASKET	DICHTUNG FÜR HAHN AUS TEFLON	649
6	1250158	MOLLA VALVOLA	VALVE SPRING	VENTILFEDER	753
7	1348851	RUBINETTO ACQUA-VAPORE	WATER/STEAM TAP	WASSER- / DAMPFHAHN	869
8	1449817	TUBO VAPORE	STEAM PIPE	DAMPFROHR	931
8	1449818	TUBO VAPORE P1	STEAM PIPE P1	DAMPFROHR P1	931
9	1449840	DADO PER TUBO ø 3/8"	PIPE NUT ø 3/8"	MUTTER FÜR ROHR ø 3/8"	933

LIVELLO
SIGHTGLASS ASSEMBLY • NIVEAUGLAS • PA10

Pos.	Cod.	Descrizione	Description	Beschreibung	Pag.
1	1523534	VALVOLA ANTIDEPRESSIONE ø 1/4"	ANTI-DEPRESSION VALVE ø 1/4"	VENTIL GEGEN UNTERDRUCK ø 1/4"	960
1	1523537	VALVOLA ANTIDEPRESSIONE ø 1/4"	ANTI-DEPRESSION VALVE ø 1/4"	VENTIL GEGEN UNTERDRUCK ø 1/4"	962
2	1186619	GUARNIZIONE RAME ø 1/4"	COPPER GASKET ø 1/4"	KUPFERDICHTUNG ø 1/4"	645
3	1160519	FILTRO LIVELLO ø 12 mm.	LEVEL FILTER ø 12	NIVEAUFILTER ø 12	569
4	1186226	GUARNIZIONE LIVELLO ø 12 mm.	LEVEL GASKET ø 12 mm	DICHTUNG FÜR WASSERNIVEAU ø 12 mm	605
5	1520556	VETRO LIVELLO ø 12x115 mm.	LEVEL GLASS ø 12x115 mm	WASSERSTANDGLAS ø 12x115 mm	948
6	1323001	PALLINA LIVELLO ROSSA	RED LEVEL BALL	NIVEAUKUGEL ROT	820
7	1201516	MASCHERINA LIVELLO SERIGRAFATA	SCREENPRINTED LEVEL GAUGE PLATE	STANDANZEIGER MIT SERIGRAPHIE	677
8	1201517	MASCHERINA PROTEZIONE LIVELLO	LEVEL GAUGE PROTECTOR	SCHUTZ FÜR STANDANZEIGER	677
9	1341301	REGOLATORE DI LIVELLO RL30/1E2C/F	WATER LEVEL REGULATOR RL30/1E2C/F	NIVEAUREGLER RL30/1E2C/F	839
10	1341750	SONDA DI LIVELLO 125 mm	WATER LEVEL PROBE 125 mm	NIVEAUFÜHLER 125 mm	842
11	1120308	ELETTROVALVOLA SIRAI 2 VIE	2-WAY SOLENOID VALVE SIRAI	2-WEGE MAGNETVENTIL SIRAI	554
12	3120044	CONNETTORE PICCOLO PER BOBINA	SMALL COIL CONNECTOR	STECKER FÜR MAGNETSPULE KLEIN	1020

GRUPPO CAFFÈ
COFFEE GROUP • KAFFEEGRUPPE • PA14

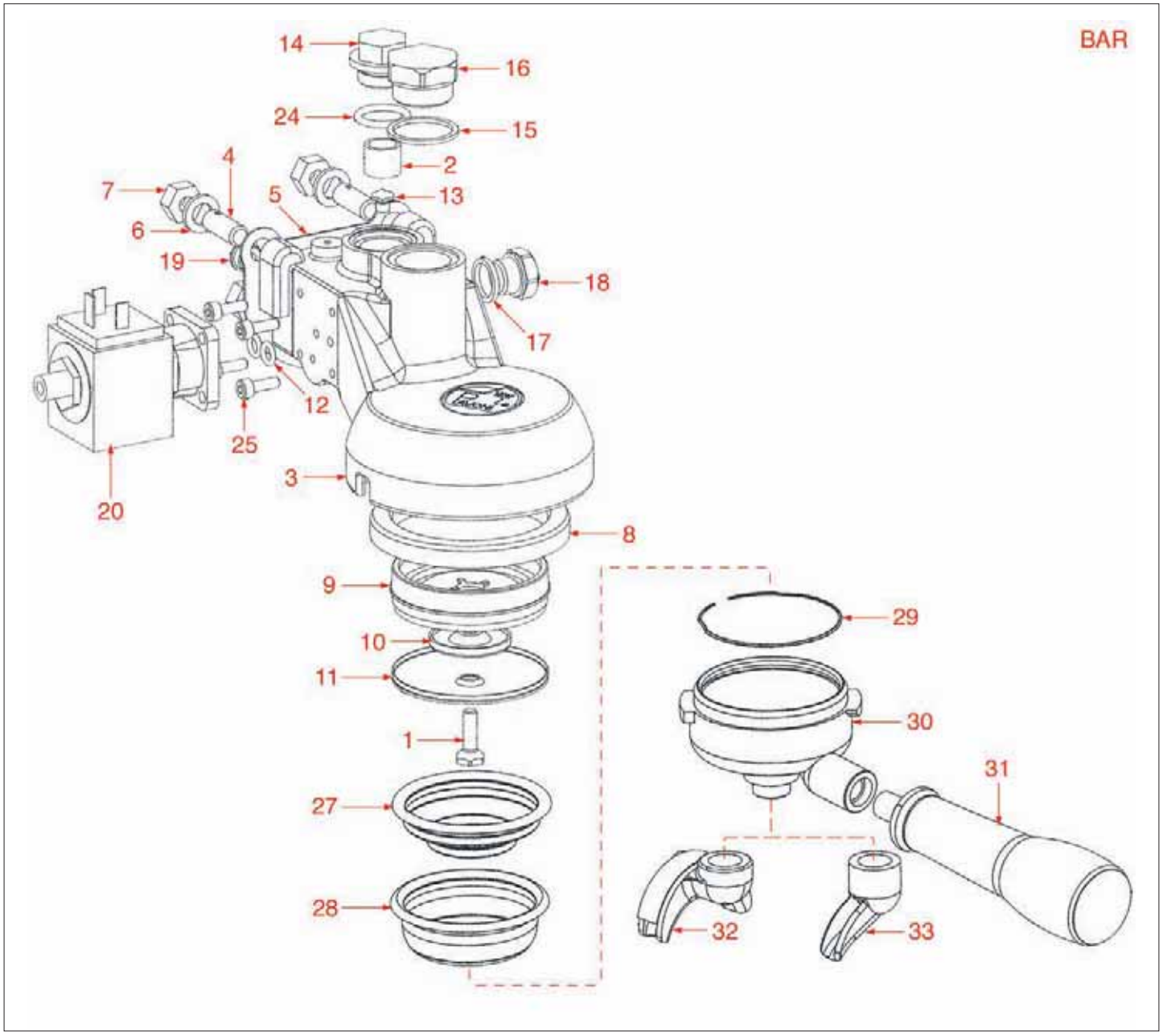

GRUPPO CAFFÈ
COFFEE GROUP • KAFFEEGRUPPE • PA14

Pos.	Cod.	Descrizione	Description	Beschreibung	Pag.
1	1528023	VITE INOX M5x16 mm.	STAINLESS STEEL SCREW M5x16 mm	SCHRAUBE AUS INOX STAHL M5x16 mm	975
2	1160501	FILTRO PER UGELLO ø 14x12 mm	JET FILTER ø 14 x 12 mm	DÜSENFILTER ø 14 x 12 mm	568
5	1186980	GUARNIZIONE ALIMENTAZIONE GRUPPO	GROUP INLET GASKET	DICHTUNG FÜR GRUPPENVERSORGUNG	665
8	1186721	GUARNIZIONE PORTAFILTRO	FILTER HOLDER GASKET	DICHTUNG FÜR SIEBTRÄGER	655
9	1326100	PORTADOCCIA	SHOWER HOLDER	DUSCHETRÄGER	834
10	1501569	SPRUZZATORE PER GRUPPO NICHELATO	NICKEL-PLATED GROUP DIFFUSER	VERTEILER FÜR VERNICKELTE GRUPPE	944
11	1081036	DOCCIA EROGAZIONE ø 57 mm.	SHOWER SCREEN ø 57 mm	DUSCHE ø 57 mm	548
12	1186612	GUARNIZIONE OR 0105 VITON	O-RING 105 VITON	O-RING-DICHTUNG 0105 VITON	644
13	1500530	UGELLO M5x1 FORO ø 0,5 mm	JET M5x1 ORIFICE ø 0.5 mm	DÜSE M5x1 LOCH ø 0,5 mm	941
15	1186981	GUARNIZIONE ø 26x22 mm	GASKET ø 26x22 mm	DICHTUNG ø 26x22 mm	665
17	1186982	GUARNIZIONE ø 16,5x13 mm TEFLON	TEFLON GASKET ø 16.5x13 mm	DICHTUNG ø 16,5x13 mm AUS TEFLON	666
20	1120102	ELETTROVALVOLA LUCIFER 3 VIE 115V	3-WAY SOLENOID LUCIFER 115V	3-WEGE MAGNETVENTIL 115V LUCIFER	553
20	1120330	ELETTROVALVOLA LUCIFER 3 VIE	3-WAY SOLENOID VALVE LUCIFER	3-WEGE MAGNETVENTIL LUCIFER	555
24	1186414	GUARNIZIONE OR 0119 EPDM	O-RING 0119 EPDM	O-RING-DICHTUNG 0119 EPDM	626
25	1455034	VITE INOX TCE M4x10	STAINLESS STEEL SCREW M4x10	SCHRAUBE INOX TCE M4x10	939
27	1160266	FILTRO 1 TAZZA 7 GRAMMI	1-CUP FILTER 7 GRAMS	KAFFEESIEB 1 TASSE 7 g	564
28	1160267	FILTRO 2 TAZZE 12 gr	2-CUP FILTER 12 g	KAFFEESIEB 2 TASSEN 12 g	564
29	1250101	MOLLA FERMAFILTRO	FILTER BLOCKING SPRING	FEDER FÜR SIEBTRÄGER	751
30	1165041	PORTAFILTRO PAVONI	FILTER HOLDER PAVONI	SIEBTRÄGER PAVONI	575
31	1241702	MANOPOLA PORTAFILTRO PAVONI	PAVONI FILTER HOLDER HANDLE	SIEBTRÄGERGRIFF PAVONI	729
32	1022502	BECCUCCIO 2 TAZZE	DOUBLE SPOUT	AUSLAUF 2-WEGE	526
33	1022501	BECCUCCIO 1 TAZZA	SINGLE SPOUT	AUSLAUF 1-WEG	525

RUBINETTO CARICO ACQUA
WATER INLET TAP • WASSEREINLAUF HAHN • PA17

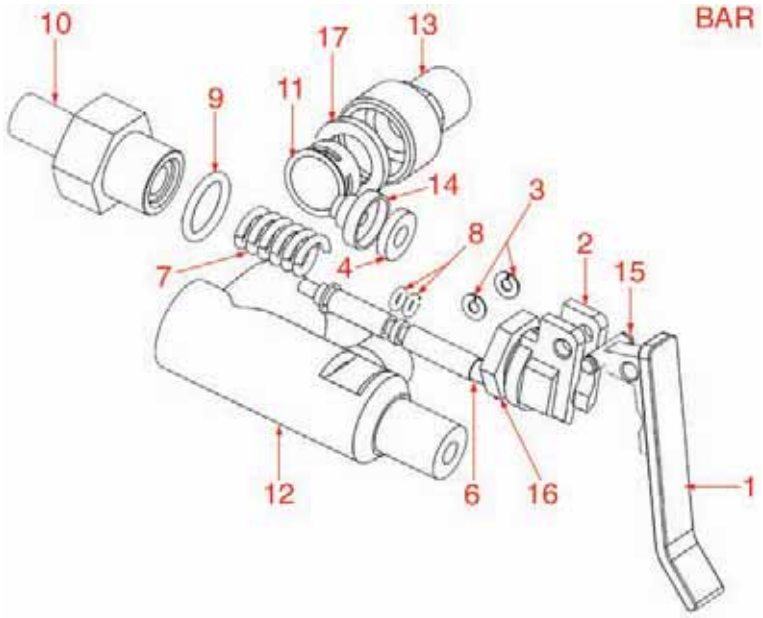

RUBINETTO ACQUA-VAPORE
WATER/STEAM TAP • WASSER- DAMPFHAHN • PA16

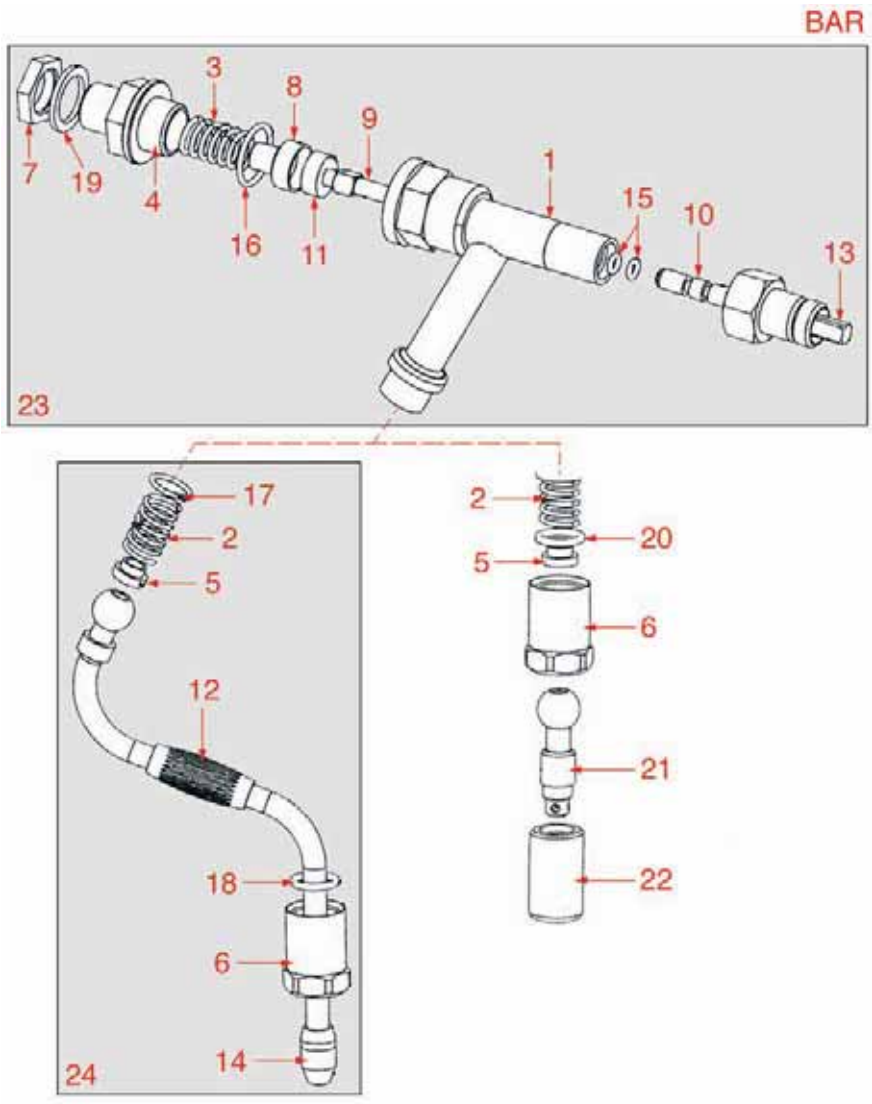

RUBINETTO CARICO ACQUA
WATER INLET TAP • WASSEREINLAUF HAHN • PA17

Pos.	Cod.	Descrizione	Description	Beschreibung	Pag.
1	1225200	LEVA RUBINETTO CARICO	INLET TAP LEVER	HEBEL FÜR EINLAUFHAHN	685
4	1186983	GOMMINO ø 15x7x3	RUBBERPIECE ø 15x7x3	GUMMITEIL ø 15x7x3	666
6	1324401	PERNO RUBINETTO	TAP SPINDLE	STIFT FÜR HAHN	833
7	1250535	MOLLA PER VALVOLA E RUBINETTO	VALVE AND TAP SPRING	FEDER FÜR VENTIL UND HAHN	761
8	1186514	GUARNIZIONE OR 0102 SILICONE	O-RING 0102 SILICON	O-RING-DICHTUNG 0102 SILIKON	636
9	3186181	GUARNIZIONE OR 03068 EPDM PER DADO	O-RING 03068 EPDM FOR NUT	O-RING DICHTUNG 03068 EPDM FÜR MUTTER	1021
14	1186984	PORTAGOMMINO	RUBBERPIECE HOLDER	GUMMITRÄGER	666

RUBINETTO ACQUA-VAPORE
WATER/STEAM TAP • WASSER- DAMPFHAHN • PA16

Pos.	Cod.	Descrizione	Description	Beschreibung	Pag.
2	1250534	MOLLA TUBO ACQUA ø 12x22	WATER PIPE SPRING ø 12x22	FEDER FÜR WASSERROHR ø 12x22	761
3	1250533	MOLLA RUBINETTO ø 14x30	TAP SPRING ø 14x30	FEDER FÜR HAHN ø 14x30	760
5	1186988	BUSSOLA ø 12x6,5x6	BUSHING ø 12x6,5x6	BUCHSE ø 12x6,5x6	666
6	1349367	RACCORDO TUBO ACQUA/VAPORE	WATER/STEAM PIPE COUPLING	ANSCHLUSS FÜR WASSER-/DAMPFSCHLAUCH	880
8	1186986	PORTAGUARNIZIONE ø 17	GASKET HOLDER ø 17	DICHTUNGSTRÄGER ø 17	666
10	1324400	PERNO RUBINETTO	TAP SPINDLE	STIFT FÜR HAHN	833
11	1186985	GUARNIZIONE ø 15x6x6	GASKET ø 15x6x6	DICHTUNG ø 15x6x6	666
15	1186514	GUARNIZIONE OR 0102 SILICONE	O-RING 0102 SILICON	O-RING-DICHTUNG 0102 SILIKON	636
15	1186900	GUARNIZIONE OR 0102 VITON	GASKETOR 0102 VITON	O-RING DICHTUNG 0102 VITON	663
16	3186183	GUARNIZIONE OR 0128 EPDM	O-RING 0128 EPDM	O-RING 0128 EPDM	1021
17	1186352	GUARNIZIONE OR 02050 D12 EPDM	O-RING 02050 D12 EPDM	O-RING-DICHTUNG 02050 D12 EPDM	618
19	1186987	GUARNIZIONE METALLO ø 24x17x2	METAL GASKET ø 24x17x2	DICHTUNG AUS METAL ø 24x17x2	666
20	1186805	GUARNIZIONE OR 0115 EPDM	O-RING 0115 EPDM	O-RING-DICHTUNG 0115 EPDM	658
21	1449452	SNODO TUBO ACQUA	WATER PIPE ARTICULATION	GELENK FÜR WASSERROHR	927
22	1449453	ROMPIGETTO	JET SWIRL	AUSLAUFVERTEILER	927
23	1348600	RUBINETTO VAPORE COMPLETO	COMPLETE STEAM TAP	DAMPFHAHN KOMPLETT	864
24	1449451	TUBO VAPORE COMPLETO	COMPLETE STEAM PIPE	DAMPFSCHLAUCH KOMPLETT	926

LIVELLO
SIGHTGLASS ASSEMBLY • NIVEAUGLAS • PA15

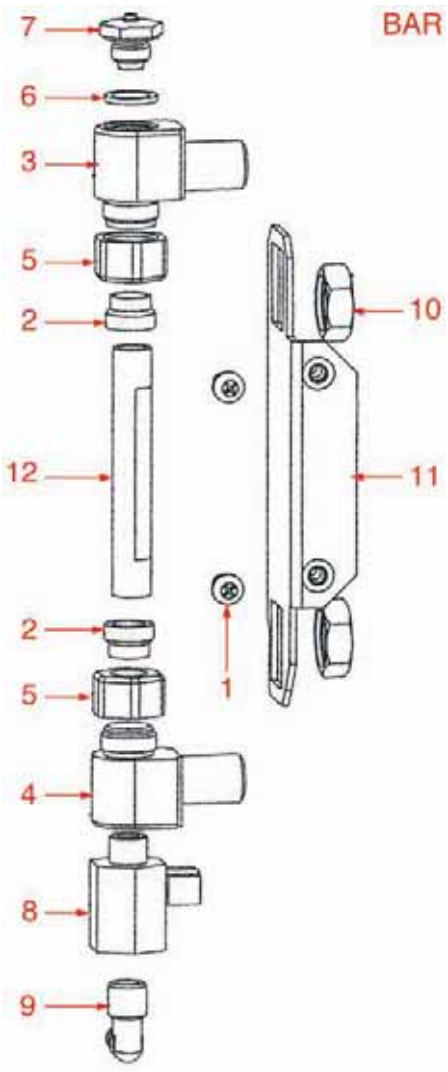

LIVELLO
SIGHTGLASS ASSEMBLY • NIVEAUGLAS • PA15

Pos.	Cod.	Descrizione	Description	Beschreibung	Pag.
2	1186226	GUARNIZIONE LIVELLO ø 12 mm.	LEVEL GASKET ø 12 mm	DICHTUNG FÜR WASSERNIVEAU ø 12 mm	605
6	1186619	GUARNIZIONE RAME ø 1/4"	COPPER GASKET ø 1/4"	KUPFERDICHTUNG ø 1/4"	645
7	1523534	VALVOLA ANTIDEPRESSIONE ø 1/4"	ANTI-DEPRESSION VALVE ø 1/4"	VENTIL GEGEN UNTERDRUCK ø 1/4"	960
7	1523537	VALVOLA ANTIDEPRESSIONE ø 1/4"	ANTI-DEPRESSION VALVE ø 1/4"	VENTIL GEGEN UNTERDRUCK ø 1/4"	962
12	1520400	VETRO LIVELLO ø 12 mm.	LEVEL GLASS ø 12 mm	WASSERSTANDGLAS ø 12 mm	946

CALDAIA
BOILER • KESSEL • PA19

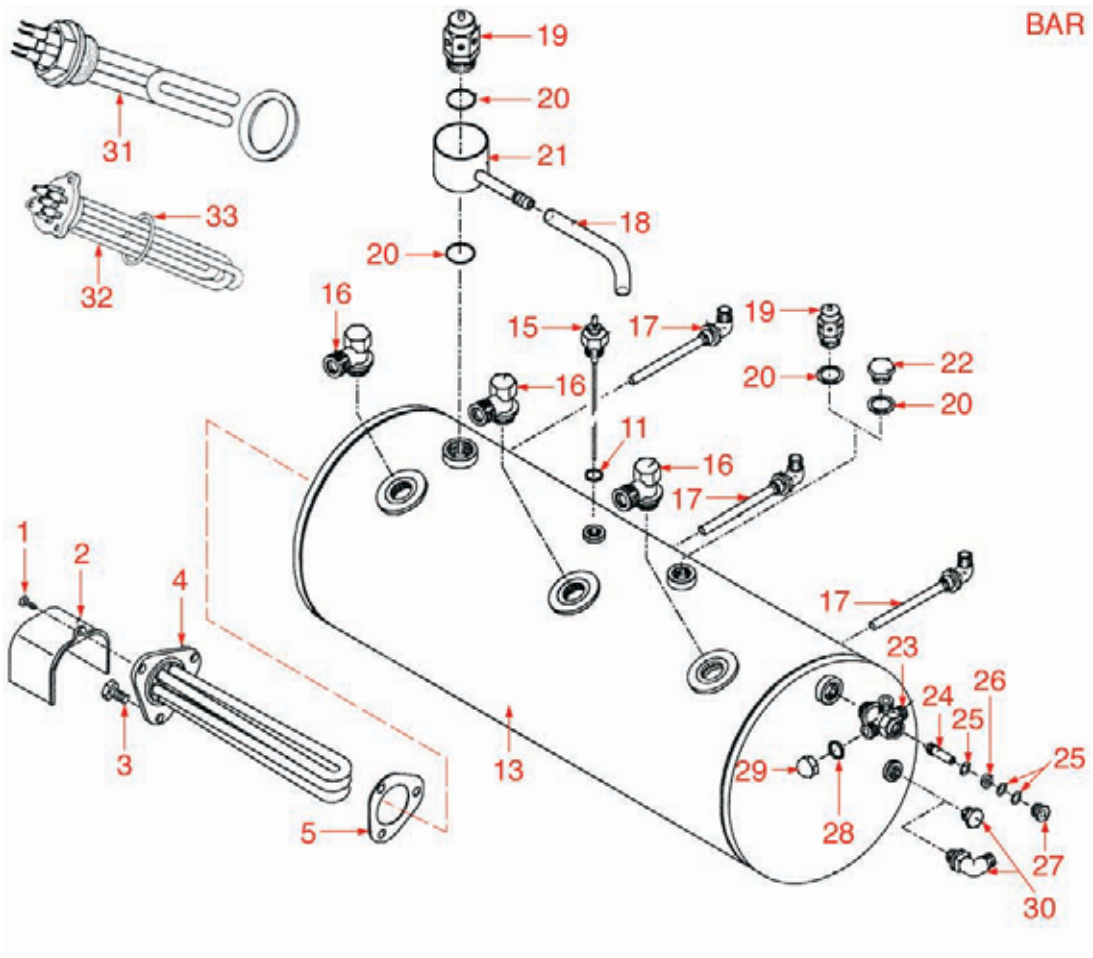

VARIE
MISCELLANEOUS • VERSCHIEDENES • PA18

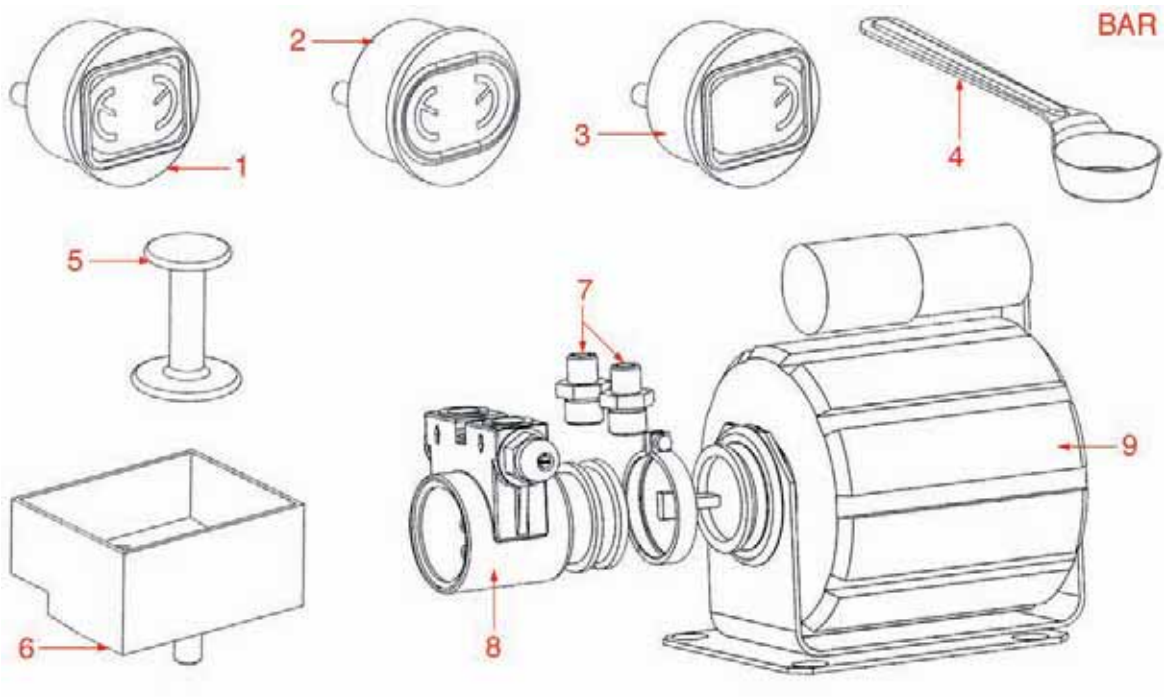

CALDAIA
BOILER • KESSEL • PA19

Pos.	Cod.	Descrizione	Description	Beschreibung	Pag.
4	1755051	RESISTENZA 4500W 230V BAR2	HEATING ELEMENT 4500W 230V BAR2	HEIZKÖRPER 4500W 230V BAR2	987
4	1755052	RESISTENZA 6000W 230V BAR3	HEATING ELEMENT 6000W 230V BAR3	HEIZKÖRPER 6000W 230V BAR3	987
4	1755053	RESISTENZA 6800W 230V 4 bar	HEATING ELEMENT 6800W 230V 4 bar	HEIZKÖRPER 6800W 230V 4 bar	987
4	1755054	RESISTENZA 1500W 230V PUB1	HEATING ELEMENT 1500W 230V PUB1	HEIZKÖRPER 1500W 230V PUB1	987
4	1755161	RESISTENZA 3000W 230/380V	HEATING ELEMENT 3000W 230/380V	HEIZKÖRPER 3000W 230/380V	998
4	1755162	RESISTENZA 4000W 220/380V	HEATING ELEMENT 4000W 220/380V	HEIZKÖRPER 4000W 220/380V	998
4	1755163	RESISTENZA 3000W 230/380V	HEATING ELEMENT 3000W 230/380V	HEIZKÖRPER 3000W 230/380V	998
4	1755164	RESISTENZA 4500W 230V	HEATING ELEMENT 4500W 230V	HEIZKÖRPER 4500W 230V	999
4	1755771	RESISTENZA 1500W 110V	HEATING ELEMENT 1500W 110V	HEIZKÖRPER 1500W 110V	1016
4	1755772	RESISTENZA 2000W 110V	HEATING ELEMENT 2000W 110V	HEIZKÖRPER 2000W 110V	1016
5	1186635	GUARNIZIONE RESISTENZA	GASKET FOR HEATING ELEMENT	DICHTUNG FÜR HEIZKÖRPER	648
15	1341750	SONDA DI LIVELLO 125 mm	WATER LEVEL PROBE 125 mm	NIVEAUFÜHLER 125 mm	842
17	1449450	TUBO INIETTORE TEFLON COMPLETO	INJECTOR COMPLETE TEFLON PIPE	INJEKTORSCHLAUCH AUS TEFLON KOMPLETT	926
19	1523535	VALVOLA CALDAIA ø 3/8"	BOILER VALVE ø 3/8"	VENTIL FÜR KESSEL ø 3/8"	961
19	1523536	VALVOLA CALDAIA ø 3/8" AUTOCERTIFICATA	BOILER VALVE ø 3/8" AUTO-CERTIFIED	VENTIL FÜR KESSEL ø 3/8" MIT ISPESL	961
21	1527536	VASCHETTA VALVOLA DI SICUREZZA	SAFETY VALVE DRAIN TUB	AUSLAUFSCHALE FÜR SICHERHEITSVENTIL	972
31	1755062	RESISTENZA PUB 1500W 230V 1 GRUPPO	HEATING ELEMENT PUB 1500W 230V 1 GROUP	HEIZKÖRPER PUB 1500W 230V FÜR 1 GRUPPE	989
32	1755055	RESISTENZA 3000W 230V	HEATING ELEMENT 3000W 230V	HEIZKÖRPER 3000W 230V	987
32	1755056	RESISTENZA 4370W 230V	HEATING ELEMENT 4370W 230V	HEIZKÖRPER 4370W 230V	988
32	1755057	RESISTENZA 5465W 230V	HEATING ELEMENT 5465W 230V	HEIZKÖRPER 5465W 230V	988
32	1755058	RESISTENZA 6000W 220V 6555W 230V	HEATING ELEMENT 6555W 230V	HEIZKÖRPER 6555W 230V	988
33	3186606	GUARNIZIONE OR 0144 EPDM	O-RING 0144 EPDM	O-RING DICHTUNG0 0144 EPDM	1022

VARIE
MISCELLANEOUS • VERSCHIEDENES • PA18

Pos.	Cod.	Descrizione	Description	Beschreibung	Pag.
1	1245802	MANOMETRO DOPPIA SCALA ø 63 mm	DOUBLE SCALE PRESSURE GAUGE ø 63 mm	MANOMETER MIT DOPPELSKALA ø 63 mm	745
2	1245801	MANOMETRO DOPPIA SCALA	DOUBLE SCALE PRESSURE GAUGE	MANOMETER MIT DOPPELSKALA	745
3	1245591	MANOMETRO CALDAIA ø 60 mm.	BOILER PRESSURE GAUGE ø 60 mm	MANOMETER FÜR KESSEL ø 60 mm	744
3	1245800	MANOMETRO SINGOLA SCALA	SINGLE SCALE PRESSURE GAUGE	MANOMETER 1 SKALA	745
4	1069001	CUCCHIAIO DOSACAFFÈ IN PLASTICA	PLASTIC MEASURING SPOON	DOSIERLÖFFEL AUS KUNSTSTOFF	544
5	1385002	PRESSINO NYLON DIAMETRI 50 e 57 mm	NYLON COFFEE TAMPER ø 50 and 57 mm	KAFFEEPRESSER AUS NYLON ø 50 und 57 mm	891
6	1527537	VASCHETTA DI SCARICO PUB/BAR	PUB/BAR DRAIN TANK	AUSLAUFSCHALE PUB/BAR	972
7	1349112	RACCORDO ø 1/4"M-3/8"M	FITTING ø 1/4"M-3/8"M	ANSCHLUSS ø 1/4"AUßENGEW. 3/8"AUßENGEW.	879
8	1330002	POMPA VOLUMETRICA ROTOFLOW ø 3/8" NPT	ROTARY VANE PUMP ROTOFLOW ø 3/8" NPT	VERDRÄNGERPUMPE ROTOFLOW ø 3/8" NPT	834
8	1330012	POMPA VOLUMETRICA PROCON ø 3/8" NPT	ROTARY VANE PUMP PROCON ø 3/8" NPT	VERDRÄNGERPUMPE PROCON ø 3/8" NPT	835
9	1240702	MOTORE A FASCETTA	MOTOR WITH CLAMP CONNECTION	MOTOR MIT SCHELLENANSCHLUSS	689

GRUPPO CAFFÈ
COFFEE GROUP • KAFFEEGRUPPE • PA11

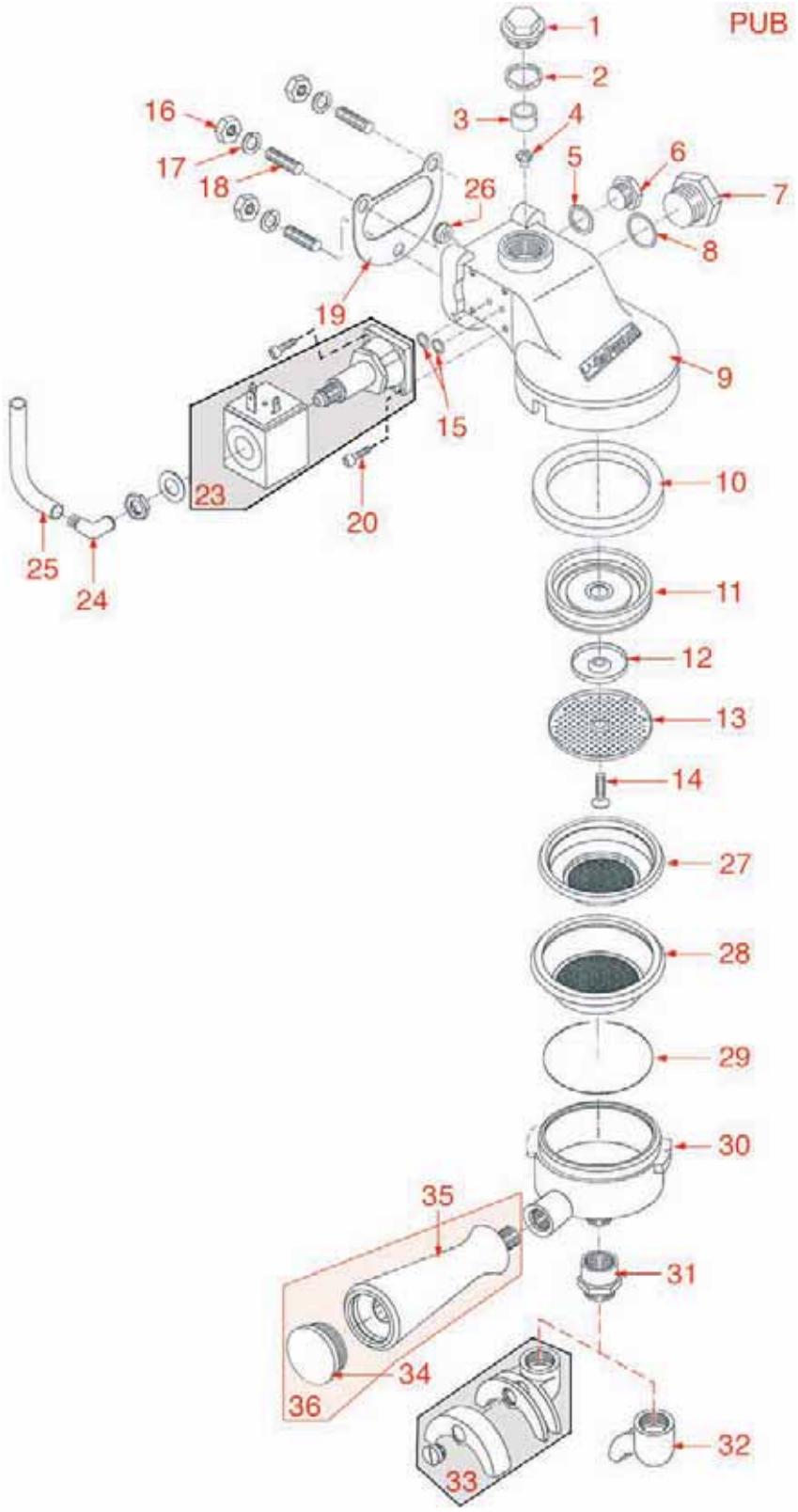

GRUPPO CAFFÈ
COFFEE GROUP • KAFFEEGRUPPE • PA11

Pos.	Cod.	Descrizione	Description	Beschreibung	Pag.
1	1349041	TAPPO PER FILTRO	FILTER CAP	SCHRAUBKAPPE FÜR FILTER	875
2	1186414	GUARNIZIONE OR 0119 EPDM	O-RING 0119 EPDM	O-RING-DICHTUNG 0119 EPDM	626
3	1160501	FILTRO PER UGELLO ø 14x12 mm	JET FILTER ø 14 x 12 mm	DÜSENFILTER ø 14 x 12 mm	568
4	1500530	UGELLO M5x1 FORO ø 0,5 mm	JET M5x1 ORIFICE ø 0.5 mm	DÜSE M5x1 LOCH ø 0,5 mm	941
5	1186982	GUARNIZIONE ø 16,5x13 mm TEFLON	TEFLON GASKET ø 16.5x13 mm	DICHTUNG ø 16,5x13 mm AUS TEFLON	666
8	1186981	GUARNIZIONE ø 26x22 mm	GASKET ø 26x22 mm	DICHTUNG ø 26x22 mm	665
10	1186721	GUARNIZIONE PORTAFILTRO	FILTER HOLDER GASKET	DICHTUNG FÜR SIEBTRÄGER	655
11	1326100	PORTADOCCIA	SHOWER HOLDER	DUSCHETRÄGER	834
12	1501569	SPRUZZATORE PER GRUPPO NICHELATO	NICKEL-PLATED GROUP DIFFUSER	VERTEILER FÜR VERNICKELTE GRUPPE	944
13	1081036	DOCCIA EROGAZIONE ø 57 mm.	SHOWER SCREEN ø 57 mm	DUSCHE ø 57 mm	548
15	1186612	GUARNIZIONE OR 0105 VITON	O-RING 105 VITON	O-RING-DICHTUNG 0105 VITON	644
19	1186980	GUARNIZIONE ALIMENTAZIONE GRUPPO	GROUP INLET GASKET	DICHTUNG FÜR GRUPPENVERSORGUNG	665
20	1455034	VITE INOX TCE M4x10	STAINLESS STEEL SCREW M4x10	SCHRAUBE INOX TCE M4x10	939
23	1120330	ELETTROVALVOLA LUCIFER 3 VIE	3-WAY SOLENOID VALVE LUCIFER	3-WEGE MAGNETVENTIL LUCIFER	555
23	1120335	ELETTROVALVOLA PARKER 3 VIE	3-WAY SOLENOID VALVE PARKER	3-WEGE MAGNETVENTIL PARKER	556
27	1160266	FILTRO 1 TAZZA 7 GRAMMI	1-CUP FILTER 7 GRAMS	KAFFEESIEB 1 TASSE 7 g	564
28	1160267	FILTRO 2 TAZZE 12 gr	2-CUP FILTER 12 g	KAFFEESIEB 2 TASSEN 12 g	564
29	1250101	MOLLA FERMAFILTRO	FILTER BLOCKING SPRING	FEDER FÜR SIEBTRÄGER	751
30	1165041	PORTAFILTRO PAVONI	FILTER HOLDER PAVONI	SIEBTRÄGER PAVONI	575
32	1022501	BECCUCCIO 1 TAZZA	SINGLE SPOUT	AUSLAUF 1-WEG	525
33	1022502	BECCUCCIO 2 TAZZE	DOUBLE SPOUT	AUSLAUF 2-WEGE	526
36	1241700	IMPUGNATURA PORTAFILTRO CON TAPPO	BLACK BAR FILTER HOLDER HANDLE	SIEBTRÄGERGRIFF FÜR BAR SCHWARZ	729

LIVELLO
SIGHTGLASS ASSEMBLY • NIVEAUGLAS • PA12

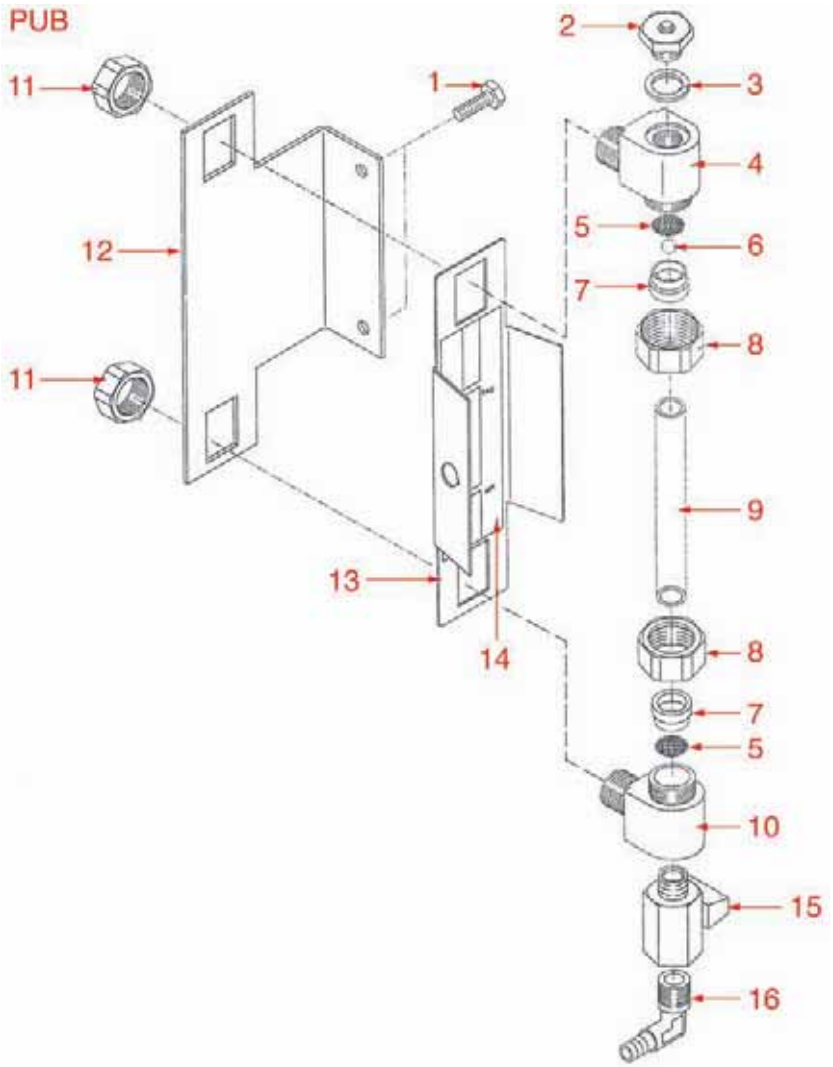

RUBINETTO
TAP • HAHN • PA13

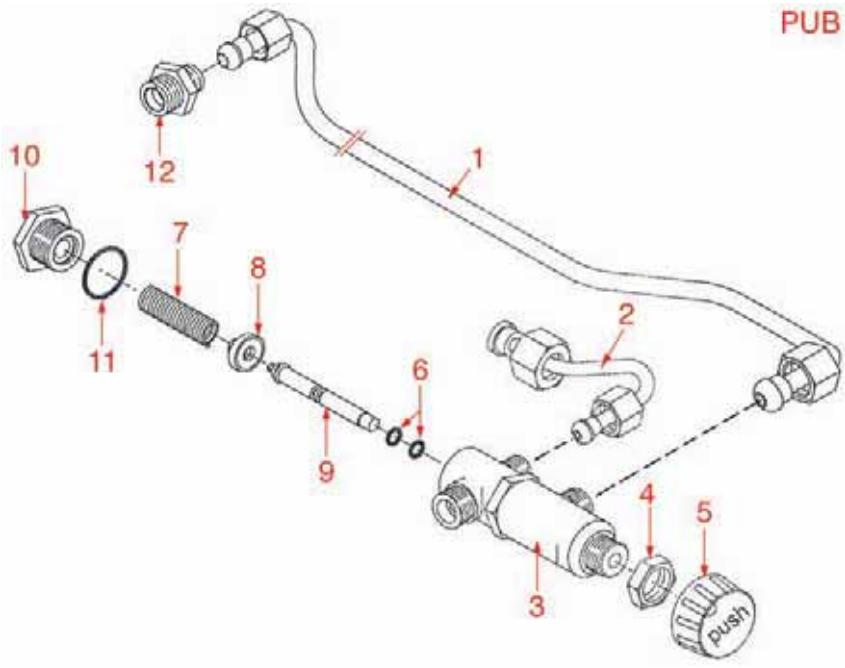

LIVELLO
SIGHTGLASS ASSEMBLY • NIVEAUGLAS • PA12

Pos.	Cod.	Descrizione	Description	Beschreibung	Pag.
2	1523534	VALVOLA ANTIDEPRESSIONE ø 1/4"	ANTI-DEPRESSION VALVE ø 1/4"	VENTIL GEGEN UNTERDRUCK ø 1/4"	960
2	1523537	VALVOLA ANTIDEPRESSIONE ø 1/4"	ANTI-DEPRESSION VALVE ø 1/4"	VENTIL GEGEN UNTERDRUCK ø 1/4"	962
3	1186619	GUARNIZIONE RAME ø 1/4"	COPPER GASKET ø 1/4"	KUPFERDICHTUNG ø 1/4"	645
5	1160519	FILTRO LIVELLO ø 12 mm.	LEVEL FILTER ø 12	NIVEAUFILTER ø 12	569
6	1323001	PALLINA LIVELLO ROSSA	RED LEVEL BALL	NIVEAUKUGEL ROT	820
7	1186226	GUARNIZIONE LIVELLO ø 12 mm.	LEVEL GASKET ø 12 mm	DICHTUNG FÜR WASSERNIVEAU ø 12 mm	605
9	1520556	VETRO LIVELLO ø 12x115 mm.	LEVEL GLASS ø 12x115 mm	WASSERSTANDGLAS ø 12x115 mm	948
13	1201200	FONDALE PER LIVELLO ACCIAIO INOX	SUPPORT FOR SIGHTGLASS STAINLESS STEEL	HALTER FÜR NIVEAUGLASS AUS EDELSTAHL	676
15	3526699	VALVOLA A SFERA ø 1/4" MF	BALLCOCK VALVE ø 1/4" MF	KUGELVENTIL ø 1/4" AUßEN/INNEN	1034

RUBINETTO
TAP • HAHN • PA13

Pos.	Cod.	Descrizione	Description	Beschreibung	Pag.
3	1348313	CORPO RUBINETTO CARICO BAR/PUB	WATER INLET TAP BODY BAR/PUB	EINLAUFHAHNKÖRPER BAR/PUB	855
4	1349364	DADO ø 3/8"	NUT ø 3/8"	SCHRAUBENMUTTER ø 3/8"	880
5	1241410	MANOPOLA PULSANTE PUSH	PUSH BUTTON HANDLE	DREHKNOPF FÜR DRÜCKKNOPF PUSH	713
6	1186514	GUARNIZIONE OR 0102 SILICONE	O-RING 0102 SILICON	O-RING-DICHTUNG 0102 SILIKON	636
6	1186900	GUARNIZIONE OR 0102 VITON	GASKETOR 0102 VITON	O-RING DICHTUNG 0102 VITON	663
7	1250536	MOLLA VALVOLA ø 13x42 mm.	VALVE SPRING ø 13 x 42 mm	VENTILFEDER ø 13x42 mm	761
8	1523431	VALVOLA PER RUBINETTI	TAPS VALVE	VENTIL FÜR HÄHNE	956
9	1324106	PERNO PER RUBINETTO PULSANTE PUB/BAR	TAP SPINDLE PUB/BAR	DAMPFHAHNBOLZEN	831
10	1439043	TAPPO PER RUBINETTO PULSANTE BAR/PUB	TAP PLUG	SCHRAUBVERSCHLUSS FÜR HAHN	898
11	3186181	GUARNIZIONE OR 03068 EPDM PER DADO	O-RING 03068 EPDM FOR NUT	O-RING DICHTUNG 03068 EPDM FÜR MUTTER	1021

COMPONENTI ELETTRICI GRUPPO AUTOMATICO
AUTOMATIC GROUP ELECTRIC COMPONENTS • ELEKTRISCHE KOMPONENTE AUTOMATISCHE GR. • PA20

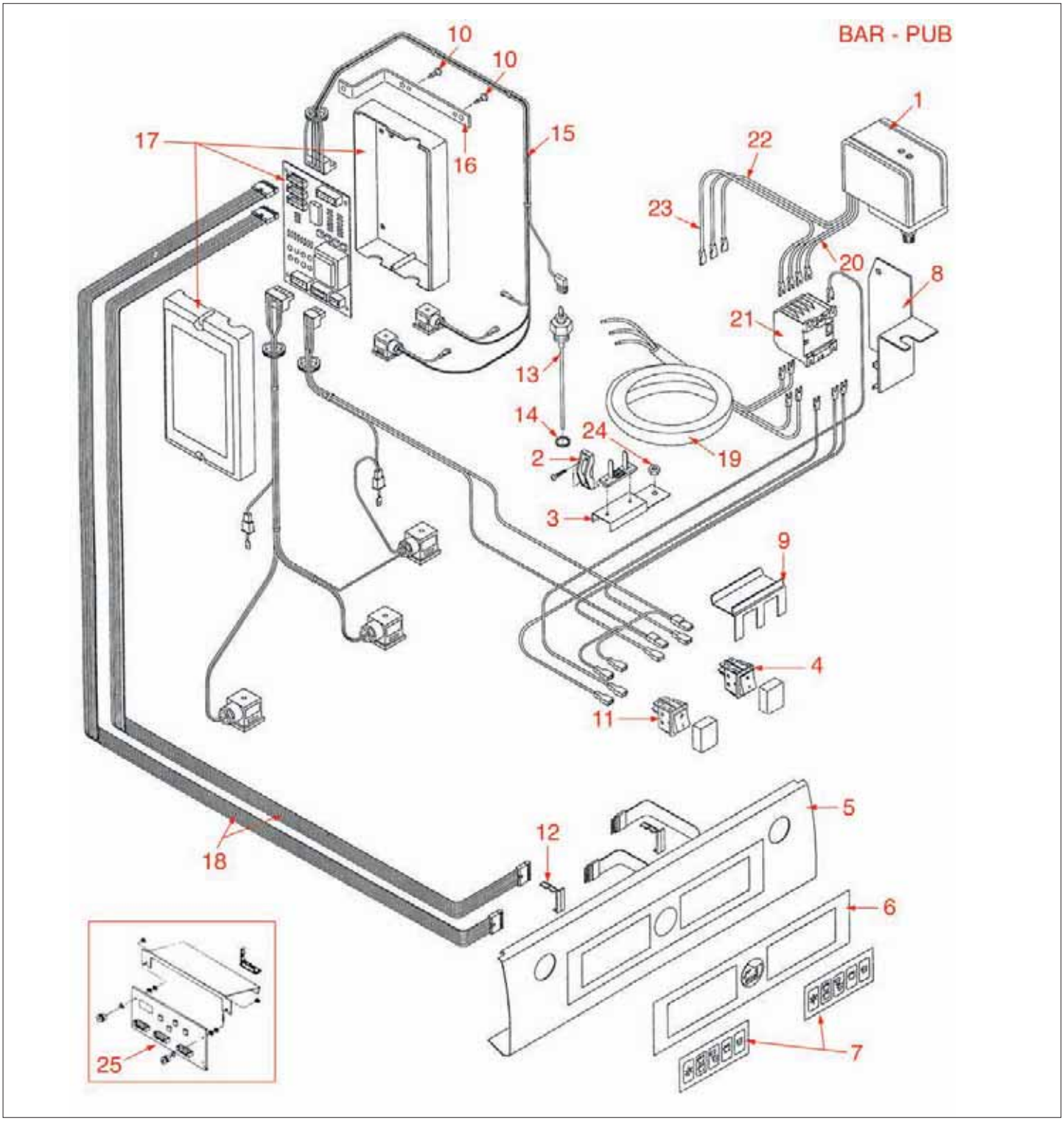

COMPONENTI ELETTRICI GRUPPO AUTOMATICO

AUTOMATIC GROUP ELECTRIC COMPONENTS • ELEKTRISCHE KOMPONENTE AUTOMATISCHE GR. • PA20

Pos.	Cod.	Descrizione	Description	Beschreibung	Pag.
1	1320531	PRESSOSTATO P302/6	PRESSURE SWITCH P302/6	DRUCKSCHALTER P302/6	818
4	3319012	INTERRUTTORE BIPOLARE VERDE 16A 250V	GREEN BIPOLAR SWITCH 250V 16A	DRUCKSCHALTER 2-POLIG 16A 250V GRÜN	1025
7	1319316	MEMBRANA DIGITALE VMT	DIGITAL PUSH-BUTTON PANEL MEMBRANE VMT	DIGITALMEMBRAN VMT	793
11	3319090	INTERRUTTORE BIPOLARE VERDE 16A 250V	GREEN BIPOLAR SWITCH 250V 16A	WIPPSCHALTER 2-POLIG 250V 16A GRÜN	1027
17	1054021	CENTRALINA 2 GRUPPI 230V	CONTROL BOX 2 GROUPS 230V	ELEKTRONIK-BOX 2 GRUPPEN 230V	533
17	1054022	CENTRALINA 3 GRUPPI 230V	CONTROL BOX 3 GROUPS 230V	ELEKTRONIK-BOX 3 GRUPPEN 230V	533
25	1390516	CIRCUITO STAMPATO DISPLAY	DISPLAY CIRCUIT BOARD	LEITERPLATTE	894

COMPONENTI ELETTRICI GRUPPO MANUALE
MANUAL GROUP ELECTRIC COMPONENTS • ELEKTRISCHE KOMPONENTE MANUELLE GRUPPE • PA21

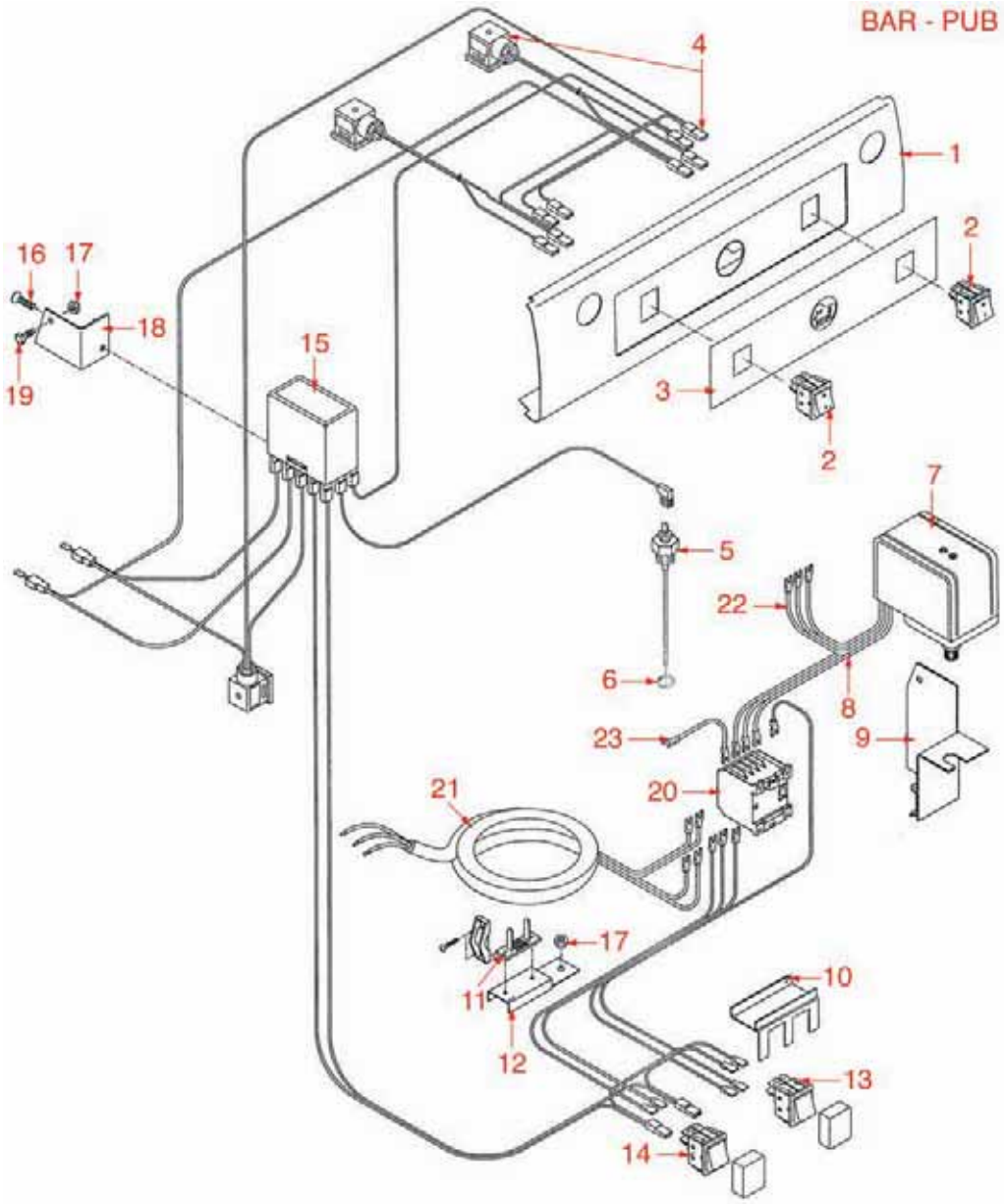

VARIE
MISCELLANEOUS • VERSCHIEDENES • PA23

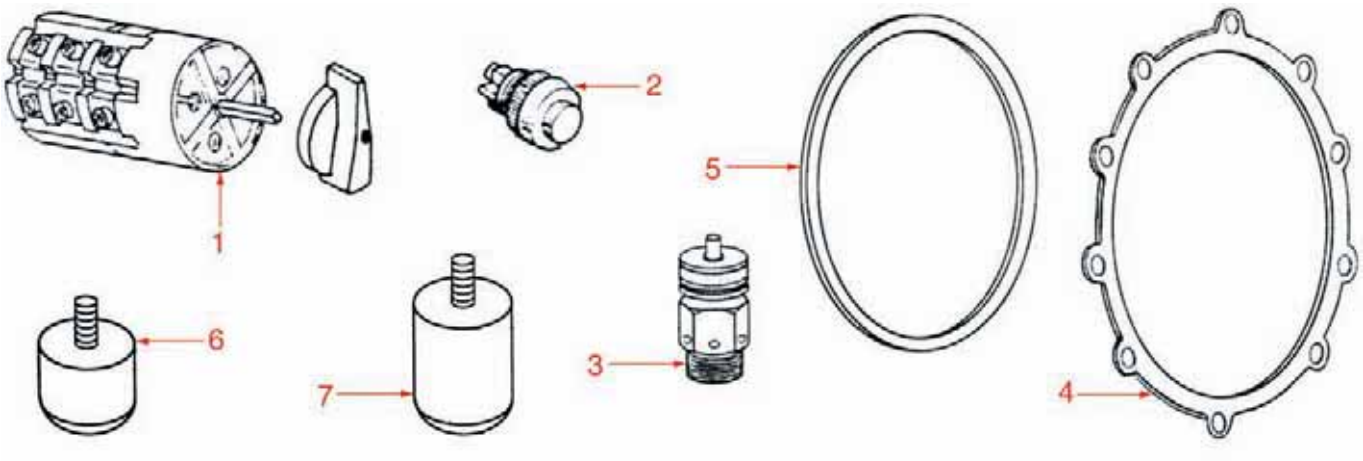

COMPONENTI ELETTRICI GRUPPO MANUALE
MANUAL GROUP ELECTRIC COMPONENTS • ELEKTRISCHE KOMPONENTE MANUELLE GRUPPE • PA21

Pos.	Cod.	Descrizione	Description	Beschreibung	Pag.
2	3319901	INTERRUTTORE BIPOLARE ARANCIO 16A 250V	ORANGE BIPOLAR SWITCH 250V 16A	DRUCKSCHALTER 2-POLIG	1028
5	1341750	SONDA DI LIVELLO 125 mm	WATER LEVEL PROBE 125 mm	NIVEAUFÜHLER 125 mm	842
6	1186619	GUARNIZIONE RAME ø 1/4"	COPPER GASKET ø 1/4"	KUPFERDICHTUNG ø 1/4"	645
7	1320531	PRESSOSTATO P302/6	PRESSURE SWITCH P302/6	DRUCKSCHALTER P302/6	818
13	3319012	INTERRUTTORE BIPOLARE VERDE 16A 250V	GREEN BIPOLAR SWITCH 250V 16A	DRUCKSCHALTER 2-POLIG 16A 250V GRÜN	1025
14	3319090	INTERRUTTORE BIPOLARE VERDE 16A 250V	GREEN BIPOLAR SWITCH 250V 16A	WIPPSCHALTER 2-POLIG 250V 16A GRÜN	1027
15	1341301	REGOLATORE DI LIVELLO RL30/1E2C/F	WATER LEVEL REGULATOR RL30/1E2C/F	NIVEAUREGLER RL30/1E2C/F	839

VARIE
MISCELLANEOUS • VERSCHIEDENES • PA23

Pos.	Cod.	Descrizione	Description	Beschreibung	Pag.
1	1319042	INTERRUTTORE GENERALE 25A 380V	MAIN SWITCH 25A 380V	HAUPTSCHALTER 25A 380V	773
2	1319552	PULSANTE ACCENSIONE	ON-SWITCH	EINSCHALTKNOPF	801
3	1523544	VALVOLA CALDAIA ø M22x19 AUTOCERTIFICATA	BOILER VALVE ø M22x19 AUTO-CERTIFIED	VENTIL FÜR KESSEL ø M22x19 MIT ISPESL	963
4	1186478	GUARNIZIONE CALDAIA ø 235x200x3 mm.	BOILER GASKET ø 235 x 200 x 3 mm	KESSELDICHTUNG ø 235 x 200 x 3 mm	633
5	1186479	GUARNIZIONE CALDAIA ø 184x170x2 mm.	BOILER GASKET ø 184 x 170 x 2 mm	KESSELDICHTUNG ø 184 x 170 x 2 mm	633
6	1313512	PIEDE ø 60x40 mm. BAR/PUB	FOOT ø 60x40 mm BAR/PUB	FUSS ø 60x40 mm BAR/PUB	766
7	1313511	PIEDE ø 60x60 mm. R01	FOOT ø 60x60 mm R01	FUSS ø 60x60 mm R01	766

GRUPPO LEVA Z9-Z11-S10

LEVER GROUP Z9-Z11-S10 • HEBELGRUPPE Z9-Z11-S10 • RA0101

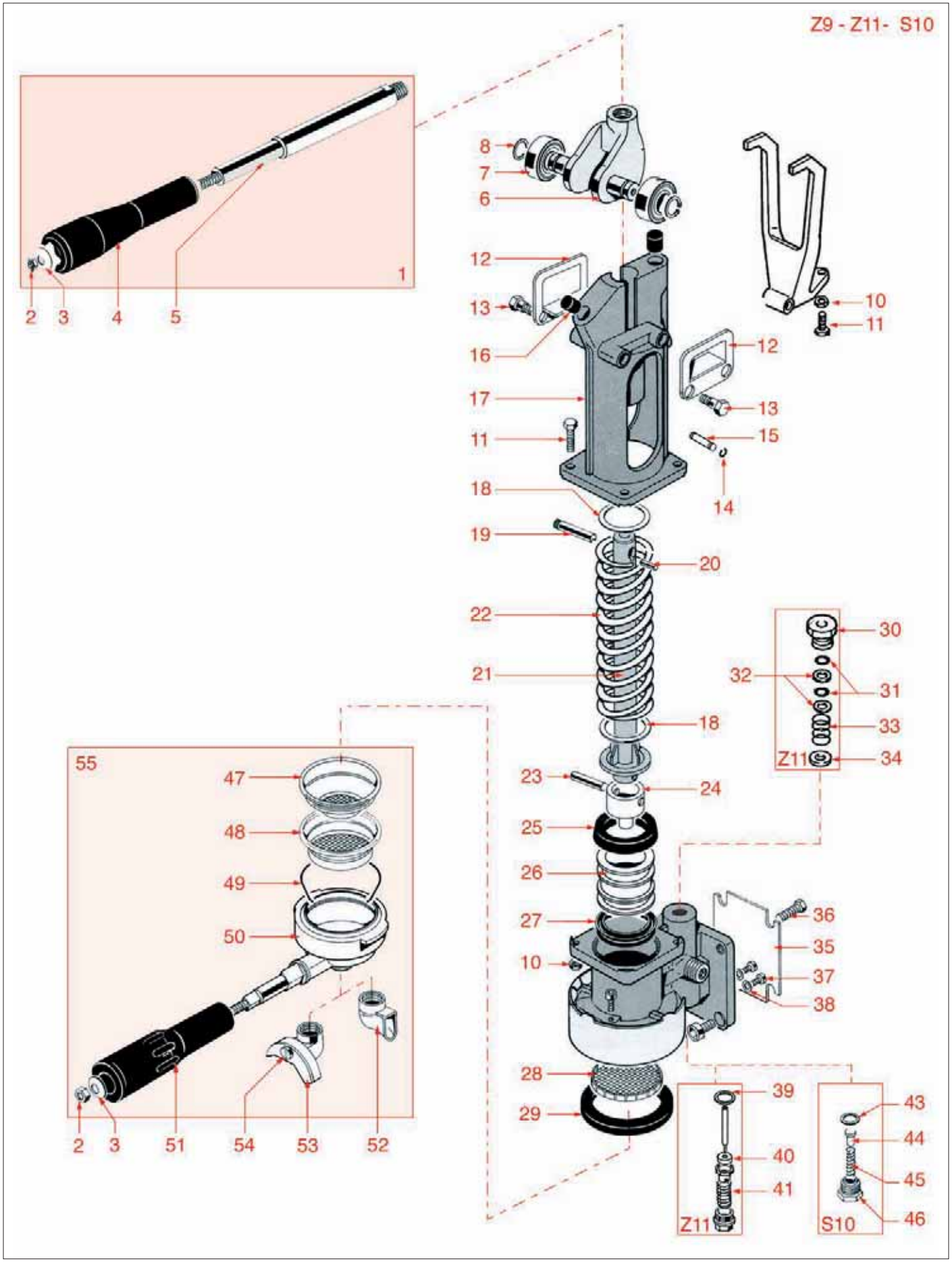

GRUPPO LEVA Z9-Z11-S10

LEVER GROUP Z9-Z11-S10 • HEBELGRUPPE Z9-Z11-S10 • RA0101

Pos.	Cod.	Descrizione	Description	Beschreibung	Pag.
1	1242651	ASTA LEVA COMPLETA	LEVER COMPLETE	HEBEL KOMPLETT	730
2	1241513	DADO CIECO M8	BLIND NUT M8	HUTMUTTER M8	722
3	1241512	RONDELLA M10	WASHER M10	SCHEIBE M10	722
4	1241822	MANOPOLA PER LEVA GRUPPO	HANDLE FOR COFFEE GROUP LEVER	KNEBEL FÜR GRUPPENHEBEL	729
6	1242652	CAMME PER GRUPPO LEVA	CAMS FOR LEVER GROUP	NOCKEN FÜR HEBELGRUPPE	731
7	1242653	CUSCINETTO 35x15x11 mm. PER LEVA	BEARING 35x15x11 mm FOR LEVER	LAGER 35x15x11 mm FÜR HEBEL	731
8	1242654	ANELLO ELASTICO ø 15 DIN 471 AC.B	ELASTIC RING ø 15 DIN 471 AC.B	ELASTISCHER RING ø 15 DIN 471 AC.B	731
11	1184820	VITE INOX M6x25	STAINLESS STEEL SCREW M6x25	SCHRAUBE AUS INOX M6x25	582
12	1184817	SQUADRETTA GRUPPO LEVA	SQUARE BRACKET FOR LEVER GROUP	HALTER FÜR HEBELGRUPPE	582
13	1184818	VITE FISSAGGIO SQUADRETTA	FIXING SCREW FOR BRACKET	BEFESTIGUNGSSCHRAUBE FÜR HALTER	582
14	1184874	ANELLO SEEGER ø 5 mm INOX	INOX RING SEEGER ø 5 mm	INOX RING SEEGER ø 5 mm	583
16	1184815	FERMO PER GRUPPO LEVA	LEVER GROUP RETAINER	HALTEVORRICHTUNG FÜR HEBELGRUPPE	581
18	1250803	RONDELLA INOX PER LEVA	STAINLESS STEEL WASHER FOR LEVER	INOX-SCHEIBE FÜR HEBEL	763
20	1250805	SPINETTA	PIN	HÜLSE FÜR HALTER LE - AI	763
21	1250802	ASTA E GUIDA MOLLA	ROD AND SLIDE FOR SPRING	STANGE UND FÜHRUNG FÜR FEDER	763
22	1250801	MOLLA NUOVA PER GRUPPO A LEVA	NEW SPRING FOR LEVER ASSEMBLY	NEUE FEDER FÜR HEBELGRUPPE	763
23	1184824	SPINA PER SNODO	ARTICULATION PIN	HÜLSE FÜR GELENK	582
24	1184823	SNODO PER GRUPPO LEVA	ARTICULATION FOR LEVER GROUP	GELENK FÜR HEBELGRUPPE	582
25	1186817	GUARNIZIONE 1 GOLA	1-SLOT GASKET	DICHTUNG 1 RILLE	659
26	1184822	PISTONE ø 50	PISTON ø 50	KOLBEN ø 50	582
27	1186816	GUARNIZIONE 2 GOLE 50x35x8 mm	2-SLOT GASKET	DICHTUNG 2 RILLEN	659
28	1081038	DOCCIA EROGAZIONE ø 58 mm.	SHOWER SCREEN ø 58 mm.	DUSCHE FÜR ø 60 mm.	548
29	1186812	GUARNIZIONE PORTAFILTRO CON SPACCHI	FILTER HOLDER GASKET WITH CUTS	DICHTUNG FÜR SIEBTRÄGER MIT SCHLITZEN	659
31	1186612	GUARNIZIONE OR 0105 VITON	O-RING 105 VITON	O-RING-DICHTUNG 0105 VITON	644
36	1184007	VITE M8x20 ZINCATA	ZINC-PLATED SCREW M8x20	VERZINKTE SCHRAUBE M8x20	579
37	1184804	VITE M6x8 INOX	STAINLESS STEEL SCREW M6x8	SCHRAUBE M6x8 AUS INOX	581
38	1186811	GUARNIZIONE RAME	COPPER GASKET	KUPFERDICHTUNG	659
39	1186823	GUARNIZIONE RAME ø 1/2"	COPPER GASKET ø 1/2"	KUPFERDICHTUNG ø 1/2"	660
40	1186822	GUARNIZIONE VALVOLA ø 13x4x4 mm. VITON	VALVE GASKET ø 13x4x4 mm VITON	DICHTUNG FÜR VENTIL ø 13x4x4 mm AUS VITO	660
41	1250819	MOLLA VALVOLA ø 16x30 mm.	VALVE SPRING ø 16 x 30 mm	VENTILFEDER ø 16x30 mm	764
43	1186619	GUARNIZIONE RAME ø 1/4"	COPPER GASKET ø 1/4"	KUPFERDICHTUNG ø 1/4"	645
44	1523675	SPILLO RITEGNO	PIN FOR NON RETURN VALVE AT-TEFLON	VERSCHLUSS FÜR RÜCKSCHLAGVENT. AT-TEFLON	966
45	1523674	MOLLA VALVOLA RITEGNO	SPRING FOR NON-RETURN VALVE	FEDER FÜR RÜCKSCHLAGVENTIL	966
46	1439810	TAPPO VALVOLA RITEGNO	CAP FOR NON-RETURN VALVE	STÖPSEL FÜR RÜCKSCHLAGVENTIL	899
47	1160251	FILTRO 1 TAZZA 6 GRAMMI	1-CUP FILTER 6 GRAMS	KAFFEESIEB 1 TASSE 6 g	563
48	1160252	FILTRO 2 TAZZE 12 gr	2-CUP FILTER 12 GRAMS	KAFFEESIEB 2 TASSEN 12 g	563
49	1250101	MOLLA FERMAFILTRO	FILTER BLOCKING SPRING	FEDER FÜR SIEBTRÄGER	751
50	1165046	PORTAFILTRO RANCILIO	FILTER HOLDER RANCILIO	SIEBTRÄGER RANCILIO	576
51	1241511	MANOPOLA PORTAFILTRO	FILTER HOLDER HANDLE	SIEBTRÄGERGRIFF	722
52	1022501	BECCUCCIO 1 TAZZA	SINGLE SPOUT	AUSLAUF 1-WEG	525
53	1022502	BECCUCCIO 2 TAZZE	DOUBLE SPOUT	AUSLAUF 2-WEGE	526
54	1160559	VITE BECCUCCIO CROMATA	CHROME PLATED SCREW FOR SPOUT	SCHRAUBE FÜR AUSLAUF - VERCHROMT	570
55	1160521	PORTAFILTRO 1 DOSE	FILTER HOLDER 1 DOSE	SIEBTRÄGER 1 PORTION	569
55	1160545	PORTAFILTRO 2 DOSI	FILTER HOLDER 2 DOSES	SIEBTRÄGER 2 PORTIONEN	570
55	1165161	PORTAFILTRO PER CIALDE CAFFÈ	FILTER HOLDER FOR COFFEE PODS	SIEBTRÄGER FÜR KAFFEEPADS	578
55	1165162	PORTAFILTRO PER CIALDE ORZO	FILTER HOLDER FOR BARLEY COFFEE PODS	SIEBTRÄGER FÜR GERSTENKAFFEEPADS	578

GRUPPO Z11-S10
GROUP Z11-S10 • GRUPPE Z11-S10 • RA0201

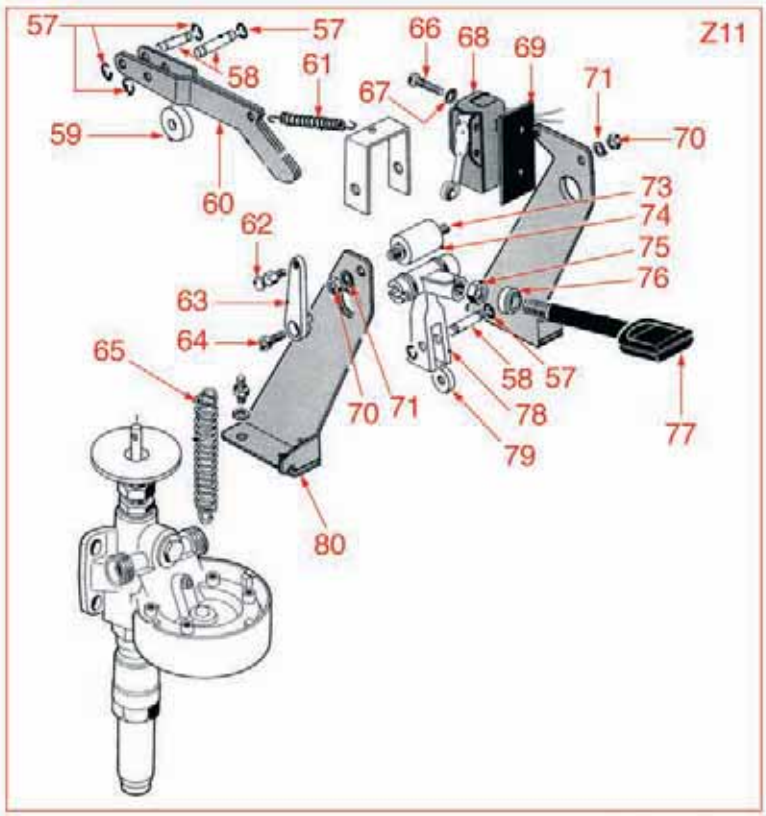

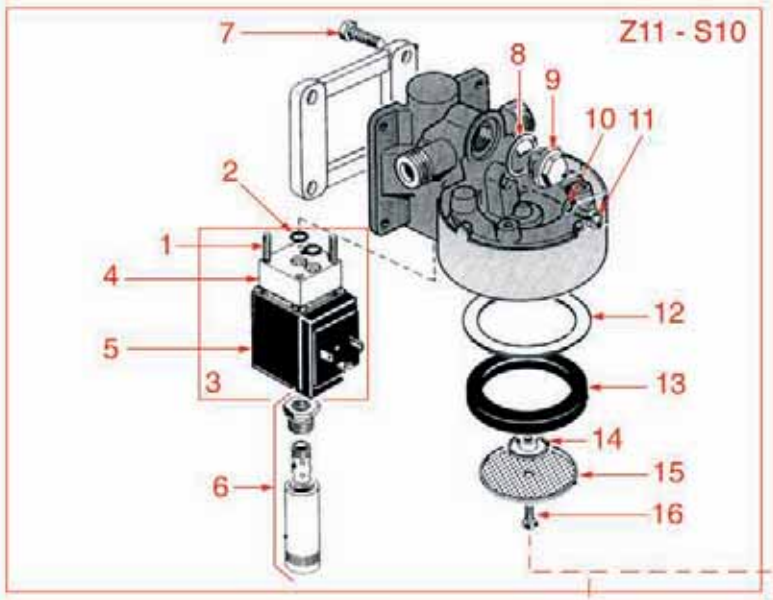

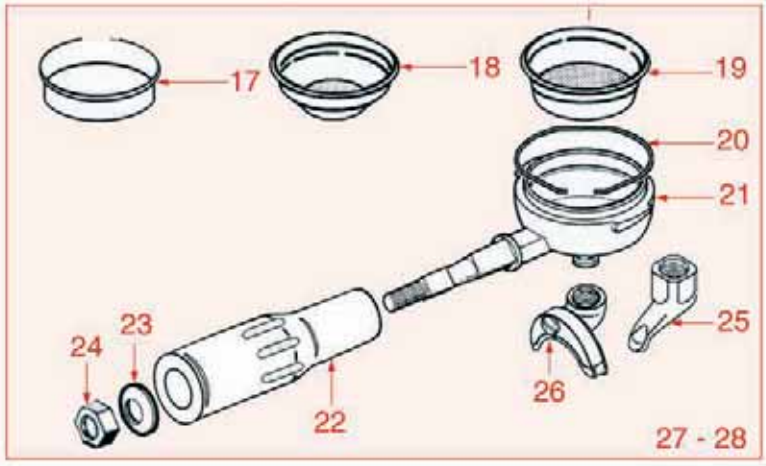

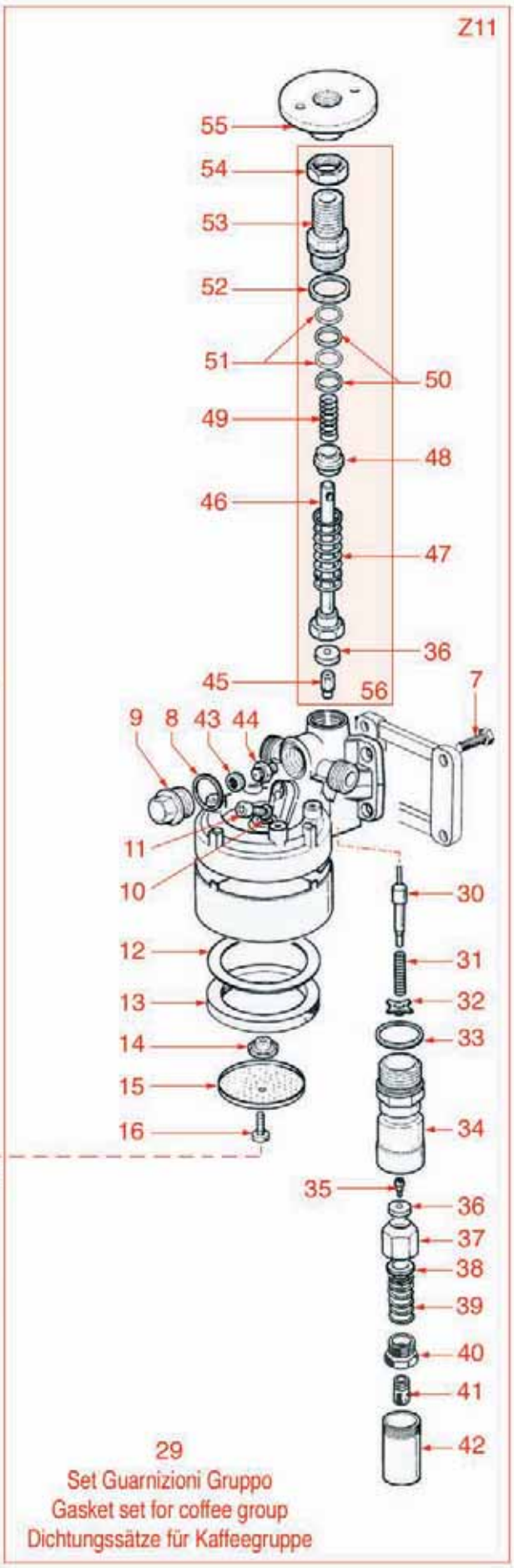

GRUPPO Z11-S10
GROUP Z11-S10 • GRUPPE Z11-S10 • RA0201

Pos.	Cod.	Descrizione	Description	Beschreibung	Pag.
1	1184006	VITE M4x12 INOX	STAINLESS STEEL SCREW M4x12	SCHRAUBE M4x12 AUS INOX	579
2	1186611	GUARNIZIONE OR 0105 SILICONE	O-RING 105 SILICONE	O-RING-DICHTUNG 0105 SILIKON	644
2	1186612	GUARNIZIONE OR 0105 VITON	O-RING 105 VITON	O-RING-DICHTUNG 0105 VITON	644
3	1120330	ELETTROVALVOLA LUCIFER 3 VIE	3-WAY SOLENOID VALVE LUCIFER	3-WEGE MAGNETVENTIL LUCIFER	555
3	1120335	ELETTROVALVOLA PARKER 3 VIE	3-WAY SOLENOID VALVE PARKER	3-WEGE MAGNETVENTIL PARKER	556
4	1120334	PARTE MECCANICA LUCIFER	MECHANICAL COMPONENT LUCIFER	MECHANISCHER TEIL LUCIFER	556
4	1120339	PARTE MECCANICA PARKER	MECHANICAL COMPONENT PARKER	MECHANISCHER TEIL PARKER	556
5	1120332	BOBINA LUCIFER 483510 9W	COIL LUCIFER 483510 - 9W	SPULE LUCIFER 483510 - 9W	555
5	3120032	BOBINA PARKER ZB09 9W 220/240V 50/60Hz	COIL PARKER ZB09 9W 220/240V 50/60Hz	MAGNETSPULE PARKER ZB09 9W 220/240V50/60	1020
6	1349800	ROMPIGETTO COMPLETO ATTACCO 1/8"	DIFFUSER ASSEMBLY - CONNECTION 1/8"	VERTEILER FÜR ANSCHLUSS 1/8" KOMPLETT	887
7	1184007	VITE M8x20 ZINCATA	ZINC-PLATED SCREW M8x20	VERZINKTE SCHRAUBE M8x20	579
8	1186810	GUARNIZIONE BUSSOLA ø 24x21x1 mm.	BUSH GASKET ø 24 x 21 x 1 mm	DICHTUNG FÜR BUCHSE ø 24 x 21 x 1 mm	659
9	1184803	TAPPO GIGLEUR GR.NE	GROUP JET CAP NE	SCHRAUBKAPPE GRUPPE NE	581
10	1186811	GUARNIZIONE RAME	COPPER GASKET	KUPFERDICHTUNG	659
11	1184804	VITE M6x8 INOX	STAINLESS STEEL SCREW M6x8	SCHRAUBE M6x8 AUS INOX	581
12	1190001	SPESSORE CARTA	PAPER SEAL	PAPIERDICHTUNG	667
13	1186812	GUARNIZIONE PORTAFILTRO CON SPACCHI	FILTER HOLDER GASKET WITH CUTS	DICHTUNG FÜR SIEBTRÄGER MIT SCHLITZEN	659
14	1349803	RACCORDO ROMPIGETTO GRUPPO	COFFEE GROUP DIFFUSER FITTING	ANSCHLUSS FÜR AUSLAUFVERTEILER KAFFEEGR.	888
15	1081036	DOCCIA EROGAZIONE ø 57 mm.	SHOWER SCREEN ø 57 mm	DUSCHE ø 57 mm	548
16	1528516	VITE INOX M5x12 mm	STAINLESS STEEL SCREW M5x12 mm	SCHRAUBE AUS INOX STAHL M5x12 mm	976
17	1160339	FILTRO CIECO	BLIND FILTER	BLINDFILTER	567
18	1160251	FILTRO 1 TAZZA 6 GRAMMI	1-CUP FILTER 6 GRAMS	KAFFEESIEB 1 TASSE 6 g	563
18	1160530	FILTRO 1 TAZZA 7 GRAMMI	1-CUP FILTER 7 GRAMS	KAFFEESIEB 1 TASSE 7 g	570
19	1160252	FILTRO 2 TAZZE 12 gr	2-CUP FILTER 12 GRAMS	KAFFEESIEB 2 TASSEN 12 g	563
19	1160529	FILTRO 2 TAZZE 14 gr	2-CUP FILTER 14 GRAMS	KAFFEESIEB 2 TASSEN 14 g	569
20	1250101	MOLLA FERMAFILTRO	FILTER BLOCKING SPRING	FEDER FÜR SIEBTRÄGER	751
21	1165046	PORTAFILTRO RANCILIO	FILTER HOLDER RANCILIO	SIEBTRÄGER RANCILIO	576
22	1241510	MANOPOLA PORTAFILTRO	FILTER HOLDER HANDLE	SIEBTRÄGERGRIFF	722
22	1241511	MANOPOLA PORTAFILTRO	FILTER HOLDER HANDLE	SIEBTRÄGERGRIFF	722
23	1241512	RONDELLA M10	WASHER M10	SCHEIBE M10	722
24	1241513	DADO CIECO M8	BLIND NUT M8	HUTMUTTER M8	722
25	1022501	BECCUCCIO 1 TAZZA	SINGLE SPOUT	AUSLAUF 1-WEG	525
25	1022503	BECCUCCIO 1 TAZZA DIRITTO	STRAIGHT SINGLE SPOUT	AUSLAUF 1-WEG GERADE	526
26	1022502	BECCUCCIO 2 TAZZE	DOUBLE SPOUT	AUSLAUF 2-WEGE	526
27	1160521	PORTAFILTRO 1 DOSE	FILTER HOLDER 1 DOSE	SIEBTRÄGER 1 PORTION	569
28	1160545	PORTAFILTRO 2 DOSI	FILTER HOLDER 2 DOSES	SIEBTRÄGER 2 PORTIONEN	570
29	1186839	SERIE DI 7 GUARNIZIONI PER GRUPPO	SET OF 7 GASKETS FOR COFFEE GRUOP	7 DICHTUNGEN PRO GRUPPE	661
30	1324801	PERNO ASTA COMANDO	SPINDLE FOR CONTROL ROD	BOLZEN FÜR STEUERACHSE	833
31	1250818	MOLLA ASTA SCARICO ø 7x35 mm	WATER OUTLET ROD SPRING ø 7x35 mm	FEDER FÜR ABFLUSSACHSE ø 7x35 mm	764
32	1523659	GUIDA MOLLA INFUSIONE	INFUSION SPRING GUIDE	FEDERFÜHRUNG	965
33	1186828	GUARNIZIONE SCARICO	OUTLET GASKET	DICHTUNG FÜR AUSLAUFGRUPPE	660
34	1523656	VALVOLA INFUSIONE SCARICO	INFUSION-OUTLET VALVE	AUFGUSS- UND AUSLASSVENTIL	965
36	1186822	GUARNIZIONE VALVOLA ø 13x4x4 mm. VITON	VALVE GASKET ø 13x4x4 mm VITON	DICHTUNG FÜR VENTIL ø 13x4x4 mm AUS VITO	660
37	1523661	PORTAGUARNIZIONE SCARICO	OUTLET GASKET HOLDER	DICHTUNGSTRÄGER FÜR ABFLUSS	965
38	1523662	GUIDAMOLLA SCARICO	OUTLET SPRING GUIDE	FEDERFÜHRUNG FÜR ABFLUSS	965
39	1250819	MOLLA VALVOLA ø 16x30 mm.	VALVE SPRING ø 16 x 30 mm	VENTILFEDER ø 16x30 mm	764
42	1349802	RACCORDO DIFFUSORE SCARICO	OUTLET DIFFUSER FITTING	ANSCHLUSS FÜR AUSLAUFVERTEILER	888
43	1160801	FILTRO PER UGELLO M8x1	JET FILTER M 8 x 1	DÜSENFILTER M 8 x 1	570
44	1501811	UGELLO M8 FORO ø 0,5 mm	JET M8 ORIFICE ø 0.5 mm	DÜSE M8 LOCH ø 0,5 mm	944
47	1250817	MOLLA VALVOLE ø 17x39 mm.	VALVES SPRING ø 17 x 39 mm	VENTILFEDER ø 17x39 mm	764
49	1250816	MOLLA TAPPO ø 12x22 mm.	CAP SPRING ø 12 x 22 mm	PFROPFENFEDER ø 12x22 mm	764
50	1186809	GUARNIZIONE ASTA	ROD GASKET	DICHTUNG FÜR ACHSE	658
51	1186803	GUARNIZIONE OR 02037 EPDM	O-RING 02037 EPDM	O-RING-DICHTUNG 02037 EPDM	658
52	1186810	GUARNIZIONE BUSSOLA ø 24x21x1 mm.	BUSH GASKET ø 24 x 21 x 1 mm	DICHTUNG FÜR BUCHSE ø 24 x 21 x 1 mm	659
53	1523669	BUSSOLA ASTA INFUSIONE	INFUSION ROD BUSHING	BUCHSE FÜR AUFGUSSBOLZEN	966
54	1523668	DADO BLOCCO PIATTELLO	DISK BLOCKING NUT	SPERRMUTTER FÜR EINSTELLPLATTE	965
55	1523667	PIATTELLO REGOLAZIONE	REGULATION DISK	EINSTELLPLATTE	965
56	1523655	VALVOLA ALIMENTAZIONE COMPLETA	FEEDING VALVE ASSEMBLY	ZUFUHRVENTIL KOMPLETT	965
57	1348817	ANELLO ELASTICO	ELASTIC RING	ELASTISCHER RING	868
58	1184853	PERNO PER RULLINO	GROUP ROLL PIN NE-AI-	BOLZEN FÜR ROLLE GR NE-AI-	582
59	1346801	RULLO FULCRO LEVA	LEVER ROLL	ROLLE FÜR HEBELDREHPUNKT	844
60	1184850	LEVA COMANDO	GROUP HANDLE LEVER	STEUERHEBEL	582
61	1250810	MOLLA RICHIAMO LEVA ø 10x33 mm	LEVER RETURN SPRING ø 10x33 mm	FEDER ZUM HEBELRÜCKRUF ø 10x33 mm	764
65	1250812	MOLLA AMMORTIZZATORI ø 13x64 mm	SHOCK ABSORBERS SPRING ø 13x64 mm	FEDER FÜR DÄMPFER ø 13x64 mm	764
67	1348814	ROSETTA DENTATA	COGGED WASHER	ZAHNSCHEIBE	868
68	1240801	MICRO POMPA C109 ZP 16A 250V	MICROSWITCH FOR PUMP C 109 ZP 16A 250V	MIKROSCHALTER FÜR PUMPE C109 ZP 16A 25OV	692
77	1241829	MANOPOLA GRUPPO M8x1	COFFEE GROUP HANDLE M8x1	DREHKNOPF FÜR KAFFEE-GRUPPE M8x1	730
79	1346802	RULLO LEVA	LEVER ROLL	ROLLE FÜR HEBEL	844

GRUPPO AUTOMATICO Z9 Z11

AUTOMATIC GROUP Z9 Z11 • AUTOMATISCHE GRUPPE Z9 Z11 • RA0301

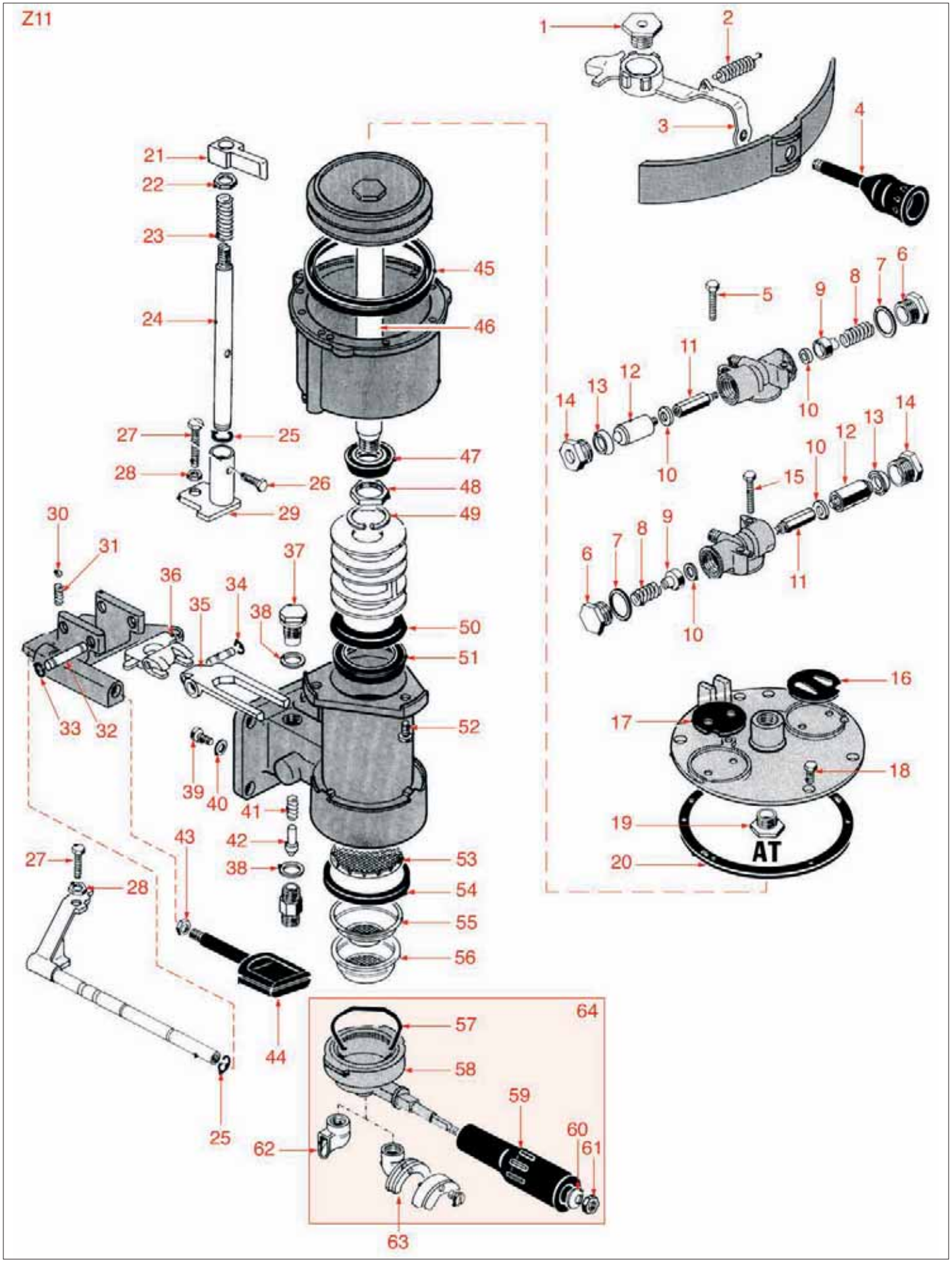

Posizioni senza cod. LF: a richiesta • Positions without LF Code No.: upon request • Abbildungen ohne LF Bestell-Nr.:auf Anfrage

GRUPPO AUTOMATICO Z9 Z11

AUTOMATIC GROUP Z9 Z11 • AUTOMATISCHE GRUPPE Z9 Z11 • RA0301

Pos.	Cod.	Descrizione	Description	Beschreibung	Pag.
2	1250808	MOLLA LEVA COMANDO	CONTROL LEVER SPRING	FEDER FÜR STEUERHEBEL	764
4	1241825	MANOPOLA GRUPPO	GROUP KNOB	GRUPPEDREHKNOPF	729
7	1186410	GUARNIZIONE PIANA ø 21x16x2 mm	FLAT GASKET ø 21x16x2 mm	FLACHDICHTUNG ø 21x16x2 mm	625
8	1184826	MOLLA VALVOLA COMANDO	SPRING FOR CONTROL VALVE	FEDER FÜR STEUERUNGSVENTIL	582
9	1250039	PORTAMOLLA	SPRINGSEAT	DRUCKSCHEIBE	749
10	1186427	GUARNIZIONE PIANA ø 10x4x2 mm	FLAT GASKET ø 10x4x2 mm	FLACHDICHTUNG ø 10x4x2 mm	627
13	1186460	GUARNIZIONE A LABBRO ø ESTERNO 19 mm	LIP GASKET EXTERNAL ø 19 mm	LIPPENDICHTUNG AUSSEN ø 19 mm	631
16	1186825	GUARNIZIONE VALVOLA DX	VALVE GASKET RIGHT	DICHTUNG FÜR VENTIL RECHTS	660
17	1186826	GUARNIZIONE VALVOLA SX	VALVE GASKET LEFT	DICHTUNG FÜR VENTIL LINKS	660
20	1186827	GUARNIZIONE TESTATA	HEAD GASKET	KOPFDICHTUNG	660
23	1250816	MOLLA TAPPO ø 12x22 mm.	CAP SPRING ø 12 x 22 mm	PFROPFENFEDER ø 12x22 mm	764
25	1348326	SEEGER ø 7 mm	SEEGER RING ø 7 mm	SEEGERRING ø 7 mm	857
37	1439810	TAPPO VALVOLA RITEGNO	CAP FOR NON-RETURN VALVE	STÖPSEL FÜR RÜCKSCHLAGVENTIL	899
38	1186619	GUARNIZIONE RAME ø 1/4"	COPPER GASKET ø 1/4"	KUPFERDICHTUNG ø 1/4"	645
39	1184804	VITE M6x8 INOX	STAINLESS STEEL SCREW M6x8	SCHRAUBE M6x8 AUS INOX	581
40	1186811	GUARNIZIONE RAME	COPPER GASKET	KUPFERDICHTUNG	659
41	1523674	MOLLA VALVOLA RITEGNO	SPRING FOR NON-RETURN VALVE	FEDER FÜR RÜCKSCHLAGVENTIL	966
42	1523675	SPILLO RITEGNO	PIN FOR NON RETURN VALVE AT-TEFLON	VERSCHLUSS FÜR RÜCKSCHLAGVENT. AT-TEFLON	966
45	1186831	GUARNIZIONE PISTONE	PISTON GASKET	KOLBENDICHTUNG	661
47	1186832	GUARNIZIONE PORTAFILTRO	FILTER HOLDER GASKET	FILTERTRÄGERDICHTUNG	661
48	1184858	RONDELLA	WASHER	SCHEIBE	583
50	1186817	GUARNIZIONE 1 GOLA	1-SLOT GASKET	DICHTUNG 1 RILLE	659
50	1186820	GUARNIZIONE 1 GOLA	GASKET 1 GROOVE	DICHTUNG 1 RILLE	659
51	1186816	GUARNIZIONE 2 GOLE 50x35x8 mm	2-SLOT GASKET	DICHTUNG 2 RILLEN	659
51	1186821	GUARNIZIONE 2 GOLE	GASKET 2 GROOVES	DICHTUNG 2 RILLEN	660
52	1184007	VITE M8x20 ZINCATA	ZINC-PLATED SCREW M8x20	VERZINKTE SCHRAUBE M8x20	579
53	1081037	DOCCIA EROGAZIONE ø 60 mm	COFFEE SHOWER ø 60 mm	DUSCHE FÜR ESPRESSO ø 60 mm.	548
53	1081038	DOCCIA EROGAZIONE ø 58 mm.	SHOWER SCREEN ø 58 mm.	DUSCHE FÜR ø 60 mm.	548
54	1186812	GUARNIZIONE PORTAFILTRO CON SPACCHI	FILTER HOLDER GASKET WITH CUTS	DICHTUNG FÜR SIEBTRÄGER MIT SCHLITZEN	659
55	1160251	FILTRO 1 TAZZA 6 GRAMMI	1-CUP FILTER 6 GRAMS	KAFFEESIEB 1 TASSE 6 g	563
55	1160530	FILTRO 1 TAZZA 7 GRAMMI	1-CUP FILTER 7 GRAMS	KAFFEESIEB 1 TASSE 7 g	570
56	1160252	FILTRO 2 TAZZE 12 gr	2-CUP FILTER 12 GRAMS	KAFFEESIEB 2 TASSEN 12 g	563
56	1160529	FILTRO 2 TAZZE 14 gr	2-CUP FILTER 14 GRAMS	KAFFEESIEB 2 TASSEN 14 g	569
57	1250101	MOLLA FERMAFILTRO	FILTER BLOCKING SPRING	FEDER FÜR SIEBTRÄGER	751
58	1165046	PORTAFILTRO RANCILIO	FILTER HOLDER RANCILIO	SIEBTRÄGER RANCILIO	576
59	1241511	MANOPOLA PORTAFILTRO	FILTER HOLDER HANDLE	SIEBTRÄGERGRIFF	722
60	1241512	RONDELLA M10	WASHER M10	SCHEIBE M10	722
61	1241513	DADO CIECO M8	BLIND NUT M8	HUTMUTTER M8	722
62	1022501	BECCUCCIO 1 TAZZA	SINGLE SPOUT	AUSLAUF 1-WEG	525
63	1022502	BECCUCCIO 2 TAZZE	DOUBLE SPOUT	AUSLAUF 2-WEGE	526
64	1160521	PORTAFILTRO 1 DOSE	FILTER HOLDER 1 DOSE	SIEBTRÄGER 1 PORTION	569
64	1160545	PORTAFILTRO 2 DOSI	FILTER HOLDER 2 DOSES	SIEBTRÄGER 2 PORTIONEN	570

GRUPPO S20
GROUP S20 • GRUPPE S20 • RA0401

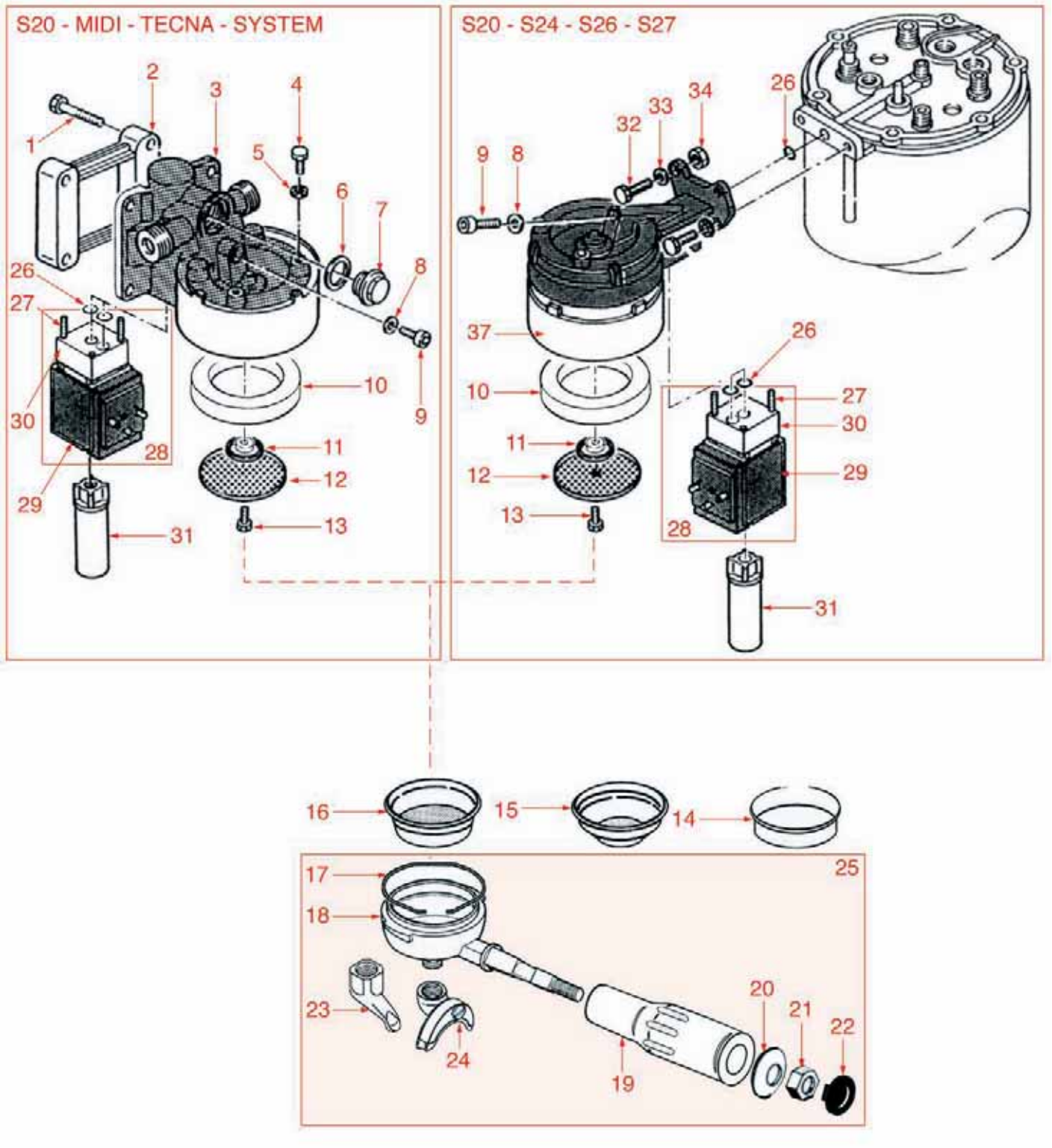

GRUPPO S20
GROUP S20 • GRUPPE S20 • RA0401

Pos.	Cod.	Descrizione	Description	Beschreibung	Pag.
4	1184012	VITE M5x10 INOX	STAINLESS STEEL SCREW M5x10	SCHRAUBE M5x10 AUS INOX	580
6	1186810	GUARNIZIONE BUSSOLA ø 24x21x1 mm.	BUSH GASKET ø 24 x 21 x 1 mm	DICHTUNG FÜR BUCHSE ø 24 x 21 x 1 mm	659
7	1184803	TAPPO GIGLEUR GR.NE	GROUP JET CAP NE	SCHRAUBKAPPE GRUPPE NE	581
8	1186811	GUARNIZIONE RAME	COPPER GASKET	KUPFERDICHTUNG	659
9	1184804	VITE M6x8 INOX	STAINLESS STEEL SCREW M6x8	SCHRAUBE M6x8 AUS INOX	581
10	1186812	GUARNIZIONE PORTAFILTRO CON SPACCHI	FILTER HOLDER GASKET WITH CUTS	DICHTUNG FÜR SIEBTRÄGER MIT SCHLITZEN	659
11	1349803	RACCORDO ROMPIGETTO GRUPPO	COFFEE GROUP DIFFUSER FITTING	ANSCHLUSS FÜR AUSLAUFVERTEILER KAFFEEGR.	888
12	1081036	DOCCIA EROGAZIONE ø 57 mm.	SHOWER SCREEN ø 57 mm	DUSCHE ø 57 mm	548
13	1528516	VITE INOX M5x12 mm	STAINLESS STEEL SCREW M5x12 mm	SCHRAUBE AUS INOX STAHL M5x12 mm	976
14	1160339	FILTRO CIECO	BLIND FILTER	BLINDFILTER	567
15	1160251	FILTRO 1 TAZZA 6 GRAMMI	1-CUP FILTER 6 GRAMS	KAFFEESIEB 1 TASSE 6 g	563
16	1160252	FILTRO 2 TAZZE 12 gr	2-CUP FILTER 12 GRAMS	KAFFEESIEB 2 TASSEN 12 g	563
17	1250101	MOLLA FERMAFILTRO	FILTER BLOCKING SPRING	FEDER FÜR SIEBTRÄGER	751
18	1165046	PORTAFILTRO RANCILIO	FILTER HOLDER RANCILIO	SIEBTRÄGER RANCILIO	576
19	1241511	MANOPOLA PORTAFILTRO	FILTER HOLDER HANDLE	SIEBTRÄGERGRIFF	722
20	1241512	RONDELLA M10	WASHER M10	SCHEIBE M10	722
21	1241513	DADO CIECO M8	BLIND NUT M8	HUTMUTTER M8	722
22	1241051	TAPPO MANOPOLA	KNOB CAP	DECKEL FÜR KNOPF	700
23	1022501	BECCUCCIO 1 TAZZA	SINGLE SPOUT	AUSLAUF 1-WEG	525
24	1022502	BECCUCCIO 2 TAZZE	DOUBLE SPOUT	AUSLAUF 2-WEGE	526
25	1160521	PORTAFILTRO 1 DOSE	FILTER HOLDER 1 DOSE	SIEBTRÄGER 1 PORTION	569
25	1160545	PORTAFILTRO 2 DOSI	FILTER HOLDER 2 DOSES	SIEBTRÄGER 2 PORTIONEN	570
26	1186611	GUARNIZIONE OR 0105 SILICONE	O-RING 105 SILICONE	O-RING-DICHTUNG 0105 SILIKON	644
26	1186612	GUARNIZIONE OR 0105 VITON	O-RING 105 VITON	O-RING-DICHTUNG 0105 VITON	644
27	1455034	VITE INOX TCE M4x10	STAINLESS STEEL SCREW M4x10	SCHRAUBE INOX TCE M4x10	939
28	1120330	ELETTROVALVOLA LUCIFER 3 VIE	3-WAY SOLENOID VALVE LUCIFER	3-WEGE MAGNETVENTIL LUCIFER	555
28	1120335	ELETTROVALVOLA PARKER 3 VIE	3-WAY SOLENOID VALVE PARKER	3-WEGE MAGNETVENTIL PARKER	556
29	1120332	BOBINA LUCIFER 483510 9W	COIL LUCIFER 483510 - 9W	SPULE LUCIFER 483510 - 9W	555
29	3120032	BOBINA PARKER ZB09 9W 220/240V 50/60Hz	COIL PARKER ZB09 9W 220/240V 50/60Hz	MAGNETSPULE PARKER ZB09 9W 220/240V50/60	1020
30	1120334	PARTE MECCANICA LUCIFER	MECHANICAL COMPONENT LUCIFER	MECHANISCHER TEIL LUCIFER	556
30	1120339	PARTE MECCANICA PARKER	MECHANICAL COMPONENT PARKER	MECHANISCHER TEIL PARKER	556
31	1349037	ROMPIGETTO COMPLETO	COMPLETE JET SWIRL	AUSLAUFVERTEILER KOMPLETT	874
32	1184007	VITE M8x20 ZINCATA	ZINC-PLATED SCREW M8x20	VERZINKTE SCHRAUBE M8x20	579

GRUPPO CLASSE 10 E MILLENIUM
GROUP CLASSE 10 AND MILLENIUM • GRUPPE CLASSE 10 UND MILLENIUM • RA0501

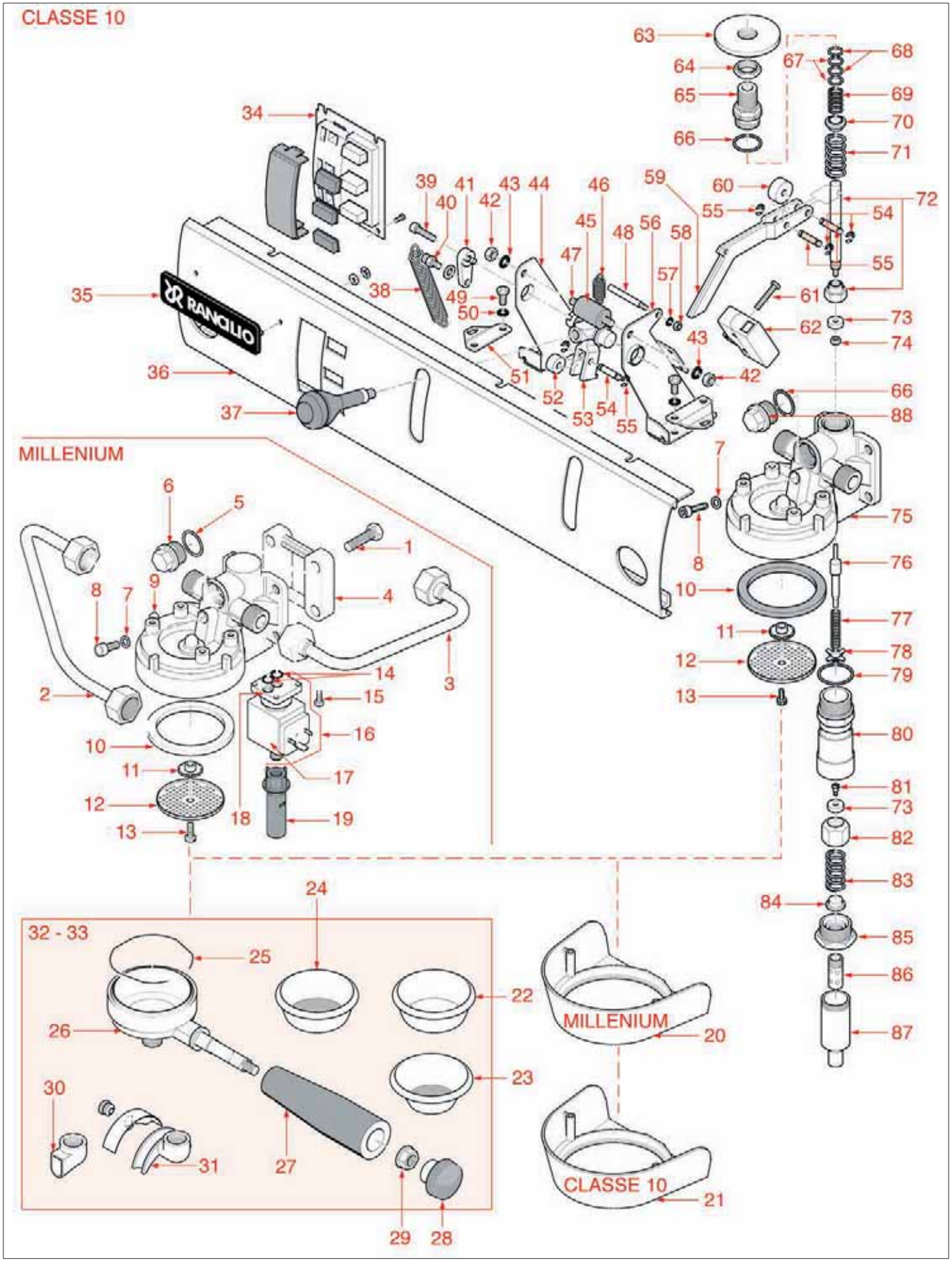

GRUPPO CLASSE 10 E MILLENIUM

GROUP CLASSE 10 AND MILLENIUM • GRUPPE CLASSE 10 UND MILLENIUM • RA0501

Pos.	Cod.	Descrizione	Description	Beschreibung	Pag.
5	1186810	GUARNIZIONE BUSSOLA ø 24x21x1 mm.	BUSH GASKET ø 24 x 21 x 1 mm	DICHTUNG FÜR BUCHSE ø 24 x 21 x 1 mm	659
6	1184803	TAPPO GIGLEUR GR.NE	GROUP JET CAP NE	SCHRAUBKAPPE GRUPPE NE	581
7	1186811	GUARNIZIONE RAME	COPPER GASKET	KUPFERDICHTUNG	659
8	1184804	VITE M6x8 INOX	STAINLESS STEEL SCREW M6x8	SCHRAUBE M6x8 AUS INOX	581
10	1186812	GUARNIZIONE PORTAFILTRO CON SPACCHI	FILTER HOLDER GASKET WITH CUTS	DICHTUNG FÜR SIEBTRÄGER MIT SCHLITZEN	659
11	1349803	RACCORDO ROMPIGETTO GRUPPO	COFFEE GROUP DIFFUSER FITTING	ANSCHLUSS FÜR AUSLAUFVERTEILER KAFFEEGR.	888
12	1081036	DOCCIA EROGAZIONE ø 57 mm.	SHOWER SCREEN ø 57 mm	DUSCHE ø 57 mm	548
13	1528516	VITE INOX M5x12 mm	STAINLESS STEEL SCREW M5x12 mm	SCHRAUBE AUS INOX STAHL M5x12 mm	976
14	1186611	GUARNIZIONE OR 0105 SILICONE	O-RING 105 SILICONE	O-RING-DICHTUNG 0105 SILIKON	644
14	1186612	GUARNIZIONE OR 0105 VITON	O-RING 105 VITON	O-RING-DICHTUNG 0105 VITON	644
15	1455034	VITE INOX TCE M4x10	STAINLESS STEEL SCREW M4x10	SCHRAUBE INOX TCE M4x10	939
16	1120330	ELETTROVALVOLA LUCIFER 3 VIE	3-WAY SOLENOID VALVE LUCIFER	3-WEGE MAGNETVENTIL LUCIFER	555
16	1120335	ELETTROVALVOLA PARKER 3 VIE	3-WAY SOLENOID VALVE PARKER	3-WEGE MAGNETVENTIL PARKER	556
17	1120332	BOBINA LUCIFER 483510 9W	COIL LUCIFER 483510 - 9W	SPULE LUCIFER 483510 - 9W	555
17	3120032	BOBINA PARKER ZB09 9W 220/240V 50/60Hz	COIL PARKER ZB09 9W 220/240V 50/60Hz	MAGNETSPULE PARKER ZB09 9W 220/240V50/60	1020
18	1120334	PARTE MECCANICA LUCIFER	MECHANICAL COMPONENT LUCIFER	MECHANISCHER TEIL LUCIFER	556
18	1120339	PARTE MECCANICA PARKER	MECHANICAL COMPONENT PARKER	MECHANISCHER TEIL PARKER	556
19	1349037	ROMPIGETTO COMPLETO	COMPLETE JET SWIRL	AUSLAUFVERTEILER KOMPLETT	874
21	1002003	ANELLO COPRIGUPPO CLASSE 10-8-6	GROUP COVERING RING CLASS 10-8-6	SCHUTZRING FÜR GRUPPE KLASS 10-8	523
22	1160339	FILTRO CIECO	BLIND FILTER	BLINDFILTER	567
23	1160251	FILTRO 1 TAZZA 6 GRAMMI	1-CUP FILTER 6 GRAMS	KAFFEESIEB 1 TASSE 6 g	563
24	1160252	FILTRO 2 TAZZE 12 gr	2-CUP FILTER 12 GRAMS	KAFFEESIEB 2 TASSEN 12 g	563
25	1250101	MOLLA FERMAFILTRO	FILTER BLOCKING SPRING	FEDER FÜR SIEBTRÄGER	751
26	1165046	PORTAFILTRO RANCILIO	FILTER HOLDER RANCILIO	SIEBTRÄGER RANCILIO	576
27	1241047	MANOPOLA PORTAFILTRO	FILTER HOLDER KNOB	DREHKNOPF FÜR FILTERTRÄGER	699
28	1241050	TAPPO MANOPOLA	KNOB CAP	DECKEL FÜR KNOPF	699
29	1241512	RONDELLA M10	WASHER M10	SCHEIBE M10	722
29	1241513	DADO CIECO M8	BLIND NUT M8	HUTMUTTER M8	722
30	1022501	BECCUCCIO 1 TAZZA	SINGLE SPOUT	AUSLAUF 1-WEG	525
31	1022502	BECCUCCIO 2 TAZZE	DOUBLE SPOUT	AUSLAUF 2-WEGE	526
37	1241049	MANOPOLA COMANDO GRUPPO	GROUP CONTROL KNOB	GRUPPENBEDIENUNGSKNOPF	699
38	1250812	MOLLA AMMORTIZZATORI ø 13x64 mm	SHOCK ABSORBERS SPRING ø 13x64 mm	FEDER FÜR DÄMPFER ø 13x64 mm	764
39	1528040	VITE TPS M5x16 INOX	INOX SCREW TPS M5x16	SCHRAUBE TPS M5x16 AUS INOX	976
45	1007001	AMMORTIZZATORE IN GOMMA	RUBBER SHOCK ABSORBER	GUMMIDÄMPFER	523
46	1250029	MOLLA LEVETTA	LEVER SPRING	HEBELFEDER	749
52	1346802	RULLO LEVA	LEVER ROLL	ROLLE FÜR HEBEL	844
54	1184853	PERNO PER RULLINO	GROUP ROLL PIN NE-AI-	BOLZEN FÜR ROLLE GR NE-AI-	582
55	1348817	ANELLO ELASTICO	ELASTIC RING	ELASTISCHER RING	868
59	1184850	LEVA COMANDO	GROUP HANDLE LEVER	STEUERHEBEL	582
60	1346801	RULLO FULCRO LEVA	LEVER ROLL	ROLLE FÜR HEBELDREHPUNKT	844
62	1240847	MICRO ARRESTO MD/AT	STOP MICROSWITCH MD/AT	MIKROSCHALTER ZUR AUSSCHALTUNG	693
63	1523667	PIATTELLO REGOLAZIONE	REGULATION DISK	EINSTELLPLATTE	965
64	1523668	DADO BLOCCO PIATTELLO	DISK BLOCKING NUT	SPERRMUTTER FÜR EINSTELLPLATTE	965
65	1523669	BUSSOLA ASTA INFUSIONE	INFUSION ROD BUSHING	BUCHSE FÜR AUFGUSSBOLZEN	966
66	1186810	GUARNIZIONE BUSSOLA ø 24x21x1 mm.	BUSH GASKET ø 24 x 21 x 1 mm	DICHTUNG FÜR BUCHSE ø 24 x 21 x 1 mm	659
67	1186809	GUARNIZIONE ASTA	ROD GASKET	DICHTUNG FÜR ACHSE	658
68	1186803	GUARNIZIONE OR 02037 EPDM	O-RING 02037 EPDM	O-RING-DICHTUNG 02037 EPDM	658
69	1250816	MOLLA TAPPO ø 12x22 mm.	CAP SPRING ø 12 x 22 mm	PFROPFENFEDER ø 12x22 mm	764
71	1250817	MOLLA VALVOLE ø 17x39 mm.	VALVES SPRING ø 17 x 39 mm	VENTILFEDER ø 17x39 mm	764
73	1186822	GUARNIZIONE VALVOLA ø 13x4x4 mm. VITON	VALVE GASKET ø 13x4x4 mm VITON	DICHTUNG FÜR VENTIL ø 13x4x4 mm AUS VITO	660
76	1324801	PERNO ASTA COMANDO	SPINDLE FOR CONTROL ROD	BOLZEN FÜR STEUERACHSE	833
77	1250818	MOLLA ASTA SCARICO ø 7x35 mm	WATER OUTLET ROD SPRING ø 7x35 mm	FEDER FÜR ABFLUSSACHSE ø 7x35 mm	764
78	1523659	GUIDA MOLLA INFUSIONE	INFUSION SPRING GUIDE	FEDERFÜHRUNG	965
79	1186828	GUARNIZIONE SCARICO	OUTLET GASKET	DICHTUNG FÜR AUSLAUFGRUPPE	660
80	1523656	VALVOLA INFUSIONE SCARICO	INFUSION-OUTLET VALVE	AUFGUSS- UND AUSLASSVENTIL	965
82	1523661	PORTAGUARNIZIONE SCARICO	OUTLET GASKET HOLDER	DICHTUNGSTRÄGER FÜR ABFLUSS	965
83	1250819	MOLLA VALVOLA ø 16x30 mm.	VALVE SPRING ø 16 x 30 mm	VENTILFEDER ø 16x30 mm	764
84	1523662	GUIDAMOLLA SCARICO	OUTLET SPRING GUIDE	FEDERFÜHRUNG FÜR ABFLUSS	965
86	1349801	RACCORDO ROMPIGETTO SCARICO	JET BRAKER	WASSERSTRAHL-BRECHER	887
87	1349036	DIFFUSORE ROMPIGETTO	JET SWIRL	AUSLAUFVERTEILER	874
88	1184803	TAPPO GIGLEUR GR.NE	GROUP JET CAP NE	SCHRAUBKAPPE GRUPPE NE	581

GRUPPO CLASSE 10-8-6 EPOCA
GROUP CLASSE 10-8-6 EPOCA • GRUPPE CLASSE 10-8-6 EPOCA • RA0601

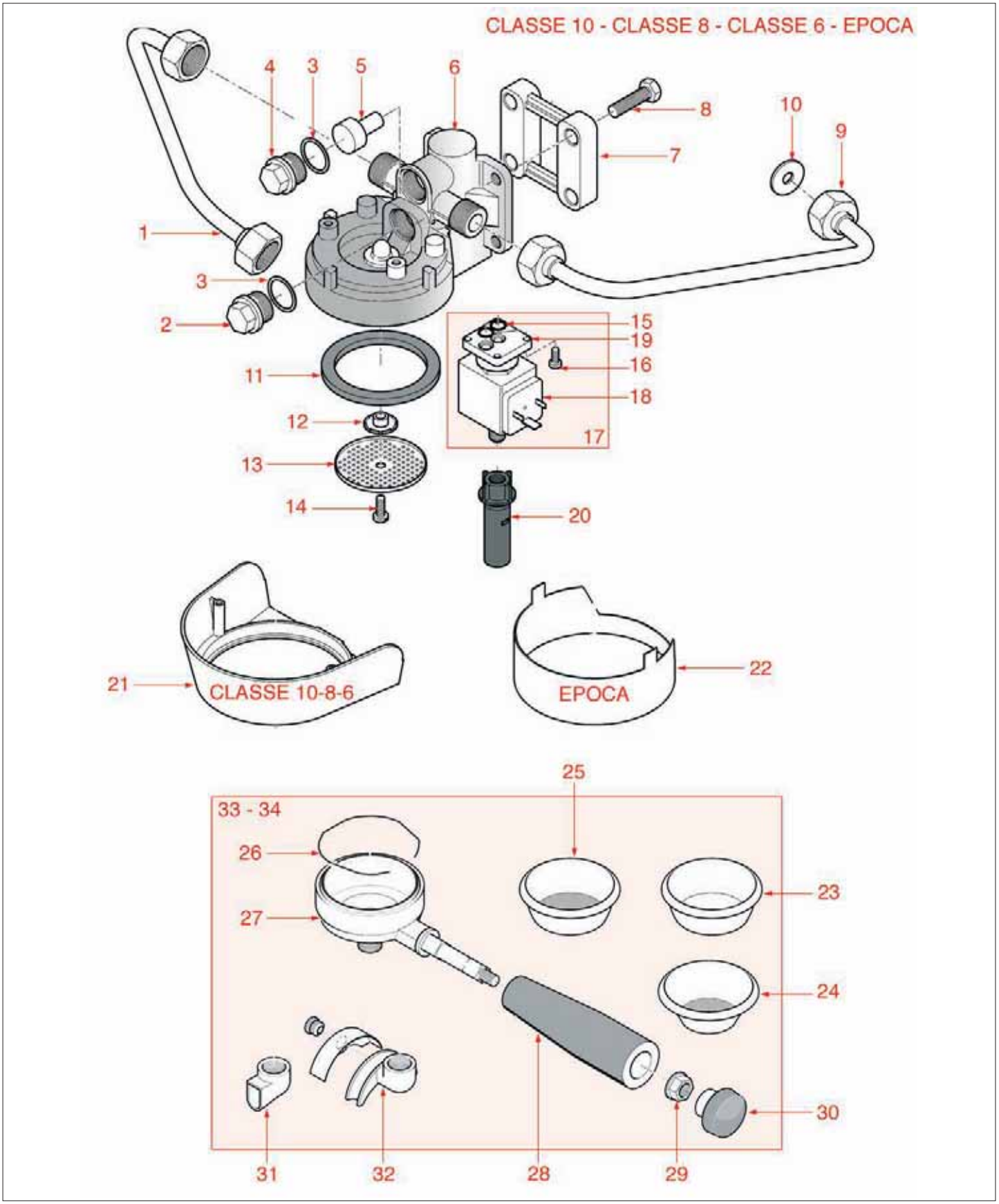

GRUPPO CLASSE 10-8-6 EPOCA
GROUP CLASSE 10-8-6 EPOCA • GRUPPE CLASSE 10-8-6 EPOCA • RA0601

Pos.	Cod.	Descrizione	Description	Beschreibung	Pag.
2	1184803	TAPPO GIGLEUR GR.NE	GROUP JET CAP NE	SCHRAUBKAPPE GRUPPE NE	581
3	1186810	GUARNIZIONE BUSSOLA ø 24x21x1 mm.	BUSH GASKET ø 24 x 21 x 1 mm	DICHTUNG FÜR BUCHSE ø 24 x 21 x 1 mm	659
4	1439028	TAPPO CAMERA INFUSIONE	INFUSION CHAMBER PLUG	VERSCHLUSS FÜR INFUSIONSKAMMER	898
5	1501811	UGELLO M8 FORO ø 0,5 mm	JET M8 ORIFICE ø 0.5 mm	DÜSE M8 LOCH ø 0,5 mm	944
11	1186812	GUARNIZIONE PORTAFILTRO CON SPACCHI	FILTER HOLDER GASKET WITH CUTS	DICHTUNG FÜR SIEBTRÄGER MIT SCHLITZEN	659
12	1349803	RACCORDO ROMPIGETTO GRUPPO	COFFEE GROUP DIFFUSER FITTING	ANSCHLUSS FÜR AUSLAUFVERTEILER KAFFEEGR.	888
13	1081036	DOCCIA EROGAZIONE ø 57 mm.	SHOWER SCREEN ø 57 mm	DUSCHE ø 57 mm	548
14	1528516	VITE INOX M5x12 mm	STAINLESS STEEL SCREW M5x12 mm	SCHRAUBE AUS INOX STAHL M5x12 mm	976
15	1186611	GUARNIZIONE OR 0105 SILICONE	O-RING 105 SILICONE	O-RING-DICHTUNG 0105 SILIKON	644
15	1186612	GUARNIZIONE OR 0105 VITON	O-RING 105 VITON	O-RING-DICHTUNG 0105 VITON	644
16	1455034	VITE INOX TCE M4x10	STAINLESS STEEL SCREW M4x10	SCHRAUBE INOX TCE M4x10	939
17	1120330	ELETTROVALVOLA LUCIFER 3 VIE	3-WAY SOLENOID VALVE LUCIFER	3-WEGE MAGNETVENTIL LUCIFER	555
17	1120335	ELETTROVALVOLA PARKER 3 VIE	3-WAY SOLENOID VALVE PARKER	3-WEGE MAGNETVENTIL PARKER	556
18	1120332	BOBINA LUCIFER 483510 9W	COIL LUCIFER 483510 - 9W	SPULE LUCIFER 483510 - 9W	555
18	3120032	BOBINA PARKER ZB09 9W 220/240V 50/60Hz	COIL PARKER ZB09 9W 220/240V 50/60Hz	MAGNETSPULE PARKER ZB09 9W 220/240V50/60	1020
19	1120334	PARTE MECCANICA LUCIFER	MECHANICAL COMPONENT LUCIFER	MECHANISCHER TEIL LUCIFER	556
19	1120339	PARTE MECCANICA PARKER	MECHANICAL COMPONENT PARKER	MECHANISCHER TEIL PARKER	556
20	1349037	ROMPIGETTO COMPLETO	COMPLETE JET SWIRL	AUSLAUFVERTEILER KOMPLETT	874
21	1002003	ANELLO COPRIGUPPO CLASSE 10-8-6	GROUP COVERING RING CLASS 10-8-6	SCHUTZRING FÜR GRUPPE KLASS 10-8	523
23	1160339	FILTRO CIECO	BLIND FILTER	BLINDFILTER	567
24	1160251	FILTRO 1 TAZZA 6 GRAMMI	1-CUP FILTER 6 GRAMS	KAFFEESIEB 1 TASSE 6 g	563
25	1160252	FILTRO 2 TAZZE 12 gr	2-CUP FILTER 12 GRAMS	KAFFEESIEB 2 TASSEN 12 g	563
26	1250101	MOLLA FERMAFILTRO	FILTER BLOCKING SPRING	FEDER FÜR SIEBTRÄGER	751
27	1165046	PORTAFILTRO RANCILIO	FILTER HOLDER RANCILIO	SIEBTRÄGER RANCILIO	576
28	1241047	MANOPOLA PORTAFILTRO	FILTER HOLDER KNOB	DREHKNOPF FÜR FILTERTRÄGER	699
29	1241513	DADO CIECO M8	BLIND NUT M8	HUTMUTTER M8	722
30	1241050	TAPPO MANOPOLA	KNOB CAP	DECKEL FÜR KNOPF	699
31	1022501	BECCUCCIO 1 TAZZA	SINGLE SPOUT	AUSLAUF 1-WEG	525
32	1022502	BECCUCCIO 2 TAZZE	DOUBLE SPOUT	AUSLAUF 2-WEGE	526

RUBINETTO ACQUA-VAPORE
WATER-STEAM TAP • WASSER-DAMPFHAHN • RA0701

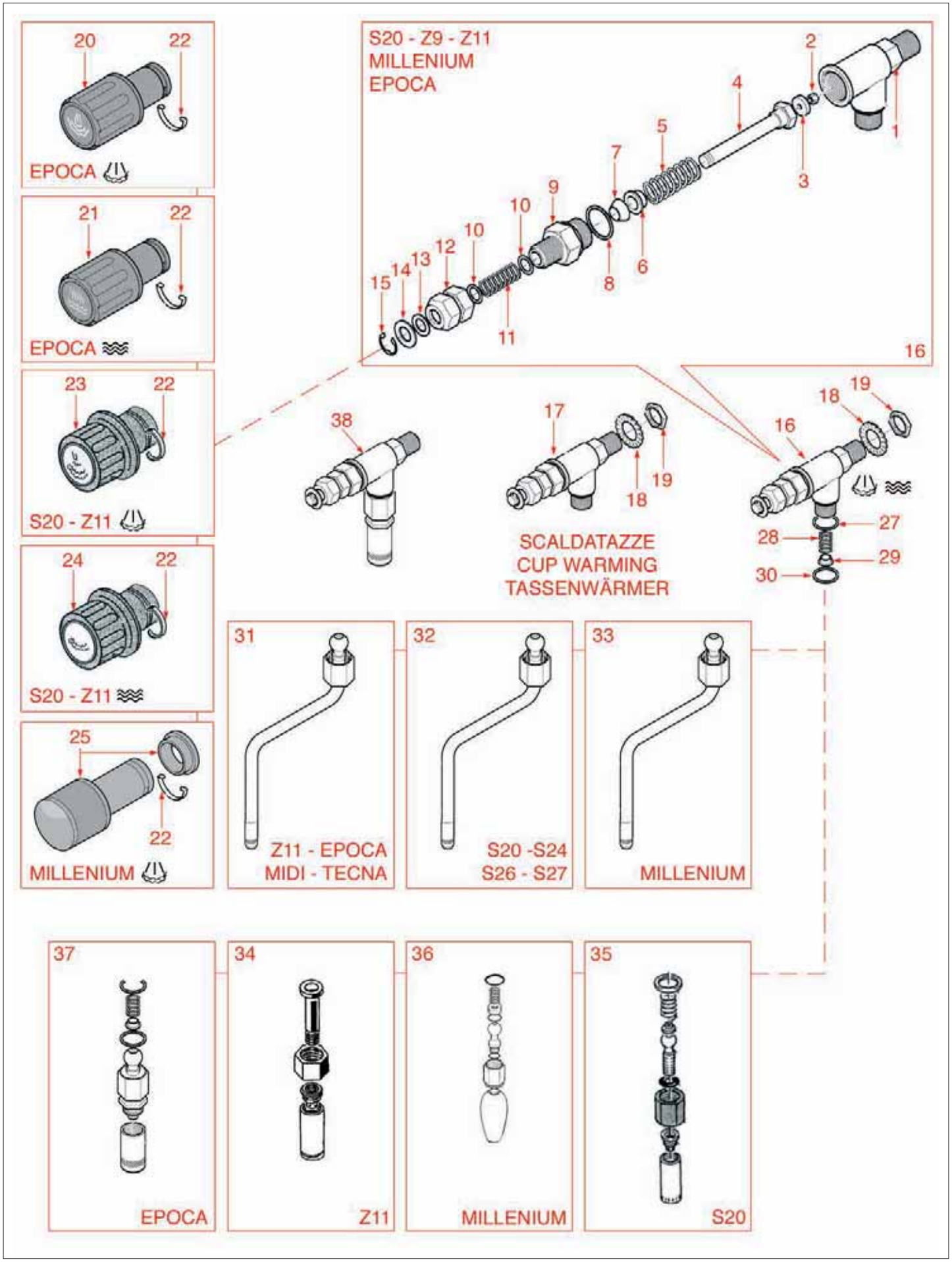

Posizioni senza cod. LF: a richiesta • Positions without LF Code No.: upon request • Abbildungen ohne LF Bestell-Nr.:auf Anfrage

RUBINETTO ACQUA-VAPORE
WATER-STEAM TAP • WASSER-DAMPFHAHN • RA0701

Pos.	Cod.	Descrizione	Description	Beschreibung	Pag.
2	1528022	DADO FERMA GUARNIZIONE	GASKET FASTENING NUT	BEFESTIGUNGSMUTTER FÜR DICHTUNG	974
3	1186311	GUARNIZIONE VALVOLA ø 13x4x4 mm	VALVE GASKET ø 13x4x4 mm	VENTILDICHTUNG ø 13x4x4 mm	614
4	1324802	PERNO RUBINETTO COMPLETO	TAP SPINDLE ASSEMBLY	STIFT FÜR HAHN KOMPLETT	833
5	1250819	MOLLA VALVOLA ø 16x30 mm.	VALVE SPRING ø 16 x 30 mm	VENTILFEDER ø 16x30 mm	764
6	1250025	GUIDA MOLLA	SPRING GUIDE	FEDERFÜHRUNG	749
7	1186804	GUARNIZIONE CONICA	CONICAL GASKET	KEGELDICHTUNG	658
8	1186810	GUARNIZIONE BUSSOLA ø 24x21x1 mm.	BUSH GASKET ø 24 x 21 x 1 mm	DICHTUNG FÜR BUCHSE ø 24 x 21 x 1 mm	659
9	1349038	RACCORDO GUIDA ASTA	ROD GUIDE FITTING	ANSCHLUSS FÜR ACHSFÜHRUNG	875
10	1186814	RONDELLINA RUBINETTO VAPORE	STEAM TAP WASHER	KLEINE SCHEIBE FÜR DAMPFHAHN	659
11	1250816	MOLLA TAPPO ø 12x22 mm.	CAP SPRING ø 12 x 22 mm	PFROPFENFEDER ø 12x22 mm	764
12	1348052	BUSSOLA REGOLATRICE RUBINETTO	TAP ADJUSTING BUSHING	EINSTELLBUCHSE FÜR HAHN	852
13	1186443	RONDELLA TEFLON ø 18x9x0,5 mm	TEFLON WASHER ø 18x9x0.5 mm	TEFLONSCHEIBE ø 18x9x0,5 mm	629
14	1528017	RONDELLA ø 17x9x1 mm	WASHER ø 17x9x1 mm	SCHEIBE ø 17x9x1 mm	974
15	1348326	SEEGER ø 7 mm	SEEGER RING ø 7 mm	SEEGERRING ø 7 mm	857
16	1348805	RUBINETTO VAPORE	STEAM TAP	DAMPFHAHN	867
17	1348804	RUBINETTO ACQUA SCALDATAZZE	CUP WARMER WATER TAP	WASSERHAHN FÜR TASSENWÄRMER	867
18	1348829	ROSETTA DENTATA	COGGED WASHER	ZAHNSCHEIBE	869
19	1449804	DADO BASSO 3/8"	NUT 3/8" GAS -FE-	MUTTER KLEIN 3/8"	930
20	1241823	MANOPOLA VAPORE EPOCA	EPOCA STEAM KNOB	DAMPFDREHKNOPF EPOCA	729
21	1241824	MANOPOLA ACQUA EPOCA	EPOCA WATER KNOB	WASSERDREHKNOPF EPOCA	729
22	1250820	MOLLA MANOPOLA VAPORE	STEAM HANDLE SPRING -FE-	FEDER FÜR DAMPFDREHKNOPF -FE-	765
23	1241831	MANOPOLA VAPORE	STEAM HANDLE	DAMPFDREHKNOPF	730
24	1241830	MANOPOLA ACQUA	WATER HANDLE	WASSERDREHKNOPF	730
25	1241833	MANOPOLA VAPORE MLN	STEAM HANDLE MLN	DAMPFDREHKNOPF MLN	730
27	1186805	GUARNIZIONE OR 0115 EPDM	O-RING 0115 EPDM	O-RING-DICHTUNG 0115 EPDM	658
28	1250151	MOLLA TUBO ACQUA VAPORE ø 12x15 mm	WATER STEAM PIPE SPRING ø 12x15 mm	FEDER FÜR WASSER-DAMPFROHR ø 12x15 mm	752
29	1186670	BUSSOLA GUIDA MOLLA PER TUBO	SPRING GUIDE FOR PIPE	BUCHSE FEDERFÜHRUNG FÜR ROHR	651
30	1186201	GUARNIZIONE TEFLON ø 21x16,8x2 mm	TEFLON GASKET ø 21 x 16.8 x 2 mm	TEFLON-DICHTUNG ø 21 x 16,8 x 2 mm	602
31	1449811	TUBO VAPORE	STEAM PIPE	DAMPFROHR	930
32	1449051	TUBO VAPORE COMPLETO	COMPLETE STEAM PIPE	DAMPFROHR KOMPLETT	912
33	1449863	TUBO VAPORE COMPLETO MLN	STEAM PIPE ASSEMBLY MLN	DAMPFROHR KOMPLETT MLN	936
33	1449865	TUBO VAPORE INOX	STAINLESS STEEL STEAM PIPE	DAMPFROHR AUS EDELSTAHL	936
34	1449802	TUBO ACQUA	WATER PIPE	WASSERROHR	930
35	1449052	TUBO ACQUA	WATER PIPE	WASSERROHR	912
36	1449864	TUBO ACQUA COMPLETO MLN	WATER PIPE ASSEMBLY MLN	WASSERROHR KOMPLETT MLN	936
37	1449052	TUBO ACQUA	WATER PIPE	WASSERROHR	912
38	1348044	RUBINETTO ACQUA COMPLETO	COMPLETE WATER TAP	WASSERHAHN KOMPLETT	851

RUBINETTO ACQUA-VAPORE
WATER-STEAM TAP • WASSER-DAMPFHAHN • RA0801

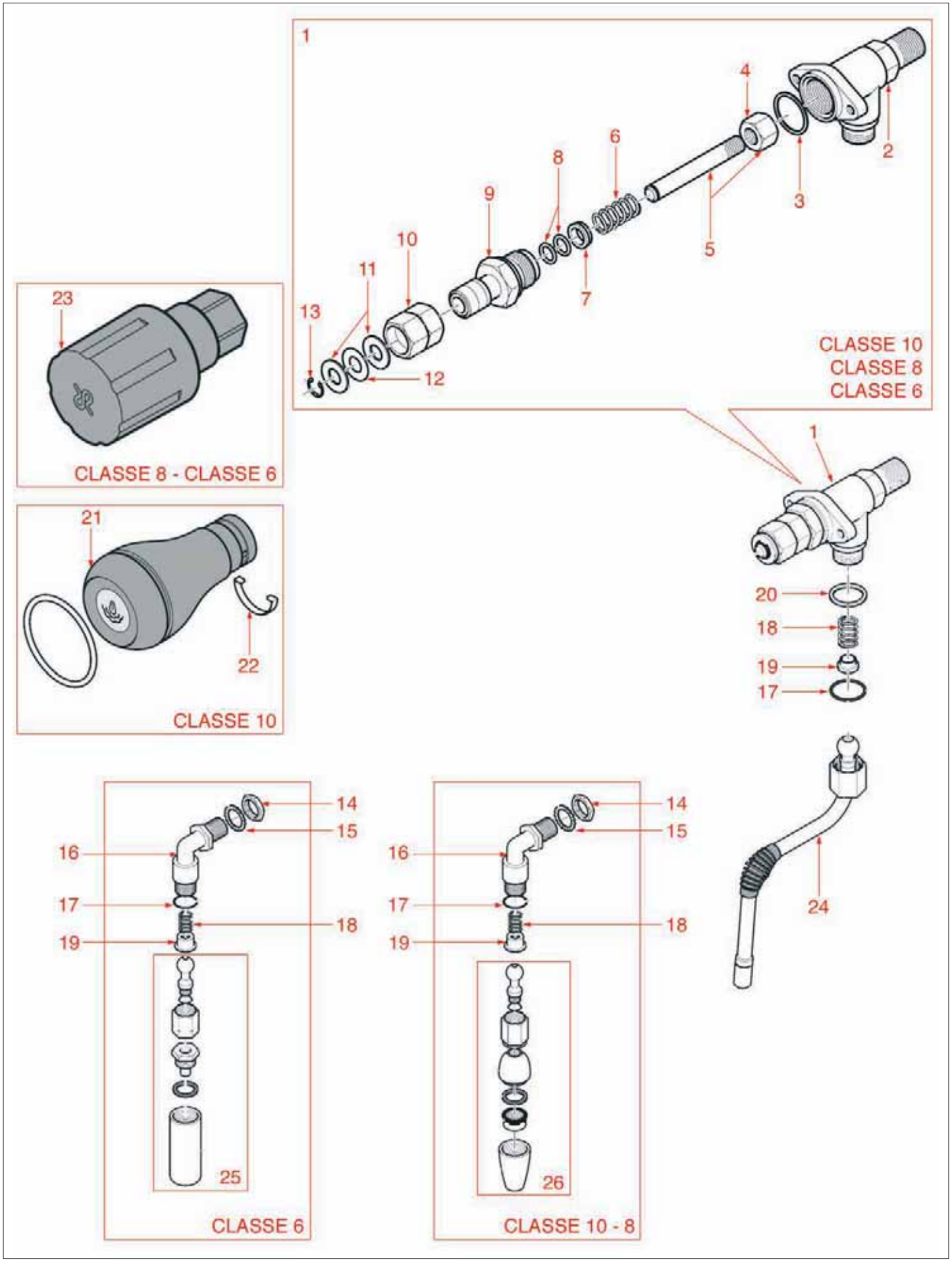

RUBINETTO ACQUA-VAPORE
WATER-STEAM TAP • WASSER-DAMPFHAHN • RA0801

Pos.	Cod.	Descrizione	Description	Beschreibung	Pag.
1	1348855	RUBINETTO VAPORE MLN	MLN STEAM TAP	DAMPFVENTIL MLN	869
3	1186810	GUARNIZIONE BUSSOLA ø 24x21x1 mm.	BUSH GASKET ø 24 x 21 x 1 mm	DICHTUNG FÜR BUCHSE ø 24 x 21 x 1 mm	659
4	1528019	DADO CON GUARNIZIONE	NUT WITH GASKET	MUTTER MIT DICHTUNG	974
5	1324078	ASTA RUBINETTO	TAP ROD	STIFT FÜR HAHN	829
6	1250026	MOLLA ø 12x31 mm PER RUBINETTO	SPRING ø 12x31 mm FOR TAP	FEDER ø 12x31 mm FÜR HAHN	749
7	1250027	GUIDA MOLLA	SPRING GUIDE	FEDERFÜHRUNG	749
8	1186803	GUARNIZIONE OR 02037 EPDM	O-RING 02037 EPDM	O-RING-DICHTUNG 02037 EPDM	658
9	1348046	BUSSOLA ASTA RUBINETTO	TAP ROD BUSHING	BUCHSE FÜR HAHNSTIFT	851
10	1348045	BUSSOLA RUBINETTO	TAP BUSHING	BUCHSE FÜR HAHN	851
11	1528020	RONDELLA ø 19x9x1,3 mm	WASHER ø 19x9x1.3 mm	SCHEIBE ø 19x9x1,3 mm	974
12	1186443	RONDELLA TEFLON ø 18x9x0,5 mm	TEFLON WASHER ø 18x9x0.5 mm	TEFLONSCHEIBE ø 18x9x0,5 mm	629
13	1348326	SEEGER ø 7 mm	SEEGER RING ø 7 mm	SEEGERRING ø 7 mm	857
14	1449804	DADO BASSO 3/8"	NUT 3/8" GAS -FE-	MUTTER KLEIN 3/8"	930
15	1348829	ROSETTA DENTATA	COGGED WASHER	ZAHNSCHEIBE	869
17	1186805	GUARNIZIONE OR 0115 EPDM	O-RING 0115 EPDM	O-RING-DICHTUNG 0115 EPDM	658
18	1250151	MOLLA TUBO ACQUA VAPORE ø 12x15 mm	WATER STEAM PIPE SPRING ø 12x15 mm	FEDER FÜR WASSER-DAMPFROHR ø 12x15 mm	752
19	1186670	BUSSOLA GUIDA MOLLA PER TUBO	SPRING GUIDE FOR PIPE	BUCHSE FEDERFÜHRUNG FÜR ROHR	651
20	1186201	GUARNIZIONE TEFLON ø 21x16,8x2 mm	TEFLON GASKET ø 21 x 16.8 x 2 mm	TEFLON-DICHTUNG ø 21 x 16,8 x 2 mm	602
21	1241048	MANOPOLA VAPORE	STEAM KNOB	DAMPFDREHKNOPF	699
22	1250820	MOLLA MANOPOLA VAPORE	STEAM HANDLE SPRING -FE-	FEDER FÜR DAMPFDREHKNOPF -FE-	765
23	1241046	MANOPOLA VAPORE ø 48 mm	STEAM KNOB ø 48 mm	DAMPFDREHKNOPF ø 48 mm	699
24	1449811	TUBO VAPORE	STEAM PIPE	DAMPFROHR	930
24	1449865	TUBO VAPORE INOX	STAINLESS STEEL STEAM PIPE	DAMPFROHR AUS EDELSTAHL	936
25	1449054	TUBO ACQUA CLASSE 6	WATER PIPE CLASSE 6	WASSERROHR KLASSE 6	912
26	1449053	TUBO ACQUA CLASSE 10-8	WATER PIPE CLASSE 10-8	WASSERROHR KLASSE 10-8	912

RUBINETTO CARICO ACQUA
WATER INLET TAP • WASSEREINLAUFHAHN • RA0901

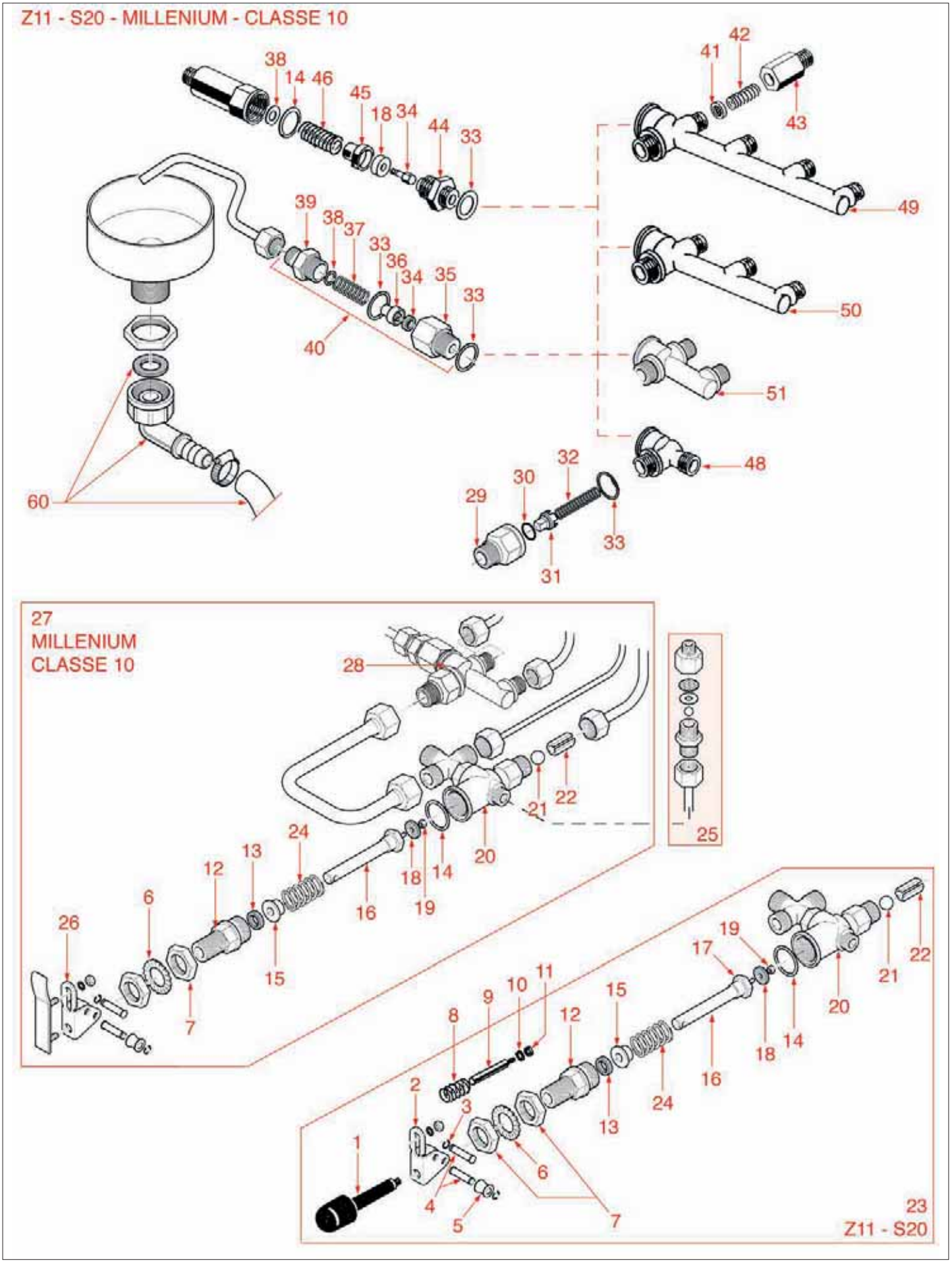

RUBINETTO CARICO ACQUA
WATER INLET TAP • WASSEREINLAUFHAHN • RA0901

Pos.	Cod.	Descrizione	Description	Beschreibung	Pag.
1	1241832	MANOPOLA PER RUBINETTO M6x1	TAP HANDLE M6x1	HAHNDREHKNOPF M6x1	730
2	1348808	FULCRO PULSANTE ALIMENTAZIONE	INLET TAP KNOB FULCRUM	DREHPUNKT FÜR STROMVERSORGUNGSSCHALTER	867
3	1348817	ANELLO ELASTICO	ELASTIC RING	ELASTISCHER RING	868
6	1348829	ROSETTA DENTATA	COGGED WASHER	ZAHNSCHEIBE	869
7	1348828	DADO PULSANTE ALIMENTAZIONE Z11	INLET TAP KNOB NUT Z11	SCHRAUBENMUTTER STROMVERSORGUNGSSCHALTER	868
8	1250816	MOLLA TAPPO ø 12x22 mm.	CAP SPRING ø 12 x 22 mm	PFROPFENFEDER ø 12x22 mm	764
9	1348815	SPINETTA PULSANTE ALIMENTAZIONE Z11	INLET TAP KNOB PIN Z11	STIFT FÜR STROMVERSORGUNGSSCHALTER Z11	868
10	1348814	ROSETTA DENTATA	COGGED WASHER	ZAHNSCHEIBE	868
11	1348813	DADO M 4 ALTO FE.ZN.	NUT M4	GROSSE SCHRAUBENMUTTER AUßENGEW. 4	868
12	1349038	RACCORDO GUIDA ASTA	ROD GUIDE FITTING	ANSCHLUSS FÜR ACHSFÜHRUNG	875
13	1348826	GUARNIZIONE ASTA	ROD GASKET PV-RUBBER	GUMMIDICHTUNG FÜR ACHSE	868
14	1186810	GUARNIZIONE BUSSOLA ø 24x21x1 mm.	BUSH GASKET ø 24 x 21 x 1 mm	DICHTUNG FÜR BUCHSE ø 24 x 21 x 1 mm	659
15	1348824	GUIDA MOLLA	GUIDE FOR INLET TAP KNOB SPRING	FEDERFÜHRUNG F. DRUCKTASTE STROMVERSORG.	868
18	1186311	GUARNIZIONE VALVOLA ø 13x4x4 mm	VALVE GASKET ø 13x4x4 mm	VENTILDICHTUNG ø 13x4x4 mm	614
20	1348810	CORPO ALIMENTAZIONE Z11	INLET TAP BODY Z11	STROMVERSORGUNGSKÖRPER Z11 -OT-	867
22	1348811	DISTANZIALE	SPACER	DISTANZSTK	868
23	1348806	RUBINETTO CARICO COMPLETO	INLET TAP ASSEMBLY	EINLAUFHAHN KOMPLETT	867
25	1523802	VALVOLA RITEGNO RALS	NON-RETURN VALVE RALS	RÜCKSCHLAGVENTIL RALS	966
26	1348808	FULCRO PULSANTE ALIMENTAZIONE	INLET TAP KNOB FULCRUM	DREHPUNKT FÜR STROMVERSORGUNGSSCHALTER	867
27	1348807	RUBINETTO CARICO ML	INLET TAP ML	EINLAUFHAHN ML	867
29	1523010	CORPO VALVOLA RITEGNO	NON-RETURN VALVE ASSEMBLY	RÜCKSCHLAGVENTILKÖRPER	951
30	1186411	GUARNIZIONE OR 02031 EPDM	O-RING 02031 EPDM	O-RING-DICHTUNG 02031 EPDM	625
31	1523011	VALVOLINA RITEGNO	NON-RETURN VALVE	RÜCKSCHLAGVENTIL	951
32	1250040	MOLLA ø 8x55 mm	SPRING ø 8x55 mm	FEDER ø 8x55 mm	749
33	1186802	GUARNIZIONE RAME 3/8"	COPPER GASKET 3/8" SP.1	KUPFERDICHTUNG 3/8" SP.1	657
34	1186454	GUARNIZIONE PIANA ø 11x3,6x2 mm	FLAT GASKET ø 11x3.6x2 mm	FLACHDICHTUNG ø 11x3,6x2 mm	630
37	1250030	MOLLA ø 11x21 mm	SPRING ø 11x21 mm	FEDER ø 11x21 mm	749
40	1523009	VALVOLA ESPANSIONE 3/8" 1/4"	EXPANSION VALVE 3/8" 1/4"	EXPANSIONVENTIL 3/8" 1/4"	950
41	1160012	FILTRO ø 11 mm	FILTER ø 11 mm	FILTER ø 11 mm	562
42	1250028	MOLLA ø 10x26 mm	SPRING ø 10x26 mm	FEDER ø 10x26 mm	749
46	1250819	MOLLA VALVOLA ø 16x30 mm.	VALVE SPRING ø 16 x 30 mm	VENTILFEDER ø 16x30 mm	764
60	1449876	PIPA VASCHETTA SCARICO NSF	DRAIN TUB ELBOW NSF	SAUGROHR FÜR AUSLAUFSCHALE	937

LIVELLI
LEVELS • NIVEAUGRUPPEN • RA1001

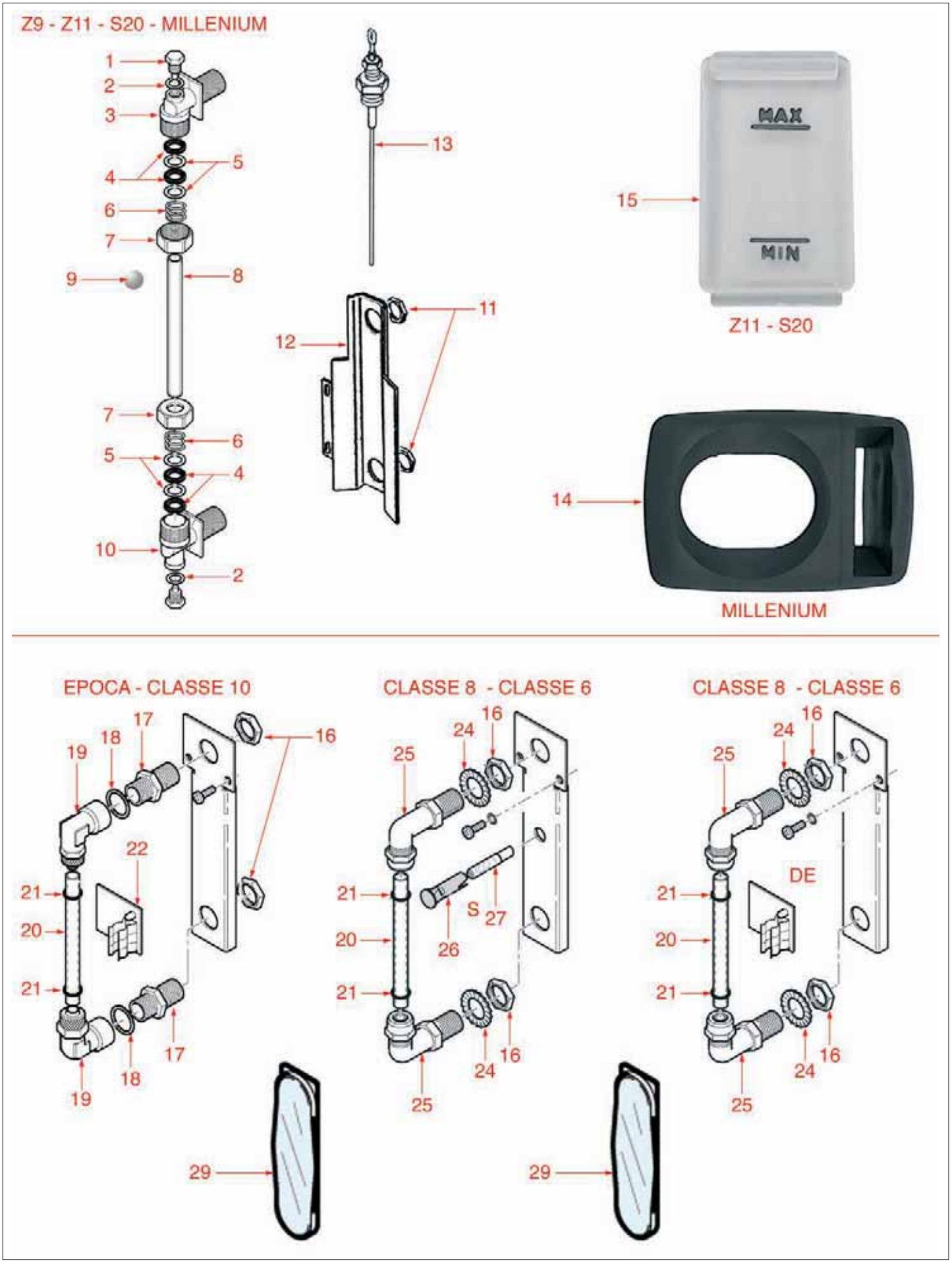

LIVELLI
LEVELS • NIVEAUGRUPPEN • RA1001

Pos.	Cod.	Descrizione	Description	Beschreibung	Pag.
2	1348821	GUARNIZIONE RAME ø 15x10x1 mm	COPPER GASKET ø 15x10x1 mm	KUPFERSTOPFDICHTUNG ø 15x10x1 mm	868
4	1186251	GUARNIZIONE LIVELLO	LEVEL GASKET	DICHTUNG FÜR WASSERNIVEAU	608
5	1186807	RONDELLA ø 18x13x2 mm	WASHER ø 18x13x2 mm	SCHEIBE ø 18x13x2 mm	658
6	1250806	MOLLA LIVELLO	LEVEL SPRING	NIVEAUFEDER	764
7	1201006	DADO PER LIVELLO	LEVEL NUT	NIVEAUMUTTER	675
8	1520561	VETRO LIVELLO Z8-Z9 ø 12x140 mm	LEVEL GLASS Z8-Z9 ø 12x140 mm	WASSERSTANDGLAS Z8-Z9 ø 12x140 mm	948
9	1323001	PALLINA LIVELLO ROSSA	RED LEVEL BALL	NIVEAUKUGEL ROT	820
13	1341750	SONDA DI LIVELLO 125 mm	WATER LEVEL PROBE 125 mm	NIVEAUFÜHLER 125 mm	842
13	1341802	SONDA RALS COMPLETA	RALS PROBE ASSEMBLY	SENSOR RALS KOMPLETT	843
14	1201801	MASCHERINA LIVELLO E MANOMETRO	LEVEL/PRESSURE GAUGE COVER ML	ABDECKUNG FÜR NIVEAU MANOMETER ML	679
15	1201585	MASCHERINA LIVELLO 90x50 mm.	LEVEL GAUGE PLATE 90x50 mm	STANDANZEIGER 90x50 mm	679
16	1449804	DADO BASSO 3/8"	NUT 3/8" GAS -FE-	MUTTER KLEIN 3/8"	930
18	1186245	GUARNIZIONE TEFLON	TEFLON GASKET	TEFLON DICHTUNG	607
18	1186620	GUARNIZIONE RAME ø 3/8"	COPPER GASKET ø 3/8"	KUPFERDICHTUNG ø 3/8"	645
19	1349807	RACCORDO LIVELLO	CONNECTOR LEVEL	ANSCHLUSS NIVEAU	888
20	1449877	TUBO TEFLON FEP140 ø 10x8x107 mm.	TEFLON HOSE FEP140 ø 10x8x107 mm	ROHR AUS TEFLON FEP140 ø 10x8x107 mm	937
21	1186803	GUARNIZIONE OR 02037 EPDM	O-RING 02037 EPDM	O-RING-DICHTUNG 02037 EPDM	658
22	1390002	SCHEDA AUTOLIVELLO	AUTOLEVEL CONTROL CIRCUIT BOARD	AUTONIVEAUPLATINE	892
24	1348829	ROSETTA DENTATA	COGGED WASHER	ZAHNSCHEIBE	869
26	1221005	PORTALAMPADA ARANCIONE	ORANGE LAMP RECEPTACLE	LAMPENFASSUNG ORANGE	681
27	3221097	LAMPADA SPIA 220V	INDICATOR LAMP 220V	SIGNALLAMPE 220V	1022
29	1201007	VETRO LIVELLO 61x18 mm	LEVEL GAUGE 61x18 mm	STANDGLAS 61x18 mm	675

BOILER Z11

BOILER Z11 • BOILER Z11 • RA1101

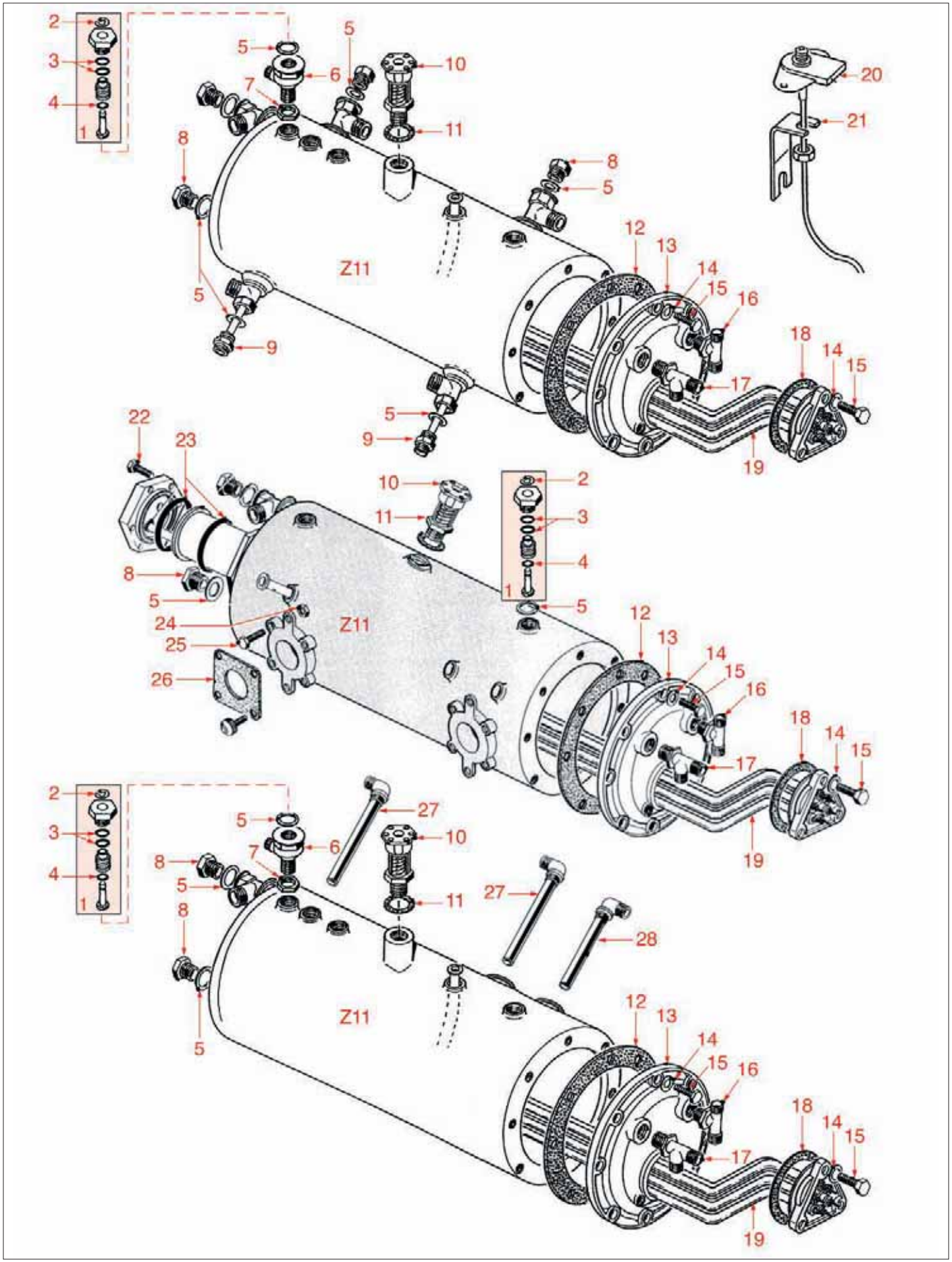

BOILER Z11

BOILER Z11 • BOILER Z11 • RA1101

Pos.	Cod.	Descrizione	Description	Beschreibung	Pag.
1	1523651	VALVOLA ANTIDEPRESSIONE ø 3/8"	ANTI-DEPRESSION VALVE ø 3/8"	VENTIL GEGEN UNTERDRUCK ø 3/8"	964
3	1186901	GUARNIZIONE OR 02031 SILICONE ROSSO	O-RING 02031 - RED SILICON	O-RING-DICHTUNG 02031 AUS ROTEM SILIKON	663
4	1186362	GUARNIZIONE OR 02021 EPDM	"O" RING 02021 EPDM	DICHTUNG OR 02021 EPDM	619
5	1186802	GUARNIZIONE RAME 3/8"	COPPER GASKET 3/8" SP.1	KUPFERDICHTUNG 3/8" SP.1	657
7	1348802	DADO BASSO 3/8"	LOW NUT 3/8"	KLEINE MUTTER 3/8"	867
9	1449055	TUBO INIEZIONE 1/4"	INJECTION PIPE 1/4"	ROHR 1/4"	912
10	1523652	VALVOLA CALDAIA ø 1/2" AUTOCERTIFICATA	BOILER ø 1/2" AUTO CERTIFIED	VENTIL FÜR KESSEL ø 1/2" MIT ISPESL	964
11	1186325	GUARNIZIONE RAME	COPPER GASKET	KUPFER DICHTUNG	616
11	1186823	GUARNIZIONE RAME ø 1/2"	COPPER GASKET ø 1/2"	KUPFERDICHTUNG ø 1/2"	660
12	1186801	GUARNIZIONE CALDAIA 8 FORI	8 HOLES BOILER GASKET	DICHTUNG FÜR KESSEL 8 LÖCHER	657
15	1184007	VITE M8x20 ZINCATA	ZINC-PLATED SCREW M8x20	VERZINKTE SCHRAUBE M8x20	579
18	1186455	GUARNIZIONE TEFLON ø 65x47x1,5 mm	TEFLON GASKET ø 65x47x1.5 mm	TEFLONDICHTUNG ø 65x47x1,5 mm	630
18	3186011	GUARNIZIONE RESISTENZA ø 1"1/2	HEATING ELEMENT GASKET ø 1"1/2	DICHTUNG FÜR HEIZKÖRPER ø 1"1/2	1021
19	1755182	RESISTENZA 2 GRUPPI 3000W 220/380V	HEATING ELEMENT 2 GROUPS 3000W 220/380V	HEIZKÖRPER 2 GRUPPEN 3000W 220/380V	999
19	1755183	RESISTENZA 4 GRUPPI 6000W 220/380V	HEATING ELEMENT 4 GROUPS 6000W 220/380V	HEIZKÖRPER 4 GRUPPEN 6000W 230/380V	999
19	1755777	RESISTENZA 2700W 110V	HEATING ELEMENT 2700W 110V	HEIZKÖRPER 2700W 110V	1016
19	3355454	RESISTENZA BOILER 3900W 220V	HEATING ELEMENT FOR BOILER 3900W 220V	HEIZKÖRPER FÜR BOILER 3900W 220V	1031
20	3444230	TERMOSTATO SALVARESISTENZE 165°C	THERMOSTAT FOR HEATING ELEMENT 165°	THERMOSTAT HEIZKÖRPERSCHUTZ 165°C	1032
23	1186456	GUARNIZIONE OR 06300 VITON	VITON O RING 06300	O-RING DICHTUNG 06300 VITON	630
25	1184820	VITE INOX M6x25	STAINLESS STEEL SCREW M6x25	SCHRAUBE AUS INOX M6x25	582

BOILER S20

BOILER S20 • BOILER S20 • RA1201

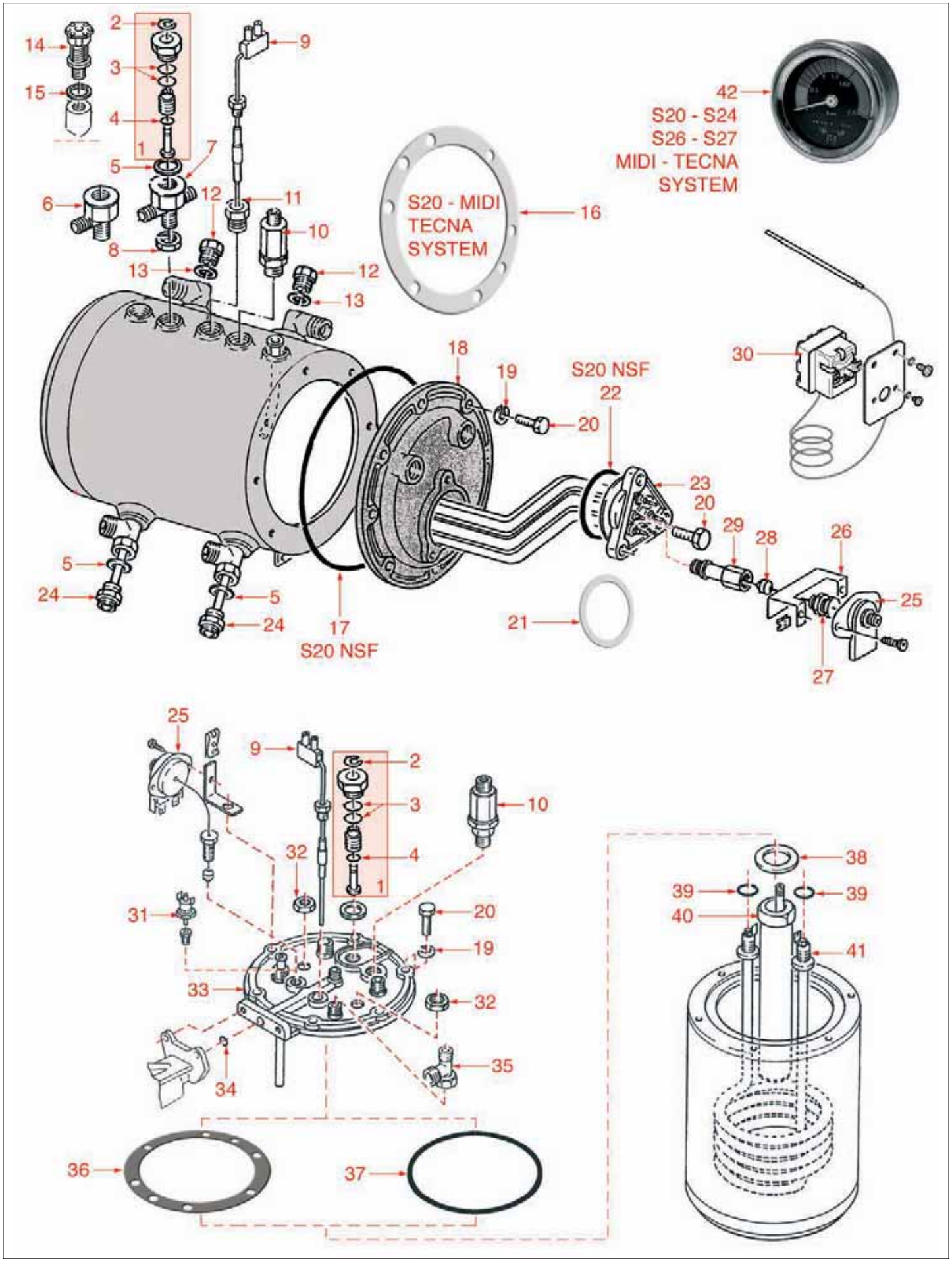

BOILER S20

BOILER S20 • BOILER S20 • RA1201

Pos.	Cod.	Descrizione	Description	Beschreibung	Pag.
1	1523534	VALVOLA ANTIDEPRESSIONE ø 1/4"	ANTI-DEPRESSION VALVE ø 1/4"	VENTIL GEGEN UNTERDRUCK ø 1/4"	960
1	1523537	VALVOLA ANTIDEPRESSIONE ø 1/4"	ANTI-DEPRESSION VALVE ø 1/4"	VENTIL GEGEN UNTERDRUCK ø 1/4"	962
1	1523651	VALVOLA ANTIDEPRESSIONE ø 3/8"	ANTI-DEPRESSION VALVE ø 3/8"	VENTIL GEGEN UNTERDRUCK ø 3/8"	964
3	1186901	GUARNIZIONE OR 02031 SILICONE ROSSO	O-RING 02031 - RED SILICON	O-RING-DICHTUNG 02031 AUS ROTEM SILIKON	663
4	1186362	GUARNIZIONE OR 02021 EPDM	"O" RING 02021 EPDM	DICHTUNG OR 02021 EPDM	619
5	1186620	GUARNIZIONE RAME ø 3/8"	COPPER GASKET ø 3/8"	KUPFERDICHTUNG ø 3/8"	645
8	1348802	DADO BASSO 3/8"	LOW NUT 3/8"	KLEINE MUTTER 3/8"	867
9	1341802	SONDA RALS COMPLETA	RALS PROBE ASSEMBLY	SENSOR RALS KOMPLETT	843
10	1523700	VALVOLA DI RITEGNO ø 1/8"	NON-RETURN VALVE ø 1/8"	RÜCKSCHLAGVENTIL ø 1/8"	966
13	1186802	GUARNIZIONE RAME 3/8"	COPPER GASKET 3/8" SP.1	KUPFERDICHTUNG 3/8" SP.1	657
14	1523652	VALVOLA CALDAIA ø 1/2" AUTOCERTIFICATA	BOILER ø 1/2" AUTO CERTIFIED	VENTIL FÜR KESSEL ø 1/2" MIT ISPESL	964
15	1186325	GUARNIZIONE RAME	COPPER GASKET	KUPFER DICHTUNG	616
15	1186823	GUARNIZIONE RAME ø 1/2"	COPPER GASKET ø 1/2"	KUPFERDICHTUNG ø 1/2"	660
16	1186801	GUARNIZIONE CALDAIA 8 FORI	8 HOLES BOILER GASKET	DICHTUNG FÜR KESSEL 8 LÖCHER	657
17	1186808	GUARNIZIONE OR CALDAIA	BOILER OR GASKET	O-RING DICHTUNG FÜR KESSEL	658
20	1184007	VITE M8x20 ZINCATA	ZINC-PLATED SCREW M8x20	VERZINKTE SCHRAUBE M8x20	579
21	1186455	GUARNIZIONE TEFLON ø 65x47x1,5 mm	TEFLON GASKET ø 65x47x1.5 mm	TEFLONDICHTUNG ø 65x47x1,5 mm	630
22	1186453	GUARNIZIONE CIRCOLARE ø 58x50x4 mm	ROUND GASKET ø 58x50x4 mm	RUNDDICHTUNG ø 58x50x4 mm	630
23	1755182	RESISTENZA 2 GRUPPI 3000W 220/380V	HEATING ELEMENT 2 GROUPS 3000W 220/380V	HEIZKÖRPER 2 GRUPPEN 3000W 220/380V	999
23	1755777	RESISTENZA 2700W 110V	HEATING ELEMENT 2700W 110V	HEIZKÖRPER 2700W 110V	1016
23	3355453	RESISTENZA BOILER 2100W 220V	HEATING ELEMENT F/BOILER 2100W 220V	HEIZKÖRPER FÜR BOILER 2100W 220/380V	1031
23	3355454	RESISTENZA BOILER 3900W 220V	HEATING ELEMENT FOR BOILER 3900W 220V	HEIZKÖRPER FÜR BOILER 3900W 220V	1031
24	1449055	TUBO INIEZIONE 1/4"	INJECTION PIPE 1/4"	ROHR 1/4"	912
25	3444230	TERMOSTATO SALVARESISTENZE 165°C	THERMOSTAT FOR HEATING ELEMENT 165°	THERMOSTAT HEIZKÖRPERSCHUTZ 165°C	1032
30	1444004	TERMOSTATO TRIFASE 187°C	THREE-PHASE THERMOSTAT 187°C	THERMOSTAT 3-PHASIG 187°C	901
31	1444806	TERMOSTATO 165 ø TY 60R	THERMOSTAT 165 ø TY 60R	THERMOSTAT 165 ø TY 60R	905
34	1186612	GUARNIZIONE OR 0105 VITON	O-RING 105 VITON	O-RING-DICHTUNG 0105 VITON	644
36	1186449	GUARNIZIONE TEFLON ø 130x116x2 mm	TEFLON GASKET ø 130x116x2 mm	TEFLONDICHTUNG ø 130x116x2 mm	629
37	1186806	GUARNIZIONE OR 04475 SILICONE	SILICONE O-RING 04475	O-RING-DICHTUNG 04475 AUS SILIKON	658
38	1186450	GUARNIZIONE RAME ø 32x26x1 mm	COPPER GASKET ø 32x26x1 mm	KUPFERDICHTUNG ø 32x26x1 mm	630
39	1186458	GUARNIZIONE OR 03050 SILICONE	SILICONE RING 03050	O-RING DICHTUNG 03050 AUS SILIKON	631
41	1755801	RESISTENZA 1700W 230V	HEATING ELEMENT 1700W 230V	HEIZKÖRPER 1700W 230V	1017
41	1755806	RESISTENZA 1200W 110V	HEATING ELEMENT 1200W 110V	HEIZKÖRPER 1200W 110V	1017
42	1245900	MANOMETRO ø 52 mm 0÷2,5 bar	PRESSURE GAUGE ø 52 mm 0÷2.5 bar	MANOMETER ø 52 mm 0÷2,5 bar	745

BOILER EPOCA-MILLENIUM

BOILER EPOCA-MILLENIUM • BOILER EPOCA-MILLENIUM • RA1301

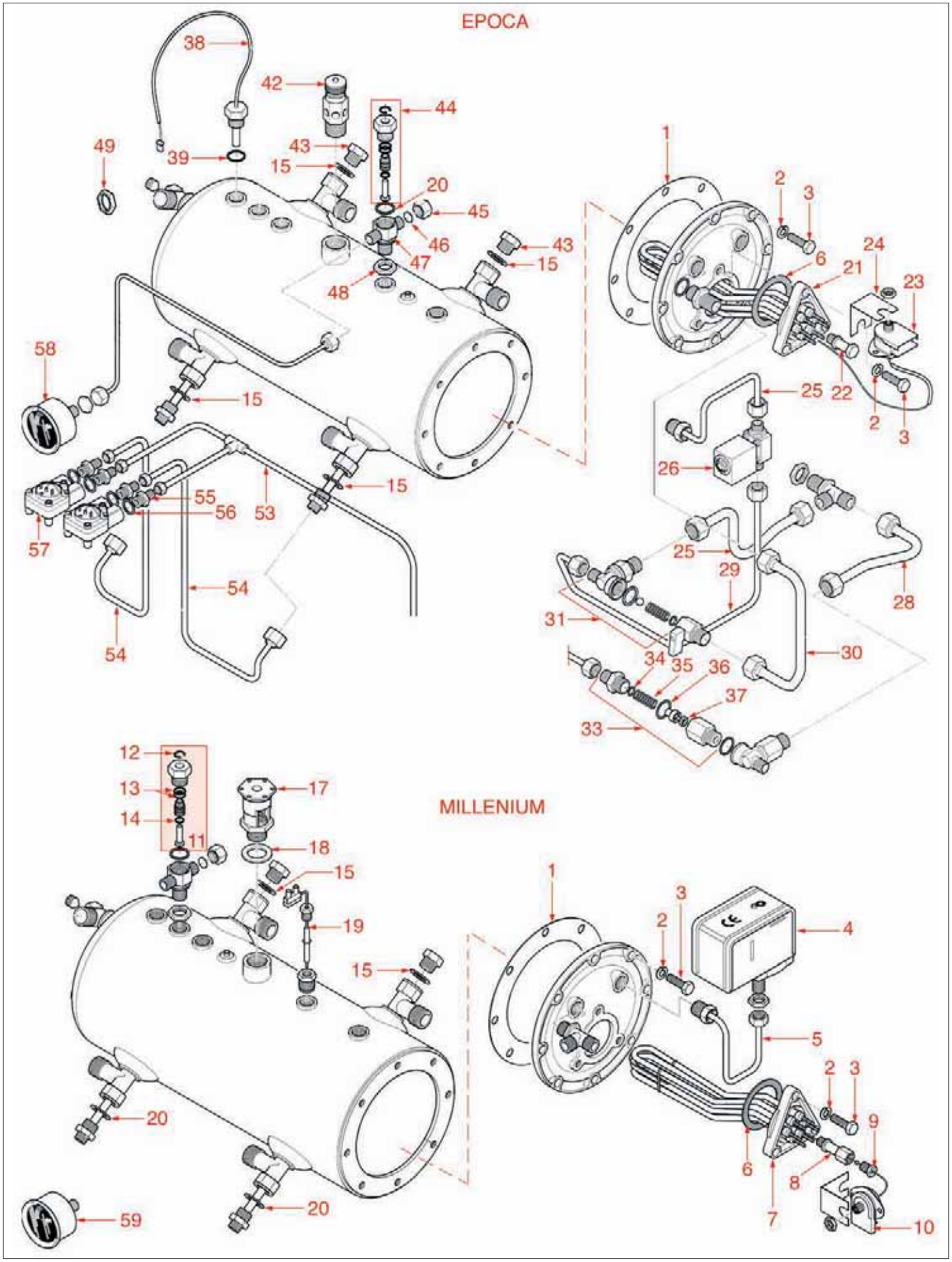

BOILER EPOCA-MILLENIUM

BOILER EPOCA-MILLENIUM • BOILER EPOCA-MILLENIUM • RA1301

Pos.	Cod.	Descrizione	Description	Beschreibung	Pag.
1	1186801	GUARNIZIONE CALDAIA 8 FORI	8 HOLES BOILER GASKET	DICHTUNG FÜR KESSEL 8 LÖCHER	657
3	1184007	VITE M8x20 ZINCATA	ZINC-PLATED SCREW M8x20	VERZINKTE SCHRAUBE M8x20	579
4	1320531	PRESSOSTATO P302/6	PRESSURE SWITCH P302/6	DRUCKSCHALTER P302/6	818
6	1186455	GUARNIZIONE TEFLON ø 65x47x1,5 mm	TEFLON GASKET ø 65x47x1.5 mm	TEFLONDICHTUNG ø 65x47x1,5 mm	630
7	1755182	RESISTENZA 2 GRUPPI 3000W 220/380V	HEATING ELEMENT 2 GROUPS 3000W 220/380V	HEIZKÖRPER 2 GRUPPEN 3000W 220/380V	999
7	1755183	RESISTENZA 4 GRUPPI 6000W 220/380V	HEATING ELEMENT 4 GROUPS 6000W 220/380V	HEIZKÖRPER 4 GRUPPEN 6000W 230/380V	999
7	1755777	RESISTENZA 2700W 110V	HEATING ELEMENT 2700W 110V	HEIZKÖRPER 2700W 110V	1016
7	3355454	RESISTENZA BOILER 3900W 220V	HEATING ELEMENT FOR BOILER 3900W 220V	HEIZKÖRPER FÜR BOILER 3900W 220V	1031
10	3444230	TERMOSTATO SALVARESISTENZE 165°C	THERMOSTAT FOR HEATING ELEMENT 165°	THERMOSTAT HEIZKÖRPERSCHUTZ 165°C	1032
11	1523651	VALVOLA ANTIDEPRESSIONE ø 3/8"	ANTI-DEPRESSION VALVE ø 3/8"	VENTIL GEGEN UNTERDRUCK ø 3/8"	964
13	1186901	GUARNIZIONE OR 02031 SILICONE ROSSO	O-RING 02031 - RED SILICON	O-RING-DICHTUNG 02031 AUS ROTEM SILIKON	663
14	1186362	GUARNIZIONE OR 02021 EPDM	"O" RING 02021 EPDM	DICHTUNG OR 02021 EPDM	619
15	1186802	GUARNIZIONE RAME 3/8"	COPPER GASKET 3/8" SP.1	KUPFERDICHTUNG 3/8" SP.1	657
17	1523652	VALVOLA CALDAIA ø 1/2" AUTOCERTIFICATA	BOILER ø 1/2" AUTO CERTIFIED	VENTIL FÜR KESSEL ø 1/2" MIT ISPESL	964
18	1186325	GUARNIZIONE RAME	COPPER GASKET	KUPFER DICHTUNG	616
18	1186823	GUARNIZIONE RAME ø 1/2"	COPPER GASKET ø 1/2"	KUPFERDICHTUNG ø 1/2"	660
19	1341802	SONDA RALS COMPLETA	RALS PROBE ASSEMBLY	SENSOR RALS KOMPLETT	843
20	1186620	GUARNIZIONE RAME ø 3/8"	COPPER GASKET ø 3/8"	KUPFERDICHTUNG ø 3/8"	645
21	1755048	RESISTENZA 4300W 230V	HEATING ELEMENT 4300W 230V	HEIZKÖRPER 4300W 230V	986
22	1755186	TAPPO PER RESISTENZA M10x1	COVER FOR HEATING ELEMENT M 10x1	ABDECKUNG FÜR HEIZKÖRPER M10x1	1000
23	1444005	TERMOSTATO BIPOLARE PER RESISTENZA 165°C	BIPOLAR THERMOSTAT FOR HEAT.ELEMENT 165°	THERMOSTAT 2-POLIG FÜR HEIZKÖRPER 165°C	901
34	1186411	GUARNIZIONE OR 02031 EPDM	O-RING 02031 EPDM	O-RING-DICHTUNG 02031 EPDM	625
35	1250030	MOLLA ø 11x21 mm	SPRING ø 11x21 mm	FEDER ø 11x21 mm	749
36	1186802	GUARNIZIONE RAME 3/8"	COPPER GASKET 3/8" SP.1	KUPFERDICHTUNG 3/8" SP.1	657
37	1186454	GUARNIZIONE PIANA ø 11x3,6x2 mm	FLAT GASKET ø 11x3.6x2 mm	FLACHDICHTUNG ø 11x3,6x2 mm	630
38	1341801	SONDA TEMPERATURA 3/8" GAS EPOCA	TEMPERATURE PROBE 3/8"	TEMPERATURFÜHLER 3/8"	843
39	1186346	GUARNIZIONE OR 02043 EPDM	O-RING 02043 EP	O-RING-DICHTUNG 02043 EPDM	618
42	1523652	VALVOLA CALDAIA ø 1/2" AUTOCERTIFICATA	BOILER ø 1/2" AUTO CERTIFIED	VENTIL FÜR KESSEL ø 1/2" MIT ISPESL	964
44	1523651	VALVOLA ANTIDEPRESSIONE ø 3/8"	ANTI-DEPRESSION VALVE ø 3/8"	VENTIL GEGEN UNTERDRUCK ø 3/8"	964
48	1348802	DADO BASSO 3/8"	LOW NUT 3/8"	KLEINE MUTTER 3/8"	867
49	1449804	DADO BASSO 3/8"	NUT 3/8" GAS -FE-	MUTTER KLEIN 3/8"	930
55	1349111	RACCORDO ø 1/8"M 1/4"M	FITTING ø 1/8"M 1/4"M	ANSCHLUSS ø 1/8"AUßENGEW. 1/4"AUßENGEW.	879
56	1186619	GUARNIZIONE RAME ø 1/4"	COPPER GASKET ø 1/4"	KUPFERDICHTUNG ø 1/4"	645
57	1455352	CONTATORE VOLUMETRICO GICAR	VOLUMETRIC FLOWMETER GICAR	VOLUMETRISCHER ZÄHLER GICAR	940
58	1245900	MANOMETRO ø 52 mm 0÷2,5 bar	PRESSURE GAUGE ø 52 mm 0÷2.5 bar	MANOMETER ø 52 mm 0÷2,5 bar	745
59	1245013	MANOMETRO CALDAIA-POMPA ø 63 mm	PUMP-BOILER PRESSURE GAUGE ø 63 mm	MANOMETER FÜR KESSEL-PUMPE ø 63 mm	734

BOILER CLASSE 10

BOILER CLASSE 10 • BOILER CLASSE 10 • RA1401

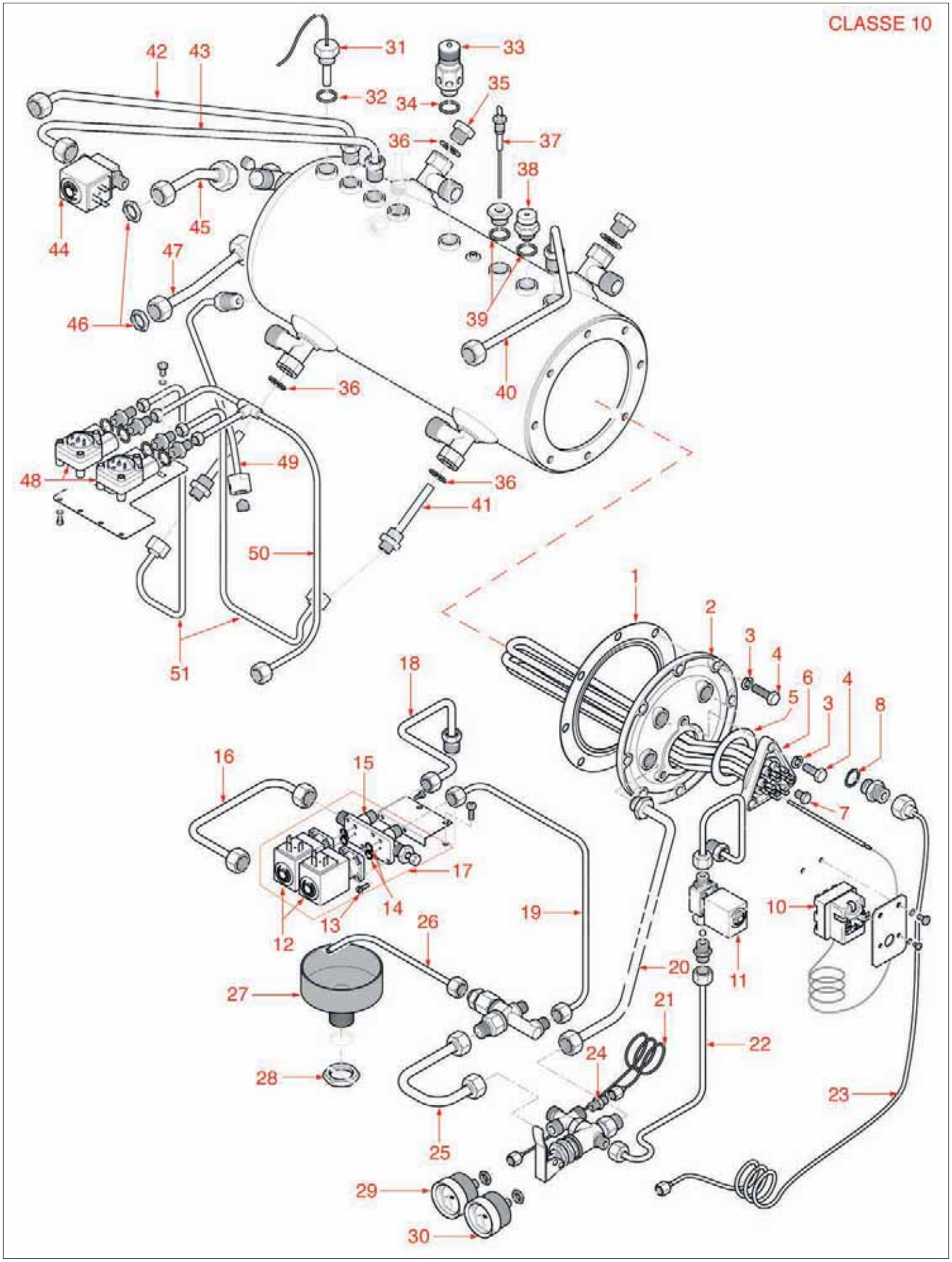

BOILER CLASSE 10

BOILER CLASSE 10 • BOILER CLASSE 10 • RA1401

Pos.	Cod.	Descrizione	Description	Beschreibung	Pag.
1	1186801	GUARNIZIONE CALDAIA 8 FORI	8 HOLES BOILER GASKET	DICHTUNG FÜR KESSEL 8 LÖCHER	657
4	1184007	VITE M8x20 ZINCATA	ZINC-PLATED SCREW M8x20	VERZINKTE SCHRAUBE M8x20	579
5	1186455	GUARNIZIONE TEFLON ø 65x47x1,5 mm	TEFLON GASKET ø 65x47x1.5 mm	TEFLONDICHTUNG ø 65x47x1,5 mm	630
6	1755047	RESISTENZA 3000W 230V	HEATING ELEMENT 3000W 230V	HEIZKÖRPER 3000W 230V	986
6	1755048	RESISTENZA 4300W 230V	HEATING ELEMENT 4300W 230V	HEIZKÖRPER 4300W 230V	986
6	1755049	RESISTENZA 6000W 230V	HEATING ELEMENT 6000W 230V	HEIZKÖRPER 6000W 230V	986
7	1755186	TAPPO PER RESISTENZA M10x1	COVER FOR HEATING ELEMENT M 10x1	ABDECKUNG FÜR HEIZKÖRPER M10x1	1000
8	1186201	GUARNIZIONE TEFLON ø 21x16,8x2 mm	TEFLON GASKET ø 21 x 16.8 x 2 mm	TEFLON-DICHTUNG ø 21 x 16,8 x 2 mm	602
10	1444004	TERMOSTATO TRIFASE 187°C	THREE-PHASE THERMOSTAT 187°C	THERMOSTAT 3-PHASIG 187°C	901
12	1120352	ELETTROVALVOLA PARKER 2 VIE	2-WAY SOLENOID VALVE PARKER	2-WEGE MAGNETVENTIL PARKER	558
13	1184006	VITE M4x12 INOX	STAINLESS STEEL SCREW M4x12	SCHRAUBE M4x12 AUS INOX	579
14	1186611	GUARNIZIONE OR 0105 SILICONE	O-RING 105 SILICONE	O-RING-DICHTUNG 0105 SILIKON	644
14	1186612	GUARNIZIONE OR 0105 VITON	O-RING 105 VITON	O-RING-DICHTUNG 0105 VITON	644
27	1527812	VASCHETTA SCARICO NSF	DRAIN TUB NSF-PL-	AUSLAUFSCHALE NSF-PL-	972
28	1349806	DADO BASSO ø 3/4"	NUT ø 3/4"	KLEINE SCHRAUBENMUTTER ø 3/4"	888
29	1245012	MANOMETRO POMPA ø 40 mm 0-16 bar	PUMP PRESSURE GAUGEø 40 mm 0-16 bar	MANOMETER FÜR PUMPE ø 40 mm 0-16 bar	733
30	1245014	MANOMETRO CALDAIA ø 40 mm 0-2,5 bar	BOILER PRESSURE GAUGE ø 40 mm 0-2.5 bar	MANOMETER FÜR KESSEL ø 40 mm 0-2,5 bar	734
31	1341801	SONDA TEMPERATURA 3/8" GAS EPOCA	TEMPERATURE PROBE 3/8"	TEMPERATURFÜHLER 3/8"	843
32	1186346	GUARNIZIONE OR 02043 EPDM	O-RING 02043 EP	O-RING-DICHTUNG 02043 EPDM	618
33	1523546	VALVOLA CALDAIA ø 3/8" AUTOCERTIFICATA	BOILER VALVE ø 3/8" AUTO CERTIFIED	VENTIL FÜR KESSEL ø 3/8" MIT ISPESL	963
34	1186245	GUARNIZIONE TEFLON	TEFLON GASKET	TEFLON DICHTUNG	607
34	1186264	GUARNIZIONE ALIMENTARE ø 22 mm.	ALIMENTARY GASKET Ø 22 mm	DICTHUNG FÜR LEBENSMITTELGEBRAUCH ø 22mm	609
36	1186802	GUARNIZIONE RAME 3/8"	COPPER GASKET 3/8" SP.1	KUPFERDICHTUNG 3/8" SP.1	657
37	1341802	SONDA RALS COMPLETA	RALS PROBE ASSEMBLY	SENSOR RALS KOMPLETT	843
39	1186620	GUARNIZIONE RAME ø 3/8"	COPPER GASKET ø 3/8"	KUPFERDICHTUNG ø 3/8"	645
41	1449055	TUBO INIEZIONE 1/4"	INJECTION PIPE 1/4"	ROHR 1/4"	912
46	1449804	DADO BASSO 3/8"	NUT 3/8" GAS -FE-	MUTTER KLEIN 3/8"	930
48	1455352	CONTATORE VOLUMETRICO GICAR	VOLUMETRIC FLOWMETER GICAR	VOLUMETRISCHER ZÄHLER GICAR	940

LINEA CASA
HOUSEHOLD LINE • LINIE HAUSHALT • RA1501

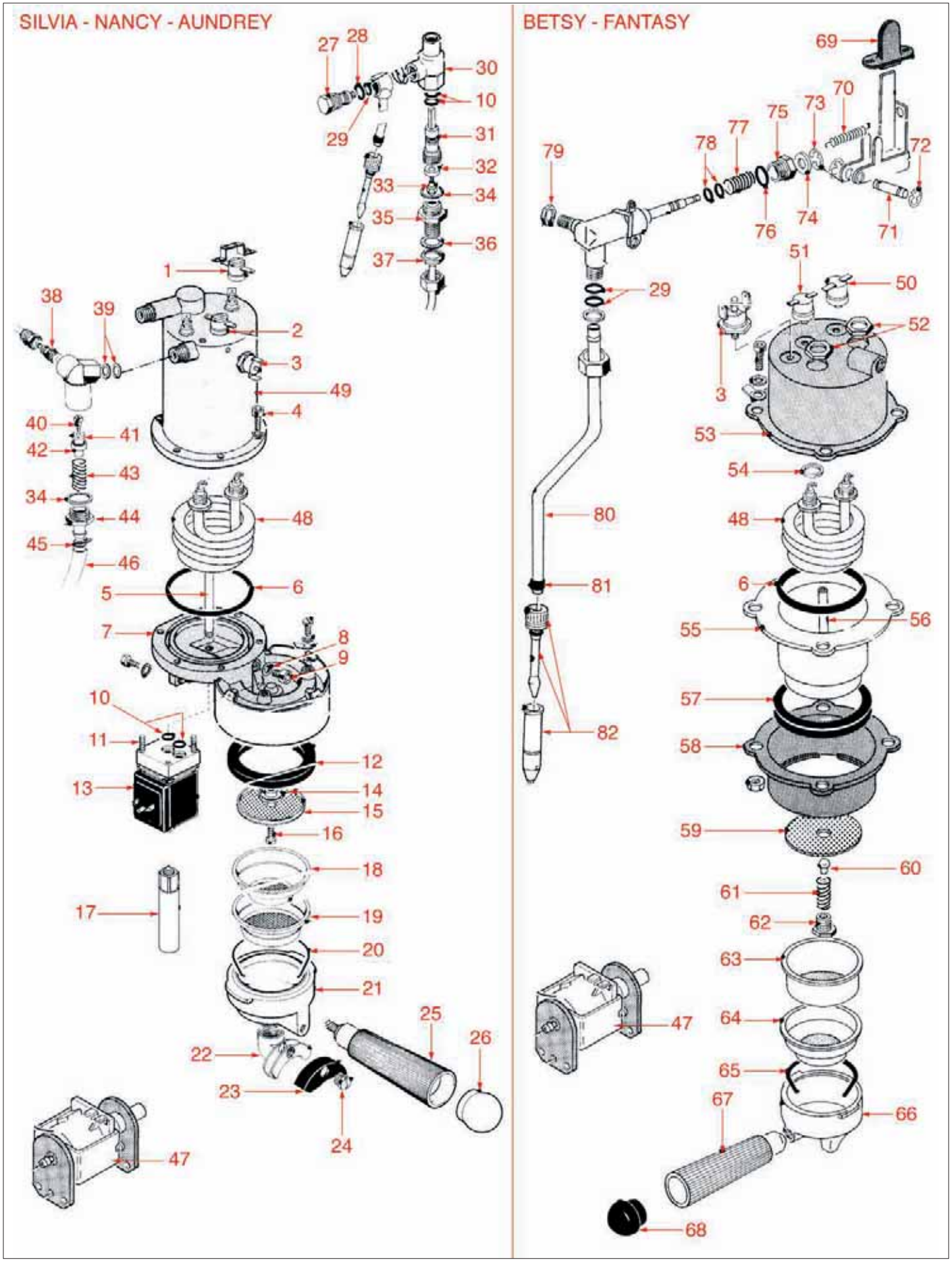

LINEA CASA
HOUSEHOLD LINE • LINIE HAUSHALT • RA1501

Pos.	Cod.	Descrizione	Description	Beschreibung	Pag.
1	1444006	TERMOSTATO A CONTATTO 100°C 10A 250V	CONTACT THERMOSTAT 100°C 10A 250V	ANLEGETHERMOSTAT 100°C 10A 250V	901
2	1444007	TERMOSTATO A CONTATTO 140°C 10A 250V	CONTACT THERMOSTAT 140°C 10A 250V	ANLEGETHERMOSTAT 140°C 10A 250V	902
3	1444806	TERMOSTATO 165 ø TY 60R	THERMOSTAT 165 ø TY 60R	THERMOSTAT 165 ø TY 60R	905
4	1528023	VITE INOX M5x16 mm.	STAINLESS STEEL SCREW M5x16 mm	SCHRAUBE AUS INOX STAHL M5x16 mm	975
6	1186457	GUARNIZIONE OR 0177 SILICONE	O RING 0177 SILICONE	O-RING DICHTUNG 0177 AUS SILIKON	631
8	1186811	GUARNIZIONE RAME	COPPER GASKET	KUPFERDICHTUNG	659
9	1184804	VITE M6x8 INOX	STAINLESS STEEL SCREW M6x8	SCHRAUBE M6x8 AUS INOX	581
10	1186611	GUARNIZIONE OR 0105 SILICONE	O-RING 105 SILICONE	O-RING-DICHTUNG 0105 SILIKON	644
10	1186612	GUARNIZIONE OR 0105 VITON	O-RING 105 VITON	O-RING-DICHTUNG 0105 VITON	644
11	1184006	VITE M4x12 INOX	STAINLESS STEEL SCREW M4x12	SCHRAUBE M4x12 AUS INOX	579
12	1186452	GUARNIZIONE SOTTOCOPPA ø 73x58x8 mm	FILTER HOLDER GASKET ø 73x58x8 mm	SIEBTRÄGERDICHTUNG ø 73x58x8 mm	630
13	1120330	ELETTROVALVOLA LUCIFER 3 VIE	3-WAY SOLENOID VALVE LUCIFER	3-WEGE MAGNETVENTIL LUCIFER	555
14	1349803	RACCORDO ROMPIGETTO GRUPPO	COFFEE GROUP DIFFUSER FITTING	ANSCHLUSS FÜR AUSLAUFVERTEILER KAFFEEGR.	888
15	1081036	DOCCIA EROGAZIONE ø 57 mm.	SHOWER SCREEN ø 57 mm	DUSCHE ø 57 mm	548
16	1528516	VITE INOX M5x12 mm	STAINLESS STEEL SCREW M5x12 mm	SCHRAUBE AUS INOX STAHL M5x12 mm	976
17	1349037	ROMPIGETTO COMPLETO	COMPLETE JET SWIRL	AUSLAUFVERTEILER KOMPLETT	874
18	1160251	FILTRO 1 TAZZA 6 GRAMMI	1-CUP FILTER 6 GRAMS	KAFFEESIEB 1 TASSE 6 g	563
19	1160252	FILTRO 2 TAZZE 12 gr	2-CUP FILTER 12 GRAMS	KAFFEESIEB 2 TASSEN 12 g	563
28	1186803	GUARNIZIONE OR 02037 EPDM	O-RING 02037 EPDM	O-RING-DICHTUNG 02037 EPDM	658
29	1186612	GUARNIZIONE OR 0105 VITON	O-RING 105 VITON	O-RING-DICHTUNG 0105 VITON	644
32	1186822	GUARNIZIONE VALVOLA ø 13x4x4 mm. VITON	VALVE GASKET ø 13x4x4 mm VITON	DICHTUNG FÜR VENTIL ø 13x4x4 mm AUS VITO	660
34	1186802	GUARNIZIONE RAME 3/8"	COPPER GASKET 3/8" SP.1	KUPFERDICHTUNG 3/8" SP.1	657
47	1122737	POMPA VIBRAZIONE EP5 48W 230V 50Hz	VIBRATORY PUMP EP5 48W 230V 50Hz	VIBRATIONSPUMPE EP5 48W 230V 50Hz	561
48	1755046	RESISTENZA 1100W 230V	HEATING ELEMENT 1100W 230V	HEIZKÖRPER 1100W 230V	985
54	3060608	GUARNIZIONE OR 03050 EPDM	O-RING O3050 EPDM	O-RING-DICHTUNG 03050 EPDM	1019
57	1186459	GUARNIZIONE SOTTOCOPPA ø 62x52x5 mm	FILTER HOLDER GASKET ø 62x52x5 mm	SIEBTRÄGERDICHTUNG ø 62x52x5 mm	631
59	1081014	DOCCETTA ø 49 mm	SHOWER ø 49 mm	WASCHBRAUSE ø 49 mm	547
76	1186346	GUARNIZIONE OR 02043 EPDM	O-RING 02043 EP	O-RING-DICHTUNG 02043 EPDM	618
78	1186421	GUARNIZIONE OR 02018 EPDM	O-RING 02018 EPDM	O-RING-DICHTUNG 02018 EPDM	626

PARTI ELETTRICHE Z11-S20
ELECTRICAL PARTS Z11-S20 • ELEKTRISCHE TEILE Z11-S20 • RA1601

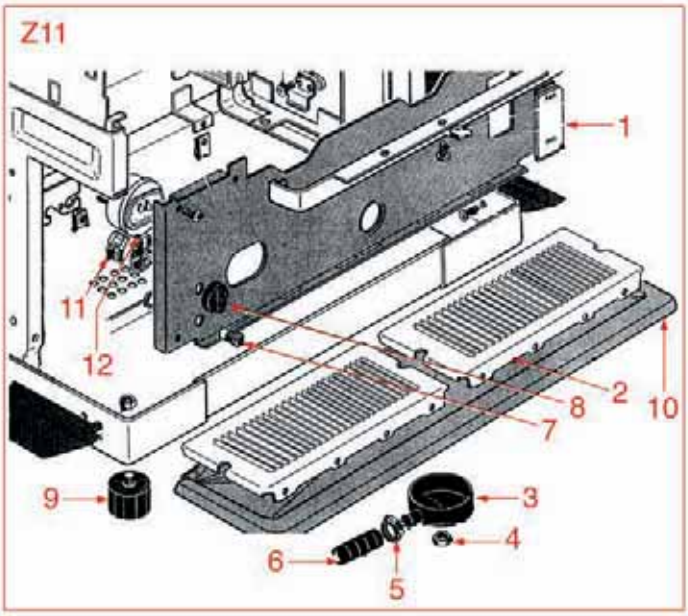

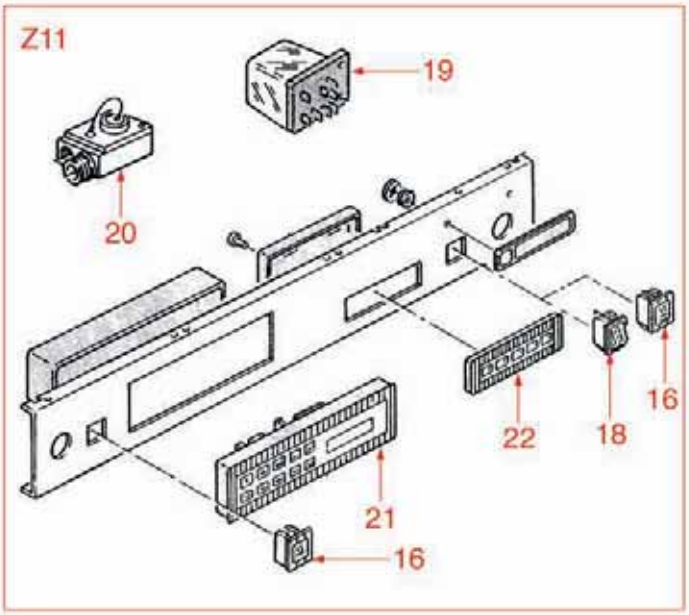

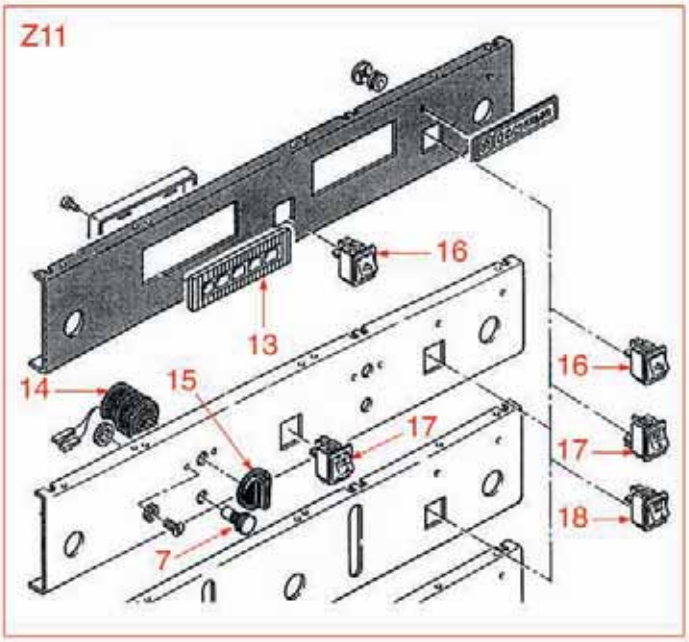

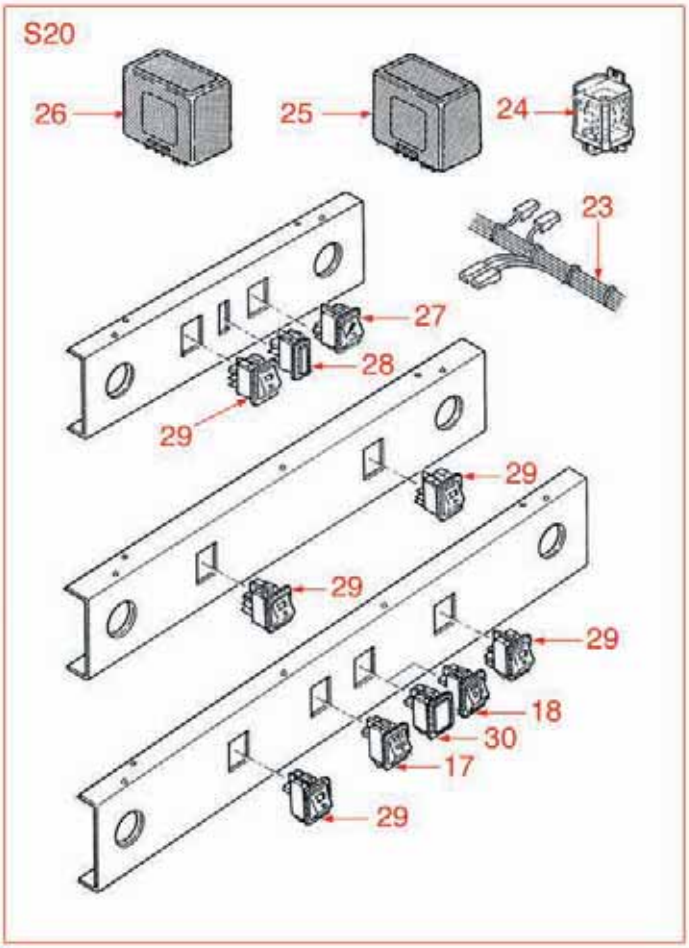

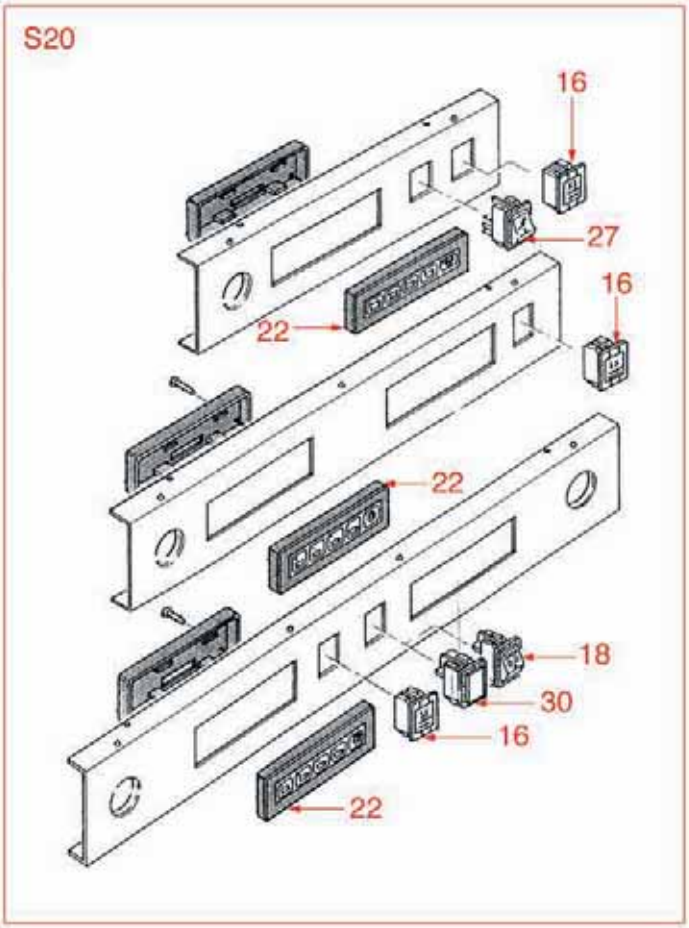

PARTI ELETTRICHE Z11-S20
ELECTRICAL PARTS Z11-S20 • ELEKTRISCHE TEILE Z11-S20 • RA1601

Pos.	Cod.	Descrizione	Description	Beschreibung	Pag.
1	1201585	MASCHERINA LIVELLO 90x50 mm.	LEVEL GAUGE PLATE 90x50 mm	STANDANZEIGER 90x50 mm	679
3	1527004	VASCHETTA SCARICO Z9 Z11	DRAIN TUB Z9 Z11	AUSLAUFSCHALE Z9 Z11	967
5	3449462	FASCETTA STRINGITUBO 12-20	HOSE CLAMP 12-20	SCHLAUCHSCHELLE 12-20	1032
6	1449671	TUBO SCARICO ELISPIR ø 14x20 mm - 5 mt	DRAIN PIPE ELISPIR ø 14x20 mm - 5 m	AUSLAUFROHR ELISPIR ø 14x20 mm - 5 m	927
7	1221801	LAMPADA VERDE ø 12 230V	GREEN INDICATOR LAMP ø 12 - 230V	SIGNALLAMPE ø 12 - 230V GRÜN	683
8	1241821	MANOPOLA ø 42 mm.	HANDLE ø 42 mm	DREHKNOPF ø 42 mm	729
9	1313501	PIEDINO	FOOT Z11-S20	FÜSSCHEN Z11-S20	766
11	1319807	INTERRUTTORE TRIFASE 32A 600V	THREE-PHASE SWITCH 32A 600V	DREIPHASENSCHALTER 32A 600V	813
12	1245651	MANOMETRO CALDAIA-POMPA ø 63mm.	BOILER-PUMP PRESSURE GAUGE RANCILIO ø 63	MANOMETER FÜR KESSEL - PUMPE ø 63 mm	744
13	1319801	PULSANTIERA 1-2 DOSI Z11	PUSH-BUTTON PANEL 1-2 DOSES Z11	TASTATUR 1-2 DOSEN Z11	812
13	1319802	PULSANTIERA 1-2-3 DOSI Z11	PUSH-BUTTON PANEL 1-2-3 DOSES Z11	TASTATUR 1-2-3 DOSEN Z11	812
14	1319047	INTERRUTTORE GRUPPO 20A 400V	SWITCH FOR COFFEE GROUP 20A 400V	GRUPPENSCHALTER 20A 400V	774
15	1241821	MANOPOLA ø 42 mm.	HANDLE ø 42 mm	DREHKNOPF ø 42 mm	729
16	1319815	PULSANTE ACQUA VAPORE	WATER-STEAM PUSH-BUTTON OMICRON-S20	WASSER- DAMPFTASTE OMICRON-S20	814
17	1319806	INTERRUTTORE BIPOLARE NERO	BLACK BIPOLAR SWITCH	ZWEIPOLIGER SCHALTER SCHWARZ	813
18	1319805	INTERRUTTORE BIPOLARE NERO	BLACK BIPOLAR SWITCH	ZWEIPOLIGER SCHALTER SCHWARZ	813
19	3351601	RELÉ DI POTENZA B1-3	POWER RELAY B1-3	RELAIS B1-3	1031
22	1319803	PULSANTIERA 2 TAZZE OM/T	PUSH-BUTTON PANEL 2 CUPS OM/T	TASTATUR 2 TASSEN OM/T	812
25	1341301	REGOLATORE DI LIVELLO RL30/1E2C/F	WATER LEVEL REGULATOR RL30/1E2C/F	NIVEAUREGLER RL30/1E2C/F	839
26	1341601	REGOLATORE DI LIVELLO 110V RL30/1E2C/F	WATER LEVEL REGULATOR 110V RL30/1E2C/F	NIVEAUREGLER 110V RL30/1E2C/F	841
26	1341631	DOSATURA 30/1GR/F 230V 50/60Hz	DOSING P/B PANEL 30/1GR/F 230V 50/60Hz	DOSIERUNG 30/1GR/F 230V 50/60Hz	841
27	1319862	INTERRUTTORE GENERALE	MAIN SWITCH	HAUPTSCHALTER	816
29	1319809	INTERRUTTORE LUMINOSO CAFFÈ	COFFEE SWITCH WITH LIGHT	KAFFEE DRUCKSCHALTER BELEUCHTET	813

PARTI ELETTRICHE MILLENIUM
ELECTRICAL PARTS MILLENIUM • ELEKTRISCHE TEILE MILLENIUM • RA1701

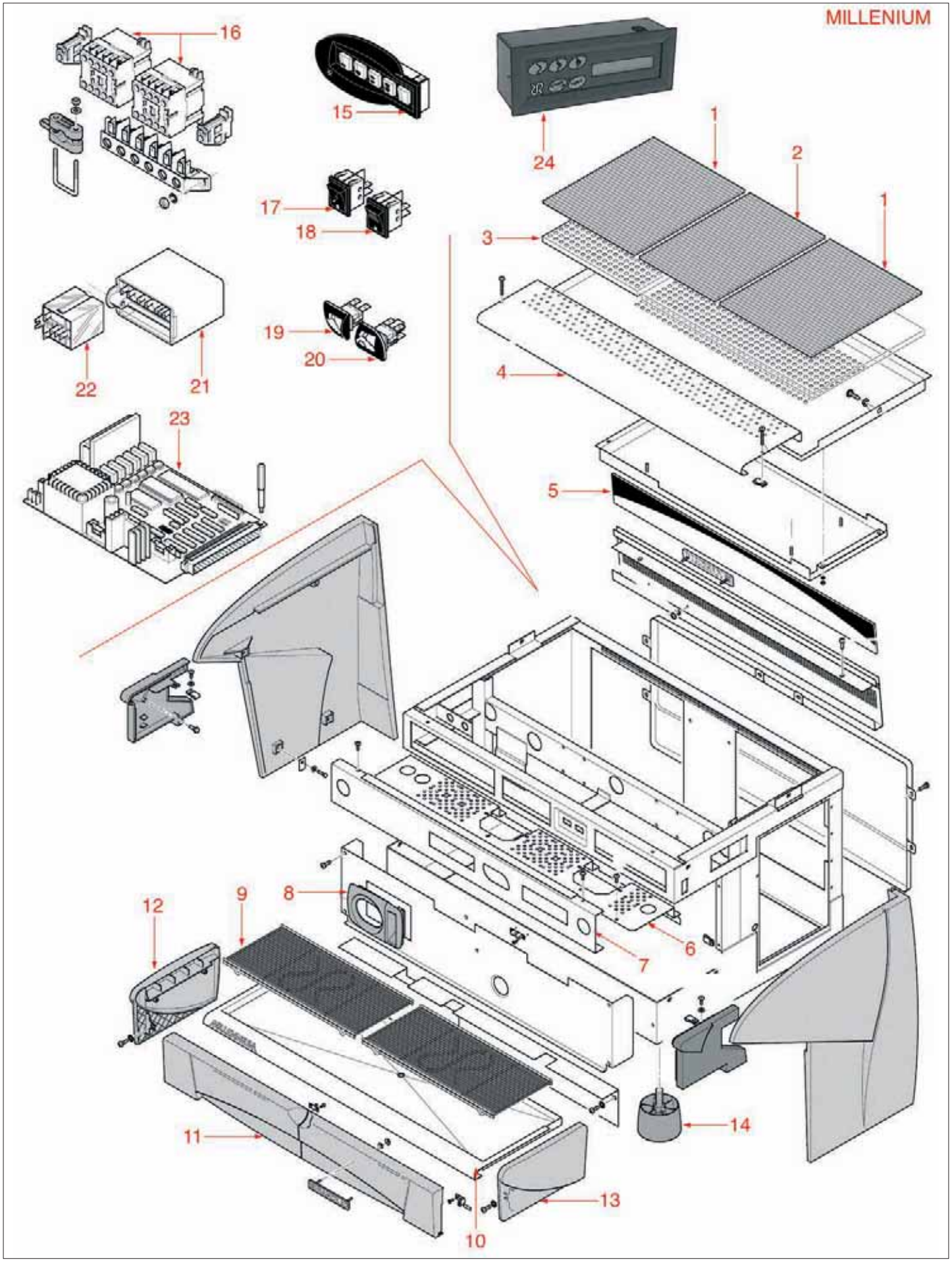

PARTI ELETTRICHE MILLENIUM

ELECTRICAL PARTS MILLENIUM • ELEKTRISCHE TEILE MILLENIUM • RA1701

Pos.	Cod.	Descrizione	Description	Beschreibung	Pag.
1	1185812	GRIGLIA SCALDATAZZE Z11 238 mm	CUP WARMING GRID Z11 238 mm -PL-	GITTER TASSENWÄRMER Z11 238 mm -PL-	585
2	1185811	GRIGLIA SCALDATAZZE Z11 198 mm	CUP WARMING GRID Z11 198 mm -PL-	GITTER TASSENWÄRMER Z11 198 mm -PL-	585
3	1185814	GRIGLIA SCALDATAZZE MLN 240 mm.	CUP WARMING GRID MLN 240 mm	GITTER TASSENWÄRMER MLN 240 mm	585
8	1201801	MASCHERINA LIVELLO E MANOMETRO	LEVEL/PRESSURE GAUGE COVER ML	ABDECKUNG FÜR NIVEAU MANOMETER ML	679
9	1185801	GRIGLIA POSATAZZE MNL LUNGA	LONG CUP SUPPORT GRID MLN	GITTER TASSENTRÄGER MNL LANG	584
9	1185802	GRIGLIA POSATAZZE MLN CORTA	SHORT CUP SUPPORT GRID MLN	GITTER TASSENTRÄGER MLN KURZ	584
9	1185803	GRIGLIA POSATAZZE MLN 335 mm.	CUP SUPPORT GRID MLN 335 mm	GITTER TASSENTRÄGER MLN 335 mm	584
9	1185804	GRIGLIA POSATAZZE MLN 240 mm.	CUP SUPPORT GRID MLN 240 mm	GITTER TASSENTRÄGER MLN 240 mm	584
14	1313803	PIEDINO MLN	FOOT MLN	FÜSSCHEN MLN	767
15	1319857	PULSANTIERA CAFFE' SDE	COFFEE PUSH-BUTTON PANEL SDE	TASTATUR KAFFEE SDE	816
17	1319862	INTERRUTTORE GENERALE	MAIN SWITCH	HAUPTSCHALTER	816
18	1319806	INTERRUTTORE BIPOLARE NERO	BLACK BIPOLAR SWITCH	ZWEIPOLIGER SCHALTER SCHWARZ	813
19	1319858	TASTO+PULSANTE ACQUA MLN/SDE	WATER KEY + PUSH BUTTON MLN/SDE	DRUCKTASTE+WASSERTASTE MLN/SDE	816
19	1319859	TASTO+INTERRUTTORE ACQUA MLN/CDX	WATER KEY + PUSH BUTTON MLN/CDX	DRUCKTASTE+WASSERSCHALTER MLN/CDX	816
20	1319860	TASTO+INTERRUTTORE SCALDATAZZE MLN	CUP WARMER KEY + PUSH BUTTON MLN	DRUCKTASTE+SCHALTER FÜR TASSENWÄRMER MLN	816
20	1319861	TASTO FISSO MLN SENZA SCA	FIXED KEY MNL	DRUCKTASTE MLN FEST	816
24	1319863	VISUALIZZATORE MLN/SDE	PUSH-BUTTON PANEL + DISPLAY MLN/SDE	SICHTGERÄT MLN/SDE	816

PARTI ELETTRICHE EPOCA-CLASSE10
ELECTRICAL PARTS EPOCA-CLASSE10 • ELEKTRISCHE TEILE EPOCA-CLASSE10 • RA1801

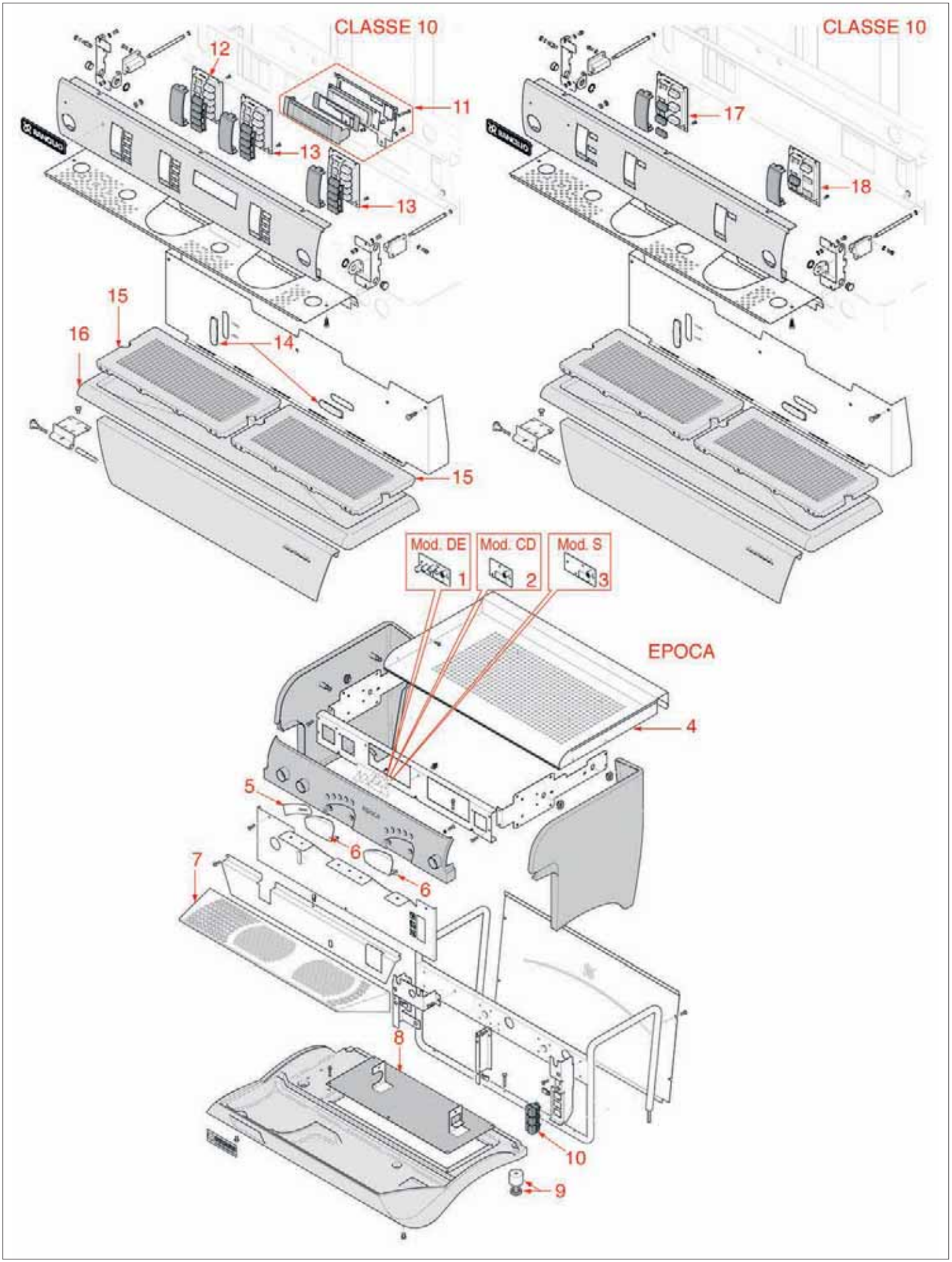

PARTI ELETTRICHE EPOCA-CLASSE10

ELECTRICAL PARTS EPOCA-CLASSE10 • ELEKTRISCHE TEILE EPOCA-CLASSE10 • RA1801

Pos.	Cod.	Descrizione	Description	Beschreibung	Pag.
3	1319115	TASTO EROGAZIONE EPOCA S	EPOCA S DELIVERY BUTTON	AUSGABEDRUCKKNOPF EPOCA S	784
9	1313802	PIEDINO REGOLABILE EPO	ADJUSTABLE FOOT EPO	REGULIERBARES FÜSSCHEN EPO	766
10	1319865	INTERRUTTORE BIPOLARE LUM.VERDE EPOCA	BIPOLAR SWITCH WITH GREEN LIGHT	ZWEIPOLIGER SCHALTER MIT GRÜNEM LICHT FÜ	817
12	1319114	PULSANTIERA FUNZIONI CLASSE 10 SDE	FUNCTION PUSH-BUTTON PANEL CLASS 10 SDE	DRUCKKNOPFSCH.FUNKTIONEN KLASSE 10 SDE	784
13	1319113	PULSANTIERA EROGAZIONE CLASSE10 SDE	DELIVERY PUSH-BUTTON PANEL CLASS10 SDE	DRUCKKNOPFSCH.FÜR AUSGABE KLASSE 10 SDE	784
14	1201007	VETRO LIVELLO 61x18 mm	LEVEL GAUGE 61x18 mm	STANDGLAS 61x18 mm	675
17	1319105	PULSANTIERA FUNZIONI CLASSE10 S	FUNCTION PUSH-BUTTON PANEL CLASS 10 S	DRUCKKNOPFSCH.FUNKTIONEN KLASSE 10 S	783
18	1319116	PULSANTIERA EROGAZIONE CLASSE10 S	DELIVERY PUSH-BUTTON PANEL CLASS 10 S	DRUCKKNOPFSCH.FÜR AUSGABE KLASSE 10 S	784

GRUPPO CAFFÈ
COFFEE GROUP • KAFFEEGRUPPE • RK01

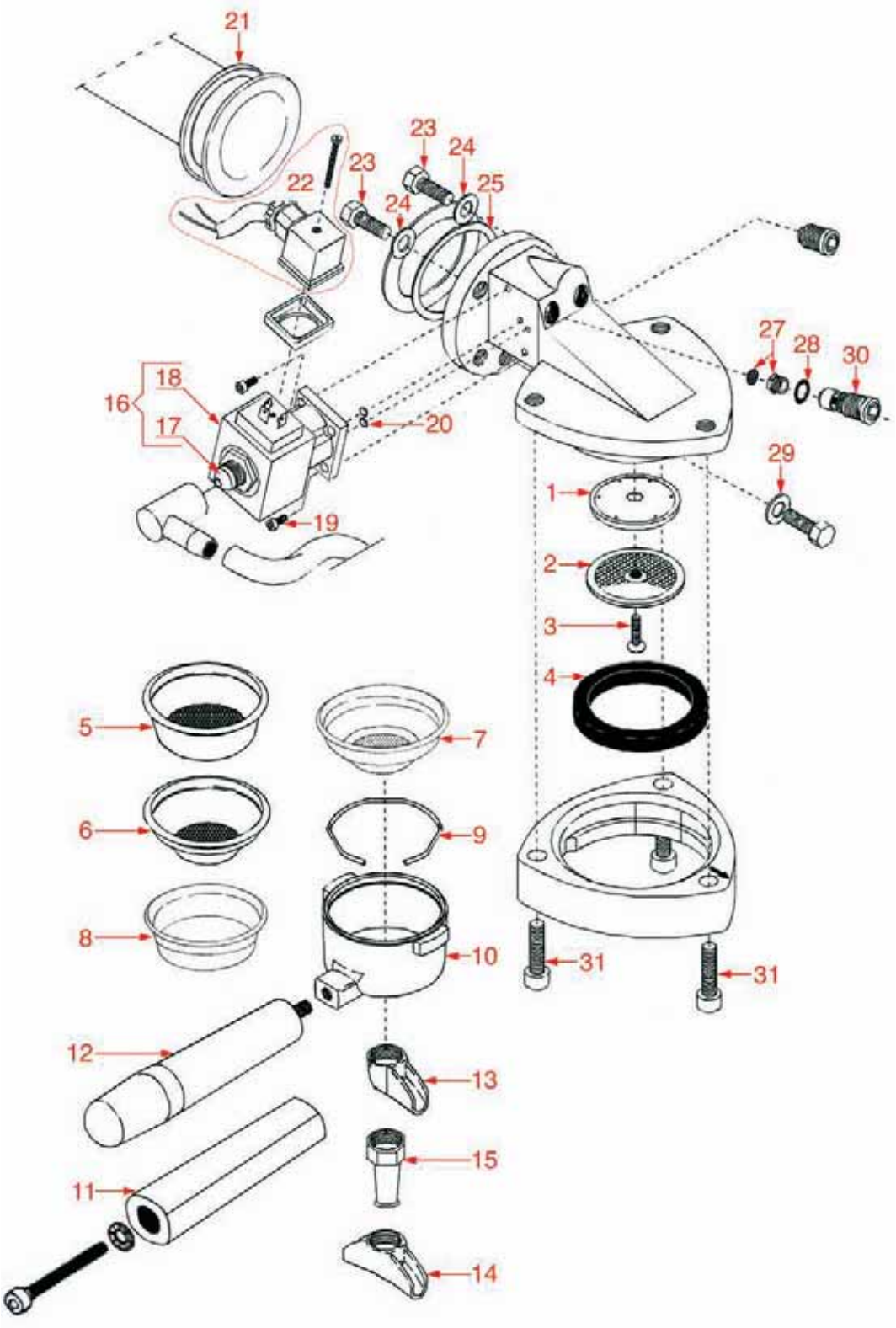

GRUPPO CAFFÈ
COFFEE GROUP • KAFFEEGRUPPE • RK01

Pos.	Cod.	Descrizione	Description	Beschreibung	Pag.
1	1086506	PORTADOCCIA	SHOWER HOLDER	DUSCHETRÄGER	551
2	1081006	DOCCIA EROGAZIONE ø 51,5 mm	SHOWER SCREEN ø 51.5 mm	DUSCHE ø 51,5 mm	546
3	1528031	VITE PER DOCCIA	SHOWER SCREW	SCHRAUBE FÜR DUSCHE	975
4	1186726	GUARNIZIONE PORTAFILTRO 9 mm	FILTERHOLDER GASKET 9 mm	SIEBTRÄGER DICHTUNG 9 mm	656
5	1160252	FILTRO 2 TAZZE 12 gr	2-CUP FILTER 12 GRAMS	KAFFEESIEB 2 TASSEN 12 g	563
5	1160337	FILTRO 2 TAZZE 14 gr	2-CUP FILTER 14 GRAMS	KAFFEESIEB 2 TASSEN 14 g	567
6	1160251	FILTRO 1 TAZZA 6 GRAMMI	1-CUP FILTER 6 GRAMS	KAFFEESIEB 1 TASSE 6 g	563
6	1160335	FILTRO 1 TAZZA 7 GRAMMI	1-CUP FILTER 7 GRAMS	KAFFEESIEB 1 TASSE 7 g	566
7	1160503	FILTRO PASTIGLIA 1 CAFFE'	SINGLE POD FILTER	FILTER FÜR 1 KAFFEETABLETTE	568
7	1160504	FILTRO PASTIGLIA 2 CAFFE'	DOUBLE POD FILTER	FILTER FÜR 2 KAFFEETABLETTEN	568
8	1160339	FILTRO CIECO	BLIND FILTER	BLINDFILTER	567
9	1250101	MOLLA FERMAFILTRO	FILTER BLOCKING SPRING	FEDER FÜR SIEBTRÄGER	751
10	1165048	PORTAFILTRO RENEKA	RENEKA FILTER HOLDER	SIEBTRÄGER RENEKA	576
11	1241115	MANOPOLA PORTAFILTRO	FILTER HOLDER KNOB	SIEBTRÄGERGRIFF	702
12	1241116	MANOPOLA PORTAFILTRO M10	M10 FILTER HOLDER KNOB	SIEBTRÄGERGRIFF M10	702
12	1241502	MANOPOLA PORTAFILTRO M10	FILTER HOLDER HANDLE M10	SIEBTRÄGERGRIFF M10	721
13	1022504	BECCUCCIO 1 VIA CHIUSO ø 3/8"	SINGLE SPOUT ø 3/8 CLOSED	AUSLAUF 1-WEG GESCHLOSSEN ø 3/8	526
14	1022502	BECCUCCIO 2 TAZZE	DOUBLE SPOUT	AUSLAUF 2-WEGE	526
15	1022503	BECCUCCIO 1 TAZZA DIRITTO	STRAIGHT SINGLE SPOUT	AUSLAUF 1-WEG GERADE	526
16	1120101	ELETTROVALVOLA PARKER 3 VIE 115V 50/60Hz	3-WAY SOLENOID PARKER 115/50-60	3-WEGE MAGNETVENTIL 115/50-60 PARKER	552
16	1120330	ELETTROVALVOLA LUCIFER 3 VIE	3-WAY SOLENOID VALVE LUCIFER	3-WEGE MAGNETVENTIL LUCIFER	555
16	1120335	ELETTROVALVOLA PARKER 3 VIE	3-WAY SOLENOID VALVE PARKER	3-WEGE MAGNETVENTIL PARKER	556
17	1120334	PARTE MECCANICA LUCIFER	MECHANICAL COMPONENT LUCIFER	MECHANISCHER TEIL LUCIFER	556
17	1120339	PARTE MECCANICA PARKER	MECHANICAL COMPONENT PARKER	MECHANISCHER TEIL PARKER	556
18	1120332	BOBINA LUCIFER 483510 9W	COIL LUCIFER 483510 - 9W	SPULE LUCIFER 483510 - 9W	555
18	1120336	BOBINA PARKER ZB09 110V 50Hz 9W	COIL PARKER ZB09 110V 50Hz	MAGNETSPULE ZB09 110V 50Hz PARKER	556
18	1120363	BOBINA ELETTROVALVOLA LUCIFER 110V 60Hz	LUCIFER SOLENOID COIL V110/60	SPULE FÜR MAGNETVENTIL LUCIFER V110/60	559
18	3120032	BOBINA PARKER ZB09 9W 220/240V 50/60Hz	COIL PARKER ZB09 9W 220/240V 50/60Hz	MAGNETSPULE PARKER ZB09 9W 220/240V50/60	1020
19	1455034	VITE INOX TCE M4x10	STAINLESS STEEL SCREW M4x10	SCHRAUBE INOX TCE M4x10	939
20	1186612	GUARNIZIONE OR 0105 VITON	O-RING 105 VITON	O-RING-DICHTUNG 0105 VITON	644
21	1186082	GUARNIZIONE TEFLON 50x36x2 mm.	TEFLON GASKET 50x36x2 mm	TEFLON-DICHTUNG 50x36x2 mm	589
22	3120034	CONNETTORE GRANDE PER BOBINA	LARGE COIL CONNECTOR	STECKER FÜR MAGNETSPULE GROSS	1020
25	1186081	GUARNIZIONE OR 03162	O-RING 03162	O-RING DICHTUNG 03162	589
28	1186088	GUARNIZIONE OR 02037 VITON	O-RING 02037 VITON	O-RING DICHTUNG 02037 VITON	590

GRUPPO ACQUA/VAPORE
WATER/STEAM GROUP • WASSER- DAMPFGRUPPE • RK02

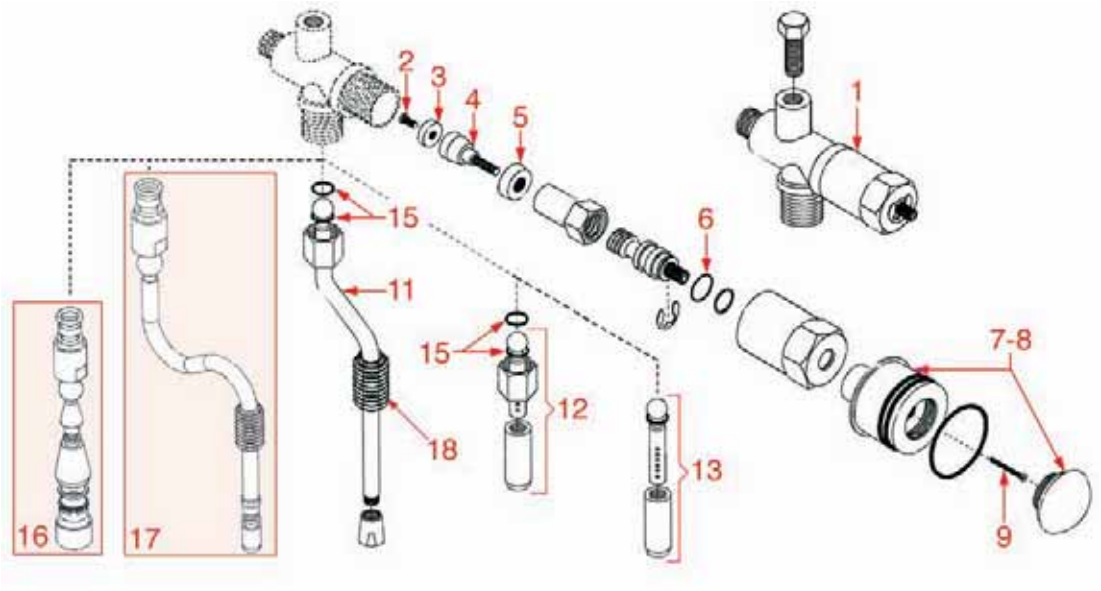

GRUPPO CARICO
DRAIN-IN GROUP • EINLAUFGRUPPE • RK03

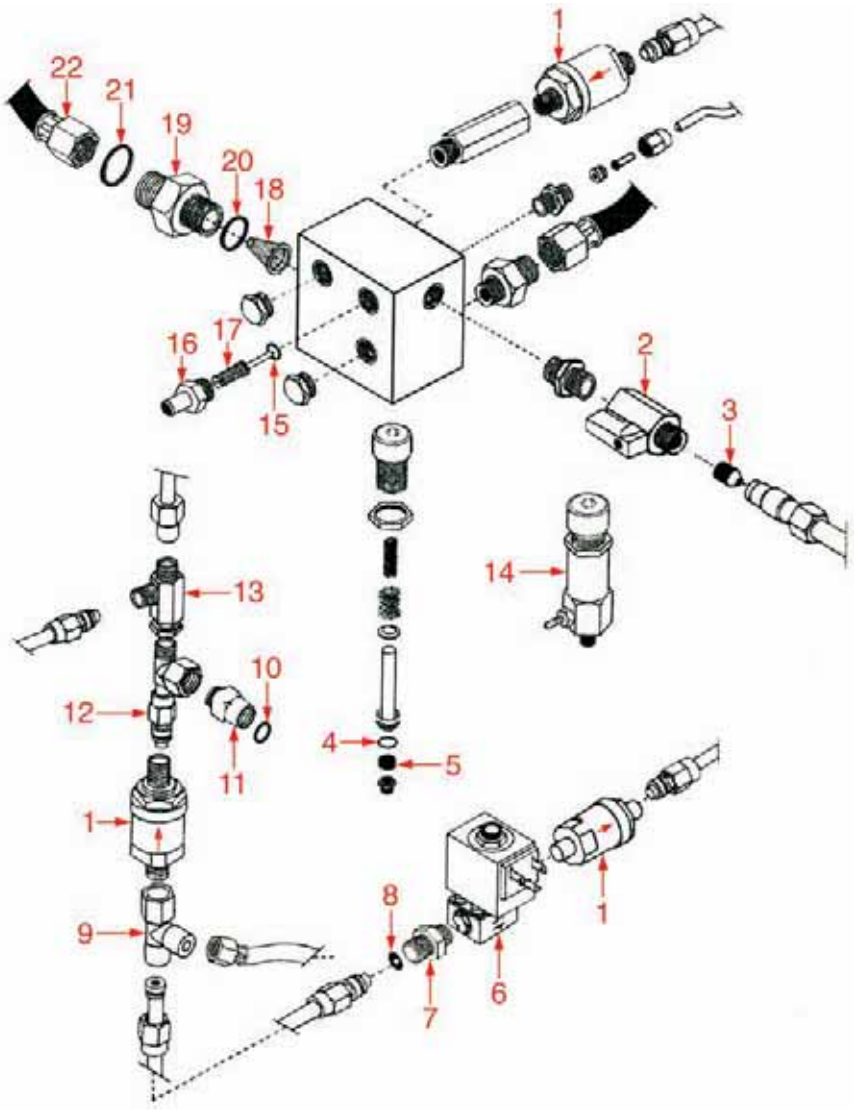

GRUPPO ACQUA/VAPORE
WATER/STEAM GROUP • WASSER- DAMPFGRUPPE • RK02

Pos.	Cod.	Descrizione	Description	Beschreibung	Pag.
1	1348221	RUBINETTO ACQUA VAPORE	WATER STEAM TAP	WASSER- UND DAMPFHAHN	853
3	1186083	GUARNIZIONE GOMMA ø 12x3x4 mm.	RUBBER GASKET ø 12x3x4 mm	GUMMIDICHTUNG ø 12x3x4 mm	589
5	1186084	GUARNIZIONE A LABBRO ø 16 mm.	LIP GASKET	LIPPENDICHTUNG ø 16 mm	590
6	1186346	GUARNIZIONE OR 02043 EPDM	O-RING 02043 EP	O-RING-DICHTUNG 02043 EPDM	618
7	1241111	MANOPOLA VAPORE	STEAM KNOB	DAMPFDREHKNOPF	702
7	1241117	MANOPOLA VAPORE CROMATA	CHROMED STEAM KNOB	DAMPFDREHKNOPF VERCHROMT	702
8	1241112	MANOPOLA ACQUA	WATER KNOB	WASSERDREHKNOPF	702
11	1449368	TUBO VAPORE	STEAM PIPE	DAMPFROHR	922
12	1449397	TUBO ACQUA	WATER PIPE	WASSERROHR	925
13	1449398	TUBO ACQUA PER VIVA 650	WATER PIPE FOR VIVA 650	WASSERROHR FÜR VIVA 650	925
16	1449396	TUBO ACQUA	WATER PIPE	WASSERROHR	925
17	1449395	TUBO VAPORE	STEAM PIPE	DAMPFROHR	925
18	1186089	GUARNIZIONE ANTISCOTTATURA	ANTI-SCORCHING GASKET	DICHTUNG GEGEN VERBRÜHUNGEN	590

GRUPPO CARICO
DRAIN-IN GROUP • EINLAUFGRUPPE • RK03

Pos.	Cod.	Descrizione	Description	Beschreibung	Pag.
1	1523700	VALVOLA DI RITEGNO ø 1/8"	NON-RETURN VALVE ø 1/8"	RÜCKSCHLAGVENTIL ø 1/8"	966
2	3526705	VALVOLA A SFERA ø 1/2"MF	BALLCOCK VALVE ø 1/2"MF	KUGELVENTIL ø 1/2" AUßEN/INNEN	1034
4	1186085	GUARNIZIONE OR ø 13x2 mm.	O-RING ø 13x2 mm	O-RING DICHTUNG ø 13x2 mm	590
5	1186086	GUARNIZIONE GOMMA ø 13x4 mm.	RUBBER GASKET ø 13x4 mm	GUMMIDICHTUNG ø 13x4 mm	590
6	1120460	ELETTROVALVOLA LUCIFER 2 VIE ø 1/8"	2-WAY SOLENOID LUCIFER ø 1/8"	2-WEGE MAGNETVENTIL LUCIFER ø 1/8"	559
7	1349101	RACCORDO ø 1/8"M-1/8"M	FITTING ø 1/8"M-1/8"M	ANSCHLUSS ø 1/8"AUßENGEW. 1/8"AUßENGEW.	878
10	1186422	GUARNIZIONE OR 0108 EPDM	O-RING 0108 EPDM	O-RING-DICHTUNG 0108 EPDM	627
14	1523106	VALVOLA DI SICUREZZA ø 1/4"	SAFETY VALVE ø 1/4"	SICHERHEITSVENTIL ø 1/4"	951
15	1186514	GUARNIZIONE OR 0102 SILICONE	O-RING 0102 SILICON	O-RING-DICHTUNG 0102 SILIKON	636
17	1528032	VITE REGOLAZIONE	ADJUSTING SCREW	EINSTELLUNGSSCHRAUBE	975
18	1160351	FILTRO DISTRIBUZIONE ø 14x23 mm.	DISTRIBUTION FILTER ø 14x23 mm	VERTEILUNGSFILTER ø 14x23 mm	568

COMPONENTI ELETTRICI
ELECTRIC COMPONENTS • ELEKTRISCHE KOMPONENTE • RK05

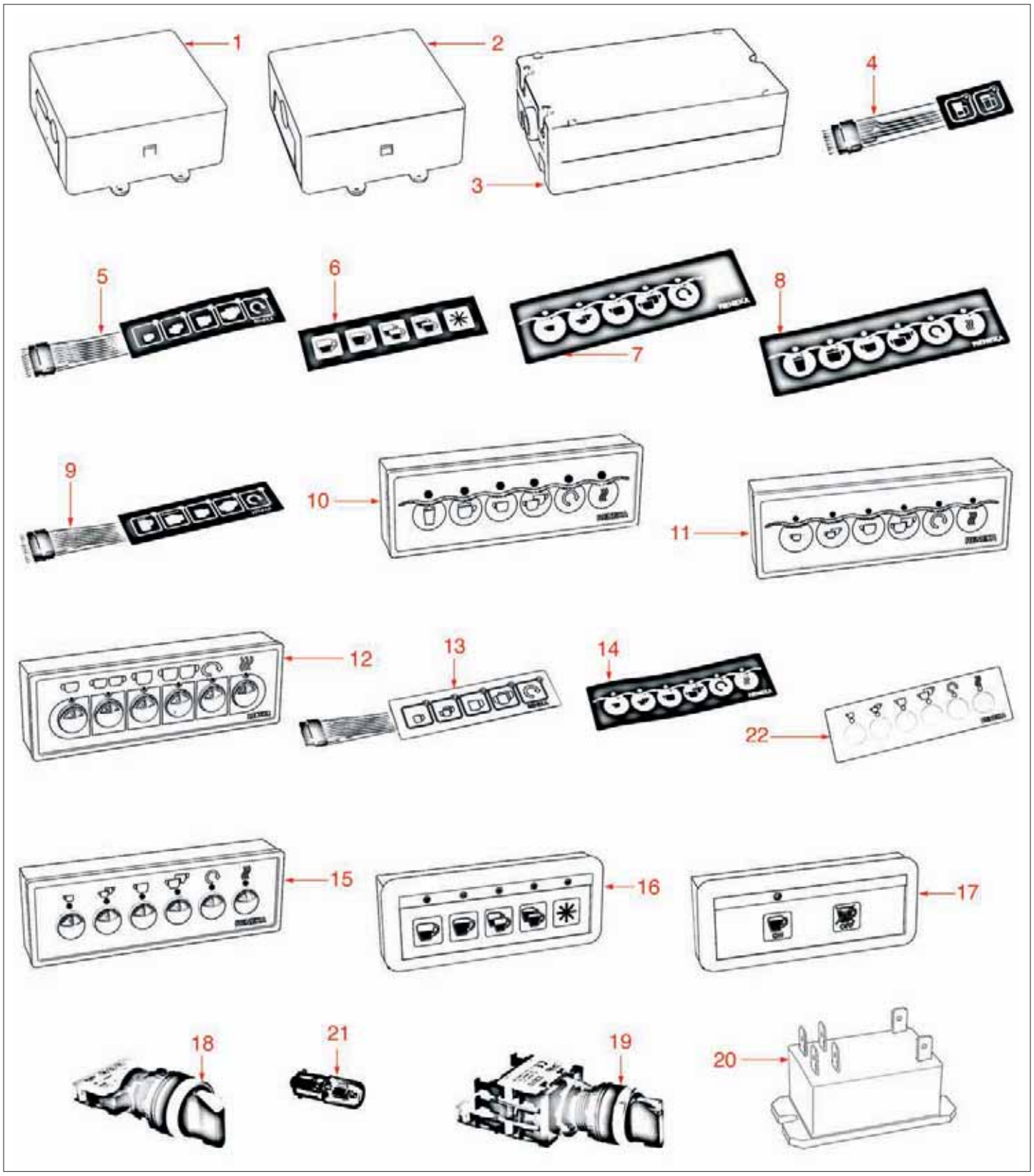

COMPONENTI ELETTRICI
ELECTRIC COMPONENTS • ELEKTRISCHE KOMPONENTE • RK05

Pos.	Cod.	Descrizione	Description	Beschreibung	Pag.
1	1054581	CENTRALINA 1/2/3 GRUPPI	CONTROL BOX 1/2/3 GROUPS	ELEKTRONIK-BOX 1/2/3 GRUPPEN	540
2	1054582	CENTRALINA 3D5 3 GRUPPI	CONTROL BOX 3D5 3 GROUPS	ELEKTRONIK-BOX 3D5 3 GRUPPEN	540
3	1054583	CENTRALINA 4 GRUPPI	CONTROL BOX 4 GROUPS	ELEKTRONIK-BOX 4 GRUPPEN	541
4	1319108	MASCHERINA ACQUA CALDA	HOT WATER PLATE	ANZEIGER FÜR WARMWASSER	783
5	1319109	PULSANTIERA	PUSH-BUTTON PANEL	DRUCKKNOPFTAFEL	783
6	1319110	MEMBRANA 5 TASTI	5 BUTTONS DIAPHRAGM	MEMBRAN 5 DRUCKNÖPFE	783
7	1319111	MEMBRANA 5 TASTI	5 BUTTONS DIAPHRAGM	MEMBRAN 5 DRUCKNÖPFE	783
8	1319112	MEMBRANA 6 TASTI	6 BUTTONS DIAPHRAGM	MEMBRAN 6 DRUCKNÖPFE	784
9	1319121	PULSANTIERA CAPPUCCINO	CAPPUCCINO PUSH-BUTTON PANEL	DRUCKKNOPFTAFEL CAPPUCCINO	785
10	1319123	PULSANTIERA 6 TASTI	PUSH-BUTTON PANEL 6 BUTTONS	DRUCKKNOPFTAFEL 6 DRUCKNÖPFE	786
11	1319124	PULSANTIERA 6 TASTI	PUSH-BUTTON PANEL 6 BUTTONS	DRUCKKNOPFTAFEL 6 DRUCKNÖPFE	786
12	1319125	PULSANTIERA 6 TASTI	PUSH-BUTTON PANEL 6 BUTTONS	DRUCKKNOPFTAFEL 6 DRUCKNÖPFE	786
13	1319126	PULSANTIERA 5 TASTI GRIGIA	GREY PUSH-BUTTON PANEL 5 BUTTONS	DRUCKKNOPFTAFEL 5 DRUCKNÖPFE GRAU	786
14	1319129	MEMBRANA 6 TASTI	6 BUTTONS DIAPHRAGM	MEMBRAN 6 DRUCKNÖPFE	787
15	1319131	PULSANTIERA 6 TASTI	PUSH-BUTTON PANEL 6 BUTTONS	DRUCKKNOPFTAFEL 6 DRUCKNÖPFE	787
16	1319132	PULSANTIERA 5 TASTI	PUSH-BUTTON PANEL 5 BUTTONS	DRUCKKNOPFTAFEL 5 DRUCKNÖPFE	787
17	1319133	PULSANTIERA MARCIA-ARRESTO LC	START-STOP LC PUSH-BUTTON PANEL	DRUCKKNOPFTAFEL STILLSTAND-BETRIEB LC	788
18	1319136	INTERRUTTORE GENERALE 16A NA	MAIN SWITCH 16A NA	HAUPTSCHALTER 16A NA	788
19	1319137	INTERRUTTORE GENERALE	MAIN SWITCH	HAUPTSCHALTER	788
20	3351511	RELÈ T92P7A22 25A 250V	RELAY T92P7A22 25A 250V	RELAIS T92P7A22 25A 250V	1030
21	1221106	LAMPADA BIANCA 220V	WHITE LAMP	SIGNALLAMPE WEIß	681
22	1319134	MEMBRANA 6 PULSANTI	6 PUSH-BUTTONS DIAPHRAGM	MEBRAN FÜR 6 TASTEN	788

VARIE
MISCELLANEOUS • VERSCHIEDENES • RK04

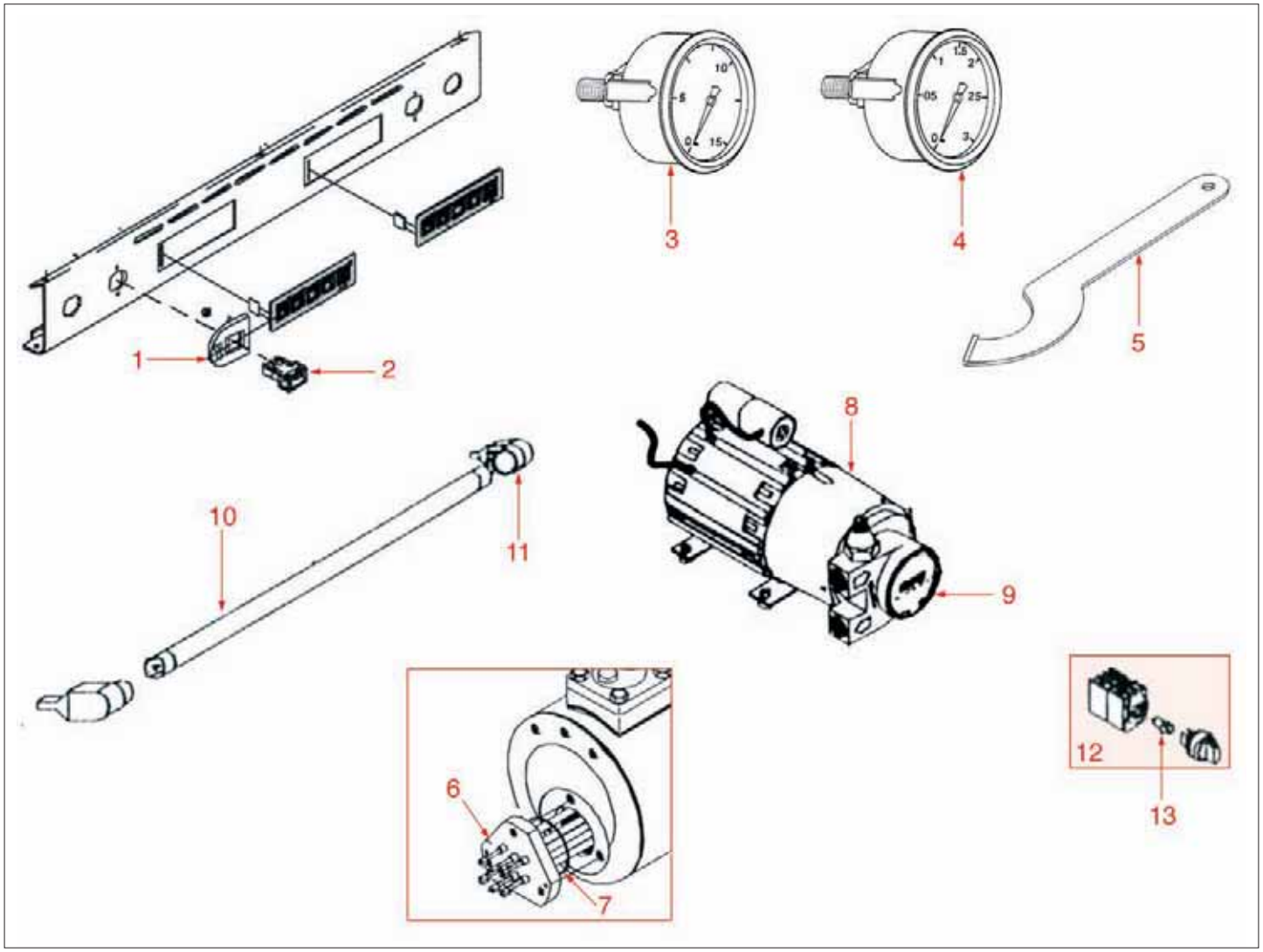

VARIE
MISCELLANEOUS • VERSCHIEDENES • RK04

Pos.	Cod.	Descrizione	Description	Beschreibung	Pag.
1	1319122	MASCHERINA SUPPORTO PULSANTE	PUSH-BUTTON SUPPORTING BEZEL	ABDECKUNG FÜR DRUCKKNOPFTRÄGER	785
2	1319107	PULSANTE UNIPOLARE	MONOPOLAR PUSH-BUTTON	DRUCKKNOPF 1-POLIG	783
2	1319127	PULSANTE UNIPOLARE	MONOPOLAR PUSH-BUTTON	DRUCKKNOPF 1-POLIG	787
3	1245207	MANOMETRO ø 52 mm 0÷16 bar	PRESSURE GAUGE ø 52 mm 0÷16 bar	MANOMETER ø 52 mm 0÷16 baR	736
4	1245206	MANOMETRO ø 52 mm 0÷3 bar	PRESSURE GAUGE ø 52 MM 0÷3 bar	MANOMETER ø 52 mm 0÷3 bar	736
5	1241119	CHIAVE PER MANOPOLA	HANDLE KEY	SCHLÜSSEL FÜR DREHKNOPF	702
6	1755016	RESISTENZA 1 GRUPPO 2100W 230V	1 GROUP HEATING ELEMENT 2100W 230V	HEIZKÖRPER 1 GRUPPE 2100W 230V	980
6	1755017	RESISTENZA 2 GRUPPI 3100W 230V	2 GROUPS HEATING ELEMENT 3100W 230V	HEIZKÖRPER 2 GRUPPEN 3100W 230V	980
6	1755018	RESISTENZA 3 GRUPPI 5500W 230V	3 GROUPS HEATING ELEMENT 5500W 230V	HEIZKÖRPER 3 GRUPPEN 5500W 230V	980
7	1186087	GUARNIZIONE OR 0152 EPDM	O-RING 0152 EPDM	O-RING DICHTUNG 0152 EPDM	590
8	1240721	MOTORE TMC1 PER POMPA MAGNETICA	MOTOR TMC1 FOR MAGNETIC PUMP	MOTOR TMC1 FÜR MAGNET/PUMPE	691
9	1330052	POMPA ROTATIVA A PALETTE ø 3/8" GAS	ROTARY VANE PUMP ø 3/8" GAS	FLÜGELPUMPE ø 3/8" GAS	836
10	1221141	TUBO FLUORESCENTE 13W	FLUORESCENT TUBE 13W	LEUCHTSTOFFRÖHRE 13W	681
11	1221142	CONNETTORE PER TUBO	PIPE FITTING	ROHRANSCHLUSS	682
12	1319106	INTERRUTTORE GENERALE 16A 230V	MAIN SWITCH 16A 230V	HAUPTSCHALTER 16A 230V	783
13	1221146	LAMPADA ø 9 mm. AD INNESTO 230V	SNAP-IN LAMP ø 9 mm 230V	STECKLAMPE ø 9 mm 230V	682

GRUPPO MANUALE NS85 NUOVO TIPO
MANUAL GROUP NS85 NEW TYPE • MANUELLE GRUPPE NS85 NEU • SM0301

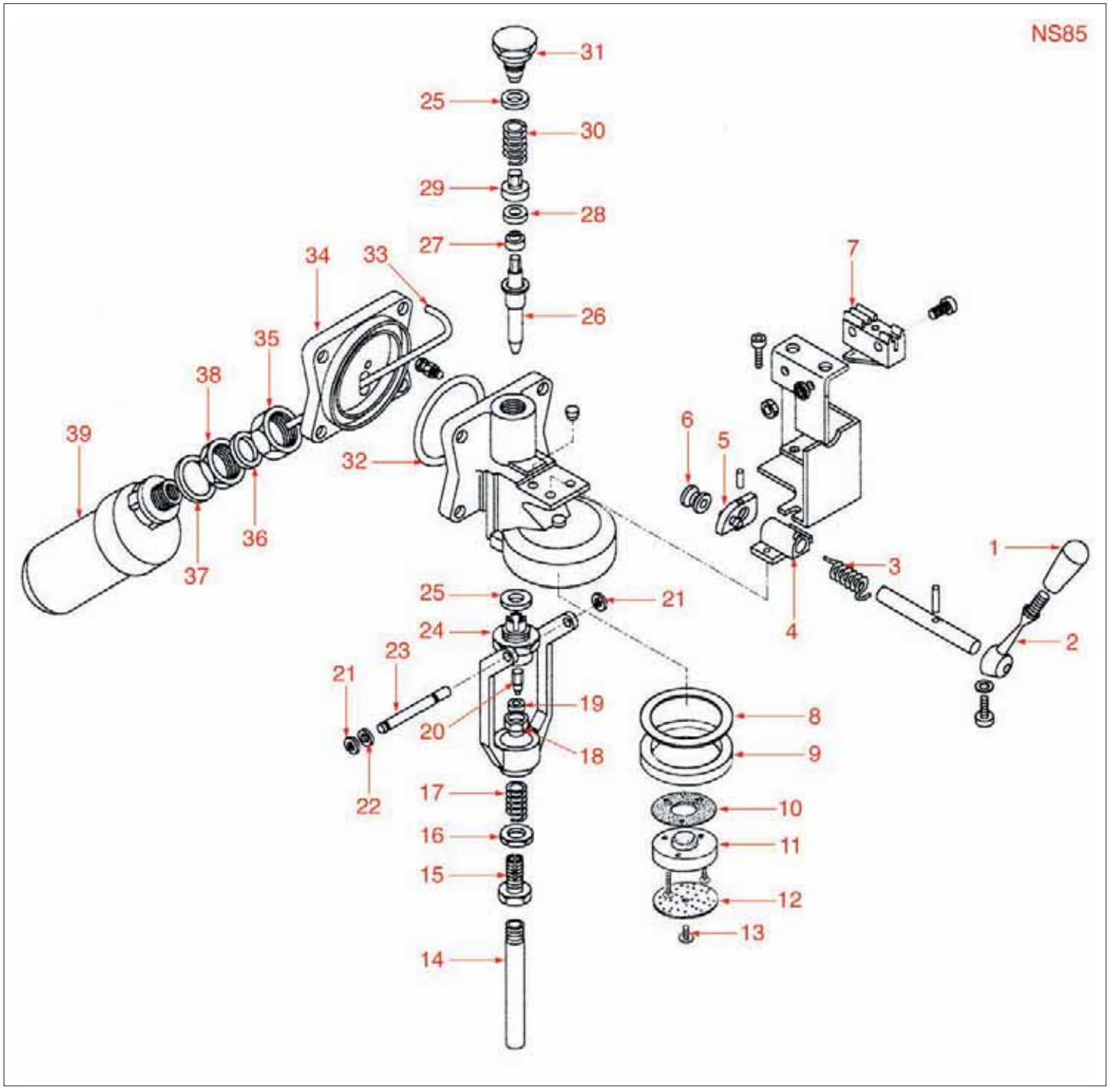

GRUPPO MANUALE NS85 NUOVO TIPO
MANUAL GROUP NS85 NEW TYPE • MANUELLE GRUPPE NS85 NEU • SM0301

Pos.	Cod.	Descrizione	Description	Beschreibung	Pag.
1	1241441	MANOPOLA GRUPPO M10x1	COFFEE GROUP HANDLE M10x1	DREHKNOPF FÜR KAFFEE-GRUPPE M10x1	717
3	1250436	MOLLA ASTA COMANDO ø 14x12 mm.	CONTROL ROD SPRING ø 14 x 12 mm	FEDER FÜR STEUERACHSE ø 14 x 12 mm	758
4	1225012	STAFFA FISSAGGIO LEVA	LEVER FASTENING BRACKET	BEFESTIGUNGSBÜGEL FÜR HEBEL	685
5	1184020	BLOCCO CAMME CON PERNO	CAM UNIT WITH PIN	NOCKENGRUPPE MIT STIFT	581
6	1346506	RULLINO DI SCORRIMENTO ø 5x10 mm	SLIDING ROLL ø 5x10 mm	ANTRIEBSROLLE ø 5x10 mm	844
7	1240836	MICRO POMPA 20A 380V	MICROSWITCH FOR PUMP 20A 380V	MIKROSCHALTER FÜR PUMPE 20A 380V	692
8	1190101	SPESSORE CARTA	PAPER SEAL	PAPIERDICHTUNG	668
9	1186851	GUARNIZIONE PORTAFILTRO	FILTER HOLDER GASKET	DICHTUNG FÜR SIEBTRÄGER	662
10	1186285	GUARNIZIONE SOTTODOCCIA ø 51x19x1 mm.	SHOWER HOLDER GASKET ø 51 x 19 x 1 mm	DICHTUNG FÜR KAFFEE-GRUPPE ø 51x19x1 mm	611
11	1086516	PORTA DOCCIA EROGAZIONE	SHOWER HOLDER	DUSCHETRÄGER WASSERVERTEILER	551
12	1081041	DOCCIA EROGAZIONE ø 48 mm	SHOWER SCREEN ø 48 mm	DUSCHE ø 48 mm	549
13	1528011	VITE INOX M5x20 PER DOCCIA	SHOWER STAINLESS STEEL SCREW M5x20	SCHRAUBE AUS INOX STAHL M5x20 FÜR DUSCHE	973
14	1449372	TUBO ø 13 mm.	PIPE ø 13 mm	ROHR ø 13 mm	922
15	1349482	RACCORDO REGOLAZIONE	REGULATION FITTING	ANSCHLUSS FÜR EINSTELLUNG	885
16	1349481	RACCORDO GRUPPO MANUALE	MANUAL COFFEE GROUP FITTING	ANSCHLUSSSTÜCK FÜR KAFFEEGRUPPE MANUELL	885
17	1250171	MOLLA ø 11,5x16	SPRING ø 11.5x16	FEDER ø 11,5x16	754
18	1186139	PORTA GUARNIZIONE	GASKET HOLDER	DICHTUNGSTRÄGER	596
19	1186311	GUARNIZIONE VALVOLA ø 13x4x4 mm	VALVE GASKET ø 13x4x4 mm	VENTILDICHTUNG ø 13x4x4 mm	614
20	1186138	PORTA GUARNIZIONE	GASKET HOLDER	DICHTUNGSTRÄGER	596
21	1348326	SEEGER ø 7 mm	SEEGER RING ø 7 mm	SEEGERRING ø 7 mm	857
22	1186143	RONDELLA OTTONE	BRASS WASHER	MESSINGSCHEIBE	596
23	1324080	PERNO FORCELLA SCARICO	DRAIN FORK PIN	BOLZEN FÜR ABLAUFGABEL	829
24	1349502	RACCORDO SCARICO	OUTLET FITTING	AUSLAUFANSCHLUSS	886
25	1186136	GUARNIZIONE TUBO	PIPE GASKET	ROHRDICHTUNG	595
25	1186281	GUARNIZIONE TEFLON ø 28x23x2 mm	TEFLON GASKET ø 28 x 23 x 2 mm	TEFLON-DICHTUNG ø 28 x 23 x 2 mm	611
26	1324083	PERNO GRUPPO SUPERIORE	TOP GROUP PIN	BOLZEN FÜR OBERE GRUPPE	829
28	1186282	GUARNIZIONE VALVOLA ø 16,85x6x4 mm	VALVE GASKET ø 16.85x6x4 mm	DICHTUNG FÜR VENTIL ø 16,85x6x4 mm	611
29	1523521	CORPO VALVOLA	VALVE BODY	VENTILKÖRPER	959
30	1250172	MOLLA RUBINETTO VAPORE	STEAM TAP SPRING	FEDER FÜR DAMPFHAHN	754
31	1439016	TAPPO CIECO	BLIND PLUG	BLINDVERSCHLUSS	896
32	1186284	GUARNIZIONE FLANGIA OR 40 EP	FLANGE GASKET 40 EP	FLANSCHDICHTUNG O-RING 40 EP	611
33	1449371	TUBO PESCANTE NYLON ø 3,3x5 mm.	SUCTION PIPE NYLON ø 3.3x5 mm	TAUCHSCHLAUCH AUS NYLON ø 3,3x5 mm	922
34	1391006	SUPPORTO GRUPPO	LEVER GROUP SUPPORT	HALTER FÜR GRUPPE	894
35	1349484	RACCORDO ø 3/4"	FITTING ø 3/4"	ANSCHLUSS ø 3/4"	885
36	1186140	GUARNIZIONE RAME	COPPER GASKET	KUPFERDICHTUNG	596
37	1186141	GUARNIZIONE POLMONE	PIPE GASKET	BALGDICHTUNG	596
37	1186361	GUARNIZIONE TEFLON SCAMBIATORE	TEFLON GASKET FOR HEAT EXCHANGER	TEFLON-DICHTUNG FÜR WÄRMETAUSCHER	619
38	1349043	DADO RACCORDO SCAMBIATORE	HEAT EXCHANGER FITTING NUT	MUTTER FÜR WÄRMETAUSCHERANSCHLUSS	875
39	1169011	CARTUCCIA 2 GRUPPI	CARTRIDGE 2 GROUPS	PATRONE 2 GRUPPEN	579

GRUPPO LEVA
LEVER GROUP • HEBELGRUPPE • SM31

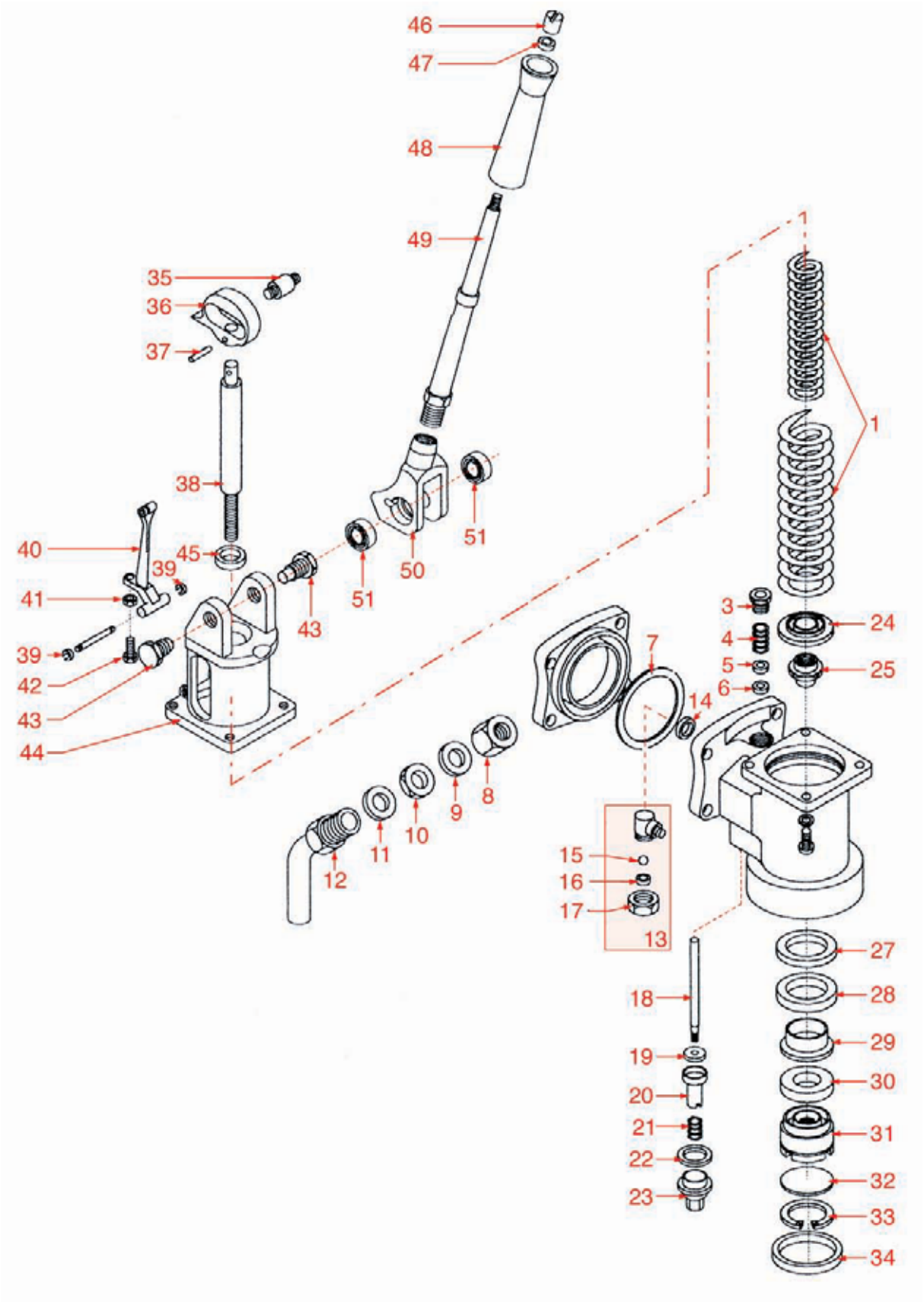

GRUPPO LEVA
LEVER GROUP • HEBELGRUPPE • SM31

Pos.	Cod.	Descrizione	Description	Beschreibung	Pag.
1	1250113	COPPIA MOLLE	SPRING PAIR	FEDERPAAR	752
3	1523420	GUIDA VALVOLA	VALVE GUIDE	VENTILFÜHRUNG	955
4	1250114	MOLLA PULSANTE ALIMENTAZIONE	SPING FOR INLET TAP	FEDER FÜR VERSORGUNGSKNOPF	752
5	1186103	GUARNIZIONE TEFLON	TEFLON GASKET	DICHTUNG AUS TEFLON	592
5	1186283	RONDELLA OTTONE ø 15x7x2,5 mm	BRASS WASHER ø 15x7x2.5 mm.	MESSINGSCHEIBE ø 15x7x2,5 mm	611
6	1186563	GUARNIZIONE TEFLON	GASKET	DICHTUNG	640
7	1186284	GUARNIZIONE FLANGIA OR 40 EP	FLANGE GASKET 40 EP	FLANSCHDICHTUNG O-RING 40 EP	611
8	1349484	RACCORDO ø 3/4"	FITTING ø 3/4"	ANSCHLUSS ø 3/4"	885
9	1186140	GUARNIZIONE RAME	COPPER GASKET	KUPFERDICHTUNG	596
10	1349043	DADO RACCORDO SCAMBIATORE	HEAT EXCHANGER FITTING NUT	MUTTER FÜR WÄRMETAUSCHERANSCHLUSS	875
11	1186141	GUARNIZIONE POLMONE	PIPE GASKET	BALGDICHTUNG	596
11	1186361	GUARNIZIONE TEFLON SCAMBIATORE	TEFLON GASKET FOR HEAT EXCHANGER	TEFLON-DICHTUNG FÜR WÄRMETAUSCHER	619
13	1523424	VALVOLA DI RITEGNO	NON-RETURN VALVE	RÜCKSCHLAGVENTIL	956
14	1186112	GUARNIZIONE VALVOLA	VALVE GASKET	DICHTUNG FÜR VENTIL	593
18	1324014	PERNO INOX	STAINLESS STEEL PIN	INOX-STIFT	822
19	1186316	GUARNIZIONE ø 15x4x4 mm	WATER TAP FITTING ø 15x4x4 mm	DICHTUNG ø 15x4x4 mm	615
20	1186120	PORTAGUARNIZIONE	GASKET HOLDER	DICHTUNGSTRÄGER	593
21	1250114	MOLLA PULSANTE ALIMENTAZIONE	SPING FOR INLET TAP	FEDER FÜR VERSORGUNGSKNOPF	752
22	1186136	GUARNIZIONE TUBO	PIPE GASKET	ROHRDICHTUNG	595
27	1186132	ANELLO DI COMPRESSIONE	GASKET	VERDICHTUNGSRING	595
28	1186125	GUARNIZIONE TRAPEZOIDALE	TRAPEZIOIDAL GASKET	TRAPEZFÖRMIGE DICHTUNG	594
30	1186123	GUARNIZIONE PISTONE	PISTON GASKET	DICHTUNG FÜR KOLBEN	594
32	1081053	DOCCIA PIANA	FLAT SHOWER SCREEN	FLACHE DUSCHE	549
33	1250116	MOLLA DOCCIA	SHOWER SPRING	FEDER FÜR BRAUSE	752
34	1186851	GUARNIZIONE PORTAFILTRO	FILTER HOLDER GASKET	DICHTUNG FÜR SIEBTRÄGER	662
34	1190101	SPESSORE CARTA	PAPER SEAL	PAPIERDICHTUNG	668
35	1324017	PERNO CUSCINETTO	PIN FOR BEARING	STIFT FÜR LAGER	823
36	1192011	ECCENTRICO GRUPPO LEVA	LEVER GROUP ECCENTRIC	EXCENTER FÜR HEBELGRUPPE	671
37	1348049	SPINA ELASTICA ECCENTRICO ø 4x20 mm	ECCENTRIC ELASTIC CLASP ø 4x20 mm	SPANNHÜLSE FÜR EXCENTER ø 4x20 mm	851
40	1225013	LEVA GRUPPO	GROUP LEVER	HEBEL FÜR GRUPPE	685
45	1186135	GUARNIZIONE FELTRO	GASKET	DICHTUNG AUS FILZ	595
46	1241054	VITE FISSAGGIO MANOPOLA	KNOB FASTENING SCREW	BEFESTIGUNGSSCHRAUBE FÜR KNOPF	700
47	1241053	ANELLO FISSAGGIO MANIGLIA	HANDLE FASTENING RING	BEFESTIGUNGSRING FÜR GRIFF	700
48	1241302	MANOPOLA LEVA	LEVER HANDLE	KNEBEL FÜR HEBEL	705
50	1192012	SNODO GRUPPO LEVA	LEVER GROUP ARTICULATION	HEBELGRUPPEGELENK	671
51	1063910	CUSCINETTO	BEARING	LAGER	544

GRUPPO MANUALE PRIMA SERIE
MANUAL GROUP 1 ST SERIE • MANUELLE GRUPPE 1. SERIE • SM12

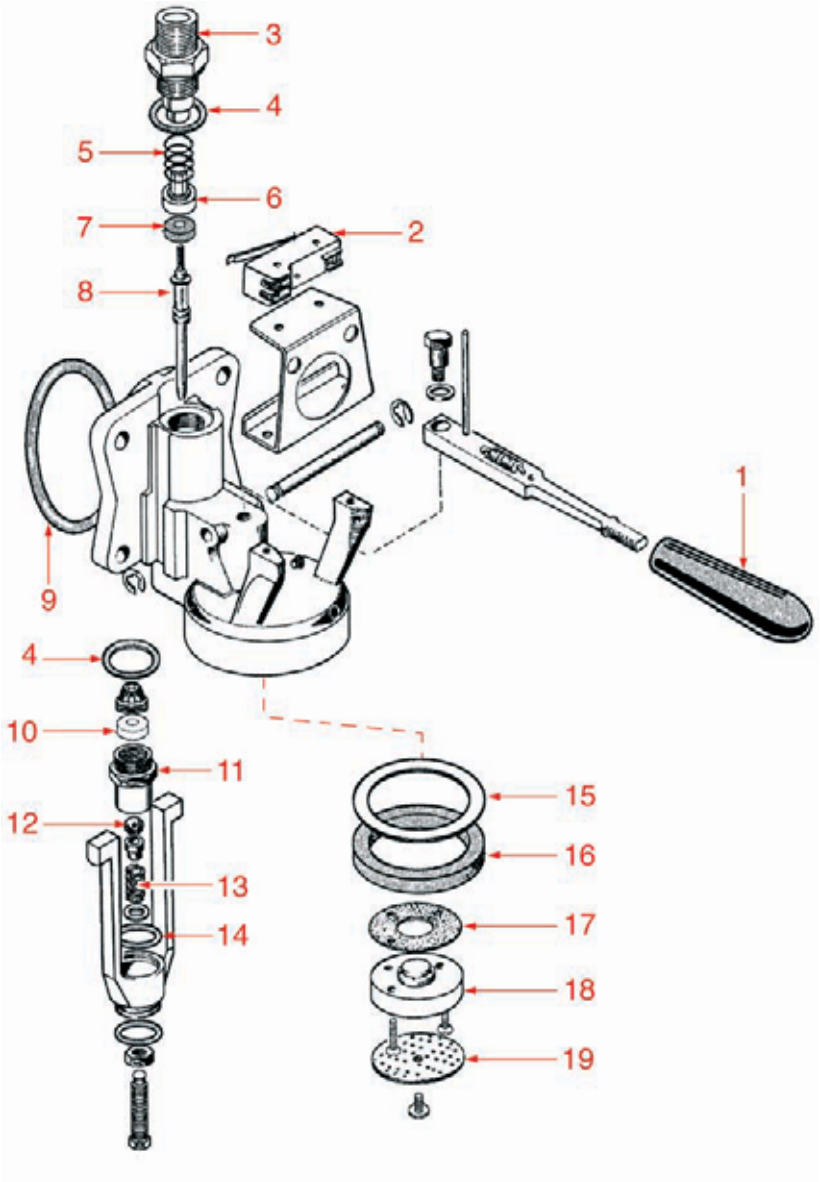

GRUPPO MANUALE PRIMA SERIE
MANUAL GROUP 1 ST SERIE • MANUELLE GRUPPE 1. SERIE • SM12

Pos.	Cod.	Descrizione	Description	Beschreibung	Pag.
1	1241441	MANOPOLA GRUPPO M10x1	COFFEE GROUP HANDLE M10x1	DREHKNOPF FÜR KAFFEE-GRUPPE M10x1	717
2	1240836	MICRO POMPA 20A 380V	MICROSWITCH FOR PUMP 20A 380V	MIKROSCHALTER FÜR PUMPE 20A 380V	692
3	1349044	RACCORDO GRUPPO	GROUP FITTING	ANSCHLUSS FÜR GRUPPE	875
4	1186281	GUARNIZIONE TEFLON ø 28x23x2 mm	TEFLON GASKET ø 28 x 23 x 2 mm	TEFLON-DICHTUNG ø 28 x 23 x 2 mm	611
5	1250172	MOLLA RUBINETTO VAPORE	STEAM TAP SPRING	FEDER FÜR DAMPFHAHN	754
6	1523521	CORPO VALVOLA	VALVE BODY	VENTILKÖRPER	959
7	1186282	GUARNIZIONE VALVOLA ø 16,85x6x4 mm	VALVE GASKET ø 16.85x6x4 mm	DICHTUNG FÜR VENTIL ø 16,85x6x4 mm	611
8	1324083	PERNO GRUPPO SUPERIORE	TOP GROUP PIN	BOLZEN FÜR OBERE GRUPPE	829
9	1186284	GUARNIZIONE FLANGIA OR 40 EP	FLANGE GASKET 40 EP	FLANSCHDICHTUNG O-RING 40 EP	611
10	1186137	GUARNIZIONE VITON ø 13x4 mm.	VITON GASKET ø 13 x 4 mm	VITON-DICHTUNG ø 13x4 mm	595
11	1349502	RACCORDO SCARICO	OUTLET FITTING	AUSLAUFANSCHLUSS	886
12	1323416	SFERA INOX ø 10 mm	STAINLESS STEEL BALL ø 10 mm	KUGEL AUS INOX ø 10 mm	821
13	1250171	MOLLA ø 11,5x16	SPRING ø 11.5x16	FEDER ø 11,5x16	754
14	1186356	GUARNIZIONE OR 03075 EPDM	O-RING 03075 EPDM	O-RING-DICHTUNG 03075 EPDM	619
15	1190101	SPESSORE CARTA	PAPER SEAL	PAPIERDICHTUNG	668
16	1186851	GUARNIZIONE PORTAFILTRO	FILTER HOLDER GASKET	DICHTUNG FÜR SIEBTRÄGER	662
17	1186285	GUARNIZIONE SOTTODOCCIA ø 51x19x1 mm.	SHOWER HOLDER GASKET ø 51 x 19 x 1 mm	DICHTUNG FÜR KAFFEE-GRUPPE ø 51x19x1 mm	611
18	1086516	PORTA DOCCIA EROGAZIONE	SHOWER HOLDER	DUSCHETRÄGER WASSERVERTEILER	551
19	1081041	DOCCIA EROGAZIONE ø 48 mm	SHOWER SCREEN ø 48 mm	DUSCHE ø 48 mm	549

GRUPPO CON ELETTROVALVOLA
GROUP WITH ELECTROVALVE • GRUPPE MIT ELEKTROVENTIL • SM0101

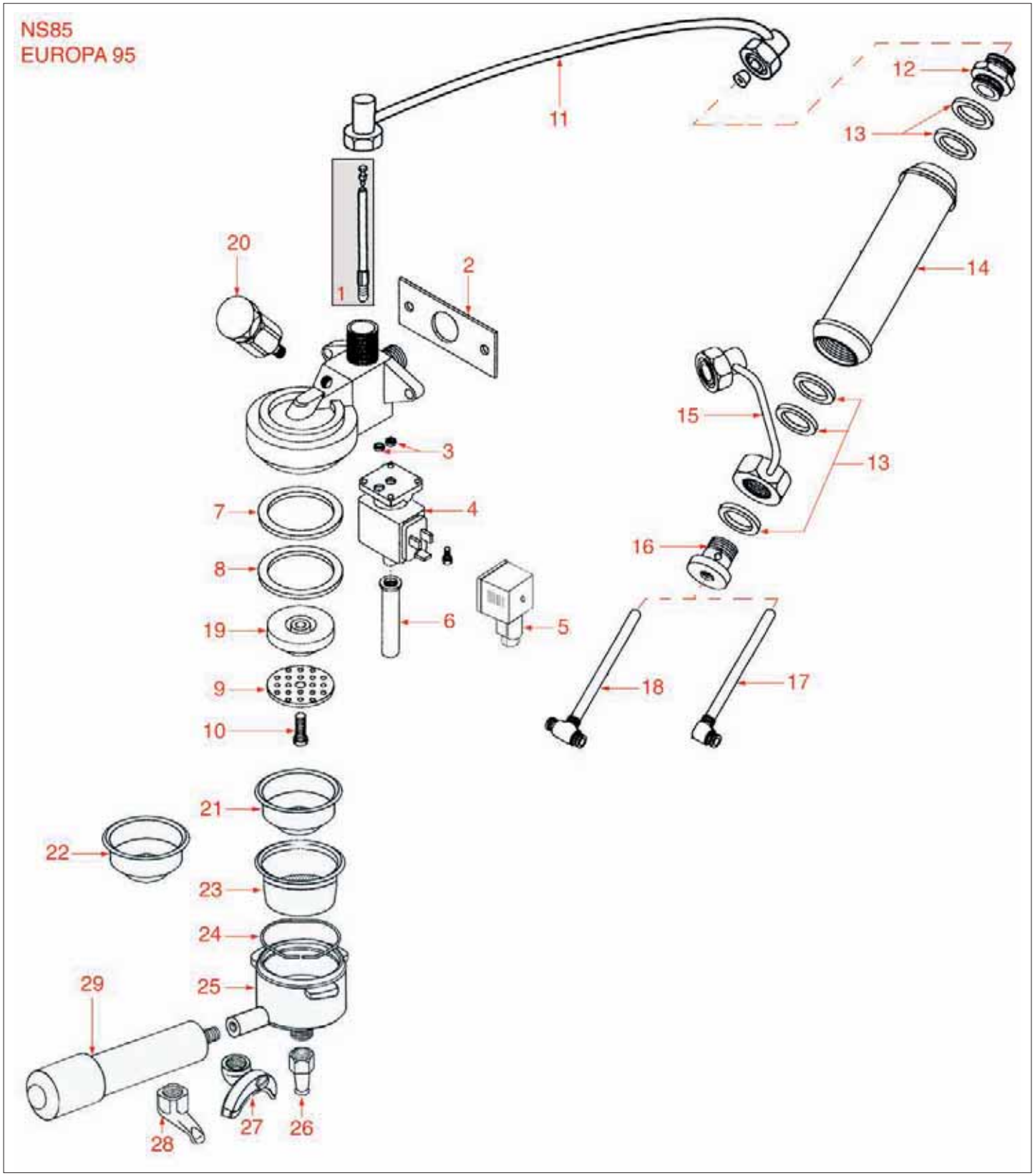

GRUPPO CON ELETTROVALVOLA
GROUP WITH ELECTROVALVE • GRUPPE MIT ELEKTROVENTIL • SM0101

Pos.	Cod.	Descrizione	Description	Beschreibung	Pag.
1	1501582	UGELLO COMPLETO (3 PEZZI)	JET ASSEMBLY (3 PIECES)	DÜSE KOMPLETT (3 STÜCKE)	944
2	1186521	GUARNIZIONE GRUPPO ø 95x45 mm.	COFFEE GROUP GASKET ø 95x45 mm	DICHTUNG FÜR KAFFEE-GRUPPE ø 95x45 mm	637
3	1186612	GUARNIZIONE OR 0105 VITON	O-RING 105 VITON	O-RING-DICHTUNG 0105 VITON	644
4	1120330	ELETTROVALVOLA LUCIFER 3 VIE	3-WAY SOLENOID VALVE LUCIFER	3-WEGE MAGNETVENTIL LUCIFER	555
5	3120034	CONNETTORE GRANDE PER BOBINA	LARGE COIL CONNECTOR	STECKER FÜR MAGNETSPULE GROSS	1020
6	1449571	TUBO SCARICO 32 mm	OUTLET PIPE ø 1/8" x 32 mm	AUSLAUFROHR ø 1/8"x32 mm	927
7	1190101	SPESSORE CARTA	PAPER SEAL	PAPIERDICHTUNG	668
8	1186851	GUARNIZIONE PORTAFILTRO	FILTER HOLDER GASKET	DICHTUNG FÜR SIEBTRÄGER	662
9	1081041	DOCCIA EROGAZIONE ø 48 mm	SHOWER SCREEN ø 48 mm	DUSCHE ø 48 mm	549
10	1528011	VITE INOX M5x20 PER DOCCIA	SHOWER STAINLESS STEEL SCREW M5x20	SCHRAUBE AUS INOX STAHL M5x20 FÜR DUSCHE	973
11	1449374	TUBO SUPERIORE	UPPER PIPE	OBERES ROHR	922
12	1349485	RACCORDO TERMICO	FITTING	WÄRMEANSCHLUSS	885
13	1186141	GUARNIZIONE POLMONE	PIPE GASKET	BALGDICHTUNG	596
13	1186361	GUARNIZIONE TEFLON SCAMBIATORE	TEFLON GASKET FOR HEAT EXCHANGER	TEFLON-DICHTUNG FÜR WÄRMETAUSCHER	619
14	1449308	TUBO TERMICO ø 3/4"	PIPE ø 3/4"	THERMOROHR ø 3/4"	916
15	1449375	TUBO INFERIORE	LOWER PIPE	UNTERES ROHR	922
16	1439017	TAPPO SCAMBIATORE	HEAT EXCHANGER PLUG	ANSCHLUSS	897
17	1449376	TUBO CON INIETTORE	PIPE WITH INJECTOR	ROHR MIT INJEKTOR	923
18	1449377	TUBO A "T" CON INIETTORE	"T" PIPE WITH INJECTOR	T-ROHR MIT INJEKTOR	923
19	1086516	PORTA DOCCIA EROGAZIONE	SHOWER HOLDER	DUSCHETRÄGER WASSERVERTEILER	551
20	1202501	INFUSORE GRUPPO	GROUP INFUSER	BRÜHGRUPPE	680
21	1160271	FILTRO 1 TAZZA 8 GRAMMI	1-CUP FILTER 8 GRAMS	KAFFEESIEB 1 TASSE 8 g	564
22	1160287	FILTRO CIECO	BLIND FILTER	BLINDFILTER	566
23	1160272	FILTRO 2 TAZZE 14 gr	2-CUP FILTER 14 GRAMS	KAFFEESIEB 2 TASSEN 14 g	564
24	1250101	MOLLA FERMAFILTRO	FILTER BLOCKING SPRING	FEDER FÜR SIEBTRÄGER	751
25	1165051	PORTAFILTRO SAN MARCO	FILTER HOLDER SAN MARCO	SIEBTRÄGER SAN MARCO	576
26	1022503	BECCUCCIO 1 TAZZA DIRITTO	STRAIGHT SINGLE SPOUT	AUSLAUF 1-WEG GERADE	526
27	1022502	BECCUCCIO 2 TAZZE	DOUBLE SPOUT	AUSLAUF 2-WEGE	526
28	1022501	BECCUCCIO 1 TAZZA	SINGLE SPOUT	AUSLAUF 1-WEG	525
29	1241502	MANOPOLA PORTAFILTRO M10	FILTER HOLDER HANDLE M10	SIEBTRÄGERGRIFF M10	721

GRUPPO CAFFÈ
COFFEE GROUP • KAFFEEGRUPPE • SM10

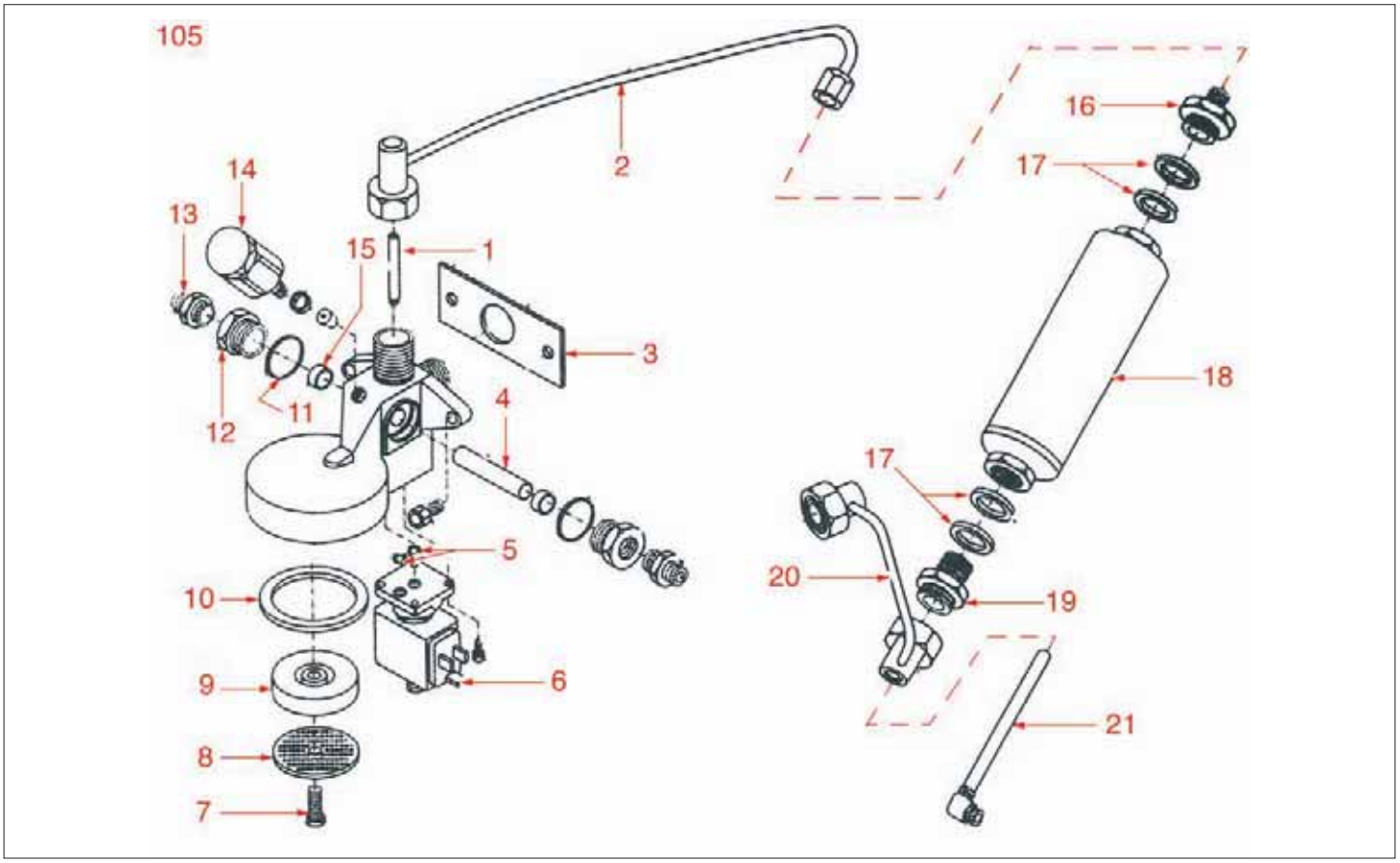

COMPONENTI RUBINETTO SCALDATAZZE
CUP-WARMER TAP • TASSENWÄRMERHAHN • SM09

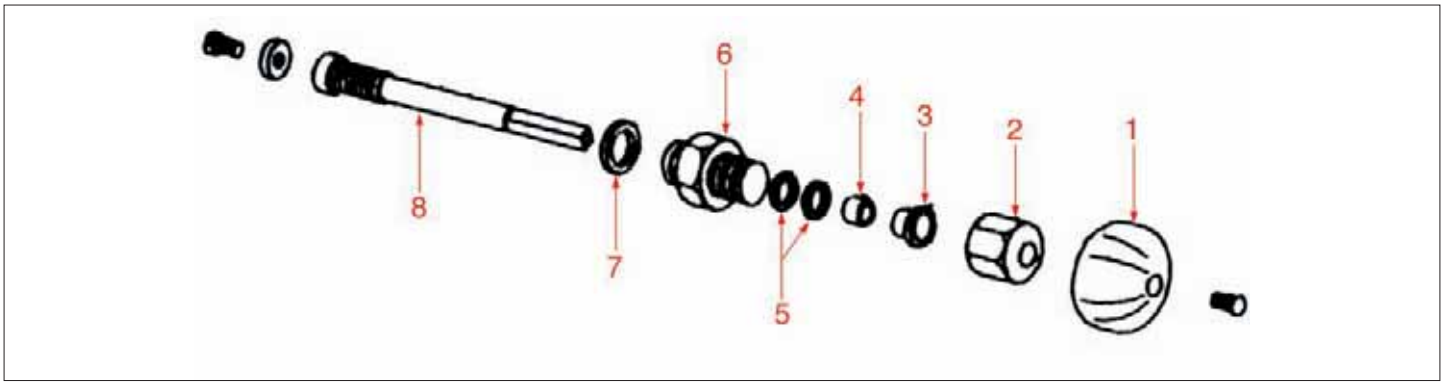

GRUPPO CAFFÈ
COFFEE GROUP • KAFFEEGRUPPE • SM10

Pos.	Cod.	Descrizione	Description	Beschreibung	Pag.
1	1501583	INIETTORE	INJECTOR	INJEKTOR	944
2	1449378	TUBO ACQUA TERMICO	WATER HEAT PIPE	THERMISCHES WASSERROHR	923
3	1186521	GUARNIZIONE GRUPPO ø 95x45 mm.	COFFEE GROUP GASKET ø 95x45 mm	DICHTUNG FÜR KAFFEE-GRUPPE ø 95x45 mm	637
4	1449399	TUBETTO REFRIGERAZIONE	REFRIGERATION TUBE	KÜHLUNGSTUBE	925
5	1186612	GUARNIZIONE OR 0105 VITON	O-RING 105 VITON	O-RING-DICHTUNG 0105 VITON	644
6	1120101	ELETTROVALVOLA PARKER 3 VIE 115V 50/60Hz	3-WAY SOLENOID PARKER 115/50-60	3-WEGE MAGNETVENTIL 115/50-60 PARKER	552
6	1120102	ELETTROVALVOLA LUCIFER 3 VIE 115V	3-WAY SOLENOID LUCIFER 115V	3-WEGE MAGNETVENTIL 115V LUCIFER	553
6	1120330	ELETTROVALVOLA LUCIFER 3 VIE	3-WAY SOLENOID VALVE LUCIFER	3-WEGE MAGNETVENTIL LUCIFER	555
6	1120335	ELETTROVALVOLA PARKER 3 VIE	3-WAY SOLENOID VALVE PARKER	3-WEGE MAGNETVENTIL PARKER	556
7	1528011	VITE INOX M5x20 PER DOCCIA	SHOWER STAINLESS STEEL SCREW M5x20	SCHRAUBE AUS INOX STAHL M5x20 FÜR DUSCHE	973
8	1081041	DOCCIA EROGAZIONE ø 48 mm	SHOWER SCREEN ø 48 mm	DUSCHE ø 48 mm	549
9	1086001	PORTA DOCCIA EROGAZIONE	SHOWER HOLDER	DUSCHETRÄGER WASSERVERTEILER	550
10	1186291	GUARNIZIONE PORTAFILTRO	FILTER HOLDER GASKET	SIEBTRÄGERDICHTUNG	612
11	1186292	GUARNIZIONE OR 0130 SILICONE	GASKET OR 0130 SILICONE	DICHTUNG OR 0130 SILIKON	612
12	1349398	RACCORDO RIDUZIONE	REDUCER	REDUZIERANSCHLUSS	882
13	1349397	RACCORDO GRUPPO	GROUP FITTING	GRUPPENANSCHLUSS	882
14	1202001	INFUSORE GRUPPO	GROUP INFUSER	BRÜHGRUPPE	680
15	3348044	BICONO PER TUBO ø 10 mm.	PIPE OLIVE ø 10 mm	DOPPELKONUS ø 10 mm	1030
16	1349395	RACCORDO TERMICO SUPERIORE	UPPER THERMAL FITTING	OBERER THERMISCHER ANSCHLUSS	882
17	1186290	GUARNIZIONE TERMICO	THERMAL GASKET	WÄRMEDICHTUNG	612
18	1449379	TUBO TERMICO MODELLO 105	HEAT PIPE MODEL 105	THERMISCHES ROHR MODELL 105	923
19	1349396	RACCORDO TERMICO INFERIORE	LOWER THERMAL FITTING	UNTERER THERMISCHER ANSCHLUSS	882
20	1449389	TUBO TERMICO INFERIORE	LOWER HEAT PIPE	UNTERES THERMISCHES ROHR	924
21	1449390	TUBO INIETTORE 1 VIA	ONE WAY INJECTOR PIPE	INJEKTOR-ROHR 1-WEG	924

COMPONENTI RUBINETTO SCALDATAZZE
CUP-WARMER TAP • TASSENWÄRMERHAHN • SM09

Pos.	Cod.	Descrizione	Description	Beschreibung	Pag.
1	1241446	MANOPOLA SCALDATAZZE	CUP WARMING HANDLE	DREHKNOPF FÜR TASSENWÄRMER	717
2	1348367	GHIERA	NUT	NUTMUTTER	860
3	1186151	PREMISTOPPA	STUFFING GLAND	STOPFBÜCHSEN	597
4	1186150	GUARNIZIONE RUBINETTO	TAP GASKET	DICHTUNG FÜR WASSERVENTIL	597
5	1186411	GUARNIZIONE OR 02031 EPDM	O-RING 02031 EPDM	O-RING-DICHTUNG 02031 EPDM	625
6	1349376	RACCORDO RUBINETTO	TAP FITTING	HAHNANSCHLUSS	881
7	1186149	GUARNIZIONE RUBINETTO	TAP GASKET	DICHTUNG FÜR WASSERVENTIL	597
8	1324059	PERNO RUBINETTO	TAP SPINDLE	HAHNBOLZEN	827

RUBINETTI
TAPS • HÄHNE • SM15

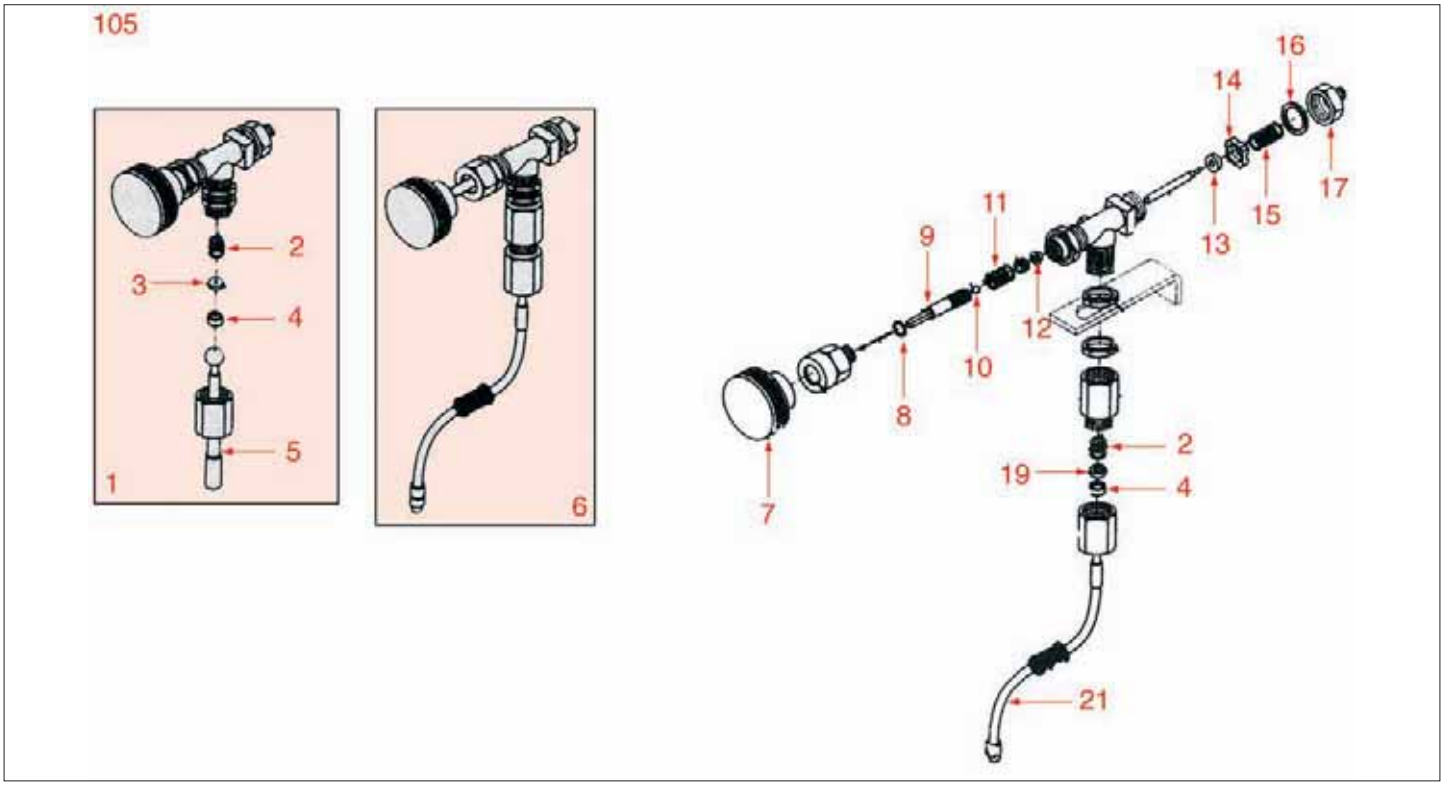

RUBINETTI CARICO ACQUA
WATER INLET TAPS • WASSEREINLAUFSHÄHNE • SM0401

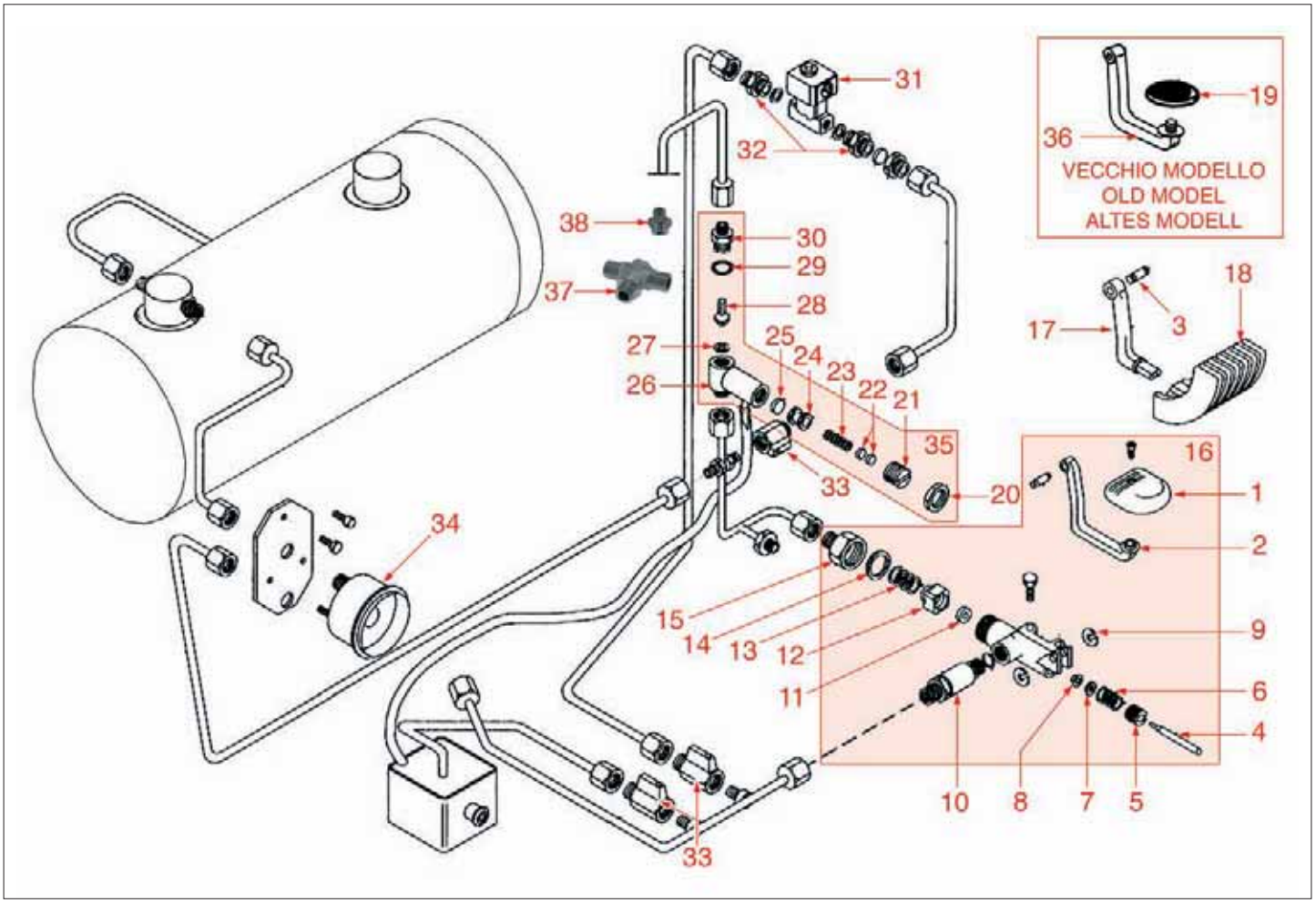

RUBINETTI
TAPS • HÄHNE • SM15

Pos.	Cod.	Descrizione	Description	Beschreibung	Pag.
1	1348759	RUBINETTO ACQUA MODELLO 105	COMPLETE WATER TAP MODEL 105	WASSERHAHN KOMPLETT MODELL 105	866
2	1250173	MOLLA RUBINETTO	TAP SPRING	HAHNFEDER	754
3	1186288	RIDUZIONE RUBINETTO ACQUA	WATER TAP FITTING	REDUZIERSTÜCK FÜR WASSERVENTIL	612
4	1186372	GUARNIZIONE SVASATA ø 14,5x7,5x4,5 mm	COUNTERSUNK GASKET ø 14,5x7,5x4,5 mm.	ERWEITERTE DICHTUNG ø 14,5x7,5x4,5 mm.	620
5	1449401	TUBO ACQUA MODELLO 85/95/105	WATER PIPE MODEL 85/95/105	WASSERROHR MODELL 85/95/105	925
6	1348760	RUBINETTO VAPORE COMPLETO MODELLO 105	COMPLETE TAP MODEL 105	HAHN KOMPLETT MODELL 105	866
7	1241450	MANOPOLA RUBINETTO VAPORE MODELLO 105	STEAM TAP KNOB MODEL 105	DREHKNOPF FÜR DAMPFHAHN MODELL 105	717
8	1186295	GUARNIZIONE PERNO RUBINETTO	TAP SPINDLE GASKET	DICHTUNG FÜR HAHNSTIFT	613
9	1324501	PERNO RUBINETTO	TAP SPINDLE	STIFT FÜR HAHN	833
10	1323601	SFERA INOX ø 6 mm	STAINLESS STEEL BALL	KUGEL AUS INOX	821
11	1250437	MOLLA RUBINETTO ø 16x21 mm	TAP SPRING ø 16 x 21 mm	HAHNFEDER ø 16 x 21 mm	758
12	1186370	GUARNIZIONE TEFLON CONICA	CONICAL TEFLON GASKET	KEGELFÖRMIGE TEFLON-DICHTUNG	620
13	1186369	GUARNIZIONE ø 15x5,5x4 mm	GASKET ø 15x5,5x4 mm.	DICHTUNG ø 15x5,5x4 mm.	620
14	1523522	CORPO VALVOLA	VALVE BODY	VENTILKÖRPER	959
15	1250543	MOLLA VALVOLA ø 16x20 mm	VALVE SPRING ø 16 x 20 mm	VENTILFEDER ø 16x20 mm	761
16	1186201	GUARNIZIONE TEFLON ø 21x16,8x2 mm	TEFLON GASKET ø 21 x 16.8 x 2 mm	TEFLON-DICHTUNG ø 21 x 16,8 x 2 mm	602
17	1349394	RACCORDO RIDUZIONE ø 3/8"	FITTING REDUCER ø 3/8"	REDUZIERANSCHLUSS ø 3/8"	881
19	1186289	RONDELLA SNODO	WASHER	SCHEIBE FÜR GELENK	612
21	1449400	TUBO VAPORE MODELLO 105	STEAM PIPE MODEL 105	DAMPFROHR MODELL 105	925

RUBINETTI CARICO ACQUA
WATER INLET TAPS • WASSEREINLAUFSHÄHNE • SM0401

Pos.	Cod.	Descrizione	Description	Beschreibung	Pag.
1	1241516	IMPUGNATURA 2A SERIE	HANDGRIP II SERIES	HANDGRIFF 2. SERIE	722
2	1225008	LEVA RUBINETTO ACQUA NS85	WATER TAP LEVER NS85	HEBEL FÜR WASSERHAHN NS85	684
3	1324079	PERNO LEVA RUBINETTO ø 6x26 mm	TAP LEVER PIN ø 6x26 mm	BOLZEN FÜR HAHNHEBEL ø 6x26 mm	829
4	1324081	PERNO RUBINETTO	TAP SPINDLE	HAHNBOLZEN	829
5	1349039	RACCORDO REGOLAZIONE	ADJUSTMENT FITTING	ANSCHLUSS FÜR EINSTELLUNG	875
6	1250173	MOLLA RUBINETTO	TAP SPRING	HAHNFEDER	754
7	1186462	RONDELLA OTTONE ø 12x8x2 mm	BRASS WASHER ø 12x8x2 mm	MESSINGSCHEIBE ø 12x8x2 mm	631
8	1186370	GUARNIZIONE TEFLON CONICA	CONICAL TEFLON GASKET	KEGELFÖRMIGE TEFLON-DICHTUNG	620
9	1348817	ANELLO ELASTICO	ELASTIC RING	ELASTISCHER RING	868
10	1523701	VALVOLA DI RITEGNO ø 3/8"	NON-RETURN VALVE ø 3/8"	RÜCKSCHLAGVENTIL ø 3/8"	966
11	1186369	GUARNIZIONE ø 15x5,5x4 mm	GASKET ø 15x5,5x4 mm.	DICHTUNG ø 15x5,5x4 mm.	620
12	1523522	CORPO VALVOLA	VALVE BODY	VENTILKÖRPER	959
13	1250542	MOLLA VALVOLA ø 15x20 mm.	VALVE SPRING ø 15 x 20 mm	VENTILFEDER ø 15x20 mm	761
14	1186368	GUARNIZIONE DADO RUBINETTO	TAP NUT GASKET	DICHTUNG FÜR HAHNMUTTER	620
15	1349394	RACCORDO RIDUZIONE ø 3/8"	FITTING REDUCER ø 3/8"	REDUZIERANSCHLUSS ø 3/8"	881
16	1348752	RUBINETTO ALIMENTAZIONE COMPLETO	INLET TAP ASSEMBLY	EINLAUFHAHN KOMPLETT	865
17	1225009	LEVA RUBINETTO ACQUA EUROPA 95	WATER TAP LEVER EUROPA 95	HEBEL FÜR WASSERHAHN EUROPA 95	684
18	1241061	IMPUGNATURA SERIE 95	SERIES 95 HANDLE	HANDGRIFF SERIE 95	701
19	1241515	IMPUGNATURA 1ªSERIE 85	HANDGRIP 1ST. SERIES 85	HANDGRIFF 1. SERIE 85	722
20	1349490	RACCORDO RUBINETTO	TAP FITTING	HAHNANSCHLUSS	885
21	1439019	TAPPO REGOLAZIONE	ADJUSTMENT SCREW	EINSTELLSCHRAUBE	897
22	1186147	RONDELLA CIECA	BLIND WASHER	BLINDSCHEIBE	596
23	1250041	MOLLA ø 10x28 mm	SPRING ø 10x28 mm	FEDER ø 10x28 mm	749
24	1186146	PORTA GUARNIZIONE	GASKET HOLDER	DICHTUNGSTRÄGER	596
25	1186145	GUARNIZIONE CIECA ø 13x3 mm	BLIND GASKET ø 13x3 mm	BLINDDICHTUNG ø 13x3 mm	596
26	1523523	CORPO VALVOLA	VALVE BODY	VENTILKÖRPER	960
27	1186411	GUARNIZIONE OR 02031 EPDM	O-RING 02031 EPDM	O-RING-DICHTUNG 02031 EPDM	625
28	1324082	PERNO VALVOLA	PIN FOR VALVE	VENTILBOLZEN	829
29	1186414	GUARNIZIONE OR 0119 EPDM	O-RING 0119 EPDM	O-RING-DICHTUNG 0119 EPDM	626
30	1349040	RACCORDO ø 1/4" x M18x1,5	FITTING ø 1/4" x M18x1.5	ANSCHLUSS ø 1/4" x M18x1,5	875
31	1120354	ELETTROVALVOLA PARKER 2 VIE ø 1/4"	2-WAY SOLENOID VALVE PARKER ø 1/4"	2-WEGE MAGNETVENTIL PARKER ø 1/4"	558
32	1349102	RACCORDO ø 1/4"M-1/4"M	FITTING ø 1/4"M-1/4"M	ANSCHLUSS ø 1/4"AUßENGEW. 1/4"AUßENGEW.	878
33	3526699	VALVOLA A SFERA ø 1/4" MF	BALLCOCK VALVE ø 1/4" MF	KUGELVENTIL ø 1/4" AUßEN/INNEN	1034
34	1245661	MANOMETRO CALDAIA-POMPA ø 69 mm.	BOILER-PUMP PRESSURE GAUGE SAN MARCO ø63	MANOMETER FÜR KESSEL-PUMPE ø 69 mm	744
34	1245662	MANOMETRO CALDAIA SAN MARCO ø 60 mm.	BOILER PRESSURE GAUGE SAN MARCO ø 60 mm	MANOMETER FÜR KESSEL ø 60 mm	744
35	1348753	GRUPPO VALVOLA COMPLETO	VALVE GROUP ASSEMBLY	VENTILE KOMPLETT	865
36	1225010	LEVA RUBINETTO ACQUA 1ª serie 85	WATER TAP LEVER 1ª series 85	HEBEL FÜR WASSERHAHN erste Serie 85	684
37	1349491	RACCORDO 3 VIE ø1/4-1/4-1/4	THREE-WAY FITTING ø 1/4-1/4-1/4	3-WEGE ANSCHLUSS ø 1/4-1/4-1/4	885
38	1349375	RACCORDO VALVOLA	VALVE FITTING	VENTILANSCHLUSS	881

RUBINETTI ACQUA E VAPORE MOD.85
WATER AND STEAM TAPS MOD.85 • WASSER- UND DAMPFHÄHNE MOD.85 • SM0601

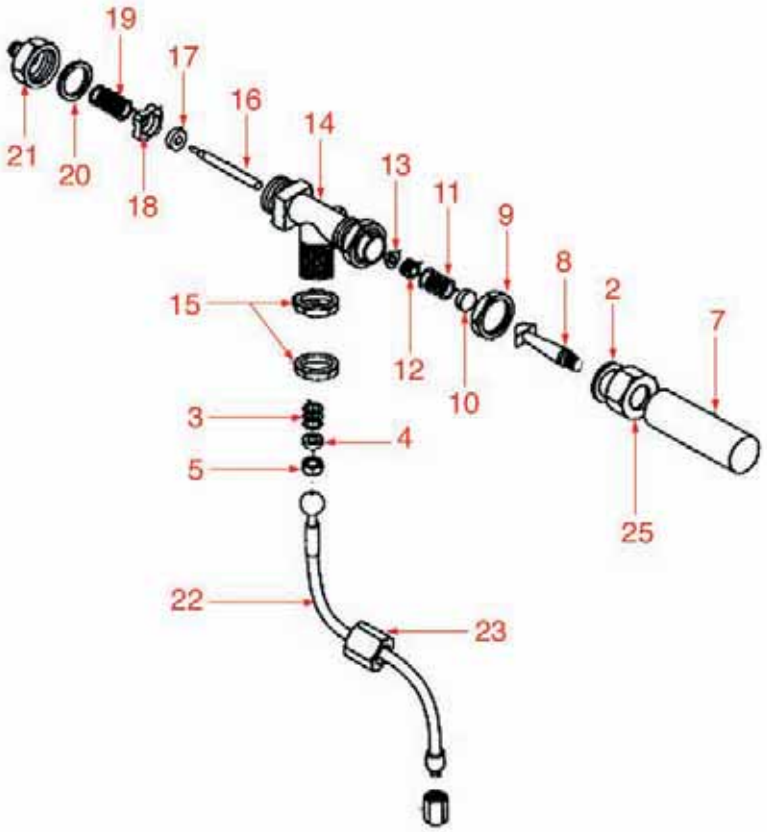

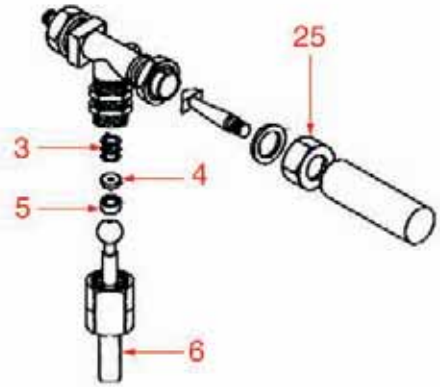

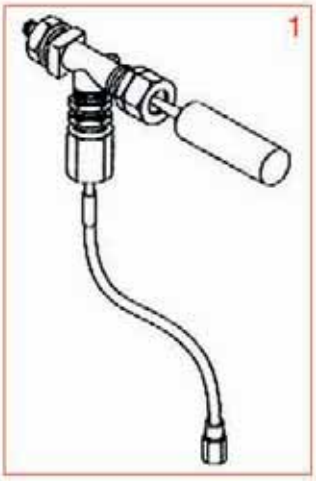



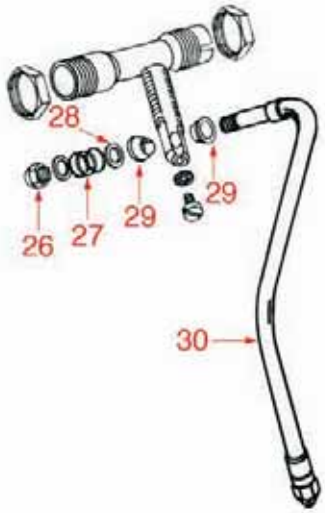

RUBINETTI ACQUA E VAPORE MOD.85

WATER AND STEAM TAPS MOD.85 • WASSER- UND DAMPFHÄHNE MOD.85 • SM0601

Pos.	Cod.	Descrizione	Description	Beschreibung	Pag.
1	1348751	RUBINETTO VAPORE COMPLETO	STEAM TAP ASSEMBLY	DAMPFHAHN KOMPLETT	865
2	1186142	GUARNIZIONE INOX	STAINLESS STEEL GASKET	INOX-DICHTUNG	596
2	1186464	RONDELLA INOX SAGOMATA	SHAPED STAINLESS STEEL WASHER	GEFORMTE SCHEIBE AUS INOX	631
3	1250541	MOLLA ASTA ø 12x15 mm.	ROD SPRING ø 12 x 15 mm	ACHSENFEDER ø 12x15 mm	761
4	1186289	RONDELLA SNODO	WASHER	SCHEIBE FÜR GELENK	612
5	1186372	GUARNIZIONE SVASATA ø 14,5x7,5x4,5 mm	COUNTERSUNK GASKET ø 14,5x7,5x4,5 mm.	ERWEITERTE DICHTUNG ø 14,5x7,5x4,5 mm.	620
6	1449401	TUBO ACQUA MODELLO 85/95/105	WATER PIPE MODEL 85/95/105	WASSERROHR MODELL 85/95/105	925
7	1241442	MANOPOLA RUBINETTO M10x1	TAP HANDLE M10x1	HANDGRIFF FÜR DREHKNOPF M10x1	717
8	1324111	PERNO A LEVA PER RUBINETTO	LEVER SPINDLE FOR TAP	HEBELBOLZEN FÜR HAHN	831
9	1349487	RACCORDO RUBINETTO	TAP FITTING	HAHNANSCHLUSS	885
10	1065501	CUSCINETTO PERNO RUBINETTO	TAP PIN BEARING	LAGER FÜR BOLZEN DES WASSERVENTILS	544
11	1250437	MOLLA RUBINETTO ø 16x21 mm	TAP SPRING ø 16 x 21 mm	HAHNFEDER ø 16 x 21 mm	758
12	1186463	BUSSOLA PORTAGUARNIZIONE	GASKET HOLDER	DICHTUNGSBUCHSE	631
13	1186370	GUARNIZIONE TEFLON CONICA	CONICAL TEFLON GASKET	KEGELFÖRMIGE TEFLON-DICHTUNG	620
14	1348750	CORPO RUBINETTO	TAP BODY	HAHNKÖRPER	865
15	1349042	GHIERA RUBINETTO VAPORE ø 3/8"	TEAM TAP NUT ø 3/8"	ZWINGE FÜR DAMPFHAHN ø 3/8"	875
16	1324081	PERNO RUBINETTO	TAP SPINDLE	HAHNBOLZEN	829
17	1186369	GUARNIZIONE ø 15x5,5x4 mm	GASKET ø 15x5,5x4 mm.	DICHTUNG ø 15x5,5x4 mm.	620
18	1523522	CORPO VALVOLA	VALVE BODY	VENTILKÖRPER	959
19	1250543	MOLLA VALVOLA ø 16x20 mm	VALVE SPRING ø 16 x 20 mm	VENTILFEDER ø 16x20 mm	761
20	1186368	GUARNIZIONE DADO RUBINETTO	TAP NUT GASKET	DICHTUNG FÜR HAHNMUTTER	620
21	1349486	RACCORDO VAPORE ø 1/4"	STEAM FITTING ø 1/4	DAMPFANSCHLUSS ø 1/4	885
22	1449852	TUBO VAPORE	STEAM PIPE	DAMPFROHR	934
23	1349451	RACCORDO TUBO VAPORE ø 3/8"	STEAM TUBE FITTING ø 3/8"	ANSCHLUSS FÜR DAMPFROHR ø 3/8"	883
24	1348755	RUBINETTO VAPORE COMPLETO	COMPLETE WATER STEAM TAP	DAMPFHAHN KOMPLETT	866
25	1528050	DADO NICHELATO	NICKEL-PLATED NUT	MUTTER VERNICKELT	976
26	1349489	RACCORDO RUBINETTO	TAP FITTING	HAHNANSCHLUSS	885
27	1250173	MOLLA RUBINETTO	TAP SPRING	HAHNFEDER	754
28	1186143	RONDELLA OTTONE	BRASS WASHER	MESSINGSCHEIBE	596
29	1186286	GUARNIZIONE TEFLON CONICA	CONICAL TEFLON GASKET	KEGELFÖRMIGE TEFLON-DICHTUNG	612
30	1449851	TUBO VAPORE	STEAM PIPE	DAMPFROHR	934

LIVELLO
SIGHTGLASS ASSEMBLY • NIVEAUGLAS • SM07

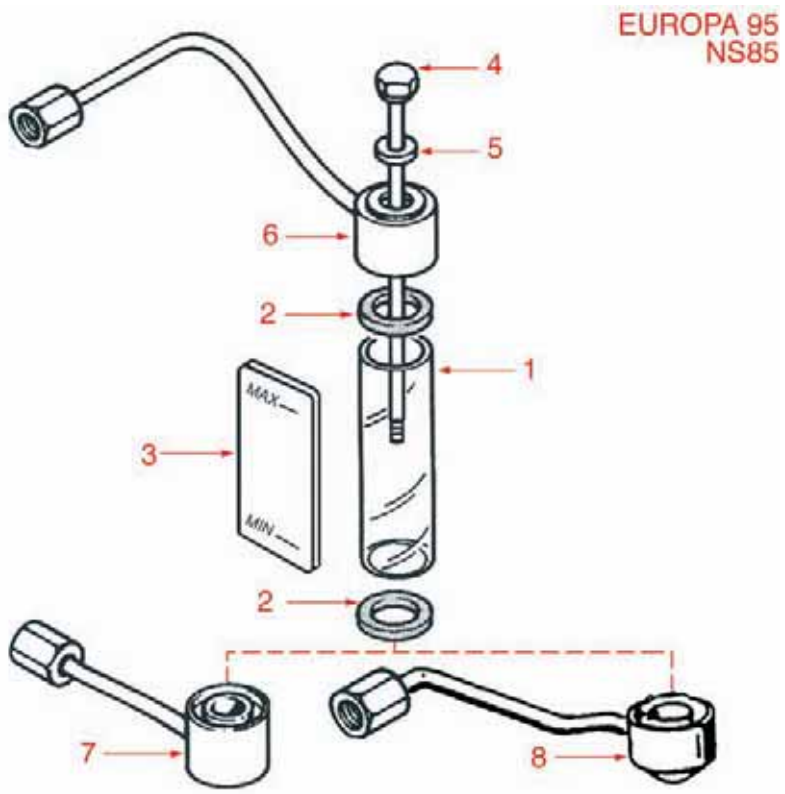

LIVELLO
SIGHTGLASS ASSEMBLY • NIVEAUGLAS • SM14

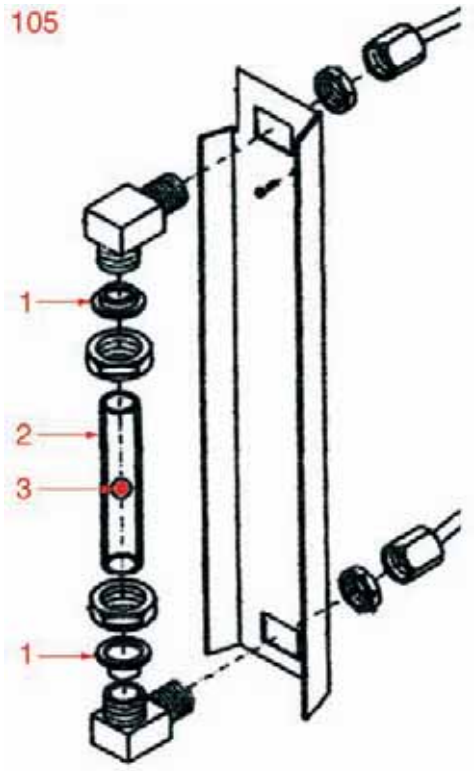

LIVELLO
SIGHTGLASS ASSEMBLY • NIVEAUGLAS • SM07

Pos.	Cod.	Descrizione	Description	Beschreibung	Pag.
1	1520566	VETRO LIVELLO ø 30x110 mm.	LEVEL GLASS ø 30x110 mm	WASSERSTANDGLAS ø 30x110 mm	949
2	1186256	GUARNIZIONE PER LIVELLO	LEVEL GASKET	DICHTUNG FÜR WASSERNIVEAU	608
3	1201585	MASCHERINA LIVELLO 90x50 mm.	LEVEL GAUGE PLATE 90x50 mm	STANDANZEIGER 90x50 mm	679
4	1528523	VITE TIRANTE INOX	STAINLESS STEEL TIE ROD	STEHBOLZEN AUS INOX	976
5	1186148	GUARNIZIONE TIRANTE	TIE ROD GASKET	DICHTUNG FÜR ZUGSTANGE	596
6	1449380	TUBO LIVELLO SUPERIORE	UPPER LEVEL PIPE	ROHR FÜR OBERES WASSERNIVEAU	923
7	1449382	TUBO LIVELLO INFERIORE NUOVO	WATER LEVEL LOWER PIPE - NEW MODEL	WASSERROHR	923
8	1449381	TUBO INFERIORE LIVELLO	WATER LEVEL LOWER PIPE	WASSERROHR	923

LIVELLO
SIGHTGLASS ASSEMBLY • NIVEAUGLAS • SM14

Pos.	Cod.	Descrizione	Description	Beschreibung	Pag.
1	1186257	GUARNIZIONE LIVELLO IN SILICONE	LEVEL GASKET - SILICONE	DICHTUNG WASSERNIVEAU AUS SILIKON	608
1	1186293	GUARNIZIONE VETRO LIVELLO MODELLO 105	LEVEL GLASS GASKET MODEL 105	DICHTUNG FÜR WASSERSTANDGLAS MODELL 105	612
2	1520001	VETRO LIVELLO MODELLO 105	LEVEL GLASS MODEL 105	WASSERSTANDGLAS MODELL 105	945
3	1323001	PALLINA LIVELLO ROSSA	RED LEVEL BALL	NIVEAUKUGEL ROT	820

CIRCUITO ELETTRONICO E95/22-23-26-32-36

ELECTRIC COMPONENTS E95/22-23-26-32-36 • ELEKTRISCHE KOMPONENTE E95/22-23-26-32-36 • SM17

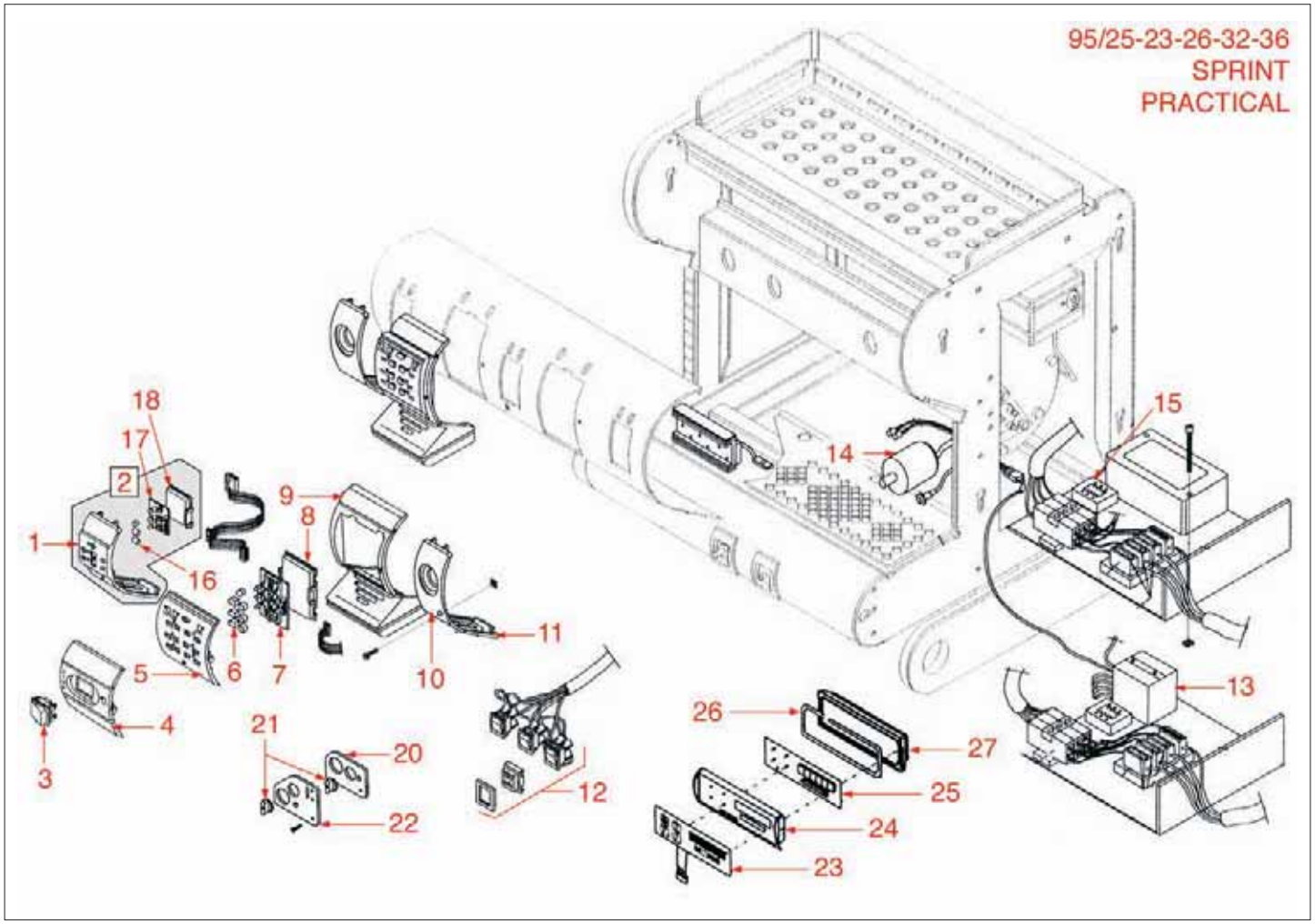

COMPONENTI ELETTRICI

ELECTRIC COMPONENTS • ELEKTRISCHE KOMPONENTE • SM18

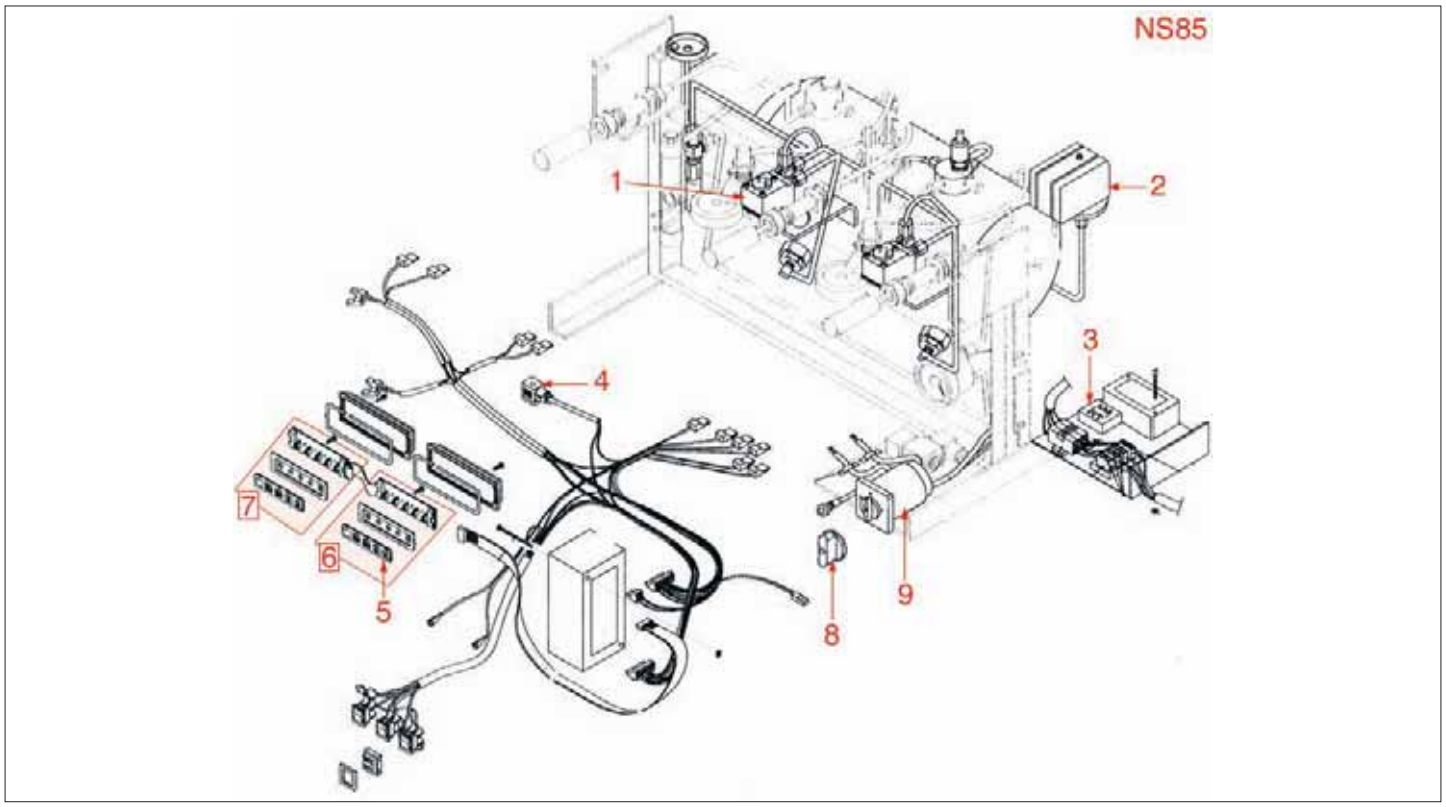

Posizioni senza cod. LF: a richiesta • Positions without LF Code No.: upon request • Abbildungen ohne LF Bestell-Nr.:auf Anfrage

CIRCUITO ELETTRONICO E95/22-23-26-32-36

ELECTRIC COMPONENTS E95/22-23-26-32-36 • ELEKTRISCHE KOMPONENTE E95/22-23-26-32-36 • SM17

Pos.	Cod.	Descrizione	Description	Beschreibung	Pag.
1	1319569	SUPPORTO PULSANTI DISPLAY + THE	DISPLAY BUTTONS SUPPORT + TEA	TASTENRAHMEN FÜR DISPLAY + THE	803
1	1319570	SUPPORTO PULSANTI THE	TEA BUTTONS SUPPORT	TASTENRAHMEN FÜR THE	803
2	1319553	PULSANTIERA THE 95	PUSH-BUTTON PANEL TEA 95	TASTATUR THE 95	801
2	1319554	PULSANTIERA THE 95 CON DISPLAY	PUSH-BUTTON PANEL TEA 95 WITH DISPLAY	TASTATUR THE 95 MIT DISPLAY	801
3	3319029	INTERRUTTORE BIPOLARE VERDE 16A 250V	GREEN BIPOLAR SWITCH 16A 250V	DRUCKSCHALTER 2-POLIG GRÜN 16A 250V	1026
4	1319571	SUPPORTO INTERRUTTORE	SWITCH SUPPORT	SCHALTERRAHMEN	804
5	1319568	SUPPORTO PULSANTI DOSI CAFFE' 95	COFFEE DOSING BUTTONS SUPPORT 95	TASTENRAHMEN FÜR KAFFEEMENGENTASTEN 95	803
6	1319566	KIT PULSANTI EROGAZIONE	DELIVERY BUTTONS KIT	PRODUKTTASTENSATZ	803
7	1319555	PULSANTIERA ELETTRONICA 95	ELECTRONIC PUSH-BUTTON PANEL 95	ELEKTRONISCHE TASTATUR 95	802
8	1319572	COPERCHIO PULSANTIERA	PUSH-BUTON PANEL LID	ABDECKUNG FÜR DRUCKKNOPFSCHALTER	804
9	1201586	MASCHERINA GRUPPO T1 PER 95	GROUP COVER T1 FOR 95	ABDECKUNG FÜR GRUPPE T1 FÜR MODELL 95	679
10	1201587	MASCHERINA RUBINETTO VAPORE/ACQUA	WATER/STEAM TAP COVER	ABDECKUNG FÜR DAMPF- / WASSERVENTIL	679
11	1201588	MASCHERINA FORO VAPORE/ACQUA	WATER/STEAM HOLE COVER	ABDECKUNG FÜR DAMPF- / WASSERLOCH	679
12	3319940	INTERRUTTORE BIPOLARE VERDE 16A 250V	GREEN BIPOLAR SWITCH 16A 250V	DRUCKSCHALTER 2-POLIG 16A 250V GRÜN	1029
13	1054567	CENTRALINA AUTOLIVELLO 95 230V	CONTROL BOX FOR WATER LEV.CONTR. 95 230V	ELEKTRONIK-BOX AUTONIVEAU 95 230V	540
13	1054568	CENTRALINA AUTOLIVELLO 95 ICHL/S	CONTROL BOX FOR WAT.LEV.CONTR.95 ICHL/S	ELEKTRONIK-BOX AUTONIVEAU 95 ICHL/S	540
14	1319807	INTERRUTTORE TRIFASE 32A 600V	THREE-PHASE SWITCH 32A 600V	DREIPHASENSCHALTER 32A 600V	813
15	1444509	TERMOSTATO TRIFASE DI SICUREZZA 169°C	THREE-PHASE SAFETY THERMOSTAT 169°C	3-PHASIG SICHERHEITSTHERMOSTAT 169 °C	903
16	1319567	KIT PULSANTI DOSI ACQUA	WATER DOSING BUTTONS KIT	TASTENSATZ FÜR WASSERDOSIERUNG	803
17	1319135	SCHEDA PULSANTIERA ACQUA	WATER PUSH-BUTTON PANEL BOARD	PLATINE FÜR WASSERDRUCKKNOPFSCHALTER	788
17	1319138	SCHEDA PULSANTIERA ACQUA + DISPLAY	WATER PUSH-BUTTON PANEL BOARD+DISPLAY	PLATINE FÜR WASSERDRUCKKNOPFSCH+DISPLAY	788
18	1319118	COPERCHIO PULSANTIERA ACQUA	WATER BUTTON PANEL LID	DECKEL FÜR WASSER DRUCKKNOPFSCHALTER	785
20	1319011	MASCHERA INTERRUTTORE GENERALE	MAIN SWITCH PLATE	SCHUTZ FÜR HAUPTSCHALTER	768
21	1241448	MANOPOLA INTERRUTTORE	SWITCH KNOB	SCHALTERDREHKNOPF	717
22	1201008	MASCHERINA INTERRUTTORE SPRINT	SPRINT SWITCH PLATE	ABDECKUNG FÜR SPRINTSCHALTER	675
23	1319120	MEMBRANA PULSANTIERA	PUSH-BUTTON PANEL DIAPHRAGM	MEMBRAN FÜR DRUCKKNOPFSCHALTER	785
26	1319119	GUARNIZIONE SCATOLA PULSANTIERA	PUSH BUTTON PANEL BOX GASKET	DICHTUNG FÜR DRUCKKNOPFSCHALTERGEHÄUSE	785

COMPONENTI ELETTRICI

ELECTRIC COMPONENTS • ELEKTRISCHE KOMPONENTE • SM18

Pos.	Cod.	Descrizione	Description	Beschreibung	Pag.
1	1455031	CONTATORE VOLUMETRICO GICAR	FLOWMETER GICAR	VOLUMETRISCHER ZÄHLER GICAR	938
1	1455351	CONTATORE VOLUMETRICO GICAR	VOLUMETRIC FLOWMETER GICAR	VOLUMETRISCHER ZÄHLER GICAR	940
2	1320531	PRESSOSTATO P302/6	PRESSURE SWITCH P302/6	DRUCKSCHALTER P302/6	818
3	1444509	TERMOSTATO TRIFASE DI SICUREZZA 169°C	THREE-PHASE SAFETY THERMOSTAT 169°C	3-PHASIG SICHERHEITSTHERMOSTAT 169 °C	903
4	1455033	CONNETTORE GICAR	CONNECTOR GICAR	VERBINDER GICAR	939
5	1319558	MEMBRANA PULSANTIERA 5 TASTI	PUSH-BUTTON PANEL MEMBRANE - 5 BUTTONS	MEMBRAN FÜR TASTATUR MIT 5 TASTEN	802
6	1319556	PULSANTIERA 1 GRUPPO	PUSH-BUTTON PANEL 1 GROUP	TASTATUR 1 GRUPPE	802
8	1241448	MANOPOLA INTERRUTTORE	SWITCH KNOB	SCHALTERDREHKNOPF	717
9	1319807	INTERRUTTORE TRIFASE 32A 600V	THREE-PHASE SWITCH 32A 600V	DREIPHASENSCHALTER 32A 600V	813

COMPONENTI ELETTRICI E PULSANTIERE
ELECTRIC COMPONENTS • ELEKTRISCHE KOMPONENTE • SM16

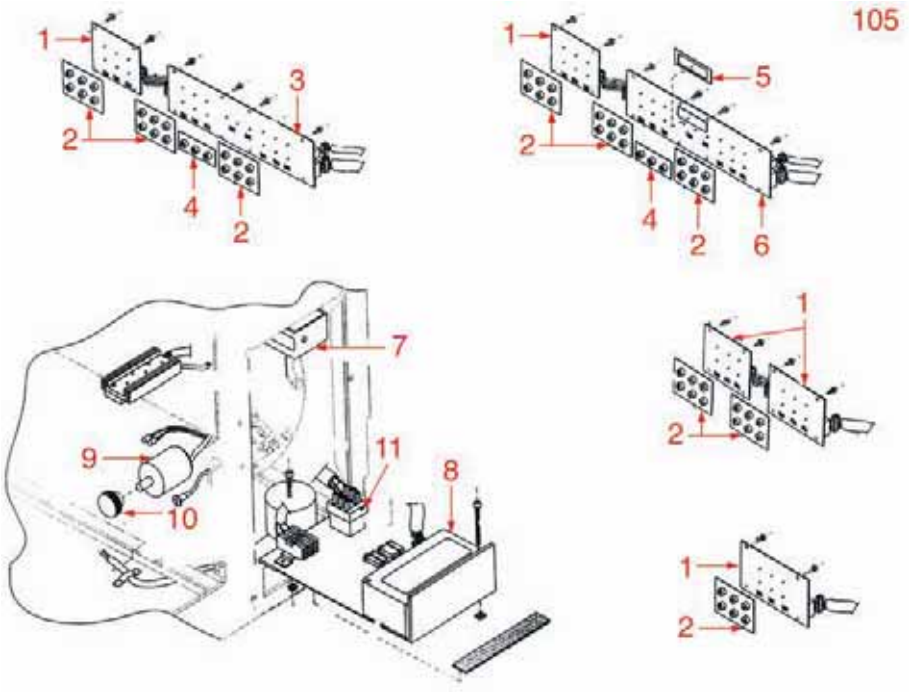

COMPONENTI ELETTRICI E PULSANTIERE
ELECTRIC COMPONENTS • ELEKTRISCHE KOMPONENTE • SM16

Pos.	Cod.	Descrizione	Description	Beschreibung	Pag.
1	1319575	SCHEDA ELETTRONICA	CIRCUIT BOARD	ELEKTRONIK-PLATINE	804
2	1319573	TASTIERA 6 PULSANTI	6 BUTTONS PANEL	DRUCKKNOPFSCHALTER 6 TASTEN	804
3	1319576	SCHEDA ELETTRONICA PER MODELLO E	CIRCUIT BOARD FOR MODEL E	ELEKTRONIK-PLATINE FÜR MODELL E	804
4	1319574	TASTIERA 3 PULSANTI	3 BUTTONS PANEL	DRUCKKNOPFSCHALTER 3 TASTEN	804
5	1186294	GUARNIZIONE DISPLAY	DISPLAY GASKET	DICHTUNG FÜR DISPLAY	612
6	1319577	SCHEDA ELETTRONICA CON DISPLAY	CIRCUIT BOARD WITH DISPLAY	ELEKTRONIK-PLATINE MIT DISPLAY	805
7	1320531	PRESSOSTATO P302/6	PRESSURE SWITCH P302/6	DRUCKSCHALTER P302/6	818
8	1054401	CENTRALINA 2-3-4 GRUPPI MODELLO 105 D	CONTROL BOX 2-3-4 GROUPS MODEL 105 D	ELEKTRONIK-BOX 2-3-4 GRUPPEN MODELL 105D	535
8	1054402	CENTRALINA MODELLO 105 SEMIAUTOMATICA	SEMI-AUTOMATIC CONTROL BOX MODEL 105	ELEKTRONIK-BOX HALBAUTOMATISCH MODELL105	536
8	1054403	CENTRALINA 2-3-4 GRUPPI MODELLO 105 E	CONTROL BOX 2-3-4 GROUPS MODEL 105 E	ELEKTRONIK-BOX 2-3-4 GRUPPEN MODELL 105E	536
9	1319807	INTERRUTTORE TRIFASE 32A 600V	THREE-PHASE SWITCH 32A 600V	DREIPHASENSCHALTER 32A 600V	813
10	1241449	MANOPOLA INTERRUTTORE MODELLO 105	SWITCH KNOB MODEL 105	SCHALTERDREHKNOPF MODELL 105	717

BOILER
BOILER • BOILER • SM11

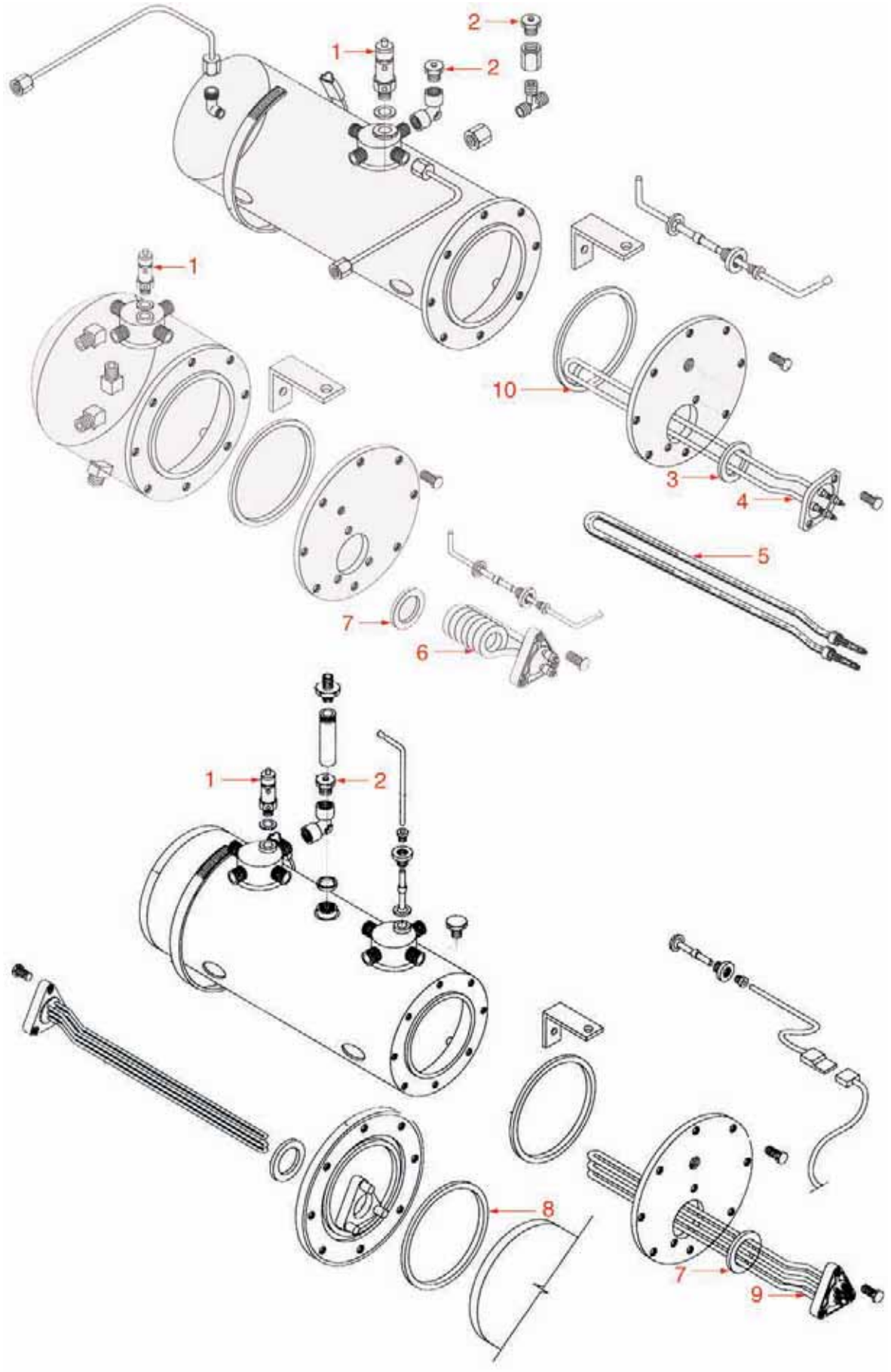

BOILER

BOILER • BOILER • SM11

Pos.	Cod.	Descrizione	Description	Beschreibung	Pag.
1	1523543	VALVOLA CALDAIA øM18x1,5 AUTOCERTIFICATA	BOILER VALVE ø M18x1.5 AUTO CERTIFIED	VENTIL FÜR KESSEL ø M18x1,5 MIT ISPESL	962
2	1523534	VALVOLA ANTIDEPRESSIONE ø 1/4"	ANTI-DEPRESSION VALVE ø 1/4"	VENTIL GEGEN UNTERDRUCK ø 1/4"	960
2	1523537	VALVOLA ANTIDEPRESSIONE ø 1/4"	ANTI-DEPRESSION VALVE ø 1/4"	VENTIL GEGEN UNTERDRUCK ø 1/4"	962
3	1186608	GUARNIZIONE RESISTENZA	GASKET FOR HEATING ELEMENT	DICHTUNG FÜR HEIZKÖRPER	643
4	1755783	RESISTENZA SPRINT 4500W 220V	HEATING ELEMENT SPRINT 4500W 220V	HEIZKÖRPER SPRINT 4500W 220V	1016
4	1755784	RESISTENZA PRACTICAL 2000W 230V	HEATING ELEMENT PRACTICAL 2000W 230V	HEIZKÖRPER PRACTICAL 2000W 230V	1017
4	1755785	RESISTENZA SPRINT 3000W 230V	HEATING ELEMENT SPRINT 3000W 230V	HEIZKÖRPER SPRINT 3000W 230V	1017
5	1755196	RESISTENZA 1 GRUPPO 1000W 220V	HEATING ELEMENT 1 GROUP 1000W 220V	HEIZKÖRPER 1 GRUPPE 1000W 220V	1000
5	1755197	RESISTENZA 2 GRUPPI 1300W 220V	HEATING ELEMENT 2 GROUPS 1300W 220V	HEIZKÖRPER 2 GRUPPEN 1300W 220V	1000
5	1755198	RESISTENZA 3 GRUPPI 1850W 220V	HEATING ELEMENT 3 GROUPS 1850W 220V	HEIZKÖRPER 3 GRUPPEN 1850W 220V	1000
6	1755203	RESISTENZA 1750W 220V	HEATING ELEMENT 1750W 220V	HEIZKÖRPER 1750W 220V	1001
6	1755781	RESISTENZA 1750W 110V	HEATING ELEMENT 1750W 110V	HEIZKÖRPER 1750W 110V	1016
7	1186637	GUARNIZIONE RESISTENZA	GASKET FOR HEATING ELEMENT	DICHTUNG FÜR HEIZKÖRPER	648
8	1186566	GUARNIZIONE CALDAIA ø 165x150x3 mm	BOILER GASKET ø 165x150x3 mm	KESSELDICHTUNG ø 165x150x3 mm	641
9	1755201	RESISTENZA 3000W 230/240V	HEATING ELEMENT 3000W 230/240V	HEIZKÖRPER 3000W 230/240V	1000
9	1755202	RESISTENZA 4500W 230V	HEATING ELEMENT 4500W 230V	HEIZKÖRPER 4500W 230V	1000
10	1186565	GUARNIZIONE TEFLON CALDAIA SPRINT	BOILER GASKET TEFLON SPRINT	DICHTUNG FÜR KESSEL TEFLON SPRINT	640

VARIE
MISCELLANEOUS • VERSCHIEDENES • SM20

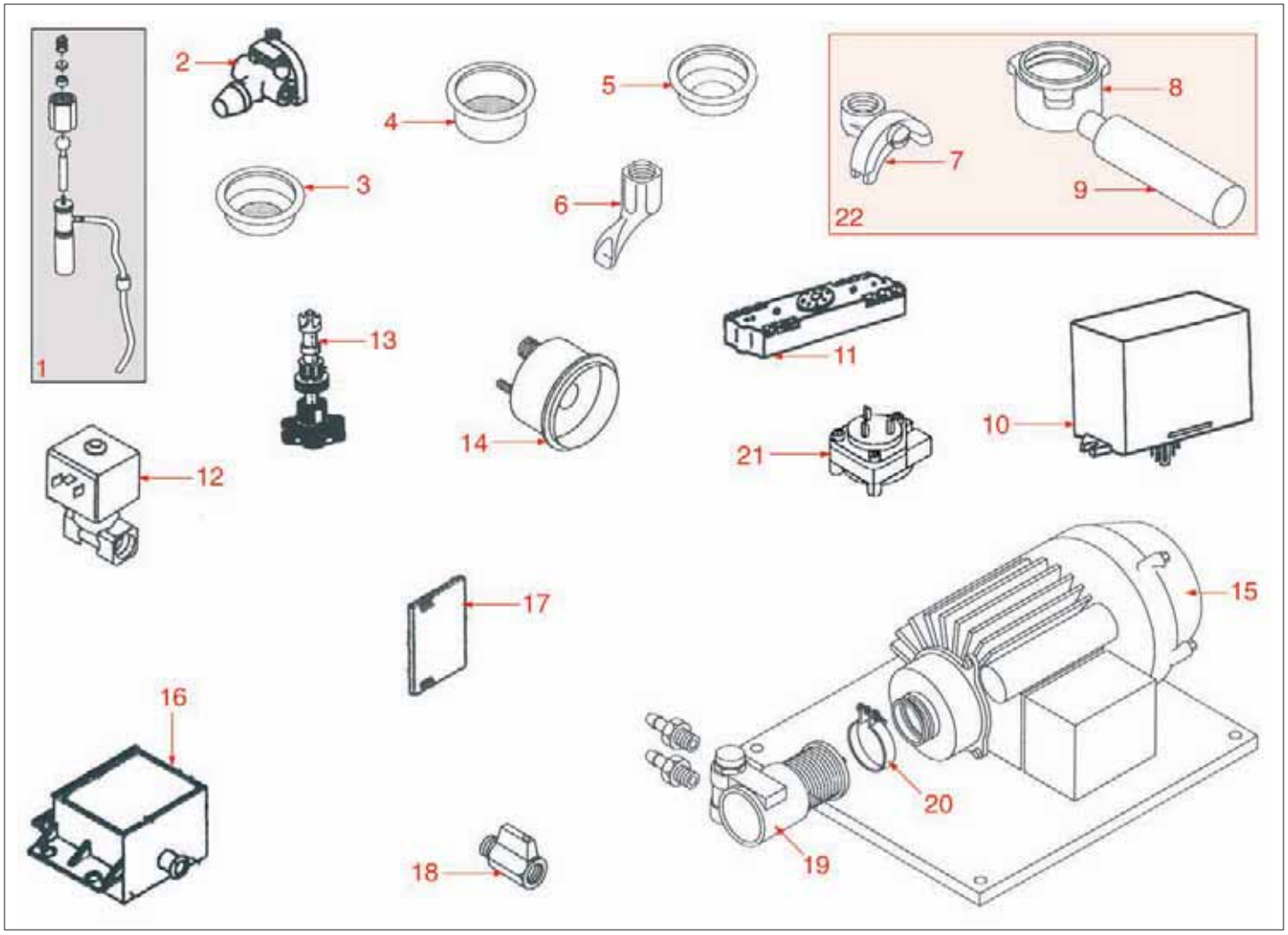

VARIE
MISCELLANEOUS • VERSCHIEDENES • SM20

Pos.	Cod.	Descrizione	Description	Beschreibung	Pag.
1	1079016	CAPPUCCINATORE SAN MARCO	CAPPUCCINATORE SAN MARCO	CAPPUCCINATORE SAN MARCO	545
2	1350531	REGOLATORE GAS DK 2 BAR	GAS REGULATOR DK 2 BAR	GASREGLER DK 2 BAR	888
3	1160271	FILTRO 1 TAZZA 8 GRAMMI	1-CUP FILTER 8 GRAMS	KAFFEESIEB 1 TASSE 8 g	564
3	1160273	FILTRO 1 TAZZA 7 gr	FILTER 1-CUP 7 GRAMS	SIEB 1-TASSE 7 g	564
4	1160272	FILTRO 2 TAZZE 14 gr	2-CUP FILTER 14 GRAMS	KAFFEESIEB 2 TASSEN 14 g	564
4	1160274	FILTRO 16 gr	FILTER 16 gr	SIEB 16 g	565
5	1160287	FILTRO CIECO	BLIND FILTER	BLINDFILTER	566
6	1022501	BECCUCCIO 1 TAZZA	SINGLE SPOUT	AUSLAUF 1-WEG	525
7	1022502	BECCUCCIO 2 TAZZE	DOUBLE SPOUT	AUSLAUF 2-WEGE	526
8	1165051	PORTAFILTRO SAN MARCO	FILTER HOLDER SAN MARCO	SIEBTRÄGER SAN MARCO	576
9	1241502	MANOPOLA PORTAFILTRO M10	FILTER HOLDER HANDLE M10	SIEBTRÄGERGRIFF M10	721
10	1341304	REGOLATORE DI LIVELLO RL30/1E/2C11	WATER LEVEL REGULATOR RL30/1E/2C11	NIVEAUREGLER RL30/1E/2C11	839
10	1341308	REGOLATORE DI LIVELLO RL40/1E/11	WATER LEVEL REGULATOR RL40/1E/11	NIVEAUREGLER RL40/1E/11	840
10	1341641	REGOLATORE DI LIVELLO 110V RL30/1E/2C11	WATER LEVEL REGULATOR 110V RL30/1E/2C11	NIVEAUREGLER 110V RL30/1E/2C11	842
11	1342002	ZOCCOLO 11 FORI	ELEVEN-HOLE SOCKET	SOCKEL MIT 11 LÖCHERN	844
12	1120354	ELETTROVALVOLA PARKER 2 VIE ø 1/4"	2-WAY SOLENOID VALVE PARKER ø 1/4"	2-WEGE MAGNETVENTIL PARKER ø 1/4"	558
13	1394591	FRESA PER GRUPPO	KNOB WITH PIN FOR COFFEE GROUP	FRÄSER FÜR GRUPPE	894
13	1394592	FRESA VALVOLA	KNOB WITH PIN FOR VALVE	VENTILFRÄSER	895
14	1245661	MANOMETRO CALDAIA-POMPA ø 69 mm.	BOILER-PUMP PRESSURE GAUGE SAN MARCO ø63	MANOMETER FÜR KESSEL-PUMPE ø 69 mm	744
14	1245662	MANOMETRO CALDAIA SAN MARCO ø 60 mm.	BOILER PRESSURE GAUGE SAN MARCO ø 60 mm	MANOMETER FÜR KESSEL ø 60 mm	744
15	1240702	MOTORE A FASCETTA	MOTOR WITH CLAMP CONNECTION	MOTOR MIT SCHELLENANSCHLUSS	689
15	1240703	MOTORE A FASCETTA	MOTOR WITH CLAMP CONNECTION	MOTOR MIT SCHELLENANSCHLUSS	690
15	1240706	MOTORE A FASCETTA	MOTOR WITH CLAMP CONNECTION	MOTOR MIT SCHELLENANSCHLUSS	690
15	1240708	MOTORE 150W 230V 50HZ	MOTOR 150W 230V 50Hz	MOTOR 150W 230V 50HZ	690
16	1527511	VASCHETTA SCARICO	DRAIN TUB	AUSLAUFSCHALE	970
17	1201585	MASCHERINA LIVELLO 90x50 mm.	LEVEL GAUGE PLATE 90x50 mm	STANDANZEIGER 90x50 mm	679
18	3526699	VALVOLA A SFERA ø 1/4" MF	BALLCOCK VALVE ø 1/4" MF	KUGELVENTIL ø 1/4" AUßEN/INNEN	1034
19	1330002	POMPA VOLUMETRICA ROTOFLOW ø 3/8" NPT	ROTARY VANE PUMP ROTOFLOW ø 3/8" NPT	VERDRÄNGERPUMPE ROTOFLOW ø 3/8" NPT	834
19	1330012	POMPA VOLUMETRICA PROCON ø 3/8" NPT	ROTARY VANE PUMP PROCON ø 3/8" NPT	VERDRÄNGERPUMPE PROCON ø 3/8" NPT	835
19	1330021	POMPA ROTATIVA PO054 ø 3/8" GAS	ROTARY VANE PUMP PO054 ø 3/8" GAS	VERDRÄNGERPUMPE PO054 ø 3/8" GAS	836
20	1168011	FASCETTA INOX PER POMPA A FLANGIA	STAINLESS STEEL CLAMP FOR FLANGE PUMP	SCHELLE AUS INOX STAHL FÜR FLANSCHPUMPE	578
21	1455031	CONTATORE VOLUMETRICO GICAR	FLOWMETER GICAR	VOLUMETRISCHER ZÄHLER GICAR	938
21	1455351	CONTATORE VOLUMETRICO GICAR	VOLUMETRIC FLOWMETER GICAR	VOLUMETRISCHER ZÄHLER GICAR	940
22	1165021	PORTATILTRO 2 TAZZE	2 CUPS FILTER HOLDER	FILTERTRÄGER 2 TASSEN	574

GRUPPO CARMEN
GROUP CARMEN • GRUPPE CARMEN • SC01

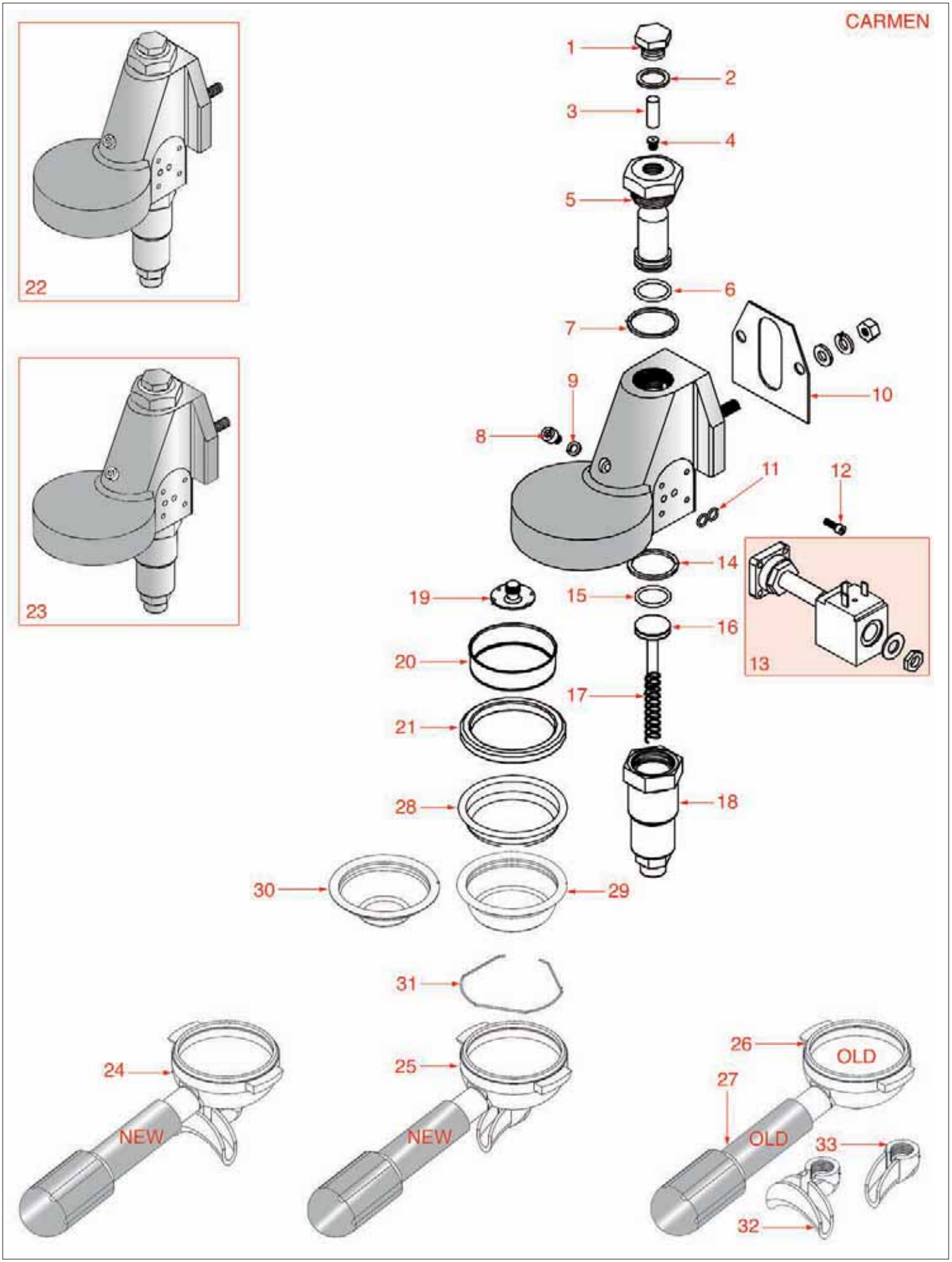

GRUPPO CARMEN
GROUP CARMEN • GRUPPE CARMEN • SC01

Pos.	Cod.	Descrizione	Description	Beschreibung	Pag.
1	1439001	TAPPO CROMATO	CHROMIUM PLATED PLUG	VERCHROMTER SCHRAUBVERSCHLUSS	895
2	1186321	GUARNIZIONE TEFLON 22x17x3 mm	TEFLON GASKET 22x17x3 mm	TEFLON-DICHTUNG 22x17x3 mm	616
3	1160517	FILTRO PER UGELLO ø 8,5x22 mm	JET FILTER ø 8.5 x 22 mm	DÜSENFILTER ø 8,5 x 22 mm	569
4	1501521	UGELLO M6x1 FORO 0,75 mm	NOZZLE M6x1 HOLE ø 0.75 mm	DÜSE M6x1 LOCH 0,75 mm	942
5	1027016	CANOTTO SUPERIORE	UPPER SLEEVE	TROMPETE	530
6	1186591	GUARNIZIONE OR 0128 VITON	O-RING 0128 VITON	O-RING-DICHTUNG 0128 VITON	643
7	1186307	GUARNIZIONE TEFLON ø 36x30x2 mm	TEFLON GASKET ø 36x30x2 mm	TEFLON-DICHTUNG ø 36x30x2 mm	614
10	1186384	GUARNIZIONE GRUPPO	COFFEE GROUP GASKET	DICHTUNG FÜR KAFFEE-GRUPPE	622
11	1186611	GUARNIZIONE OR 0105 SILICONE	O-RING 105 SILICONE	O-RING-DICHTUNG 0105 SILIKON	644
11	1186612	GUARNIZIONE OR 0105 VITON	O-RING 105 VITON	O-RING-DICHTUNG 0105 VITON	644
12	1455034	VITE INOX TCE M4x10	STAINLESS STEEL SCREW M4x10	SCHRAUBE INOX TCE M4x10	939
13	1120330	ELETTROVALVOLA LUCIFER 3 VIE	3-WAY SOLENOID VALVE LUCIFER	3-WEGE MAGNETVENTIL LUCIFER	555
13	1120335	ELETTROVALVOLA PARKER 3 VIE	3-WAY SOLENOID VALVE PARKER	3-WEGE MAGNETVENTIL PARKER	556
14	1186307	GUARNIZIONE TEFLON ø 36x30x2 mm	TEFLON GASKET ø 36x30x2 mm	TEFLON-DICHTUNG ø 36x30x2 mm	614
15	1186327	GUARNIZIONE OR 03081 EPDM	O-RING 03081 EPDM	O-RING-DICHTUNG 03081 EPDM	616
16	1324027	PERNO VALVOLA	PIN FOR VALVE	VENTILBOLZEN	824
17	1250548	MOLLA INFUSIONE ø 11x58 mm.	INFUSION SPRING ø 11 x 58 mm	FEDER ø 11x58 mm	762
18	1027018	CANOTTO CROMATO	CHROMIUM-PLATED SLEEVE	VERCHROMTER KOLLEKTOR	530
19	1561501	SPRUZZATORE GRUPPO ø 30 mm	SHOWER HEAD GROUP ø 30 mm	VERTEILER FÜR AUSGABEGRUPPE ø 30 mm	977
20	1081016	DOCCIA EROGAZIONE ø 60 mm	SHOWER SCREEN ø 60 mm	DUSCHE ø 60 mm	548
21	1186721	GUARNIZIONE PORTAFILTRO	FILTER HOLDER GASKET	DICHTUNG FÜR SIEBTRÄGER	655
22	1192003	GRUPPO EROGAZIONE CAFFÈ E61 SX	COFFEE GROUP E61 LH	GRUPPE FÜR KAFFEEAUSGABE E61 LINKS	669
23	1192002	GRUPPO EROGAZIONE CAFFÈ E61 DX	COFFEE GROUP E61 RH	GRUPPE FÜR KAFFEEAUSGABE E61 RECHTS	669
26	1165022	PORTAFILTRO MACCHINE CAFFÈ	FILTER HOLDER COFFEE MACHINES	SIEBTRÄGER KAFFEEMASCHINEN	574
27	1241504	MANOPOLA PORTAFILTRO M12	FILTER HOLDER HANDLE M12	SIEBTRÄGERGRIFF M12	721
28	1160286	FILTRO CIECO	BLIND FILTER	BLINDFILTER	565
29	1160252	FILTRO 2 TAZZE 12 gr	2-CUP FILTER 12 GRAMS	KAFFEESIEB 2 TASSEN 12 g	563
30	1160251	FILTRO 1 TAZZA 6 GRAMMI	1-CUP FILTER 6 GRAMS	KAFFEESIEB 1 TASSE 6 g	563
31	1250101	MOLLA FERMAFILTRO	FILTER BLOCKING SPRING	FEDER FÜR SIEBTRÄGER	751
32	1022521	BECCUCCIO 2 TAZZE ALTO	DOUBLE SPOUT LONG	AUSLAUF 2-WEGE LANG	527
33	1022501	BECCUCCIO 1 TAZZA	SINGLE SPOUT	AUSLAUF 1-WEG	525

RUBINETTO ACQUA-VAPORE E MASSELLO
WATER-STEAM TAPS • WASSER-DAMPFVENTILE • SC02

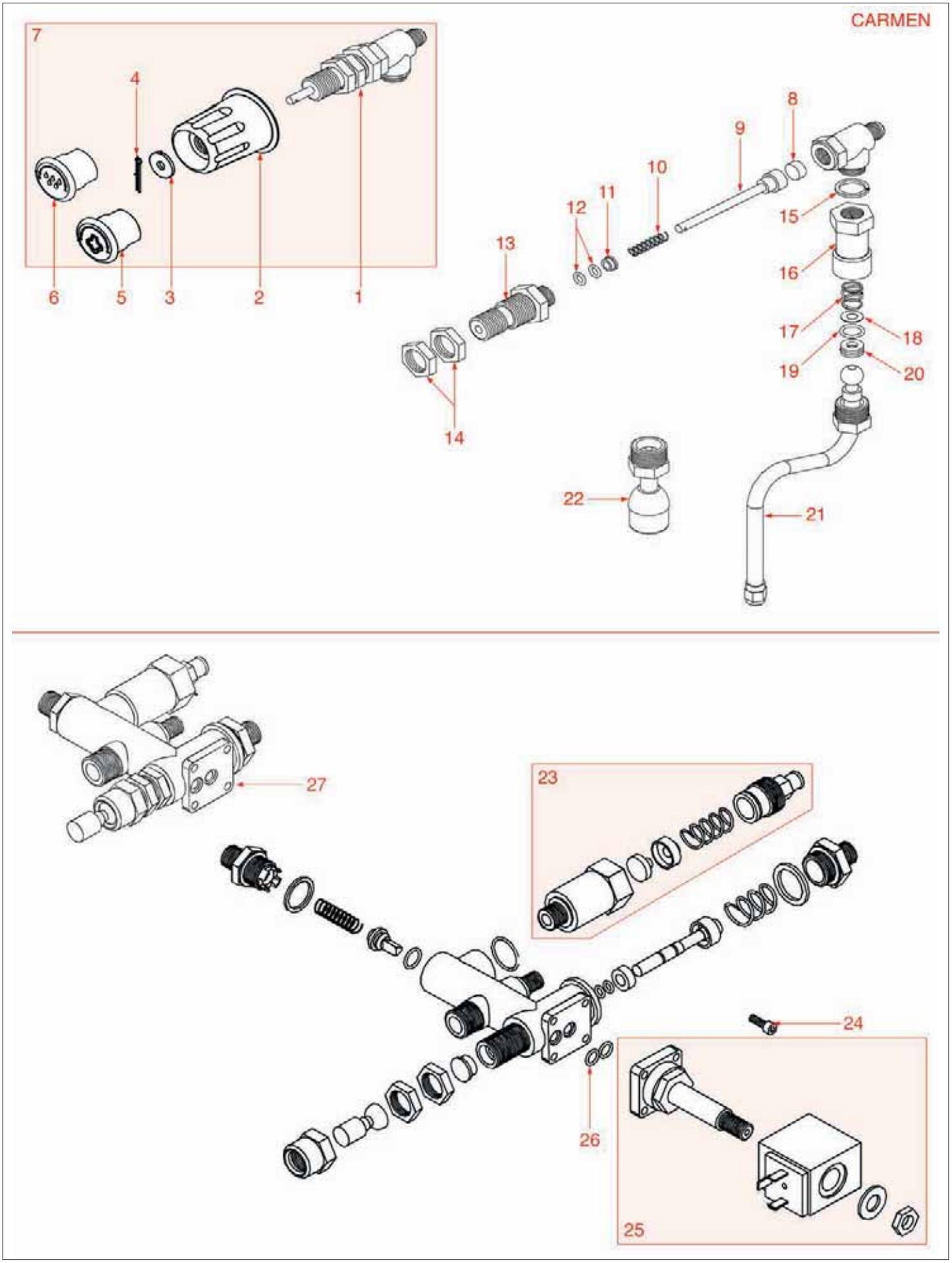

RUBINETTO ACQUA-VAPORE E MASSELLO
WATER-STEAM TAPS • WASSER-DAMPFVENTILE • SC02

Pos.	Cod.	Descrizione	Description	Beschreibung	Pag.
2	1241321	MANOPOLA RUBINETTO ACQUA/VAPORE	WATER/STEAM TAP HANDLE	DREHKNOPF HEISSWASSER- DAMPFVENTIL	706
4	3389013	COPPIGLIA INOX ø 2X12	STAINLESS STEEL PIN ø 2X12	SPLINT AUS INOX ø 2x12	1031
5	1241322	PLACCHETTA VAPORE PER MANIGLIA	STEAM NOSE PIECE FOR HANDLE	PLÄTTCHEN DAMPF FÜR GRIFF	706
6	1241045	PLACCHETTA ACQUA PER MANIGLIA	WATER PLATE FOR HANDLE	PLÄTTCHEN WASSER FÜR GRIFF	699
7	1348841	RUBINETTO ACQUA/VAPORE	WATER/STEAM TAP	WASSER- / DAMPFVENTIL	869
8	1186442	GUARNIZIONE CIECA	BLIND GASKET	BLINDDICHTUNG	629
9	1324004	PERNO ø 1x88 mm. PER RUBINETTO	TAP SPINDLE ø 1x88 mm	BOLZEN ø 1x88 mm FÜR DAMPFHAHN	822
10	1250104	MOLLA RUBINETTO VAPORE	STEAM TAP SPRING	FEDER FÜR DAMPFHAHN	751
11	1186244	BUSSOLA PER MOLLA	SPRING BUSHING	BUCHSE FÜR FEDER	607
12	1186611	GUARNIZIONE OR 0105 SILICONE	O-RING 105 SILICONE	O-RING-DICHTUNG 0105 SILIKON	644
14	1349504	DADO PER RUBINETTO ø 1/2"	NUT FOR TAP ø 1/2"	SCHRAUBENMUTTER FÜR HAHN ø 1/2"	886
15	1186201	GUARNIZIONE TEFLON ø 21x16,8x2 mm	TEFLON GASKET ø 21 x 16.8 x 2 mm	TEFLON-DICHTUNG ø 21 x 16,8 x 2 mm	602
17	1250151	MOLLA TUBO ACQUA VAPORE ø 12x15 mm	WATER STEAM PIPE SPRING ø 12x15 mm	FEDER FÜR WASSER-DAMPFROHR ø 12x15 mm	752
18	1528018	RONDELLA ø 14x6,5x0,5 mm	WASHER ø 14x6.5x0.5 mm	SCHEIBE ø 14x6,5x0,5 mm	974
19	1186346	GUARNIZIONE OR 02043 EPDM	O-RING 02043 EP	O-RING-DICHTUNG 02043 EPDM	618
20	1186418	GUARNIZIONE TUBO VAPORE	STEAM PIPE GASKET	DICHTUNG FÜR DAMPFROHR	626
21	1449049	TUBO VAPORE COMPLETO	COMPLETE STEAM PIPE	DAMPFROHR KOMPLETT	912
22	1449050	TUBO ACQUA COMPLETO	WATER PIPE COMPLETO	WASSERROHR KOMPLETT	912
23	1523561	VALVOLA ESPANSIONE ø 1/4" M	EXPANSION VALVE ø 1/4"M	EXPANSIONSVENTIL ø 1/4" MIT AUßENGEWINDE	964
24	1455034	VITE INOX TCE M4x10	STAINLESS STEEL SCREW M4x10	SCHRAUBE INOX TCE M4x10	939
25	1120330	ELETTROVALVOLA LUCIFER 3 VIE	3-WAY SOLENOID VALVE LUCIFER	3-WEGE MAGNETVENTIL LUCIFER	555
25	1120335	ELETTROVALVOLA PARKER 3 VIE	3-WAY SOLENOID VALVE PARKER	3-WEGE MAGNETVENTIL PARKER	556
26	1186611	GUARNIZIONE OR 0105 SILICONE	O-RING 105 SILICONE	O-RING-DICHTUNG 0105 SILIKON	644
26	1186612	GUARNIZIONE OR 0105 VITON	O-RING 105 VITON	O-RING-DICHTUNG 0105 VITON	644

LIVELLO
LEVEL GAUGE ASSY • NIVEAU GRUPPE • SC03

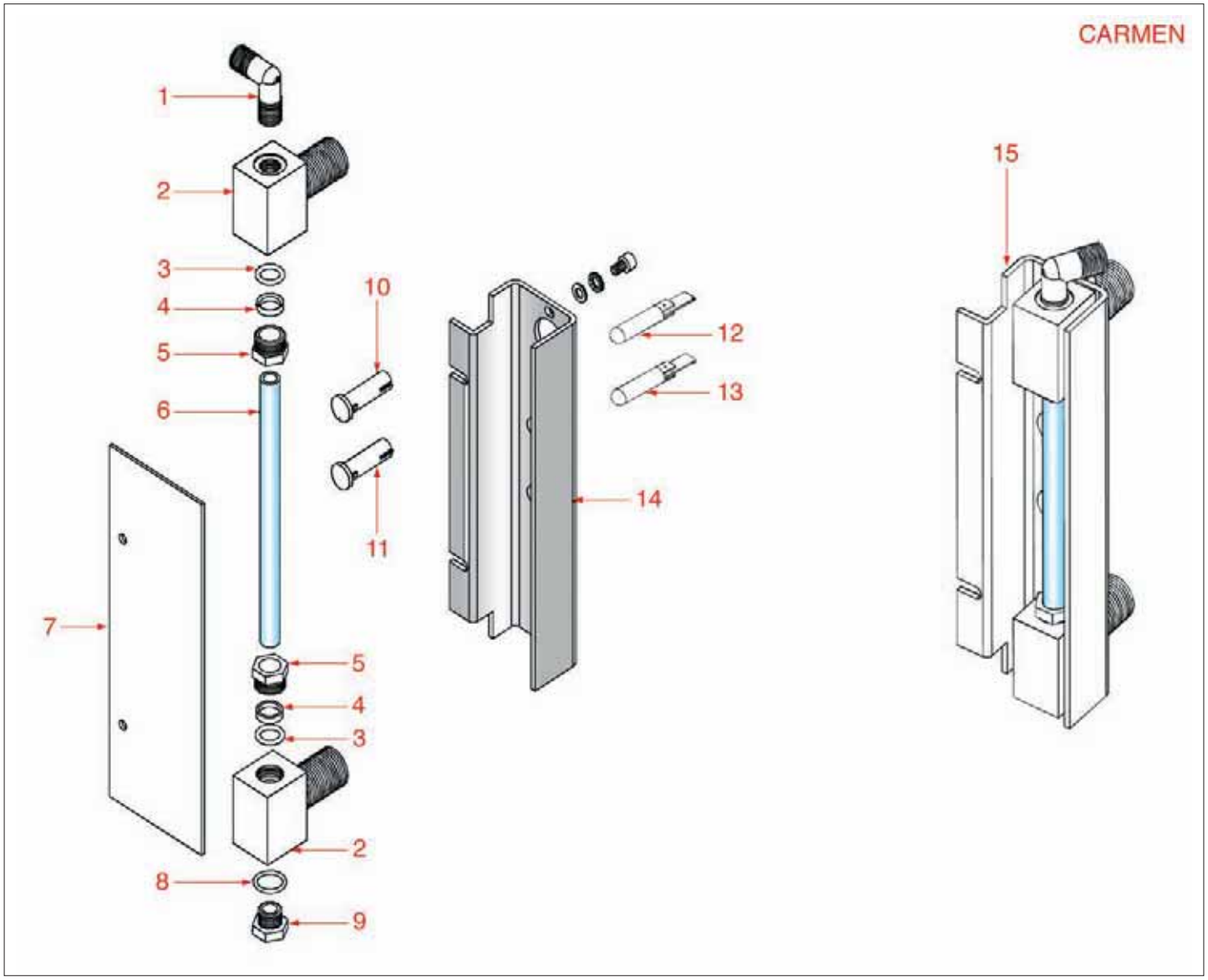

LIVELLO
LEVEL GAUGE ASSY • NIVEAU GRUPPE • SC03

Pos.	Cod.	Descrizione	Description	Beschreibung	Pag.
3	1186318	GUARNIZIONE OR 03043 EPDM TUBO	PIPE O-RING 03043 EPDM	O-RING-DICHTUNG 03043 EPDM FÜR ROHR	615
4	1186448	PREMI GUARNIZIONE	GASKET HOLDER	DICHTUNGSDRÜCKER	629
6	1520006	VETRO LIVELLO ø 11x154 mm	LEVEL GLASS ø 11x154 mm	STANDGLAS ø 11x154 mm	945
8	1186619	GUARNIZIONE RAME ø 1/4"	COPPER GASKET ø 1/4"	KUPFERDICHTUNG ø 1/4"	645
12	3221097	LAMPADA SPIA 220V	INDICATOR LAMP 220V	SIGNALLAMPE 220V	1022
13	3221194	LAMPADA SPIA NEON VERDE 220V	GREEN NEON INDICATOR LAMP 220V	SIGNALLEUCHTE NEON GRÜN 2200V	1023

BOILER E VARIE
BOILER AND MISCELLANEOUS • BOILER UND VERSCHIEDENES • SC04

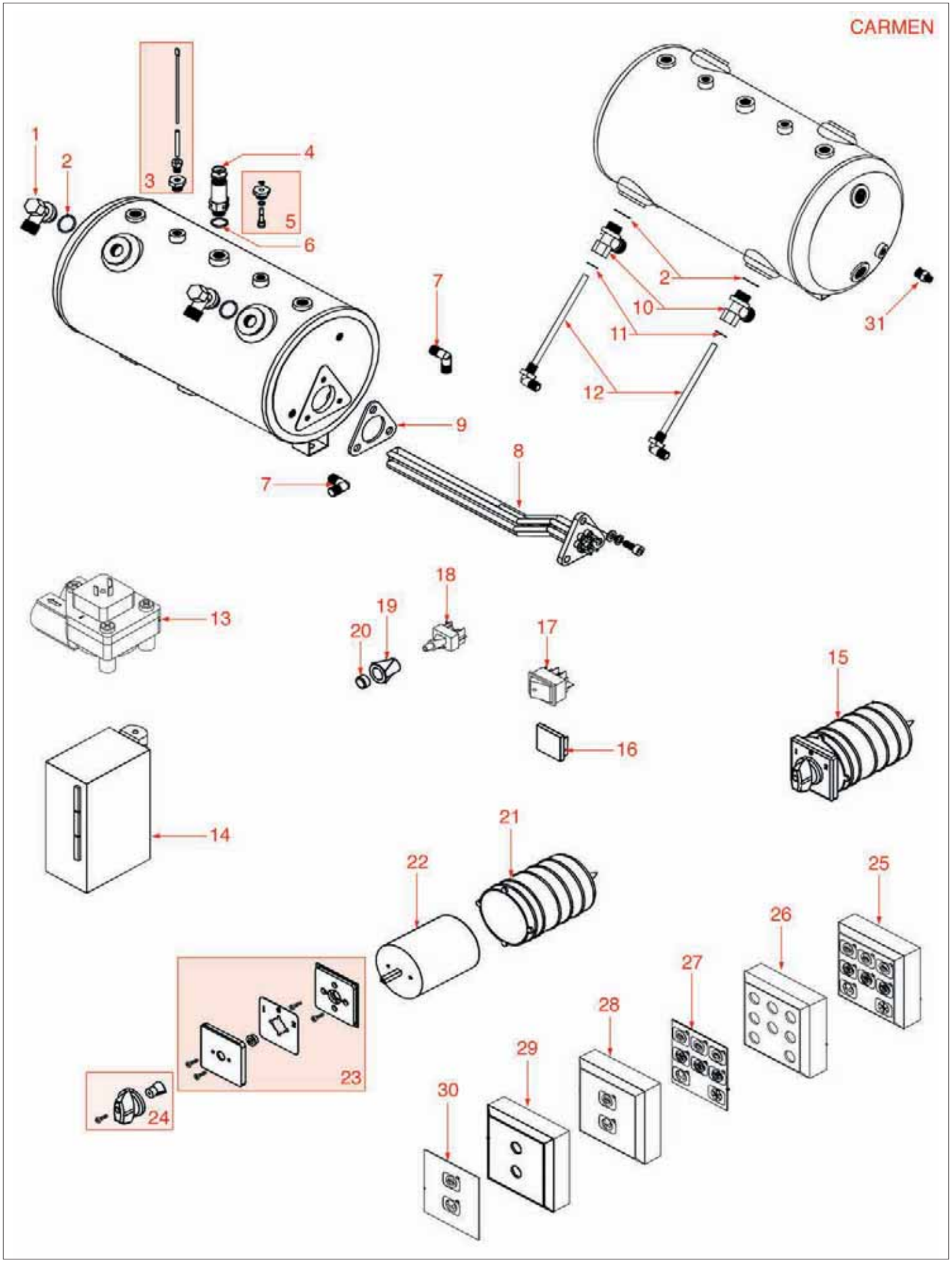

BOILER E VARIE
BOILER AND MISCELLANEOUS • BOILER UND VERSCHIEDENES • SC04

Pos.	Cod.	Descrizione	Description	Beschreibung	Pag.
2	1186445	GUARNIZIONE RAME CIRCOLARE 1/2"	ROUND COPPER GASKET 1/2"	KUPFERRUNDDICHTUNG 1/2"	629
3	1341750	SONDA DI LIVELLO 125 mm	WATER LEVEL PROBE 125 mm	NIVEAUFÜHLER 125 mm	842
4	1523572	VALVOLA CALDAIA ø 3/8"	BOILER VALVE ø 3/8"	VENTIL FÜR KESSEL ø 3/8"	964
5	1523534	VALVOLA ANTIDEPRESSIONE ø 1/4"	ANTI-DEPRESSION VALVE ø 1/4"	VENTIL GEGEN UNTERDRUCK ø 1/4"	960
5	1523537	VALVOLA ANTIDEPRESSIONE ø 1/4"	ANTI-DEPRESSION VALVE ø 1/4"	VENTIL GEGEN UNTERDRUCK ø 1/4"	962
6	1186620	GUARNIZIONE RAME ø 3/8"	COPPER GASKET ø 3/8"	KUPFERDICHTUNG ø 3/8"	645
8	1755040	RESISTENZA 2200W 230V	HEATING ELEMENT 2200W 230V	HEIZKÖRPER 2200W 230V	984
8	1755041	RESISTENZA 3500W 230V	HEATING ELEMENT 3500W 230V	HEIZKÖRPER 3500W 230V	984
8	1755044	RESISTENZA 4000W 230V	HEATING ELEMENT 4000W 230V	HEIZKÖRPER 4000W 230V	985
8	1755045	RESISTENZA 4500W 230V	HEATING ELEMENT 4500W 230V	HEIZKÖRPER 4500W 230V	985
9	1186621	GUARNIZIONE RESISTENZA	GASKET FOR HEATING ELEMENT	DICHTUNG FÜR HEIZKÖRPER	646
11	1186619	GUARNIZIONE RAME ø 1/4"	COPPER GASKET ø 1/4"	KUPFERDICHTUNG ø 1/4"	645
13	1455351	CONTATORE VOLUMETRICO GICAR	VOLUMETRIC FLOWMETER GICAR	VOLUMETRISCHER ZÄHLER GICAR	940
14	1341005	CENTRALINA 240V SEMIAUTOMATICA 1-2-3 GR	SEMI-AUTOMATIC CONTROL BOX 240V 1-2-3 G	HALBAUTOMATISCHE ELEKTRONIK-BOX 1-2-3 GR	838
15	1059001	INTERRUTTORE GENERALE COMPLETO 600V 32A	COMPLETE MAIN SWITCH 600V 32A	HAUPTSCHALTER KOMPLETT 600V 32A	543
17	1319104	DEVIATORE BIPOLARE 250V 16A	BIPOLAR CHANGE OVER SWITCH 250V 16A	WIPPENSCHALTER 2-POLIG 250V 16A	782
18	1319100	INTERRUTTORE BIPOLARE 250V 16A	BIPOLAR SWITCH 250V 16A	DRUCKSCHALTER 2-POLIG 250V 16A	782
25	1319099	PULSANTIERA AUTOMATICA 8 TASTI	AUTOMATIC PUSH-BUTTON PANEL 8 BUTTONS	AUTOM.DRUCKKNOPFSCHALTER 8 TASTEN	782

GRUPPO ELETTROVALVOLA
SOLENOID ASSEMBLY • MAGNETVENTILGRUPPE • SP01

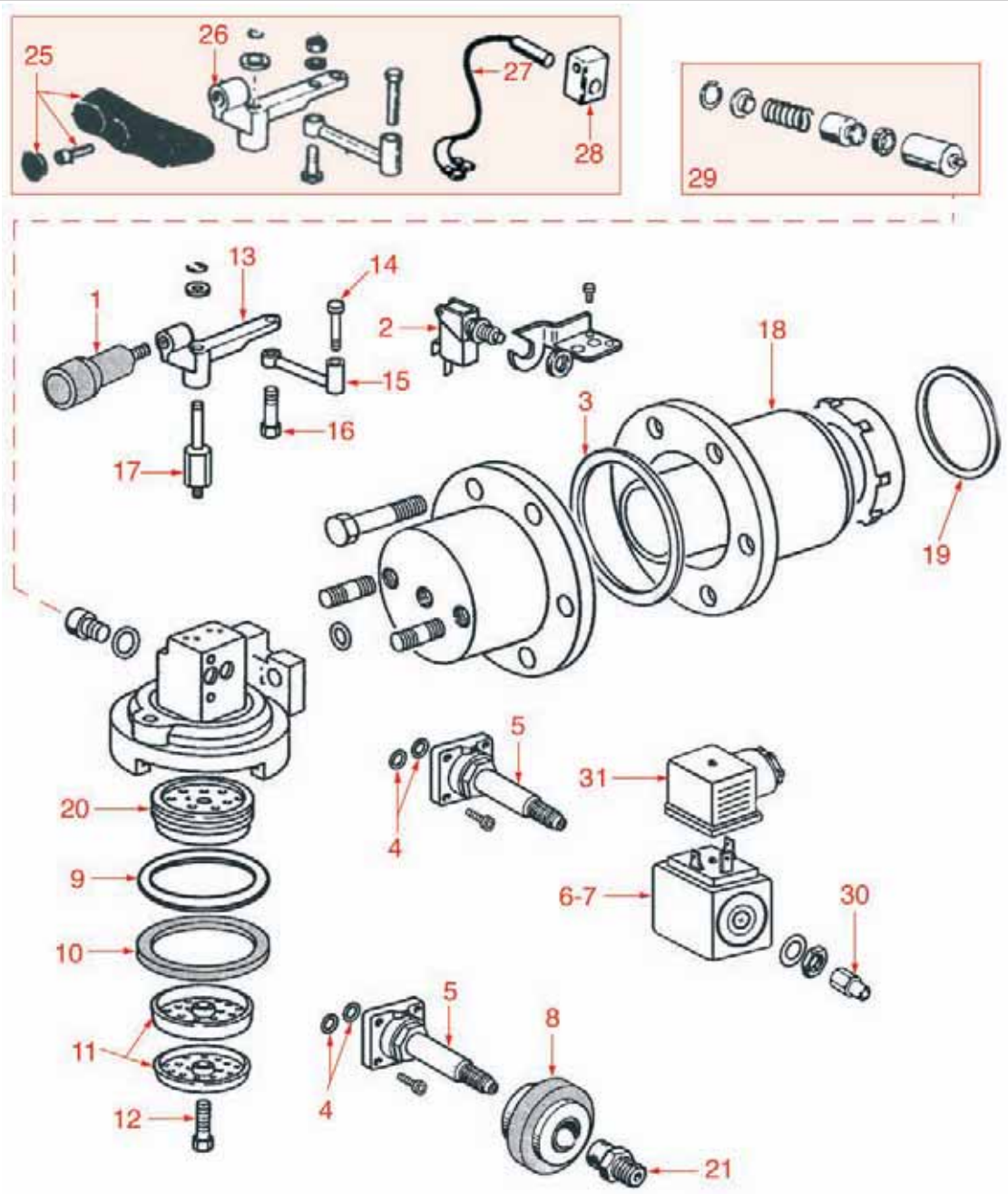

GRUPPO ELETTROVALVOLA
SOLENOID ASSEMBLY • MAGNETVENTILGRUPPE • SP01

Pos.	Cod.	Descrizione	Description	Beschreibung	Pag.
1	1241517	MANOPOLA GRUPPO M8x1	COFFEE GROUP HANDLE M8x1	HANDGRIFF FÜR KAFFEE-GRUPPE M8x1	722
2	3240410	MICROINTERRUTTORE	MICROSWITCH	MIKROSCHALTER	1024
3	1186481	GUARNIZIONE GRUPPO ø 85x70x2 mm.	COFFEE GROUP GASKET ø 85 x 70 x 2 mm	GRUPPENDICHTUNG ø 85 x 70 x 2 mm	633
4	1186611	GUARNIZIONE OR 0105 SILICONE	O-RING 105 SILICONE	O-RING-DICHTUNG 0105 SILIKON	644
5	1120334	PARTE MECCANICA LUCIFER	MECHANICAL COMPONENT LUCIFER	MECHANISCHER TEIL LUCIFER	556
6	1120332	BOBINA LUCIFER 483510 9W	COIL LUCIFER 483510 - 9W	SPULE LUCIFER 483510 - 9W	555
7	1120333	BOBINA LUCIFER 24V	COIL 24V	SPULE 24V	555
8	1240731	MAGNETE PERMANENTE	PERMANENT MAGNET	PERMANENTMAGNET	691
9	1190101	SPESSORE CARTA	PAPER SEAL	PAPIERDICHTUNG	668
10	1186871	GUARNIZIONE PORTAFILTRO	FILTER HOLDER GASKET	DICHTUNG FÜR SIEBTRÄGER	662
11	1081046	COPPIA DOCCE EROGAZIONE ø 49/52 mm.	SHOWER SCREEN ø 49 - 52 mm (2 PIECES)	2 DUSCHEN ø 49/52 mm	549
12	1528511	VITE INOX M5x25	STAINLESS STEEL SCREW M5x25	SCHRAUBE AUS INOX STAHL M5x25	976
13	1225016	LEVA GRUPPO	SOLENOID GROUP LEVER	HEBEL FÜR GRUPPE	685
14	1528026	VITE M8x1 L20 mm.	SCREW M8x1 L20 mm	SCHRAUBE M8x1 L20 mm	975
14	1528526	VITE PER CALAMITA	MAGNET SCREW	SCHRAUBE FÜR MAGNET	976
15	1225017	BRACCIO CALAMITA	MAGNET ARM	ARM FÜR MAGNET	685
16	1324097	PERNO PER SFERA	PIN FOR BALL	BOLZEN FÜR KUGEL	831
17	1324096	PERNO PER LEVA	PIN FOR LEVER	BOLZEN FÜR HEBEL	830
18	1048501	CALDAIA SCAMBIATORE LARGO	LARGE HEAT EXCHANGER BOILER	KESSEL BREITER WÄRMEAUSTAUSCHER	532
18	1048502	CALDAIA SCAMBIATORE PICCOLO	SMALL HEAT EXCHANGER BOILER	KESSEL WÄRMEAUSTAUSCHER KLEIN	532
19	1186156	GUARNIZIONE GHIERA	NUT GASKET	RINGDICHTUNG	597
20	1086521	DIFFUSORE PORTADOCCIA	SHOWER HOLDER	DUSCHETRÄGER WASSERVERTEILER	551
21	1349372	RACCORDO DI SCARICO VALVOLA	VALVE OUTLET FITTING	AUSLAUFANSCHLUSS FÜR VENTIL	881
25	1241331	MANOPOLA CON TAPPO RUBINETTO 3000	HANDLE WITH TAP LID 3000	DREHKNOPF MIT HAHNVERSCHLUSS	706
26	1225018	LEVA GRUPPO MODELLO EC	GROUP LEVER MODEL EC	HEBEL FÜR GRUPPE MODELL EC	685
27	1240412	CONTATTO MAGNETICO 3000 NEW	MAGNETIC CONTACT 3000 NEW	MAGNETKONTAKT	687
28	1240411	SUPPORTO TUBO SCARICO GRUPPO NEW	MAGNETIC SUPPORT 3000 NEW	MAGNETTRÄGER 3000 NEW	687
29	1202506	INFUSORE COMPLETO	INFUSER ASSEMBLY	BRÜHGRUPPE KOMPLETT	680
30	1349373	RACCORDO DI SCARICO ELETTROVALVOLA	SOLENOID VALVE OUTLET FITTING	AUSLAUFANSCHLUSS FÜR MAGNETVENTIL	881
31	3120034	CONNETTORE GRANDE PER BOBINA	LARGE COIL CONNECTOR	STECKER FÜR MAGNETSPULE GROSS	1020

GRUPPO CAFFÈ
COFFEE GROUP • KAFFEEGRUPPE • SP02

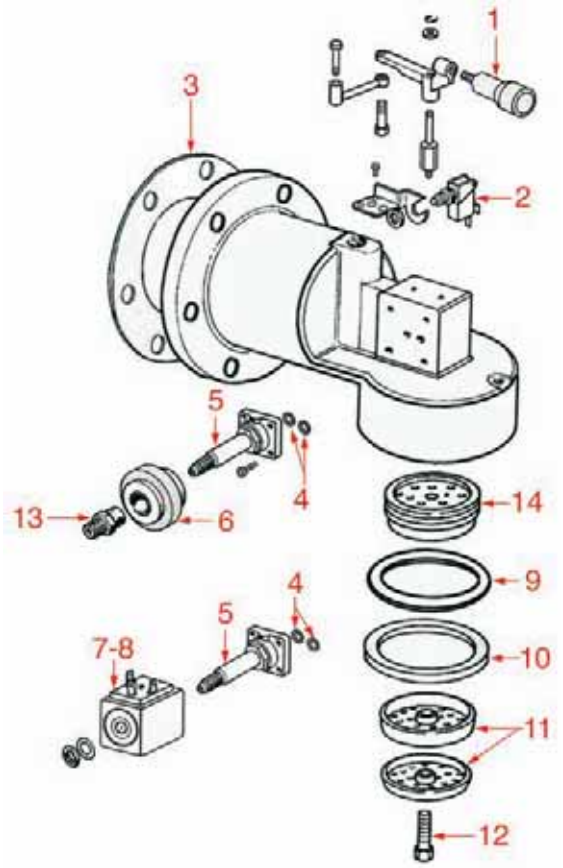

PORTAFILTRO
FILTER HOLDER • SIEBTRÄGER • SP10



GRUPPO CAFFÈ
COFFEE GROUP • KAFFEEGRUPPE • SP02

Pos.	Cod.	Descrizione	Description	Beschreibung	Pag.
1	1241517	MANOPOLA GRUPPO M8x1	COFFEE GROUP HANDLE M8x1	HANDGRIFF FÜR KAFFEE-GRUPPE M8x1	722
2	3240410	MICROINTERRUTTORE	MICROSWITCH	MIKROSCHALTER	1024
3	1186518	GUARNIZIONE GRUPPO ø 112x67x3 mm.	COFFEE GROUP GASKET ø 112x67x3 mm	DICHTUNG FÜR KAFFEE-GRUPPE ø 112x67x3 mm	637
4	1186611	GUARNIZIONE OR 0105 SILICONE	O-RING 105 SILICONE	O-RING-DICHTUNG 0105 SILIKON	644
5	1120334	PARTE MECCANICA LUCIFER	MECHANICAL COMPONENT LUCIFER	MECHANISCHER TEIL LUCIFER	556
6	1240731	MAGNETE PERMANENTE	PERMANENT MAGNET	PERMANENTMAGNET	691
7	1120332	BOBINA LUCIFER 483510 9W	COIL LUCIFER 483510 - 9W	SPULE LUCIFER 483510 - 9W	555
8	1120333	BOBINA LUCIFER 24V	COIL 24V	SPULE 24V	555
9	1190101	SPESSORE CARTA	PAPER SEAL	PAPIERDICHTUNG	668
10	1186871	GUARNIZIONE PORTAFILTRO	FILTER HOLDER GASKET	DICHTUNG FÜR SIEBTRÄGER	662
11	1081046	COPPIA DOCCE EROGAZIONE ø 49/52 mm.	SHOWER SCREEN ø 49 - 52 mm (2 PIECES)	2 DUSCHEN ø 49/52 mm	549
12	1528511	VITE INOX M5x25	STAINLESS STEEL SCREW M5x25	SCHRAUBE AUS INOX STAHL M5x25	976
13	1349372	RACCORDO DI SCARICO VALVOLA	VALVE OUTLET FITTING	AUSLAUFANSCHLUSS FÜR VENTIL	881
14	1086521	DIFFUSORE PORTADOCCIA	SHOWER HOLDER	DUSCHETRÄGER WASSERVERTEILER	551

PORTAFILTRO
FILTER HOLDER • SIEBTRÄGER • SP10

Pos.	Cod.	Descrizione	Description	Beschreibung	Pag.
1	1160276	FILTRO 1 TAZZA 7 GRAMMI	1-CUP FILTER 7 GRAMS	KAFFEESIEB 1 TASSE 7 g	565
2	1160277	FILTRO 2 TAZZE 14 gr	2-CUP FILTER 14 GRAMS	KAFFEESIEB 2 TASSEN 14 g	565
3	1160278	FILTRO CIECO	BLIND FILTER	BLINDFILTER	565
5	1165056	PORTAFILTRO SPAZIALE M12x1	FILTER HOLDER	SIEBTRÄGER	576
5	1165057	PORTAFILTRO SPAZIALE M12x1,5	SPACE FILTER HOLDER M12x1,5	FILTERHALTERUNG M12x1,5	576
6	1241501	MANOPOLA PORTAFILTRO M12	FILTER HOLDER HANDLE M12	SIEBTRÄGERGRIFF M12	721
7	1022502	BECCUCCIO 2 TAZZE	DOUBLE SPOUT	AUSLAUF 2-WEGE	526
8	1022503	BECCUCCIO 1 TAZZA DIRITTO	STRAIGHT SINGLE SPOUT	AUSLAUF 1-WEG GERADE	526
10	1022501	BECCUCCIO 1 TAZZA	SINGLE SPOUT	AUSLAUF 1-WEG	525
10	1022504	BECCUCCIO 1 VIA CHIUSO ø 3/8"	SINGLE SPOUT ø 3/8 CLOSED	AUSLAUF 1-WEG GESCHLOSSEN ø 3/8	526
11	1241529	MANOPOLA PORTAFILTRO SELETRON	SELETRON FILTER HOLDER KNOB	SIEBTRÄGERGRIFF SELETRON	724
12	1241530	GOMMA MANOPOLA PORTAFILTRO	FILTER-HOLDER KNOB RUBBERPIECE	GUMMI FÜR SIEBTRÄGERGRIFF	724
14	1022505	BECCUCCIO 1 VIA ø 3/8	SINGLE SPOUT ø 3/8	AUSLAUF 1-WEG ø 3/8	527
15	1022506	BECCUCCIO 2 VIE ø 3/8"	DOUBLE SPOUT ø 3/8	AUSLAUF 2-WEGE ø 3/8	527

GRUPPO
GROUP • GRUPPE • SP09

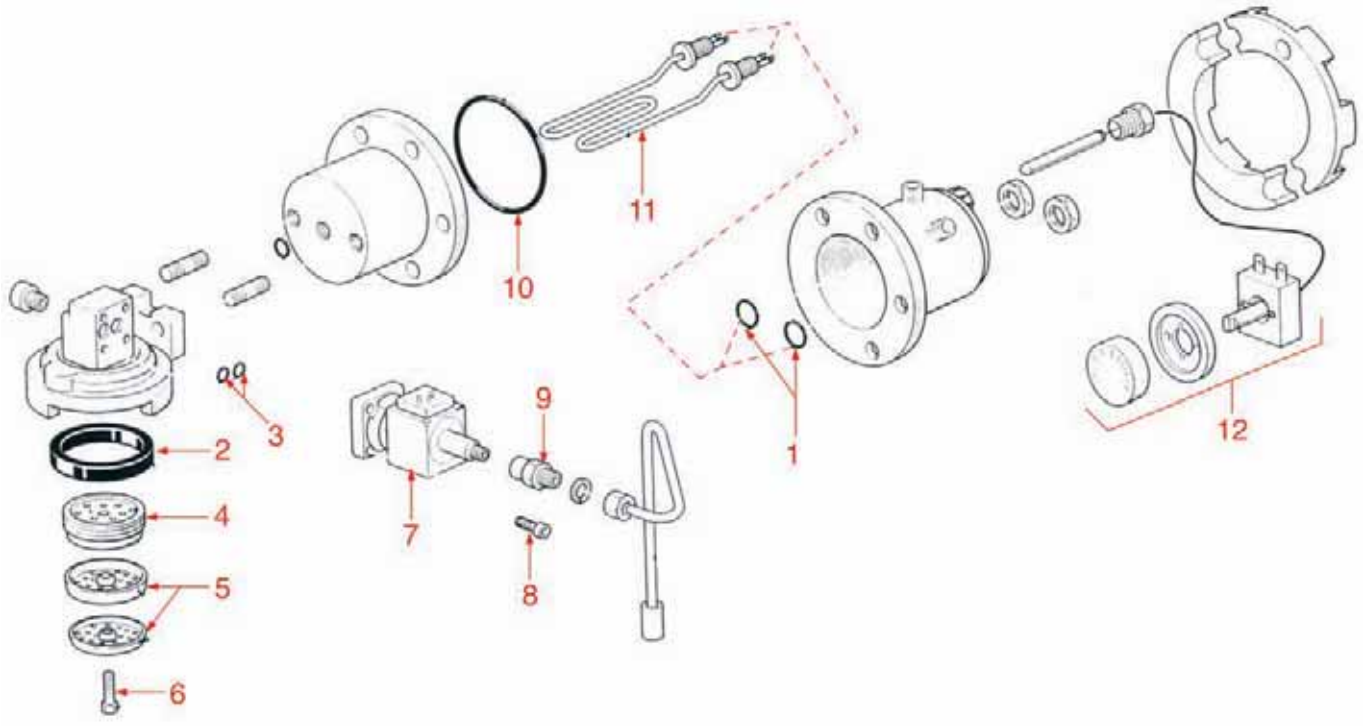

LIVELLO
SIGHTGLASS ASSEMBLY • NIVEAUGLAS • SP03

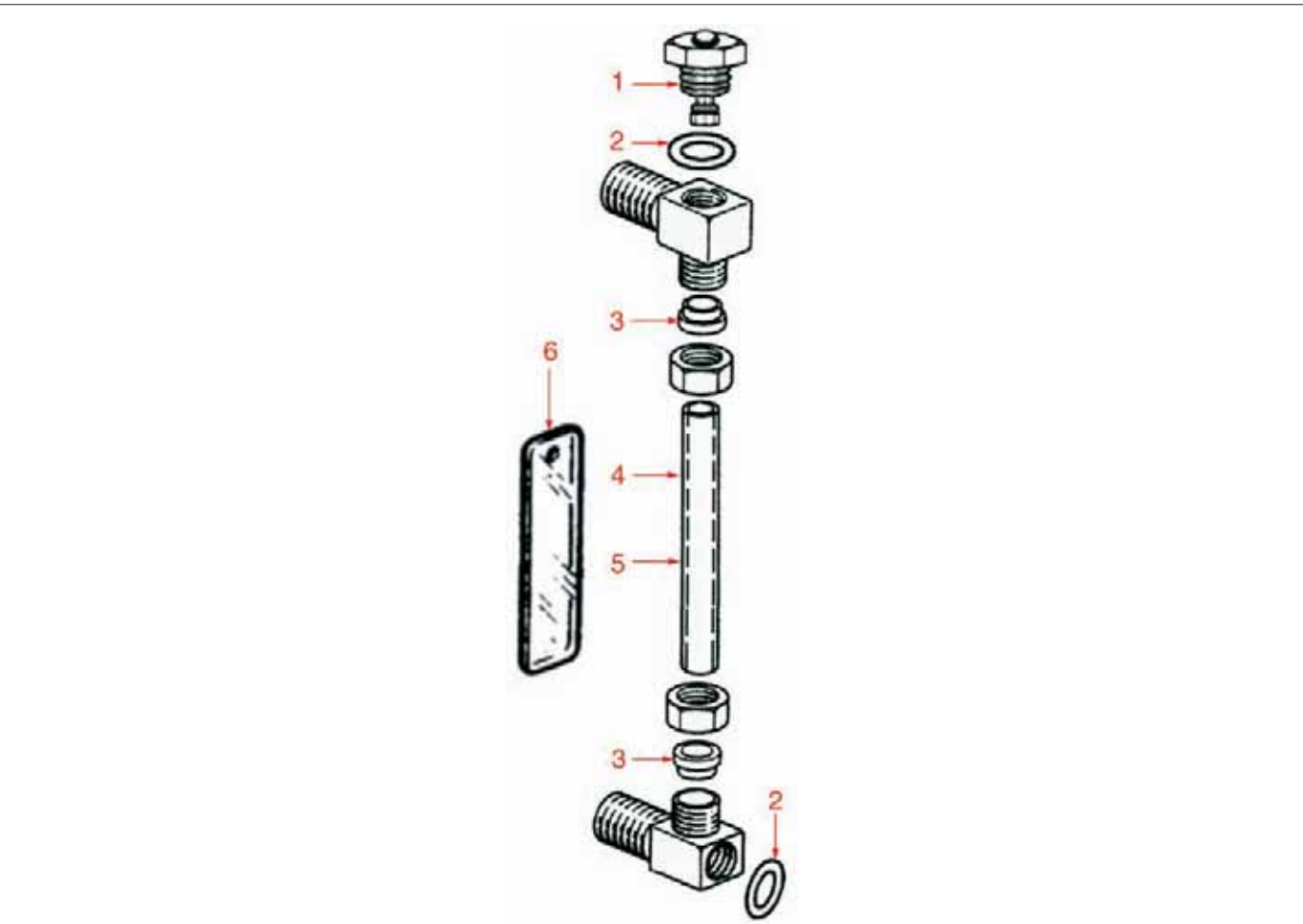

GRUPPO
GROUP • GRUPPE • SP09

Pos.	Cod.	Descrizione	Description	Beschreibung	Pag.
1	1186318	GUARNIZIONE OR 03043 EPDM TUBO	PIPE O-RING 03043 EPDM	O-RING-DICHTUNG 03043 EPDM FÜR ROHR	615
2	1186871	GUARNIZIONE PORTAFILTRO	FILTER HOLDER GASKET	DICHTUNG FÜR SIEBTRÄGER	662
3	1186612	GUARNIZIONE OR 0105 VITON	O-RING 105 VITON	O-RING-DICHTUNG 0105 VITON	644
4	1086521	DIFFUSORE PORTADOCCIA	SHOWER HOLDER	DUSCHETRÄGER WASSERVERTEILER	551
5	1081046	COPPIA DOCCE EROGAZIONE ø 49/52 mm.	SHOWER SCREEN ø 49 - 52 mm (2 PIECES)	2 DUSCHEN ø 49/52 mm	549
6	1528511	VITE INOX M5x25	STAINLESS STEEL SCREW M5x25	SCHRAUBE AUS INOX STAHL M5x25	976
7	1120101	ELETTROVALVOLA PARKER 3 VIE 115V 50/60Hz	3-WAY SOLENOID PARKER 115/50-60	3-WEGE MAGNETVENTIL 115/50-60 PARKER	552
7	1120330	ELETTROVALVOLA LUCIFER 3 VIE	3-WAY SOLENOID VALVE LUCIFER	3-WEGE MAGNETVENTIL LUCIFER	555
7	1120335	ELETTROVALVOLA PARKER 3 VIE	3-WAY SOLENOID VALVE PARKER	3-WEGE MAGNETVENTIL PARKER	556
8	1455034	VITE INOX TCE M4x10	STAINLESS STEEL SCREW M4x10	SCHRAUBE INOX TCE M4x10	939
9	1349372	RACCORDO DI SCARICO VALVOLA	VALVE OUTLET FITTING	AUSLAUFANSCHLUSS FÜR VENTIL	881
10	1186414	GUARNIZIONE OR 0119 EPDM	O-RING 0119 EPDM	O-RING-DICHTUNG 0119 EPDM	626
11	1755701	RESISTENZA 1250W 220V 1 GRUPPO	HEATING ELEMENT 1250W 220V 1 GROUP	HEIZKÖRPER 1250W 220V 1 GRUPPE	1015
12	1444401	TERMOSTATO TR2 0325 120°C	THERMOSTAT TR2 0325 120°C	THERMOSTAT TR2 0325 120°C	902

LIVELLO
SIGHTGLASS ASSEMBLY • NIVEAUGLAS • SP03

Pos.	Cod.	Descrizione	Description	Beschreibung	Pag.
1	1523534	VALVOLA ANTIDEPRESSIONE ø 1/4"	ANTI-DEPRESSION VALVE ø 1/4"	VENTIL GEGEN UNTERDRUCK ø 1/4"	960
1	1523537	VALVOLA ANTIDEPRESSIONE ø 1/4"	ANTI-DEPRESSION VALVE ø 1/4"	VENTIL GEGEN UNTERDRUCK ø 1/4"	962
2	1186619	GUARNIZIONE RAME ø 1/4"	COPPER GASKET ø 1/4"	KUPFERDICHTUNG ø 1/4"	645
3	1186226	GUARNIZIONE LIVELLO ø 12 mm.	LEVEL GASKET ø 12 mm	DICHTUNG FÜR WASSERNIVEAU ø 12 mm	605
4	1520571	VETRO LIVELLO ø 11x150 mm.	LEVEL GLASS ø 11x150 mm	WASSERSTANDGLAS ø 11x150 mm	949
5	1520572	VETRO LIVELLO ø 11x150 mm. 5 lt.	LEVEL GLASS ø 11x150 mm 5 l	WASSERSTANDGLAS ø 11x150 mm 5 l	949
6	1201300	MASCHERINA PROTEZIONE LIVELLO	LEVEL GAUGE PROTECTION PLATE	SCHUTZMASKE FÜR STANDANZEIGER	676

RUBINETTO ACQUA/VAPORE
WATER/STEAM TAP • WASSER- DAMPFHAHN • SP12

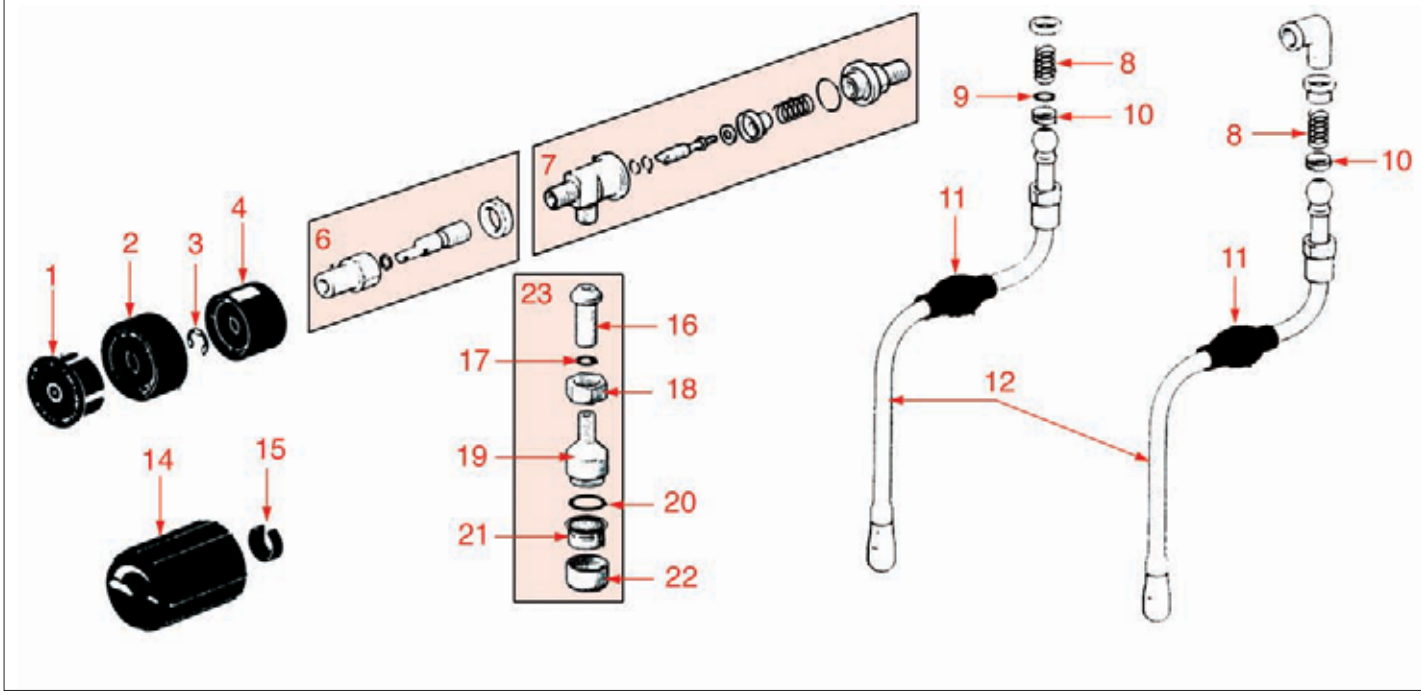

RUBINETTO VAPORE
STEAM TAP • DAMPFHAHN • SP07

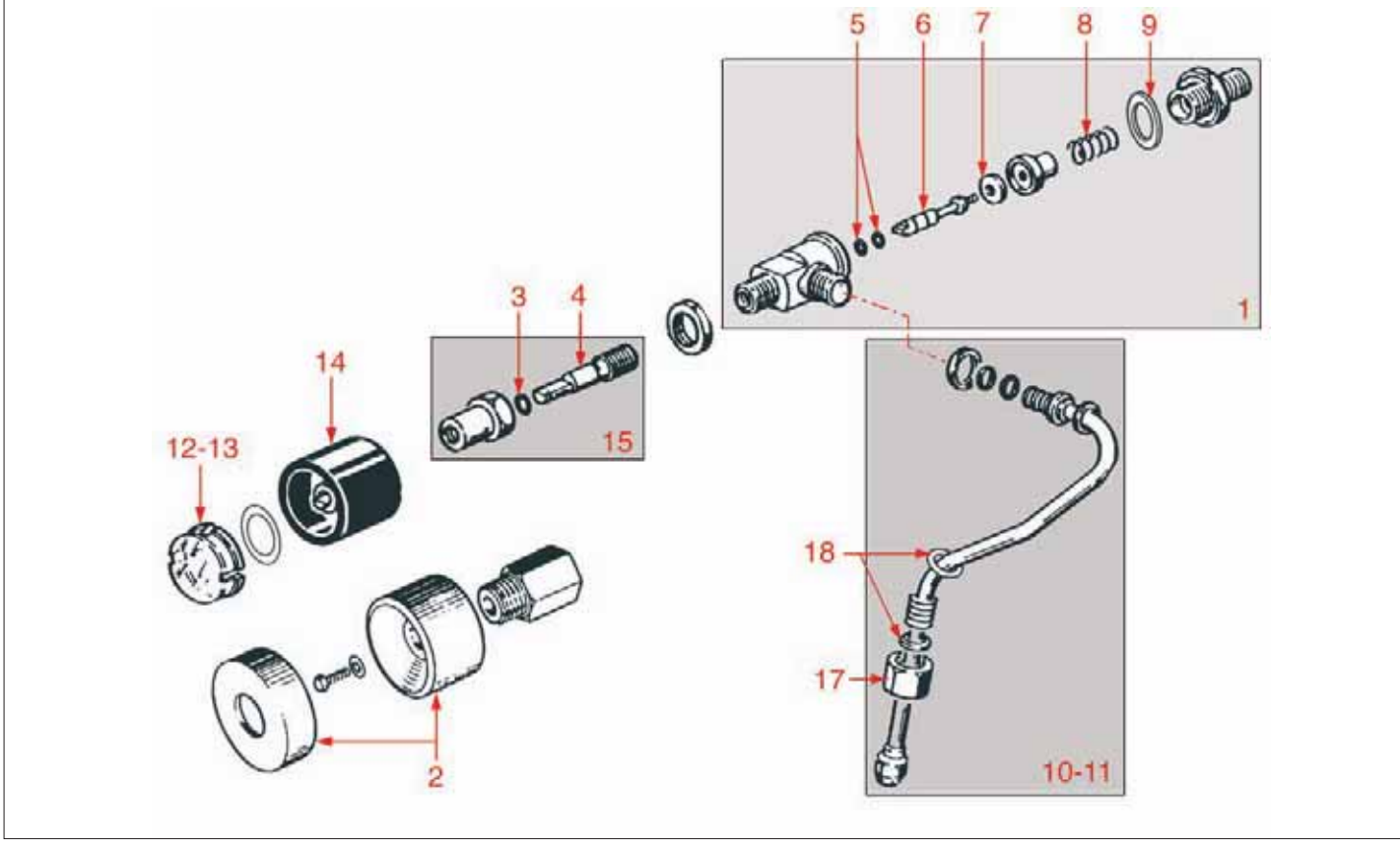



RUBINETTO ACQUA/VAPORE
WATER/STEAM TAP • WASSER- DAMPFHAHN • SP12

Pos.	Cod.	Descrizione	Description	Beschreibung	Pag.
1	1241519	TAPPO MANOPOLA VAPORE	STEAM KNOB CAP	DECKEL FÜR DAMPFDREHKNOPF	722
2	1241524	INSERTO MANOPOLA VAPORE	STEAM KNOB INSERT	EINSATZ FÜR DAMPFDREHKNOPF	723
3	1348326	SEEGER ø 7 mm	SEEGER RING ø 7 mm	SEEGERRING ø 7 mm	857
4	1241525	MANOPOLA VAPORE SELETRON PLUS	SELETRON PLUS STEAM KNOB	DAMPFDREHKNOPF SELETRON PLUS	723
6	1348423	PERNO RUBINETTO	TAP SPINDLE	BOLZEN FÜR HAHN	861
7	1348721	RUBINETTO CARICO ACQUA VAPORE	WATER/STEAM INLET TAP	WASSER- / DAMPFEINLAUFHAHN	865
8	1250102	MOLLA TUBO VAPORE	STEAM PIPE SPRING	FEDER FÜR DAMPFROHR	751
9	1186246	GUARNIZIONE OR 0121 VITON	VITON O-RING R9 0121	O-RING-DICHTUNG 0121 VITON	607
10	1186418	GUARNIZIONE TUBO VAPORE	STEAM PIPE GASKET	DICHTUNG FÜR DAMPFROHR	626
11	1186180	GOMMINO ANTISCOTTATURA	BURN PREVENTING RUBBERPIECE	VERBRÜHSCHUTZGUMMI	600
12	1449309	TUBO VAPORE MODELLO SELETRON PLUS	SELETRON PLUS STEAM PIPE	DAMPFROHR MODELL SELETRON PLUS	916
14	1241528	MANOPOLA VAPORE S3	S3 STEAM KNOB	DAMPFDREHKNOPF S3	724
15	1241538	ANELLO PER MANOPOLA	KNOB RING	RING FÜR DREHKNOPF	725
16	1349410	RACCORDO TUBO ACQUA	WATER PIPE FITTING	ANSCHLUSS FÜR WASSERROHR	883
17	1186612	GUARNIZIONE OR 0105 VITON	O-RING 105 VITON	O-RING-DICHTUNG 0105 VITON	644
18	1349149	DADO PORTAGOMMA ø 3/8" FORO ø 12 mm	NUT FOR HOSE-END FITTING ø3/8"HOLE ø12mm	SCHRAUBENMUTTER ø 3/8" LOCH ø 12 mm	879
19	1449313	TUBO ACQUA	WATER PIPE	WASSERROHR	917
20	1186414	GUARNIZIONE OR 0119 EPDM	O-RING 0119 EPDM	O-RING-DICHTUNG 0119 EPDM	626
21	1449317	DIFFUSORE ACQUA	WATER JET	WASSERVERTEILER	917
22	1449318	GHIERA DIFFUSORE ACQUA	WATER JET RING NUT	NUTMUTTER FÜR WASSERVERTEILER	917
23	1449306	TUBO ACQUA COMPLETO	WATER PIPE ASSEMBLY	WASSERROHR KOMPLETT	916

RUBINETTO VAPORE
STEAM TAP • DAMPFHAHN • SP07

Pos.	Cod.	Descrizione	Description	Beschreibung	Pag.
1	1348721	RUBINETTO CARICO ACQUA VAPORE	WATER/STEAM INLET TAP	WASSER- / DAMPFEINLAUFHAHN	865
2	1241520	MANOPOLA RUBINETTO ø 52 mm.	TAP HANDLE ø 52 mm	HAHNDREHKNOPF ø 52 mm	723
3	1186612	GUARNIZIONE OR 0105 VITON	O-RING 105 VITON	O-RING-DICHTUNG 0105 VITON	644
4	1324037	PERNO FILETTATO	THREADED PIN	GEWINDESTIFT	824
5	1186514	GUARNIZIONE OR 0102 SILICONE	O-RING 0102 SILICON	O-RING-DICHTUNG 0102 SILIKON	636
6	1324038	PERNO RUBINETTO	TAP SPINDLE	BOLZEN FÜR HAHN	825
7	1186515	GUARNIZIONE RUBINETTO ø 15x5,5x3,5 mm.	TAP GASKET ø 14,87x4 mm	HAHNDICHTUNG ø 14,87x4 mm	636
8	1250515	MOLLA ø 14x33 mm	SPRING ø 14x33 mm	FEDER ø 14x33 mm	760
9	1186517	GUARNIZIONE RUBINETTO ø 31x21x3 mm	TAP GASKET ø 31x21x3 mm	HAHNDICHTUNG ø 31x21x3 mm	637
10	1449341	TUBO VAPORE DX	RIGHTHAND STEAM PIPE	DAMPFROHR RECHTS	919
11	1449342	TUBO VAPORE SX	LEFTHAND STEAM PIPE	DAMPFROHR LINKS	919
12	1241523	DISCO ACQUA	WATER DISK	DECKEL / WASSER	723
13	1241522	DISCO VAPORE	STEAM DISK	DECKEL / DAMPF	723
13	1439036	TAPPO MANOPOLA CARICO ACQUA	WATER INLET KNOB CAP	SCHRAUBVERSCHLUSS WASSERLADUNGSDREHKNOPF	898
14	1241521	MANOPOLA RUBINETTO	TAP HANDLE	HAHNDREHKNOPF	723
15	1348423	PERNO RUBINETTO	TAP SPINDLE	BOLZEN FÜR HAHN	861
17	1349149	DADO PORTAGOMMA ø 3/8" FORO ø 12 mm	NUT FOR HOSE-END FITTING ø3/8"HOLE ø12mm	SCHRAUBENMUTTER ø 3/8" LOCH ø 12 mm	879
18	1186416	RONDELLA ø 15x11x2 mm	WASHER ø 15x11x2 mm	SCHEIBE ø 15x11x2 mm	626

RUBINETTO CARICO
INLET TAP • EINLAUFHAHN • SP06

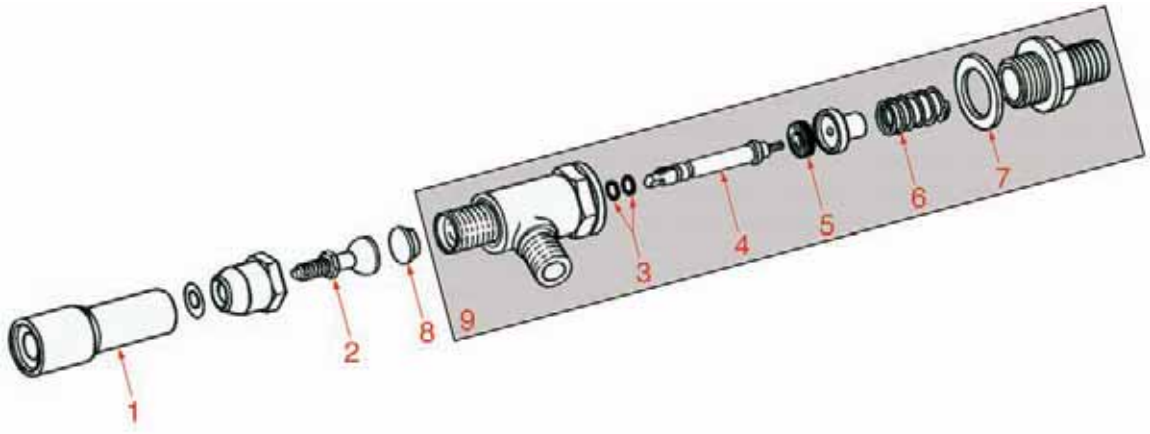

VALVOLE
VALVES • VENTILE • SP13

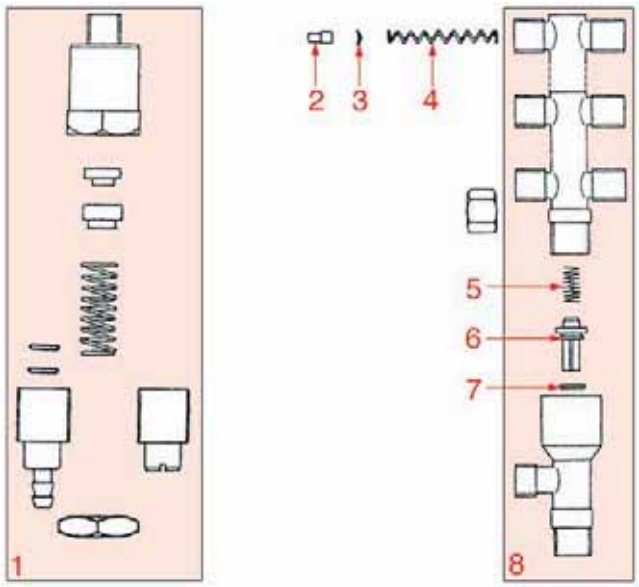

RUBINETTO CARICO
INLET TAP • EINLAUFHAHN • SP06

Pos.	Cod.	Descrizione	Description	Beschreibung	Pag.
1	1241518	MANOPOLA RUBINETTO CARICO M6x1	WATER INLET TAP HANDLE M6x1	HANDGRIFF FÜR EINLAUFHAHN M6x1	722
2	1324036	PERNO CONICO PER SNODO	CONICAL PIN FOR ARTICULATION	KEGELFÖRMIGER GELENKBOLZEN	824
3	1186514	GUARNIZIONE OR 0102 SILICONE	O-RING 0102 SILICON	O-RING-DICHTUNG 0102 SILIKON	636
4	1324038	PERNO RUBINETTO	TAP SPINDLE	BOLZEN FÜR HAHN	825
5	1186515	GUARNIZIONE RUBINETTO ø 15x5,5x3,5 mm.	TAP GASKET ø 14,87x4 mm	HAHNDICHTUNG ø 14,87x4 mm	636
6	1250515	MOLLA ø 14x33 mm	SPRING ø 14x33 mm	FEDER ø 14x33 mm	760
7	1186517	GUARNIZIONE RUBINETTO ø 31x21x3 mm	TAP GASKET ø 31x21x3 mm	HAHNDICHTUNG ø 31x21x3 mm	637
8	1348726	PIASTRINA PER RUBINETTO	TAP PLATE	SCHEIBE FÜR HAHN	865
9	1348721	RUBINETTO CARICO ACQUA VAPORE	WATER/STEAM INLET TAP	WASSER- / DAMPFEINLAUFHAHN	865

VALVOLE
VALVES • VENTILE • SP13

Pos.	Cod.	Descrizione	Description	Beschreibung	Pag.
1	1523561	VALVOLA ESPANSIONE ø 1/4" M	EXPANSION VALVE ø 1/4"M	EXPANSIONSVENTIL ø 1/4" MIT AUßENGEWINDE	964
2	1500516	UGELLO GRUPPO	JET GROUP	DÜSE FÜR VENTILGRUPPE	941
3	1160536	FILTRO UGELLO	JET FILTER	DÜSENFILTER	570
4	1250106	MOLLA UGELLO	JET SPRING	DÜSENFEDER	751
5	1250202	MOLLA VALVOLA RITEGNO ø 9x30 mm.	NON-RETURN VALVE SPRING ø 9x30 mm	FEDER FÜR RÜCKSCHLAGVENTIL ø 9x30 mm	755
6	1523426	VALVOLA RITEGNO	NON-RETURN VALVE	RÜCKSCHLAGVENTIL	956
7	1186422	GUARNIZIONE OR 0108 EPDM	O-RING 0108 EPDM	O-RING-DICHTUNG 0108 EPDM	627
8	1349497	RACCORDO 7 VIE	SEVEN-WAY FITTING	7-WEGE ANSCHLUSS	885
8	1349498	RACCORDO 5 VIE	FIVE-WAY FITTING	5-WEGE ANSCHLUSS	886

VALVOLA
VALVE • VENTIL • SP08

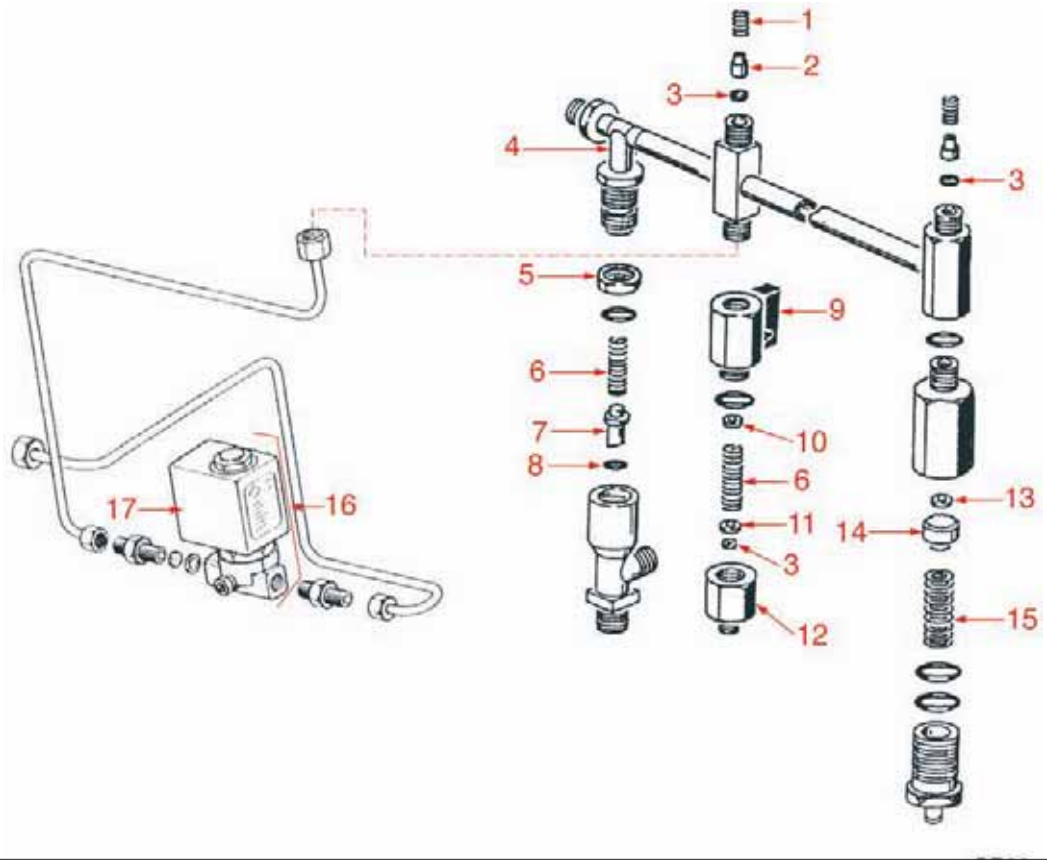

BOILER
BOILER • BOILER • SP11

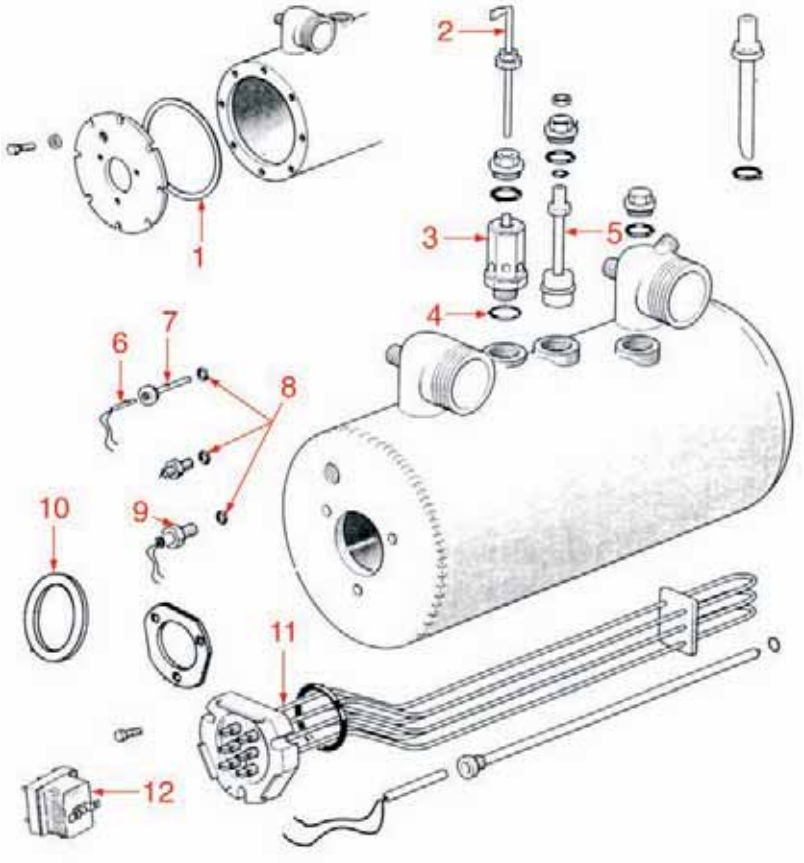

VALVOLA
VALVE • VENTIL • SP08

Pos.	Cod.	Descrizione	Description	Beschreibung	Pag.
1	1250182	MOLLA PER UGELLO	JET SPRING	DÜSENFEDER	754
2	1500516	UGELLO GRUPPO	JET GROUP	DÜSE FÜR VENTILGRUPPE	941
3	1160536	FILTRO UGELLO	JET FILTER	DÜSENFILTER	570
4	1449307	TUBO COLLETTORE 4 GRUPPI	COLLECTING PIPE 4 GROUPS	SAMMELRÖHRE 4 GRUPPEN	916
4	1449383	TUBO COLLETTORE 2 GRUPPI	COLLECTING PIPE 2 GROUPS	SAMMELRÖHRE 2 GRUPPEN	923
4	1449384	TUBO COLLETTORE 3 GRUPPI	COLLECTING PIPE 3 GROUPS	SAMMELRÖHRE 3 GRUPPEN	924
4	1449385	TUBO COLLETTORE ALIMENTAZIONE	COLLECTING PIPE FOR WATER INLET	SAMMELRÖHRE FÜR WASSERLADUNG	924
5	1349411	RACCORDO ø 3/8"	FITTING ø 3/8"	ANSCHLUSS ø 3/8"	883
6	1250202	MOLLA VALVOLA RITEGNO ø 9x30 mm.	NON-RETURN VALVE SPRING ø 9x30 mm	FEDER FÜR RÜCKSCHLAGVENTIL ø 9x30 mm	755
7	1523426	VALVOLA RITEGNO	NON-RETURN VALVE	RÜCKSCHLAGVENTIL	956
8	1186411	GUARNIZIONE OR 02031 EPDM	O-RING 02031 EPDM	O-RING-DICHTUNG 02031 EPDM	625
9	3526699	VALVOLA A SFERA ø 1/4" MF	BALLCOCK VALVE ø 1/4" MF	KUGELVENTIL ø 1/4" AUßEN/INNEN	1034
10	1186193	RONDELLA OTTONE	BRASS WASHER	MESSINGSCHEIBE	601
11	1186192	RONDELLA INOX	STAINLESS STEEL WASHER	INOXSCHEIBE	601
12	1349374	RACCORDO UGELLO AUTOLIVELLO	FITTING FOR WATER LEVEL CONTROL JET	DÜSENANSCHLUSS AUTONIVEAU	881
13	1186129	GUARNIZIONE VALVOLA ESPANSIONE NO STOP	NON-STOP EXPANSION VALVE GASKET	DICHTUNG FÜR EXPANSIONSVENTIL NO STOP	595
14	1186131	PORTA GUARNIZIONE NO STOP	NON-STOP GASKET HOLDER	DICHTUNGSTRÄGER NO STOP	595
15	1250515	MOLLA ø 14x33 mm	SPRING ø 14x33 mm	FEDER ø 14x33 mm	760
16	1120354	ELETTROVALVOLA PARKER 2 VIE ø 1/4"	2-WAY SOLENOID VALVE PARKER ø 1/4"	2-WEGE MAGNETVENTIL PARKER ø 1/4"	558
17	3120032	BOBINA PARKER ZB09 9W 220/240V 50/60Hz	COIL PARKER ZB09 9W 220/240V 50/60Hz	MAGNETSPULE PARKER ZB09 9W 220/240V50/60	1020

BOILER
BOILER • BOILER • SP11

Pos.	Cod.	Descrizione	Description	Beschreibung	Pag.
1	1186513	GUARNIZIONE CALDAIA ø 148x135x2 mm.	BOILER GASKET ø 148x135x2 mm	KESSELDICHTUNG ø 148x135x2 mm	636
2	3341011	SONDA DI LIVELLO 140 mm	WATER LEVEL SENSOR 140 mm	NIVEAUFÜHLER 140 mm	1030
3	1523652	VALVOLA CALDAIA ø 1/2" AUTOCERTIFICATA	BOILER ø 1/2" AUTO CERTIFIED	VENTIL FÜR KESSEL ø 1/2" MIT ISPESL	964
5	1188506	GALLEGGIANTE LIVELLO	WATER LEVEL FLOAT	NIVEAUSCHWIMMER	667
6	1341756	SONDA TERMO REGOLATORE	HEAT REGULATOR PROBE	SENSOR FÜR WÄRMEREGLER	843
7	1387511	GUAINA PER SONDA CALDAIA	SHEATHING FOR BOILER PROBE	HÜLSE FÜR KESSELSENSOR	892
8	1186414	GUARNIZIONE OR 0119 EPDM	O-RING 0119 EPDM	O-RING-DICHTUNG 0119 EPDM	626
9	1341320	SONDA TEMPERATURA SELETRON	SELETRON TEMPERATURE PROBE	TEMPERATURSONDE SELETRON	841
10	1186636	GUARNIZIONE RESISTENZA	GASKET FOR HEATING ELEMENT	DICHTUNG FÜR HEIZKÖRPER	648
10	1186639	GUARNIZIONE RESISTENZA TEFLON	HEATING ELEMENT TEFLON GASKET	TEFLON DICHTUNG FÜR HEIZKÖRPER	649
11	1755221	RESISTENZA 2800W 220/380V	HEATING ELEMENT 2800W 220/380V	HEIZKÖRPER 2800W 220/380V	1001
11	1755222	RESISTENZA 3500W 220/380V	HEATING ELEMENT 3500W 220/380V	HEIZKÖRPER 3800W 220/380V	1001
12	3444142	TERMOSTATO TRIFASE 150°C	THREE-PHASE THERMOSTAT 150°C	THERMOSTAT 150°C 3-POLIG	1032

BOILER RESISTENZE
BOILER HEATING ELEMENTS • HEIZKÖRPER BOILER • SP04

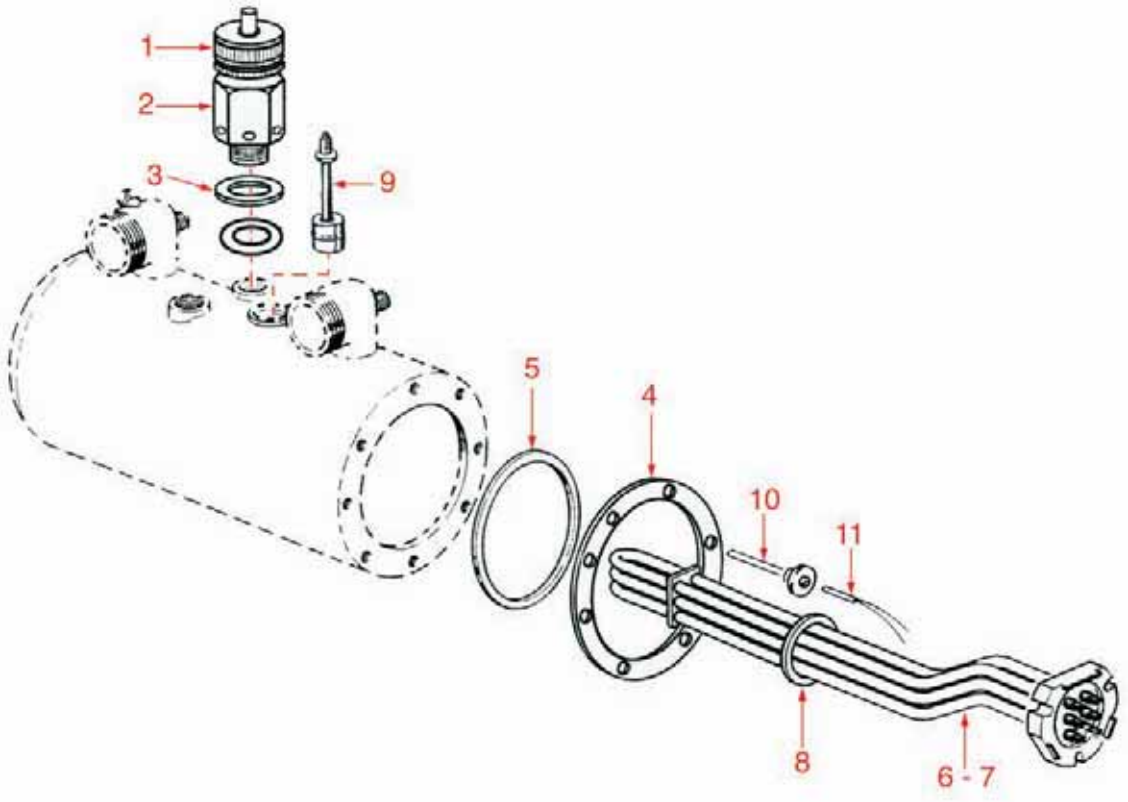

BOILER RESISTENZE BIS
BOILER HEATING ELEMENTS - II • HEIZKÖRPER BOILER BIS • SP05

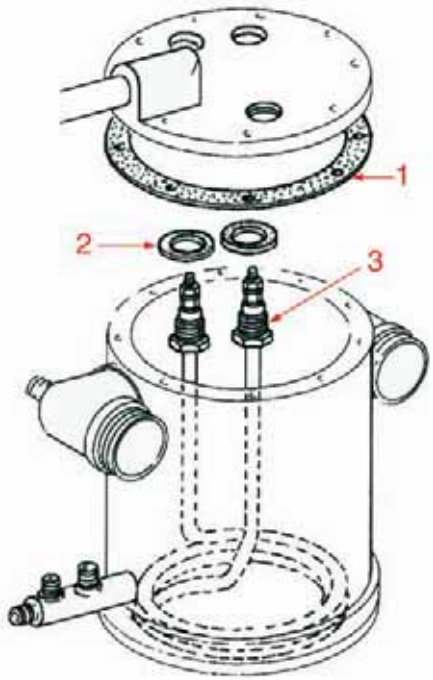

BOILER RESISTENZE
BOILER HEATING ELEMENTS • HEIZKÖRPER BOILER • SP04

Pos.	Cod.	Descrizione	Description	Beschreibung	Pag.
1	1523652	VALVOLA CALDAIA ø 1/2" AUTOCERTIFICATA	BOILER ø 1/2" AUTO CERTIFIED	VENTIL FÜR KESSEL ø 1/2" MIT ISPESL	964
2	1523653	VALVOLA CALDAIA ø 1/2"	BOILER VALVE ø 1/2"	VENTIL FÜR KESSEL ø 1/2"	965
3	1186823	GUARNIZIONE RAME ø 1/2"	COPPER GASKET ø 1/2"	KUPFERDICHTUNG ø 1/2"	660
4	1186512	GUARNIZIONE CALDAIA ø 172x135x2 mm.	BOILER GASKET ø 172x135x2 mm	KESSELDICHTUNG ø 172x135x2 mm	636
5	1186513	GUARNIZIONE CALDAIA ø 148x135x2 mm.	BOILER GASKET ø 148x135x2 mm	KESSELDICHTUNG ø 148x135x2 mm	636
6	1755221	RESISTENZA 2800W 220/380V	HEATING ELEMENT 2800W 220/380V	HEIZKÖRPER 2800W 220/380V	1001
7	1755222	RESISTENZA 3500W 220/380V	HEATING ELEMENT 3500W 220/380V	HEIZKÖRPER 3800W 220/380V	1001
8	1186636	GUARNIZIONE RESISTENZA	GASKET FOR HEATING ELEMENT	DICHTUNG FÜR HEIZKÖRPER	648
9	1188506	GALLEGGIANTE LIVELLO	WATER LEVEL FLOAT	NIVEAUSCHWIMMER	667
10	1387511	GUAINA PER SONDA CALDAIA	SHEATHING FOR BOILER PROBE	HÜLSE FÜR KESSELSENSOR	892
11	1341756	SONDA TERMO REGOLATORE	HEAT REGULATOR PROBE	SENSOR FÜR WÄRMEREGLER	843

BOILER RESISTENZE BIS
BOILER HEATING ELEMENTS - II • HEIZKÖRPER BOILER BIS • SP05

Pos.	Cod.	Descrizione	Description	Beschreibung	Pag.
1	1186511	GUARNIZIONE CALDAIA ø 170x135x2 mm.	BOILER GASKET 170x135x2 mm	KESSELDICHTUNG ø 170x135x2mm	636
2	1186516	GUARNIZIONE TEFLON RESISTENZA 5 lt	TEFLON GASKET FOR HEATING ELEMENT 5 l	TEFLON-DICHTUNG FÜR HEIZKÖRPER 5 Lt	636
3	1755226	RESISTENZA 2700W 220V	HEATING ELEMENT 2700W 220V	HEIZKÖRPER 2700W 220V	1001

COMPONENTI ELETTRICI
ELECTRIC COMPONENTS • ELEKTRISCHE KOMPONENTE • SP14

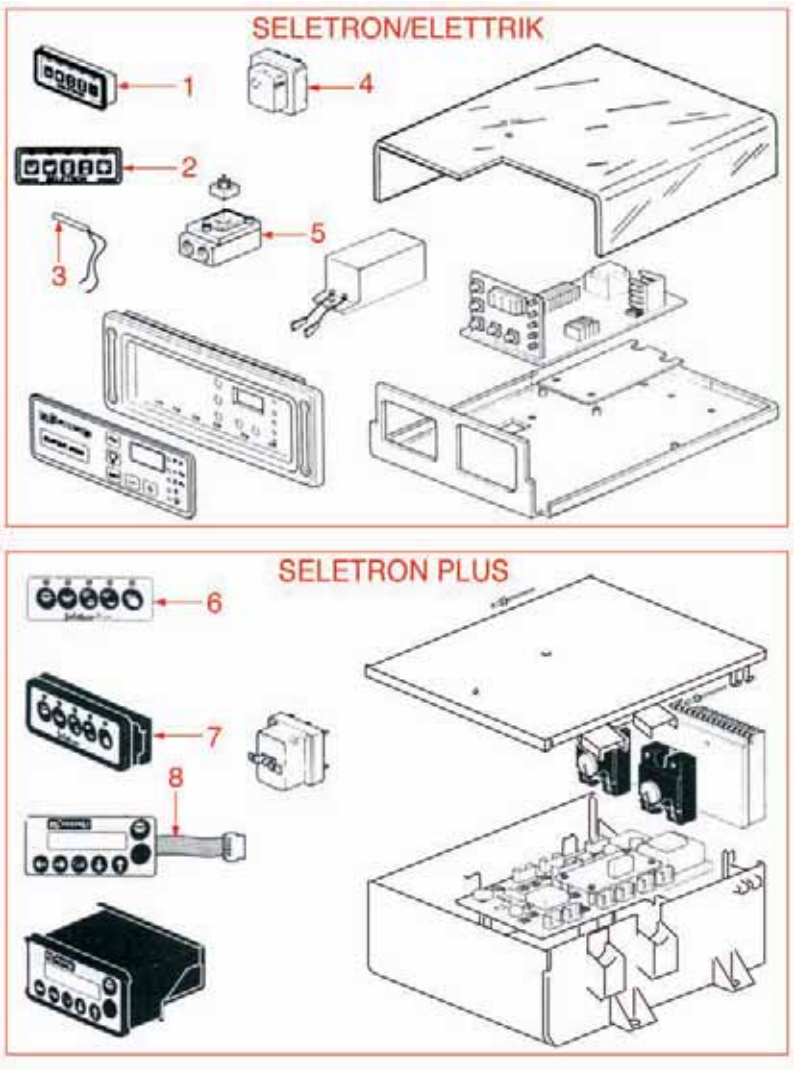

COMPONENTI ELETTRICI
ELECTRIC COMPONENTS • ELEKTRISCHE KOMPONENTE • SP14

Pos.	Cod.	Descrizione	Description	Beschreibung	Pag.
1	1319751	PULSANTIERA SELETRON	SELETRON PUSH-BUTTON PANEL	DRUCKKNOPFSCHALTER SELETRON	810
2	1319752	MEMBRANA PULSANTIERA	PUSH-BUTTON PANEL DIAPHRAGM	MEMBRAN FÜR DRUCKKNOPFSCHALTER	811
3	1341756	SONDA TERMO REGOLATORE	HEAT REGULATOR PROBE	SENSOR FÜR WÄRMEREGLER	843
4	3444142	TERMOSTATO TRIFASE 150°C	THREE-PHASE THERMOSTAT 150°C	THERMOSTAT 150°C 3-POLIG	1032
5	1455351	CONTATORE VOLUMETRICO GICAR	VOLUMETRIC FLOWMETER GICAR	VOLUMETRISCHER ZÄHLER GICAR	940
6	1319754	MEMBRANA MODELLO SELETRON PLUS	SELETRON PLUS DISPLAY DIAPHRAGM	MEMBRAN MODELL SELETRON PLUS	811
7	1319753	PULSANTIERA MODELLO SELETRON PLUS	SELETRON PLUS PUSH-BUTTON PANEL	DRUCKKNOPFSCHALTER MODELL SELETRON PLUS	811
8	1319755	MEMBRANA DISPLAY SELETRON PLUS	SELETRON PLUS DISPLAY DIAPHRAGM	MEMBRAN FÜR DISPLAY SELETRON PLUS	811

COMPONENTI ELETTRICI
ELECTRIC COMPONENTS • ELEKTRISCHE KOMPONENTE • SP15

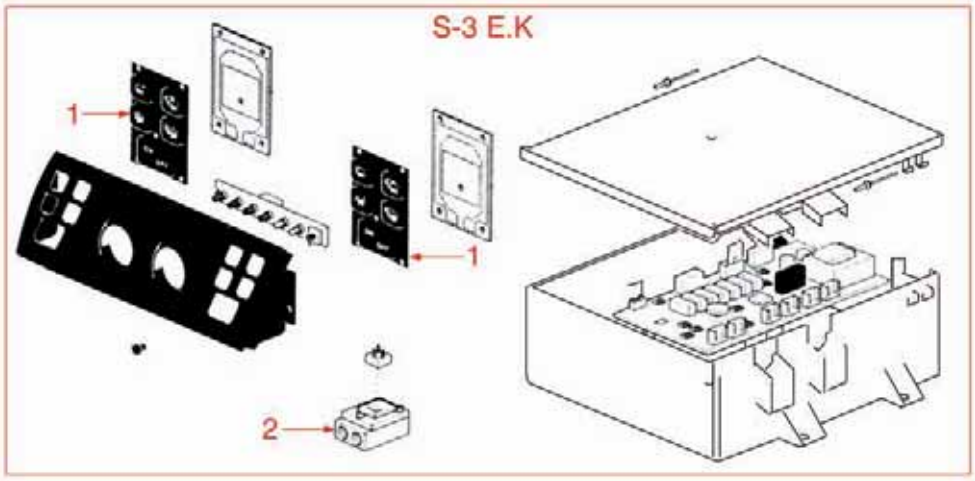

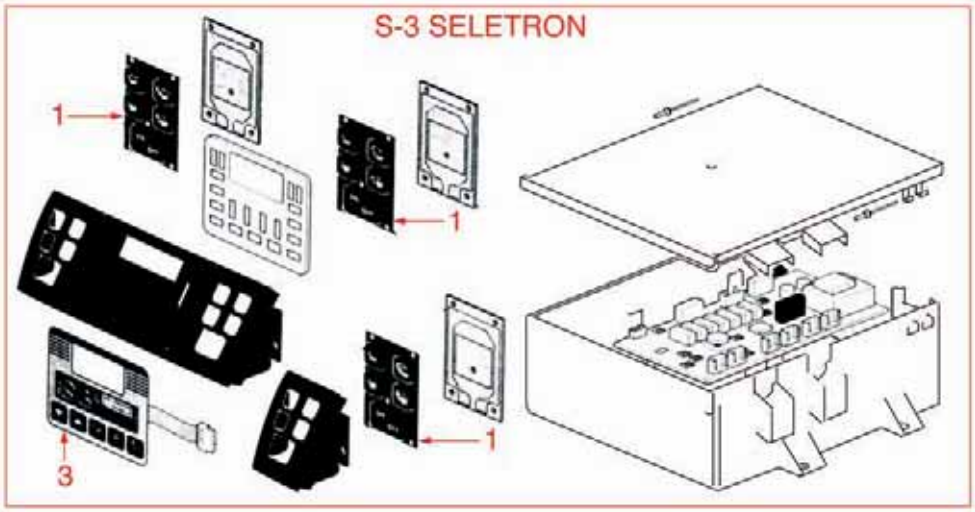

VARIE
MISCELLANEOUS • VERSCHIEDENES • SP16

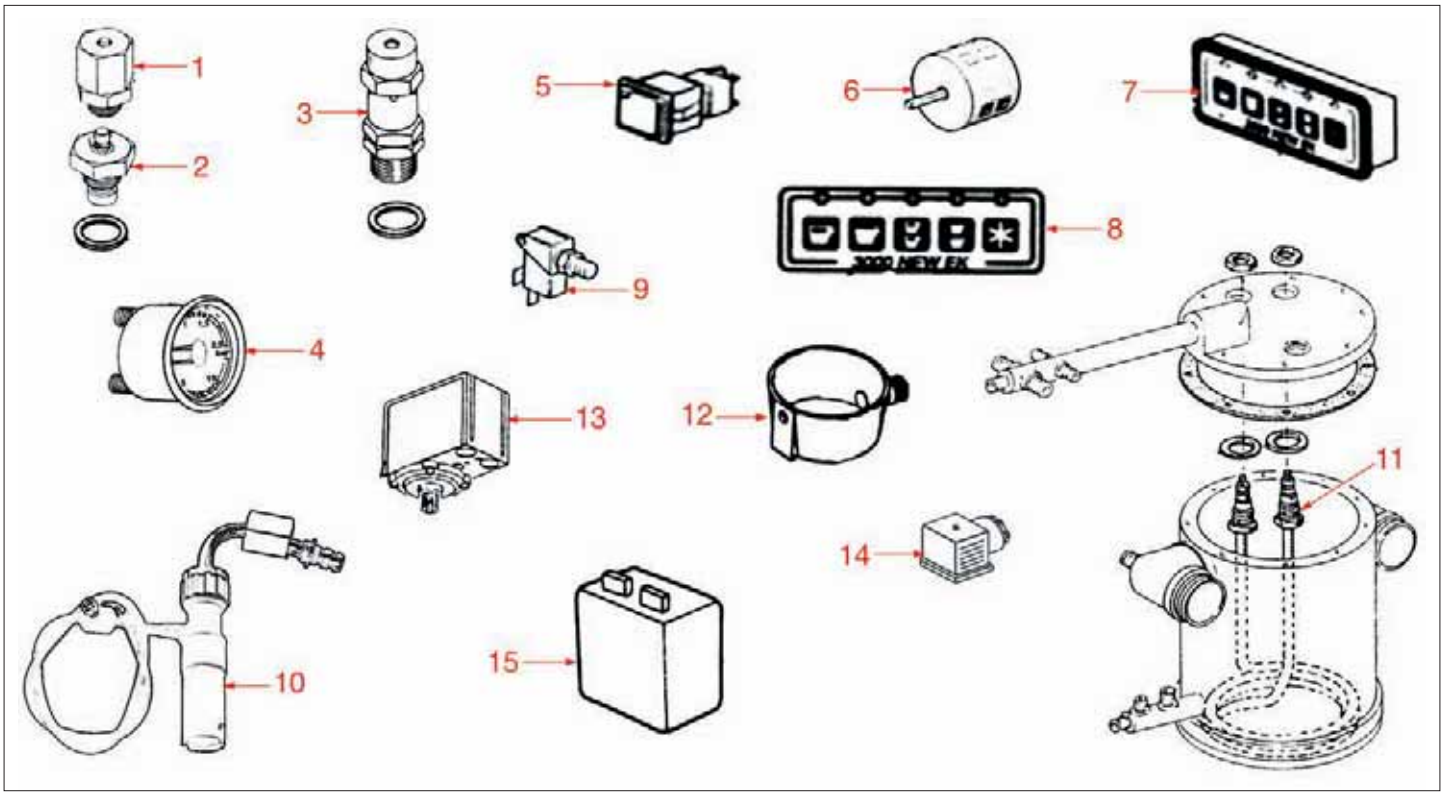

COMPONENTI ELETTRICI
ELECTRIC COMPONENTS • ELEKTRISCHE KOMPONENTE • SP15

Pos.	Cod.	Descrizione	Description	Beschreibung	Pag.
1	1319756	PULSANTIERA S3	S3 PUSH-BUTTON PANEL	DRUCKKNOPFSCHALTER S3	811
2	1455351	CONTATORE VOLUMETRICO GICAR	VOLUMETRIC FLOWMETER GICAR	VOLUMETRISCHER ZÄHLER GICAR	940
3	1319757	MEMBRANA DISPLAY SELETRON	SELETRON DISPLAY DIAPHRAGM	MEMBRAN FÜR DISPLAY SELETRON	811

VARIE
MISCELLANEOUS • VERSCHIEDENES • SP16

Pos.	Cod.	Descrizione	Description	Beschreibung	Pag.
1	1523538	VALVOLA ANTIDEPRESSIONE ø 1/4"	ANTI-DEPRESSION VALVE ø 1/4"	UNTERDRUCKVENTIL ø 1/4"	962
2	1523534	VALVOLA ANTIDEPRESSIONE ø 1/4"	ANTI-DEPRESSION VALVE ø 1/4"	VENTIL GEGEN UNTERDRUCK ø 1/4"	960
2	1523537	VALVOLA ANTIDEPRESSIONE ø 1/4"	ANTI-DEPRESSION VALVE ø 1/4"	VENTIL GEGEN UNTERDRUCK ø 1/4"	962
3	1523652	VALVOLA CALDAIA ø 1/2" AUTOCERTIFICATA	BOILER ø 1/2" AUTO CERTIFIED	VENTIL FÜR KESSEL ø 1/2" MIT ISPESL	964
4	1245502	MANOMETRO CALDAIA - POMPA ø 60 mm.	BOILER-PUMP PRESSURE GAUGE ø 60 mm	MANOMETER FÜR KESSEL - PUMPE ø 60 mm	737
4	1245503	MANOMETRO CALDAIA - POMPA ø 60 mm.	BOILER-PUMP PRESSURE GAUGE ø 60 mm	MANOMETER FÜR KESSEL - PUMPE ø 60 mm	738
4	1245504	MANOMETRO CALDAIA - POMPA ø 60 mm	BOILER-PUMP PRESSURE GAUGE ø 60 mm	MANOMETER FÜR KESSEL - PUMPE ø 60 mm	738
4	1245505	MANOMETRO CALDAIA - POMPA ø 60 mm.	BOILER-PUMP PRESSURE GAUGE ø 60 mm	MANOMETER FÜR KESSEL - PUMPE ø 60 mm	738
5	1319561	INTERRUTTORE BIPOLARE 16A 250V	BIPOLAR SWITCH 16A 250V	ZWEIPOLIGER SCHALTER 16A 250V	802
6	1057001	INTERRUTTORE BIPOLARE	BIPOLAR SWITCH	SCHALTER 2-POLIG	541
6	1057002	INTERRUTTORE QUADRIPOLARE	QUADRIPOLAR SWITCH	SCHALTER 4-POLIG	541
6	1057003	INTERRUTTORE 3 POSIZIONI	3 POSITIONS SWITCH	SCHALTER MIT 3 STELLUNGEN	542
7	1319758	SCHEDA ELETTRONICA	CIRCUIT BOARD	ELEKTRONIK-PLATINE	812
8	1319750	MEMBRANA PULSANTIERA	PUSH-BUTTON PANEL DIAPHRAGM	MEMBRAN FÜR DRUCKKNOPFSCHALTER	810
9	3240410	MICROINTERRUTTORE	MICROSWITCH	MIKROSCHALTER	1024
10	1079021	CAPPUCCINATORE LA SPAZIALE	CAPPUCCINATORE LA SPAZIALE	CAPPUCCINATORE LA SPAZIALE	545
11	1755226	RESISTENZA 2700W 220V	HEATING ELEMENT 2700W 220V	HEIZKÖRPER 2700W 220V	1001
12	1527532	VASCHETTA SCARICO	OUTLET TANK	AUSLAUFSCHALE	972
13	1320531	PRESSOSTATO P302/6	PRESSURE SWITCH P302/6	DRUCKSCHALTER P302/6	818
13	1320541	PRESSOSTATO PARKER	PRESSURE SWITCH PARKER	DRUCKSCHALTER PARKER	819
14	1455033	CONNETTORE GICAR	CONNECTOR GICAR	VERBINDER GICAR	939
15	1054566	CENTRALINA 220V 9.1.23.45 DOS30/2GR+LIV	CONTROL BOX 2GR 220V	ELEKTRONIK-BOX 2GR 220V	540

GRUPPO ELETTROVALVOLA
SOLENOID ASSEMBLY • MAGNETVENTILGRUPPE • UN02

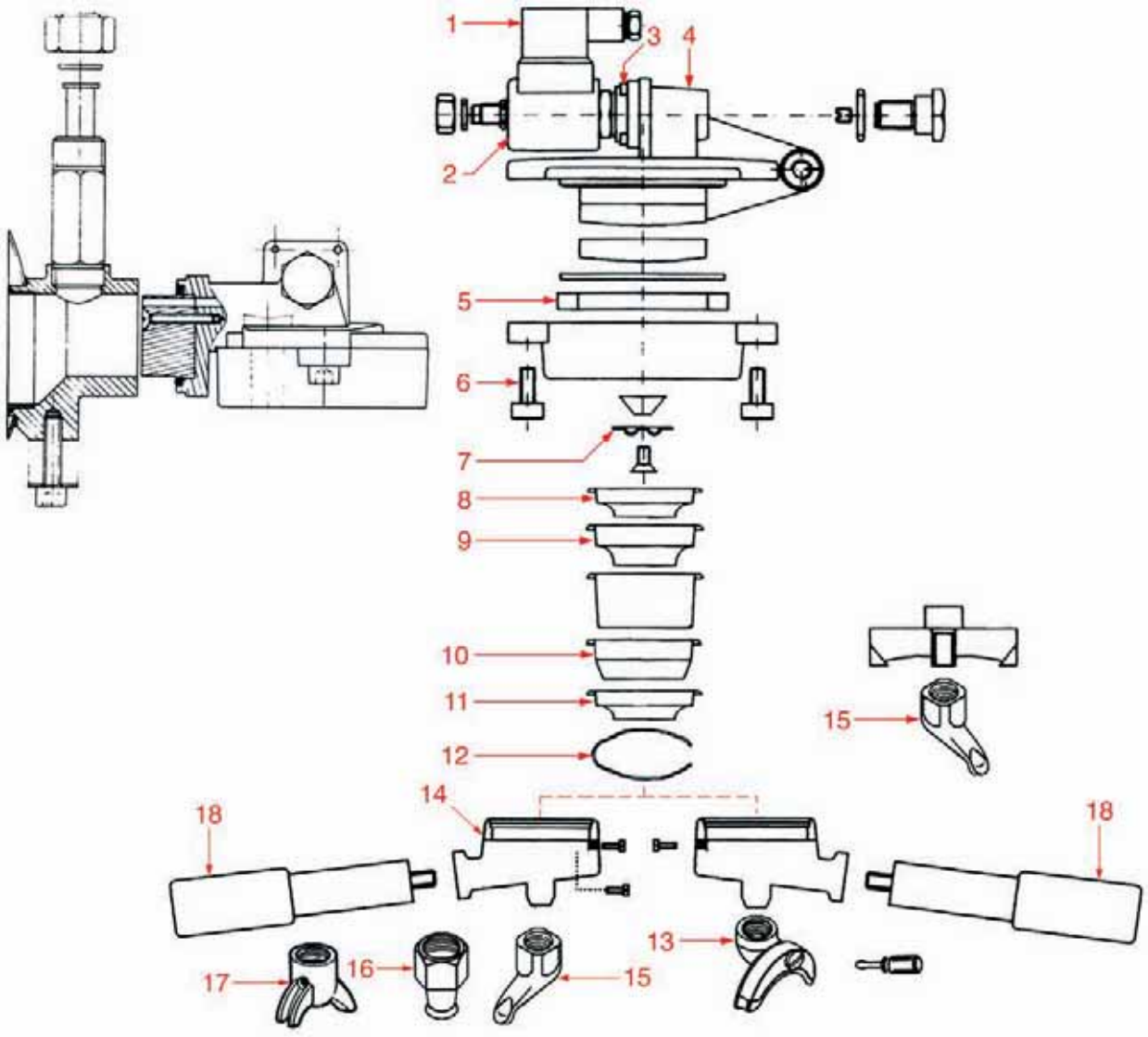

LIVELLO
SIGHTGLASS ASSEMBLY • NIVEAUGLAS • UN01

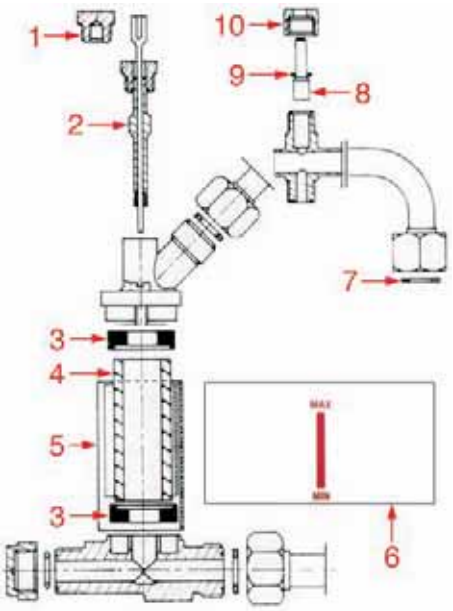

GRUPPO ELETTROVALVOLA
SOLENOID ASSEMBLY • MAGNETVENTILGRUPPE • UN02

Pos.	Cod.	Descrizione	Description	Beschreibung	Pag.
1	3120034	CONNETTORE GRANDE PER BOBINA	LARGE COIL CONNECTOR	STECKER FÜR MAGNETSPULE GROSS	1020
2	1120332	BOBINA LUCIFER 483510 9W	COIL LUCIFER 483510 - 9W	SPULE LUCIFER 483510 - 9W	555
2	3120032	BOBINA PARKER ZB09 9W 220/240V 50/60Hz	COIL PARKER ZB09 9W 220/240V 50/60Hz	MAGNETSPULE PARKER ZB09 9W 220/240V50/60	1020
3	1186611	GUARNIZIONE OR 0105 SILICONE	O-RING 105 SILICONE	O-RING-DICHTUNG 0105 SILIKON	644
3	1186612	GUARNIZIONE OR 0105 VITON	O-RING 105 VITON	O-RING-DICHTUNG 0105 VITON	644
4	1120330	ELETTROVALVOLA LUCIFER 3 VIE	3-WAY SOLENOID VALVE LUCIFER	3-WEGE MAGNETVENTIL LUCIFER	555
4	1120335	ELETTROVALVOLA PARKER 3 VIE	3-WAY SOLENOID VALVE PARKER	3-WEGE MAGNETVENTIL PARKER	556
5	1186896	GUARNIZIONE PORTAFILTRO	FILTER HOLDER GASKET	DICHTUNG FÜR SIEBTRÄGER	663
5	1186897	GUARNIZIONE PORTAFILTRO	FILTERHOLDER GASKER	DICHTUNG FÜR SIEBTRÄGER	663
6	1528622	VITE ALBERO	ROD SCREW	WELLENSCHRAUBE	977
7	1081106	DOCCIA EROGAZIONE ø 27 mm.	SHOWER SCREEN ø 27 mm	DUSCHE ø 27 mm	549
8	1160503	FILTRO PASTIGLIA 1 CAFFE'	SINGLE POD FILTER	FILTER FÜR 1 KAFFEETABLETTE	568
8	1160504	FILTRO PASTIGLIA 2 CAFFE'	DOUBLE POD FILTER	FILTER FÜR 2 KAFFEETABLETTEN	568
9	1160291	FILTRO 1 TAZZA UNIC	1-CUP FILTER UNIC	KAFFEESIEB 1 TASSE UNIC	566
10	1160292	FILTRO 2 TAZZE UNIC	2-CUP FILTER UNIC	KAFFEESIEB 2 TASSEN UNIC	566
11	1160339	FILTRO CIECO	BLIND FILTER	BLINDFILTER	567
12	1250101	MOLLA FERMAFILTRO	FILTER BLOCKING SPRING	FEDER FÜR SIEBTRÄGER	751
13	1022502	BECCUCCIO 2 TAZZE	DOUBLE SPOUT	AUSLAUF 2-WEGE	526
14	1165107	PORTAFILTRO COMPLETO UNIC	COMPLETE UNIC FILTER HOLDER	FILTERTRÄGER KOMPLETT UNIC	578
15	1022501	BECCUCCIO 1 TAZZA	SINGLE SPOUT	AUSLAUF 1-WEG	525
16	1022503	BECCUCCIO 1 TAZZA DIRITTO	STRAIGHT SINGLE SPOUT	AUSLAUF 1-WEG GERADE	526
17	1022524	BECCUCCIO 2 TAZZE MINI	DOUBLE SPOUT MINI	MINI AUSLAUF 2-WEGE	528
18	1241501	MANOPOLA PORTAFILTRO M12	FILTER HOLDER HANDLE M12	SIEBTRÄGERGRIFF M12	721

LIVELLO
SIGHTGLASS ASSEMBLY • NIVEAUGLAS • UN01

Pos.	Cod.	Descrizione	Description	Beschreibung	Pag.
2	1341751	SONDA DI LIVELLO 150 mm 1/4	WATER LEVEL PROBE 150 mm	NIVEAUFÜHLER 150 mm	843
2	3341011	SONDA DI LIVELLO 140 mm	WATER LEVEL SENSOR 140 mm	NIVEAUFÜHLER 140 mm	1030
3	1186266	GUARNIZIONE LIVELLO ø 26x12x7 mm.	LEVEL GASKET ø 26 x 12 x 7 mm	DICHTUNG FÜR WASSERNIVEAU ø 26 x 12 x 7	609
4	1520579	VETRO LIVELLO ø 22x55 mm.	LEVEL GLASS ø 22x55 mm	WASSERSTANDGLAS ø 22x55 mm	949
6	1201350	MASCHERA LIVELLO	LEVEL GAUGE PLATE	STANDANZEIGER	677
7	1186171	GUARNIZIONE TAPPO	CAP GASKET	STOPFDICHTUNG	599
9	1186612	GUARNIZIONE OR 0105 VITON	O-RING 105 VITON	O-RING-DICHTUNG 0105 VITON	644

RUBINETTO VAPORE
STEAM TAP • DAMPFHAHN • UN03

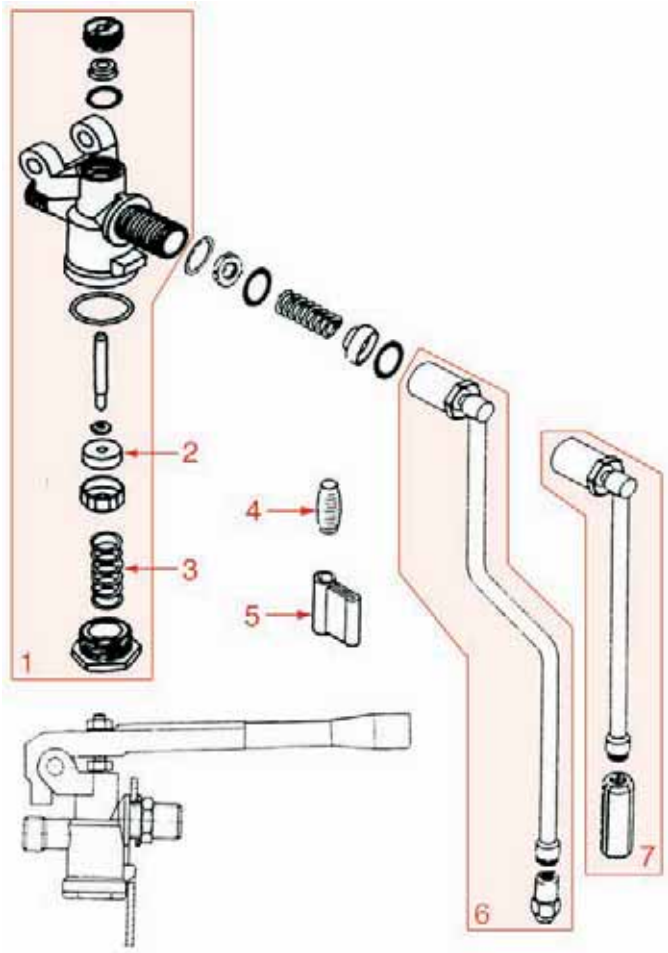

VARIE
MISCELLAENOUS • VERSCHIEDENES • UN04

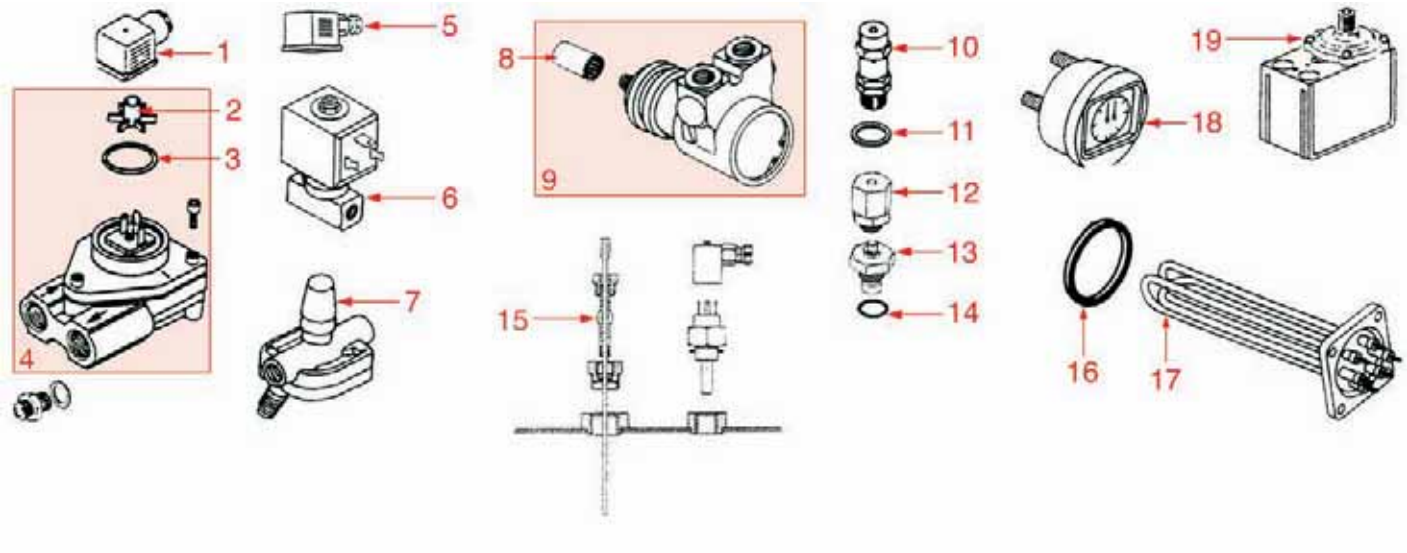

RUBINETTO VAPORE
STEAM TAP • DAMPFHAHN • UN03

Pos.	Cod.	Descrizione	Description	Beschreibung	Pag.
1	1348886	RUBINETTO ACQUA/VAPORE UNIC	WATER/STEAM TAP UNIC	WASSER- / DAMPFHAHN UNIC	870
2	1186233	GUARNIZIONE TENUTA ø 16x4x5 mm.	SEAL ø 16 x 4 x 5 mm	DICHTUNG ø 16x4x5 mm	606
3	1250251	MOLLA PREMISTOPPA ø 13x17 mm.	STUFFING GLAND SPRING ø 13 x 17 mm	FEDER FÜR STOPFBÜCHSE ø 13 x 17 mm	756
4	1186180	GOMMINO ANTISCOTTATURA	BURN PREVENTING RUBBERPIECE	VERBRÜHSCHUTZGUMMI	600
5	1186339	IMPUGNATURA ANTISCOTTATURA TUBI ø 8 mm	ANTI-SCORCHING CLIP TUBES ø 8 mm	VERBRÜHUNGSSCHUTZ-ZANGE ROHRE ø 8 mm	617
6	1449862	TUBO VAPORE UNIC	STEAM PIPE UNIC	DAMPFROHR UNIC	936
7	1449861	TUBO ACQUA UNIC	WATER PIPE UNIC	WASSERROHR UNIC	936

VARIE
MISCELLAENOUS • VERSCHIEDENES • UN04

Pos.	Cod.	Descrizione	Description	Beschreibung	Pag.
1	1455033	CONNETTORE GICAR	CONNECTOR GICAR	VERBINDER GICAR	939
2	1455032	GIRANTE GICAR	IMPELLER GICAR	LAUFRAD GICAR	939
3	1186631	GUARNIZIONE OR 02112 VITON	O-RING 02112 VITON	O-RING-DICHTUNG 02112 VITON	647
4	1455351	CONTATORE VOLUMETRICO GICAR	VOLUMETRIC FLOWMETER GICAR	VOLUMETRISCHER ZÄHLER GICAR	940
5	3120034	CONNETTORE GRANDE PER BOBINA	LARGE COIL CONNECTOR	STECKER FÜR MAGNETSPULE GROSS	1020
6	1120354	ELETTROVALVOLA PARKER 2 VIE ø 1/4"	2-WAY SOLENOID VALVE PARKER ø 1/4"	2-WEGE MAGNETVENTIL PARKER ø 1/4"	558
7	1350531	REGOLATORE GAS DK 2 BAR	GAS REGULATOR DK 2 BAR	GASREGLER DK 2 BAR	888
8	1191011	GIUNTO	COUPLING	VERBINDUNGSSTÜCK	668
9	1330006	POMPA VOLUMETRICA PR204 ø 3/8" NPT	ROTARY VANE PUMP PR204 ø 3/8" NPT	VERDRÄNGERPUMPE PR204 ø 3/8" NPT	835
10	1523535	VALVOLA CALDAIA ø 3/8"	BOILER VALVE ø 3/8"	VENTIL FÜR KESSEL ø 3/8"	961
10	1523536	VALVOLA CALDAIA ø 3/8" AUTOCERTIFICATA	BOILER VALVE ø 3/8" AUTO-CERTIFIED	VENTIL FÜR KESSEL ø 3/8" MIT ISPESL	961
11	1186620	GUARNIZIONE RAME ø 3/8"	COPPER GASKET ø 3/8"	KUPFERDICHTUNG ø 3/8"	645
12	1523538	VALVOLA ANTIDEPRESSIONE ø 1/4"	ANTI-DEPRESSION VALVE ø 1/4"	UNTERDRUCKVENTIL ø 1/4"	962
13	1523534	VALVOLA ANTIDEPRESSIONE ø 1/4"	ANTI-DEPRESSION VALVE ø 1/4"	VENTIL GEGEN UNTERDRUCK ø 1/4"	960
13	1523537	VALVOLA ANTIDEPRESSIONE ø 1/4"	ANTI-DEPRESSION VALVE ø 1/4"	VENTIL GEGEN UNTERDRUCK ø 1/4"	962
14	1186619	GUARNIZIONE RAME ø 1/4"	COPPER GASKET ø 1/4"	KUPFERDICHTUNG ø 1/4"	645
15	1341751	SONDA DI LIVELLO 150 mm 1/4	WATER LEVEL PROBE 150 mm	NIVEAUFÜHLER 150 mm	843
15	3341011	SONDA DI LIVELLO 140 mm	WATER LEVEL SENSOR 140 mm	NIVEAUFÜHLER 140 mm	1030
16	1186613	GUARNIZIONE RESISTENZA	HEATING ELEMENT GASKET	DICHTUNG FÜR HEIZKÖRPER	645
17	1755396	RESISTENZA 2730W 230/400V	HEATING ELEMENT 2730W 230/400V	HEIZKÖRPER 2730W 230/400V	1006
17	1755397	RESISTENZA 4370W 220/380V	HEATING ELEMENT 4370W 220/380V	HEIZKÖRPER 4370W 220/380V	1007
18	1245532	MANOMETRO CALDAIA-POMPA ø 63 mm.	BOILER-PUMP PRESSURE GAUGE ø 63 mm	MANOMETER FÜR KESSEL - PUMPE ø 63 mm	739
19	1320531	PRESSOSTATO P302/6	PRESSURE SWITCH P302/6	DRUCKSCHALTER P302/6	818
19	1320533	KIT GRUPPO MEMBRANE PER PRESSOSTATO	MEMBRANE KIT FOR PRESSURE SWITCH	MEMBRANENSATZ FÜR DRUCKSCHALTER	818
19	1320541	PRESSOSTATO PARKER	PRESSURE SWITCH PARKER	DRUCKSCHALTER PARKER	819

GRUPPO MANUALE
MANUAL GROUP • MANUELLE GRUPPE • VFA01

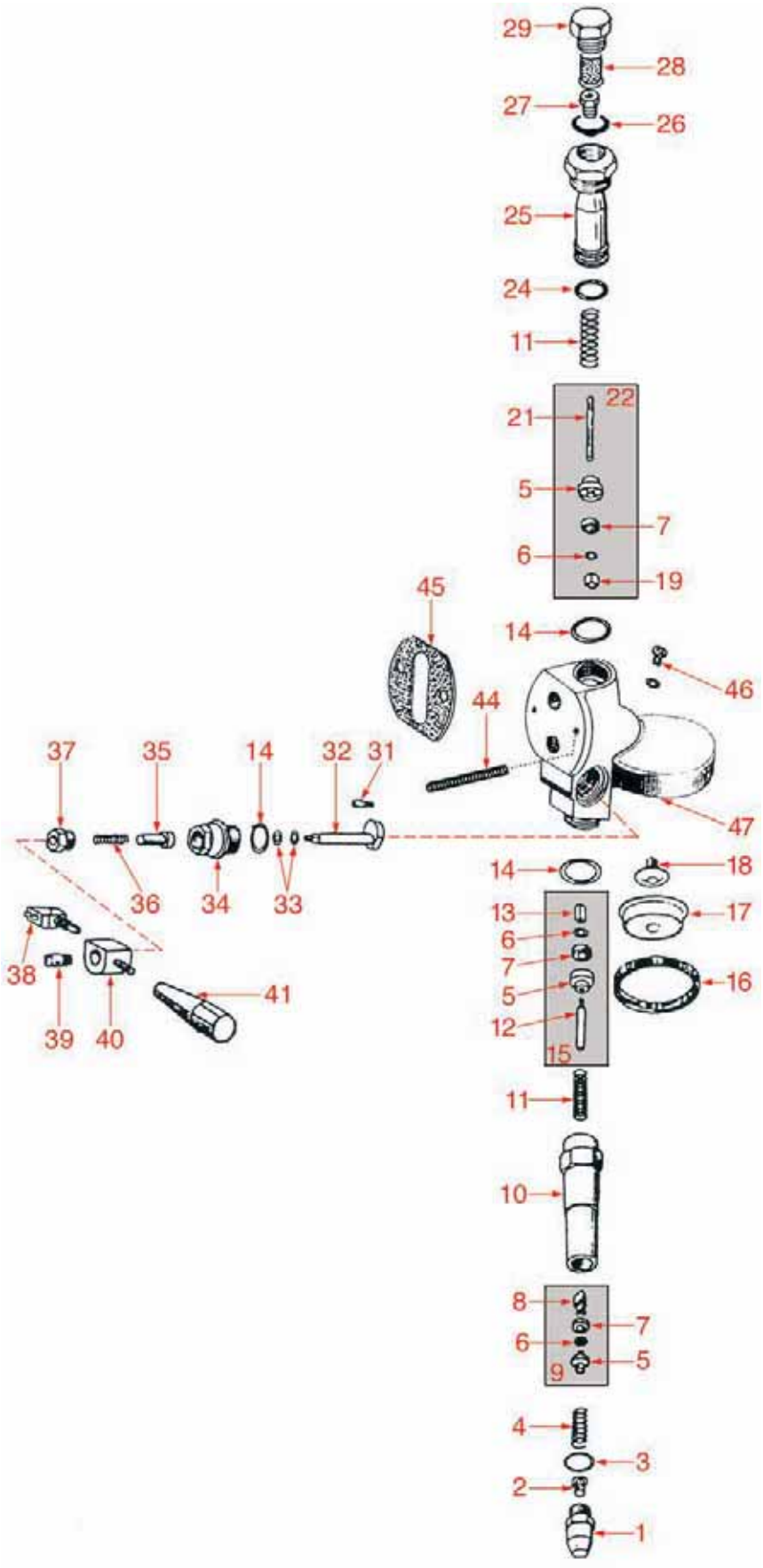

GRUPPO MANUALE
MANUAL GROUP • MANUELLE GRUPPE • VFA01

Pos.	Cod.	Descrizione	Description	Beschreibung	Pag.
1	1439006	TAPPO SCARICO	OUTLET GROUP PLUG	AUSFLUSSPFROPFEN FÜR GRUPPE	895
2	1390501	SPRUZZATORE SCARICO	OUTLET DIFFUSER	SPRITZDÜSE	893
3	1186126	GUARNIZIONE RAME 26x21x2 mm	WATER LEVEL FITTING GASKET	DICHTUNG FÜR ANSCHLUSSSTÜCK WASSERNIVEAU	594
4	1250515	MOLLA ø 14x33 mm	SPRING ø 14x33 mm	FEDER ø 14x33 mm	760
5	1186309	PORTAGUARNIZIONE VALVOLA EROGAZIONE	GASKET HOLDER FOR VALVE	DICHTUNGSTRÄGER FÜR AUSLAUFVENTIL	614
6	1186330	RONDELLA VALVOLA EROGAZIONE	WASHER	SCHEIBE FÜR AUSLAUFVENTIL	617
6	1186387	RONDELLA OTTONE M3	BRASS WASHER M3	MESSINGSCHEIBE M3	622
7	1186311	GUARNIZIONE VALVOLA ø 13x4x4 mm	VALVE GASKET ø 13x4x4 mm	VENTILDICHTUNG ø 13x4x4 mm	614
8	1324007	PERNO QUADRO 5 mm	SQUARE SPINDLE 5 mm	VIERECKIGER BOLZEN 5 mm	822
11	1250514	MOLLA INFUSIONE ø 14x42 mm	INFUSION SPRING ø 14x42 mm	FEDER ø 14x42 mm	759
11	1250526	MOLLA ø 13x41 mm	SPRING ø 13x41 mm	FEDER ø 13x41 mm	760
12	1324006	PERNO QUADRO 34 mm	SQUARE SPINDLE 34 mm	VIERECKIGER BOLZEN 34 mm	822
12	1324034	PERNO INFUSIONE 35 mm.	INFUSION PIN 35 mm	AUFGUSSSTIFT 35 mm	824
13	1324003	PERNO QUADRO 12 mm	SQUARE SPINDLE 12 mm	VIERECKIGER BOLZEN 12 mm	821
14	1186307	GUARNIZIONE TEFLON ø 36x30x2 mm	TEFLON GASKET ø 36x30x2 mm	TEFLON-DICHTUNG ø 36x30x2 mm	614
14	1186328	GUARNIZIONE TEFLON ø 35x30x2 mm	TEFLON GASKET ø 35x30x2 mm	TEFLON-DICHTUNG ø 35x30x2 mm	617
16	1186721	GUARNIZIONE PORTAFILTRO	FILTER HOLDER GASKET	DICHTUNG FÜR SIEBTRÄGER	655
16	1186722	GUARNIZIONE PORTAFILTRO	FILTER HOLDER GASKET	DICHTUNG FÜR SIEBTRÄGER	655
16	1186724	GUARNIZIONE PORTAFILTRO	FILTER HOLDER GASKET	DICHTUNG FÜR SIEBTRÄGER	655
16	1190001	SPESSORE CARTA	PAPER SEAL	PAPIERDICHTUNG	667
16	1190011	SPESSORE CARTA	PAPER SEAL	PAPIERDICHTUNG	667
17	1081016	DOCCIA EROGAZIONE ø 60 mm	SHOWER SCREEN ø 60 mm	DUSCHE ø 60 mm	548
18	1501561	SPRUZZATORE GRUPPO M10x1	GROUP DIFFUSER M10x1	VERTEILER FÜR KAFFEEGRUPPE M10x1	943
19	1324001	PERNO QUADRO 11 mm	SQUARE SPINDLE 11 mm	VIERECKIGER BOLZEN 11 mm	821
21	1324013	PERNO PORTAGUARNIZIONE	GASKET HOLDER PIN	STIFT FÜR DICHTUNGTRÄGER	822
24	1186472	GUARNIZIONE OR 04075 EPDM	O-RING 04075 EPDM	O-RING-DICHTUNG 04075 EPDM	632
25	1027016	CANOTTO SUPERIORE	UPPER SLEEVE	TROMPETE	530
26	1186171	GUARNIZIONE TAPPO	CAP GASKET	STOPFDICHTUNG	599
26	1186201	GUARNIZIONE TEFLON ø 21x16,8x2 mm	TEFLON GASKET ø 21 x 16.8 x 2 mm	TEFLON-DICHTUNG ø 21 x 16,8 x 2 mm	602
26	1186321	GUARNIZIONE TEFLON 22x17x3 mm	TEFLON GASKET 22x17x3 mm	TEFLON-DICHTUNG 22x17x3 mm	616
27	1501541	UGELLO M5x1 FORO ø 0,8 mm	JET M5x1 ORIFICE ø 0.8 mm	DÜSE M5x1 LOCH ø 0,8 mm	943
27	1501566	UGELLO M6x1 FORO ø 0,5 mm	JET M6x1 ORIFICE 0.5 mm	DÜSE M6x1 LOCH 0,5 mm	943
28	1160517	FILTRO PER UGELLO ø 8,5x22 mm	JET FILTER ø 8.5 x 22 mm	DÜSENFILTER ø 8,5 x 22 mm	569
29	1439001	TAPPO CROMATO	CHROMIUM PLATED PLUG	VERCHROMTER SCHRAUBVERSCHLUSS	895
29	1439007	TAPPO SUPERIORE FUNGO	UPPER PLUG	OBERER SCHRAUBVERSCHLUSS	895
32	1184551	PERNO A CAMME PER GRUPPO	CAM SLEEVE FOR COFFEE GROUP	NOCKENWELLE FÜR KAFFEE-GRUPPE	581
33	1186312	GUARNIZIONE EP709 ø 15,5x7,5x4 mm	GASKET EP709 ø 15.5 x 7.5x4 mm	DICHTUNG EP709 ø 15,5x7,5x4 mm	614
34	1349506	RACCORDO GUIDACAMME	CAM HOLDER FITTING	ANSCHLUSSSTÜCK FÜR NOCKENFÜHRUNG	886
35	1186313	BUSSOLA CAMME	CAM BUSHING	BUCHSE FÜR NOCKENWELLE	615
36	1250516	MOLLA PREMISTOPPA ø 15x28 mm	STUFFING GLAND SPRING ø 15x28 mm	FEDER FÜR STOPFBÜCHSE ø 15x28 mm	760
36	1250538	MOLLA PREMISTOPPA ø 15x26 mm	STUFFING GLAND SPRING ø 15x26 mm	FEDER FÜR STOPFBÜCHSE ø 15x26 mm	761
37	1439002	TAPPO PREMISTOPPA	STUFFING GLAND PLUG	STOPFBÜCHSE	895
38	1240821	MICRO POMPA 10A 250V	MICROSWITCH FOR PUMP 10A 250V	MIKROSCHALTER FÜR PUMPE 10A 250V	692
41	1241403	MANOPOLA ø 20 mm. FORO 8 mm	HANDLE ø 20 HOLE 8 mm	DREHKNOPF ø 20 mm LOCH 8 mm	712
45	1186502	GUARNIZIONE GRUPPO	COFFEE GROUP GASKET	DICHTUNG FÜR KAFFEE-GRUPPE	635

GRUPPO ELETTROVALVOLA
SOLENOID ASSEMBLY • MAGNETVENTILGRUPPE • VFA02

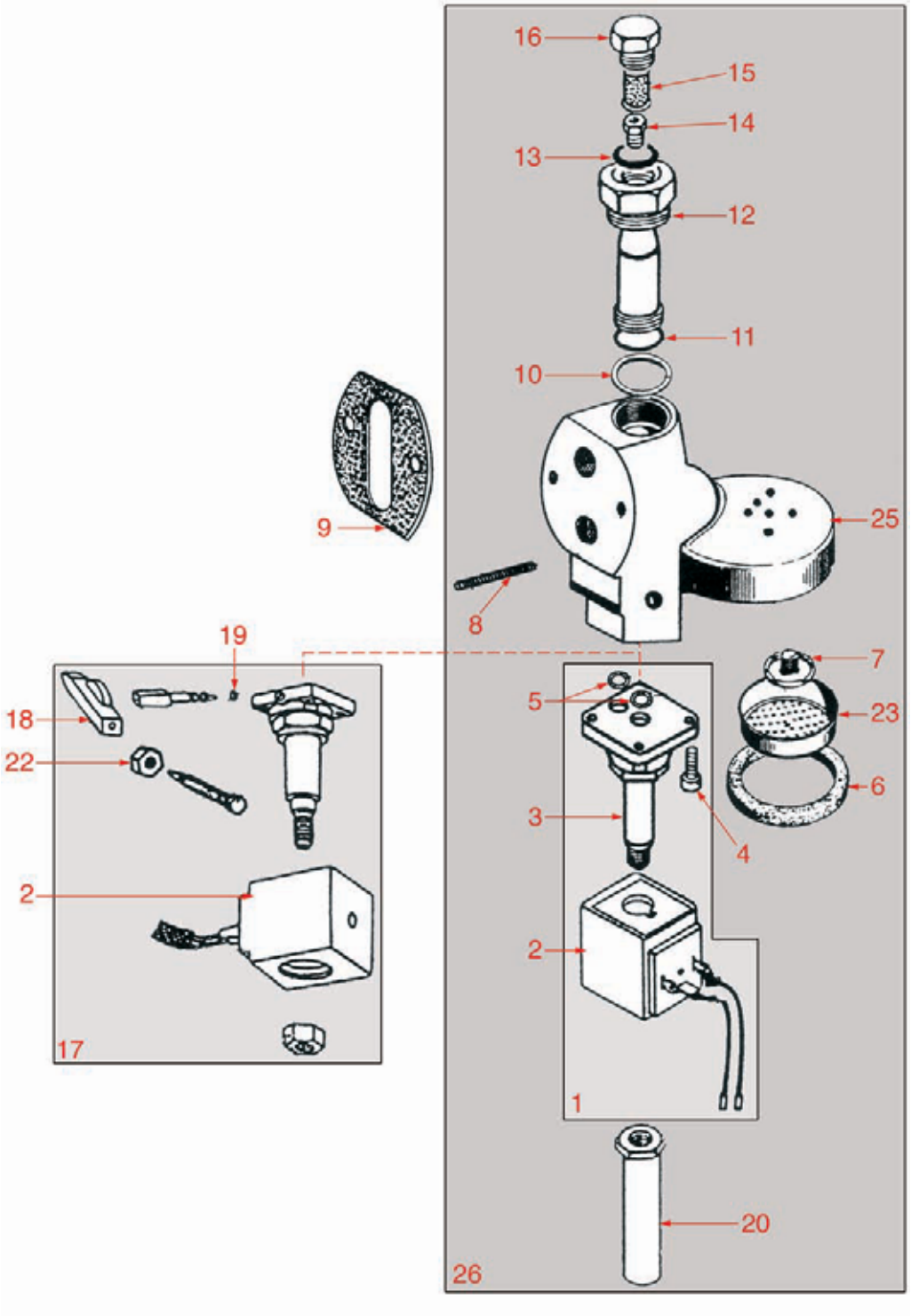

GRUPPO ELETTROVALVOLA
SOLENOID ASSEMBLY • MAGNETVENTILGRUPPE • VFA02

Pos.	Cod.	Descrizione	Description	Beschreibung	Pag.
3	1120339	PARTE MECCANICA PARKER	MECHANICAL COMPONENT PARKER	MECHANISCHER TEIL PARKER	556
4	1455034	VITE INOX TCE M4x10	STAINLESS STEEL SCREW M4x10	SCHRAUBE INOX TCE M4x10	939
5	1186611	GUARNIZIONE OR 0105 SILICONE	O-RING 105 SILICONE	O-RING-DICHTUNG 0105 SILIKON	644
5	1186612	GUARNIZIONE OR 0105 VITON	O-RING 105 VITON	O-RING-DICHTUNG 0105 VITON	644
6	1186721	GUARNIZIONE PORTAFILTRO	FILTER HOLDER GASKET	DICHTUNG FÜR SIEBTRÄGER	655
6	1186722	GUARNIZIONE PORTAFILTRO	FILTER HOLDER GASKET	DICHTUNG FÜR SIEBTRÄGER	655
6	1186724	GUARNIZIONE PORTAFILTRO	FILTER HOLDER GASKET	DICHTUNG FÜR SIEBTRÄGER	655
6	1190001	SPESSORE CARTA	PAPER SEAL	PAPIERDICHTUNG	667
6	1190011	SPESSORE CARTA	PAPER SEAL	PAPIERDICHTUNG	667
7	1501561	SPRUZZATORE GRUPPO M10x1	GROUP DIFFUSER M10x1	VERTEILER FÜR KAFFEEGRUPPE M10x1	943
9	1186502	GUARNIZIONE GRUPPO	COFFEE GROUP GASKET	DICHTUNG FÜR KAFFEE-GRUPPE	635
10	1186307	GUARNIZIONE TEFLON ø 36x30x2 mm	TEFLON GASKET ø 36x30x2 mm	TEFLON-DICHTUNG ø 36x30x2 mm	614
10	1186328	GUARNIZIONE TEFLON ø 35x30x2 mm	TEFLON GASKET ø 35x30x2 mm	TEFLON-DICHTUNG ø 35x30x2 mm	617
11	1186472	GUARNIZIONE OR 04075 EPDM	O-RING 04075 EPDM	O-RING-DICHTUNG 04075 EPDM	632
12	1027016	CANOTTO SUPERIORE	UPPER SLEEVE	TROMPETE	530
13	1186201	GUARNIZIONE TEFLON ø 21x16,8x2 mm	TEFLON GASKET ø 21 x 16.8 x 2 mm	TEFLON-DICHTUNG ø 21 x 16,8 x 2 mm	602
13	1186321	GUARNIZIONE TEFLON 22x17x3 mm	TEFLON GASKET 22x17x3 mm	TEFLON-DICHTUNG 22x17x3 mm	616
14	1501541	UGELLO M5x1 FORO ø 0,8 mm	JET M5x1 ORIFICE ø 0.8 mm	DÜSE M5x1 LOCH ø 0,8 mm	943
14	1501566	UGELLO M6x1 FORO ø 0,5 mm	JET M6x1 ORIFICE 0.5 mm	DÜSE M6x1 LOCH 0,5 mm	943
15	1160517	FILTRO PER UGELLO ø 8,5x22 mm	JET FILTER ø 8.5 x 22 mm	DÜSENFILTER ø 8,5 x 22 mm	569
16	1439001	TAPPO CROMATO	CHROMIUM PLATED PLUG	VERCHROMTER SCHRAUBVERSCHLUSS	895
16	1439007	TAPPO SUPERIORE FUNGO	UPPER PLUG	OBERER SCHRAUBVERSCHLUSS	895
17	1120476	ELETTROVALVOLA YB09	SOLENOID VALVE YB09	ELEKTROVENTIL YB09	560
18	1241379	MANOPOLA PER ELETTROVALVOLA	SOLENOID VALVE HANDLE	DREHKNOPF FÜR MAGNETVENTIL	711
20	1449556	TUBO SCARICO ø 1/8"x98 mm.	OUTLET PIPE ø 1/8" x 98 mm	AUSLAUFROHR ø 1/8"x 8 mm	927
23	1081016	DOCCIA EROGAZIONE ø 60 mm	SHOWER SCREEN ø 60 mm	DUSCHE ø 60 mm	548

RUBINETTO VAPORE/ACQUA
STEAM/WATER TAP • WASSER- DAMPFHAHN • VFA03

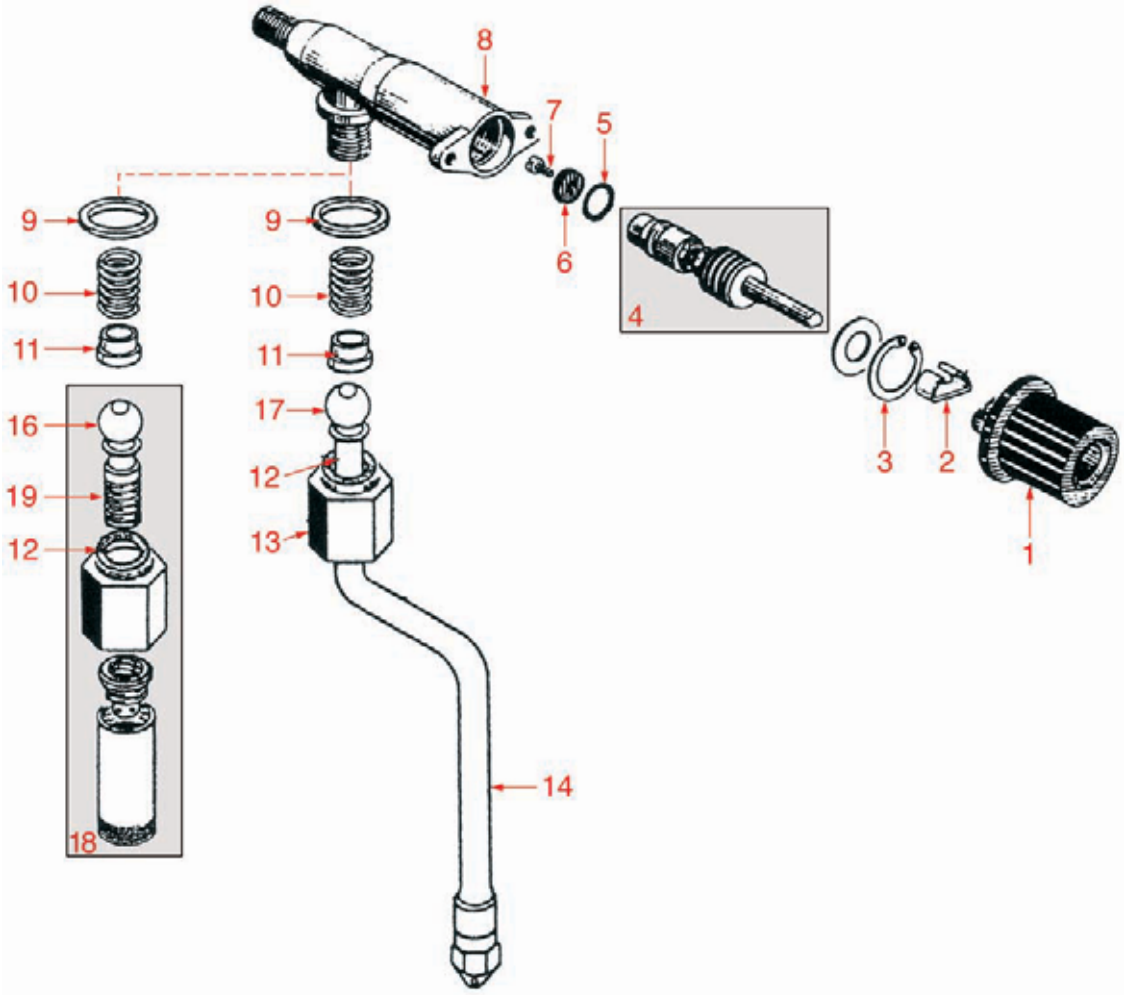

RUBINETTO CARICO
INLET TAP • EINLAUFHAHN • VFA04

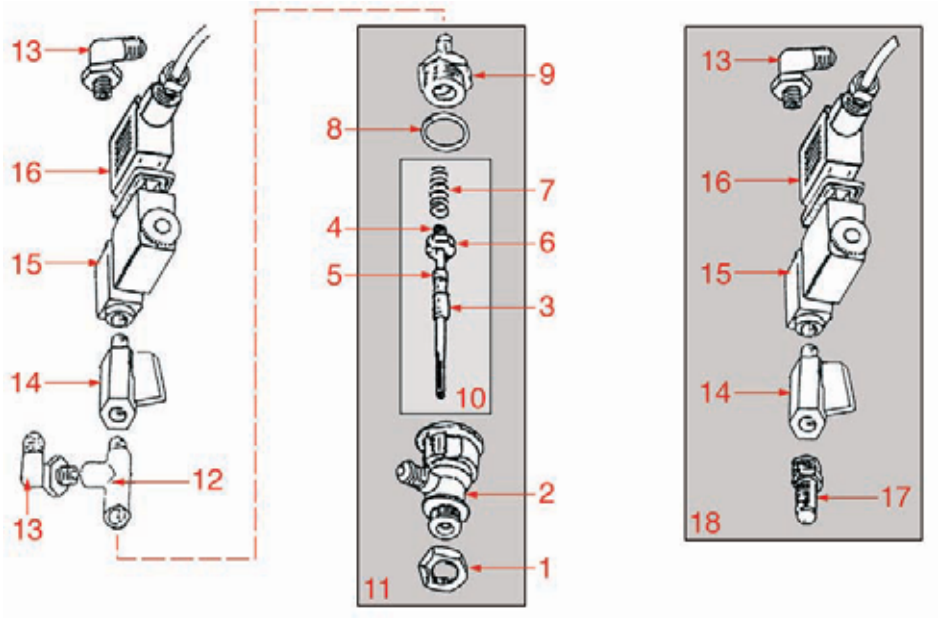

RUBINETTO VAPORE/ACQUA
STEAM/WATER TAP • WASSER- DAMPFHAHN • VFA03

Pos.	Cod.	Descrizione	Description	Beschreibung	Pag.
1	1241559	MANOPOLA VAPORE M20	STEAM HANDLE M20	DAMPFDREHKNOPF M20	727
2	1241561	MOLLA PER MANOPOLA	HANDLE SPRING	FEDER FÜR DREHKNOPF	727
4	1348317	PERNO PER RUBINETTO COMPLETO	SPINDLE FOR COMPLETE TAP	STIFT FÜR HAHN KOMPLETT	856
5	1186236	GUARNIZIONE OR R9 VITON	VITON O-RING R9	O-RING-DICHTUNG R9 VITON	606
6	1186311	GUARNIZIONE VALVOLA ø 13x4x4 mm	VALVE GASKET ø 13x4x4 mm	VENTILDICHTUNG ø 13x4x4 mm	614
9	1186201	GUARNIZIONE TEFLON ø 21x16,8x2 mm	TEFLON GASKET ø 21 x 16.8 x 2 mm	TEFLON-DICHTUNG ø 21 x 16,8 x 2 mm	602
10	1250226	MOLLA TUBO RUBINETTO	TAP PIPE SPRING	FEDER FÜR HAHNROHR	756
10	1250549	MOLLA ø 11x25 mm	SPRING ø 11x25 mm	FEDER ø 11x25 mm	762
11	1186288	RIDUZIONE RUBINETTO ACQUA	WATER TAP FITTING	REDUZIERSTÜCK FÜR WASSERVENTIL	612
14	1449837	TUBO VAPORE M20-M30	STEAM PIPE M20-M30	DAMPFROHR M20-M30	932
18	1449387	TUBO COMPLETO	PIPE ASSEMBLY	ROHR KOMPLETT	924

RUBINETTO CARICO
INLET TAP • EINLAUFHAHN • VFA04

Pos.	Cod.	Descrizione	Description	Beschreibung	Pag.
1	1349411	RACCORDO ø 3/8"	FITTING ø 3/8"	ANSCHLUSS ø 3/8"	883
4	1186128	GUARNIZIONE CONICA COMPACT	COMPACT CONICAL GASKET	KEGELDICHTUNG COMPACT	594
6	1186130	PORTA GUARNIZIONE	GASKET HOLDER	DICHTUNGSTRÄGER	595
7	1250536	MOLLA VALVOLA ø 13x42 mm.	VALVE SPRING ø 13 x 42 mm	VENTILFEDER ø 13x42 mm	761
8	1186214	GUARNIZIONE LIVELLO NO STOP	NON-STOP GASKET HOLDER	DICHTUNG FÜR WASSERNIVEAU NO STOP	604
14	3526699	VALVOLA A SFERA ø 1/4" MF	BALLCOCK VALVE ø 1/4" MF	KUGELVENTIL ø 1/4" AUßEN/INNEN	1034
16	3120044	CONNETTORE PICCOLO PER BOBINA	SMALL COIL CONNECTOR	STECKER FÜR MAGNETSPULE KLEIN	1020

RUBINETTO
TAP • HAHN • VFA05

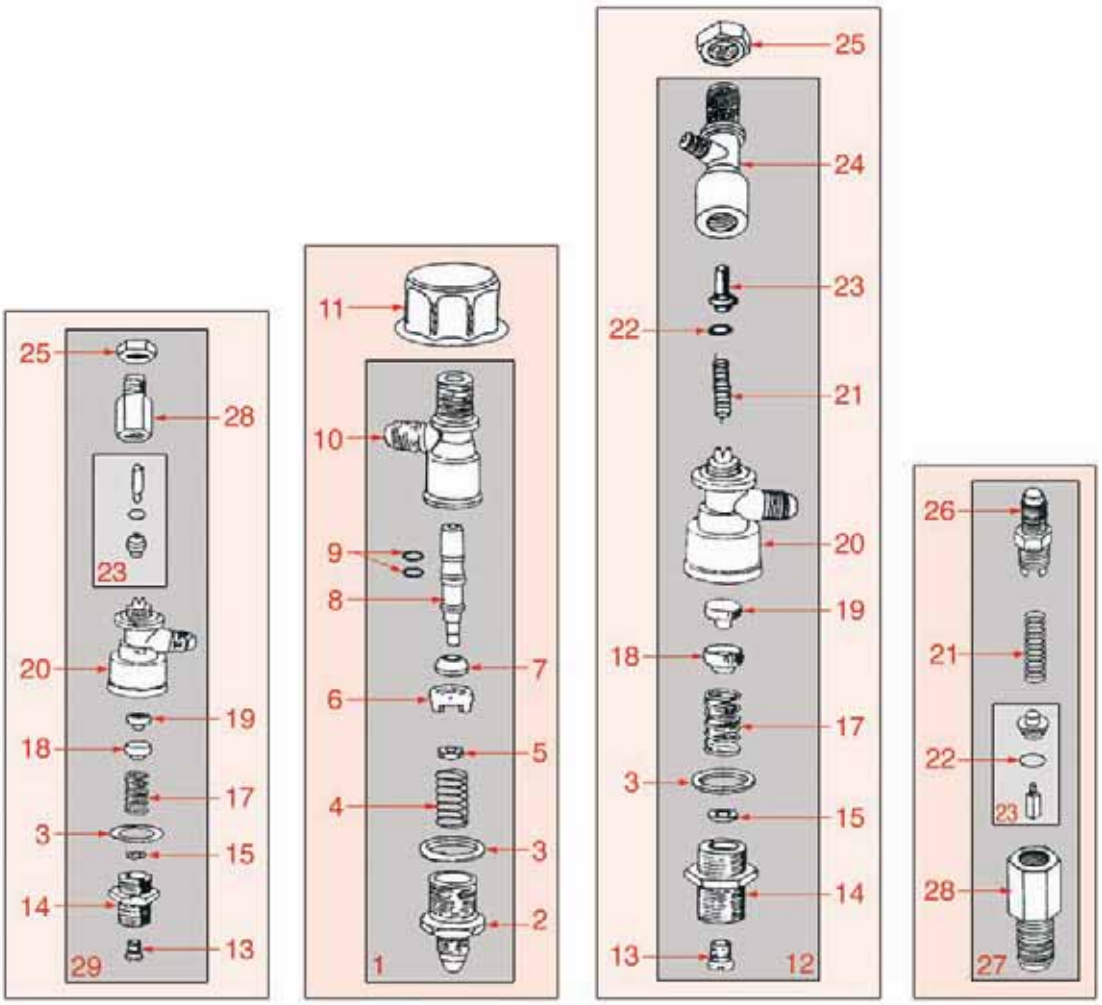

CALDAIA
BOILER • KESSEL • VFA09

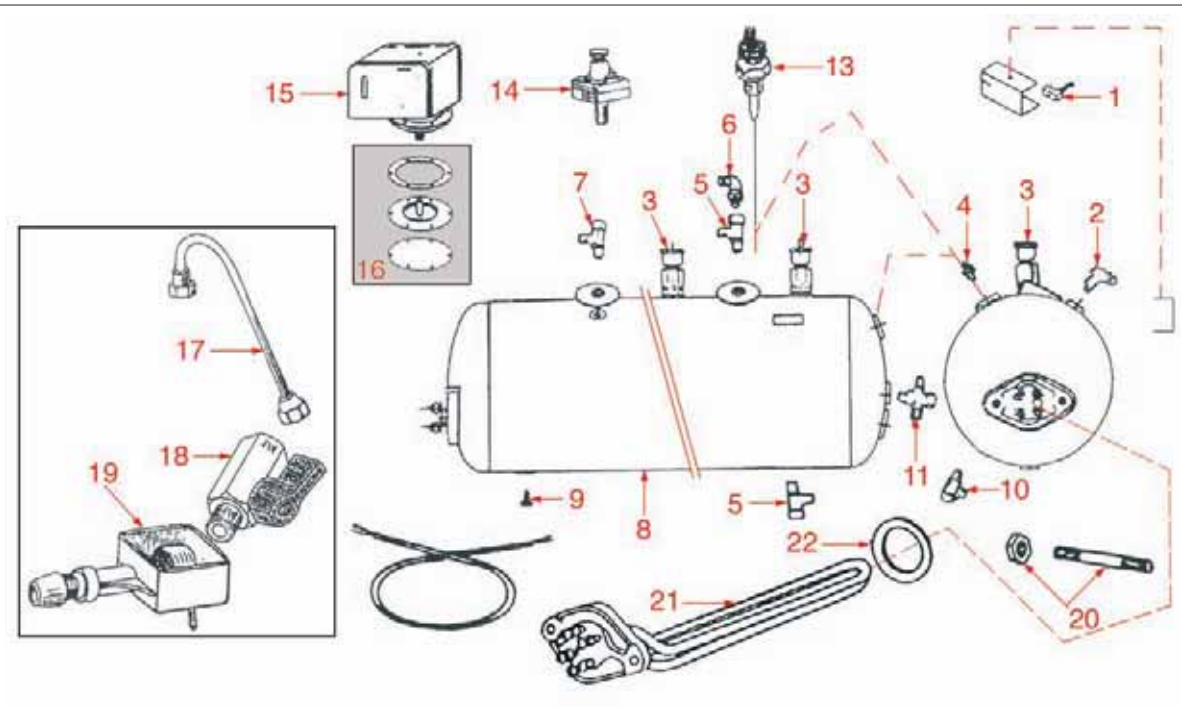



RUBINETTO
TAP • HAHN • VFA05

Pos.	Cod.	Descrizione	Description	Beschreibung	Pag.
3	1186214	GUARNIZIONE LIVELLO NO STOP	NON-STOP GASKET HOLDER	DICHTUNG FÜR WASSERNIVEAU NO STOP	604
4	1250536	MOLLA VALVOLA ø 13x42 mm.	VALVE SPRING ø 13 x 42 mm	VENTILFEDER ø 13x42 mm	761
6	1186130	PORTA GUARNIZIONE	GASKET HOLDER	DICHTUNGSTRÄGER	595
7	1186128	GUARNIZIONE CONICA COMPACT	COMPACT CONICAL GASKET	KEGELDICHTUNG COMPACT	594
9	1186421	GUARNIZIONE OR 02018 EPDM	O-RING 02018 EPDM	O-RING-DICHTUNG 02018 EPDM	626
11	1241404	MANOPOLA ø 38 mm. FORO ø 6x4,65 mm.	HANDLE ø 38 HOLE ø 6 x 4.65 mm	DREHKNOPF ø 38 mm LOCH ø 6 x 4,65 mm	712
12	1523526	VALVOLA ESPANSIONE RITEGNO	NON-RETURN EXPANSION VALVE	EXPANSIONS- UND RÜCKSCHLAGVENTIL	960
18	1186131	PORTA GUARNIZIONE NO STOP	NON-STOP GASKET HOLDER	DICHTUNGSTRÄGER NO STOP	595
19	1186129	GUARNIZIONE VALVOLA ESPANSIONE NO STOP	NON-STOP EXPANSION VALVE GASKET	DICHTUNG FÜR EXPANSIONSVENTIL NO STOP	595
21	1250202	MOLLA VALVOLA RITEGNO ø 9x30 mm.	NON-RETURN VALVE SPRING ø 9x30 mm	FEDER FÜR RÜCKSCHLAGVENTIL ø 9x30 mm	755
22	1186318	GUARNIZIONE OR 03043 EPDM TUBO	PIPE O-RING 03043 EPDM	O-RING-DICHTUNG 03043 EPDM FÜR ROHR	615
23	1523426	VALVOLA RITEGNO	NON-RETURN VALVE	RÜCKSCHLAGVENTIL	956
25	1349411	RACCORDO ø 3/8"	FITTING ø 3/8"	ANSCHLUSS ø 3/8"	883
29	1523527	VALVOLA RITEGNO ESPANSIONE	EXPANSION NON RETURN VALVE	EXPANSIONS- UND RÜCKSCHLAGVENTIL	960

CALDAIA
BOILER • KESSEL • VFA09

Pos.	Cod.	Descrizione	Description	Beschreibung	Pag.
1	1240821	MICRO POMPA 10A 250V	MICROSWITCH FOR PUMP 10A 250V	MIKROSCHALTER FÜR PUMPE 10A 250V	692
3	1523536	VALVOLA CALDAIA ø 3/8" AUTOCERTIFICATA	BOILER VALVE ø 3/8" AUTO-CERTIFIED	VENTIL FÜR KESSEL ø 3/8" MIT ISPESL	961
4	1523534	VALVOLA ANTIDEPRESSIONE ø 1/4"	ANTI-DEPRESSION VALVE ø 1/4"	VENTIL GEGEN UNTERDRUCK ø 1/4"	960
4	1523537	VALVOLA ANTIDEPRESSIONE ø 1/4"	ANTI-DEPRESSION VALVE ø 1/4"	VENTIL GEGEN UNTERDRUCK ø 1/4"	962
5	1250158	MOLLA VALVOLA	VALVE SPRING	VENTILFEDER	753
8	1024501	BOILER 2 GRUPPI	BOILER 2 GROUPS	BOILER 2 GRUPPEN	529
8	1024502	BOILER 3 GRUPPI	BOILER 3 GROUPS	BOILER 3 GRUPPEN	529
13	1341750	SONDA DI LIVELLO 125 mm	WATER LEVEL PROBE 125 mm	NIVEAUFÜHLER 125 mm	842
13	1341751	SONDA DI LIVELLO 150 mm 1/4	WATER LEVEL PROBE 150 mm	NIVEAUFÜHLER 150 mm	843
13	3341011	SONDA DI LIVELLO 140 mm	WATER LEVEL SENSOR 140 mm	NIVEAUFÜHLER 140 mm	1030
15	1320531	PRESSOSTATO P302/6	PRESSURE SWITCH P302/6	DRUCKSCHALTER P302/6	818
16	1320533	KIT GRUPPO MEMBRANE PER PRESSOSTATO	MEMBRANE KIT FOR PRESSURE SWITCH	MEMBRANENSATZ FÜR DRUCKSCHALTER	818
18	3526699	VALVOLA A SFERA ø 1/4" MF	BALLCOCK VALVE ø 1/4" MF	KUGELVENTIL ø 1/4" AUßEN/INNEN	1034
21	1755102	RESISTENZA 1800W 220V	HEATING ELEMENT 1800W 220V	HEIZKÖRPER 1800W 220V	991
21	1755104	RESISTENZA 2600W 220V	HEATING ELEMENT 2600W 220V	HEIZKÖRPER 2600W 220V	992
21	1755107	RESISTENZA 2600W 220V	HEATING ELEMENT 2600W 220V	HEIZKÖRPER 2600W 220V	992
21	1755109	RESISTENZA 5000W 220V	HEATING ELEMENT 5000W 220V	HEIZKÖRPER 5000W 220V	992
21	1755652	RESISTENZA 1800W 110V	HEATING ELEMENT 1800W 110V	HEIZKÖRPER 1800W 110V	1014
22	1186179	GUARNIZIONE TEFLON	TEFLON GASKET	DICHTUNG AUS TEFLON	599
22	1186606	GUARNIZIONE RESISTENZA	GASKET FOR HEATING ELEMENT	DICHTUNG FÜR HEIZKÖRPER	643

LIVELLO
SIGHTGLASS ASSEMBLY • NIVEAUGLAS • VFA06

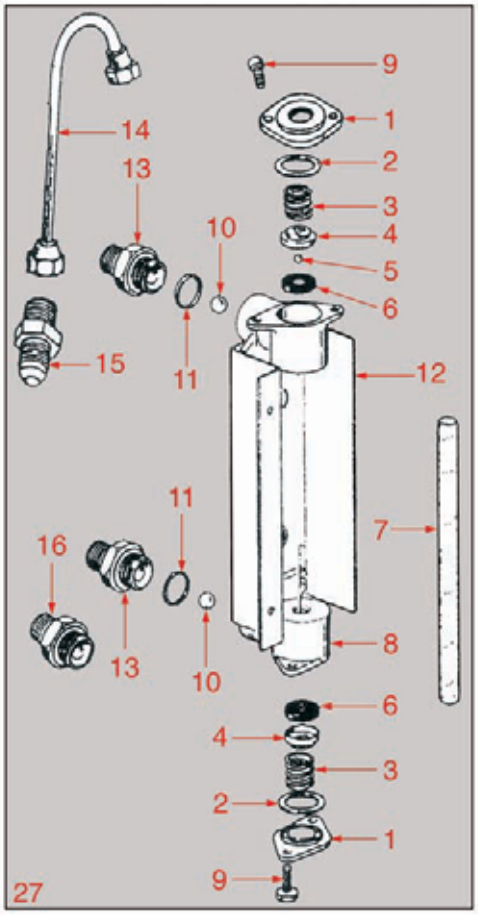

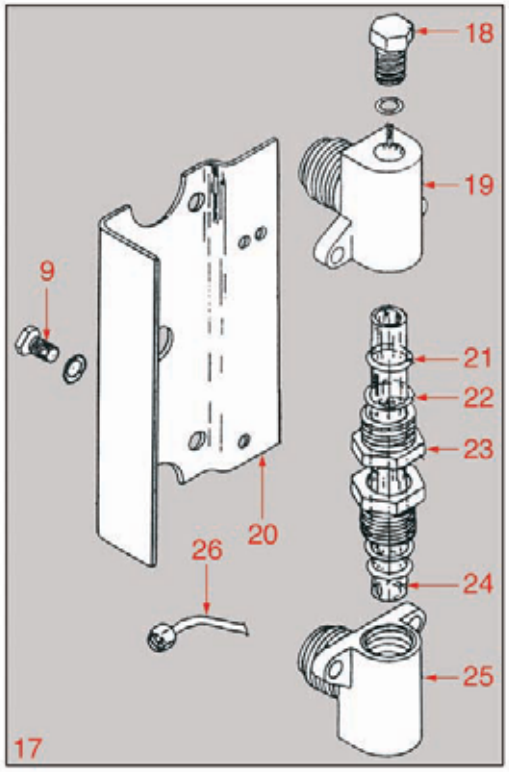

VARIE
MISCELLANEOUS • VERSCHIEDENES • VFA07

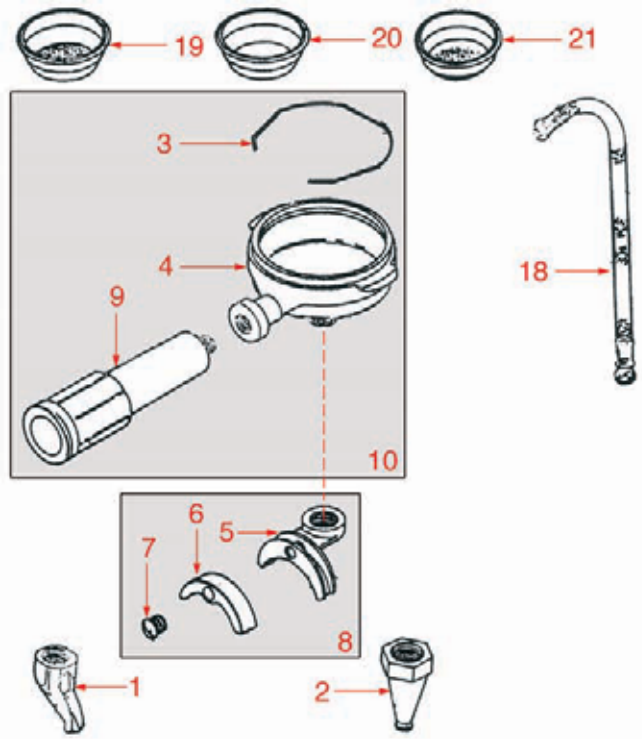

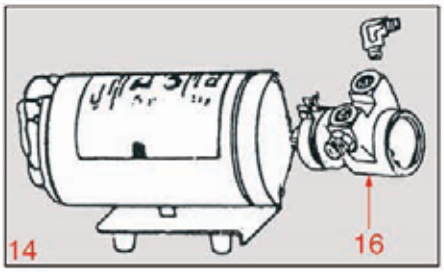

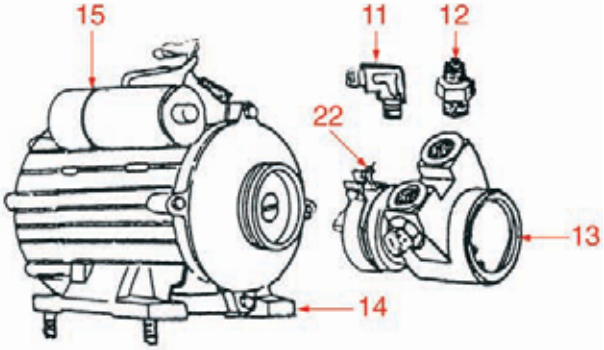

LIVELLO
SIGHTGLASS ASSEMBLY • NIVEAUGLAS • VFA06

Pos.	Cod.	Descrizione	Description	Beschreibung	Pag.
2	1186124	GUARNIZIONE LIVELLO	WATER LEVEL GASKET	DICHTUNG FÜR WASSERNIVEAU	594
3	1250401	MOLLA LIVELLO ø 22x20 mm.	LEVEL SPRING ø 22 x 20 mm	NIVEAU-FEDER ø 22 x 20 mm	756
4	1186229	PORTAGUARNIZIONE LIVELLO E64-E66	LEVEL GASKET HOLDER E64-E66	DICHTUNGSTRÄGER FÜR WASSERNIVEAU E64-E66	605
5	1323001	PALLINA LIVELLO ROSSA	RED LEVEL BALL	NIVEAUKUGEL ROT	820
6	1186227	GUARNIZIONE LIVELLO	LEVEL GASKET	DICHTUNG FÜR WASSERNIVEAU	605
7	1520501	VETRO LIVELLO ø 12x175 mm.	LEVEL GLASS ø 12x175 mm	WASSERSTANDGLAS ø 12x175 mm	946
7	1520516	VETRO LIVELLO ø 12x135 mm	LEVEL GLASS ø 12x135 mm	WASSERSTANDGLAS ø 12x135 mm	947
10	1323415	SFERA INOX	STAINLESS STEEL BALL	KUGEL AUS INOX	821
13	1349476	RACCORDO LIVELLO	WATER LEVEL GROUP FITTING	ROHRANSCHLUSS	884
21	1186226	GUARNIZIONE LIVELLO ø 12 mm.	LEVEL GASKET ø 12 mm	DICHTUNG FÜR WASSERNIVEAU ø 12 mm	605
21	1186236	GUARNIZIONE OR R9 VITON	VITON O-RING R9	O-RING-DICHTUNG R9 VITON	606
21	1186556	GUARNIZIONE OR 6 EPDM	O-RING 6 EPDM	O-RING-DICHTUNG 6 EPDM	640

VARIE
MISCELLANEOUS • VERSCHIEDENES • VFA07

Pos.	Cod.	Descrizione	Description	Beschreibung	Pag.
1	1022504	BECCUCCIO 1 VIA CHIUSO ø 3/8"	SINGLE SPOUT ø 3/8 CLOSED	AUSLAUF 1-WEG GESCHLOSSEN ø 3/8	526
2	1022503	BECCUCCIO 1 TAZZA DIRITTO	STRAIGHT SINGLE SPOUT	AUSLAUF 1-WEG GERADE	526
3	1250101	MOLLA FERMAFILTRO	FILTER BLOCKING SPRING	FEDER FÜR SIEBTRÄGER	751
4	1165001	PORTAFILTRO AURORA	FILTER HOLDER AURORA	SIEBTRÄGER AURORA	570
4	1165022	PORTAFILTRO MACCHINE CAFFÈ	FILTER HOLDER COFFEE MACHINES	SIEBTRÄGER KAFFEEMASCHINEN	574
4	1165037	PORTAFILTRO 2° MODELLO	FILTER HOLDER 2nd MODEL	SIEBTRÄGER 2. MODELL	575
8	1022502	BECCUCCIO 2 TAZZE	DOUBLE SPOUT	AUSLAUF 2-WEGE	526
12	1349100	RACCORDO POMPA ø 3/8"CONICO-3/8"DRITTO	PUMP CONNECTION ø 3/8"	PUMPENANSCHLUß ø 3/8"	878
13	1330002	POMPA VOLUMETRICA ROTOFLOW ø 3/8" NPT	ROTARY VANE PUMP ROTOFLOW ø 3/8" NPT	VERDRÄNGERPUMPE ROTOFLOW ø 3/8" NPT	834
15	3068016	CONDENSATORE μF 10 450V 50Hz	CAPACITOR 10 μF 450V 50Hz	KONDENSATOR μF 10 450V 50Hz	1019
18	1449316	TUBO FLESSIBILE 3/8 FCX 3/8 CFC 50 cm.	FLEX HOSE 3/8 FCX 3/8 CFC 50 cm	SCHLAUCH 3/8 FCX 3/8 CFC 50 cm	917
19	1160252	FILTRO 2 TAZZE 12 gr	2-CUP FILTER 12 GRAMS	KAFFEESIEB 2 TASSEN 12 g	563
20	1160286	FILTRO CIECO	BLIND FILTER	BLINDFILTER	565
20	1160339	FILTRO CIECO	BLIND FILTER	BLINDFILTER	567
21	1160251	FILTRO 1 TAZZA 6 GRAMMI	1-CUP FILTER 6 GRAMS	KAFFEESIEB 1 TASSE 6 g	563

VARIE ELETTRICHE
MISCELLANEOUS (ELECTRIC PARTS) • VERSCHIEDENES -ELEKTRISCHE • VFA08

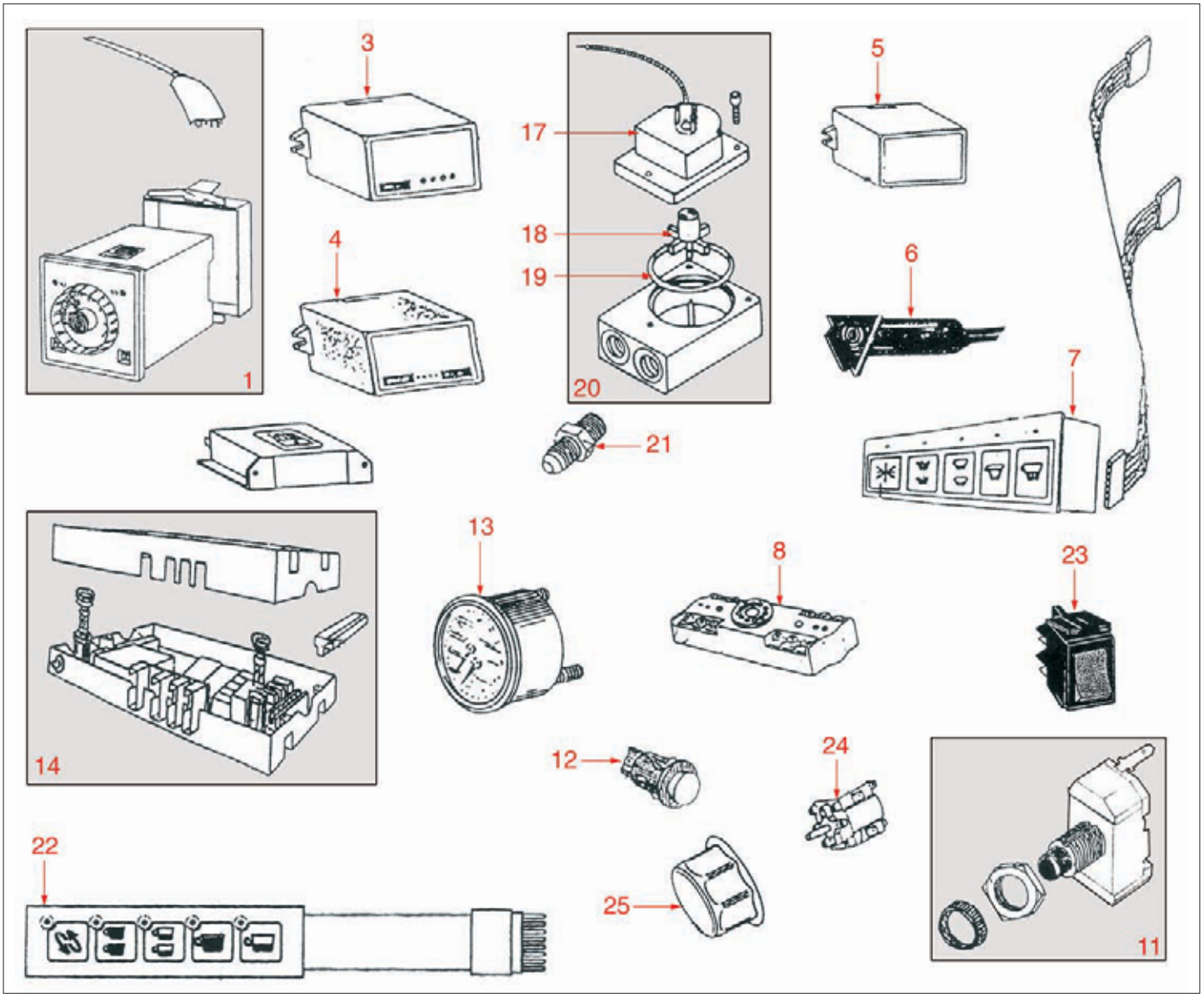

VARIE ELETTRICHE

MISCELLANEOUS (ELECTRIC PARTS) • VERSCHIEDENES -ELEKTRISCHE • VFA08

Pos.	Cod.	Descrizione	Description	Beschreibung	Pag.
7	1319545	PULSANTIERA 5 TASTI	PUSH-BUTTON PANEL - 5 BUTTONS	TASTATUR MIT 5 TASTEN	801
8	1342002	ZOCCOLO 11 FORI	ELEVEN-HOLE SOCKET	SOCKEL MIT 11 LÖCHERN	844
11	1319037	PULSANTE AVVIAMENTO	START BUTTON	STARTKNOPF	772
12	1319464	INTERRUTTORE PER GRUPPO SEMIAUTOMATICO	SWITCH FOR SEMIAUTOMATIC GROUP	SCHALTER FÜR HALBAUTOMATISCHE GRUPPE	797
12	3319948	INTERRUTTORE ROSSO SPL60 16A 250V	RED SWITCH SPL60 16A 250V	DRUCKSCHALTER SPL60 16A 250V ROT	1029
13	1245457	MANOMETRO CALDAIA - POMPA ø 60	BOILER-PUMP PRESSURE GAUGE ø 60	MANOMETER FÜR KESSEL - PUMPE ø 60 mm	737
18	1455032	GIRANTE GICAR	IMPELLER GICAR	LAUFRAD GICAR	939
19	1186631	GUARNIZIONE OR 02112 VITON	O-RING 02112 VITON	O-RING-DICHTUNG 02112 VITON	647
20	1455352	CONTATORE VOLUMETRICO GICAR	VOLUMETRIC FLOWMETER GICAR	VOLUMETRISCHER ZÄHLER GICAR	940
24	1319031	INTERRUTTORE GENERALE 16A 250V	MAIN SWITCH 16A 250V	HAUPTSCHALTER 16A 250V	771
25	1241338	MANOPOLA INTERRUTTORE GENERALE	GENERAL SWITCH HANDLE	DREHKNOPF FÜR HAUPTSCHALTER	707

GRUPPO MANUALE
MANUAL DELIVERY GROUP • MANUELLE BRÜHGRUPPE • VBM0101

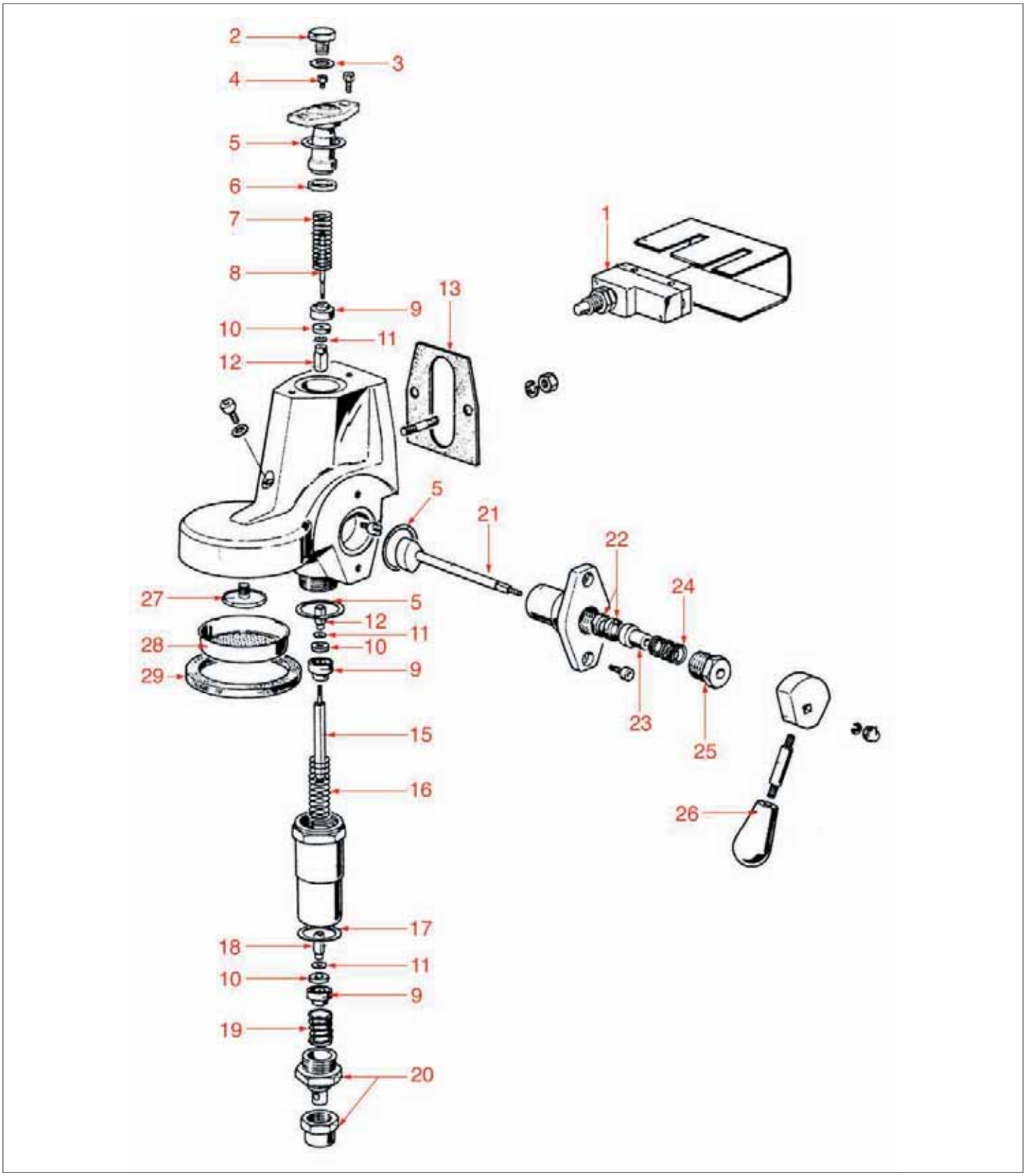

GRUPPO MANUALE
MANUAL DELIVERY GROUP • MANUELLE BRÜHGRUPPE • VBM0101

Pos.	Cod.	Descrizione	Description	Beschreibung	Pag.
1	3240419	MICROINTERRUTTORE MF 9	MICROSWITCH MF9	MIKROSCHALTER MF9	1024
2	1439007	TAPPO SUPERIORE FUNGO	UPPER PLUG	OBERER SCHRAUBVERSCHLUSS	895
3	1186326	GUARNIZIONE TEFLON ø 16x22,5x2 mm	TEFLON GASKET ø 16x22.5x2 mm	TEFLON-DICHTUNG ø 16x22,5x2 mm	616
4	1501566	UGELLO M6x1 FORO ø 0,5 mm	JET M6x1 ORIFICE 0.5 mm	DÜSE M6x1 LOCH 0,5 mm	943
5	1186328	GUARNIZIONE TEFLON ø 35x30x2 mm	TEFLON GASKET ø 35x30x2 mm	TEFLON-DICHTUNG ø 35x30x2 mm	617
6	1186591	GUARNIZIONE OR 0128 VITON	O-RING 0128 VITON	O-RING-DICHTUNG 0128 VITON	643
7	1250055	MOLLA CANOTTO SUPERIORE ø 14x54 mm	TOP SLEEVE SPRING ø 14x54 mm	FEDER FÜR OBERE HÜLSE ø 14x54 mm	750
8	1324013	PERNO PORTAGUARNIZIONE	GASKET HOLDER PIN	STIFT FÜR DICHTUNGTRÄGER	822
9	1186309	PORTAGUARNIZIONE VALVOLA EROGAZIONE	GASKET HOLDER FOR VALVE	DICHTUNGSTRÄGER FÜR AUSLAUFVENTIL	614
10	1186311	GUARNIZIONE VALVOLA ø 13x4x4 mm	VALVE GASKET ø 13x4x4 mm	VENTILDICHTUNG ø 13x4x4 mm	614
11	1186330	RONDELLA VALVOLA EROGAZIONE	WASHER	SCHEIBE FÜR AUSLAUFVENTIL	617
12	1324033	PERNO GUIDA MOLLA 12,3 mm	PIN FOR SPRING 12.3 mm	FÜHRUNGSSTIFT FÜR FEDER 12,3 mm	824
13	1186384	GUARNIZIONE GRUPPO	COFFEE GROUP GASKET	DICHTUNG FÜR KAFFEE-GRUPPE	622
13	1186508	GUARNIZIONE GRUPPO TEFLON	GROUP GASKET TEFLON	GRUPPENDICHTUNG TEFLON	635
15	1324094	PERNO INFUSIONE TRIANGOLARE	TRIANGULAR INFUSION PIN 35 mm	DREIECKIGER STIFT FÜR INFUSIONSGRUPPE	830
16	1250514	MOLLA INFUSIONE ø 14x42 mm	INFUSION SPRING ø 14x42 mm	FEDER ø 14x42 mm	759
17	1186117	GUARNIZIONE TEFLON 26x21x2 mm	TEFLON GASKET 26 x 21 x 2 mm	TEFLONDICHTUNG 26x21x2 mm	593
18	1324093	PERNO SCARICO TRIANGOLARE 14 mm	TRIANGULAR DRAIN PIN 14 mm	DREIECKIGER ABLAUFSTIFT 14 mm	830
19	1250515	MOLLA ø 14x33 mm	SPRING ø 14x33 mm	FEDER ø 14x33 mm	760
20	1349050	ASSIEME RACCORDO SCARICO	DRAIN FITTING ASSEMBLY	GRUPPE AUSLAUFANSCHLUSS	876
21	1324048	PERNO A CAMME PER GRUPPO	CAM ROD FOR COFFEE GROUP	NOCKENWELLE FÜR KAFFEEGRUPPE	826
22	1186312	GUARNIZIONE EP709 ø 15,5x7,5x4 mm	GASKET EP709 ø 15.5 x 7.5x4 mm	DICHTUNG EP709 ø 15,5x7,5x4 mm	614
23	1186313	BUSSOLA CAMME	CAM BUSHING	BUCHSE FÜR NOCKENWELLE	615
24	1250538	MOLLA PREMISTOPPA ø 15x26 mm	STUFFING GLAND SPRING ø 15x26 mm	FEDER FÜR STOPFBÜCHSE ø 15x26 mm	761
25	1439002	TAPPO PREMISTOPPA	STUFFING GLAND PLUG	STOPFBÜCHSE	895
26	1241401	MANOPOLA M8x1	HANDLE M8x1	DREHKNOPF M8x1	712
27	1501561	SPRUZZATORE GRUPPO M10x1	GROUP DIFFUSER M10x1	VERTEILER FÜR KAFFEEGRUPPE M10x1	943
28	1081016	DOCCIA EROGAZIONE ø 60 mm	SHOWER SCREEN ø 60 mm	DUSCHE ø 60 mm	548
29	1186721	GUARNIZIONE PORTAFILTRO	FILTER HOLDER GASKET	DICHTUNG FÜR SIEBTRÄGER	655
29	1186722	GUARNIZIONE PORTAFILTRO	FILTER HOLDER GASKET	DICHTUNG FÜR SIEBTRÄGER	655
29	1186723	GUARNIZIONE PORTAFILTRO	FILTER HOLDER GASKET	DICHTUNG FÜR SIEBTRÄGER	655
29	1186724	GUARNIZIONE PORTAFILTRO	FILTER HOLDER GASKET	DICHTUNG FÜR SIEBTRÄGER	655

GRUPPO AUTOMATICO STANDARD
AUTOMATIC STANDARD GROUP • AUTOMATISCHE STANDARD GRUPPE • VBM0201

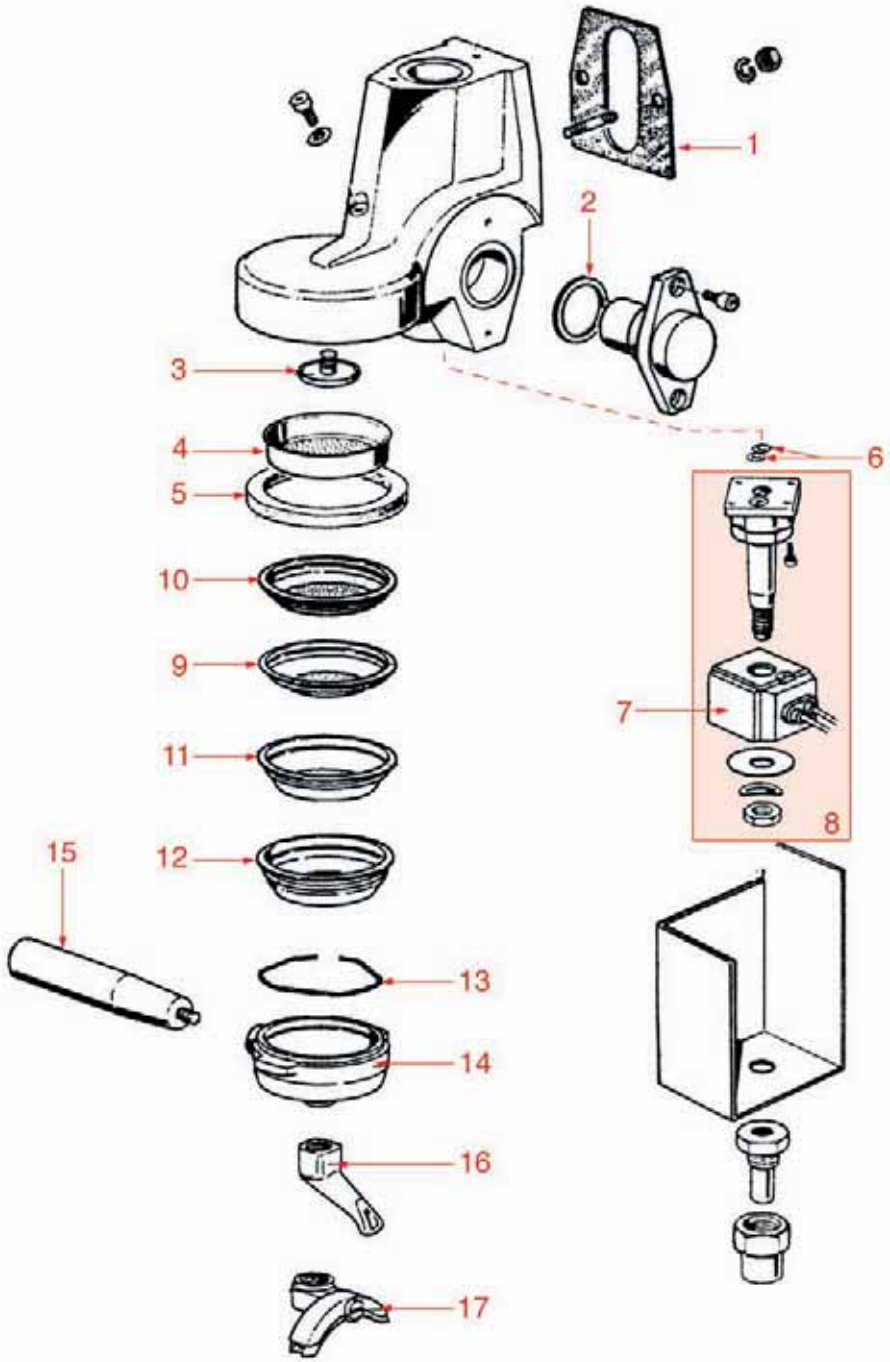

GRUPPO AUTOMATICO STANDARD
AUTOMATIC STANDARD GROUP • AUTOMATISCHE STANDARD GRUPPE • VBM0201

Pos.	Cod.	Descrizione	Description	Beschreibung	Pag.
1	1186384	GUARNIZIONE GRUPPO	COFFEE GROUP GASKET	DICHTUNG FÜR KAFFEE-GRUPPE	622
1	1186508	GUARNIZIONE GRUPPO TEFLON	GROUP GASKET TEFLON	GRUPPENDICHTUNG TEFLON	635
2	1186328	GUARNIZIONE TEFLON ø 35x30x2 mm	TEFLON GASKET ø 35x30x2 mm	TEFLON-DICHTUNG ø 35x30x2 mm	617
3	1501561	SPRUZZATORE GRUPPO M10x1	GROUP DIFFUSER M10x1	VERTEILER FÜR KAFFEEGRUPPE M10x1	943
4	1081016	DOCCIA EROGAZIONE ø 60 mm	SHOWER SCREEN ø 60 mm	DUSCHE ø 60 mm	548
5	1186721	GUARNIZIONE PORTAFILTRO	FILTER HOLDER GASKET	DICHTUNG FÜR SIEBTRÄGER	655
5	1186722	GUARNIZIONE PORTAFILTRO	FILTER HOLDER GASKET	DICHTUNG FÜR SIEBTRÄGER	655
5	1186723	GUARNIZIONE PORTAFILTRO	FILTER HOLDER GASKET	DICHTUNG FÜR SIEBTRÄGER	655
5	1186724	GUARNIZIONE PORTAFILTRO	FILTER HOLDER GASKET	DICHTUNG FÜR SIEBTRÄGER	655
6	1186612	GUARNIZIONE OR 0105 VITON	O-RING 105 VITON	O-RING-DICHTUNG 0105 VITON	644
7	1120361	BOBINA PARKER YB09 9W	COIL PARKER YB09 - 9W	MAGNETSPULE PARKER YB09 - 9W	558
8	1120349	ELETTROVALVOLA PARKER 3 VIE	3 WAYS PARKER SOLENOID VALVE	MAGNETVENTIL PARKER 3-WEG	557
9	1160251	FILTRO 1 TAZZA 6 GRAMMI	1-CUP FILTER 6 GRAMS	KAFFEESIEB 1 TASSE 6 g	563
10	1160335	FILTRO 1 TAZZA 7 GRAMMI	1-CUP FILTER 7 GRAMS	KAFFEESIEB 1 TASSE 7 g	566
11	1160252	FILTRO 2 TAZZE 12 gr	2-CUP FILTER 12 GRAMS	KAFFEESIEB 2 TASSEN 12 g	563
12	1160337	FILTRO 2 TAZZE 14 gr	2-CUP FILTER 14 GRAMS	KAFFEESIEB 2 TASSEN 14 g	567
13	1250101	MOLLA FERMAFILTRO	FILTER BLOCKING SPRING	FEDER FÜR SIEBTRÄGER	751
14	1165022	PORTAFILTRO MACCHINE CAFFÈ	FILTER HOLDER COFFEE MACHINES	SIEBTRÄGER KAFFEEMASCHINEN	574
14	1165061	PORTAFILTRO WEGA TIPO NUOVO	FILTER HOLDER WEGA - NEW MODEL	SIEBTRÄGER NEUES MODELL WEGA	576
15	1241060	MANOPOLA PORTAFILTRO	FILTER HOLDER KNOB	DREHKNOPF FÜR FILTERTRÄGER	701
16	1022501	BECCUCCIO 1 TAZZA	SINGLE SPOUT	AUSLAUF 1-WEG	525
17	1022502	BECCUCCIO 2 TAZZE	DOUBLE SPOUT	AUSLAUF 2-WEGE	526

GRUPPO AUTOMATICO
AUTOMATIC GROUP • AUTOMATISCHE GRUPPE • VBM1201

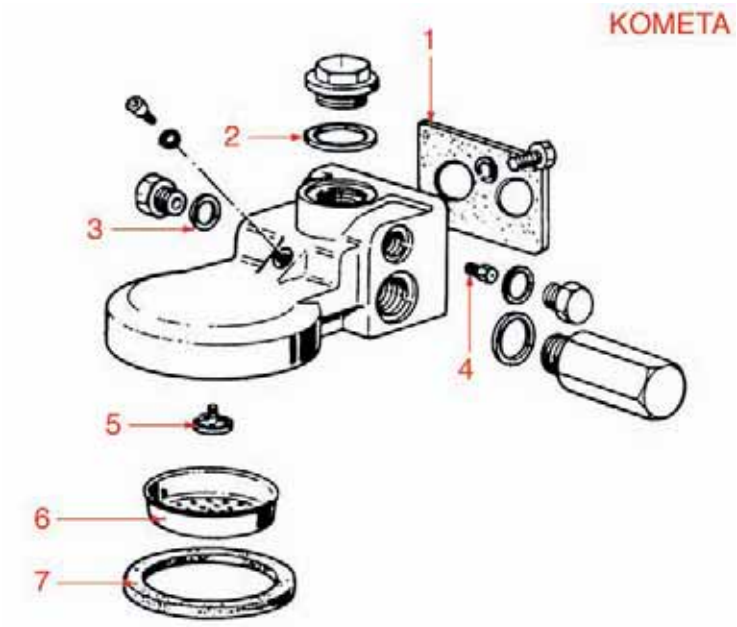

LIVELLO
SIGHTGLASS ASSEMBLY • NIVEAUGLAS • VBM0401

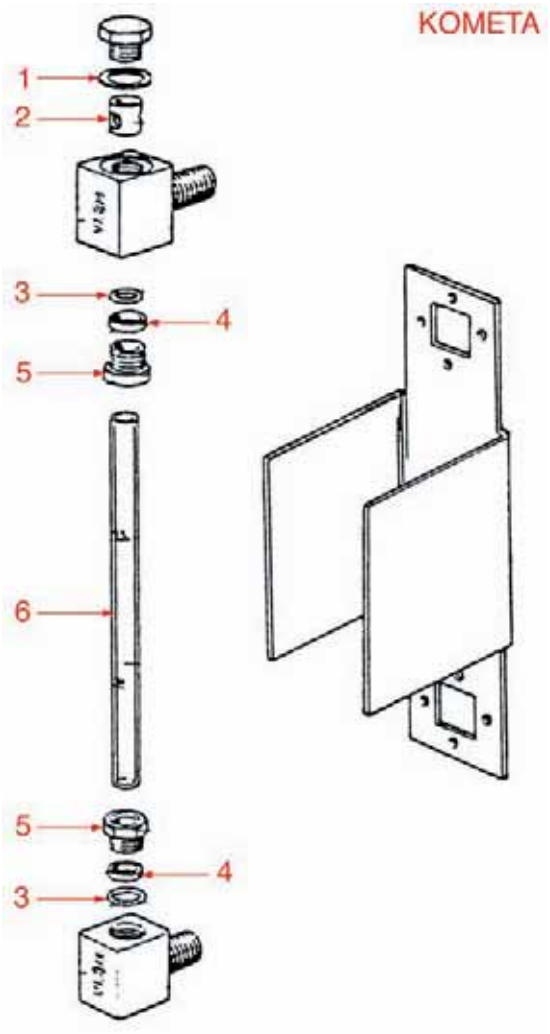

GRUPPO AUTOMATICO
AUTOMATIC GROUP • AUTOMATISCHE GRUPPE • VBM1201

Pos.	Cod.	Descrizione	Description	Beschreibung	Pag.
1	1186486	GUARNIZIONE GRUPPO KOMETA	KOMETA GROUP GASKET	DICHTUNG FÜR GRUPPE KOMETA	634
2	1186328	GUARNIZIONE TEFLON ø 35x30x2 mm	TEFLON GASKET ø 35x30x2 mm	TEFLON-DICHTUNG ø 35x30x2 mm	617
3	1186326	GUARNIZIONE TEFLON ø 16x22,5x2 mm	TEFLON GASKET ø 16x22.5x2 mm	TEFLON-DICHTUNG ø 16x22,5x2 mm	616
4	1501566	UGELLO M6x1 FORO ø 0,5 mm	JET M6x1 ORIFICE 0.5 mm	DÜSE M6x1 LOCH 0,5 mm	943
5	1501560	SPRUZZATORE GRUPPO	GROUP SPRAY NOZZLE	VERTEILER FÜR KAFFEEGRUPPE	943
6	1081016	DOCCIA EROGAZIONE ø 60 mm	SHOWER SCREEN ø 60 mm	DUSCHE ø 60 mm	548
7	1186723	GUARNIZIONE PORTAFILTRO	FILTER HOLDER GASKET	DICHTUNG FÜR SIEBTRÄGER	655
7	1186724	GUARNIZIONE PORTAFILTRO	FILTER HOLDER GASKET	DICHTUNG FÜR SIEBTRÄGER	655

LIVELLO
SIGHTGLASS ASSEMBLY • NIVEAUGLAS • VBM0401

Pos.	Cod.	Descrizione	Description	Beschreibung	Pag.
1	1186619	GUARNIZIONE RAME ø 1/4"	COPPER GASKET ø 1/4"	KUPFERDICHTUNG ø 1/4"	645
3	1186236	GUARNIZIONE OR R9 VITON	VITON O-RING R9	O-RING-DICHTUNG R9 VITON	606
4	1186420	BUSSOLA PORTAGUARNIZIONE	BUSH FOR GASKET HOLDER	BUCHSE FÜR DICHTUNGSTRÄGER	626
5	1186038	RACCORDO PER VETRO	FITTING FOR GLASS	ANSCHLUSS FÙR GLAS	586
6	1520546	VETRO LIVELLO ø 11x140 mm	LEVEL GLASS ø 11x140 mm	WASSERSTANDGLAS ø 11x140 mm	948

RUBINETTO ACQUA/VAPORE STANDARD
STANDARD WATER/STEAM TAP • STANDARD WASSER/DAMPFHAHN • VBM0601

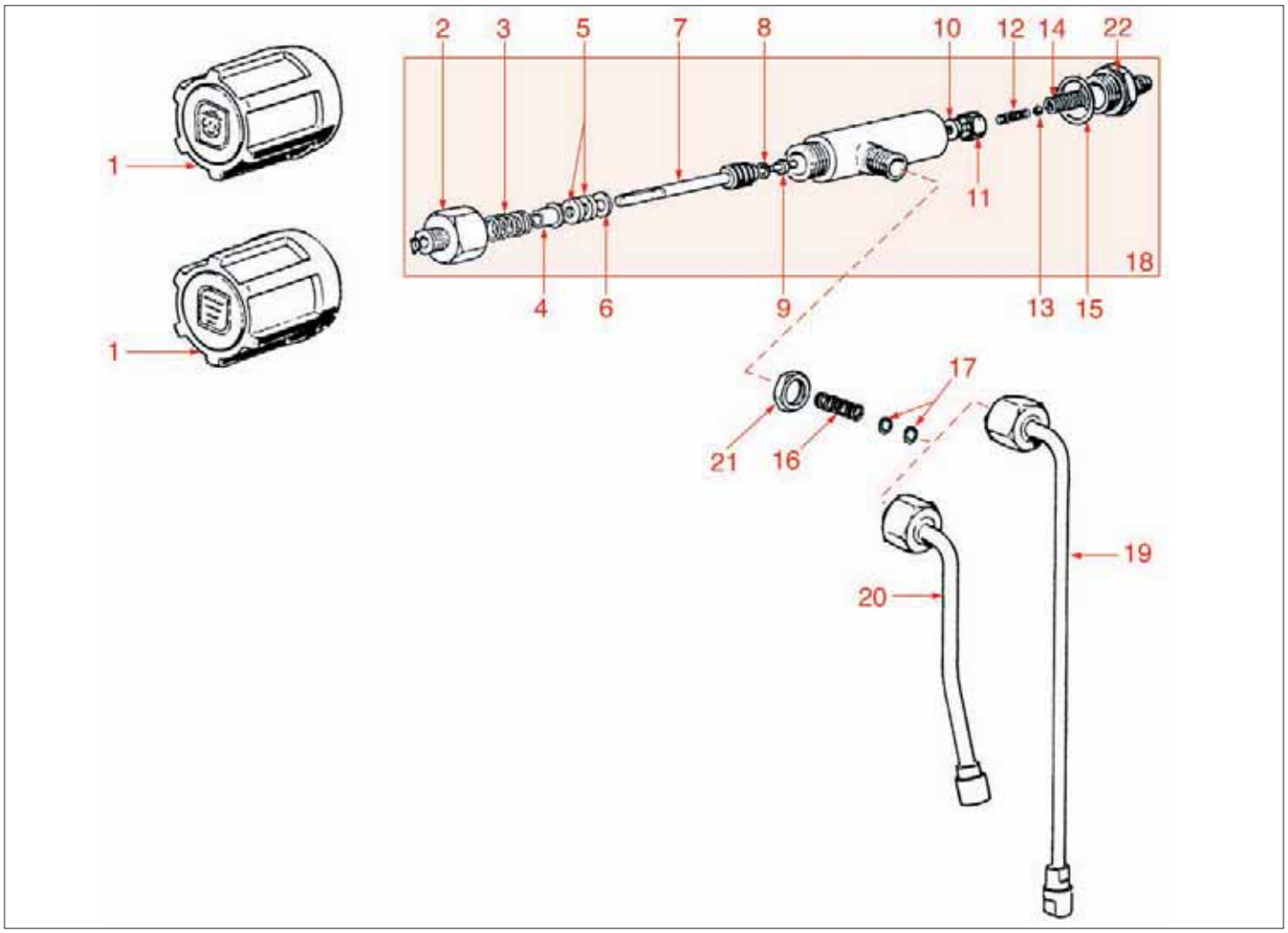

RUBINETTO SCALDATAZZE
CUP-WARMER TAP • TASSENWÄRMERHAHN • VBM08

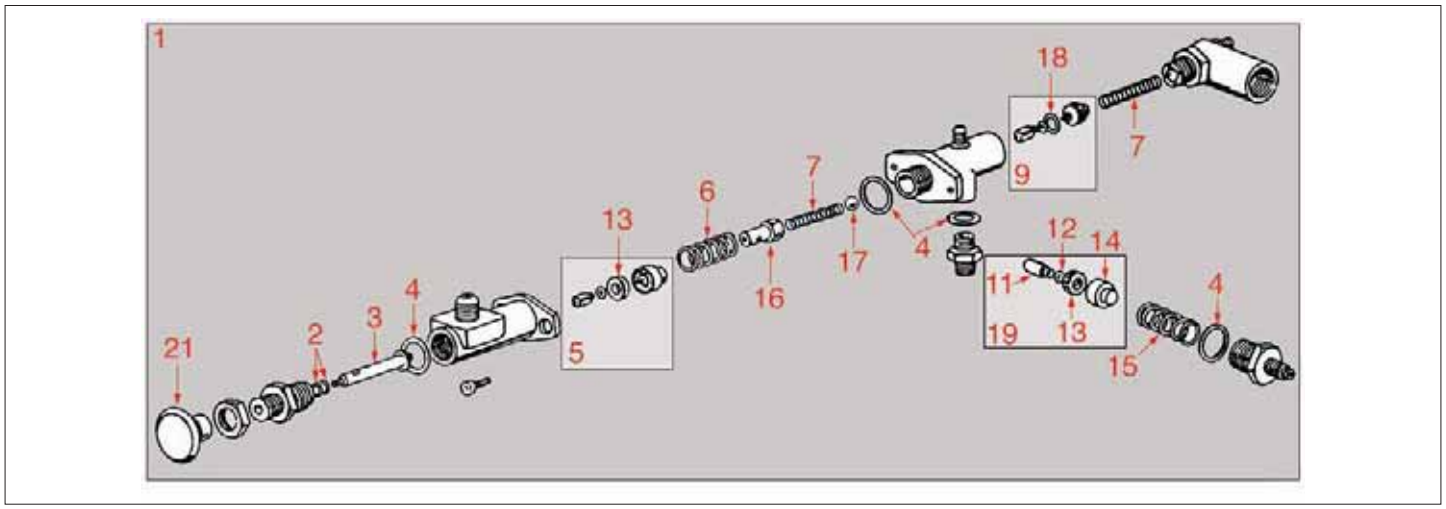

RUBINETTO ACQUA/VAPORE STANDARD
STANDARD WATER/STEAM TAP • STANDARD WASSER/DAMPFHAHN • VBM0601

Pos.	Cod.	Descrizione	Description	Beschreibung	Pag.
1	1241336	MANOPOLA RUBINETTO ACQUA/VAPORE	TAP HANDLE WATER/STEAM	HAHNDREHKNOPF WASSER/DAMPF	707
2	1349069	RACCORDO PREMI GOMMINO STANDARD	RUBBERPIECE HOLDING STANDARD FITTING	ANSCHLUSS FÜR GUMMITEIL STANDARD	878
3	1250156	MOLLA ALBERO RUBINETTO	TAP ROD SPRING	FEDER FÜR HAHNWELLE	753
4	1186322	BUSSOLA ASTA RUBINETTO	TAP ROD BUSHING	BUCHSE FÜR ACHSE DES WASSERVENTILS	616
4	1186734	PORTAGUARNIZIONE RUBINETTO	TAP GASKET HOLDER	DICHTUNGSTRÄGER FÜR HAHN	656
5	1186312	GUARNIZIONE EP709 ø 15,5x7,5x4 mm	GASKET EP709 ø 15.5 x 7.5x4 mm	DICHTUNG EP709 ø 15,5x7,5x4 mm	614
6	1186306	RONDELLA OTTONE ø 10x5x1 mm	BRASS WASHER ø 10x5x1 mm	MESSINGSCHEIBE ø 10x5x1 mm	614
7	1324008	PERNO RUBINETTO MERCURY	TAP SPINDLE MERCURY	BOLZEN FÜR HAHN MERCURY	822
7	1324086	PERNO PER MANOPOLA RUBINETTO	TAP HANDLE SPINDLE	BOLZEN FÜR HAHNGRIFF	830
7	1324095	PERNO RUBINETTO ACQUA VAPORE	WATER STEAM TAP PIN	STIFT FÜR WASSER-DAMPFHAHN	830
8	1528008	RONDELLA 9x4,4x1 mm	WASHER 9x4.4x1 mm	SCHEIBE 9x4,4x1 mm	973
9	1324026	PERNO RUBINETTO	TAP SPINDLE	BOLZEN FÜR HAHN	824
10	1186311	GUARNIZIONE VALVOLA ø 13x4x4 mm	VALVE GASKET ø 13x4x4 mm	VENTILDICHTUNG ø 13x4x4 mm	614
11	1186122	PORTA GUARNIZIONE	GASKET HOLDER	DICHTUNGSTRÄGER	594
11	1523508	VALVOLA RUBINETTO COMPLETA	TAP VALVE ASSEMBLY	VENTIL FÜR HAHN KOMPLETT	958
12	1250202	MOLLA VALVOLA RITEGNO ø 9x30 mm.	NON-RETURN VALVE SPRING ø 9x30 mm	FEDER FÜR RÜCKSCHLAGVENTIL ø 9x30 mm	755
13	1323411	SFERA ø 5/16"	BALL ø 5/16"	KUGEL ø 5/16"	821
14	1250157	MOLLA PER VALVOLA RUBINETTO E61	TAP VALVE SPRING E61	VENTILFEDER E61	753
15	1186323	GUARNIZIONE RUBINETTO VAPORE	STEAM TAP GASKET	DICHTUNG FÜR DAMPFVENTIL	616
15	1186731	GUARNIZIONE TEFLON 24x19x2 mm	TEFLON GASKET 24x19x2 mm	TEFLON-DICHTUNG 24x19x2 mm	656
16	1250549	MOLLA ø 11x25 mm	SPRING ø 11x25 mm	FEDER ø 11x25 mm	762
17	1186556	GUARNIZIONE OR 6 EPDM	O-RING 6 EPDM	O-RING-DICHTUNG 6 EPDM	640
18	1348843	RUBINETTO VAPORE	STEAM TAP	DAMPFHAHN	869
19	1449856	TUBO VAPORE	STEAM PIPE	DAMPFROHR	935
20	1449857	TUBO ACQUA	WATER PIPE	WASSERROHR	935
21	1349351	RACCORDO ø 3/8"	FITTING ø 3/8"	ANSCHLUSS ø 3/8"	880
22	1349352	RACCORDO RUBINETTO MERCURY	TAP FITTING MERCURY	ANSCHLUSS FÜR HAHN MERCURY	880

RUBINETTO SCALDATAZZE
CUP-WARMER TAP • TASSENWÄRMERHAHN • VBM08

Pos.	Cod.	Descrizione	Description	Beschreibung	Pag.
1	1348381	RUBINETTO CARICO MERCURY	INLET TAP MERCURY	EINLAUFHAHN MERCURY	861
2	1186556	GUARNIZIONE OR 6 EPDM	O-RING 6 EPDM	O-RING-DICHTUNG 6 EPDM	640
3	1324044	PERNO RUBINETTO CARICO	TAP SPINDLE	BOLZEN FÜR FÜLLHAHN	825
4	1186248	GUARNIZIONE TEFLON ø 27 mm.	TEFLON GASKET ø 27 mm	TEFLON-DICHTUNG ø 27 mm	607
5	1523427	VALVOLA DI SCARICO	OUTLET VALVE	AUSLASSVENTIL	956
6	1250202	MOLLA VALVOLA RITEGNO ø 9x30 mm.	NON-RETURN VALVE SPRING ø 9x30 mm	FEDER FÜR RÜCKSCHLAGVENTIL ø 9x30 mm	755
7	1250163	MOLLA VALVOLA	VALVE SPRING	VENTILFEDER	753
9	1523426	VALVOLA RITEGNO	NON-RETURN VALVE	RÜCKSCHLAGVENTIL	956
11	1324033	PERNO GUIDA MOLLA 12,3 mm	PIN FOR SPRING 12.3 mm	FÜHRUNGSSTIFT FÜR FEDER 12,3 mm	824
12	1186330	RONDELLA VALVOLA EROGAZIONE	WASHER	SCHEIBE FÜR AUSLAUFVENTIL	617
13	1186311	GUARNIZIONE VALVOLA ø 13x4x4 mm	VALVE GASKET ø 13x4x4 mm	VENTILDICHTUNG ø 13x4x4 mm	614
14	1186309	PORTAGUARNIZIONE VALVOLA EROGAZIONE	GASKET HOLDER FOR VALVE	DICHTUNGSTRÄGER FÜR AUSLAUFVENTIL	614
15	1250515	MOLLA ø 14x33 mm	SPRING ø 14x33 mm	FEDER ø 14x33 mm	760
16	1250072	GUIDA MOLLE RUBINETTO CARICO	INLET TAP SPRINGS GUIDE	FEDERFÜHRUNG FÜR EINLAUFHAHN	750
17	1323411	SFERA ø 5/16"	BALL ø 5/16"	KUGEL ø 5/16"	821
18	1186422	GUARNIZIONE OR 0108 EPDM	O-RING 0108 EPDM	O-RING-DICHTUNG 0108 EPDM	627
19	1523414	VALVOLA SCARICO A TRIANGOLO	TRIANGULAR OUTLET VALVE	ABLASSVENTIL MIT DREIECK	954
21	1241334	POMELLO PER PULSANTI PT/32	BALL KNOB FOR BUTTONS PT/32	KUGELGRIFF FÜR DRUCKKNÖPFE PT/32	706

RUBINETTO VAPORE
STEAM TAP • DAMPFHAHN • VBM1001

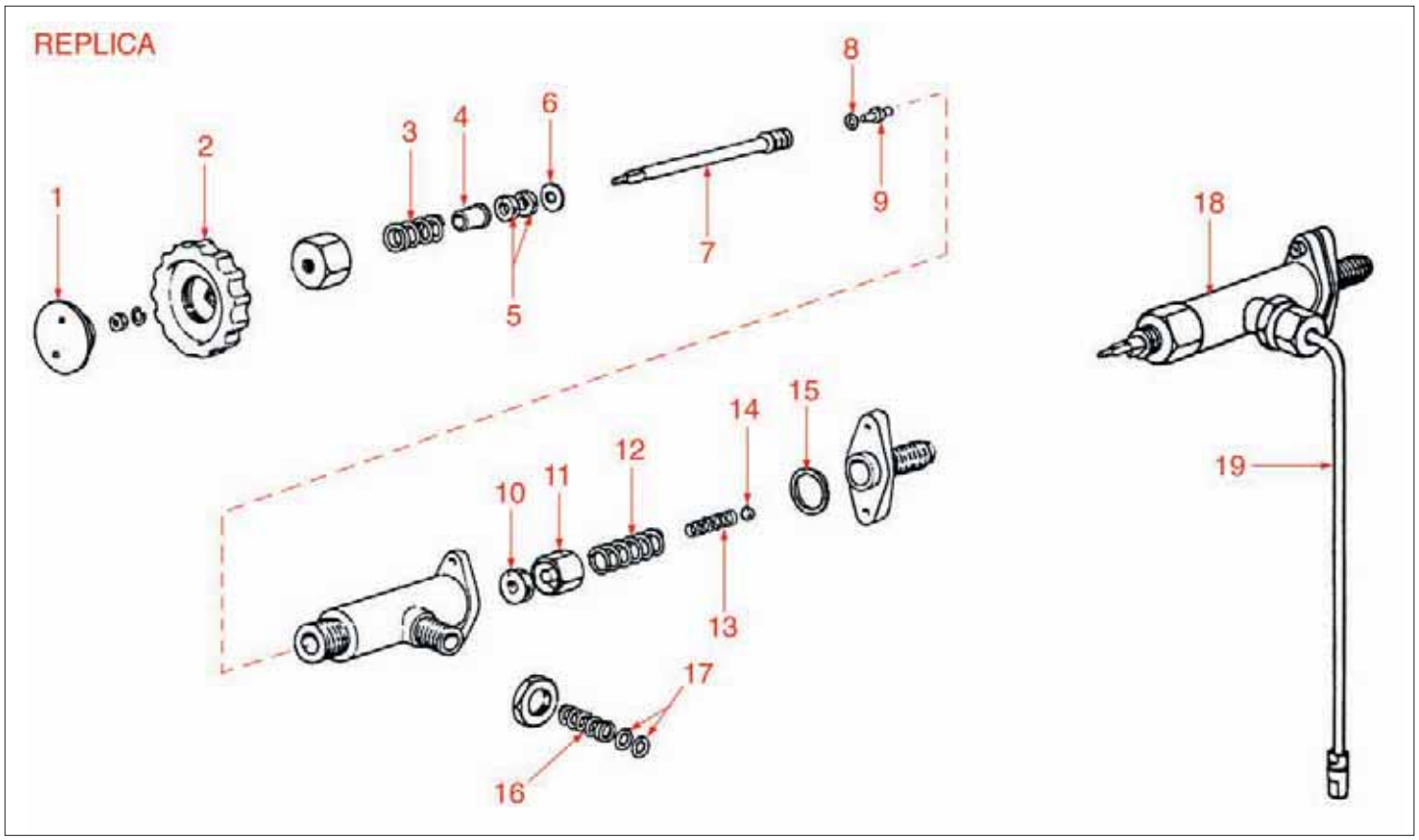

RUBINETTO ACQUA/VAPORE
WATER/STEAM TAP • WASSER/DAMPFHAHN • VBM13

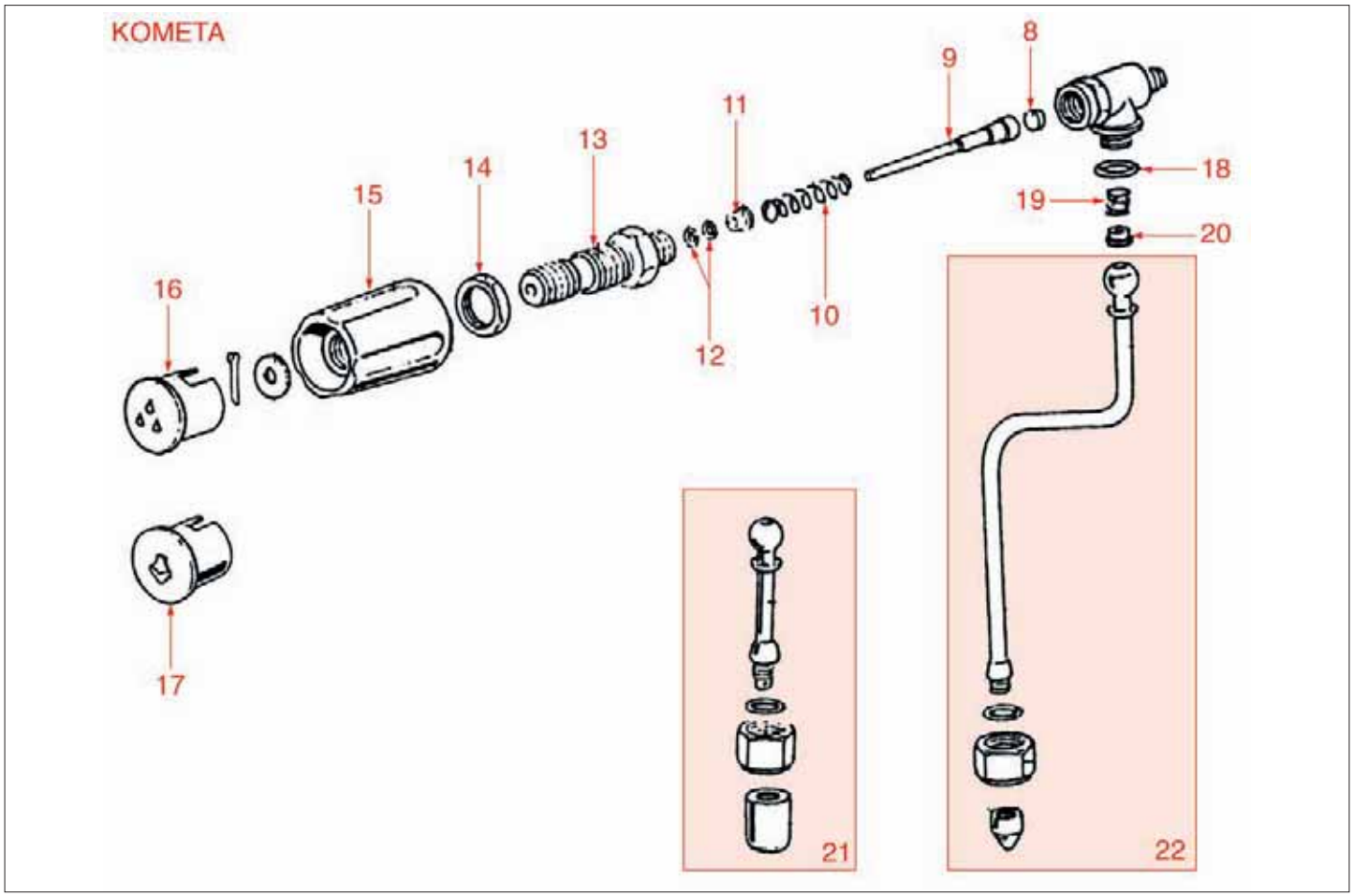

RUBINETTO VAPORE
STEAM TAP • DAMPFHAHN • VBM1001

Pos.	Cod.	Descrizione	Description	Beschreibung	Pag.
1	1241491	TAPPO MANOPOLA	HANDLE CAP	AUFDECKUNG FÜR DREHKNOPF	720
2	1241461	MANOPOLA RUBINETTO ø 63 mm. E61	TAP HANDLE ø 63 mm E61	HAHNDREHKNOPF ø 63 mm E61	718
3	1250156	MOLLA ALBERO RUBINETTO	TAP ROD SPRING	FEDER FÜR HAHNWELLE	753
4	1186322	BUSSOLA ASTA RUBINETTO	TAP ROD BUSHING	BUCHSE FÜR ACHSE DES WASSERVENTILS	616
5	1186312	GUARNIZIONE EP709 ø 15,5x7,5x4 mm	GASKET EP709 ø 15.5 x 7.5x4 mm	DICHTUNG EP709 ø 15,5x7,5x4 mm	614
6	1186306	RONDELLA OTTONE ø 10x5x1 mm	BRASS WASHER ø 10x5x1 mm	MESSINGSCHEIBE ø 10x5x1 mm	614
6	1186732	RONDELLA 15x8,4x1 mm.	WASHER 15x8.4x1 mm	SCHEIBE 15x8,4x1 mm	656
7	1324086	PERNO PER MANOPOLA RUBINETTO	TAP HANDLE SPINDLE	BOLZEN FÜR HAHNGRIFF	830
8	1528008	RONDELLA 9x4,4x1 mm	WASHER 9x4.4x1 mm	SCHEIBE 9x4,4x1 mm	973
9	1324026	PERNO RUBINETTO	TAP SPINDLE	BOLZEN FÜR HAHN	824
10	1186311	GUARNIZIONE VALVOLA ø 13x4x4 mm	VALVE GASKET ø 13x4x4 mm	VENTILDICHTUNG ø 13x4x4 mm	614
11	1186122	PORTA GUARNIZIONE	GASKET HOLDER	DICHTUNGSTRÄGER	594
12	1250157	MOLLA PER VALVOLA RUBINETTO E61	TAP VALVE SPRING E61	VENTILFEDER E61	753
13	1250202	MOLLA VALVOLA RITEGNO ø 9x30 mm.	NON-RETURN VALVE SPRING ø 9x30 mm	FEDER FÜR RÜCKSCHLAGVENTIL ø 9x30 mm	755
14	1323411	SFERA ø 5/16"	BALL ø 5/16"	KUGEL ø 5/16"	821
15	1186323	GUARNIZIONE RUBINETTO VAPORE	STEAM TAP GASKET	DICHTUNG FÜR DAMPFVENTIL	616
16	1250549	MOLLA ø 11x25 mm	SPRING ø 11x25 mm	FEDER ø 11x25 mm	762
17	1186556	GUARNIZIONE OR 6 EPDM	O-RING 6 EPDM	O-RING-DICHTUNG 6 EPDM	640
18	1348842	RUBINETTO VAPORE	STEAM TAP	DAMPFHAHN	869
19	1449856	TUBO VAPORE	STEAM PIPE	DAMPFROHR	935

RUBINETTO ACQUA/VAPORE
WATER/STEAM TAP • WASSER/DAMPFHAHN • VBM13

Pos.	Cod.	Descrizione	Description	Beschreibung	Pag.
8	1186442	GUARNIZIONE CIECA	BLIND GASKET	BLINDDICHTUNG	629
9	1324066	PERNO RUBINETTO	TAP SPINDLE	HAHNBOLZEN	827
10	1250415	MOLLA ASTA ø 10x32 mm	ROD SPRING ø 10x32 mm	ACHSENFEDER ø 10x32 mm	758
11	1186244	BUSSOLA PER MOLLA	SPRING BUSHING	BUCHSE FÜR FEDER	607
12	1186612	GUARNIZIONE OR 0105 VITON	O-RING 105 VITON	O-RING-DICHTUNG 0105 VITON	644
13	1349471	RACCORDO RUBINETTO	TAP FITTING	HAHNANSCHLUSS	884
14	1349504	DADO PER RUBINETTO ø 1/2"	NUT FOR TAP ø 1/2"	SCHRAUBENMUTTER FÜR HAHN ø 1/2"	886
15	1241059	MANOPOLA RUBIBETTO ACQUA-VAPORE KOMETA	KOMETA WATER-STEAM TAP KNOB	DREHKNOPF FÜR WASSER-DAMPFHAHN	700
16	1241058	INSERTO MANOPOLA ACQUA	WATER KNOB INSERT	EINSATZ FÜR WASSERDREHKNOPF	700
17	1241057	INSERTO MANOPOLA VAPORE	STEAM KNOB INSERT	EINSATZ FÜR DAMPFDREHKNOPF	700
18	1186414	GUARNIZIONE OR 0119 EPDM	O-RING 0119 EPDM	O-RING-DICHTUNG 0119 EPDM	626
19	1250151	MOLLA TUBO ACQUA VAPORE ø 12x15 mm	WATER STEAM PIPE SPRING ø 12x15 mm	FEDER FÜR WASSER-DAMPFROHR ø 12x15 mm	752
20	1186670	BUSSOLA GUIDA MOLLA PER TUBO	SPRING GUIDE FOR PIPE	BUCHSE FEDERFÜHRUNG FÜR ROHR	651
22	1449860	TUBO VAPORE	STEAM PIPE	DAMPFROHR	935

RUBINETTO CARICO ACQUA
WATER INLET TAP • WASSEREINLAUFHAHN • VBM0701

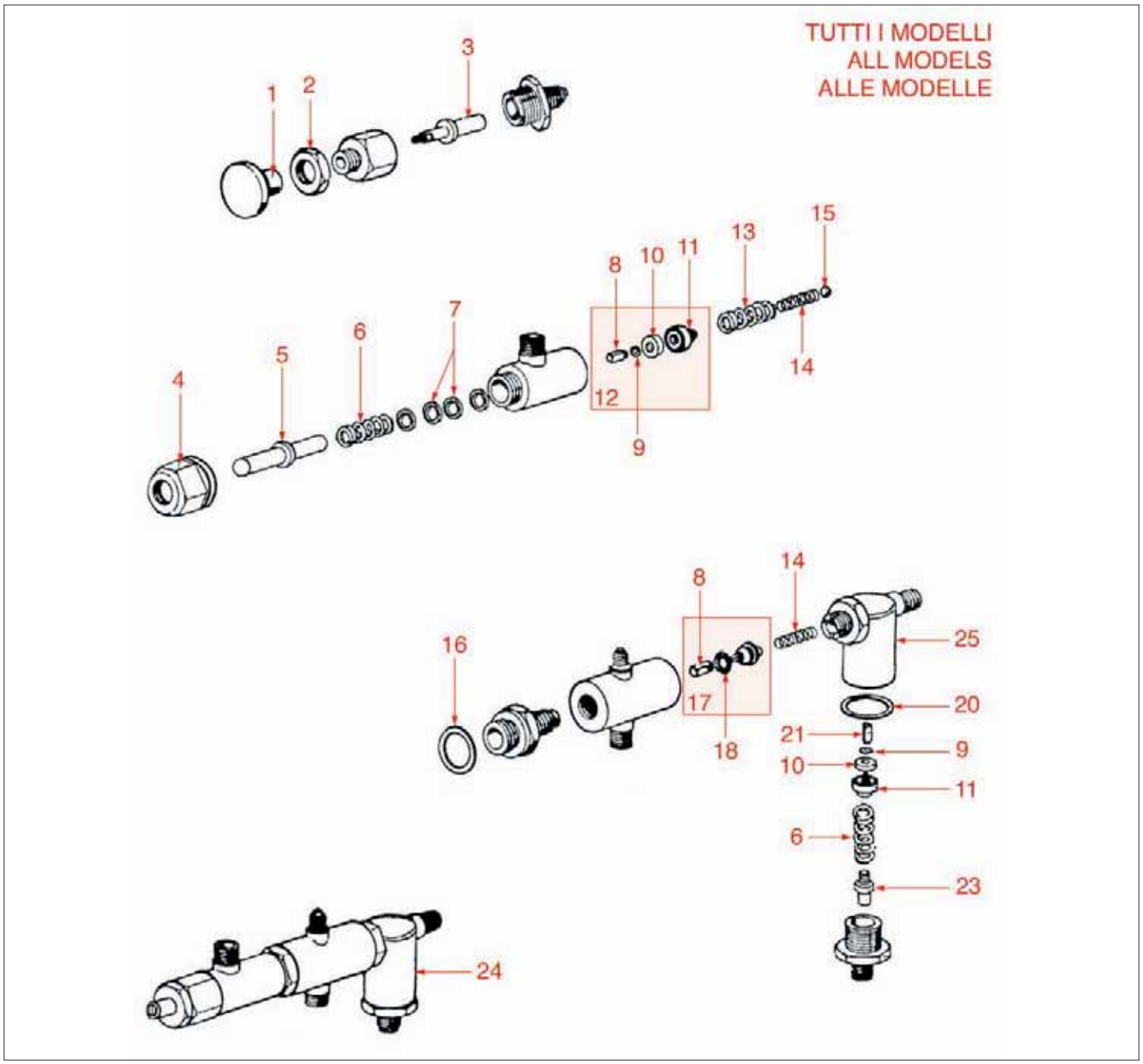



RUBINETTO CARICO ACQUA
WATER INLET TAP • WASSEREINLAUFHAHN • VBM0701

Pos.	Cod.	Descrizione	Description	Beschreibung	Pag.
1	1241334	POMELLO PER PULSANTI PT/32	BALL KNOB FOR BUTTONS PT/32	KUGELGRIFF FÜR DRUCKKNÖPFE PT/32	706
2	1349411	RACCORDO ø 3/8"	FITTING ø 3/8"	ANSCHLUSS ø 3/8"	883
3	1324044	PERNO RUBINETTO CARICO	TAP SPINDLE	BOLZEN FÜR FÜLLHAHN	825
4	1349068	RACCORDO ANTERIORE RUBINETTO CARICO	INLET TAP FRONT FITTING	VORDERANSCHLUSS FÜR EINLAUFHAHN	878
5	1324098	ASTA RUBINETTO CARICO	INLET TAP ROD	STIFT FÜR EINLAUFHAHN	831
6	1250111	MOLLA ALBERO RUBINETTO	TAP ROD SPRING	FEDER FÜR HAHNWELLE	751
6	1250515	MOLLA ø 14x33 mm	SPRING ø 14x33 mm	FEDER ø 14x33 mm	760
7	1186236	GUARNIZIONE OR R9 VITON	VITON O-RING R9	O-RING-DICHTUNG R9 VITON	606
8	1324033	PERNO GUIDA MOLLA 12,3 mm	PIN FOR SPRING 12.3 mm	FÜHRUNGSSTIFT FÜR FEDER 12,3 mm	824
9	1186330	RONDELLA VALVOLA EROGAZIONE	WASHER	SCHEIBE FÜR AUSLAUFVENTIL	617
10	1186311	GUARNIZIONE VALVOLA ø 13x4x4 mm	VALVE GASKET ø 13x4x4 mm	VENTILDICHTUNG ø 13x4x4 mm	614
11	1186309	PORTAGUARNIZIONE VALVOLA EROGAZIONE	GASKET HOLDER FOR VALVE	DICHTUNGSTRÄGER FÜR AUSLAUFVENTIL	614
12	1523427	VALVOLA DI SCARICO	OUTLET VALVE	AUSLASSVENTIL	956
13	1250157	MOLLA PER VALVOLA RUBINETTO E61	TAP VALVE SPRING E61	VENTILFEDER E61	753
14	1250202	MOLLA VALVOLA RITEGNO ø 9x30 mm.	NON-RETURN VALVE SPRING ø 9x30 mm	FEDER FÜR RÜCKSCHLAGVENTIL ø 9x30 mm	755
15	1323411	SFERA ø 5/16"	BALL ø 5/16"	KUGEL ø 5/16"	821
16	1186323	GUARNIZIONE RUBINETTO VAPORE	STEAM TAP GASKET	DICHTUNG FÜR DAMPFVENTIL	616
17	1523426	VALVOLA RITEGNO	NON-RETURN VALVE	RÜCKSCHLAGVENTIL	956
18	1186422	GUARNIZIONE OR 0108 EPDM	O-RING 0108 EPDM	O-RING-DICHTUNG 0108 EPDM	627
20	1186117	GUARNIZIONE TEFLON 26x21x2 mm	TEFLON GASKET 26 x 21 x 2 mm	TEFLONDICHTUNG 26x21x2 mm	593
21	1324093	PERNO SCARICO TRIANGOLARE 14 mm	TRIANGULAR DRAIN PIN 14 mm	DREIECKIGER ABLAUFSTIFT 14 mm	830
23	1324099	PERNO REGOLAZIONE VALVOLA	VALVE ADJUSTMENT PIN	EINSTELLBOLZEN FÜR VENTIL	831
24	1348381	RUBINETTO CARICO MERCURY	INLET TAP MERCURY	EINLAUFHAHN MERCURY	861
25	1348051	CORPO VALVOLA ESPANSIONE	EXPANSION VALVE ASSEMBLY	EXPANSIONVENTILKÖRPER	851

BOILER RESISTENZE
BOILER HEATING ELEMENTS • HEIZKÖRPER BOILER • VBM05

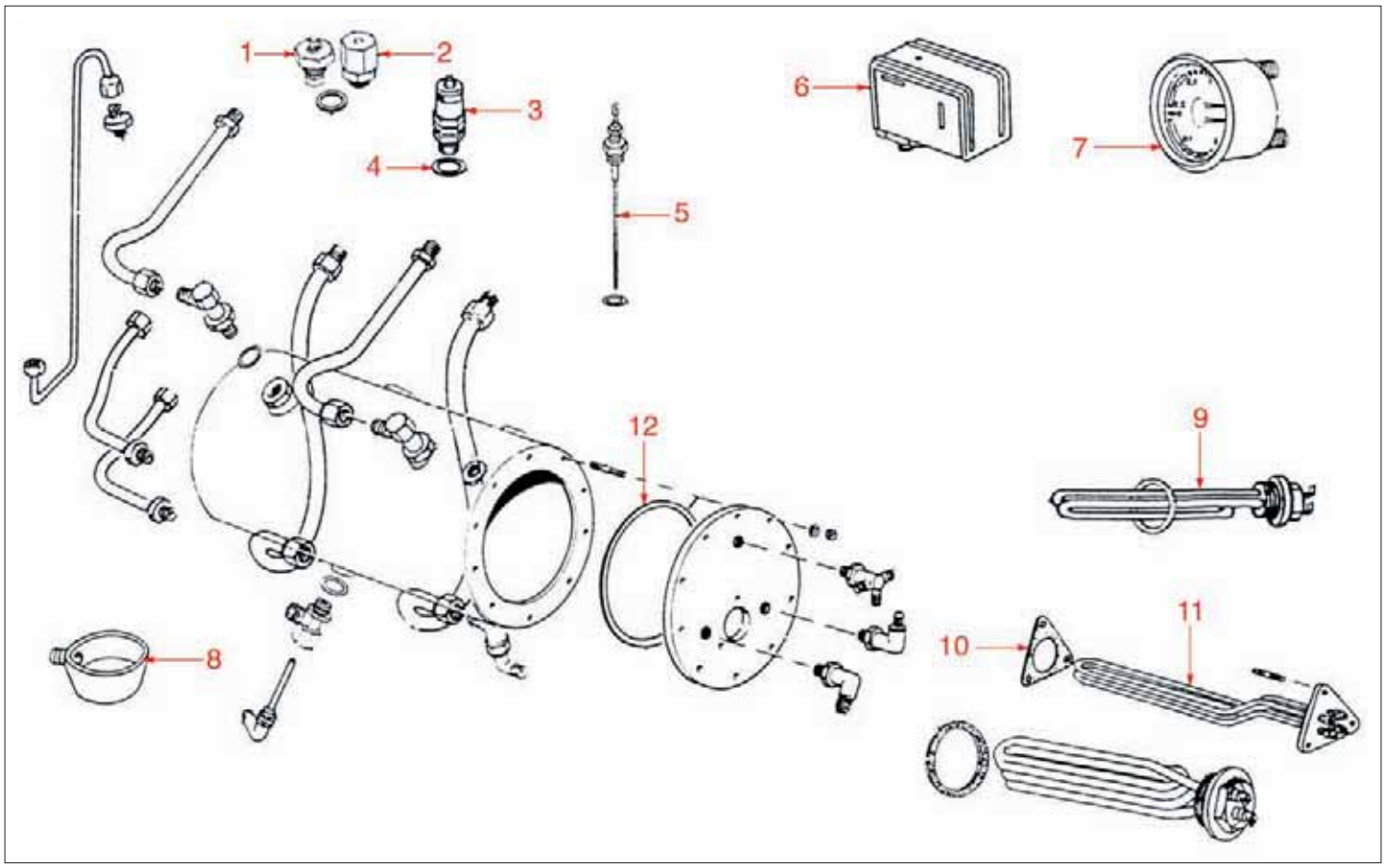

COMPONENTI ELETTRICI
ELECTRIC COMPONENTS • ELEKTRISCHE KOMPONENTE • VBM11

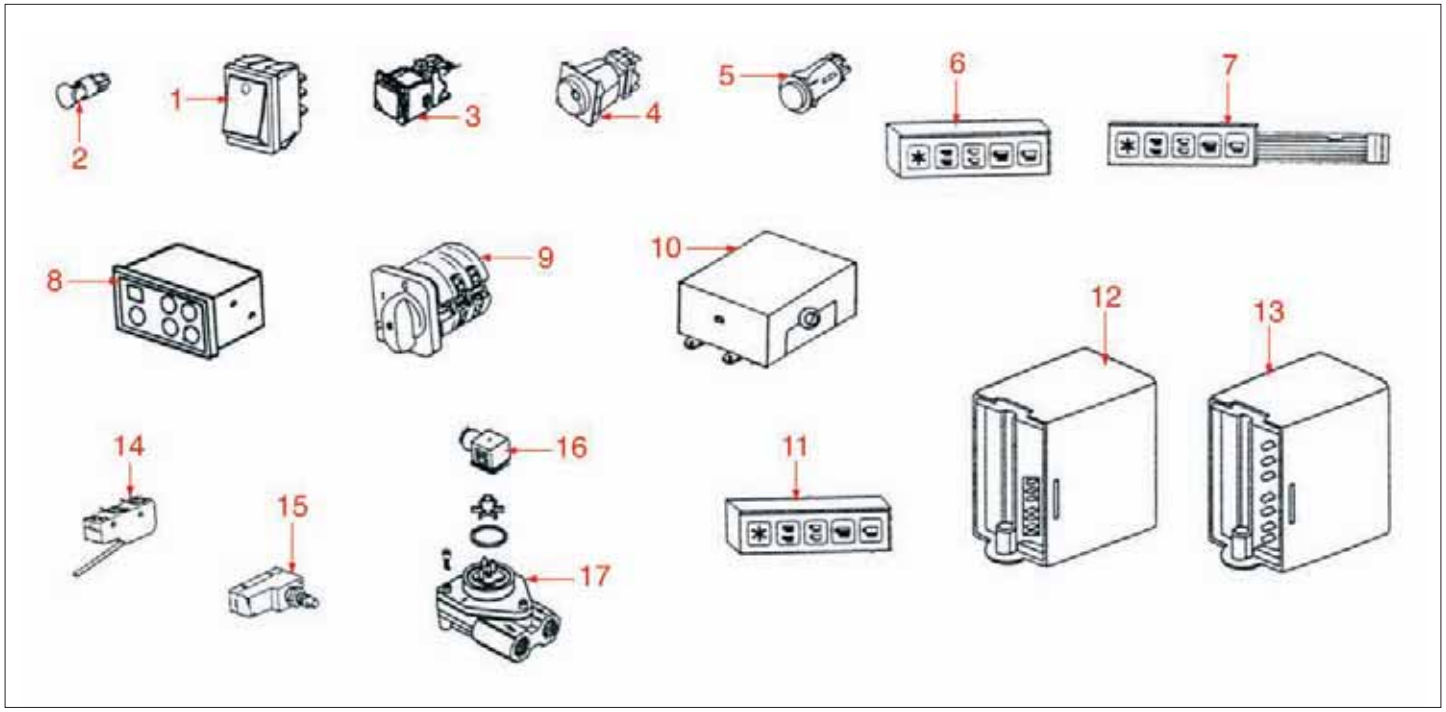

BOILER RESISTENZE
BOILER HEATING ELEMENTS • HEIZKÖRPER BOILER • VBM05

Pos.	Cod.	Descrizione	Description	Beschreibung	Pag.
1	1523534	VALVOLA ANTIDEPRESSIONE ø 1/4"	ANTI-DEPRESSION VALVE ø 1/4"	VENTIL GEGEN UNTERDRUCK ø 1/4"	960
1	1523537	VALVOLA ANTIDEPRESSIONE ø 1/4"	ANTI-DEPRESSION VALVE ø 1/4"	VENTIL GEGEN UNTERDRUCK ø 1/4"	962
2	1523538	VALVOLA ANTIDEPRESSIONE ø 1/4"	ANTI-DEPRESSION VALVE ø 1/4"	UNTERDRUCKVENTIL ø 1/4"	962
3	1523535	VALVOLA CALDAIA ø 3/8"	BOILER VALVE ø 3/8"	VENTIL FÜR KESSEL ø 3/8"	961
3	1523536	VALVOLA CALDAIA ø 3/8" AUTOCERTIFICATA	BOILER VALVE ø 3/8" AUTO-CERTIFIED	VENTIL FÜR KESSEL ø 3/8" MIT ISPESL	961
4	1186620	GUARNIZIONE RAME ø 3/8"	COPPER GASKET ø 3/8"	KUPFERDICHTUNG ø 3/8"	645
5	3341011	SONDA DI LIVELLO 140 mm	WATER LEVEL SENSOR 140 mm	NIVEAUFÜHLER 140 mm	1030
6	1320531	PRESSOSTATO P302/6	PRESSURE SWITCH P302/6	DRUCKSCHALTER P302/6	818
6	1320541	PRESSOSTATO PARKER	PRESSURE SWITCH PARKER	DRUCKSCHALTER PARKER	819
7	1245001	MANOMETRO PER CALDAIA 16 bar	16 bar BOILER PRESSURE GAUGE	MANOMETER FÜR KESSEL 16 bar	731
7	1245002	MANOMETRO POMPA 2,5 bar	PUMP PRESSURE GAUGE	MANOMETER FÜR PUMPE 2,5 bar	731
7	1245016	MANOMETRO CALDAIA-POMPA ø 60 mm	PUMP-BOILER PRESSURE GAUGE ø 60 mm	MANOMETER FÜR KESSEL - PUMPE ø 60 mm	734
7	1245017	MANOMETRO CALDAIA-POMPA KOMETA ø 63 mm	KOMETA PUMP-BOILER PRESSURE GAUGE ø 63 m	MANOMETER FÜR KESSEL - PUMPE ø 63 mm	734
7	1245502	MANOMETRO CALDAIA - POMPA ø 60 mm.	BOILER-PUMP PRESSURE GAUGE ø 60 mm	MANOMETER FÜR KESSEL - PUMPE ø 60 mm	737
7	1245503	MANOMETRO CALDAIA - POMPA ø 60 mm.	BOILER-PUMP PRESSURE GAUGE ø 60 mm	MANOMETER FÜR KESSEL - PUMPE ø 60 mm	738
7	1245504	MANOMETRO CALDAIA - POMPA ø 60 mm	BOILER-PUMP PRESSURE GAUGE ø 60 mm	MANOMETER FÜR KESSEL - PUMPE ø 60 mm	738
7	1245505	MANOMETRO CALDAIA - POMPA ø 60 mm.	BOILER-PUMP PRESSURE GAUGE ø 60 mm	MANOMETER FÜR KESSEL - PUMPE ø 60 mm	738
8	1527020	VASCHETTA DI SCARICO	DRAIN TANK	ABFLUSSWANNE	967
9	1755348	RESISTENZA 1350W 220V	HEATING ELEMENT 1350W 220V	HEIZKÖRPER 1350W 220V	1005
10	1186621	GUARNIZIONE RESISTENZA	GASKET FOR HEATING ELEMENT	DICHTUNG FÜR HEIZKÖRPER	646
11	1755330	RESISTENZA 1800W 230V	HEATING ELEMENT 1800W 230V	HEIZKÖRPER 1800W 230V	1002
11	1755331	RESISTENZA 3000W 230V	HEATING ELEMENT 3000W 230V	HEIZKÖRPER 3000W 230V	1003
11	1755332	RESISTENZA 4000W 230V	HEATING ELEMENT 4000W 230V	HEIZKÖRPER 4000W 230V	1003
11	1755333	RESISTENZA 5000W 230V	HEATING ELEMENT 5000W 230V	HEIZKÖRPER 5000W 230V	1003
12	1186567	GUARNIZIONE CALDAIA	BOILER GASKET ø 162x155x3 mm	DICHTUNG FÜR KESSEL	641
12	1186569	GUARNIZIONE CALDAIA	BOILER GASKET	DICHTUNG FÜR KESSEL	641

COMPONENTI ELETTRICI
ELECTRIC COMPONENTS • ELEKTRISCHE KOMPONENTE • VBM11

Pos.	Cod.	Descrizione	Description	Beschreibung	Pag.
1	1319935	INTERRUTTORE CON LUCE	SWITCH - WITH LIGHT	SCHALTER MIT LICHT	817
4	1319561	INTERRUTTORE BIPOLARE 16A 250V	BIPOLAR SWITCH 16A 250V	ZWEIPOLIGER SCHALTER 16A 250V	802
5	3319948	INTERRUTTORE ROSSO SPL60 16A 250V	RED SWITCH SPL60 16A 250V	DRUCKSCHALTER SPL60 16A 250V ROT	1029
7	1319545	PULSANTIERA 5 TASTI	PUSH-BUTTON PANEL - 5 BUTTONS	TASTATUR MIT 5 TASTEN	801
8	1319056	PULSANTIERA CPCUM	PUSH-BUTTON PANEL CPCUM	TASTATUR CPCUM	775
8	1319149	PULSANTIERA 1 LED PER KOMETA	1 LED PUSH-BUTTON PANEL FOR KOMETA	DRUCKKNOPFSCHALTER 1 LED FÜR KOMETA	790
9	1319036	INTERRUTTORE GENERALE 16A 380V	MAIN SWITCH 16A 380V	HAUPTSCHALTER 16A 380V	772
10	1054001	CENTRALINA DOSATURA MERCURY 2 GRUPPI	MERCURY DOSER CONTROL BOX 2 GROUPS	DOS.ELEKTRONIK-BOX MERCURY 2 GRUPPEN	532
10	1054002	CENTRALINA DOSATURA 3 GRUPPI	DOSER CONTROL BOX 3 GROUPS	DOSIERUNG ELEKTRONIK-BOX 3 GRUPPEN	532
10	1054003	CENTRALINA DOSATURA 2 GRUPPI	DOSER CONTROL BOX 2 GROUPS	DOSIERUNG ELEKTRONIK-BOX 2 GRUPPEN	532
10	1054004	CENTRALINA DOSATURA MERCURY 3 GRUPPI	MERCURY DOSER CONTROL BOX 3 GROUPS	DOSIERUNG ELEKTRONIK-BOX MERCURY 3 GRUPP	533
11	1319139	PULSANTIERA 5 LED TASTI REPLICA	PUSH-BUTTON PANEL 5 LED BUTTONS REPLICA	DRUCKKNOPFSCHALTER 5 LED TASTEN REPLICA	789
11	1319140	PULSANTIERA 1 LED SILVER	1 LED SILVER PUSH-BUTTON PANEL	DRUCKKNOPFSCHALTER 1 LED SILVER	789
11	1319148	PULSANTIERA 1 LED MERCURY	1 LED MERCURY PUSH-BUTTON PANEL	DRUCKKNOPFSCHALTER 1 LED MERCURY	790
12	1341007	REGOLATORE DI LIVELLO KOMETA	KOMETA LEVEL ADJUSTER	NIVEAUREGLER KOMETA	838
12	1341646	REGOLATORE DI LIVELLO 110V RL30/1E/2C/C	WATER LEVEL REGULATOR 110V RL30/1E/2C/C	NIVEAUREGLER 110V RL30/1E/2C/C	842
13	1341006	REGOLATORE DI LIVELLO RL30/1E-2C/C	LEVEL ADJUSTER RL30/1E-2C/C	NIVEAUREGLER RL30/1E-2C/C	838
13	1341301	REGOLATORE DI LIVELLO RL30/1E2C/F	WATER LEVEL REGULATOR RL30/1E2C/F	NIVEAUREGLER RL30/1E2C/F	839
13	1341601	REGOLATORE DI LIVELLO 110V RL30/1E2C/F	WATER LEVEL REGULATOR 110V RL30/1E2C/F	NIVEAUREGLER 110V RL30/1E2C/F	841
14	1240818	MICRO POMPA C23ZN 16A 250V	MICROSWITCH FOR PUMP C23ZN 16A 250V	MIKROSCHALTER FÜR PUMPE C23ZN, 16A 250V	692
15	3240419	MICROINTERRUTTORE MF 9	MICROSWITCH MF9	MIKROSCHALTER MF9	1024
16	1455033	CONNETTORE GICAR	CONNECTOR GICAR	VERBINDER GICAR	939
17	1455351	CONTATORE VOLUMETRICO GICAR	VOLUMETRIC FLOWMETER GICAR	VOLUMETRISCHER ZÄHLER GICAR	940

CARROZZERIA - GRUPPO ELETTROVALVOLA
BODY - SOLENOID ASSEMBLY • KARROSSERIE - MAGNETVENTILGRUPPE • VI01

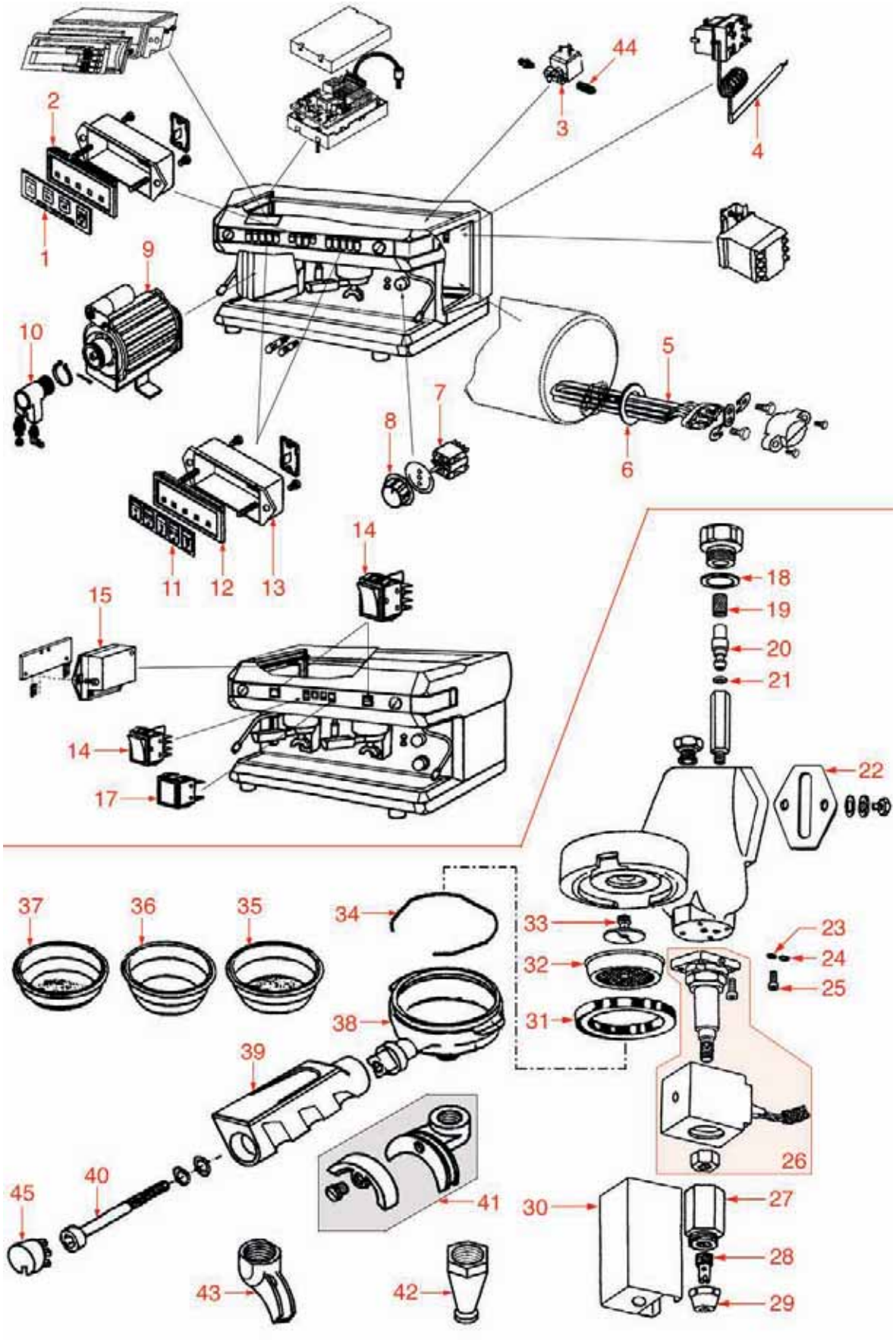

Posizioni senza cod. LF: a richiesta • Positions without LF Code No.: upon request • Abbildungen ohne LF Bestell-Nr.:auf Anfrage

CARROZZERIA - GRUPPO ELETTROVALVOLA
BODY - SOLENOID ASSEMBLY • KARROSSERIE - MAGNETVENTILGRUPPE • VI01

Pos.	Cod.	Descrizione	Description	Beschreibung	Pag.
1	1319055	MEMBRANA ACQUA	WATER DIAPHRAGM	MEMBRAN FÜR WASSER	775
2	1319058	PULSANTIERA PROGRAMMAZIONE ACQUA	WATER PROGRAMMING PUSH-BUTTON PANEL	DRUCKTASTENTAFEL ZUR WASSEREINSTELLUNG	775
3	1120308	ELETTROVALVOLA SIRAI 2 VIE	2-WAY SOLENOID VALVE SIRAI	2-WEGE MAGNETVENTIL SIRAI	554
4	1444509	TERMOSTATO TRIFASE DI SICUREZZA 169°C	THREE-PHASE SAFETY THERMOSTAT 169°C	3-PHASIG SICHERHEITSTHERMOSTAT 169 °C	903
5	1755107	RESISTENZA 2600W 220V	HEATING ELEMENT 2600W 220V	HEIZKÖRPER 2600W 220V	992
5	1755108	RESISTENZA 3700W 220V	HEATING ELEMENT 3700W 220V	HEIZKÖRPER 3700W 220V	992
5	1755109	RESISTENZA 5000W 220V	HEATING ELEMENT 5000W 220V	HEIZKÖRPER 5000W 220V	992
6	1186179	GUARNIZIONE TEFLON	TEFLON GASKET	DICHTUNG AUS TEFLON	599
7	1319031	INTERRUTTORE GENERALE 16A 250V	MAIN SWITCH 16A 250V	HAUPTSCHALTER 16A 250V	771
8	1241409	MANOPOLA INTERRUTTORE GENERALE	MAIN SWITCH HANDLE	DREHKNOPF FÜR HAUPTSCHALTER	713
9	1240702	MOTORE A FASCETTA	MOTOR WITH CLAMP CONNECTION	MOTOR MIT SCHELLENANSCHLUSS	689
10	1330002	POMPA VOLUMETRICA ROTOFLOW ø 3/8" NPT	ROTARY VANE PUMP ROTOFLOW ø 3/8" NPT	VERDRÄNGERPUMPE ROTOFLOW ø 3/8" NPT	834
11	1319060	MEMBRANA 5 TASTI	5 BUTTONS DIAPHRAGM	MEMBRAN 5 TASTEN	775
12	1319050	PULSANTIERA 5 TASTI	5 PUSH-BUTTONS PANEL	DRUCKTASTENTAFEL 5 TASTEN	774
13	1319059	CASSA PULSANTIERA	PUSH-BUTTON PANEL BOX	TASTATURKASTEN	775
14	3319901	INTERRUTTORE BIPOLARE ARANCIO 16A 250V	ORANGE BIPOLAR SWITCH 250V 16A	DRUCKSCHALTER 2-POLIG	1028
15	1341200	REGOLATORE DI LIVELLO	LEVEL ADJUSTER	NIVEAUREGLER	838
17	3221013	LAMPADA SPIA ROSSA 220V	RED INDICATOR LAMP 220V	SIGNALLAMPE ROT 220V	1022
18	1186201	GUARNIZIONE TEFLON ø 21x16,8x2 mm	TEFLON GASKET ø 21 x 16.8 x 2 mm	TEFLON-DICHTUNG ø 21 x 16,8 x 2 mm	602
19	1160507	FILTRO UGELLO	NOZZLE FILTER	DÜSENFILTER	568
20	1501570	INIETTORE GRUPPO	GROUP INJECTOR	GRUPPE INJEKTOR	944
21	1186514	GUARNIZIONE OR 0102 SILICONE	O-RING 0102 SILICON	O-RING-DICHTUNG 0102 SILIKON	636
22	1186502	GUARNIZIONE GRUPPO	COFFEE GROUP GASKET	DICHTUNG FÜR KAFFEE-GRUPPE	635
23	1186611	GUARNIZIONE OR 0105 SILICONE	O-RING 105 SILICONE	O-RING-DICHTUNG 0105 SILIKON	644
24	1186612	GUARNIZIONE OR 0105 VITON	O-RING 105 VITON	O-RING-DICHTUNG 0105 VITON	644
25	1455034	VITE INOX TCE M4x10	STAINLESS STEEL SCREW M4x10	SCHRAUBE INOX TCE M4x10	939
26	1120476	ELETTROVALVOLA YB09	SOLENOID VALVE YB09	ELEKTROVENTIL YB09	560
27	1349404	RACCORDO DI SCARICO	OUTLET FITTING	AUSLAUFVENTILANSCHLUSS	882
28	1349405	ROMPIGETTO DI SCARICO	OUTLET DIFFUSER	AUSLAUFVERTEILER	882
29	1349403	RACCORDO CROMATO DI SCARICO	CHROMIUM-PLATED OUTLET FITTING	VERCHROMTER AUSLAUFVENTILANSCHLUSS	882
30	1201572	MASCHERINA ELETTROVALVOLA MANUALE	MANUAL SOLENOID COVER	ABDECKUNG FÜR SICHERHEITSABSPERRVENTIL	678
31	1186722	GUARNIZIONE PORTAFILTRO	FILTER HOLDER GASKET	DICHTUNG FÜR SIEBTRÄGER	655
32	1081016	DOCCIA EROGAZIONE ø 60 mm	SHOWER SCREEN ø 60 mm	DUSCHE ø 60 mm	548
33	1501561	SPRUZZATORE GRUPPO M10x1	GROUP DIFFUSER M10x1	VERTEILER FÜR KAFFEEGRUPPE M10x1	943
34	1250101	MOLLA FERMAFILTRO	FILTER BLOCKING SPRING	FEDER FÜR SIEBTRÄGER	751
35	1160337	FILTRO 2 TAZZE 14 gr	2-CUP FILTER 14 GRAMS	KAFFEESIEB 2 TASSEN 14 g	567
36	1160286	FILTRO CIECO	BLIND FILTER	BLINDFILTER	565
37	1160335	FILTRO 1 TAZZA 7 GRAMMI	1-CUP FILTER 7 GRAMS	KAFFEESIEB 1 TASSE 7 g	566
38	1165036	PORTAFILTRO 1° MODELLO	FILTER HOLDER 1st MODEL	SIEBTRÄGER 1. MODELL	575
39	1241488	MANOPOLA PORTAFILTRO GAGGIA	GAGGIA FILTER HOLDER HANDLE	SIEBTRÄGERGRIFF GAGGIA	720
40	1528531	VITE PER MANOPOLA	HANDLE SCREW	SCHRAUBE FÜR GRIFF	977
41	1022502	BECCUCCIO 2 TAZZE	DOUBLE SPOUT	AUSLAUF 2-WEGE	526
42	1022503	BECCUCCIO 1 TAZZA DIRITTO	STRAIGHT SINGLE SPOUT	AUSLAUF 1-WEG GERADE	526
43	1022501	BECCUCCIO 1 TAZZA	SINGLE SPOUT	AUSLAUF 1-WEG	525
44	1349408	RACCORDO CONICO	CONICAL COUPLING	KEGELFÖRMIGER ANSCHLUSS	883
45	1241489	TAPPO MANOPOLA PORTAFILTRO GAGGIA	GAGGIA FILTER HOLDER KNOB CAP	DECKEL FÜR SIEBTRÄGERGRIFF GAGGIA	720

GRUPPO EROGAZIONE
DELIVERY GROUP • GRUPPE FÜR KAFFEEAUSGABE • VI02

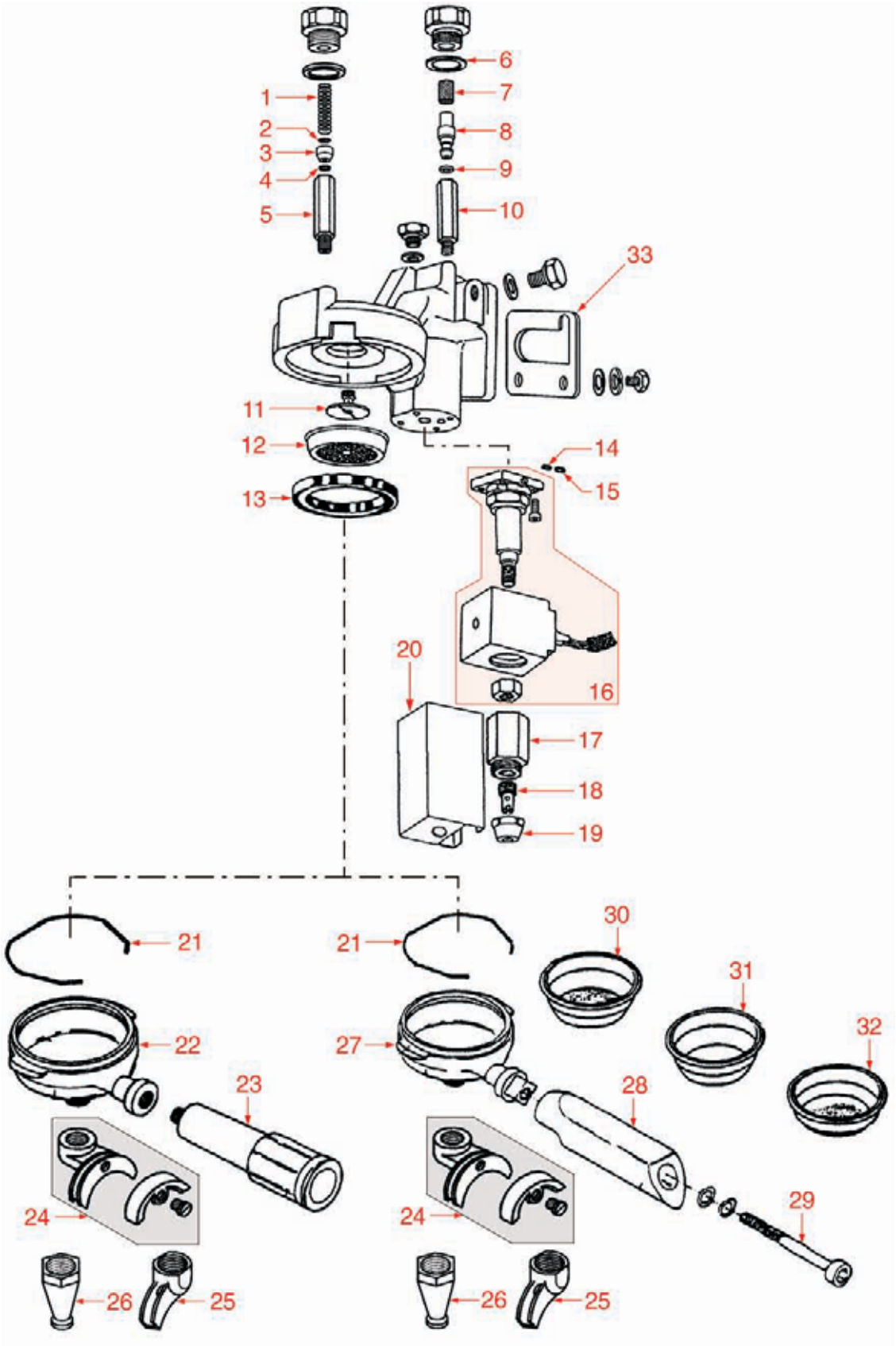

GRUPPO EROGAZIONE
DELIVERY GROUP • GRUPPE FÜR KAFFEEAUSGABE • VI02

Pos.	Cod.	Descrizione	Description	Beschreibung	Pag.
1	1250402	MOLLA UGELLO ø 7x28 mm.	JET SPRING ø 7 x 28 mm	DÜSENFEDER ø 7 x 28 mm	757
2	1160311	FILTRO UGELLO ø 7 mm.	JET FILTER ø 7 mm	DÜSENFILTER ø 7 mm	566
3	1501531	UGELLO ø 8 FORO ø 0,8 mm.	JET ø 8 ORIFICE ø 0.8 mm	DÜSE ø 8 LOCH ø 0,8 mm	942
4	1186252	GUARNIZIONE OR R3	O-RING R3	O-RING-DICHTUNG R3	608
5	1324051	PERNO CORTO M6	SHORT PIN M6	BOLZEN KURZ M6	826
5	1324052	PERNO CORTO M8	SHORT PIN M8	BOLZEN KURZ M8	826
6	1186201	GUARNIZIONE TEFLON ø 21x16,8x2 mm	TEFLON GASKET ø 21 x 16.8 x 2 mm	TEFLON-DICHTUNG ø 21 x 16,8 x 2 mm	602
6	1186620	GUARNIZIONE RAME ø 3/8"	COPPER GASKET ø 3/8"	KUPFERDICHTUNG ø 3/8"	645
7	1160507	FILTRO UGELLO	NOZZLE FILTER	DÜSENFILTER	568
8	1501570	INIETTORE GRUPPO	GROUP INJECTOR	GRUPPE INJEKTOR	944
9	1186514	GUARNIZIONE OR 0102 SILICONE	O-RING 0102 SILICON	O-RING-DICHTUNG 0102 SILIKON	636
10	1324085	COLONNA INIETTORE	INJECTOR SUPPORT	INJEKTOR SÄULE	830
11	1501565	SPRUZZATORE GRUPPO M5x1	GROUP DIFFUSER M5x1	VERTEILER FÜR KAFFEEGRUPPE M5x1	943
12	1081016	DOCCIA EROGAZIONE ø 60 mm	SHOWER SCREEN ø 60 mm	DUSCHE ø 60 mm	548
14	1186611	GUARNIZIONE OR 0105 SILICONE	O-RING 105 SILICONE	O-RING-DICHTUNG 0105 SILIKON	644
15	1186612	GUARNIZIONE OR 0105 VITON	O-RING 105 VITON	O-RING-DICHTUNG 0105 VITON	644
16	1120476	ELETTROVALVOLA YB09	SOLENOID VALVE YB09	ELEKTROVENTIL YB09	560
17	1349404	RACCORDO DI SCARICO	OUTLET FITTING	AUSLAUFVENTILANSCHLUSS	882
18	1349405	ROMPIGETTO DI SCARICO	OUTLET DIFFUSER	AUSLAUFVERTEILER	882
19	1349403	RACCORDO CROMATO DI SCARICO	CHROMIUM-PLATED OUTLET FITTING	VERCHROMTER AUSLAUFVENTILANSCHLUSS	882
20	1201572	MASCHERINA ELETTROVALVOLA MANUALE	MANUAL SOLENOID COVER	ABDECKUNG FÜR SICHERHEITSABSPERRVENTIL	678
21	1250101	MOLLA FERMAFILTRO	FILTER BLOCKING SPRING	FEDER FÜR SIEBTRÄGER	751
22	1165037	PORTAFILTRO 2° MODELLO	FILTER HOLDER 2nd MODEL	SIEBTRÄGER 2. MODELL	575
23	1241483	MANOPOLA PORTAFILTRO M12x1	FILTER HOLDER HANDLE M12x1	SIEBTRÄGERGRIFF M12x1	719
24	1022502	BECCUCCIO 2 TAZZE	DOUBLE SPOUT	AUSLAUF 2-WEGE	526
25	1022501	BECCUCCIO 1 TAZZA	SINGLE SPOUT	AUSLAUF 1-WEG	525
26	1022503	BECCUCCIO 1 TAZZA DIRITTO	STRAIGHT SINGLE SPOUT	AUSLAUF 1-WEG GERADE	526
27	1165036	PORTAFILTRO 1° MODELLO	FILTER HOLDER 1st MODEL	SIEBTRÄGER 1. MODELL	575
28	1241482	MANOPOLA PORTAFILTRO 1° MODELLO	FILTER HOLDER HANDLE 1° MODEL	SIEBTRÄGERGRIFF 1. MODELL	719
29	1528531	VITE PER MANOPOLA	HANDLE SCREW	SCHRAUBE FÜR GRIFF	977
30	1160252	FILTRO 2 TAZZE 12 gr	2-CUP FILTER 12 GRAMS	KAFFEESIEB 2 TASSEN 12 g	563
30	1160337	FILTRO 2 TAZZE 14 gr	2-CUP FILTER 14 GRAMS	KAFFEESIEB 2 TASSEN 14 g	567
31	1160286	FILTRO CIECO	BLIND FILTER	BLINDFILTER	565
32	1160335	FILTRO 1 TAZZA 7 GRAMMI	1-CUP FILTER 7 GRAMS	KAFFEESIEB 1 TASSE 7 g	566

RUBINETTO ACQUA/VAPORE - CALDAIA
WATER/STEAM TAP - BOILER • WASSER- DAMPFHAHN - KESSEL • VI03

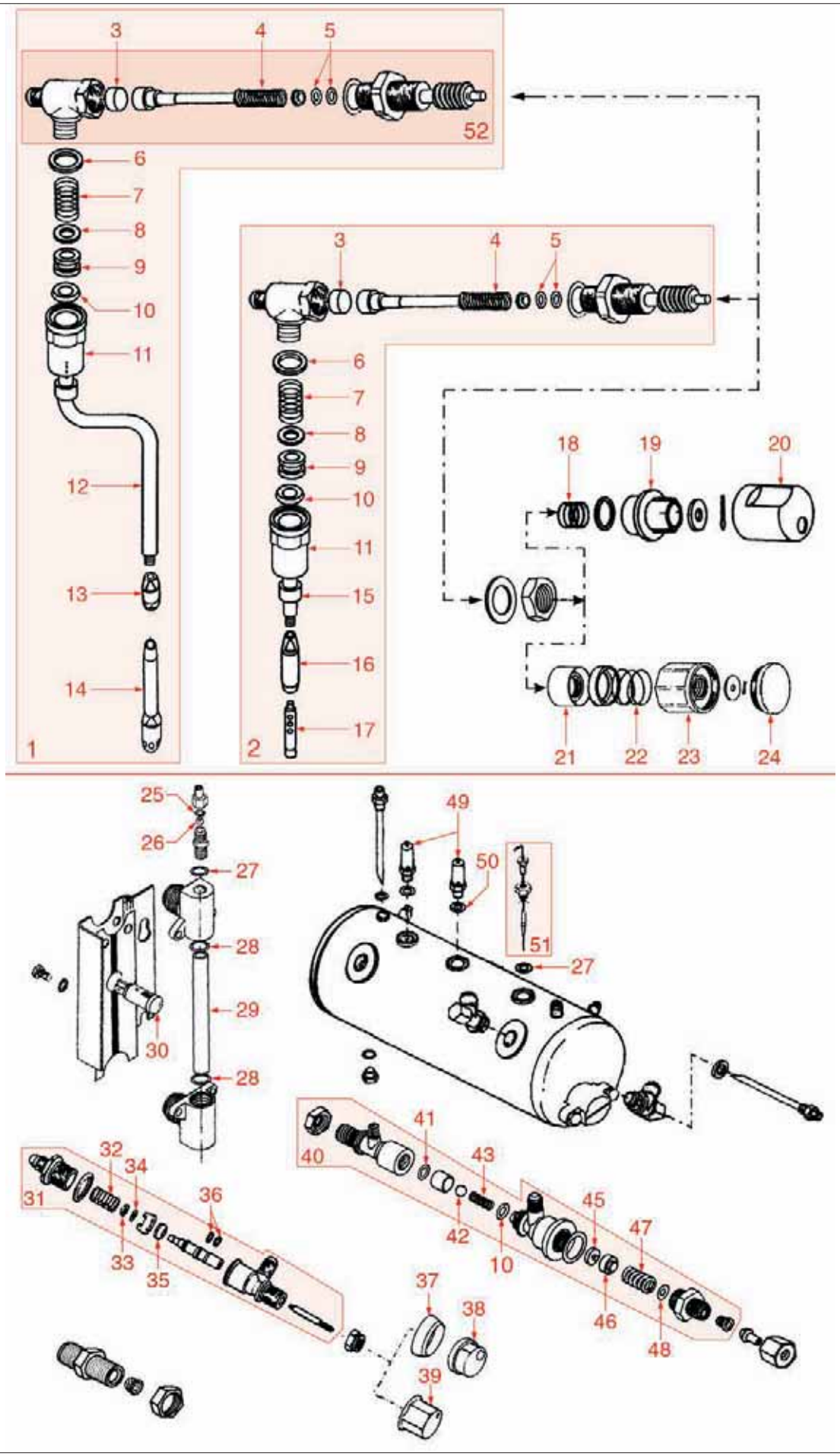

RUBINETTO ACQUA/VAPORE - CALDAIA
WATER/STEAM TAP - BOILER • WASSER- DAMPFHAHN - KESSEL • VI03

Pos.	Cod.	Descrizione	Description	Beschreibung	Pag.
1	1348472	RUBINETTO VAPORE COMPLETO	STEAM TAP ASSEMBLY	DAMPFHAHN KOMPLETT	862
2	1348473	RUBINETTO ACQUA COMPLETO	WATER TAP ASSEMBLY	WASSERHAHN KOMPLETT	862
3	1186442	GUARNIZIONE CIECA	BLIND GASKET	BLINDDICHTUNG	629
4	1250415	MOLLA ASTA ø 10x32 mm	ROD SPRING ø 10x32 mm	ACHSENFEDER ø 10x32 mm	758
5	1186612	GUARNIZIONE OR 0105 VITON	O-RING 105 VITON	O-RING-DICHTUNG 0105 VITON	644
6	1186245	GUARNIZIONE TEFLON	TEFLON GASKET	TEFLON DICHTUNG	607
7	1250549	MOLLA ø 11x25 mm	SPRING ø 11x25 mm	FEDER ø 11x25 mm	762
8	1186283	RONDELLA OTTONE ø 15x7x2,5 mm	BRASS WASHER ø 15x7x2.5 mm.	MESSINGSCHEIBE ø 15x7x2,5 mm	611
9	1186176	BOCCOLA TEFLON	TEFLON BUSHING	BUCHSE AUS TEFLON	599
10	1186346	GUARNIZIONE OR 02043 EPDM	O-RING 02043 EP	O-RING-DICHTUNG 02043 EPDM	618
11	1348476	DADO	NUT	MUTTER	863
12	1449853	TUBO VAPORE	STEAM PIPE	DAMPFROHR	934
13	1449336	SPRUZZATORE TUBO VAPORE	STEAM PIPE DIFFUSER	SPRITZDÜSE FÜR DAMPFROHR	919
15	1449854	TUBO ACQUA	WATER PIPE	WASSERROHR	935
16	1449855	SPRUZZATORE TUBO ACQUA	WATER PIPE NOZZLE	SPRITZDÜSE FÜR WASSERROHR	935
17	1449858	INIETTORE SPRUZZATORE TUBO ACQUA	WATER PIPE NOZZLE INJECTOR	INJEKTOR FÜR WASSERROHR SPRITZDÜSE	935
18	1250510	MOLLA PER MANOPOLA	HANDLE SPRING	FEDER FÜR DREHKNOPF	759
19	1241371	GHIERA PER MANOPOLA	HANDLE RING	RING FÜR DREHKNOPF	710
20	1241372	MANOPOLA RUBINETTO	TAP HANDLE	HAHNDREHKNOPF	711
21	1241481	GHIERA PER MANOPOLA	HANDLE RING	RING FÜR DREHKNOPF	719
22	1250179	MOLLA PER MANOPOLA	HANDLE SPRING	FEDER FÜR DREHKNOPF	754
23	1241402	MANOPOLA RUBINETTO ACQUA/VAPORE	WATER/STEAM TAP HANDLE	DREHKNOPF HEISSWASSER- DAMPFVENTIL	712
24	1241405	INSERTO MANOPOLA	KNOB INSERT	EINSATZ FÜR KNEBEL	712
25	1186611	GUARNIZIONE OR 0105 SILICONE	O-RING 105 SILICONE	O-RING-DICHTUNG 0105 SILIKON	644
26	1323002	SFERA GRUPPO INOX	STAINLESS STEEL GROUP BALL	KUGEL INOX GRUPPE	820
27	1186232	GUARNIZIONE	GASKET	DICHTUNG	605
28	1186236	GUARNIZIONE OR R9 VITON	VITON O-RING R9	O-RING-DICHTUNG R9 VITON	606
29	1520562	VETRO LIVELLO ø 11x108 mm.	LEVEL GLASS ø 11x108 mm	WASSERSTANDGLAS ø 11x108 mm	948
30	1221301	LAMPADA SPIA	INDICATOR LAMP	SIGNALLEUCHTE	682
31	1348306	RUBINETTO CARICO ACQUA	WATER INLET TAP	WASSEREINLAUFHAHN	854
32	1250536	MOLLA VALVOLA ø 13x42 mm.	VALVE SPRING ø 13 x 42 mm	VENTILFEDER ø 13x42 mm	761
33	1186330	RONDELLA VALVOLA EROGAZIONE	WASHER	SCHEIBE FÜR AUSLAUFVENTIL	617
34	1186387	RONDELLA OTTONE M3	BRASS WASHER M3	MESSINGSCHEIBE M3	622
35	1186128	GUARNIZIONE CONICA COMPACT	COMPACT CONICAL GASKET	KEGELDICHTUNG COMPACT	594
36	1186252	GUARNIZIONE OR R3	O-RING R3	O-RING-DICHTUNG R3	608
37	1241487	GHIERA PER MANOPOLA	HANDLE RING	RING FÜR DREHKNOPF	720
38	1241376	MANOPOLA ACQUA GRIGIA	GREY WATER HANDLE	WASSERDREHKNOPF GRAU	711
39	1241408	MANOPOLA ACQUA	WATER HANDLE	WASSERDREHKNOPF	713
40	1523526	VALVOLA ESPANSIONE RITEGNO	NON-RETURN EXPANSION VALVE	EXPANSIONS- UND RÜCKSCHLAGVENTIL	960
41	1186422	GUARNIZIONE OR 0108 EPDM	O-RING 0108 EPDM	O-RING-DICHTUNG 0108 EPDM	627
42	1323415	SFERA INOX	STAINLESS STEEL BALL	KUGEL AUS INOX	821
43	1250202	MOLLA VALVOLA RITEGNO ø 9x30 mm.	NON-RETURN VALVE SPRING ø 9x30 mm	FEDER FÜR RÜCKSCHLAGVENTIL ø 9x30 mm	755
45	1186129	GUARNIZIONE VALVOLA ESPANSIONE NO STOP	NON-STOP EXPANSION VALVE GASKET	DICHTUNG FÜR EXPANSIONSVENTIL NO STOP	595
46	1186131	PORTA GUARNIZIONE NO STOP	NON-STOP GASKET HOLDER	DICHTUNGSTRÄGER NO STOP	595
47	1250517	MOLLA ø 15,50x29 mm.	SPRING ø 15,50x29 mm	FEDER ø 15,50x29 mm	760
48	1186239	GUARNIZIONE RAME	COPPER GASKET ø 14,5 x 6 mm	KUPFERDICHTUNG ø 14,5 x 6 mm	606

COMPONENTI ELETTRICI
ELECTRIC COMPONENTS • ELEKTRISCHE KOMPONENTE • VI04

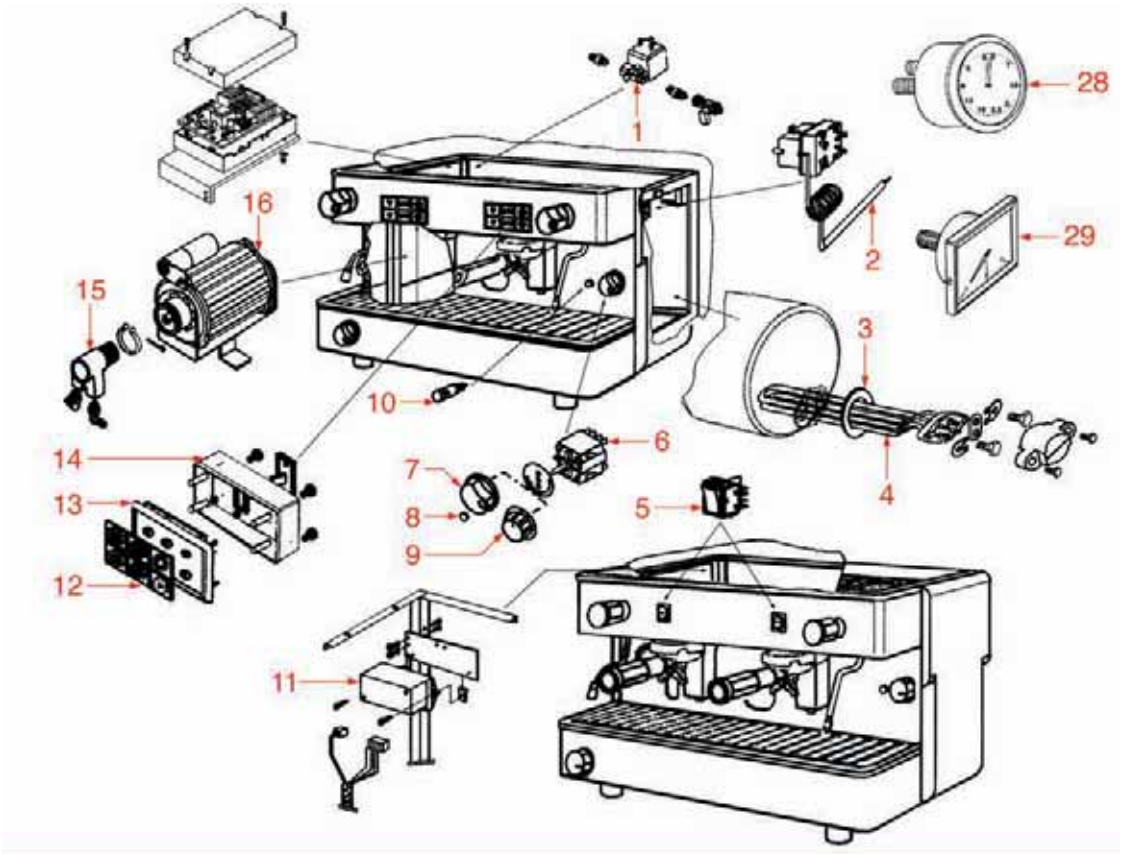

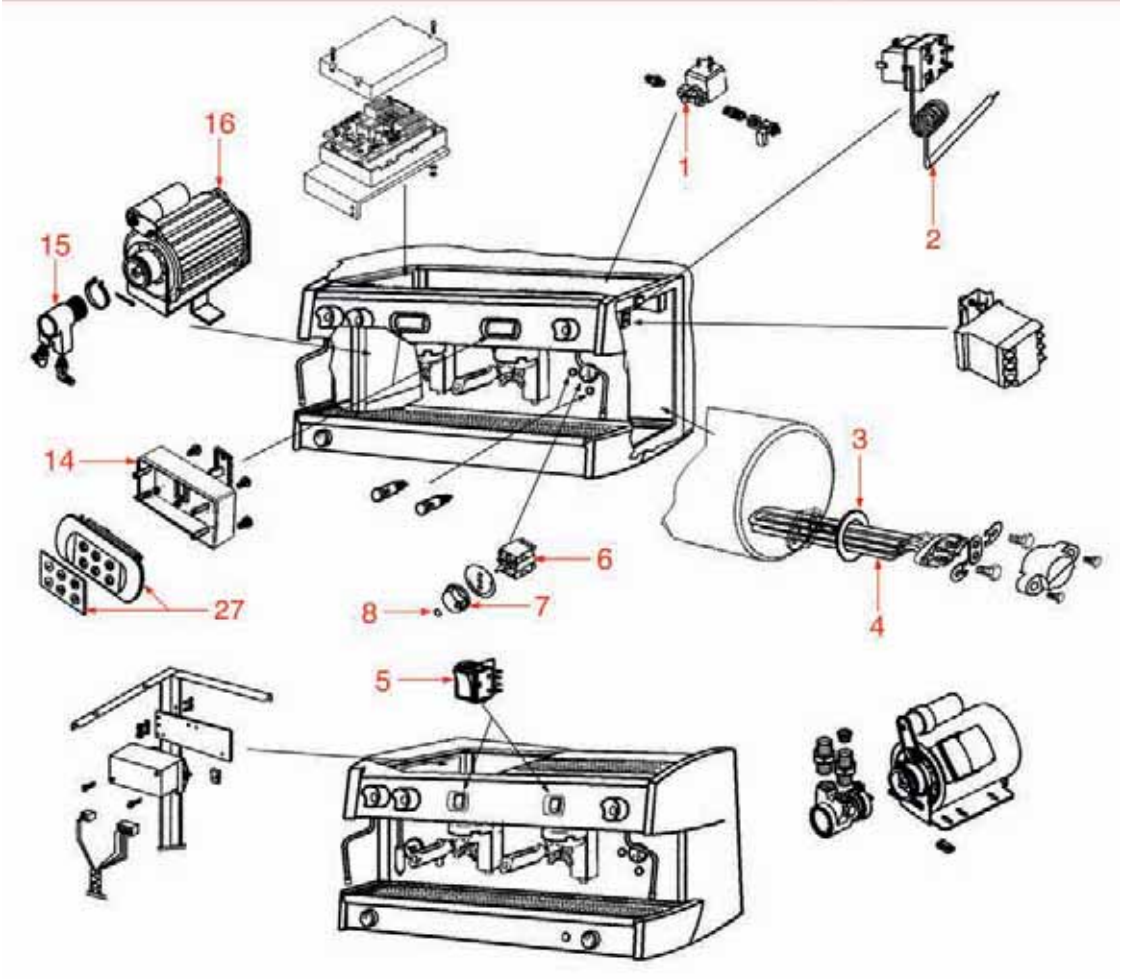

COMPONENTI ELETTRICI
ELECTRIC COMPONENTS • ELEKTRISCHE KOMPONENTE • VI04

Pos.	Cod.	Descrizione	Description	Beschreibung	Pag.
1	1120308	ELETTROVALVOLA SIRAI 2 VIE	2-WAY SOLENOID VALVE SIRAI	2-WEGE MAGNETVENTIL SIRAI	554
2	1444509	TERMOSTATO TRIFASE DI SICUREZZA 169°C	THREE-PHASE SAFETY THERMOSTAT 169°C	3-PHASIG SICHERHEITSTHERMOSTAT 169 °C	903
3	1186179	GUARNIZIONE TEFLON	TEFLON GASKET	DICHTUNG AUS TEFLON	599
4	1755102	RESISTENZA 1800W 220V	HEATING ELEMENT 1800W 220V	HEIZKÖRPER 1800W 220V	991
4	1755107	RESISTENZA 2600W 220V	HEATING ELEMENT 2600W 220V	HEIZKÖRPER 2600W 220V	992
4	1755108	RESISTENZA 3700W 220V	HEATING ELEMENT 3700W 220V	HEIZKÖRPER 3700W 220V	992
4	1755109	RESISTENZA 5000W 220V	HEATING ELEMENT 5000W 220V	HEIZKÖRPER 5000W 220V	992
5	1319035	INTERRUTTORE NON LUMINOSO BIPOLARE	BIPOLAR SWITCH WITHOUT LIGHT	SCHALTER NICHT BELEUCHTET 2-POLIG	772
6	1319031	INTERRUTTORE GENERALE 16A 250V	MAIN SWITCH 16A 250V	HAUPTSCHALTER 16A 250V	771
7	1241430	MANOPOLA INTERRUTTORE	SWITCH HANDLE	SCHALTERDREHKNOPF	716
8	1241378	ADESIVO MANOPOLA INTERRUTTORE	SWITCH HANDLE STICKER	AUFKLEBER FÜR SCHALTERDREHKNOPF	711
9	1241409	MANOPOLA INTERRUTTORE GENERALE	MAIN SWITCH HANDLE	DREHKNOPF FÜR HAUPTSCHALTER	713
10	1221301	LAMPADA SPIA	INDICATOR LAMP	SIGNALLEUCHTE	682
11	1341200	REGOLATORE DI LIVELLO	LEVEL ADJUSTER	NIVEAUREGLER	838
12	1319064	MEMBRANA PULSANTIERA RIMINI	RIMINI PUSH-BUTTON PANEL DIAPHRAGM	MEMBRAN FÜR TASTATUR RIMINI	776
12	1319069	MEMBRANA PULSANTIERA GAGGIA	GAGGIA PUSH-BUTTON PANEL DIAPHRAGM	MEMBRAN FÜR TASTATUR GAGGIA	777
12	1319070	MEMBRANA PULSANTIERA FUTURMAT	FUTURMAT PUSH-BUTTON PANEL DIAPHRAGM	MEMBRAN FÜR TASTATUR FUTURMAT	777
12	1319075	MEMBRANA PULSANTIERA ITALCREM	ITALCREM PUSH-BUTTON PANEL DIAPHRAGM	MEMBRAN FÜR TASTATUR ITALCREM	777
13	1319065	PULSANTIERA	PUSH-BUTTON PANEL	DRUCKTASTENTAFEL	776
14	1319068	CASSA PULSANTIERA	PUSH-BUTTON PANEL BOX	TASTATURKASTEN	777
15	1330002	POMPA VOLUMETRICA ROTOFLOW ø 3/8" NPT	ROTARY VANE PUMP ROTOFLOW ø 3/8" NPT	VERDRÄNGERPUMPE ROTOFLOW ø 3/8" NPT	834
16	1240702	MOTORE A FASCETTA	MOTOR WITH CLAMP CONNECTION	MOTOR MIT SCHELLENANSCHLUSS	689
27	1319516	PULSANTIERA ARIANNE GRIGIA	PUSH-BUTTON PANEL ARIANNE - GREY	TASTATUR ARIANNE GRAU	797
28	1245562	MANOMETRO CALDAIA-POMPA FUTURMAT ø 60mm.	BOILER-PUMP PRESSURE GAUGE FUTURMATø60mm	KESSELMANOMETER - PUMPE FUTURMAT ø 60 mm	742
29	1245561	MANOMETRO CALDAIA FUTURMAT ø 52 mm.	BOILER PRESSURE GAUGE FUTURMAT ø 52 mm	MANOMETER FÜR KESSEL FUTURMAT ø 52 mm	742

GRUPPO ELETTROVALVOLA
SOLENOID ASSEMBLY • MAGNETVENTILGRUPPE • WE01

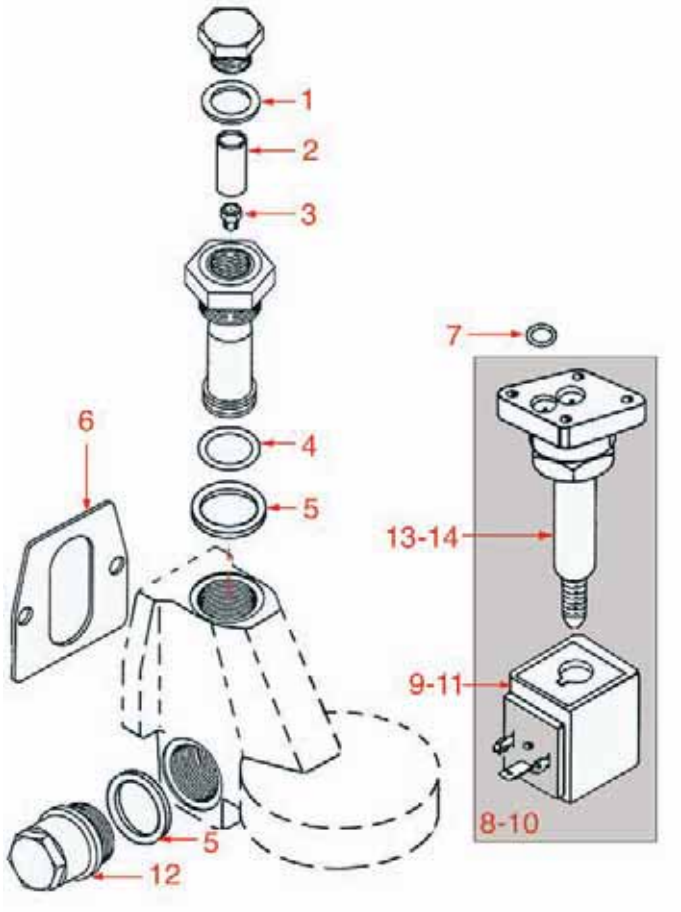

GRUPPO INFUSIONE
DELIVERY GROUP • BRÜHGRUPPE • WE02

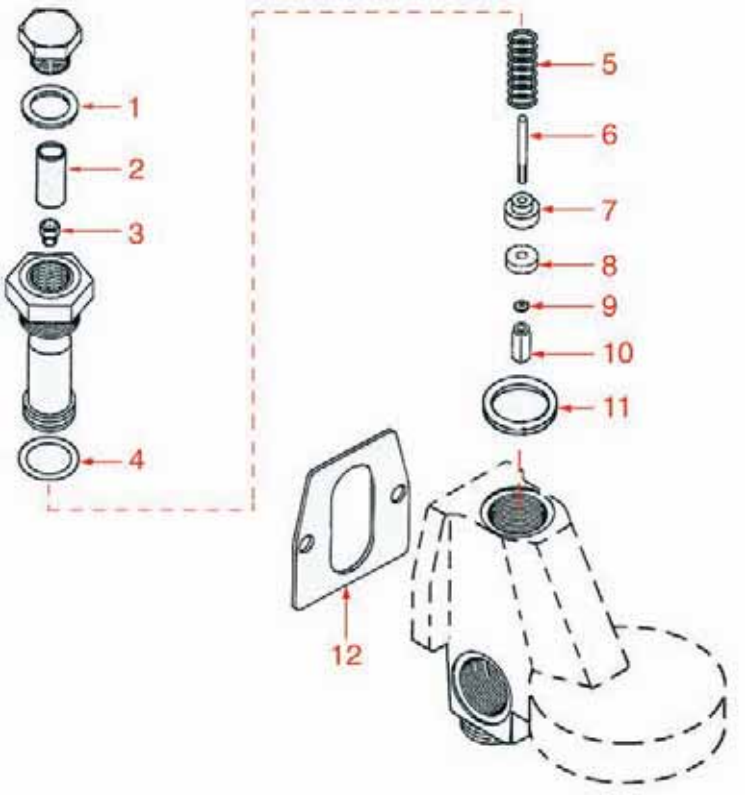

GRUPPO ELETTROVALVOLA
SOLENOID ASSEMBLY • MAGNETVENTILGRUPPE • WE01

Pos.	Cod.	Descrizione	Description	Beschreibung	Pag.
1	1186326	GUARNIZIONE TEFLON ø 16x22,5x2 mm	TEFLON GASKET ø 16x22.5x2 mm	TEFLON-DICHTUNG ø 16x22,5x2 mm	616
2	1160517	FILTRO PER UGELLO ø 8,5x22 mm	JET FILTER ø 8.5 x 22 mm	DÜSENFILTER ø 8,5 x 22 mm	569
3	1501566	UGELLO M6x1 FORO ø 0,5 mm	JET M6x1 ORIFICE 0.5 mm	DÜSE M6x1 LOCH 0,5 mm	943
4	1186472	GUARNIZIONE OR 04075 EPDM	O-RING 04075 EPDM	O-RING-DICHTUNG 04075 EPDM	632
5	1186307	GUARNIZIONE TEFLON ø 36x30x2 mm	TEFLON GASKET ø 36x30x2 mm	TEFLON-DICHTUNG ø 36x30x2 mm	614
6	1186384	GUARNIZIONE GRUPPO	COFFEE GROUP GASKET	DICHTUNG FÜR KAFFEE-GRUPPE	622
7	1186611	GUARNIZIONE OR 0105 SILICONE	O-RING 105 SILICONE	O-RING-DICHTUNG 0105 SILIKON	644
7	1186612	GUARNIZIONE OR 0105 VITON	O-RING 105 VITON	O-RING-DICHTUNG 0105 VITON	644
8	1120330	ELETTROVALVOLA LUCIFER 3 VIE	3-WAY SOLENOID VALVE LUCIFER	3-WEGE MAGNETVENTIL LUCIFER	555
9	1120332	BOBINA LUCIFER 483510 9W	COIL LUCIFER 483510 - 9W	SPULE LUCIFER 483510 - 9W	555
10	1120335	ELETTROVALVOLA PARKER 3 VIE	3-WAY SOLENOID VALVE PARKER	3-WEGE MAGNETVENTIL PARKER	556
11	3120032	BOBINA PARKER ZB09 9W 220/240V 50/60Hz	COIL PARKER ZB09 9W 220/240V 50/60Hz	MAGNETSPULE PARKER ZB09 9W 220/240V50/60	1020
12	1439046	TAPPO GRUPPO	GROUP CAP	DECKEL GRUPPE	898
13	1120334	PARTE MECCANICA LUCIFER	MECHANICAL COMPONENT LUCIFER	MECHANISCHER TEIL LUCIFER	556
14	1120339	PARTE MECCANICA PARKER	MECHANICAL COMPONENT PARKER	MECHANISCHER TEIL PARKER	556

GRUPPO INFUSIONE
DELIVERY GROUP • BRÜHGRUPPE • WE02

Pos.	Cod.	Descrizione	Description	Beschreibung	Pag.
1	1186326	GUARNIZIONE TEFLON ø 16x22,5x2 mm	TEFLON GASKET ø 16x22.5x2 mm	TEFLON-DICHTUNG ø 16x22,5x2 mm	616
2	1160517	FILTRO PER UGELLO ø 8,5x22 mm	JET FILTER ø 8.5 x 22 mm	DÜSENFILTER ø 8,5 x 22 mm	569
3	1501566	UGELLO M6x1 FORO ø 0,5 mm	JET M6x1 ORIFICE 0.5 mm	DÜSE M6x1 LOCH 0,5 mm	943
4	1186472	GUARNIZIONE OR 04075 EPDM	O-RING 04075 EPDM	O-RING-DICHTUNG 04075 EPDM	632
5	1250526	MOLLA ø 13x41 mm	SPRING ø 13x41 mm	FEDER ø 13x41 mm	760
6	1324013	PERNO PORTAGUARNIZIONE	GASKET HOLDER PIN	STIFT FÜR DICHTUNGTRÄGER	822
7	1186309	PORTAGUARNIZIONE VALVOLA EROGAZIONE	GASKET HOLDER FOR VALVE	DICHTUNGSTRÄGER FÜR AUSLAUFVENTIL	614
8	1186311	GUARNIZIONE VALVOLA ø 13x4x4 mm	VALVE GASKET ø 13x4x4 mm	VENTILDICHTUNG ø 13x4x4 mm	614
9	1186387	RONDELLA OTTONE M3	BRASS WASHER M3	MESSINGSCHEIBE M3	622
10	1324001	PERNO QUADRO 11 mm	SQUARE SPINDLE 11 mm	VIERECKIGER BOLZEN 11 mm	821
11	1186307	GUARNIZIONE TEFLON ø 36x30x2 mm	TEFLON GASKET ø 36x30x2 mm	TEFLON-DICHTUNG ø 36x30x2 mm	614
12	1186384	GUARNIZIONE GRUPPO	COFFEE GROUP GASKET	DICHTUNG FÜR KAFFEE-GRUPPE	622

GRUPPO CAFFÈ
COFFEE GROUP • KAFFEEGRUPPE • WE04

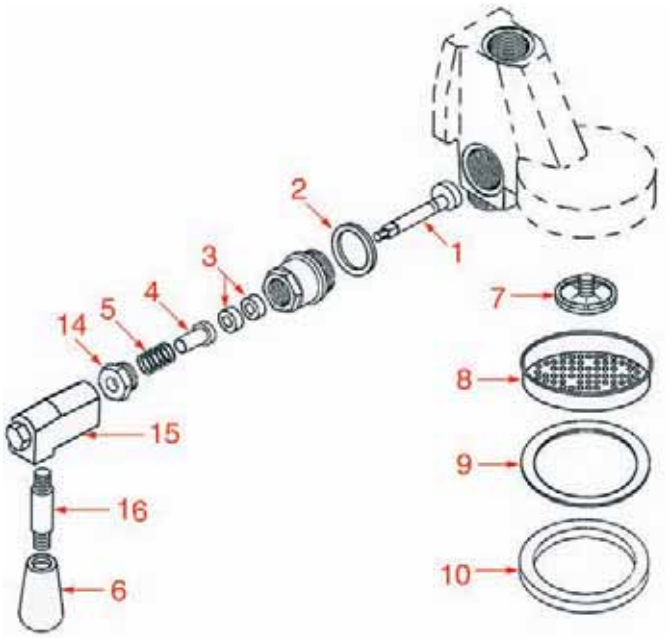

GRUPPO SCARICO
DRAIN-OUT ASSEMBLY • ABLAUFGRUPPE • WE03

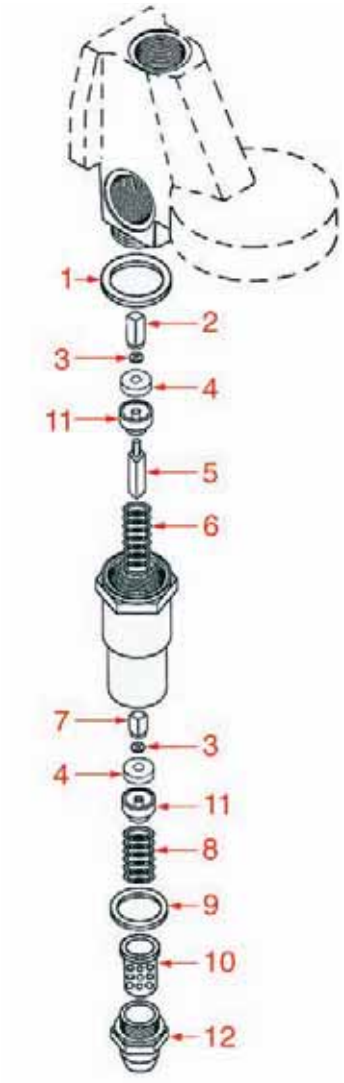

GRUPPO CAFFÈ
COFFEE GROUP • KAFFEEGRUPPE • WE04

Pos.	Cod.	Descrizione	Description	Beschreibung	Pag.
1	1324048	PERNO A CAMME PER GRUPPO	CAM ROD FOR COFFEE GROUP	NOCKENWELLE FÜR KAFFEEGRUPPE	826
2	1186307	GUARNIZIONE TEFLON ø 36x30x2 mm	TEFLON GASKET ø 36x30x2 mm	TEFLON-DICHTUNG ø 36x30x2 mm	614
3	1186312	GUARNIZIONE EP709 ø 15,5x7,5x4 mm	GASKET EP709 ø 15.5 x 7.5x4 mm	DICHTUNG EP709 ø 15,5x7,5x4 mm	614
4	1186313	BUSSOLA CAMME	CAM BUSHING	BUCHSE FÜR NOCKENWELLE	615
5	1250538	MOLLA PREMISTOPPA ø 15x26 mm	STUFFING GLAND SPRING ø 15x26 mm	FEDER FÜR STOPFBÜCHSE ø 15x26 mm	761
6	1241401	MANOPOLA M8x1	HANDLE M8x1	DREHKNOPF M8x1	712
7	1501561	SPRUZZATORE GRUPPO M10x1	GROUP DIFFUSER M10x1	VERTEILER FÜR KAFFEEGRUPPE M10x1	943
8	1081016	DOCCIA EROGAZIONE ø 60 mm	SHOWER SCREEN ø 60 mm	DUSCHE ø 60 mm	548
9	1190001	SPESSORE CARTA	PAPER SEAL	PAPIERDICHTUNG	667
10	1186891	GUARNIZIONE PORTAFILTRO 8 mm	FILTER HOLDER GASKET 8 mm	DICHTUNG FÜR SIEBTRÄGER 8 mm.	662
10	1186892	GUARNIZIONE PORTAFILTRO 8,5 mm.	FILTER HOLDER GASKET 8.5 mm	DICHTUNG FÜR SIEBTRÄGER 8,5 mm	662
10	1186893	GUARNIZIONE PORTAFILTRO 9 mm.	FILTER HOLDER GASKET 9 mm	DICHTUNG FÜR SIEBTRÄGER 9 mm	662
10	1186894	GUARNIZIONE PORTAFILTRO 8 mm.	FILTER HOLDER GASKET 8 mm	DICHTUNG FÜR SIEBTRÄGER 8 mm	663
15	1191023	CAMMA MICROINTERRUTTORE	MICROSWITCH CAM	NOCKEN FÜR MIKROSCHALTER	669
16	1324025	ASTA AZIONAMENTO GRUPPO	UNIT OPERATING ROD	BETÄTIGUNGSSTANGE FÜR GRUPPE	823

GRUPPO SCARICO
DRAIN-OUT ASSEMBLY • ABLAUFGRUPPE • WE03

Pos.	Cod.	Descrizione	Description	Beschreibung	Pag.
1	1186307	GUARNIZIONE TEFLON ø 36x30x2 mm	TEFLON GASKET ø 36x30x2 mm	TEFLON-DICHTUNG ø 36x30x2 mm	614
2	1324003	PERNO QUADRO 12 mm	SQUARE SPINDLE 12 mm	VIERECKIGER BOLZEN 12 mm	821
3	1186387	RONDELLA OTTONE M3	BRASS WASHER M3	MESSINGSCHEIBE M3	622
4	1186311	GUARNIZIONE VALVOLA ø 13x4x4 mm	VALVE GASKET ø 13x4x4 mm	VENTILDICHTUNG ø 13x4x4 mm	614
5	1324006	PERNO QUADRO 34 mm	SQUARE SPINDLE 34 mm	VIERECKIGER BOLZEN 34 mm	822
6	1250514	MOLLA INFUSIONE ø 14x42 mm	INFUSION SPRING ø 14x42 mm	FEDER ø 14x42 mm	759
7	1324007	PERNO QUADRO 5 mm	SQUARE SPINDLE 5 mm	VIERECKIGER BOLZEN 5 mm	822
8	1250515	MOLLA ø 14x33 mm	SPRING ø 14x33 mm	FEDER ø 14x33 mm	760
9	1186321	GUARNIZIONE TEFLON 22x17x3 mm	TEFLON GASKET 22x17x3 mm	TEFLON-DICHTUNG 22x17x3 mm	616
10	1390501	SPRUZZATORE SCARICO	OUTLET DIFFUSER	SPRITZDÜSE	893
11	1186309	PORTAGUARNIZIONE VALVOLA EROGAZIONE	GASKET HOLDER FOR VALVE	DICHTUNGSTRÄGER FÜR AUSLAUFVENTIL	614
12	1349058	DADO ROMPIGETTO	JET SWIRL NUT	MUTTER AUSLAUFVERTEILER	877

GRUPPO LEVA
LEVER GROUP • HEBELGRUPPE • WE12

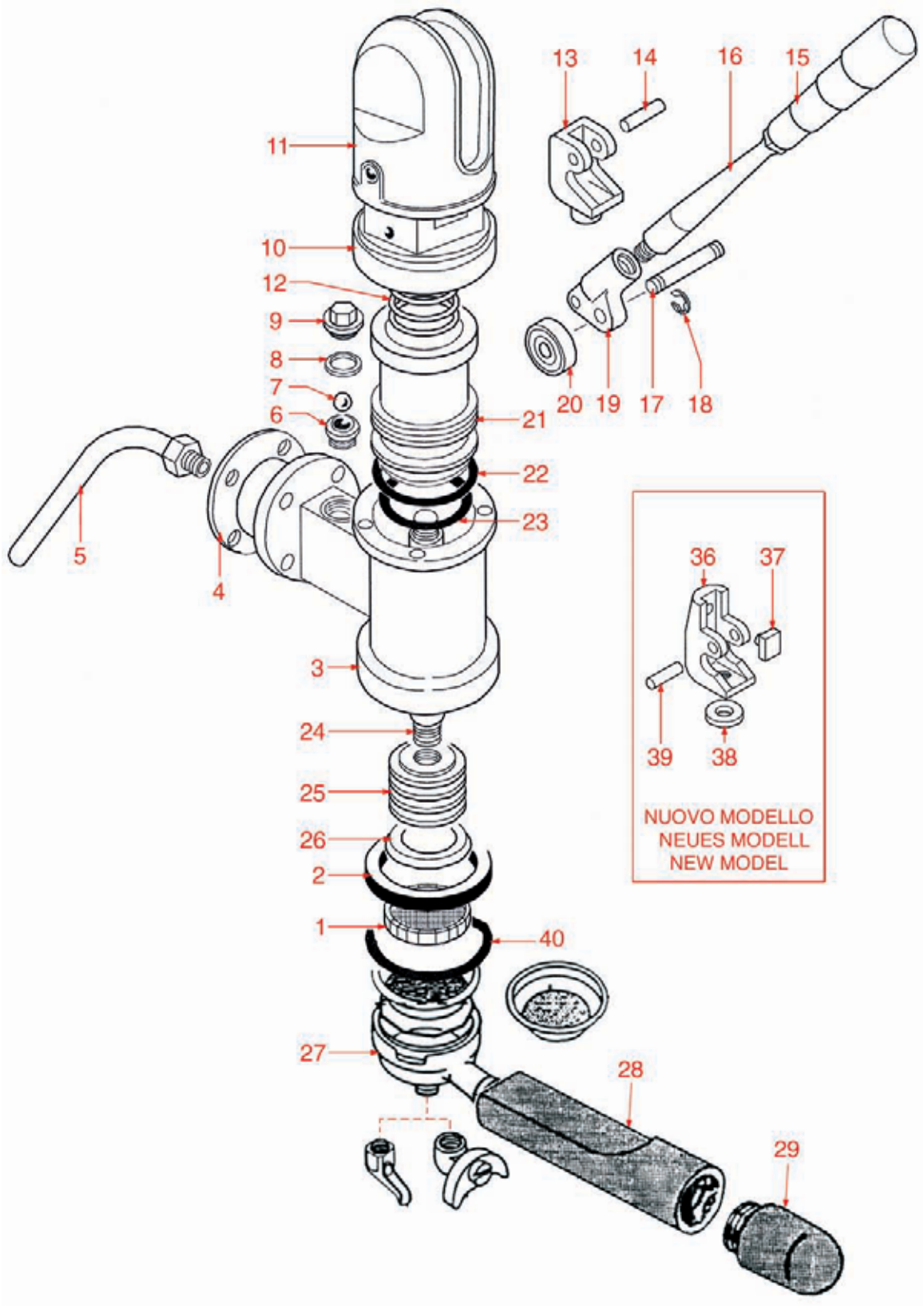

GRUPPO LEVA
LEVER GROUP • HEBELGRUPPE • WE12

Pos.	Cod.	Descrizione	Description	Beschreibung	Pag.
1	1081003	DOCCETTA A SCATTO GRUPPO LEVA	SHOWER FOR LEVER GROUP	DUSCHE FÜR HEBELGRUPPE	546
2	1186650	GUARNIZIONE PORTAFILTRO	FILTER HOLDER GASKET	DICHTUNG FÜR SIEBTRÄGER	649
2	1186656	GUARNIZIONE PORTAFILTRO	FILTER HOLDER GASKET	DICHTUNG FÜR SIEBTRÄGER	650
4	1186451	GUARNIZIONE FLANGIA GRUPPO	COFFEE GROUP FLANGE GASKET	DICHTUNG FÜR FLANSCH VON KAFFEEGRUPPE	630
5	1449200	TUBO ø 12x145 mm.	PIPE ø 12x145 mm	ROHR ø 12x145 mm	913
6	1523404	VALVOLA RITEGNO	NON-RETURN VALVE	RÜCKSCHLAGVENTIL	953
7	1323200	SFERA GRUPPO INOX	STAINLESS STEEL BALL	KUGEL FÜR GRUPPE AUS INOX	820
8	1186200	GUARNIZIONE GRUPPO A LEVA 24x18x3 mm	GASKET FOR LEVER GROUP 24x18x3 mm	O-RING FÜR HEBELGRUPPE 24x18x3 mm	602
9	1439200	TAPPO GRUPPO EROGAZIONE	CAP FOR COFFEE GROUP	DECKEL FÜR AUSGABEGRUPPE	899
11	1192200	CAPPELLOTTO GRUPPO	CAP FOR COFFEE GROUP	OBERTEIL FÜR GRUPPE	673
12	1250501	MOLLONE GRUPPO LEVA	SPRING FOR LEVER GROUP	FEDER FÜR HEBELGRUPPE	759
15	1241200	MANOPOLA GRUPPO	GROUP HANDLE	KNEBEL FÜR GRUPPE	704
17	1324200	PERNO PORTACUSCINETTO	PIN FOR BEARING	STIFT FÜR LAGERTRÄGER	832
19	1192202	SNODO GRUPPO LEVA LAVORATO	ARTICULATION FOR LEVER GROUP	GELENK FÜR HEBELGRUPPE	673
20	1063200	CUSCINETTO GRUPPO AL 6300	GROUP BEARING AL 6300	LAGER FÜR GRUPPE AL 6300	543
22	1186199	GUARNIZIONE OR 0162 EPDM	O-RING 0162 EPDM	O-RING DICHTUNG 0162 EPDM	602
23	1186198	GUARNIZIONE OR 0161 EPDM	O-RING 0161 EPDM	O-RING DICHTUNG 0161 EPDM	602
26	1186197	GUARNIZIONE PISTONE	PISTON GASKET	DICHTUNG FÜR KOLBEN	602
27	1165002	PORTAFILTRO PER MACCHINE A LEVA	FILTER HOLDER FOR LEVER MACHINE	SIEBTRÄGER FÜR HEBELMASCHINE	571
28	1241531	MANOPOLA PORTAFILTRO NERA	BLACK FILTER HOLDER HANDLE	SIEBTRÄGERGRIFF SCHWHARZ	724
29	1241532	TAPPO NERO	BLACK CAP	STOPFEN SCHWARZ	724
36	1192203	FORCELLA GRUPPO LEVA	LEVER GROUP FORK	BREITE GABEL FÜR HEBELGRUPPE	673
37	1186196	GOMMINO BATTUTA LEVA	RUBBER BUFFER FOR LEVER	GUMMITEIL FÜR ANSCHLAG ZUM HEBEL	602
38	1186195	GOMMINO BATTUTA FORCELLA	RUBBER BUFFER FOR FORK	GUMMITEIL FÜR ANSCHLAG ZUR BREITER GABEL	602
39	1324201	PERNO PER FORCELLA	PIN FOR FORK	STIFT FÜR BREITE GABEL	832
40	1186658	GUARNIZIONE OR160 PORTAFILTRO EPDM	FILTER HOLDER O-RING 0160 EPDM	O-RING-DICHTUNG 160 EPDM FÜR SIEBTRÄGER	650

PORTA FILTRO
FILTER HOLDER • SIEBTRÄGER • WE05



LIVELLO
SIGHTGLASS ASSEMBLY • NIVEAUGLAS • WE06

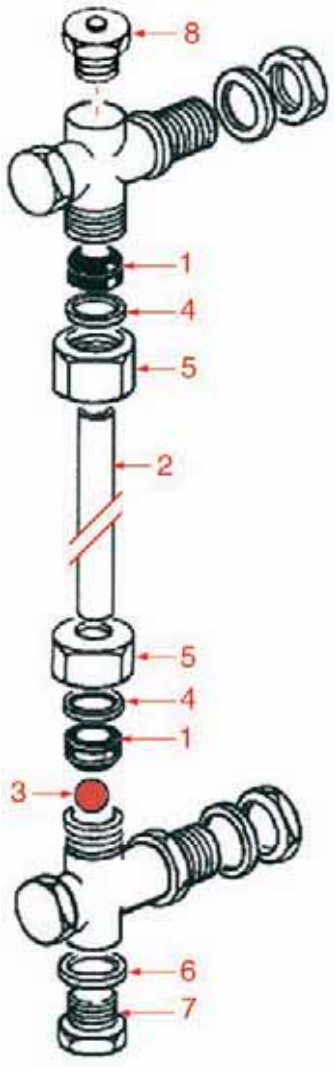

PORTA FILTRO
FILTER HOLDER • SIEBTRÄGER • WE05

Pos.	Cod.	Descrizione	Description	Beschreibung	Pag.
1	1160251	FILTRO 1 TAZZA 6 GRAMMI	1-CUP FILTER 6 GRAMS	KAFFEESIEB 1 TASSE 6 g	563
2	1160252	FILTRO 2 TAZZE 12 gr	2-CUP FILTER 12 GRAMS	KAFFEESIEB 2 TASSEN 12 g	563
3	1160335	FILTRO 1 TAZZA 7 GRAMMI	1-CUP FILTER 7 GRAMS	KAFFEESIEB 1 TASSE 7 g	566
4	1160337	FILTRO 2 TAZZE 14 gr	2-CUP FILTER 14 GRAMS	KAFFEESIEB 2 TASSEN 14 g	567
5	1160286	FILTRO CIECO	BLIND FILTER	BLINDFILTER	565
6	1250101	MOLLA FERMAFILTRO	FILTER BLOCKING SPRING	FEDER FÜR SIEBTRÄGER	751
7	1165022	PORTAFILTRO MACCHINE CAFFÈ	FILTER HOLDER COFFEE MACHINES	SIEBTRÄGER KAFFEEMASCHINEN	574
8	1241501	MANOPOLA PORTAFILTRO M12	FILTER HOLDER HANDLE M12	SIEBTRÄGERGRIFF M12	721
9	1022501	BECCUCCIO 1 TAZZA	SINGLE SPOUT	AUSLAUF 1-WEG	525
10	1022502	BECCUCCIO 2 TAZZE	DOUBLE SPOUT	AUSLAUF 2-WEGE	526

LIVELLO
SIGHTGLASS ASSEMBLY • NIVEAUGLAS • WE06

Pos.	Cod.	Descrizione	Description	Beschreibung	Pag.
1	1186206	GUARNIZIONE LIVELLO	LEVEL GASKET	DICHTUNG FÜR WASSERNIVEAU	603
2	1520506	VETRO LIVELLO ø 11x170 mm.	LEVEL GLASS ø 11x170 mm	WASSERSTANDGLAS ø 11X170 mm	946
3	1323001	PALLINA LIVELLO ROSSA	RED LEVEL BALL	NIVEAUKUGEL ROT	820
4	1186035	RONDELLA OTTONE	BRASS WASHER	RING AUS MESSING	586
5	1349061	DADO OTTONE	BRASS NUT	MUTTER AUS MESSING	877
6	1186619	GUARNIZIONE RAME ø 1/4"	COPPER GASKET ø 1/4"	KUPFERDICHTUNG ø 1/4"	645
7	1439048	TAPPO OTTONE 1/4"	BRASS CAP 1/4"	DECKEL AUS MESSING 1/4"	898
8	1523534	VALVOLA ANTIDEPRESSIONE ø 1/4"	ANTI-DEPRESSION VALVE ø 1/4"	VENTIL GEGEN UNTERDRUCK ø 1/4"	960
8	1523537	VALVOLA ANTIDEPRESSIONE ø 1/4"	ANTI-DEPRESSION VALVE ø 1/4"	VENTIL GEGEN UNTERDRUCK ø 1/4"	962

RUBINETTO CARICO
INLET TAP • EINLAUFGRUPPE • WE07

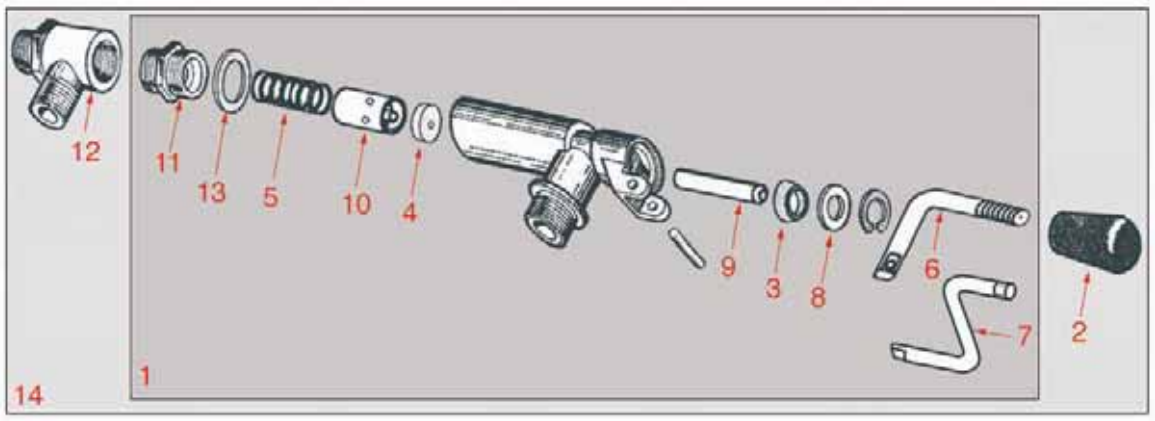

TUBO VAPORE
STEAM PIPE • DAMPFROHR • WE09

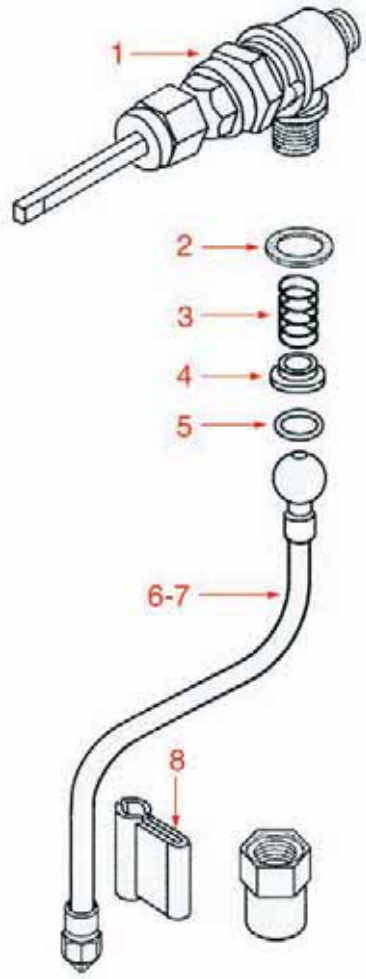

RUBINETTO CARICO
INLET TAP • EINLAUFGRUPPE • WE07

Pos.	Cod.	Descrizione	Description	Beschreibung	Pag.
1	1348401	RUBINETTO CARICO COMPLETO	INLET TAP ASSEMBLY	EINLAUFHAHN KOMPLETT	861
2	1241401	MANOPOLA M8x1	HANDLE M8x1	DREHKNOPF M8x1	712
3	1186491	GUARNIZIONE COLLARE	COLLAR GASKET	KRAGENDICHTUNG	634
4	1186316	GUARNIZIONE ø 15x4x4 mm	WATER TAP FITTING ø 15x4x4 mm	DICHTUNG ø 15x4x4 mm	615
5	1250546	MOLLA ø 14x44 mm.	SPRING ø 14 x 44 mm	FEDER ø 14x44 mm	762
6	1225401	LEVA RUBINETTO CARICO	INLET TAP LEVER	HEBEL FÜR EINLAUFHAHN	685
7	1225402	LEVA RUBINETTO CURVA	BENT TAP LEVER	GEBOGENER HEBEL FÜR EINLAUFHAHN	686
8	1186306	RONDELLA OTTONE ø 10x5x1 mm	BRASS WASHER ø 10x5x1 mm	MESSINGSCHEIBE ø 10x5x1 mm	614
9	1324076	ALBERO RUBINETTO ø 8x35,6	TAP ROD ø 8x35.6	WASSERHAHNWELLE ø 8x35,6	829
10	1348456	PISTONCINO H 20	PISTON H 20	KOLBEN H 20	861
11	1349456	RACCORDO RUBINETTO	TAP FITTING	HAHNANSCHLUSS	883
12	1348352	TERMINALE RUBINETTO	TAP FITTING	ENDSTÜCK FÜR HAHN	858
13	1186620	GUARNIZIONE RAME ø 3/8"	COPPER GASKET ø 3/8"	KUPFERDICHTUNG ø 3/8"	645
14	1348457	RUBINETTO DI CARICO COMPLETO	WATER INLET TAP ASSEMBLY	EINLAUFHAHN KOMPLETT	862

TUBO VAPORE
STEAM PIPE • DAMPFROHR • WE09

Pos.	Cod.	Descrizione	Description	Beschreibung	Pag.
1	1348321	RUBINETTO ACQUA/VAPORE	WATER/STEAM TAP	WASSER- / DAMPFVENTIL	856
2	1186394	GUARNIZIONE SNODO ø 20x2 mm	ARTICULATION GASKET ø 20x2 mm	DICHTUNG FÜR GELENK ø 20x2 mm	623
3	1250547	MOLLA ø 11,5x16 mm	SPRING ø 11.5x16 mm	FEDER ø 11,5x16 mm	762
4	1186334	RONDELLA SNODO	WASHER	SCHEIBE FÜR GELENK	617
5	1186318	GUARNIZIONE OR 03043 EPDM TUBO	PIPE O-RING 03043 EPDM	O-RING-DICHTUNG 03043 EPDM FÜR ROHR	615
6	1449820	TUBO VAPORE	STEAM PIPE	DAMPFROHR	931
7	1449821	TUBO ACQUA	WATER PIPE	WASSERROHR	931
8	1186339	IMPUGNATURA ANTISCOTTATURA TUBI ø 8 mm	ANTI-SCORCHING CLIP TUBES ø 8 mm	VERBRÜHUNGSSCHUTZ-ZANGE ROHRE ø 8 mm	617

RUBINETTO VAPORE
STEAM TAP • DAMPFHAHN • WE08

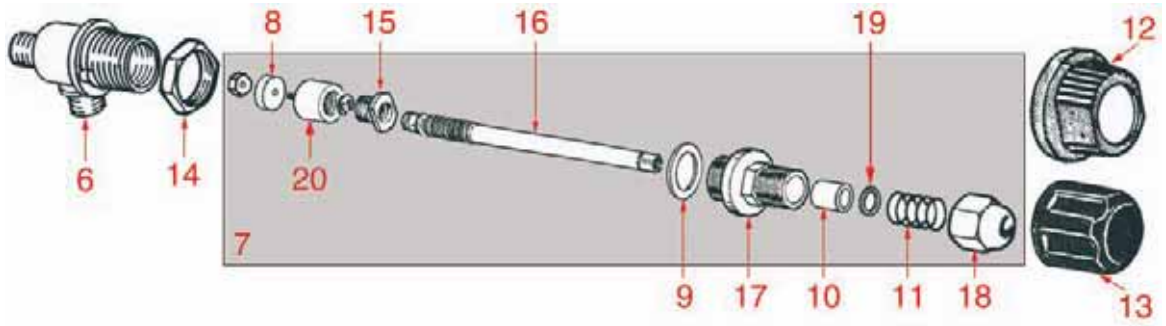

BOILER RESISTENZE
BOILER HEATING ELEMENTS • HEIZKÖRPER BOILER • WE10

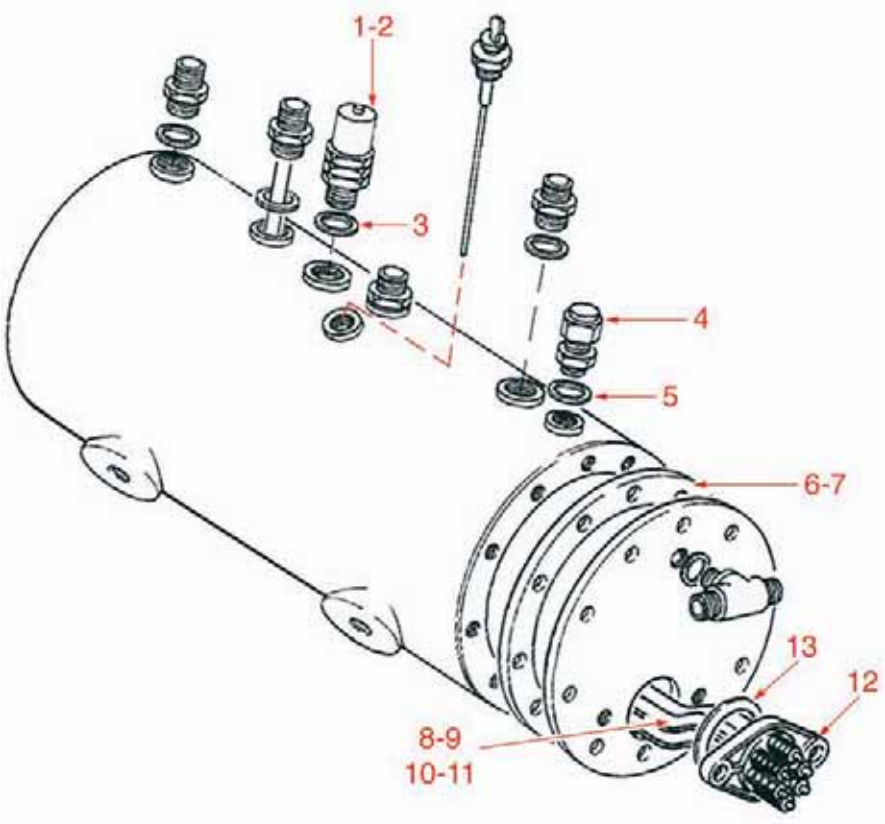

RUBINETTO VAPORE
STEAM TAP • DAMPFHAHN • WE08

Pos.	Cod.	Descrizione	Description	Beschreibung	Pag.
6	1348451	CORPO RUBINETTO VAPORE	STEAM TAP BODY	DAMPFHAHNKÖRPER	861
7	1348452	KIT ASTA COMANDO	CONTROL ROD ASSEMBLY	STEUERACHSE KOMPLETT	861
8	1186316	GUARNIZIONE ø 15x4x4 mm	WATER TAP FITTING ø 15x4x4 mm	DICHTUNG ø 15x4x4 mm	615
9	1186333	GUARNIZIONE RAME	COPPER GASKET	KUPFERDICHTUNG	617
10	1186393	GUARNIZIONE PREMISTOPPA	STUFFING GLAND	DICHTUNG FÜR STOPFBÜCHSE	623
11	1250547	MOLLA ø 11,5x16 mm	SPRING ø 11.5x16 mm	FEDER ø 11,5x16 mm	762
12	1241451	MANOPOLA VAPORE ø 54 mm	STEAM HANDLE ø 54 mm	DAMPFHEBEL ø 54 mm	717
12	1241453	MANOPOLA ACQUA	WATER HANDLE	WASSERDREHKNOPF	718
13	1241452	MANOPOLA VAPORE ARGENTA ø 40 mm	ARGENTA STEAM HANDLE ø 40 mm	DAMPFDREHKNOPF ARGENTA ø 40 mm	718
13	1241466	MANOPOLA VAPORE ø 45 mm	STEAM HANDLE ø 45 mm	DAMPFDREHKNOPF ø 45 mm	719
13	1241467	MANOPOLA ACQUA ø 45 mm	WATER HANDLE ø 45 mm	WASSERDREHKNOPF ø 45 mm	719
14	1348453	GHIERA M 26x1,5	NUT M 26x1.5	RING AUßENGEWINDE 26x1,5	861
15	1186377	GHIERA PORTA GUARNIZIONE	GASKET HOLDER	RING-DICHTUNGSTRÄGER	621
16	1324077	PERNO RUBINETTO	TAP SPINDLE	HAHNBOLZEN	829
17	1349458	RACCORDO RUBINETTO	TAP FITTING	HAHNANSCHLUSS	884
18	1348458	GHIERA PER RUBINETTO	TAP NUT	NUTMUTTER FÜR HAHN	862
19	1186376	RONDELLA	WASHER	SCHEIBE	621
20	1324056	PISTONCINO RUBINETTO	TAP PISTON	KOLBEN FÜR HAHN	826

BOILER RESISTENZE
BOILER HEATING ELEMENTS • HEIZKÖRPER BOILER • WE10

Pos.	Cod.	Descrizione	Description	Beschreibung	Pag.
1	1523535	VALVOLA CALDAIA ø 3/8"	BOILER VALVE ø 3/8"	VENTIL FÜR KESSEL ø 3/8"	961
2	1523536	VALVOLA CALDAIA ø 3/8" AUTOCERTIFICATA	BOILER VALVE ø 3/8" AUTO-CERTIFIED	VENTIL FÜR KESSEL ø 3/8" MIT ISPESL	961
3	1186620	GUARNIZIONE RAME ø 3/8"	COPPER GASKET ø 3/8"	KUPFERDICHTUNG ø 3/8"	645
4	1523538	VALVOLA ANTIDEPRESSIONE ø 1/4"	ANTI-DEPRESSION VALVE ø 1/4"	UNTERDRUCKVENTIL ø 1/4"	962
5	1186619	GUARNIZIONE RAME ø 1/4"	COPPER GASKET ø 1/4"	KUPFERDICHTUNG ø 1/4"	645
6	1186561	GUARNIZIONE CALDAIA ø 190x137x3 mm.	BOILER GASKET ø 190x137x3 mm	KESSELDICHTUNG ø 190x137x3 mm	640
7	1186562	GUARNIZIONE CALDAIA ø 191x139x3 mm.	BOILER GASKET ø 191x139x3 mm.	KESSELDICHTUNG ø 191x139x3 mm.	640
8	1755102	RESISTENZA 1800W 220V	HEATING ELEMENT 1800W 220V	HEIZKÖRPER 1800W 220V	991
9	1755117	RESISTENZA 3780W 230/400V	HEATING ELEMENT 3780W 230/400V	HEIZKÖRPER 3780W 230/400V	993
10	1755118	RESISTENZA 4500W 230/400V	HEATING ELEMENT 4500W 230/400V	HEIZKÖRPER 4500W 230/400V	993
11	1755245	RESISTENZA 5000W 230/380V	HEATING ELEMENT 5000W 230/380V	HEIZKÖRPER 5000W 230/380V	1002
12	1755001	RESISTENZA 2000W 230V	HEATING ELEMENT 2000W 230V	HEIZKÖRPER 2000W 230V	977
13	1186606	GUARNIZIONE RESISTENZA	GASKET FOR HEATING ELEMENT	DICHTUNG FÜR HEIZKÖRPER	643

COMPONENTI ELETTRICI
ELECTRIC COMPONENTS • ELEKTRISCHE KOMPONENTE • WE11

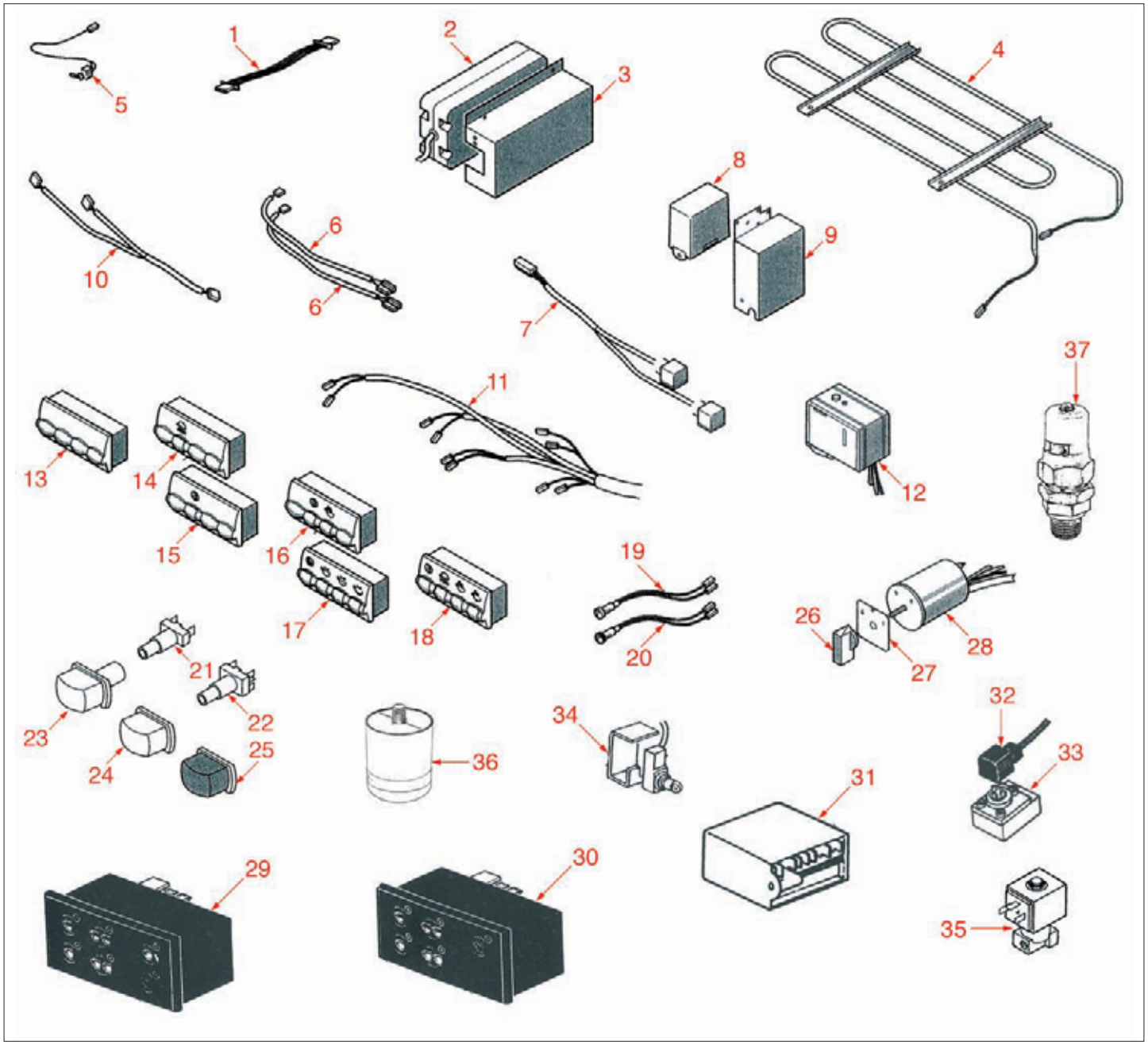

COMPONENTI ELETTRICI
ELECTRIC COMPONENTS • ELEKTRISCHE KOMPONENTE • WE11

Pos.	Cod.	Descrizione	Description	Beschreibung	Pag.
12	1320531	PRESSOSTATO P302/6	PRESSURE SWITCH P302/6	DRUCKSCHALTER P302/6	818
13	1319083	PULSANTIERA CIECA NERA	PUSH-BUTTON PANEL BLIND BLACK	BLINDTASTATUR SCHWARZ	779
14	1319084	PULSANTIERA 1 TASTO SCTE NERA	PUSH-BUTTON PANEL 1 SWITCH SCTE BLACK	TASTATUR 1 DRUCKKNOPF SCTE SHWARZ	779
15	1319085	PULSANTIERA 1 TASTO NERA	PUSH-BUTTON 1 SWITCH BLACK	TASTATUR 1 DRUCKKNOPF SCHWARZ	779
16	1319086	PULSANTIERA 2 TASTI NERA	PUSH-BUTTON PANEL 2 SWITCHES BLACK	TASTATUR 2 DRUCKKNÖPFE SCHWARZ	779
21	1319005	PULSANTE BIPOLARE	BIPOLAR PUSH-BUTTON	DRUCKKNOPF 2-POLIG	767
22	1319082	PULSANTE UNIPOLARE	MONOPOLAR SWITCH	DRUCKKNOPF 1-POLIG	778
23	1319081	PULSANTE CROMATO SERVIZI	MULTIPURPOSE CHROMIUM-PLATED BUTTON	DRUCKKNOPF MULTIFUNKTIONAL VERCHROMT	778
28	1319001	INTERRUTTORE GENERALE 20A 380V	MAIN SWITCH 20A 380V	HAUPTSCHALTER 20A 380V	767
29	1319851	PULSANTIERA GICAR 5 TASTI	PUSH-BUTTON PANEL 5 BUTTONS GICAR	TASTATUR GICAR 5 TASTEN	815
30	1319852	PULSANTIERA GICAR 6 TASTI	PUSH-BUTTON PANEL 6 BUTTONS GICAR	TASTATUR GICAR 6 TASTEN	815
31	1054571	CENTRALINA MFC 2S COMPACT 220/240V	CONTROL BOX MFC 2S COMPACT 220/240V	ELEKTRONIK-BOX 2S COMPACT 220/240V	540
31	1341301	REGOLATORE DI LIVELLO RL30/1E2C/F	WATER LEVEL REGULATOR RL30/1E2C/F	NIVEAUREGLER RL30/1E2C/F	839
31	1341304	REGOLATORE DI LIVELLO RL30/1E/2C11	WATER LEVEL REGULATOR RL30/1E/2C11	NIVEAUREGLER RL30/1E/2C11	839
31	1341307	REGOLATORE DI LIVELLO RL40/1E/11	WATER LEVEL REGULATOR RL40/1E/11	NIVEAUREGLER RL40/1E/11	840
31	1341308	REGOLATORE DI LIVELLO RL40/1E/11	WATER LEVEL REGULATOR RL40/1E/11	NIVEAUREGLER RL40/1E/11	840
31	1341641	REGOLATORE DI LIVELLO 110V RL30/1E/2C11	WATER LEVEL REGULATOR 110V RL30/1E/2C11	NIVEAUREGLER 110V RL30/1E/2C11	842
32	1455033	CONNETTORE GICAR	CONNECTOR GICAR	VERBINDER GICAR	939
33	1455351	CONTATORE VOLUMETRICO GICAR	VOLUMETRIC FLOWMETER GICAR	VOLUMETRISCHER ZÄHLER GICAR	940
34	1240841	MICRO GRUPPO MS20 16A 250V	GROUP MICROSWITCH MS20 16A 250V	MIKROSCHALTER FÜR GRUPPE MS20 16A 250V	693
36	1313102	PIEDE INOX ø 50 M10 H=55÷69 mm.	STAINLESS STEEL FOOT ø 50 M10 H=55÷69 mm	INOX-FUSS ø 50 M10 H=55÷69 mm	765
37	1523111	VALVOLA SICUREZZA ø 1/8"M	SECURITY VALVE ø 1/8"M	SICHERHEITSVENTIL ø 1/8"A	952

25 1982 2007

L.F

www.lfcatering.com



Ricambi Macchine caffè
Spare parts Coffee machines
Ersatzteile Kaffeemaschinen














Adattabile/Suitable for/Passend für

1002001	**CAMPANA INNESTO PORTAFILTRO** FILTER-HOLDER COUPLING BELL KUPPLUNGSGLOCKE FÜR FILTERHALTER	CIMBALI	414-005-087	
1002002	**ANELLO** RING RING	FAEMA	4081132841	
1002003	**ANELLO COPRIGUPPO CLASSE 10-8-6** GROUP COVERING RING CLASS 10-8-6 SCHUTZRING FÜR GRUPPE KLASS 10-8-6	RANCILIO	21300760	
1002501	**ANELLO AGGANCIATORE** GROUP HOPPER RING FÜR BOHNENBEHÄLTER	CMA ASTORIA GRIMAC	25250	
1002506	**CAMPANA GRUPPO** GROUP HOPPER BOHNENBEHÄLTERGRUPPE	BEZZERA BRASILIA GRIMAC	5280502CM 09585.0.10.04	
1007001	**AMMORTIZZATORE IN GOMMA** RUBBER SHOCK ABSORBER GUMMIDÄMPFER	RANCILIO	36901599	
1009001	**ADESIVO E61 PICCOLO** STICKER E61 SMALL KLEINER FOLIENAUFKLEBER E61	FAEMA		

		Adattabile/Suitable for/Passend für		
1009002	**ADESIVO E61 - 1 GRUPPO** STICKER E61 1/GR FOLIENAUFKLEBER E61 - 1 GRUPPE	FAEMA		
1009003	**ADESIVO E61 - 2 GRUPPI** STICKER E61 2/GR FOLIENAUFKLEBER E61 - 2 GRUPPEN	FAEMA		
1009004	**ADESIVO E61 - 3 GRUPPI** STICKER E61 3/GR FOLIENAUFKLEBER E61 - 3 GRUPPEN	FAEMA		
1015001	**VASCHETTA IN PLASTICA** PLASTIC TRAY KUNSTOFFSCHALE	LA PAVONI	371104	
1015501	**BACINELLA STAR 3 GRUPPI** dimensioni: 168x865 mm. DRIP TRAY STAR 3/GR dimensions: 168 x 865 mm. STAR TROPFENSCHALE - 3 GRUPPEN Grösse: 168 x 865 mm	FAEMA	4921131050	
1015502	**BACINELLA STAR 4 GRUPPI** dimensioni: 168x1110 mm. DRIP TRAY STAR 4/GR dimensions 168 x 1110 mm. STAR TROPFENSCHALE - 4 GRUPPEN Grösse: 168 x 1110 mm	FAEMA	4831131418	
1015503	**BACINELLA STAR 2 GRUPPI** dimensioni: 168x625 mm. DRIP TRAY STAR 2/GR dimensions: 168 x 625 mm. STAR TROPFENSCHALE - 2 GRUPPEN Grösse: 168 x 625 mm	FAEMA	4831131049	

Adattabile/Suitable for/Passend für

1018501 **BASETTA PER ELETTROVALVOLA**
attacchi ø 1/8" - 1/4"

SOLENOID FITTING
connections ø 1/8" - 1/4"

MAGNETVENTILHALTER
Anschlüsse ø 1/8" - 1/4"

AURORA
GAGGIA



1018506 **BASETTA PER ELETTROVALVOLA**
attacchi ø 1/8" - 1/4"

SOLENOID FITTING
connections ø 1/8" - 1/4"

MAGNETVENTILHALTER
Anschlüsse ø 1/8" - 1/4"

N. SIMONELLI 06200036



1018507 **FLANGIA CHIUSURA BASETTA**

FITTING CAP

MAGNETVENTILHALTERFLANSCH

N. SIMONELLI 07300166



1022001 **BECCUCCIO 1 VIA 3/8"**

1-WAY SPOUT 3/8"

AUSLAUF 1-WEG 3/8"

BRASILIA 08275.0.00.04



1022002 **BECCUCCIO 1 TAZZA**
attacco 3/8"

SINGLE SPOUT
connection 3/8"

AUSLAUF 1-WEG
Anschluss 3/8"

FAEMA 4822130085



1022501 **BECCUCCIO 1 TAZZA**
attacco ø 3/8"

SINGLE SPOUT
connection ø 3/8"

AUSLAUF 1-WEG
Anschluss ø 3/8"

AURORA
BEZZERA 7305002
BRASILIA 00056.0.00.04
CARIMALI
CIMBALI
CMA ASTORIA 27032
CONTI
EXPOBAR
FAEMA 4822130085
FIORENZATO C.S.
FUTURMAT/ARIETE08128200
GAGGIA
GAGGIA SPAGNA 08128200
LA PAVONI 3110294
LA SCALA C-0529
LA SPAZIALE
MAIRALI 08128200
MARCFI-ANCAS
MARCFI-ANCAS BJ-5352
MARZOCCO L115
N. SIMONELLI 07300092
RANCILIO 21102511
VIBIEMME FILTBEC1T
WEGA W10670



Adattabile/Suitable for/Passend für

1022502 **BECCUCCIO 2 TAZZE**
attacco ø 3/8”

DOUBLE SPOUT
connection ø 3/8”

AUSLAUF 2-WEGE
Anschluss ø 3/8”



AURORA	
AZKOYEN	
BEZZERA	7305003
BRASILIA	00031.4.00.04
CARIMALI	
CIMBALI	
CMA ASTORIA	27042
CMA ASTORIA	27041
CONTI	
FAEMA	
FIORENZATO C.S.	
FUTURMAT/ARIETE	01166404
GAGGIA	
GAGGIA SPAGNA	01166404
LA PAVONI	455060
LA SPAZIALE	
MAIRALI	01166404
MARCFI-ANCAS	
MARZOCCO	L116
N. SIMONELLI	06200008
RANCILIO	10707001
RENEKA	9006153
VIBIEMME	FILTBEC2T
WEGA	W10671

1022503 **BECCUCCIO 1 TAZZA DIRITTO**
attacco ø 3/8”

STRAIGHT SINGLE SPOUT
connection ø 3/8”

AUSLAUF 1-WEG GERADE
Anschluss ø 3/8”



AURORA	
BEZZERA	7305005
BRASILIA	00032.0.10.04
CARIMALI	
CIMBALI	
CONTI	
EXPOBAR	
FAEMA	
FIORENZATO C.S.	
FUTURMAT/ARIETE	00200303
GAGGIA	
GAGGIA SPAGNA	00200303
ITALCREM	00200303
LA SPAZIALE	
MAIRALI	00200303
MARCFI-ANCAS	
N. SIMONELLI	
RANCILIO	
RENEKA	
SAN MARCO	
UNIC	
VFA	
VISACREM	00200303

1022504 **BECCUCCIO 1 VIA CHIUSO ø 3/8”**

SINGLE SPOUT ø 3/8 CLOSED

AUSLAUF 1-WEG GESCHLOSSEN ø 3/8



AZKOYEN	
CMA ASTORIA	
FIORENZATO C.S.	
LA SPAZIALE	
MAIRALI	
RENEKA	9006301
VFA	

Adattabile/Suitable for/Passend für

1022505 **BECCUCCIO 1 VIA ø 3/8**

SINGLE SPOUT ø 3/8

AUSLAUF 1-WEG ø 3/8

LA SPAZIALE



1022506 **BECCUCCIO 2 VIE ø 3/8”**

DOUBLE SPOUT ø 3/8

AUSLAUF 2-WEGE ø 3/8

LA SPAZIALE



1022507 **BECCUCCIO 2 VIE APERTO ø 3/8”**

DOUBLE SPOUT ø 3/8 OPEN

AUSLAUF 2-WEGE OFFEN ø 3/8

CIMBALI



1022508 **BECCUCCIO 1 VIA 3/8” CIMBALI**

SINGLE SPOUT 3/8” CIMBALI

AUSLAUF 1-WEG ø 3/8 CIMBALI

CIMBALI 457-303-017
CIMBALI 457-304-007



1022511 **BECCUCCIO 1 TAZZA**
centro fori 18 mm.

SINGLE SPOUT
distance between holes 18 mm.

AUSLAUF 1-WEG
Lochabstand 18 mm

AZKOYEN
CIMBALI 458-102-009



1022512 **BECCUCCIO 2 TAZZE**
centro fori 18 mm.

DOUBLE SPOUT
distance between holes 18 mm.

AUSLAUF 2-WEGE
Lochabstand 18 mm

AZKOYEN
CIMBALI 458-092-009



1022521 **BECCUCCIO 2 TAZZE ALTO**
attacco ø 3/8”

DOUBLE SPOUT LONG
connection ø 3/8”

AUSLAUF 2-WEGE LANG
Anschluss ø 3/8”

EXPOBAR
FAEMA 2251091807
LA SCALA C-0530



Adattabile/Suitable for/Passend für

1022522 **BECCUCCIO 2 TAZZE ALTO REGOLABILE**
attacco ø 3/8”

LONG DOUBLE SPOUT WITH ADJUSTMENT
connection ø 3/8”

AUSLAUF 2-WEGE LANG REGULIERBAR
Anschluss ø 3/8”

BEZZERA
ELEKTRA



1022523 **BECCUCCIO 2 TAZZE BASSO REGOLABILE**
attacco ø 3/8”

SHORT DOUBLE SPOUT WITH ADJUSTMENT
connection ø 3/8”

AUSLAUF 2-WEGE KURZ REGULIERBAR
Anschluss ø 3/8”

FAEMA 2251091808
MARZOCCO L116/R



1022524 **BECCUCCIO 2 TAZZE MINI**
attacco ø 3/8”

DOUBLE SPOUT MINI
connection ø 3/8”

MINI AUSLAUF 2-WEGE
Anschluss ø 3/8”

AURORA
AZKOYEN
BEZZERA 7305001
BRASILIA 00036.0.10.04
CARIMALI
GAGGIA
MARCFI-ANCAS BL-2069
MARCFI-ANCAS
UNIC



1022531 **BECCUCCIO 2 TAZZE CONTI**
attacco ø 3/8”

DOUBLE SPOUT CONTI
connection ø 3/8”

AUSLAUF 2-WEGE CONTI
Anschluss ø 3/8”

CONTI



1022532 **BECCUCCIO 2 TAZZE CONTI**
attacco M 18 x 1,5

DOUBLE SPOUT CONTI
connection M 18 x 1,5

AUSLAUF 2-WEGE CONTI
Anschluss M 18 x 1,5

CONTI



1022546 **BECCUCCIO 1 VIA M16 CIMBALI**

SINGLE SPOUT M16 CIMBALI

AUSLAUF 1-WEG M16 CIMBALI

CIMBALI



Adattabile/Suitable for/Passend für

1022547 **BECCUCCIO 2 VIE M16 CIMBALI**

SINGLE SPOUT M16 CIMBALI

AUSLAUF 2-WEGE M16 CIMBALI

CIMBALI



1022550 **BECCUCCIO CURVO 1 VIA 3/8”**

BENT SINGLE SPOUT ø 3/8”

1-WEG AUSLAUF GEWINKELT 3/8”

AZKOYEN
CONTI
ELEKTRA 01308021
GAGGIA



1022551 **BECCUCCIO 3 VIE 3/8”**

THREE-WAY SPOUT ø 3/8”

3-WEGE AUSLAUF 3/8”

CONTI
EXPOBAR 75000070



1024501 **BOILER 2 GRUPPI**
per FAEMA E61 e GAGGIA

BOILER 2 GROUPS
for FAEMA E61 and GAGGIA

BOILER 2 GRUPPEN
für FAEMA E61 und GAGGIA

FAEMA
FUTURMAT/ARIETE
GAGGIA
VFA



1024502 **BOILER 3 GRUPPI**
per FAEMA E61 e GAGGIA

BOILER 3 GROUPS
for FAEMA E61 and GAGGIA

BOILER 3 GRUPPEN
für FAEMA E61 und GAGGIA

FAEMA
FUTURMAT/ARIETE
VFA



1026001 **CAPOTTINA E61 - 1 GRUPPO**

COVER E61 - 1 COFFEE GROUP

ABDECKUNG E61 - 1 GRUPPE

FAEMA



Adattabile/Suitable for/Passend für

1026002	**CAPOTTINA E61 - 3 GRUPPI** COVER E61 - 3 COFFEE GROUPS ABDECKUNG E61 - 3 GRUPPEN	FAEMA	
1026003	**CAPOTTINA E61 - 2 GRUPPI** COVER E61 - 2 COFFEE GROUPS ABDECKUNG E61 - 2 GRUPPEN	FAEMA	
1026051	**BAFFI NERI E61 (2PZ)** BLACK ANGLES E61 (2 PCS) SCHWARZE ECKSCHUTZE E61 (2 STK.)	FAEMA	
1027002	**CANOTTO SCARICO** GROUP COLLECTOR KOLLEKTOR	BRASILIA 14870.0.10.04 FAEMA 4822135919 FUTURMAT/ARIETE 02010809 VFA GRIMAC	
1027016	**CANOTTO SUPERIORE** UPPER SLEEVE TROMPETE	GRIMAC BRASILIA 12790.0.10.04 FAEMA 4822135900 FIORENZATO C.S. FUTURMAT/ARIETE 02102300 LA PAVONI LA SCALA C-0323 VFA	
1027018	**CANOTTO CROMATO** CHROMIUM-PLATED SLEEVE VERCHROMTER KOLLEKTOR	LA SCALA C-0307	
1028001	**LOGO PAVONI** PAVONI LOGO PAVONI LOGO	LA PAVONI 380000	

Adattabile/Suitable for/Passend für

1030001 **CONNETTORE ELETTRICO C1A**
con diodo incorporato
lunghezza cavo 550 mm.
per pompa a vibrazione fluid o tech

ELECTRICAL CONNECTOR C1A
with built-in diode
cable length 550 mm.
for vibratory pump fluid o tech

STECKER C1A
mit eingebauter Diode
Kabellänge 550 mm
für Vibrationspumpe fluid o tech

GAGGIA



1048003 **COPRI FLANGIA ALLUMINIO 10 FORI ø 190 mm**

FLANGE-COVER IN ALUMINIUM 10 HOLES ø 190

FLANSCHDECKEL AUS ALUMINIUM 10 LÖCHER ø

FAEMA



1048024 **CALDAIA SCAMBIATORE TERMOSIFONICA**

THERMOSIPHONIC HEAT EXCHANGER BOILER

KESSEL WÄRMEAUSTAUSCHER HEIZKÖRPER

CMA ASTORIA 63200



1048101 **COPRI FLANGIA 12 FORI**

FLANGE-COVER 12 HOLES

FLANSCHDECKEL 12 LÖCHER

FAEMA



1048102 **COPRIFLANGIA IN ALLUMINIO**

FLANGE-COVER IN ALUMINIUM

FLANSCHDECKEL AUS ALUMINIUM

FAEMA



Adattabile/Suitable for/Passend für

1048103 **ANELLO ARIETE ALLUMINIO 16 FORI**

RING ARIETE ALUMINIUM 16 HOLES

RING ARIETE ALUMINIUM 16 LÖCHER

FAEMA
FUTURMAT/ARIETE



1048501 **CALDAIA SCAMBIATORE LARGO**

LARGE HEAT EXCHANGER BOILER

KESSEL BREITER WÄRMEAUSTAUSCHER

LA SPAZIALE



1048502 **CALDAIA SCAMBIATORE PICCOLO**

SMALL HEAT EXCHANGER BOILER

KESSEL WÄRMEAUSTAUSCHER KLEIN

LA SPAZIALE



1054001 **CENTRALINA DOSATURA MERCURY 2 GRUPPI**

MERCURY DOSER CONTROL BOX 2 GROUPS

DOS.ELEKTRONIK-BOX MERCURY 2 GRUPPEN

VIBIEMME ELETDOS3D2GSI



1054002 **CENTRALINA DOSATURA 3 GRUPPI**

DOSER CONTROL BOX 3 GROUPS

DOSIERUNG ELEKTRONIK-BOX 3 GRUPPEN

VIBIEMME ELETDOS3D3G



1054003 **CENTRALINA DOSATURA 2 GRUPPI**

DOSER CONTROL BOX 2 GROUPS

DOSIERUNG ELEKTRONIK-BOX 2 GRUPPEN

VIBIEMME ELETDOS3D2G



Adattabile/Suitable for/Passend für

1054004	**CENTRALINA DOSATURA MERCURY 3 GRUPPI** MERCURY DOSER CONTROL BOX 3 GROUPS DOSIERUNG ELEKTRONIK-BOX MERCURY 3 GRUPP	VIBIEMME ELETDOS3D3GSI	
1054021	**CENTRALINA 2 GRUPPI 230V** CONTROL BOX 2 GROUPS 230V ELEKTRONIK-BOX 2 GRUPPEN 230V	LA PAVONI 438213	
1054022	**CENTRALINA 3 GRUPPI 230V** CONTROL BOX 3 GROUPS 230V ELEKTRONIK-BOX 3 GRUPPEN 230V	LA PAVONI 438215	
1054023	**CENTRALINA 1-2-3-GRUPPI 220V** CONTROL BOX 1-2-3- GROUPS 220V ELEKTRONIK-BOX 1-2-3 GRUPPEN 220V	CMA ASTORIA 18079	
1054026	**CENTRALINA 2 GRUPPI** CONTROL BOX 2 GROUPS ELEKTRONIK-BOX 2 GRUPPEN	BEZZERA 7662505 BEZZERA 7662520 BEZZERA 7662526 BEZZERA 7662553 BEZZERA 7662557 BEZZERA 7662558 BEZZERA 7662559	

Adattabile/Suitable for/Passend für

1054027	**CENTRALINA 3 GRUPPI** CONTROL BOX 3 GROUPS ELEKTRONIK-BOX 3 GRUPPEN	BEZZERA BEZZERA BEZZERA BEZZERA BEZZERA BEZZERA	7662529 7662532 7662535 7662566 7662567 7662568
1054030	**CENTRALINA DI EROGAZIONE** DELIVERY CONTROL BOX ELEKTRONIK-BOX FÜR AUSGABE	ELEKTRA	01955034
1054031	**CAVO PROGRAMMAZIONE** PROGRAMMING CABLE PROGRAMMIERUNGSKABEL	ELEKTRA	00388035
1054032	**CHIAVE PROGRAMMAZIONE** PROGRAMMING KEY PROGRAMMIERUNGSCODE	ELEKTRA	00386035
1054100	**DOSATURA DOS TH SMT 1 GR+RL 230V** DOSING BUT.PANEL DOS TH SMT 1 GR+RL 230V DOSIEREINSTELLUNG DOS THSMT 1 GR+RL 230V	GRIMAC	GR159
1054101	**DOSATURA RLO 2 GRUPPI+RL/F 230V** DOSING BUTT.PANEL RLO 2 GROUPS+RL/F 230V DOSIEREINSTELLUNG RLO 2 GR.+RL/F 230V	GRIMAC	GRC103

Adattabile/Suitable for/Passend für

1054102	**DOSATURA RLO 3 GRUPPI+RL/C 230V OPT** DOSING BUT.PANEL RLO 3 GR.+RL/C 230V OPT DOSIEREINSTELLUNG RLO 3 GR+RL/C 230V OPT	GRIMAC	GRT104	
1054201	**CENTRALINA PREMIER V 2 GRUPPI 230V** PREMIER CONTROL BOX V 2 GROUPS 230V ELEKTRONIK-BOX PREMIER V 2 GRUPPEN 230V	N. SIMONELLI	04900113	
1054202	**CENTRALINA PREMIER V 3 GRUPPI 230V** PREMIER CONTROL BOX V 3 GROUPS 230V ELEKTRONIK-BOX PREMIER V 3 GRUPPEN 230V	N. SIMONELLI	04900126	
1054300	**CENTRALINA 1-2-3 GRUPPI 230V** CONTROL BOX 1/2/3 GROUPS 230V ELEKTRONIK-BOX 1-2-3 GRUPPEN 230V	CMA ASTORIA	18090016	
1054401	**CENTRALINA 2-3-4 GRUPPI MODELLO 105 D** CONTROL BOX 2-3-4 GROUPS MODEL 105 D ELEKTRONIK-BOX 2-3-4 GRUPPEN MODELL 105D	SAN MARCO	108783	

Adattabile/Suitable for/Passend für

1054402 **CENTRALINA MODELLO 105 SEMIAUTOMATICA**

SEMI-AUTOMATIC CONTROL BOX MODEL 105

ELEKTRONIK-BOX HALBAUTOMATISCH MODELL105

SAN MARCO 108754



1054403 **CENTRALINA 2-3-4 GRUPPI MODELLO 105 E**

CONTROL BOX 2-3-4 GROUPS MODEL 105 E

ELEKTRONIK-BOX 2-3-4 GRUPPEN MODELL 105E

SAN MARCO



1054511 **CENTRALINA 2-3-4 GRUPPI**

CONTROL BOX 2-3-4 GROUPS

ELEKTRONIK-BOX 2 - 3 - 4 GRUPPEN

MAIRALI



1054516 **CENTRALINA 3 GRUPPI 220V D90**

CONTROL BOX 3 GROUPS 220V D90

ELEKTRONIK-BOX 3 GRUPPEN 220V D90

GAGGIA



1054517 **CENTRALINA 4 GRUPPI 220V D90**
per modelli fino al 1996

CONTROL BOX 4 GROUPS 220V D90
for models till 1996

ELEKTRONIK-BOX 4 GRUPPEN 220V D90
für Modelle bis 1996

GAGGIA 1373/4



Adattabile/Suitable for/Passend für

1054529	**CENTRALINA INDICATORE LIVELLO SMA 220V** LEVEL GAUGE CONTROL BOX SMA 220V ELEKTRONIK-BOX NIVEAU ANZEIGER 2200V	BRASILIA	01878.2.00.08	
1054530	**CENTRALINA CUBIC 3 GRUPPI 220V** per CUBIC "DEL" CONTROL BOX 2 GROUPS 220V for CUBIC ELEKTRONIK-BOX 3 GRUPPEN 220V für CUBIC	BRASILIA	01807.2.00.08	
1054531	**CENTRALINA 1 GRUPPO 230V** CENTURY - PORTOFINO CONTROL BOX 1 GROUP 230V CENTURY - PORTOFINO ELEKTRONIK-BOX 1 GRUPPE 230V CENTURY - PORTOFINO	BRASILIA	01805.2.00.08	
1054533	**CENTRALINA CUBIC 2 GRUPPI 220V** CONTROL BOX CUBIC 2 GROUPS 220V ELEKTRONIK-BOX CUBIC 2 GRUPPEN 220V	BRASILIA	01806.2.00.08	
1054535	**CENTRALINA 3 GRUPPI 230V** CENTURY - PORTOFINO CONTROL BOX 3 GROUPS 230V CENTURY - PORTOFINO ELEKTRONIK-BOX 3 GRUPPEN 230V CENTURY - PORTOFINO	BRASILIA	04965.2.00.08	
1054537	**CENTRALINA 2 GRUPPI 230V** per CENTURY-PORTOFINO CONTROL BOX 2 GROUPS 230V CENTURY - PORTOFINO ELEKTRONIK-BOX 2 GRUPPEN 230V CENTURY - PORTOFINO	BRASILIA	04964.2.00.08	

1054538

Adattabile/Suitable for/Passend für

1054538	**CENTRALINA AUTOLIVELLO 230V** per CENTURY-PORTOFINO-GRADISCA CONTROL BOX FOR WATER LEVEL CONTROL 230V CENTURY - PORTOFINO - GRADISCA ELEKTRONIK-BOX AUTONIVEAU 230V CENTURY - PORTOFINO - GRADISCA	BRASILIA	09522.2.00.08	
1054539	**CENTRALINA AUTOLIVELLO 220V** per CENTURY-PORTOFINO-GRADISCA CONTROL BOX FOR WATER LEVEL CONTROL 220V CENTURY - PORTOFINO - GRADISCA ELEKTRONIK-BOX AUTONIVEAU 220V CENTURY - PORTOFINO - GRADISCA	BRASILIA FAEMA	01871.2.00.08	
1054541	**CENTRALINA BAR 1 GRUPPO 230V** per CENTURY-PORTOFINO-GRADISCA BAR CONTROL BOX 1 GROUP 230V CENTURY - PORTOFINO - GRADISCA ELEKTRONIK-BOX BAR 1 GRUPPE 230V CENTURY - PORTOFINO - GRADISCA	BRASILIA	09948.2.00.08	
1054542	**CENTRALINA BAR 2 GRUPPI 230V** per CENTURY-PORTOFINO-GRADISCA BAR CONTROL BOX 2 GROUPS 230V CENTURY - PORTOFINO - GRADISCA ELEKTRONIK-BOX BAR 2 GRUPPEN 230V CENTURY - PORTOFINO - GRADISCA	BRASILIA	09950.2.00.08	
1054543	**CENTRALINA BAR 3 GRUPPI 230V** CENTURY - PORTOFINO - GRADISCA BAR CONTROL BOX 3 GROUPS 230V CENTURY - PORTOFINO - GRADISCA ELEKTRONIK-BOX 3 GRUPPEN 230V CENTURY - PORTOFINO - GRADISCA	BRASILIA	09952.2.00.08	
1054544	**CENTRALINA BAR 4 GRUPPI 230V** CENTURY - PORTOFINO - GRADISCA BAR CONTROL BOX 4 GROUPS 230V CENTURY - PORTOFINO - GRADISCA ELEKTRONIK-BOX 4 GRUPPEN 230V CENTURY - PORTOFINO - GRADISCA	BRASILIA	09953.2.00.08	

Adattabile/Suitable for/Passend für

1054551	**CENTRALINA ELETTRONICA 1-2-3-4 GRUPPI** ELECTRONIC BOX 1-2-3-4 GROUPS ELEKTRONIK-BOX 1 - 2 - 3 - 4 GRUPPEN	FUTURMAT/ARIETE MAIRALI	
1054556	**CENTRALINA 3 GRUPPI XD 220V** CONTROL BOX 3 GROUPS XD 220V ELEKTRONIK-BOX 3 GRUPPEN XD 220V	GAGGIA	
1054557	**CENTRALINA 2 GRUPPI XD 220V** CONTROL BOX 2 GROUPS XD 220V ELEKTRONIK-BOX 2 GRUPPEN XD 220V	GAGGIA	
1054558	**CENTRALINA 2 GRUPPI 220V D90** CONTROL BOX 2 GROUPS 220V D90 ELEKTRONIK-BOX 2 GRUPPEN 220V D90	GAGGIA	
1054561	**CENTRALINA MAC/D 2 GRUPPI** CONTROL BOX MAC/D 2 GROUPS ELEKTRONIK-BOX MAC/D 2 GRUPPEN	N. SIMONELLI 04900082	
1054562	**CENTRALINA MAC/V 3/4 GRUPPI** CONTROL BOX MAC/V 3/4 GROUPS ELEKTRONIK-BOX MAC/V 3/4 GRUPPEN	N. SIMONELLI 04900084	

Adattabile/Suitable for/Passend für

1054566 **CENTRALINA 220V 9.1.23.45 DOS30/2GR+LIV**

CONTROL BOX 2GR 220V 9.1.23.45 DOS30/2GR+LEV

ELEKTRONIK-BOX 2GR 220V 9.1.23.45 DOS30/2GR+NIV

LA SPAZIALE 02473
LA SPAZIALE



1054567 **CENTRALINA AUTOLIVELLO 95 230V**

CONTROL BOX FOR WATER LEV.CONTR. 95 230V

ELEKTRONIK-BOX AUTONIVEAU 95 230V

SAN MARCO 108055



1054568 **CENTRALINA AUTOLIVELLO 95 ICHL/S**

CONTROL BOX FOR WAT.LEV.CONTR.95 ICHL/S

ELEKTRONIK-BOX AUTONIVEAU 95 ICHL/S

SAN MARCO 108456



1054571 **CENTRALINA MFC 2S COMPACT 220/240V**
per autolivello

CONTROL BOX MFC 2S COMPACT 220/240V
for water level control

ELEKTRONIK-BOX 2S COMPACT 220/240V
für Autoniveau

CMA ASTORIA 18045
WEGA W10913



1054581 **CENTRALINA 1/2/3 GRUPPI**
230V 50/60Hz
per XL PALLAS

CONTROL BOX 1/2/3 GROUPS
230V 50/60Hz
for XL PALLAS

ELEKTRONIK-BOX 1/2/3 GRUPPEN
230V 50/60Hz
für XL PALLAS

RENEKA



1054582 **CENTRALINA 3D5 3 GRUPPI**
230V 50/60Hz
per LC

CONTROL BOX 3D5 3 GROUPS
230V 50/60Hz
for LC

ELEKTRONIK-BOX 3D5 3 GRUPPEN
230V 50/60Hz
für LC

RENEKA



Adattabile/Suitable for/Passend für

1054583	**CENTRALINA 4 GRUPPI** 230V 50/60Hz per XL PALLAS CONTROL BOX 4 GROUPS 230V 50/60Hz for XL PALLAS ELEKTRONIK-BOX 4 GRUPPEN 230V 50/60Hz für XL PALLAS	RENEKA		
1054627	**CENTRALINA AUTOLIVELLO 110V MYTOS** per CENTURY-PORTOFINO-GRADISCA CONTROL BOX FOR WAT.LEV.CTRL. 110V MYTOS for CENTURY-PORTOFINO-GRADISCA ELEKTRONIK-BOX AUTONIVEAU 110V MYTOS für CENTURY-PORTOFINO-GRADISCA	BRASILIA	01872.2.00.08	
1054632	**CENTRALINA AUTOLIVELLO 110V CENTURY** per CENTURY-PORTOFINO-GRADISCA CONTROL BOX F/WAT.LEV.CTRL. 110V CENTURY for CENTURY-PORTOFINO-GRADISCA ELEKTRONIK-BOX AUTONIVEAU 110V CENTURY für CENTURY-PORTOFINO-GRADISCA	BRASILIA	09934.2.00.08	
1054635	**CENTRALINA 2 GRUPPI 110V PORTOFINO A** per CENTURY-PORTOFINO CONTROL BOX 2 GROUPS 110V PORTOFINO A for CENTURY-PORTOFINO ELEKTRONIK-BOX 2 GR. 110V PORTOFINO A für CENTURY-PORTOFINO	BRASILIA	06544.2.00.08	
1057001	**INTERRUTTORE BIPOLARE** BIPOLAR SWITCH SCHALTER 2-POLIG	LA SPAZIALE		
1057002	**INTERRUTTORE QUADRIPOLARE** QUADRIPOLAR SWITCH SCHALTER 4-POLIG	LA SPAZIALE		

1057003

Adattabile/Suitable for/Passend für

1057003 **INTERRUTTORE 3 POSIZIONI**

3 POSITIONS SWITCH

SCHALTER MIT 3 STELLUNGEN

LA SPAZIALE



1057004 **COMMUTATORE 0-2 POSIZIONI**
20A 600V perno 5x5 mm

SELECTOR SWITCH 0-2 POSITIONS
20A 600V pin 5x5 mm

SCHALTER 0 - 2 STELLUNGEN
20A 600V Stift 5x5 mm

FAEMA 532021308



1057400 **INTERRUTTORE GENERALE**
2 posizioni 25A

MAIN SWITCH
2 positions 25A

HAUPTSCHALTER
2 Stellungen 25A

AURORA



1057401 **COMMUTATORE 3 POSIZIONI 20A**

SELECTOR SWITCH 3 POSITIONS 20A

SCHALTER 3 STELLUNGEN 20A

BEZZERA 7633302
BEZZERA 7633311



1057531 **COMMUTATORE 6 POSIZIONI**

SELECTOR SWITCH 6 POSITIONS

SCHALTER 6 STELLUNGEN

BRASILIA 01814.2.00.08



1057534 **INTERRUTTORE BIPOLARE LUMINOSO QUADRO**

BIPOLAR SQUARE SWITCH WITH LIGHT

ZWEIPOLIGER VIERECKIGER SCHALTER MIT LIC

BRASILIA 00664.2.00.08



Adattabile/Suitable for/Passend für

1057541	**COMMUTATORE A32.03 CA0250003.288** SELECTOR SWITCH A32.03 CA0250003.288 SCHALTER A32.03 CA0250003.288	CMA ASTORIA 18207 OEM EH006	
1057542	**COMMUTATORE A20.12 CS0177412.328** SELECTOR SWITCH A20.12 CS0177412.328 SCHALTER A20.12 CS0177412.328	CMA ASTORIA 18104	
1057543	**COMMUTATORE A32.12 CS0257412.288** SELECTOR SWITCH A32.12 CS0257412.288 SCHALTER A32.12 CS0257412.288	CMA ASTORIA 18105	
1059001	**INTERRUTTORE GENERALE COMPLETO 600V 32A** COMPLETE MAIN SWITCH 600V 32A HAUPTSCHALTER KOMPLETT 600V 32A	LA SCALA C-0154	 
1063100	**CUSCINETTO GRUPPO LEVA** BEARING FOR LEVER OPERATED GROUP LAGER FÜR HEBELGRUPPE	FUTURMAT/ARIETE 01472604 ITALCREM 01472604 MAIRALI 01472604 VISACREM 01472604	
1063200	**CUSCINETTO GRUPPO AL 6300** GROUP BEARING AL 6300 LAGER FÜR GRUPPE AL 6300	BRASILIA 02129.2.00.04 CMA ASTORIA 25001 LA PAVONI N. SIMONELLI WEGA WY25001 WEGA W10397	
1063300	**CUSCINETTO PER MACCHINA A LEVA** LEVER OPERATED MACHINE BEARING LAGER FÜR HEBELMASCHINE	AURORA	

		Adattabile/Suitable for/Passend für	
1063910	**CUSCINETTO** BEARING LAGER	SAN MARCO 202019	
1065501	**CUSCINETTO PERNO RUBINETTO** TAP PIN BEARING LAGER FÜR BOLZEN DES WASSERVENTILS	SAN MARCO 205585	
1069001	**CUCCHIAIO DOSACAFFÉ IN PLASTICA** PLASTIC MEASURING SPOON DOSIERLÖFFEL AUS KUNSTSTOFF	BRASILIA 00782.0.00.02 CIMBALI 457-203-000 CMA ASTORIA 15290 ELEKTRA 00402035 FAEMA GAGGIA LA PAVONI 477001 RANCILIO 38120004 SAN MARCO 106017	
1069002	**CUCCHIAIO DOSATORE INOX** STAINLESS STEEL DOSING SPOON DOSIERLÖFFEL AUS INOX	FAEMA GAGGIA	
1079001	**CAPPUCCINATORE COMPLETO PICCOLO** per CAPPUCCINO/ROBOCAF/ROBOSTAR COMPLETE CAPPUCCINATORE PICCOLO for CAPPUCCINO/ROBOCAF/ROBOSTAR KLEINES CAPPUCCINATORE KOMPLETT für CAPPUCCINO/ROBOCAF/ROBOSTAR	BRASILIA 11113.4.00.09 SAECO 142520130	
1079003	**CAPPUCCINATORE BRASILIA** per CENTURY/PORTOFINO/GRADISCA CAPPUCCINATORE BRASILIA for CENTURY/PORTOFINO/GRADISCA CAPPUCCINATORE BRASILIA für CENTURY/PORTOFINO/GRADISCA	BRASILIA 10075.4.00.09	
1079011	**CAPPUCCINATORE STANDARD 3/8”** con tubo girevole STANDARD CAPPUCCINATORE 3/8” with swivel pipe CAPPUCCINATORE STANDARD 3/8” mit drehbarem Rohr	CIMBALI	

Adattabile/Suitable for/Passend für

1079013 **CAPPUCCINATORE FUTURMAT**
attacco ø 3/8”

CAPPUCCINATORE FUTURMAT
connection ø 3/8”

CAPPUCCINATORE FUTURMAT
Anschluss: ø 3/8”

FUTURMAT/ARIETE



1079014 **CAPPUCCINATORE ARIETE**
attacco ø 3/8”

CAPPUCCINATORE ARIETE
connection ø 3/8”

CAPPUCCINATORE ARIETE
Anschluss: ø 3/8”

FUTURMAT/ARIETE



1079016 **CAPPUCCINATORE SAN MARCO**
attacco ø 3/8” girevole

CAPPUCCINATORE SAN MARCO
swivel connection ø 3/8”

CAPPUCCINATORE SAN MARCO
drehbarer Anschluss ø 3/8”

SAN MARCO



1079021 **CAPPUCCINATORE LA SPAZIALE**
attacco ø 3/8”

CAPPUCCINATORE LA SPAZIALE
connection ø 3/8”

CAPPUCCINATORE LA SPAZIALE
Anschluss: ø 3/8”

LA SPAZIALE



1079030 **KIT CAPPUCCINATORE**

KIT FOR CAPPUCCINATORE

KIT FÜR CAPPUCCINATORE

CMA ASTORIA 83300012R



		Adattabile/Suitable for/Passend für	
1079036	**CAPPUCCINATORE TIPO NUOVO** NEW TYPE CAPPUCCINATORE CAPPUCCINATORE NEUES MODELL	AZKOYEN	
1079037	**CAPPUCCINATORE TIPO VECCHIO** CAPPUCCINATORE OLD MODEL CAPPUCCINATORE ALTES MODELL	AZKOYEN	
1081001	**DOCCIA EROGAZIONE ø 56,5 mm.** SHOWER SCREEN ø 56.5 mm DUSCHE ø 56,5 mm	AURORA	
1081002	**DOCCIA BRASILIA** SHOWER SCREEN BRASILIA DUSCHE BRASILIA	BRASILIA 00562.0.40.01 CMA ASTORIA 27100	
1081003	**DOCCETTA A SCATTO GRUPPO LEVA** SHOWER FOR LEVER GROUP DUSCHE FÜR HEBELGRUPPE	CMA ASTORIA 27101 WEGA	
1081004	**DISCO DIFFUSORE PORTADOCCETTA** SHOWER HOLDER DISK WASSERVERTEILERDECKEL DUSCHETRÄGER	FAEMA 4161131768	
1081005	**DISCO DOCCETTA OTTONE** SHOWER DISK -BRASS DUSCHETRÄGER DECKEL AUS MESSIG	CIMBALI 457-037-020	
1081006	**DOCCIA EROGAZIONE ø 51,5 mm** SHOWER SCREEN ø 51.5 mm DUSCHE ø 51,5 mm	BEZZERA 5470504 CARIMALI CIMBALI 457-504-000 CMA ASTORIA 27100 ELEKTRA 01208035 FAEMA 4771132004 RENEKA 9003470	

Adattabile/Suitable for/Passend für

1081007 **DOCCIA EROGAZIONE FORATA ø 51,50 mm**

SHOWER SCREEN ø 51.50 mm WITH HOLE

DUSCHE MIT LÖCHER ø 51,50 mm

BEZZERA	5470504
CARIMALI	
CIMBALI	457-504-000
CMA ASTORIA	27100
ELEKTRA	01208035
FAEMA	4771132004
RENEKA	9003470



1081008 **DOCCIA EROGAZIONE**

SHOWER SCREEN

DUSCHE

EXPOBAR	75000015



1081009 **DOCCIA**

SHOWER

DUSCHE

BRASILIA	11362.0.40.01



1081010 **DOCCIA ø 53 mm**

SHOWER ø 53 mm

BRAUSE ø 53 mm

CIMBALI	458-093-000



1081011 **DOCCIA EROGAZIONE ø 57 mm.**

SHOWER SCREEN ø 57 mm

DUSCHE ø 57 mm

CARIMALI	



1081012 **ANELLO DOCCIA**

SHOWER RING

RING FÜR BRAUSE

CIMBALI	458-094-000



1081013 **DOCCIA EROGAZIONE ø 52 mm**

SHOWER ø 52 mm

DUSCHE ø 52 mm

ELEKTRA	00175035



1081014 **DOCCETTA ø 49 mm**

SHOWER ø 49 mm

WASCHBRAUSE ø 49 mm

RANCILIO	40200001



1081016

Adattabile/Suitable for/Passend für

1081016 **DOCCIA EROGAZIONE ø 60 mm**

SHOWER SCREEN ø 60 mm

DUSCHE ø 60 mm

AZKOYEN	
BRASILIA	04214.0.40.01
EXPOBAR	75000010
FAEMA	
FIORENZATO C.S.	A2200031
FUTURMAT/ARIETE	02610004
GAGGIA	
GAGGIA SPAGNA	02610004
ITALCREM	02610004
LA PAVONI	
LA SCALA	C-0322
MAIRALI	02610004
VFA	
VIBIEMME	FILTDCREGR
VISACREM	02610004
WEGA	W10324
GRIMAC	



1081021 **DOCCIA EROGAZIONE ø 55 mm.**

SHOWER SCREEN ø 55 mm

DUSCHE ø 55 mm

GAGGIA



1081023 **DOCCIA EROGAZIONE ø 57 mm**

SHOWER SCREEN ø 57 mm

DUSCHE ø 57 mm

MARZOCCO



1081026 **DOCCIA EROGAZIONE ø 56 mm.**

SHOWER SCREEN ø 56 mm

DUSCHE ø 56 mm

N. SIMONELLI 03000066



1081036 **DOCCIA EROGAZIONE ø 57 mm.**

SHOWER SCREEN ø 57 mm

DUSCHE ø 57 mm

BEZZERA	5470501
FAEMA	
LA PAVONI	327105
RANCILIO	40200005



1081037 **DOCCIA EROGAZIONE ø 60 mm**

COFFEE SHOWER ø 60 mm

DUSCHE FÜR ESPRESSO ø 60 mm.

RANCILIO 40200040



1081038 **DOCCIA EROGAZIONE ø 58 mm.**
per RANCILIO scatto LE/S

SHOWER SCREEN ø 58 mm.
for RANCILIO LE/S

DUSCHE FÜR ø 60 mm.
für RANCILIO mit Schnappen LE/S

RANCILIO 40200030



		Adattabile/Suitable for/Passend für		
1081041	**DOCCIA EROGAZIONE ø 48 mm** SHOWER SCREEN ø 48 mm DUSCHE ø 48 mm	SAN MARCO	202011	
1081046	**COPPIA DOCCE EROGAZIONE ø 49/52 mm.** SHOWER SCREEN ø 49 - 52 mm (2 PIECES) 2 DUSCHEN ø 49/52 mm	LA SPAZIALE		
1081051	**DOCCIA EROGAZIONE MODERNA** MODERN SHOWER SCREEN DUSCHE MODERNA	MARCFI-ANCAS MARCFI-ANCAS	BJ-5394	
1081052	**DOCCIA EROGAZIONE ALTA** HIGH SHOWER SCREEN HOHE DUSCHE	MARCFI-ANCAS		
1081053	**DOCCIA PIANA** FLAT SHOWER SCREEN FLACHE DUSCHE	SAN MARCO	202072	
1081101	**DOCCIA EROGAZIONE ø 59 mm.** SHOWER SCREEN ø 59 mm DUSCHE ø 59 mm	CONTI		
1081102	**DOCCIA 3 FORI ø 57 mm** 3 HOLES SHOWER ø 57 mm DUSCHE 3 LÖCHER ø 57 mm.	CONTI		
1081106	**DOCCIA EROGAZIONE ø 27 mm.** SHOWER SCREEN ø 27 mm DUSCHE ø 27 mm	UNIC		

1081116

Adattabile/Suitable for/Passend für

1081116 **DOCCIA EROGAZIONE ø 60 mm**

SHOWER SCREEN

DUSCHE ø 60 mm

FAEMA 4771026100



1081200 **DOCCETTA PER GRUPPO LEVA**

SHOWER FOR LEVER OPERATED GROUP

DUSCHE FÜR HEBELGRUPPE

AURORA



1081250 **DOCCIA EROGAZIONE**

SHOWER SCREEN

DUSCHE

FUTURMAT/ARIETE 01602002
ITALCREM 01602002
MAIRALI 01602002
VISACREM 01602002



1086001 **PORTA DOCCIA EROGAZIONE**

SHOWER HOLDER

DUSCHETRÄGER WASSERVERTEILER

SAN MARCO



1086002 **PORTADOCCIA ø 57 mm**

SHOWER HOLDER ø 57 mm

DUSCHETRÄGER ø 57 mm

ELEKTRA 01252014



1086003 **PORTADOCCIA**

SHOWER HOLDER

DUSCHETRÄGER

FAEMA 4821133847



1086004 **PORTADOCCIA M920 ø 59 mm**

SHOWER HOLDER M920 ø 59 mm

DUSCHETRÄGER M920 ø 59 mm

MARCFI-ANCAS BH-5920T



1086501 **DIFFUSORE PORTADOCCIA**

SHOWER HOLDER

DUSCHETRÄGER WASSERVERTEILER

CMA ASTORIA 25627



		Adattabile/Suitable for/Passend für		
1086502	**PORTADOCCIA** SHOWER HOLDER DUSCHETRÄGER	BEZZERA	5285501	
1086504	**DIFFUSORE DOCCIA ø 30 mm.** SHOWER JET ø 30 mm DÜSENDRALLER FÜR DUSCHE ø 30 mm	AZKOYEN		
1086506	**PORTADOCCIA** SHOWER HOLDER DUSCHETRÄGER	RENEKA	9003471	
1086508	**PORTADOCCIA 3 FORI ø 57 mm.** 3 HOLES SHOWER HOLDER ø 57 mm DUSCHETRÄGER 3 LÖCHER ø 57 mm.	CONTI		
1086511	**DIFFUSORE** SHOWER HOLDER WASSERVERTEILER	MARZOCCO		
1086516	**PORTA DOCCIA EROGAZIONE** SHOWER HOLDER DUSCHETRÄGER WASSERVERTEILER	SAN MARCO	205405	
1086521	**DIFFUSORE PORTADOCCIA** SHOWER HOLDER DUSCHETRÄGER WASSERVERTEILER	LA SPAZIALE		
1086530	**CAMPANA GRUPPO 99 CROMATA** CHROME HOPPER FOR GROUP 99 BOHNENBEHÄLTER GRUPPE 99 VERCHROMT	ELEKTRA	02151021	
1086595	**FLANGIA PORTA DIFFUSORE** SHOWER HOLDER DUSCHETRÄGER WASSERVERTEILER	LA PAVONI		

1120003

Adattabile/Suitable for/Passend für

1120003 **ELETTROVALVOLA PARKER 220V**

SOLENOID VALVE PARKER 220V

MAGNETVENTIL PARKER 220V

EXPOBAR 60000105



1120004 **ELETTROVALVOLA 3 VIE OLAB**
220/230V 50Hz

3-WAYS SOLENOID VALVE OLAB
220/230V 50Hz

3-WEGE MAGNETVENTIL OLAB
220/230V 50Hz

BRASILIA 01984.4.00.08



1120005 **ELETTROVALVOLA 2 VIE 115V 50/60Hz OLAB**

2-WAYS SOLENOID VALVE 115V 50/60Hz OLAB

2-WEGE MAGNETVENTIL 15V 50/60Hz OLAB

BRASILIA 09435.4.00.08



1120006 **ELETTROVALVOLA 3 VIE CROMATA 230V 50Hz**

CHR-PLATED,3-WAYS SOLENOID VALVE 230V 5

3-WEGE MAGNETVENTIL VERCHROMT 230V 50Hz

BRASILIA 09519.2.00.08



1120007 **BUSSOLA CON UGELLO 1,2 mm**

BUSHING WITH NOZZLE 1.2 mm

BUCHSE MIT DÜSE 1,2 mm

FAEMA 2151133912



1120101 **ELETTROVALVOLA PARKER 3 VIE 115V 50/60Hz**
VE 128 IR ø 1/8" - tenuta in RUBINO
bobina ZB 09 - 9W 115V 50/60Hz

3-WAY SOLENOID PARKER 115/50-60Hz
VE 128 IR - RUBY SEAL
coil ZB 09 - 9W 115V 50/60Hz

3-WEGE MAGNETVENTIL 115/50-60 PARKER
VE 128 IR - Dichtung aus RUBIN
Spule ZB 09 - 9W 115V 50/60Hz

BRASILIA
LA SPAZIALE
RENEKA
SAN MARCO



Adattabile/Suitable for/Passend für

1120102 **ELETTROVALVOLA LUCIFER 3 VIE 115V**

3-WAY SOLENOID LUCIFER 115V

3-WEGE MAGNETVENTIL 115V LUCIFER

FIORENZATO C.S. A1900007
LA PAVONI 451213
SAN MARCO



1120151 **ELETTROVALVOLA PARKER 2 VIE ø 1/8" 110V**
146 HV ZB09 - tenuta in viton

2-WAY SOLENOID VALVE PARKER ø 1/8" 110V
146 HV ZB09 - viton seal

2-WEGE MAGNETVENTIL ø 1/8" 110V PARKER
146 HV ZB09 - Dichtung aus Viton

BEZZERA
LA PAVONI



1120153 **ELETTROVALVOLA PARKER 2 VIE ø 1/4" 110V**
146 YJ ZB09 - tenuta in viton

2-WAY SOLENOID VALVE PARKER ø 1/4" 110V
146 YJ ZB09 - viton seal

2-WEGE MAGNETVENTIL ø 1/4" 110V PARKER
146 YJ ZB09 - Dichtung aus Viton

FAEMA
GAGGIA
MARZOCCO



1120155 **ELETTROVALVOLA PARKER 2 VIE ø 1/8" 110V**
140 2IR-C ZB09 - tenuta in rubino

2-WAY SOLENOID VALVE PARKER ø 1/8" 110V
140 2IR-C ZB09 - ruby seal

2-WEGE MAGNETVENTIL ø 1/8" 110V PARKER
140 2IR-C ZB09 - Dichtung aus Rubin

FAEMA
LA PAVONI
LA SPAZIALE
MARZOCCO



1120271 **ELETTROVALVOLA 2 VIE 110V**

2-WAY SOLENOID VALVE 110V

2-WEGE MAGNETVENTIL 110V

BRASILIA 01894.4.00.08



1120306 **ELETTROVALVOLA SIRAI 3 VIE**
L334C 18C - tenuta in RUBINO
orifizio 1,6 mm - bobina ZA30A 14W 230V 50Hz
temperatura -10°C +170°C

3-WAY SOLENOID VALVE SIRAI
L334C 18C - RUBY seal
orifice 1,6 mm. - coil ZA30A 14W 230V 50Hz
temperature -10°C +170°C

3-WEGE MAGNETVENTIL SIRAI
L334C 18C - Dichtung aus RUBIN
Öffnung 1,6 mm - Spule ZA30A 14W 230V 50Hz
Betriebstemperatur: -10°C +170°C

BEZZERA 7702210
RANCILIO



Adattabile/Suitable for/Passend für

1120308 **ELETTROVALVOLA SIRAI 2 VIE**
L120 V02 - tenuta in FPM ø 1/8”
orifizio ø 2,3 mm
bobina Z030A 9W 230V 50Hz

2-WAY SOLENOID VALVE SIRAI
L120 V02 - FPM seal ø 1/8”
orifice ø 2,3 mm.
coil Z030A 9W 230V 50Hz

2-WEGE MAGNETVENTIL SIRAI
L120 V02 - Dichtung aus FPM ø 1/8”
Öffnung ø 2,3 mm
Spule Z030A 9W 230V 50Hz

BEZZERA	
CMA ASTORIA	18171
FUTURMAT/ARIETE	07467400
GAGGIA	
GAGGIA SPAGNA	07467400
ITALCREM	07467400
LA PAVONI	451229
MAIRALI	07467400
VISACREM	07467400
WEGA	



1120310 **ELETTROVALVOLA SIRAI 2 VIE**
L121 V02 - tenuta in FPM ø 1/4”
orifizio ø 2,3 mm.
bobina Z030A 9W 230V 50Hz

2-WAY SOLENOID VALVE SIRAI
L120 C01 - FPM seal ø 1/4”
orifice ø 2,3 mm.
coil Z 030A - 9W - 230V - 50Hz

2-WEGE MAGNETVENTIL SIRAI
L120 C01 - Dichtung aus FPM ø 1/4”
Öffnung ø 2,3 mm
Spule Z 030A - 9W - 230V - 50Hz

LA SCALA	C-0210
N. SIMONELLI	04100012



1120321 **ELETTROVALVOLA PARKER 3 VIE**
VE 141 BV ø 1/8”
bobina ZB09 - 9W 230V 50/60Hz
per CAPPUCCINATORE

3-WAY SOLENOID VALVE PARKER
VE 141 BV ø 1/8”
coil ZB09 - 9W 230V 50/60HZ
for CAPPUCINATORE

3-WEGE MAGNETVENTIL PARKER
VE 141 BV ø 1/8”
Spüle ZB09 - 9W 230V 50/60Hz
für CAPPUCCINATORE

CIMBALI	
FAEMA	2441132018
MARZOCCO	
N. SIMONELLI	



1120326 **ELETTROVALVOLA PARKER VE 121.5GV ø 1/4”**
orifizio ø 3,5 mm - bobina ZB09 - 9W 230V 50/60Hz

PARKER SOLENOID VALVE VE 121.5GV ø 1/4”
orifice ø 3.5 mm - coil ZB09 - 9W 230V 50/60Hz

MAGNETVENTIL PARKER VE 121.5GV ø 1/4”
Öffnung ø 3,5 mm - Magnetspule ZB09 - 9W 230V 50/60Hz

AZKOYEN



Adattabile/Suitable for/Passend für

1120330 **ELETTROVALVOLA LUCIFER 3 VIE**
E131 F4304 - tenuta in RUBINO
bobina 483510 - 9W 220/240V 50/60Hz

3-WAY SOLENOID VALVE LUCIFER
E131 F4304 - RUBY seal
coil 483510 - 9W, 220/240V, 50/60Hz

3-WEGE MAGNETVENTIL LUCIFER
E131 F4304 - Dichtung aus RUBIN
Spule 483510 - 9W, 220/240V, 50/60Hz

AURORA	
AZKOYEN	
BEZZERA	7702204
BRASILIA	01947.4.00.08
CIMBALI	533-795-610
CIMBALI	533-795-910
CIMBALI	533-795-600
CMA ASTORIA	18151
CMA ASTORIA	18153
EXPOBAR	
FAEMA	2445119275
FAEMA	533795910
FAEMA	2441119275
FIORENZATO C.S.	
GRIMAC	
LA PAVONI	451276
LA PAVONI	451200
LA PAVONI	451209
LA SCALA	C-0304
LA SPAZIALE	
N. SIMONELLI	04100017
RANCILIO	34040008
RENEKA	9008257
VIBIEMME	
WEGA	



1120331 **ELETTROVALVOLA LUCIFER 2 VIE**
E121 F31651A - tenuta in RUBINO
bobina 483510, 9W, 220/240V, 50/60Hz

2-WAY SOLENOID VALVE LUCIFER
E121 F31651A - RUBY seal
coil 483510, 9W, 220/240V, 50/60Hz

2-WEGE MAGNETVENTIL LUCIFER
E121 F31651A - Dichtung aus RUBIN
Spule 483510, 9W, 220/240V, 50/60Hz

FAEMA	2441134294
FIORENZATO C.S.	A1900036
RANCILIO	34040115



1120332 **BOBINA LUCIFER 483510 9W**
220/240V 50/60HZ

COIL LUCIFER 483510 - 9W
220/240V - 50/60HZ

SPULE LUCIFER 483510 - 9W
220/240V - 50/60HZ

AURORA	
BEZZERA	7630306
BRASILIA	
CARIMALI	
CIMBALI	
CMA ASTORIA	
CONTI	
EXPOBAR	
FAEMA	3301091760
FIORENZATO C.S.	
LA PAVONI	
LA SPAZIALE	
MARCFI-ANCAS	
N. SIMONELLI	
RANCILIO	
RENEKA	
UNIC	
VIBIEMME	
WEGA	



1120333 **BOBINA LUCIFER 24V**

COIL 24V

SPULE 24V

CONTI	
LA SPAZIALE	



Adattabile/Suitable for/Passend für

1120334 **PARTE MECCANICA LUCIFER**

MECHANICAL COMPONENT LUCIFER

MECHANISCHER TEIL LUCIFER

BEZZERA	7703001
BRASILIA	
CIMBALI	
CMA ASTORIA	
CONTI	
EXPOBAR	
FAEMA	
FIORENZATO C.S.	
LA PAVONI	
LA SPAZIALE	
MARCFI-ANCAS	
N. SIMONELLI	
RANCILIO	34040024
RENEKA	
VIBIEMME	
WEGA	



1120335 **ELETTROVALVOLA PARKER 3 VIE**
VE 128 IR ø 1/8" - tenuta in RUBINO
attacco CONICO
bobina ZB 09 - 9W 230V 50/60Hz
temperatura -30°C +140°C

3-WAY SOLENOID VALVE PARKER
VE 128 IR ø 1/8" - RUBY seal
CONICAL connection
coil ZB 09 - 9W 230V 50/60Hz
temperature -30°C +140°C

3-WEGE MAGNETVENTIL PARKER
VE 128 IR ø 1/8"- Dichtung aus RUBIN
Kegelanschluss
Spule ZB 09 - 9W 230V 50/60Hz
Betriebstemperatur -30°C +140°C

GRIMAC	
AURORA	
AZKOYEN	
BEZZERA	
BRASILIA	01947.4.00.08
CARIMALI	
CIMBALI	533-795-600
CMA ASTORIA	18161996
CMA ASTORIA	18157
CONTI	
EXPOBAR	60000112
FAEMA	2441119275
FIORENZATO C.S.	
GAGGIA	
LA PAVONI	451200
LA SCALA	
LA SPAZIALE	
MAIRALI	
MARCFI-ANCAS	BH-2150
MARCFI-ANCAS	
N. SIMONELLI	04100017
RANCILIO	
RENEKA	
VIBIEMME	
WEGA	



1120336 **BOBINA PARKER ZB09 110V 50Hz 9W**

COIL PARKER ZB09 110V 50Hz

MAGNETSPULE ZB09 110V 50Hz PARKER

CONTI	
ELMECO	
GBG - ALI S.P.A.	SL30210/110
RENEKA	



1120339 **PARTE MECCANICA PARKER**
tenuta rubino

MECHANICAL COMPONENT PARKER
ruby seal

MECHANISCHER TEIL PARKER
Dichtung aus RUBIN

BEZZERA	
BRASILIA	
CIMBALI	
CMA ASTORIA	
CONTI	
ELEKTRA	01615035
EXPOBAR	
FAEMA	
FIORENZATO C.S.	
FUTURMAT/ARIETE	
MAIRALI	
MARCFI-ANCAS	
N. SIMONELLI	
RANCILIO	
RENEKA	
VFA	
VIBIEMME	
WEGA	



Adattabile/Suitable for/Passend für

1120340 **ELETTROVALVOLA 2 VIE 220V 50Hz**

2-WAY SOLENOID VALVE 220V 50HZ

2-WEGE MAGNETVENTIL 220V 50Hz

BRASILIA 09436.4.00.08



1120343 **BOBINA ODE 220V 50/60Hz**

COIL ODE 220V 50/60Hz

MAGNETSPULE 220V 50/60Hz ODE

CONTI



1120344 **BOBINA ODE 110V 60Hz**

COIL ODE 110V 60Hz

MAGNETSPULE 110V 60Hz ODE

CONTI



1120349 **ELETTROVALVOLA PARKER 3 VIE**

VE 128 IR - tenuta in RUBINO
attacco CONICO
bobina YB 09 - 9W 230V 50/60Hz
temperatura -30°C +140°C

3 WAYS PARKER SOLENOID VALVE
VE 128 IR - RUBY seal
CONICAL connection
coil YB 09 - 9W 230V 50/60Hz
temperature -30°C +140°C

MAGNETVENTIL PARKER 3-WEG
VE 128 IR - Dichtung aus RUBIN
KEGEL Anschluss
Band YB 09 - 9W 230V 50/60Hz
Temperatur -30°C +140°C

VIBIEMME ELETELE3VCAB



1120351 **ELETTROVALVOLA PARKER 3 VIE**

PN 128 GR - Tenuta in RUBINO
attacco SVASATO - bobina ZB 09 - 9W 230V 50/60Hz
temperatura -30°C+140°C

3-WAY SOLENOID VALVE PARKER
PN 128 GR - RUBY seal
COUNTERSUNK connection - coil ZB 09 - 9W, 230V, 50/60Hz
temperature -30°C +140°C

3-WEGE MAGNETVENTIL PARKER
PN 128 GR - Dichtung aus RUBIN
ErweiterterAnschluss - Spule ZB 09 - 9W, 230V, 50/60Hz
Betriebstemperatur: -30°C +140°C

BRASILIA
GAGGIA



Adattabile/Suitable for/Passend für

1120352 **ELETTROVALVOLA PARKER 2 VIE**
VE125CV2 - tenuta in RUBINO
bobina ZB 09 - 9W 230V 50/60Hz
temperatura -30°C +130°C

2-WAY SOLENOID VALVE PARKER
VE125CV2 - RUBY seal
coil ZB 09 - 9W 230V 50/60Hz
temperature -30°C +130°C

2-WEGE MAGNETVENTIL PARKER
VE125CV2 - Dichtung aus RUBIN
Spule ZB 09 - 9W 230V 50/60Hz
Betriebstemperatur -30°C +130°C

FAEMA	
RANCILIO	
GRIMAC	GR801



1120354 **ELETTROVALVOLA PARKER 2 VIE ø 1/4”**
VE146YV - tenuta in VITON
orifizio 3 mm
bobina ZB09 - 9W 230V 50/60Hz
temperatura -10°C+140°C

2-WAY SOLENOID VALVE PARKER ø 1/4”
VE146YV - VITON seal
orifice 3 mm
coil ZB09 - 9W 230V 50/60Hz
temperature -10°C +140°C

2-WEGE MAGNETVENTIL PARKER ø 1/4”
VE146YV - Dichtung aus VITON
Öffnung 3 mm
Spule ZB09 - 9W 230V 50/60Hz
Betriebstemperatur: -10°C +140°C

AURORA	
AZKOYEN	
CONTI	
FAEMA	
FUTURMAT/ARIETE	0611/060113
ITALCREM	0611/060113
LA SPAZIALE	
MAIRALI	
MARZOCCO	
N. SIMONELLI	
SAN MARCO	108035C
UNIC	
VISACREM	0611/060113
GRIMAC	



1120355 **ELETTROVALVOLA PARKER 2 VIE ø 1/8”**
VE140 2IR - tenuta in RUBINO
orifizio 3 mm
bobina ZB09 - 9W 230V 50/60Hz
temperatura -30°C +140°C

2-WAY SOLENOID VALVE PARKER ø 1/8”
VE140 2IR - RUBY seal
orifice 3 mm.
coil ZB09 - 9W 230V 50/60Hz
temperature -30°C +140°C

2-WEGE MAGNETVENTIL PARKER ø 1/8”
VE140 2IR - Dichtung aus RUBIN
Öffnung 3 mm
Spule ZB09 - 9W 230V 50/60Hz
Betriebstemperatur: -30°C +140°C

CIMBALI	
CMA ASTORIA	
FAEMA	2441132018
FUTURMAT/ARIETE	08368500
GAGGIA SPAGNA	08368500
ITALCREM	08368500
MAIRALI	08368500
N. SIMONELLI	
VISACREM	08368500



1120361 **BOBINA PARKER YB09 9W**
220/230V 50/60Hz

COIL PARKER YB09 - 9W
220/230V - 50/60Hz

MAGNETSPULE PARKER YB09 - 9W
220/230V - 50/60Hz

CONTI	
ELEKTRA	01950059
EXPOBAR	
FUTURMAT/ARIETE	01181008
GAGGIA SPAGNA	01181008
ITALCREM	01181008
ITV	105173
ITV	5173
MAIRALI	01181008
VIBIEMME	ELETB03V
VISACREM	01181008
ZANUSSI	086051



Adattabile/Suitable for/Passend für

1120363 **BOBINA ELETTROVALVOLA LUCIFER 110V 60Hz**

LUCIFER SOLENOID COIL V110/60

SPULE FÜR MAGNETVENTIL LUCIFER V110/60

RENEKA



1120460 **ELETTROVALVOLA LUCIFER 2 VIE ø 1/8”**
L121 C13 - Tenuta in EPDM
orifizio 2,5 mm.
bobina 483510 - 9W, 220/240V, 50/60Hz

2-WAY SOLENOID LUCIFER ø 1/8”
L121 C13 - EPDM seal
orifice 2,5 mm.
coil 483510 - 9W, 220/240V, 50/60 Hz

2-WEGE MAGNETVENTIL LUCIFER ø 1/8”
L121 C13 - Dichtung aus EPDM
Öffnung 2,5 mm
Spule 483510 - 9W, 220/240V, 50/60Hz

BEZZERA
BEZZERA
CIMBALI
FIORENZATO C.S. A1900002
RANCILIO 34040002
RENEKA 9003344



1120461 **ELETTROVALVOLA LUCIFER 2 VIE ø 1/8”**
121 C23 - Tenuta in RUBINO
bobina 483510 - 9W, 220/240V, 50/60Hz
temperatura 75°C

2-WAY SOLENOID LUCIFER ø 1/8”
121 C23 - RUBY seal
coil 483510 - 9W, 220/240V, 50/60Hz
temperature 75°C

2-WEGE MAGNETVENTIL LUCIFER ø 1/8”
121 C23 - Dichtung aus RUBIN
Spule 483510 - 9W, 220/240V, 50/60Hz
Betriebstemperatur 75°C

BEZZERA
CIMBALI 533-798-310
CIMBALI 533-798-300
EXPOBAR
FIORENZATO C.S.



1120466 **ELETTROVALVOLA LUCIFER 2 VIE ø 1/8” 110V**

2-WAY SOLENOID VALVE LUCIFER ø 1/8” 110V

2-WEGE MAGNETVENTIL ø 1/8” 110V LUCIFER

CIMBALI



1120471 **ELETTROVALVOLA 1/4 2 VIE A 90°C**
con regolatore chiusura totale

2-WAY SOLENOID VALVE 1/4 A 90°C
wit total lock regulator

1/4 2-WEGE MAGNETVENTIL 90 °C
mit Regler für Vollverschliessung

N. SIMONELLI 04100024



Adattabile/Suitable for/Passend für

1120476 **ELETTROVALVOLA YB09**
bobina YB09 220/240V 50/60Hz

SOLENOID VALVE YB09
coil YB09 220/240V 50/60Hz

ELEKTROVENTIL YB09
Spule YB09 220/240V 50/60Hz

FUTURMAT/ARIETE	07976608
GAGGIA	
GAGGIA SPAGNA	07976608
ITALCREM	07976608
MAIRALI	07976608
VFA	
VISACREM	07976608



1120700 **ELETTROVALVOLA PARKER 2 VIE ø 1/8”**
VE146HV - tenuta in VITON
orifizio 3 mm
bobina ZB09 - 9W 230V 50/60Hz
temperatura -10°C+140°C

2-WAY SOLENOID VALVE PARKER ø 1/8”
VE146HV - VITON seal
orifice 3 mm
coil ZB09 - 9W 230V 50/60Hz
temperature -10°C +140°C

2-WEGE MAGNETVENTIL PARKER ø 1/8”
VE146HV - Dichtung aus VITON
Öffnung ø 3 mm
Spule ZB09 - 9W 230V 50/60Hz
Betriebstemperatur: -10°C +140°C

CMA ASTORIA	18161
CMA ASTORIA	18162
EXPOBAR	
FAEMA	
GAGGIA	
LA PAVONI	
LA SPAZIALE	
MARZOCCO	



1122735 **POMPA VIBRAZIONE EX5 48W 220V 50Hz**
attacchi ø 1/8”- ø 6 mm
pressione max 15 bar - temperatura acqua max 20°C
diodo integrato (1N 4007P)
terminale connettore 6,3x0,8 mm

VIBRATORY PUMP EX5 48W 220V 50Hz
connections: ø 1/8”- ø 6 mm
pressure max 15 bar - water temperature max 20°C
integrated diode (1N 4007P)
lead connection 6.3 x 0.8 mm

VIBRATIONSPUMPE EX5 48W 220V 50Hz
Anschlüsse: ø 1/8”- ø 6 mm
Höchstdruck 15 bar - Wassertemperatur max 20°C
integrierte Diode (1N 4007P)
Anschlussklemme 6,3 x 0,8 mm

ELOMA	772550
FAEMA	F533195900
GAGGIA	



1122736 **POMPA VIBRAZIONE EX5 48W 24V 50/60Hz**
attacchi: ø 1/8”, ø 6mm.
pressione max 15 bar - temperatura acqua max 20°C
terminale connettore 6,3 x 0,8 mm.
Attenzione: per il collegamento elettrico
utilizzare un diodo da 6A (non fornito)

VIBRATORY PUMP EX5 48W 24V 50/60Hz
connections: ø 1/8”, ø 6 mm
pressure max 15 bar - water temperature max 20°C
lead connection 6.3 x 0.8 mm.
Warning: for electric connection use
a 6A diode (not included)

VIBRATIONSPUMPE EX5 48W 24V 50/60Hz
Anschlüsse: ø 1/8”, ø 6 mm
Höchstdruck 15 bar - Wassertemperatur max 20°C
Anschluss 6,3 x 0,8 mm.
Achtung: Für die elektrische Verbindung verwenden
eine Diode von 6A (nicht mitgeliefert) verwenden

GAGGIA	



Adattabile/Suitable for/Passend für

1122737 **POMPA VIBRAZIONE EP5 48W 230V 50Hz**

attacchi: ø 1/8" - ø 6 mm
pressione max 15 bar
temperatura acqua max 20°C
diodo integrato (1N 4007P)
terminale connettore 6,3x0,8 mm

VIBRATORY PUMP EP5 48W 230V 50Hz
connections: ø 1/8"- ø 6 mm
pressure max 15 bar
water temperature max 20°C
integrated diode (1N 4007P)
lead connection 6.3 x 0.8 mm

VIBRATIONSPUMPE EP5 48W 230V 50Hz
Anschlüsse: ø 1/8"- ø 6 mm
Höchstdruck 15 bar
Wassertemperatur max 20°C
integrierte Diode (1N 4007P)
Anschlussklemme 6,3 x 0,8 mm

CMA ASTORIA	26316
FAEMA	
GAGGIA	
INOXTREND	C5770-00
RANCILIO	34011026



1122738 **POMPA VIBRAZIONE EP5 48W 24V 50/60Hz**

attacchi: ø 1/8", ø 6mm.
pressione max 15 bar
temperatura acqua max 20°C
terminale connettore 6,3 x 0,8 mm.
Attenzione: per il collegamento elettrico
utilizzare un diodo da 6A (non fornito)

VIBRATORY PUMP EP5 48W 24V 50/60Hz
connections: ø 1/8", ø 6 mm
pressure max 15 bar
water temperature max 20°C
lead connection 6.3 x 0.8 mm.
Warning: for electric connection use
a 6A diode (not included)

VIBRATIONSPUMPE EP5 48W 24V 50/60Hz
Anschlüsse: ø 1/8", ø 6 mm
Höchstdruck 15 bar
Wassertemperatur max 20°C
Anschluss 6,3 x 0,8 mm.
Achtung: Für die elektrische Verbindung verwenden
eine Diode von 6A (nicht mitgeliefert) verwenden

GAGGIA



1122747 **POMPA VIBRAZIONE EX4 48W 24V 50/60HZ**

VIBRATORY PUMP EX4 48W 24V 50/60HZ

VIBRATIONSPUMPE EX4 48W 24V 50/60HZ

CIMBALI	531-195-900
CIMBALI	537-025-100



1160007 **FILTRO INGRESSO**

INLET FILTER

EINGANGSFILTER

BRASILIA 09756.0.00.04



1160008 **FILTRO CIALDA CLUB-LADY**

POD FILTER CLUB-LADY

FILTER FÜR KAFFEE-PAD CLUB-LADY

BRASILIA 07108.0.40.01



		Adattabile/Suitable for/Passend für		
1160009	**FILTRO 1 TAZZA** 1 CUP FILTER FILTER 1 TASSE	ELEKTRA	00164035	
1160010	**FILTRO 2 TAZZE** 2 CUPS FILTER FILTER 2 TASSEN	ELEKTRA	00163035	
1160011	**FILTRO ø 9 mm** FILTER ø 9 mm FILTER ø 9 mm	FAEMA	4771116081	
1160012	**FILTRO ø 11 mm** FILTER ø 11 mm FILTER ø 11 mm	RANCILIO	10706070	
1160013	**FILTRO 2 TAZZE** 2 CUPS FILTER FILTER 2 TASSEN	LA PAVONI	327053	
1160020	**CAPPELLO PER FILTRO GRUPPO 80** COVER FOR GROUP 80 FILTER KAPPE FÜR FILTER GRUPPE 80	ELEKTRA	00110014	
1160021	**FILTRO PER GRUPPO EROGAZIONE 80** FILTER FOR DELIVERY GROUP 80 FILTER FÜR AUSGABEGRUPPE 80	ELEKTRA	00111035	
1160022	**FILTRO ACQUA** WATER FILTER WASSERFILTER	ELEKTRA	00424014	
1160031	**FILTRO ELETTROVALVOLA ENTRATA** ø 1/4"M-1/4"F INLET SOLENOID VALVE FILTER ø 1/4"M-1/4"F FILTER FÜR MAGNETVENTIL EINGANG ø 1/4"A-1/4"I	AZKOYEN		

Adattabile/Suitable for/Passend für

1160032 **FILTRO GRUPPO ø 8,5x22 mm.**

GROUP FILTER ø 8.5x22 mm

FILTER FÜR GRUPPE ø 8,5x22 mm

AZKOYEN



1160243 **FILTRO 2 TAZZE 12 gr.**

2 CUPS 12 g FILTER

FILTER 2 TASSEN 12 g

AZKOYEN



1160244 **FILTRO CIECO**

BLIND FILTER

BLINDFILTER

AZKOYEN



1160251 **FILTRO 1 TAZZA 6 GRAMMI**

1-CUP FILTER 6 GRAMS

KAFFEESIEB 1 TASSE 6 g

GRIMAC
AURORA
BEZZERA 5471010
BRASILIA 01702.0.40.01
CMA ASTORIA 27142
CMA ASTORIA 145
CONTI
EXPOBAR 75000037
FAEMA 4771014418
FIORENZATO C.S.
FUTURMAT/ARIETE
LA SCALA C-0498
MAIRALI
RANCILIO 40100001
RENEKA 9003961
VFA
VIBIEMME FILT1TB
WEGA



1160252 **FILTRO 2 TAZZE 12 gr**

2-CUP FILTER 12 GRAMS

KAFFEESIEB 2 TASSEN 12 g

GRIMAC
AURORA
BEZZERA 5471007
BRASILIA 01703.0.40.01
CMA ASTORIA 27171
CONTI
EXPOBAR
FAEMA 4771016575
FIORENZATO C.S.
FUTURMAT/ARIETE 01657501
GAGGIA
GAGGIA SPAGNA 01657501
ITALCREM 01657501
LA SCALA C-0500
MAIRALI 01657501
RANCILIO 40100010
RENEKA
VFA
VIBIEMME FILT2TB
VISACREM 01657501
WEGA



1160257

		Adattabile/Suitable for/Passend für		
1160257	**FILTRO 1 TAZZA T.N.** FILTER 1 CUP T.N SIEB 1 TASSE T.N	CIMBALI	457-249-000	
1160258	**FILTRO 2 TAZZE E.C. 14 gr** FILTER 2 CUPS E.C. 14 g SIEB 2 TASSEN E.C. 14 g	CIMBALI	458-171-000	
1160261	**FILTRO 1 TAZZA 7 GRAMMI** 1-CUP FILTER 7 GRAMS KAFFEESIEB 1 TASSE 7 g	CARIMALI GAGGIA		
1160262	**FILTRO 2 TAZZE 14 gr** 2-CUP FILTER 14 GRAMS KAFFEESIEB 2 TASSEN 14 g	CARIMALI GAGGIA		
1160266	**FILTRO 1 TAZZA 7 GRAMMI** 1-CUP FILTER 7 GRAMS KAFFEESIEB 1 TASSE 7 g	AZKOYEN CIMBALI CIMBALI LA PAVONI MAIRALI N. SIMONELLI	 457-232-000 457-163-000 327002 03000321	
1160267	**FILTRO 2 TAZZE 12 gr** 2-CUP FILTER 12 g KAFFEESIEB 2 TASSEN 12 g	AZKOYEN CIMBALI CIMBALI LA PAVONI N. SIMONELLI	 457-233-000 457-164-000 327041 03000322	
1160271	**FILTRO 1 TAZZA 8 GRAMMI** 1-CUP FILTER 8 GRAMS KAFFEESIEB 1 TASSE 8 g	MARCFI-ANCAS MARCFI-ANCAS SAN MARCO SAN MARCO	BL-5231 202110 202116	
1160272	**FILTRO 2 TAZZE 14 gr** 2-CUP FILTER 14 GRAMS KAFFEESIEB 2 TASSEN 14 g	MARCFI-ANCAS MARCFI-ANCAS SAN MARCO SAN MARCO	BJ-5345 202114 202117	
1160273	**FILTRO 1 TAZZA 7 gr** FILTER 1-CUP 7 GRAMS SIEB 1-TASSE 7 g	SAN MARCO	202110	

Adattabile/Suitable for/Passend für

1160274 **FILTRO 16 gr**

FILTER 16 gr

SIEB 16 g

SAN MARCO 202114



1160276 **FILTRO 1 TAZZA 7 GRAMMI**

1-CUP FILTER 7 GRAMS

KAFFEESIEB 1 TASSE 7 g

LA SPAZIALE



1160277 **FILTRO 2 TAZZE 14 gr**

2-CUP FILTER 14 GRAMS

KAFFEESIEB 2 TASSEN 14 g

LA SPAZIALE



1160278 **FILTRO CIECO**

BLIND FILTER

BLINDFILTER

LA SPAZIALE



1160281 **FILTRO 1 TAZZA 6 GRAMMI ECONOMICO**

1-CUP FILTER 6 GRAMS - BASIC QUALITY

KAFFEESIEB 1 TASSE 6 g PREISGÜNSTIG

FAEMA



1160282 **FILTRO 2 TAZZE 14 gr ECONOMICO**

2-CUP FILTER 14 GRAMS - BASIC QUALITY

KAFFEESIEB 2 TASSEN 14 g PREISGÜNSTIG

FAEMA



1160286 **FILTRO CIECO**

BLIND FILTER

BLINDFILTER

CARIMALI
CMA ASTORIA 27173
CONTI
EXPOBAR
FAEMA 4771021902
FIORENZATO C.S.
FUTURMAT/ARIETE 02190205
GAGGIA
GAGGIA SPAGNA 02190205
GRIMAC
ITALCREM 02190205
LA SCALA C-0495
MAIRALI 02190205
MARZOCCO L115/C
VFA
VISACREM 02190205
WEGA



1160287

Adattabile/Suitable for/Passend für

1160287 **FILTRO CIECO**

BLIND FILTER

BLINDFILTER

SAN MARCO 202115



1160289 **FILTRO POMPA ATTACCO 3/8”**

PUMP FILTER - CONNECTION 3/8”

PUMPENFILTER ANSCHLUSS 3/8”

BRASILIA 08193.6.00.09



1160291 **FILTRO 1 TAZZA UNIC**

1-CUP FILTER UNIC

KAFFEESIEB 1 TASSE UNIC

UNIC



1160292 **FILTRO 2 TAZZE UNIC**

2-CUP FILTER UNIC

KAFFEESIEB 2 TASSEN UNIC

UNIC



1160311 **FILTRO UGELLO ø 7 mm.**

JET FILTER ø 7 mm

DÜSENFILTER ø 7 mm

FUTURMAT/ARIETE	NT0029
GAGGIA	
GAGGIA SPAGNA	NT0029
ITALCREM	NT0029
MAIRALI	NT0029
VISACREM	NT0029



1160335 **FILTRO 1 TAZZA 7 GRAMMI**

1-CUP FILTER 7 GRAMS

KAFFEESIEB 1 TASSE 7 g

BEZZERA	5471004
BRASILIA	00560.0.40.01
CMA ASTORIA	27146
CONTI	
ELEKTRA	00065035
EXPOBAR	75000030
FAEMA	4771021830
FIORENZATO C.S.	
FUTURMAT/ARIETE	01441807
GAGGIA	
GAGGIA SPAGNA	01441807
ITALCREM	01441807
LA SCALA	C-0499
MAIRALI	01441807
MARZOCCO	L115/A
RENEKA	9003947
VIBIEMME	FILT1TA
VISACREM	01441807
WEGA	W10325



1160336 **FILTRO 2 TAZZE 14 gr**

2-CUP FILTER 14 GRAMS

KAFFEESIEB 2 TASSEN 14 g

MARZOCCO L116/A



Adattabile/Suitable for/Passend für

1160337 **FILTRO 2 TAZZE 14 gr**

2-CUP FILTER 14 GRAMS

KAFFEESIEB 2 TASSEN 14 g

BEZZERA	5471009
BRASILIA	00561.0.40.01
CMA ASTORIA	27176
CONTI	
ELEKTRA	00066035
EXPOBAR	75000040
FAEMA	4771021994
FIORENZATO C.S.	
FUTURMAT/ARIETE	02199404
GAGGIA	
GAGGIA SPAGNA	02199404
ITALCREM	02199404
LA SCALA	C-0504
MAIRALI	02199404
RENEKA	9003944
VIBIEMME	FILT2TA
VISACREM	02199404
WEGA	W10326



1160338 **FILTRO UGELLO**

JET FILTER

DÜSENFILTER

CONTI	403458



1160339 **FILTRO CIECO**

BLIND FILTER

BLINDFILTER

AURORA	
AZKOYEN	
BEZZERA	5471003
BRASILIA	00564.0.40.01
CIMBALI	
FAEMA	
GAGGIA	
LA PAVONI	327081
N. SIMONELLI	03000107
RANCILIO	
RENEKA	
UNIC	
VFA	



1160345 **FILTRO 18 GRAMMI**

FILTER 18 GRAMS

KAFFEESIEB 18 g

CONTI	27190



1160346 **FILTRO UGELLO**

NOZZLE FILTER

DÜSENFILTER

CONTI	327154



1160347 **FILTRO CILINDRICO CONTI**

CYLINDRICAL FILTER CONTI

ZYLINDRISCHER FILTER CONTI

CONTI	405636



1160351

Adattabile/Suitable for/Passend für

1160351 **FILTRO DISTRIBUZIONE ø 14x23 mm.**

DISTRIBUTION FILTER ø 14x23 mm

VERTEILUNGSFILTER ø 14x23 mm

RENEKA	9007310



1160400 **FILTRO ENTRATA ACQUA**

INLET WATER FILTER

FIELTER WASSEREINGANG

CMA ASTORIA	10254
WEGA	WY10254
WEGA	W10647



1160501 **FILTRO PER UGELLO ø 14x12 mm**

JET FILTER ø 14 x 12 mm

DÜSENFILTER ø 14 x 12 mm

BEZZERA	5471002
BRASILIA	00086.0.00.04
CMA ASTORIA	10252
LA PAVONI	327150



1160503 **FILTRO PASTIGLIA 1 CAFFE'**

SINGLE POD FILTER

FILTER FÜR 1 KAFFEETABLETTE

BEZZERA
BRASILIA
CMA ASTORIA
EXPOBAR
FAEMA
FUTURMAT/ARIETE
GAGGIA
MARCFI-ANCAS
RANCILIO
RENEKA
UNIC
WEGA



1160504 **FILTRO PASTIGLIA 2 CAFFE'**

DOUBLE POD FILTER

FILTER FÜR 2 KAFFEETABLETTEN

BEZZERA
BRASILIA
CMA ASTORIA
EXPOBAR
FAEMA
FUTURMAT/ARIETE
GAGGIA
MARCFI-ANCAS
RANCILIO
RENEKA
UNIC
WEGA



1160507 **FILTRO UGELLO**

NOZZLE FILTER

DÜSENFILTER

FUTURMAT/ARIETE	08298700
GAGGIA	
GAGGIA SPAGNA	08298700
ITALCREM	08298700
MAIRALI	08298700
VISACREM	08298700



Adattabile/Suitable for/Passend für

1160511 **FILTRO PER UGELLO ø 9 mm.**

JET FILTER ø 9 mm

DÜSENFILTER ø 9 mm

CIMBALI 481-361-000



1160515 **BUSSOLA PORTA FILTRO**

FILTER LODGING

BUCHSE FÜR SIEBTRÄGER

AURORA
FAEMA 4151135895
FUTURMAT/ARIETE 02446300



1160516 **FILTRO PER UGELLO ø 10 mm**

JET FILTER ø 10 mm

DÜSENFILTER ø 10 mm

AURORA
FAEMA 4771135894
FUTURMAT/ARIETE 02435808



1160517 **FILTRO PER UGELLO ø 8,5x22 mm**

JET FILTER ø 8.5 x 22 mm

DÜSENFILTER ø 8,5 x 22 mm

BRASILIA 12897.0.40.01
CARIMALI
EXPOBAR 70000009
FIORENZATO C.S.
GRIMAC
LA PAVONI
LA SCALA C-0315
VFA
WEGA W10307



1160519 **FILTRO LIVELLO ø 12 mm.**

LEVEL FILTER ø 12

NIVEAUFILTER ø 12

FAEMA
LA PAVONI 326202



1160521 **PORTAFILTRO 1 DOSE**

FILTER HOLDER 1 DOSE

SIEBTRÄGER 1 PORTION

RANCILIO 10071110



1160523 **FILTRO PER UGELLO ø 5,8 mm**

JET FILTER ø 5.8 mm

DÜSENFILTER ø 5,8 mm

CARIMALI



1160529 **FILTRO 2 TAZZE 14 gr**

2-CUP FILTER 14 GRAMS

KAFFEESIEB 2 TASSEN 14 g

RANCILIO 40100020



		Adattabile/Suitable for/Passend für		
1160530	**FILTRO 1 TAZZA 7 GRAMMI** 1-CUP FILTER 7 GRAMS KAFFEESIEB 1 TASSE 7 g	RANCILIO	40100015	
1160536	**FILTRO UGELLO** JET FILTER DÜSENFILTER	LA SPAZIALE		
1160545	**PORTAFILTRO 2 DOSI** FILTER HOLDER 2 DOSES SIEBTRÄGER 2 PORTIONEN	RANCILIO	10071120	
1160559	**VITE BECCUCCIO CROMATA** CHROME PLATED SCREW FOR SPOUT SCHRAUBE FÜR AUSLAUF - VERCHROMT	RANCILIO	23123015	
1160566	**FILTRO INOX ø 8 mm.** STAINLESS STEEL FILTER INOXFILTER ø 8 mm	N. SIMONELLI	98004001	
1160700	**FILTRO POMPA IN OTTONE** PUMP FILTER PUMPENFILTER	FAEMA GRIMAC	2771117583 V523	
1160801	**FILTRO PER UGELLO M8x1** JET FILTER M 8 x 1 DÜSENFILTER M 8 x 1	RANCILIO	10705003	
1165001	**PORTAFILTRO AURORA** attacco beccucci ø 3/8” attacco manopola M12 FILTER HOLDER AURORA spout connection ø 3/8” handle connection M12 SIEBTRÄGER AURORA Anschluss für Ausläufe ø 3/8” Anschluss des Handgriffs M12	AURORA VFA		

Adattabile/Suitable for/Passend für

1165002 **PORTAFILTRO PER MACCHINE A LEVA**
attacco beccuccio ø 3/8
per ASTORIA-BEZZERA-WEGA

FILTER HOLDER FOR LEVER MACHINE
spout connection ø 3/8"
for ASTORIA-BEZZERA-WEGA

SIEBTRÄGER FÜR HEBELMASCHINE
Auslaufanschluss ø 3/8"
für ASTORIA-BEZZERA-WEGA

BEZZERA
CMA ASTORIA
WEGA



1165003 **PORTAFILTRO CON MANOPOLA**

FILTER HOLDER WITH KNOB

FILTERTRÄGER MIT DREHKNOPF

BRASILIA 04305.4.00.09



1165004 **PORTAFILTRO**

FILTER HOLDER

FILTERTRÄGER

BRASILIA 00028.0.10.04



1165005 **PORTAFILTRO COMPLETO BRASILIA**

COMPLETE FILTER HOLDER BRASILIA

FILTERTRÄGER KOMPLETT BRASILIA

BRASILIA 06668.6.00.09



1165006 **PORTAFILTRO MACCHINE CAFFÉ**
attacco beccucci ø 3/8"
attacco manopola M12
per ASTORIA-BEZZERA-BRASILIA

FILTER HOLDER COFFEE MACHINES
spout connection ø 3/8"
handle connection M12
for ASTORIA-BEZZERA-BRASILIA

SIEBTRÄGER KAFFEEMASCHINEN
Anschluss für Ausläufe ø 3/8"
Anschluss des Handgriffs M12
für ASTORIA-BEZZERA-BRASILIA

BEZZERA 5286001/M
BEZZERA 5286001CM
BRASILIA
CMA ASTORIA 27304



1165007 **PORTAFILTRO 2 TAZZE CROMATO**
filetto M8

2 CUPS CHROME PLATED FILTER HOLDER
thread M8

VERCHROMTER FILTERTRÄGER 2 TASSEN
Gewinde M8

ELEKTRA 00187021



Adattabile/Suitable for/Passend für

1165008 **PRIGIONIERO PORTAFILTRO M10/M8**

FILTER HOLDER STUD M10/M8

STIFTSCHRAUBE FÜR FILTETRÄGER M10/M8

ELEKTRA 00186035



1165009 **PORTAFILTRO CON MANOPOLA BRASILIA**

FILTER HOLDER WITH HANDLE BRASILIA

SIEBTRÄGER MIT GRIFF BRASILIA

BRASILIA 05016.6.00.09



1165010 **PORTAFILTRO 2 TAZZE DORATO**
filetto M8

2 CUPS GOLDEN FILTER HOLDER
thread M8

GOLDENER FILTERTRÄGER 2 TASSEN
Gewinde M8

ELEKTRA 00187019



1165011 **PORTAFILTRO CARIMALI**
attacco beccucci ø 3/8”
attacco manopola M10

FILTER HOLDER CARIMALI
spout connection ø 3/8”
handle connection M10

SIEBTRÄGER CARIMALI
Anschluss für Ausläufe ø 3/8”
Anschluss des Handgriffs M10

CARIMALI



1165012 **PORTAFILTRO INCLINATO M10 3/8”**
attacco per manopola M10
attacco per beccuccio 3/8”

SLANT FILTER HOLDER M10 3/8”
knob connectionM10
spout fitting 3/8”

SCHRÄGER FILTERTRÄGER M10 3/8”
Anschluss für Drehknopf M10
Anschluss für Auslauf 3/8”

N. SIMONELLI 06200086



1165013 **PORTAFILTRO CROMATO CON MANOPOLA**
attacco beccucci ø 3/8”

CHROME PLATED FILTER HOLDER WITH KNOB
spout connection ø 3/8”

VERCHROMTER FILTERTRÄGER MIT DREHKNOPF
Anschluss für Auslauf ø 3/8”

CMA ASTORIA 27311000



Adattabile/Suitable for/Passend für

1165014 **PORTAFILTRO E61 ATTACCO 3/8”**

FILTER HOLDER E61 FITTING 3/8”

FILTERTRÄGER E61 ANSCHLUSS 3/8”

FAEMA



1165015 **PORTAFILTRO M10**
per EXPOBAR-FAEMA-VBM

FILTER HOLDER M10
for EXPOBAR-FAEMA-VBM

SIEBTRÄGER M10
für EXPOBAR-FAEMA-VBM

EXPOBAR
FAEMA 4772117321



1165016 **PORTAFILTRO CIMBALI**
centro fori attacco beccucci 18 mm.
attacco manopola M10

FILTER HOLDER CIMBALI
distance between spout holes 18 mm
handle connection M10

SIEBTRÄGER CIMBALI
Lochabstand der Ausläufe 18 mm
Anschluss des Handgriffs M10

CIMBALI 457-817-000
CIMBALI 457-819-000
CIMBALI 458-159-007
CIMBALI 458-980-000
CIMBALI 458-981-000



1165017 **PORTAFILTRO CIMBALI 3/8”**
attacco beccucci ø 3/8”
attacco manopola M10

FILTER HOLDER CIMBALI 3/8”
spout connection ø 3/8”
handle connection M10

SIEBTRÄGER CIMBALI 3/8”
Anschluss für Ausläufe ø 3/8”
Anschluss des Handgriffs M10

CIMBALI 492-560-000+...
CIMBALI 492-561-000+...



1165018 **PORTAFILTRO 2 TAZZE COMPLETO**

2 CUPS COMPLETE FILTER HOLDER

FILTERTRÄGER 2 TASSEN KOMPLETT

LA PAVONI 395307



1165019 **PORTAFILTRO COMPLETO 1 CAFFÉ**

1 COFFEE COMPLETE FILTER HOLDER

SIEBTRÄGER KOMPLETT 1 KAFFEE

CONTI



1165020

Adattabile/Suitable for/Passend für

1165020 **PORTAFILTRO COMPLETO 2 CAFFÉ**

2 COFFEES COMPLETE FILTER HOLDER

SIEBTRÄGER KOMPLETT 2 KAFFEE

CONTI



1165021 **PORTATILTRO 2 TAZZE**

2 CUPS FILTER HOLDER

FILTERTRÄGER 2 TASSEN

SAN MARCO 400154



1165022 **PORTAFILTRO MACCHINE CAFFÉ**

attacco beccucci ø 3/8”
attacco manopola M12
per BRASILIA-FAEMA-FIORENZATO-FUTURMAT-GRIMAC-VFA

FILTER HOLDER COFFEE MACHINES
spout connection ø 3/8”
handle connection M12
for BRASILIA-FAEMA-FIORENZATO-FUTURMAT-GRIMAC-VFA

SIEBTRÄGER KAFFEEMASCHINEN
Anschluss für Ausläufe ø 3/8”
Anschluss des Handgriffs M12
für BRASILIA-FAEMA-FIORENZATO-FUTURMAT-GRIMAC-VFA

BRASILIA 04106.0.00.04
FAEMA 4772117321
FIORENZATO C.S.
FUTURMAT/ARIETE
LA SCALA C-0503
VFA
VIBIEMME PORTTN
WEGA W10328
GRIMAC



1165026 **PORTAFILTRO GAGGIA**

attacco beccucci ø 3/8”
attacco manopola M10

FILTER HOLDER GAGGIA
spout connection ø 3/8”
handle connection M10

SIEBTRÄGER GAGGIA
Anschluss für Ausläufe ø 3/8”
Anschluss des Handgriffs M10

GAGGIA



1165028 **PORTAFILTRO MARZOCCO**

attacco beccucci ø 3/8”
attacco manopola M12

FILTER HOLDER MARZOCCO
spout connection ø 3/8”
handle connection M12

SIEBTRÄGER MARZOCCO
Anschluss für Ausläufe ø 3/8”
Anschluss des Handgriffs M12

MARZOCCO



Adattabile/Suitable for/Passend für

1165029 **PORTAFILTRO MARZOCCO INCLINATO**
attacco beccucci ø 3/8”
attacco manopola M10
inclinato 15°

FILTER HOLDER MARZOCCO SLANTING
spout connection ø 3/8”
handle connection M10
15° slanting

SIEBTRÄGER MARZOCCO GENEIGT
Anschluss für Ausläufe ø 3/8”
Anschluss des Handgriffs M10
15° geneigt

MARZOCCO



1165031 **PORTAFILTRO N. SIMONELLI**
attacco beccucci ø 3/8”
attacco manopola M10

FILTER HOLDER N. SIMONELLI
spout connection ø 3/8”
handle connection M10

SIEBTRÄGER N. SIMONELLI
Anschluss für Ausläufe ø 3/8”
Anschluss des Handgriffs M10

N. SIMONELLI 98005001



1165036 **PORTAFILTRO 1° MODELLO**
per FUTURMAT-GAGGIA-ITALCREM-MAIRALI-VISACREM

FILTER HOLDER 1st MODEL
for FUTURMAT-GAGGIA-ITALCREM-MAIRALI-VISACREM

SIEBTRÄGER 1. MODELL
für FUTURMAT-GAGGIA-ITALCREM-MAIRALI-VISACREM

FUTURMAT/ARIETE	08103510
GAGGIA	
GAGGIA SPAGNA	08103510
ITALCREM	08103510
MAIRALI	08103510
VISACREM	08103510



1165037 **PORTAFILTRO 2° MODELLO**
attacco beccuccio ø 3/8
attacco manopola M 12x1
per FUTURMAT-GAGGIA-ITALCREM-MAIRALI-VISACREM-VFA

FILTER HOLDER 2nd MODEL
spout connection ø 3/8”
handle connection M 12x1
for FUTURMAT-GAGGIA-ITALCREM-MAIRALI-VISACREM-VFA

SIEBTRÄGER 2. MODELL
Auslaufanschluss ø 3/8”
Anschluss des Handgriffs M 12x1
für FUTURMAT-GAGGIA-ITALCREM-MAIRALI-VISACREM-VFA

FUTURMAT/ARIETE	11252202
GAGGIA	
GAGGIA SPAGNA	11252202
ITALCREM	11252202
MAIRALI	11252202
VFA	
VISACREM	11252202



1165041 **PORTAFILTRO PAVONI**
attacco beccucci ø 3/8”
attacco manopola M12

FILTER HOLDER PAVONI
spout connection ø 3/8”
handle connection M12

SIEBTRÄGER PAVONI
Anschluss für Ausläufe ø 3/8”
Anschluss des Handgriffs M12

LA PAVONI 31109241



Adattabile/Suitable for/Passend für

1165046	**PORTAFILTRO RANCILIO** attacco beccucci ø 3/8" - attacco manopola M8 FILTER HOLDER RANCILIO spout connection ø 3/8" - handle connection M8 SIEBTRÄGER RANCILIO Anschluss für Ausläufe ø 3/8" - Anschluss des Handgriffs M8	RANCILIO	20112011	
1165048	**PORTAFILTRO RENEKA** RENEKA FILTER HOLDER SIEBTRÄGER RENEKA	RENEKA		
1165051	**PORTAFILTRO SAN MARCO** attacco beccucci ø 3/8" - attacco manopola M10 FILTER HOLDER SAN MARCO spout connection ø 3/8" - handle connection M10 SIEBTRÄGER SAN MARCO Anschluss für Ausläufe ø 3/8", Anschluss des Handgriffs M10	SAN MARCO	502034	
1165056	**PORTAFILTRO SPAZIALE M12x1** attacco beccucci ø 3/8" - attacco manopola M12x1 FILTER HOLDER SPAZIALE spout connection ø 3/8" - handle connection M12X1 SIEBTRÄGER SPAZIALE Anschluss für Ausläufe ø 3/8" - Anschluss des Handgriffs M12x1	LA SPAZIALE		
1165057	**PORTAFILTRO SPAZIALE M12x1,5** attacco beccucci ø 3/8" - attacco manopola M12x1,5 FILTER HOLDERS SPAZIALE M12x1,5 spout connection ø 3/8" - knob fitting M12x1,5 FILTERHALTERUNG SPAZIALE M12x1,5 Anschluss für Ausläufe ø 3/8", Anschluss für Drehknopf M12x1,5	LA SPAZIALE		
1165061	**PORTAFILTRO WEGA TIPO NUOVO** attacco beccuccio ø 3/8, attacco manopola M12 FILTER HOLDER WEGA - NEW MODEL spout connection ø 3/8", handle connection M12 SIEBTRÄGER NEUES MODELL WEGA Auslaufanschluss ø 3/8", Anschluss des Handgriffs M12	GRIMAC VIBIEMME WEGA	VBM048 W11775	
1165066	**PORTAFILTRO NUOVO COMPLETO MARCF-ANCAS** COMPLETE FILTER HOLDER-NEW- MARCF-ANCAS NEUER SIEBTRÄGER KOMPLETT	MARCFI-ANCAS		

Adattabile/Suitable for/Passend für

1165067	**PORTAFILTRO NUOVO MARCF-ANCAS** FILTER HOLDER- NEW MODEL -MARCF-ANCAS NEUER SIEBTRÄGER MARCF-ANCAS	MARCFI-ANCAS		
1165070	**PORTAFILTRO CROMATO ELEKTRA** CHROME FILTER HOLDER ELEKTRA SIEBTRÄGER VERCHROMT ELEKTRA	ELEKTRA	02152021	
1165071	**PORTAFILTRO ELEKTRA** FILTER HOLDER ELEKTRA SIEBTRÄGER ELEKTRA	ELEKTRA	02273039	
1165072	**PORTAFILTRO ELEKTRA** FILTER HOLDER ELEKTRA SIEBTRÄGER ELEKTRA	ELEKTRA	02278039	
1165077	**PORTAFILTRO NUOVO MODELLO AZKOYEN** attacco ø 3/8” FILTER HOLDER NEW MODEL AZKOYEN connection ø 3/8” SIEBTRÄGER NEUES MODELL AZKOYEN Anschluss ø 3/8”	AZKOYEN		
1165078	**PORTAFILTRO COMPLETO AZKOYEN** COMPLETE FILTER HOLDER AZKOYEN SIEBTRÄGER KOMPLETT AZKOYEN	AZKOYEN		
1165101	**PORTAFILTRO CONTI** attacco beccuccio ø 3/8” - attacco manopola M12 FILTER HOLDER CONTI spout connection ø 3/8”- handle connection M12 SIEBTRÄGER CONTI Anschluss des Ausflussrohrs ø 3/8” - Anschluss des Handgriffs M12	CONTI		

1165107

		Adattabile/Suitable for/Passend für	
1165107	**PORTAFILTRO COMPLETO UNIC** attacco beccuccio ø 3/8" - attacco manopola M12x1 COMPLETE UNIC FILTER HOLDER spout fitting ø 3/8" - handle fitting M12x1 FILTERTRÄGER KOMPLETT UNIC Anschluss für Auslauf ø 3/8" - Drehknopf-Anschluss M12x1	UNIC UNIC	LF-1165106
1165161	**PORTAFILTRO PER CIALDE CAFFÉ** per cialde macinato e decaffeinato FILTER HOLDER FOR COFFEE PODS for ground and decaffeinated SIEBTRÄGER FÜR KAFFEEPADS für gemahlenen und koffeinfreien Kaffee	AURORA BEZZERA BRASILIA CONTI EXPOBAR FIORENZATO C.S. RANCILIO	
1165162	**PORTAFILTRO PER CIALDE ORZO** FILTER HOLDER FOR BARLEY COFFEE PODS SIEBTRÄGER FÜR GERSTENKAFFEEPADS	AURORA BEZZERA BRASILIA CONTI MAIRALI RANCILIO	
1168011	**FASCETTA INOX PER POMPA A FLANGIA** STAINLESS STEEL CLAMP FOR FLANGE PUMP SCHELLE AUS INOX STAHL FÜR FLANSCHPUMPE	AZKOYEN BRASILIA CMA ASTORIA LA PAVONI MAIRALI SAN MARCO	02223.0.00.03 404704 202180
1169001	**CARTUCCIA M15** dimensioni: ø 45 mm. - lunghezza: 145 mm. CARTRIDGE M15 dimensions: ø 45 mm - length: 145 mm PATRONE M15 Grösse: ø 45 mm - Länge: 145 mm	CIMBALI	
1169002	**CARTUCCIA M20-M30** dimensioni: ø 42 mm. - lunghezza: 150 mm. CARTRIDGE M20-M30 dimensions: ø 42 mm - length: 145 mm PATRONE M20-M30 Grösse: ø 42 mm - Länge: 145 mm	CIMBALI	457-177-006
1169003	**CARTUCCIA M20-M30** dimensioni: ø 42 mm. - lunghezza: 210 mm. CARTRIDGE M20- M30 dimensions: ø 42 mm - length: 210 mm PATRONE M20-M30 Grösse: ø 42 mm - Länge: 210 mm	CIMBALI	457-207-006

		Adattabile/Suitable for/Passend für		
1169011	**CARTUCCIA 2 GRUPPI** CARTRIDGE 2 GROUPS PATRONE 2 GRUPPEN	SAN MARCO	507099	
1184001	**VITE M6** SCREW M6 SCHRAUBE M6	EXPOBAR	25091250	
1184002	**PORTADOCCIA** SHOWER HOLDER DUSCHETRÄGER	BRASILIA	11088.0.00.04	
1184003	**VITE M8x45** SCREW M8x45 SCHRAUBE M8x45	BRASILIA	02680.0.00.03	
1184004	**TAPPO 1/4" PER GRUPPO** PLUG 1/4" FOR GROUP DECKEL 1/4" FÜR GRUPPE	BRASILIA	07667.0.00.04	
1184005	**VITE INOX FERMA CAMMA M6** CAM LOCKING STAINLESS STEEL SCREW M6 INOX BEFESTIGUNGSSCHRAUBE FÜR NOCKEN M6	BRASILIA	13651.0.40.04	
1184006	**VITE M4x12 INOX** STAINLESS STEEL SCREW M4x12 SCHRAUBE M4x12 AUS INOX	BRASILIA FAEMA N. SIMONELLI RANCILIO	01239.0.00.03 4001051935 00000089 37030412	
1184007	**VITE M8x20 ZINCATA** ZINC-PLATED SCREW M8x20 VERZINKTE SCHRAUBE M8x20	BRASILIA FAEMA RANCILIO RANCILIO	01260.0.00.03 37040821 37060820	
1184008	**VITE M8x25 ZINCATA FISSAGGIO GRUPPO** GROUP FASTENING ZINC-PLATED SCREW M8x25 VERZ.BEFESTIGUNGSSCHR.M8x25 FÜR GRUPPE	BRASILIA	01231.0.00.03	
1184009	**PRIGIONIERO M8 ZINCATO** ZINC-PLATED M8 STUD VERZINKTE STIFTSCHRAUBE M8	BRASILIA CIMBALI FAEMA	01246.0.00.03 503-308-200 503308200	

1184010

Adattabile/Suitable for/Passend für

1184010 **VITE M6x10 INOX**

STAINLESS STEEL SCREW M6x10

SCHRAUBE M6x10 AUS INOX

BRASILIA	05545.0.00.03
FAEMA	4001135885
FAEMA	4001135922



1184011 **VITE M4x4**

SCREW M4X4

SCHRAUBE M4X4

BRASILIA	03822.0.00.03



1184012 **VITE M5x10 INOX**

STAINLESS STEEL SCREW M5x10

SCHRAUBE M5x10 AUS INOX

BRASILIA	01247.0.00.03
CONTI	
LA PAVONI	403210
RANCILIO	37040510
ROSSI	



1184013 **CAMMA APERTURA GRUPPO**

GROUP OPENING CAM

ÖFFNUNGSNOCKEN FÜR GRUPPE

BRASILIA	09320.0.00.04



1184014 **PISTONE**

PISTON

KOLBEN

BRASILIA	11771.0.00.04



1184015 **BUSSOLA**

BUSHING

BUCHSE

BRASILIA	11770.0.10.04



1184016 **VITE PER CAMPANA M15-20-25-27-28-30**

BELL SCREW M15-20-25-27-28-30

SCHRAUBE FÜR GLOCKE M15-20-25-27-28-30

CIMBALI	590-787-001



1184017 **VITE PER CAMPANA M29-31-32**

BELL SCREW M29-31-32

SCHRAUBE FÜR GLOCKE M29-31-32

CIMBALI	593-811-000



1184018 **VITE ESAGONALE PER CAMPANA M29-31-32**

HEXAGONAL SCREW FOR BELL M29-31-32

SECHSKANTSCHRAUBE FÜR GLOCKE M29-31-32

CIMBALI	593-815-000



Adattabile/Suitable for/Passend für

1184019	**VITE FISSAGGIO** FASTENING SCREW BEFESTIGUNGSSCHRAUBE	CIMBALI 590-791-010 FAEMA	
1184020	**BLOCCO CAMME CON PERNO** CAM UNIT WITH PIN NOCKENGRUPPE MIT STIFT	SAN MARCO 502021	
1184021	**VITE M5x14 INOX** STAINLESS STEEL SCREW M5x14 INOX-SCHRAUBE M5x14	FAEMA	
1184522	**PORTADOCCIA 1A SERIE** SHOWER HOLDER 1st SERIES DUSCHETRÄGER 1. SERIE	BRASILIA 04087.0.00.04	
1184526	**PISTONE GRUPPO** GROUP PISTON KOLBEN FÜR GRUPPE	CONTI	
1184551	**PERNO A CAMME PER GRUPPO** CAM SLEEVE FOR COFFEE GROUP NOCKENWELLE FÜR KAFFEE-GRUPPE	FAEMA 3161136650 FUTURMAT/ARIETE 01769702 LA PAVONI 314077 VFA	
1184803	**TAPPO GIGLEUR GR.NE** GROUP JET CAP NE SCHRAUBKAPPE GRUPPE NE	RANCILIO 20122651	
1184804	**VITE M6x8 INOX** STAINLESS STEEL SCREW M6x8 SCHRAUBE M6x8 AUS INOX	FAEMA RANCILIO 37060608	
1184815	**FERMO PER GRUPPO LEVA** LEVER GROUP RETAINER HALTEVORRICHTUNG FÜR HEBELGRUPPE	RANCILIO 38120007	

1184817

		Adattabile/Suitable for/Passend für		
1184817	**SQUADRETTA GRUPPO LEVA** SQUARE BRACKET FOR LEVER GROUP HALTER FÜR HEBELGRUPPE	RANCILIO	32579003	
1184818	**VITE FISSAGGIO SQUADRETTA** FIXING SCREW FOR BRACKET BEFESTIGUNGSSCHRAUBE FÜR HALTER	RANCILIO	26212010	
1184820	**VITE INOX M6x25** STAINLESS STEEL SCREW M6x25 SCHRAUBE AUS INOX M6x25	RANCILIO	37040625	
1184822	**PISTONE ø 50** PISTON ø 50 KOLBEN ø 50	RANCILIO	20116501	
1184823	**SNODO PER GRUPPO LEVA** ARTICULATION FOR LEVER GROUP GELENK FÜR HEBELGRUPPE	RANCILIO	23155005	
1184824	**SPINA PER SNODO** ARTICULATION PIN HÜLSE FÜR GELENK	RANCILIO	25118005	
1184826	**MOLLA VALVOLA COMANDO** SPRING FOR CONTROL VALVE FEDER FÜR STEUERUNGSVENTIL	RANCILIO	39110045	
1184850	**LEVA COMANDO** GROUP HANDLE LEVER STEUERHEBEL	RANCILIO	32599001	
1184853	**PERNO PER RULLINO** GROUP ROLL PIN NE-AI- BOLZEN FÜR ROLLE GR NE-AI-	RANCILIO	25118004	

Adattabile/Suitable for/Passend für

1184858	**RONDELLA** WASHER SCHEIBE	RANCILIO	23222001	
1184874	**ANELLO SEEGER ø 5 mm INOX** INOX RING SEEGER ø 5 mm INOX RING SEEGER ø 5 mm	RANCILIO	37510500	
1185001	**GRIGLIA IN ACCIAIO CROMATA** CHROME-PLATED STEEL GRID VERCHROMTES GITTER AUS STAHL	LA PAVONI	324021	
1185002	**GRIGLIA IN PLASTICA** PLASTIC STEEL GRID KUNSTOFFGITTER	LA PAVONI	371103	
1185701	**GRIGLIA SCALDATAZZE FAEMA** dimensioni 215x225 mm. CUP WARMING GRID FAEMA overall dimensions 215 x 225 mm GITTER FÜR TASSENWÄRMER FAEMA Grösse 215 x 225 mm	FAEMA MAIRALI	4533132617	
1185702	**GRIGLIA SCALDATAZZE BIANCA** dimensioni 310x310 mm. WHITE CUP WARMING GRID overall dimensions 310 x 310 mm WEISSES GITTER FÜR TASSENWÄRMER FAEMA Grösse 310 x 310 mm	FAEMA	4533132616	
1185703	**GRIGLIA SCALDATAZZE MARRONE** dimensioni: 310x310 mm. BROWN CUP WARMING GRID overall dimensions: 310 x 310 mm BRAUNES GITTER FÜR TASSENWÄRMER Grösse: 310 x 310 mm	FAEMA		

Adattabile/Suitable for/Passend für

1185711	**GRIGLIA SCALDATAZZE 207x400 mm.** CUP WARMING GRID 207 x 400 mm GITTER FÜR TASSENWÄRMER 207x400 mm	CIMBALI FUTURMAT/ARIETE MAIRALI	07653801	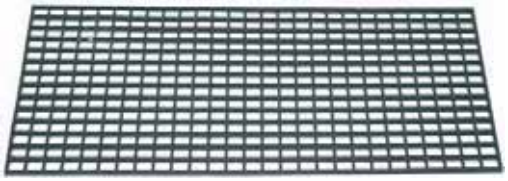
1185721	**GRIGLIA SCALDATAZZE 178x210 mm.** CUP WARMING GRID 178 x 210 mm GITTER FÜR TASSENWÄRMER 178x210 mm	N. SIMONELLI	05340023	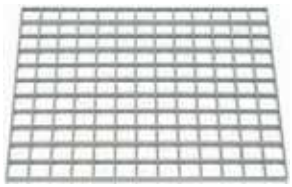
1185722	**GRIGLIA SCALDATAZZE 178x270 mm.** CUP WARMING GRID 178 x 270 mm GITTER FÜR TASSENWÄRMER 178x270 mm	N. SIMONELLI	05340025	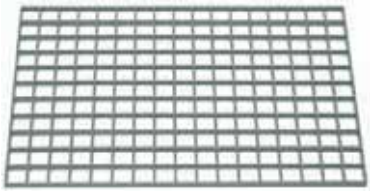
1185723	**GRIGLIA SCALDATAZZE 178x350 mm.** CUP WARMING GRID 178 x 350 mm GITTER FÜR TASSENWÄRMER 178x350 mm	N. SIMONELLI	05340024	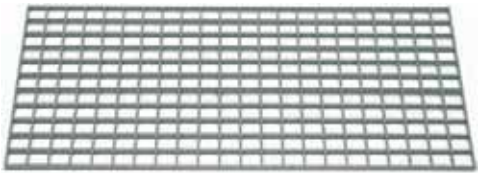
1185801	**GRIGLIA POSATAZZE MNL LUNGA** LONG CUP SUPPORT GRID MLN GITTER TASSENTRÄGER MNL LANG	RANCILIO	10781302	
1185802	**GRIGLIA POSATAZZE MLN CORTA** SHORT CUP SUPPORT GRID MLN GITTER TASSENTRÄGER MLN KURZ	RANCILIO	10781303	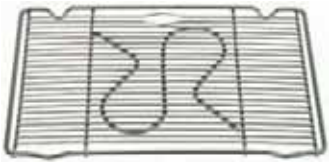
1185803	**GRIGLIA POSATAZZE MLN 335 mm.** CUP SUPPORT GRID MLN 335 mm GITTER TASSENTRÄGER MLN 335 mm	RANCILIO	10781300	
1185804	**GRIGLIA POSATAZZE MLN 240 mm.** CUP SUPPORT GRID MLN 240 mm GITTER TASSENTRÄGER MLN 240 mm	RANCILIO	10781301	

Adattabile/Suitable for/Passend für

1185811 **GRIGLIA SCALDATAZZE Z11 198 mm**

CUP WARMING GRID Z11 198 mm -PL-

GITTER TASSENWÄRMER Z11 198 mm -PL-

RANCILIO 38123146



1185812 **GRIGLIA SCALDATAZZE Z11 238 mm**

CUP WARMING GRID Z11 238 mm -PL-

GITTER TASSENWÄRMER Z11 238 mm -PL-

RANCILIO 38123147



1185814 **GRIGLIA SCALDATAZZE MLN 240 mm.**

CUP WARMING GRID MLN 240 mm

GITTER TASSENWÄRMER MLN 240 mm

RANCILIO 32330411



1186013 **GUARNIZIONE TEFLON**

TEFLON GASKET

DICHTUNG AUS TEFLON

GRIMAC GR719

1186014 **GUARNIZIONE OR 02015 EPDM**

02015 EPDM O-RING

O-RING DICHTUNG 02015 EPDM

CIMBALI	401-370-000
EXPOBAR	50000110
FAEMA	401370000
IME	OR102
N. SIMONELLI	18010559
SAECO	140328061
SAECO	140328161
SAECO	NM02028
ZANUSSI	059293



1186015 **GUARNIZIONE GRUPPO LEVA**

LEVER UNIT GASKET

DICHTUNG FÜR HEBELGRUPPE

AURORA



1186027 **GUARNIZIONE SILICONE**

SILICONE GASKET

SILIKONDICHTUNG

AZKOYEN
RENEKA



1186028

		Adattabile/Suitable for/Passend für		
1186028	**GUARNIZIONE GRUPPO** GROUP GASKET GRUPPENDICHTUNG	EXPOBAR	50000200	
1186029	**GUARNIZIONE TEFLON 14x11x2,5 mm** TEFLON GASKET 14x11x2,5 mm TEFLONDICHTUNG 14x11x2,5 mm	EXPOBAR	50030000	
1186030	**GUARNIZIONE TEFLON 18x3,5x2 mm** TEFLON GASKET 18x3,5x2 mm TEFLONDICHTUNG 18x3,5x2 mm	EXPOBAR	50020000	
1186031	**BUSSOLA RUBINETTO CARICO** INLET TAP BUSH BUCHSE FÜR EINLAUFHAHN	BRASILIA	02107.0.00.04	
1186032	**RONDELLA TENUTA LIVELLO** LEVEL SEALING WASHER DICHTUNGSRING FÜR WASSERNIVEAU	BRASILIA	00088.0.00.04	
1186035	**RONDELLA OTTONE** BRASS WASHER RING AUS MESSING	CMA ASTORIA WEGA WEGA	25652 WY25652 W10560	
1186036	**RONDELLA OTTONE 21,5x6,5x2 mm** BRASS WASHER 21,5x6,5x2 mm MESSINGSCHEIBE 21,5x6,5x2 mm	EXPOBAR	30370100	
1186038	**RACCORDO PER VETRO** FITTING FOR GLASS ANSCHLUSS FÎR GLAS	EXPOBAR VIBIEMME	30100040	
1186039	**GUARNIZIONE KLINGER 1/4”** KLINGER GASKET 1/4” DICHTUNG KLINGER 1/4”	BRASILIA	13627.0.00.02	

		Adattabile/Suitable for/Passend für		
1186040	**RONDELLA OTTONE 10,7x8,2x2 mm** BRASS WASHER 10.7x8.2x2 mm MESSINGSCHEIBE 10,7x8,2x2 mm	BRASILIA	12153.0.00.03	
1186043	**RONDELLA PIANA ZINCATA 16x8,5x1,6** ZINC-PLATED FLAT WASHER 16x8,5x1,6 VERZINKTE FLACHSCHEIBE 16x8,5x1,6	BRASILIA	01290.0.00.03	
1186044	**GUARNIZIONE RAME 24x20x1 mm** COPPER GASKET 24x20x1 mm KUPFERDICHTUNG 24x20x1 mm	BRASILIA	12152.0.00.03	
1186045	**VALVOLA DI TENUTA** SEALING VALVE DICHTUNGSVENTIL	BRASILIA	00110.0.00.04	
1186046	**SPESSORE FINECORSA** LIMIT SWITCH BLOCK DICHTUNG FÜR ENDSCHALTER	BRASILIA	01432.0.00.02	
1186047	**GUARNIZIONE RAME 28x22x3 mm** COPPER GASKET 28x22x3 mm KUPFERDICHTUNG 28x22x3 mm	BRASILIA	07788.0.00.02	
1186048	**GUARNIZIONE RAME 19x13x2,7 mm** COPPER GASKET 19x13x2.7 mm KUPFERDICHTUNG 19x13x2,7 mm	BRASILIA	01387.0.00.02	
1186049	**GUARNIZIONE OR R6 7,2x1,9 mm** OR-GASKET R6 7.2x1.9 mm DICHTUNG OR R6 7,2x1,9 mm	BRASILIA	06349.0.00.02	
1186055	**RONDELLA PIANA 8x2x0,5 mm** FLAT WASHER 8x2x0,5 mm FLACHSCHEIBE 8x2x0,5 mm	BRASILIA	01301.0.00.03	
1186056	**GUARNIZIONE DI TENUTA 6x3 mm** SEALING GASKET 6x3 mm DICHTUNG 6x3 mm	BRASILIA	00825.0.00.02	

		Adattabile/Suitable for/Passend für		
1186057	**GUARNIZIONE 15,5x7,7x4 mm** GASKET 15.5x7.7x4 mm DICHTUNG 15,5x7,7x4 mm	BRASILIA	01361.0.00.02	
1186058	**RONDELLA ø INTERNO 8,5 mm** WASHER INTERNAL ø 8,5 mm SCHEIBE INNEN ø 8,5 mm	BRASILIA	01291.0.00.03	
1186059	**GUARNIZIONE PER GRUPPO** GASKET FOR GROUP GRUPPENDICHTUNG	BRASILIA	00823.0.00.02	
1186061	**GUARNIZIONE GRUPPO 72x57x8 mm** GROUP GASKET 72x57x8 mm GRUPPENDICHTUNG 72x57x8 mm	BRASILIA	04367.0.00.02	
1186062	**GUARNIZIONE TEFLON 20x16,7x2 mm** TEFLON GASKET 20x16,7x2 mm TEFLONDICHTUNG 20x16,7x2 mm	BRASILIA	00820.0.00.02	
1186063	**GUARNIZIONE GRUPPO SILICONE 64x55x5 mm** GROUP SILICONE GASKET 64x55x5 mm GRUPPENDICHTUNG AUS SILIKON 64x55x5 mm	BRASILIA	09207.0.00.02	
1186065	**GUARNIZIONE TEFLON 12x10x1 mm** TEFLON GASKET 12x10x1 mm TEFLONDICHTUNG 12x10x1 mm	BRASILIA	01405.0.00.02	
1186066	**GUARNIZIONE PER ROMPIGETTO 21x15x3 mm** GASKET FOR DIFFUSER FITTING 21x15x3 mm DICHTUNG FÜR AUSLAUFVERTEILER 21x15x3 mm	BRASILIA	05823.0.00.02	
1186067	**GUARNIZIONE RAME 23x17x3 mm** COPPER GASKET 23x17x3 mm KUPFERDICHTUNG 23x17x3 mm	BRASILIA	01386.0.00.02	

Adattabile/Suitable for/Passend für

1186068	**GUARNIZIONE 13x4x4 mm** GASKET 13x4x4 mm DICHTUNG 13x4x4 mm	BRASILIA	12005.0.00.02	
1186077	**GUARNIZIONE SOTTOCOPPA PER MICRO CIMBALI** dimensioni 60,5x48,5x5 mm FILTER HOLDER GASKET FOR MICRO CIMBALI sizes 60,5x48,5x5 mm SIEBTRÄGERDICHTUNG FÜR MICRO CIMBALI Größe 60,5x48,5x5 mm	CIMBALI	400-182-000	
1186078	**MEMBRANA PER PRESSOSTATO** PRESSURE SWITCH DIAPHRAGM MEMBRAN FÜR DRUCKSCHALTERSCHLAUCH	CIMBALI	468-007-020	
1186079	**GUARNIZIONE TEFLON ø 17x13x3 mm** TEFLON GASKET ø 17x13x3 mm TEFLONDICHTUNG ø 17x13x3 mm	BRASILIA	07002.0.00.02	
1186080	**IMPUGNATURA ANTISCOTTATURA TUBI ø 10 mm** BURN PREVENTING PIPE HANDGRIP ø 10 mm SCHUTZHANDGRIFF FÜR RÖHRE ø 10 mm	BRASILIA	11972.0.00.02	
1186081	**GUARNIZIONE OR 03162** O-RING 03162 O-RING DICHTUNG 03162	RENEKA	9002813	
1186082	**GUARNIZIONE TEFLON 50x36x2 mm.** TEFLON GASKET 50x36x2 mm TEFLON-DICHTUNG 50x36x2 mm	RENEKA	9006065	
1186083	**GUARNIZIONE GOMMA ø 12x3x4 mm.** RUBBER GASKET ø 12x3x4 mm GUMMIDICHTUNG ø 12x3x4 mm	RENEKA	9003630	

1186084

		Adattabile/Suitable for/Passend für		
1186084	**GUARNIZIONE A LABBRO ø 16 mm.** LIP GASKET LIPPENDICHTUNG ø 16 mm	RENEKA	9003629	
1186085	**GUARNIZIONE OR ø 13x2 mm.** O-RING ø 13x2 mm O-RING DICHTUNG ø 13x2 mm	RENEKA	2500001	
1186086	**GUARNIZIONE GOMMA ø 13x4 mm.** RUBBER GASKET ø 13x4 mm GUMMIDICHTUNG ø 13x4 mm	RENEKA	2500062	
1186087	**GUARNIZIONE OR 0152 EPDM** O-RING 0152 EPDM O-RING DICHTUNG 0152 EPDM	LA PAVONI LASA MARENO RENEKA	465302 2181200 1036505100	
1186088	**GUARNIZIONE OR 02037 VITON** O-RING 02037 VITON O-RING DICHTUNG 02037 VITON	MAIRALI RENEKA	9001838	
1186089	**GUARNIZIONE ANTISCOTTATURA** ANTI-SCORCHING GASKET DICHTUNG GEGEN VERBRÜHUNGEN	RENEKA		
1186090	**PORTAGUARNIZIONE LIVELLO** LEVEL GASKET HOLDER DICHTUNGSTRÄGER FÜR NIVEAU	AURORA		
1186091	**GUARNIZIONE COLLARE GOMMA** RUBBER COLLAR GASKET DICHTUNG GUMMIKRAGEN	AURORA		
1186092	**RACCORDO PER GUARNIZIONE** GASKET FITTING ANSCHLUSS FÜR DICHTUNG	AURORA		

Adattabile/Suitable for/Passend für

1186093	**DADO PER GUARNIZIONE RUBINETTO DI CARICO** NUT FOR INLET TAP GASKET MUTTER FÜR DICHTUNG VON EINLAUFHAHN	AURORA		
1186094	**GUARNIZIONE RUBINETTO DI CARICO** INLET TAP GASKET DICHTUNG FÜR EINLAUFHAHN	AURORA		
1186095	**GUARNIZIONE RUBINETTO DI CARICO** INLET TAP GASKET DICHTUNG FÜR EINLAUFHAHN	AURORA		
1186096	**BUSSOLA INNESTO TUBO VAPORE** STEAM PIPE FITTING BUSHING BUCHSE FÜR DAMPFROHRANSCHLUSS	AURORA		
1186097	**GUARNIZIONE RAME 24x20x2,5 mm.** per tubo vapore COPPER GASKET 24x20x2,5 mm for steam pipe KUPFERDICHTUNG 24x20x2,5 mm für Dampfrohr	AURORA		
1186098	**GUARNIZIONE FLANGIA PER GRUPPO** FLANGE GASKET FOR ASSEMBLY FLANSCHDICHTUNG FÜR GRUPPE	AURORA		
1186099	**GUARNIZIONE TEFLON 10x6x1 mm** TEFLON GASKET 10x6x1 mm TEFLONDICHTUNG 10x6x1 mm	BRASILIA	08576.0.00.02	
1186100	**GUARNIZIONE CIECA ø 23x3 mm.** per rubinetto vecchia serie BLIND GASKET ø 23x3 mm. for taps old series BLINDDICHTUNG ø 23x3 mm. für Hahn alte Serie	BEZZERA		

1186101

		Adattabile/Suitable for/Passend für		
1186101	**PORTA GUARNIZIONE** GASKET HOLDER DICHTUNGSTRÄGER	BEZZERA		
1186102	**GUARNIZIONE RUBINETTO** TAP GASKET WASSERVENTIL-DICHTUNG	BEZZERA	5493023	
1186103	**GUARNIZIONE TEFLON** TEFLON GASKET DICHTUNG AUS TEFLON	SAN MARCO	205081	
1186104	**PORTA GUARNIZIONE** GASKET HOLDER DICHTUNGSTRÄGER	BEZZERA	7496003	
1186105	**GUARNIZIONE OR** O-RING O-RING-DICHTUNG	BEZZERA	5495001	
1186106	**GUARNIZIONE OR** O-RING O-RING-DICHTUNG	BEZZERA		
1186107	**PORTA GUARNIZIONE** GASKET HOLDER DICHTUNGSTRÄGER	BEZZERA	5224604	
1186108	**GUARNIZIONE** GASKET DICHTUNG	BEZZERA	5493011	
1186109	**GUARNIZIONE TEFLON** TEFLON GASKET TEFLON-DICHTUNG	BEZZERA	5220603	

Adattabile/Suitable for/Passend für

1186110 **PORTA GUARNIZIONE**
GASKET HOLDER
DICHTUNGSTRÄGER

BEZZERA



1186111 **GUARNIZIONE**
GASKET
DICHTUNG

BEZZERA 5493013



1186112 **GUARNIZIONE VALVOLA**
VALVE GASKET
DICHTUNG FÜR VENTIL

SAN MARCO 109077



1186113 **PORTA GUARNIZIONE**
GASKET HOLDER
DICHTUNGSTRÄGER

BEZZERA 5224607



1186114 **GUARNIZIONE RAME ø 13,1x17x1 mm.**
COPPER GASKET ø 13.1x17x1 mm
DICHTUNG AUS KUPFER ø 13,1x17x1 mm

CONTI



1186117 **GUARNIZIONE TEFLON 26x21x2 mm**
TEFLON GASKET 26 x 21 x 2 mm
TEFLONDICHTUNG 26x21x2 mm

GRIMAC
BRASILIA 00812.0.00.02
EXPOBAR
FAEMA
FIORENZATO C.S. A1200154
FUTURMAT/ARIETE
VIBIEMME GUARTE



1186118 **GUARNIZIONE TEFLON 26x19x2 mm**
TEFLON GASKET 26 x 19 x 2 mm
TEFLONDICHTUNG 26x19x2 mm

EXPOBAR
FIORENZATO C.S. A1200158



1186119 **GUARNIZIONE TEFLON ø 17,3x12,1x2,3 mm.**
TEFLON GASKET ø 17.3x12.1x2.3 mm
DICHTUNG AUS TEFLON ø 17,3x12,1x2,3 mm

CONTI



1186120 **PORTAGUARNIZIONE**
GASKET HOLDER
DICHTUNGSTRÄGER

SAN MARCO 205060



1186121

Adattabile/Suitable for/Passend für

1186121	**GUARNIZIONE** GASKET DICHTUNG	FAEMA 4051133431	
1186122	**PORTA GUARNIZIONE** GASKET HOLDER DICHTUNGSTRÄGER	FAEMA 2151136654 FUTURMAT/ARIETE VIBIEMME RACCVARU GRIMAC GR741	
1186123	**GUARNIZIONE PISTONE** PISTON GASKET DICHTUNG FÜR KOLBEN	SAN MARCO 109014	
1186124	**GUARNIZIONE LIVELLO** WATER LEVEL GASKET DICHTUNG FÜR WASSERNIVEAU	FAEMA 4701113008 MAIRALI VFA	
1186125	**GUARNIZIONE TRAPEZOIDALE** TRAPEZIOIDAL GASKET TRAPEZFÖRMIGE DICHTUNG	SAN MARCO 109008	
1186126	**GUARNIZIONE RAME 26x21x2 mm** WATER LEVEL FITTING GASKET DICHTUNG FÜR ANSCHLUSSSTÜCK WASSERNIVEAU	EXPOBAR FAEMA VFA	
1186127	**GUARNIZIONE TEFLON E64-E66** TEFLON GASKET E64-E66 TEFLON-DICHTUNG E64-E66	FAEMA 4701029005	
1186128	**GUARNIZIONE CONICA COMPACT** COMPACT CONICAL GASKET KEGELDICHTUNG COMPACT	FAEMA 4701029322 FUTURMAT/ARIETE 02932200 GAGGIA GAGGIA SPAGNA 02932200 ITALCREM 02932200 MAIRALI 02932200 VFA VISACREM 02932200	

Adattabile/Suitable for/Passend für

1186129 **GUARNIZIONE VALVOLA ESPANSIONE NO STOP**

NON-STOP EXPANSION VALVE GASKET

DICHTUNG FÜR EXPANSIONSVENTIL NO STOP

FAEMA	
FUTURMAT/ARIETE	01853704
GAGGIA	
GAGGIA SPAGNA	01853704
ITALCREM	01853704
LA SPAZIALE	
MAIRALI	01853704
VFA	
VISACREM	01853704



1186130 **PORTA GUARNIZIONE**

GASKET HOLDER

DICHTUNGSTRÄGER

VFA



1186131 **PORTA GUARNIZIONE NO STOP**

NON-STOP GASKET HOLDER

DICHTUNGSTRÄGER NO STOP

FAEMA	4151018538
FUTURMAT/ARIETE	01853803
GAGGIA	
GAGGIA SPAGNA	01853803
ITALCREM	01853803
LA SPAZIALE	
MAIRALI	01853803
VFA	
VISACREM	01853803



1186132 **ANELLO DI COMPRESSIONE**

GASKET

VERDICHTUNGSRING

SAN MARCO 205551



1186134 **GUARNIZIONE VALVOLE E91**

E91 VALVE GASKET

VENTILSDICHTUNG E91

FAEMA



1186135 **GUARNIZIONE FELTRO**

GASKET

DICHTUNG AUS FILZ

SAN MARCO 109040



1186136 **GUARNIZIONE TUBO**

PIPE GASKET

ROHRDICHTUNG

SAN MARCO 109061



1186137 **GUARNIZIONE VITON ø 13x4 mm.**

VITON GASKET ø 13 x 4 mm

VITON-DICHTUNG ø 13x4 mm

SAN MARCO 109051



1186138

		Adattabile/Suitable for/Passend für		
1186138	**PORTA GUARNIZIONE** GASKET HOLDER DICHTUNGSTRÄGER	SAN MARCO	205201	
1186139	**PORTA GUARNIZIONE** GASKET HOLDER DICHTUNGSTRÄGER	SAN MARCO	205200	
1186140	**GUARNIZIONE RAME** COPPER GASKET KUPFERDICHTUNG	SAN MARCO	109096	
1186141	**GUARNIZIONE POLMONE** PIPE GASKET BALGDICHTUNG	SAN MARCO SAN MARCO	109078	
1186142	**GUARNIZIONE INOX** STAINLESS STEEL GASKET INOX-DICHTUNG	SAN MARCO	205584	
1186143	**RONDELLA OTTONE** BRASS WASHER MESSINGSCHEIBE	SAN MARCO SAN MARCO	203035	
1186145	**GUARNIZIONE CIECA ø 13x3 mm** BLIND GASKET ø 13x3 mm BLINDDICHTUNG ø 13x3 mm	SAN MARCO	109069	
1186146	**PORTA GUARNIZIONE** GASKET HOLDER DICHTUNGSTRÄGER	SAN MARCO	205152	
1186147	**RONDELLA CIECA** BLIND WASHER BLINDSCHEIBE	SAN MARCO	205262	
1186148	**GUARNIZIONE TIRANTE** TIE ROD GASKET DICHTUNG FÜR ZUGSTANGE	SAN MARCO	109085	

		Adattabile/Suitable for/Passend für		
1186149	**GUARNIZIONE RUBINETTO** TAP GASKET DICHTUNG FÜR WASSERVENTIL	SAN MARCO	109005	
1186150	**GUARNIZIONE RUBINETTO** TAP GASKET DICHTUNG FÜR WASSERVENTIL	SAN MARCO	109013	
1186151	**PREMISTOPPA** STUFFING GLAND STOPFBÜCHSEN	SAN MARCO	205114	
1186152	**GUARNIZIONE OR 03287 EPDM** OR GASKET 03287 EPDM OR-DICHTUNG 03287 EPDM	BEZZERA	7496040	
1186153	**BUSSOLA 14x11 mm.** BUSHING 14x11 mm. BUCHSE 14x11 mm.	FAEMA FUTURMAT/ARIETE		
1186154	**GOMMINO CIECO 8x4** BLIND RUBBER BUFFER 8x4 GUMMITEIL BLIND 8x4	BEZZERA	5493001	
1186155	**GUARNIZIONE TEFLON 68,4x75,8x3,2 mm.** TEFLON GASKET ø 68.4x75.8x3.2 mm DICHTUNG AUS TEFLON 68,4x75,8x3,2 mm	CONTI		
1186156	**GUARNIZIONE GHIERA** NUT GASKET RINGDICHTUNG	LA SPAZIALE		
1186157	**GUARNIZIONE OR VITON 2x12 mm.** VITON O-RING 2x12 mm O-RING DICHTUNG VITON 2x12 mm	CONTI	409631	

		Adattabile/Suitable for/Passend für	
1186159	**GUARNIZIONE OR** O-RING O-RING DICHTUNG	CONTI	
1186160	**PORTAGUARNIZIONE** GASKET HOLDER DICHTUNGSTRÄGER	CONTI 400005	
1186161	**GUARNIZIONE SEDE RUBINETTI** GASKET FOR TAP SEAT DICHTUNG FÜR HÄHNE	BRASILIA 00811.0.00.02 CONTI	
1186163	**GUARNIZIONE OR 02010 EPDM** O-RING 02010 EPDM O-RING DICHTUNG 02010 EPDM	CONTI	
1186165	**GUARNIZIONE OR 2x16 mm.** O-RING 2x16 mm O-RING DICHTUNG 2x16 mm	CONTI EXPOBAR 1186165 FIORENZATO C.S.	
1186166	**GUARNIZIONE A LABBRO** LIP GASKET LIPPENDICHTUNG	CONTI EXPOBAR FIORENZATO C.S.	
1186167	**GUARNIZIONE RAME 18x21,2x1,5 mm.** COPPER GASKET 18x21.2x1.5 mm KUPFERDICHTUNG 18x21,2x1,5 mm	CONTI EXPOBAR FIORENZATO C.S.	
1186169	**GUARNIZIONE OTTONE PER RUBINETTO** BRASS TAP GASKET MESSINGDICHTUNG FÜR WASSERVENTIL	FIORENZATO C.S.	
1186170	**GUARNIZIONE EPDM 18x4x4 mm** GASKET 18 x 4 x 4 mm DICHTUNG 18x4x4 mm	BEZZERA CARIMALI	

Adattabile/Suitable for/Passend für

1186171 **GUARNIZIONE TAPPO**

CAP GASKET

STOPFDICHTUNG

CIMBALI
EXPOBAR 30370030
MAIRALI
MARCFI-ANCAS
N. SIMONELLI
UNIC
VFA



1186172 **GUARNIZIONE GRUPPO**

COFFEE GROUP GASKET

DICHTUNG FÜR GRUPPE

FUTURMAT/ARIETE
GAGGIA
MAIRALI



1186173 **GUARNIZIONE OR LIVELLO**

WATER LEVEL O-RING

O-RING-DICHTUNG FÜR WASSERNIVEAU

MARCFI-ANCAS



1186174 **GUARNIZIONE RESISTENZA**

GASKET FOR HEATING ELEMENT

DICHTUNG FÜR HEIZELEMENT

MARCFI-ANCAS AB-425E
MARCFI-ANCAS



1186175 **GUARNIZIONE SEDE RUBINETTO**

GASKET FOR TAP SEAT

DICHTUNG FÜR HAHN

CONTI



1186176 **BOCCOLA TEFLON**

TEFLON BUSHING

BUCHSE AUS TEFLON

FUTURMAT/ARIETE 08165201
GAGGIA
GAGGIA SPAGNA 08165201
ITALCREM 08165201
MAIRALI 08165201
VISACREM 08165201



1186177 **GUARNIZIONE TEFLON**

TEFLON GASKET

DICHTUNG AUS TEFLON

CONTI



1186179 **GUARNIZIONE TEFLON**

TEFLON GASKET

DICHTUNG AUS TEFLON

CMA ASTORIA 12001
FAEMA 4701001652
FUTURMAT/ARIETE 00165209
GAGGIA
GAGGIA SPAGNA 00165209
ITALCREM 00165209
MAIRALI 00165209
VFA
VISACREM 00165209
WEGA



Adattabile/Suitable for/Passend für

1186180 **GOMMINO ANTISCOTTATURA**

BURN PREVENTING RUBBERPIECE

VERBRÜHSCHUTZGUMMI

CMA ASTORIA	15296001
FUTURMAT/ARIETE	08339100
GAGGIA SPAGNA	08339100
ITALCREM	08339100
LA SPAZIALE	
MAIRALI	08339100
UNIC	
VISACREM	08339100



1186181 **GUARNIZIONE PORTAFILTRO 73x59x8**

FILTER HOLDER GASKET

FILTERTRÄGERDICHTUNG

MARCFI-ANCAS	E-107R
MARCFI-ANCAS	



1186182 **GUARNIZIONE TEFLON ACQUA/VAPORE**
dimensioni 21x17x2 mm.

WATER/STEAM TEFLON GASKET
dimensions 21x17x2 mm

WASSER- / DAMPFDICHTUNG AUS TEFLON
Abmessung: 21x17x2 mm

CMA ASTORIA	12010
SAN MARCO	3008



1186183 **GUARNIZIONE 28x17x2 mm**

GASKET 28x17x2 mm

DICHTUNG 28x17x2 mm

CMA ASTORIA	12005



1186184 **GUARNIZIONE OR 03156 VITON PER PISTONI**

VITON O-RING 03156 FOR PISTONS

O-RING DICHTUNG 03156 FÜR KOLBEN

CMA ASTORIA	12300000



1186185 **GUARNIZIONE TEFLON 50x41x2 mm.**

TEFLON GASKET 50x41x2 mm

DICHTUNG AUS TEFLON 50x41x2 mm

CMA ASTORIA	12017



1186186 **GUARNIZIONE RAME ø 3/8" 22x17x3 mm**

COPPER GASKET ø 3/8" 22x17x3 mm

KUPFERDICHTUNG ø 3/8" 22x17x3 mm

CMA ASTORIA	12101
FAEMA	4701024555



Adattabile/Suitable for/Passend für

1186187	**GUARNIZIONE TEFLON 220x170x2 mm.** per caldaia TEFLON GASKET 220x170x2 mm for boilers DICHTUNG AUS TEFLON 220x170x2 mm für Kessel	CMA ASTORIA	12018	
1186188	**GUARNIZIONE TEFLON ø 73x61x2 mm.** per scambiatori TEFLON GASKET ø 73x61x2 mm for heat exchangers DICHTUNG AUS TEFLON ø 73x61x2 mm für Wärmetäuscher	CMA ASTORIA	12016	
1186189	**GUARNIZIONE TEFLON 15x11x2 mm.** TEFLON GASKET 15x11x2 mm DICHTUNG AUS TEFLON 15x11x2 mm	CMA ASTORIA	12012001	
1186190	**GUARNIZIONE OR 04187 VITON** O-RING 04187 VITON O-RING DICHTUNG 04187 AUS VITON	CMA ASTORIA	12304	
1186191	**GUARNIZIONE RESISTENZA FORO ø 30 mm.** GASKET FOR HEATING ELEMENT DICHTUNG FÜR HEIZELEMENT	GAGGIA		
1186192	**RONDELLA INOX** STAINLESS STEEL WASHER INOXSCHEIBE	LA SPAZIALE		
1186193	**RONDELLA OTTONE** BRASS WASHER MESSINGSCHEIBE	LA SPAZIALE		
1186194	**GUARNIZIONE TEFLON SCAMBIATORE** TEFLON GASKET FOR HEAT EXCHANGER TEFLON-DICHTUNG FÜR WÄRMETAUSCHER	CMA ASTORIA	12001	

Adattabile/Suitable for/Passend für

1186195 **GOMMINO BATTUTA FORCELLA**

RUBBER BUFFER FOR FORK

GUMMITEIL FÜR ANSCHLAG ZUR BREITER GABEL

CMA ASTORIA	27300027
LA PAVONI	
N. SIMONELLI	
WEGA	



1186196 **GOMMINO BATTUTA LEVA**

RUBBER BUFFER FOR LEVER

GUMMITEIL FÜR ANSCHLAG ZUM HEBEL

CMA ASTORIA	15120000
LA PAVONI	
N. SIMONELLI	
WEGA	



1186197 **GUARNIZIONE PISTONE**

PISTON GASKET

DICHTUNG FÜR KOLBEN

BRASILIA	00807.0.00.02
CMA ASTORIA	12201
LA PAVONI	
N. SIMONELLI	
WEGA	W10388
WEGA	WY12201



1186198 **GUARNIZIONE OR 0161 EPDM**

O-RING 0161 EPDM

O-RING DICHTUNG 0161 EPDM

BRASILIA	00845.0.00.02
CIMBALI	400-249-010
CIMBALI	400-249-000
CMA ASTORIA	12302
LA PAVONI	465216
N. SIMONELLI	
WEGA	WY12302
WEGA	W10381



1186199 **GUARNIZIONE OR 0162 EPDM**

O-RING 0162 EPDM

O-RING DICHTUNG 0162 EPDM

BRASILIA	00846.0.00.02
CMA ASTORIA	12301
ELFRAMO	06140018
LA PAVONI	465217
MARZOCCO	L122/A
N. SIMONELLI	
WEGA	WY12301
WEGA	W10380



1186200 **GUARNIZIONE GRUPPO A LEVA 24x18x3 mm**

GASKET FOR LEVER GROUP

O-RING FÜR HEBELGRUPPE 24x18x3 mm

CMA ASTORIA	12102
LA PAVONI	
N. SIMONELLI	
WEGA	WY12102
WEGA	W10376



1186201 **GUARNIZIONE TEFLON ø 21x16,8x2 mm**

TEFLON GASKET ø 21 x 16.8 x 2 mm

TEFLON-DICHTUNG ø 21 x 16,8 x 2 mm

CARIMALI	
CIMBALI	400-215-000
EXPOBAR	50010000
FAEMA	
FIORENZATO C.S.	
FUTURMAT/ARIETE	07412208
GAGGIA	
GAGGIA SPAGNA	07412208
ITALCREM	07412208
LA SCALA	C-0272
MAIRALI	07412208
RANCILIO	36220009
SAN MARCO	
VFA	
VISACREM	07412208

Adattabile/Suitable for/Passend für

1186204	**BUSSOLA GUIDAMOLLA** SPRING GUIDE FEDERFÜHRUNG	CARIMALI		
1186205	**GUARNIZIONE AMMORTIZZANTE** SHOCK ABSORBING GASKET DÄMPFUNGSDICHTUNG	BRASILIA	01431.0.00.02	
1186206	**GUARNIZIONE LIVELLO** LEVEL GASKET DICHTUNG FÜR WASSERNIVEAU	CMA ASTORIA WEGA GRIMAC	12200	
1186207	**GUARNIZIONE CILINDRO** CYLINDER GASKET ZYLINDERDICHTUNG	CIMBALI CIMBALI	400-210-010 460-309-000	
1186208	**GUARNIZIONE SAGOMATA ø ESTERNO 25 mm** SHAPED GASKET EXTERNAL ø 25 mm GEFORMTE DICHTUNG AUSSEN ø 25 mm	CIMBALI	400-363-000	
1186209	**GUARNIZIONE A LABBRO ø ESTERNO 22 mm** LIP GASKET EXTERNAL ø 22 mm LIPPENDICHTUNG AUSSEN ø 22 mm	CIMBALI	400-359-000	
1186210	**GUARNIZIONE PISTONE** PISTON GASKET KOLBENDICHTUNG	CIMBALI	400-354-000	
1186211	**GUARNIZIONE LIVELLO** LEVEL GASKET DICHTUNG FÜR WASSERNIVEAU	BEZZERA CIMBALI	5493026	
1186213	**PORTA GUARNIZIONE** GASKET HOLDER DICHTUNGSTRÄGER	CARIMALI		

1186214

Adattabile/Suitable for/Passend für

1186214	**GUARNIZIONE LIVELLO NO STOP** NON-STOP GASKET HOLDER DICHTUNG FÜR WASSERNIVEAU NO STOP	CARIMALI FAEMA 4701024552 VFA	
1186215	**GUARNIZIONE TEFLON** TEFLON GASKET TEFLON-DICHTUNG	CARIMALI	
1186217	**GUARNIZIONE PIATTA** FLAT GASKET FLACHE DICHTUNG	CARIMALI	
1186218	**PORTA GUARNIZIONE** GASKET HOLDER DICHTUNGSTRÄGER	CARIMALI	
1186219	**GUARNIZIONE LIVELLO** LEVEL GASKET DICHTUNG FÜR WASSERNIVEAU	CARIMALI	
1186220	**GUARNIZIONE ø 45x35x5 mm PER PISTONE** PISTON GASKET ø 45x35x5 mm KOLBENDICHTUNG ø 45x35x5 mm	CIMBALI 401-201-000	
1186221	**GUARNIZIONE LIVELLO** LEVEL GASKET DICHTUNG FÜR WASSERNIVEAU	CARIMALI CONTI N. SIMONELLI 02260024	
1186223	**GUARNIZIONE OR 02056 EPDM** LEVEL O-RING 02056 EPDM O-RING-DICHTUNG FÜR WASSERNIVEAU 02056 E	ADLER 60072 ATA 7601 BRASILIA 01389.0.00.02 CARIMALI CIMBALI 401-305-000 CIMBALI 401-250-000 CMA ASTORIA 12330 COMENDA 200826 ELETTROBAR 456017 MAZZER S000ANA02 N. SIMONELLI PROJECT SYSTEMS 18030 ZANUSSI 047473	

Adattabile/Suitable for/Passend für

1186226 **GUARNIZIONE LIVELLO ø 12 mm.**

LEVEL GASKET ø 12 mm

DICHTUNG FÜR WASSERNIVEAU ø 12 mm

CIMBALI	400-275-000
LA PAVONI	361002
LA SPAZIALE	
MAIRALI	
VFA	
WEGA	12200
WEGA	W10557



1186227 **GUARNIZIONE LIVELLO**

LEVEL GASKET

DICHTUNG FÜR WASSERNIVEAU

AURORA	
FAEMA	4701014816
FUTURMAT/ARIETE	
VFA	



1186228 **GUARNIZIONE LIVELLO 30x89 mm**
in universal carbo

LEVEL GASKET 30 x 89 mm
in universal carbo

DICHTUNG FÜR WASSERNIVEAU 30 x 89 mm
aus Universal Carbo

FAEMA	4701116573
MARCFI-ANCAS	



1186229 **PORTAGUARNIZIONE LIVELLO E64-E66**

LEVEL GASKET HOLDER E64-E66

DICHTUNGSTRÄGER FÜR WASSERNIVEAU E64-E66

FAEMA	
FUTURMAT/ARIETE	
MAIRALI	
VFA	



1186230 **GUARNIZIONE OR 0164 EPDM**

O-RING GASKET 0164 EPDM

O-RING-DICHTUNG 0164 EPDM

FAEMA	4701030129
GIORIK	6090140
MARCFI-ANCAS	



1186231 **GUARNIZIONE OR 04106 EPDM**

O-RING GASKET 04106 EPDM

O-RING-DICHTUNG 04106 EPDM

FAEMA	
FUTURMAT/ARIETE	
ZANUSSI	027300



1186232 **GUARNIZIONE**

GASKET

DICHTUNG

FUTURMAT/ARIETE	01626804
GAGGIA	
GAGGIA SPAGNA	01626804
ITALCREM	01626804
MAIRALI	01626804
VISACREM	01626804



Adattabile/Suitable for/Passend für

1186233 **GUARNIZIONE TENUTA ø 16x4x5 mm.**

SEAL ø 16 x 4 x 5 mm

DICHTUNG ø 16x4x5 mm

FAEMA
UNIC



1186235 **GUARNIZIONE TENUTA ø 14x4 mm.**

SEAL ø 14 x 4 mm

DICHTUNG ø 14x4 mm

CONTI



1186236 **GUARNIZIONE OR R9 VITON**

VITON O-RING R9

O-RING-DICHTUNG R9 VITON

AURORA
CARIMALI
CIMBALI 400-279-000
CONTI
EXPOBAR 50000115
FAEMA 4701114266
FUTURMAT/ARIETE08291007
GAGGIA
GAGGIA SPAGNA 08291007
ITALCREM 08291007
MAIRALI 08291007
MARZOCCO
VFA
VIBIEMME GUARASRDMER
VIBIEMME GUAROR113
VISACREM 08291007



1186237 **GUARNIZIONE OR 03300 EPDM**

O-RING 03300 EPDM

O-RING-DICHTUNG 03300 EPDM

ATA 4615
ELFRAMO 06140004
MARZOCCO



1186238 **GUARNIZIONE OR 04081 EPDM**

O-RING 04081 EPDM

O-RING-DICHTUNG 04081 EPDM

ARISTARCO 2934
ATA 1037
COMENDA 200869
FUTURMAT/ARIETE
HOONVED 30479
MAIRALI
MARZOCCO



1186239 **GUARNIZIONE RAME**

COPPER GASKET ø 14,5 x 6 mm

KUPFERDICHTUNG ø 14,5 x 6 mm

FUTURMAT/ARIETE04711701
GAGGIA
GAGGIA SPAGNA 04711701
ITALCREM 04711701
MAIRALI 04711701
VISACREM 04711701



1186240 **GUARNIZIONE 17x12x0,7 TEFLON**

GASKET 17x12x0,7 TEFLON

DICHTUNG 17x12x0,7 TEFLON

FAEMA 4701116692



Adattabile/Suitable for/Passend für

1186241 **GUARNIZIONE OR 04262 VITON**

VITON O-RING 040262 R3

O-RING-DICHTUNG 04262 R 3 VITON

FAEMA



1186242 **GUARNIZIONE LIVELLO ø 62 mm.**
in universal carbo

LEVEL GASKET ø 62 mm
in universal carbo

DICHTUNG FÜR WASSERNIVEAU ø 62 mm
aus Universal Carbo

CARIMALI
FUTURMAT/ARIETE
MARZOCCO LI122/B
VFA



1186243 **GUARNIZIONE TEFLON ø 34,5x42,5x0,5 mm.**

TEFLON GASKET ø 34.5 x 42.5 x 0.5 mm

TEFLON-DICHTUNG ø 34,5x42,5x0,5 mm

FAEMA

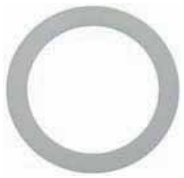

1186244 **BUSSOLA PER MOLLA**

SPRING BUSHING

BUCHSE FÜR FEDER

EXPOBAR
FAEMA 4151030015
FUTURMAT/ARIETE 03001500
GAGGIA SPAGNA 03001500
ITALCREM 03001500
LA SCALA
MAIRALI 03001500
MARZOCCO
VIBIEMME RACCBUSASRBK
VISACREM 03001500



1186245 **GUARNIZIONE TEFLON**

TEFLON GASKET

TEFLON DICHTUNG

FUTURMAT/ARIETE 05132808
GAGGIA
GAGGIA SPAGNA 05132808
ITALCREM 05132808
MAIRALI 05132808
RANCILIO
VISACREM 05132808



1186246 **GUARNIZIONE OR 0121 VITON**

VITON O-RING R9 0121

O-RING-DICHTUNG 0121 VITON

FAEMA 4701114266
LA SPAZIALE



1186247 **BUSSOLA TEFLON ø 15x10,5 mm**

TEFLON BUSHING ø 15x10.5 mm

BUCHSE AUS TEFLON ø 15x10,5 mm

FAEMA 4161132346



1186248 **GUARNIZIONE TEFLON ø 27 mm.**

TEFLON GASKET ø 27 mm

TEFLON-DICHTUNG ø 27 mm

FAEMA 4701116694
VIBIEMME



Adattabile/Suitable for/Passend für

1186249 **DADO CIECO PER LEVA**

LEVER BLIND NUT

MUTTER BLIND FÜR HEBEL

FUTURMAT/ARIETE 08115600



1186250 **GUARNIZIONE PISTONE**

PISTON GASKET

KOLBENDICHTUNG

CIMBALI 401-247-000



1186251 **GUARNIZIONE LIVELLO**

LEVEL GASKET

DICHTUNG FÜR WASSERNIVEAU

RANCILIO 36103002



1186252 **GUARNIZIONE OR R3**

O-RING R3

O-RING-DICHTUNG R3

CONTI
FAEMA 4701030708
FUTURMAT/ARIETE 03070802
GAGGIA
GAGGIA SPAGNA 03070802
ITALCREM 03070802
MAIRALI 03070802
VISACREM 03070802



1186254 **GOMMINO PARACOLPI**

BUMPER RUBBERPIECE

STOSSSICHERER GUMMITEIL

FUTURMAT/ARIETE 00103200
ITALCREM 00103200
MAIRALI 00103200
VISACREM 00103200



1186255 **GUARNIZIONE OR 0109 EPDM**

O-RING 0109 EPDM

O-RING-DICHTUNG 0109 EPDM

CIMBALI 401-366-000
FAEMA 4701116687
GAGGIA
MAIRALI
SAECO 140325161
SILANOS 904391
ZANUSSI 068573



1186256 **GUARNIZIONE PER LIVELLO**

LEVEL GASKET

DICHTUNG FÜR WASSERNIVEAU

SAN MARCO 109015



1186257 **GUARNIZIONE LIVELLO IN SILICONE**
trasparente

LEVEL GASKET - SILICONE
transparent

DICHTUNG WASSERNIVEAU AUS SILIKON
transparent

SAN MARCO



Adattabile/Suitable for/Passend für

1186258 **GOMMA PARACOLPI**

BUMPER RUBBER

STOSSSICHERER GUMMITEIL

FUTURMAT/ARIETE	00103002
ITALCREM	00103002
MAIRALI	00103002
VISACREM	00103002



1186259 **GUARNIZIONE GRUPPO**

GROUP GASKET

GRUPPENDICHTUNG

FUTURMAT/ARIETE	08150302
ITALCREM	08150302
MAIRALI	08150302
VISACREM	08150302



1186260 **GUARNIZIONE**

GASKET

DICHTUNG

FUTURMAT/ARIETE	02122307
ITALCREM	02122307
MAIRALI	02122307
VISACREM	02122307



1186262 **RONDELLA IN RAME ø 16 mm**

COPPER WASHER ø 16 mm

SCHEIBE AUS KUPFER ø 16 mm

FUTURMAT/ARIETE	07411507
GAGGIA SPAGNA	07411507
ITALCREM	07411507
MAIRALI	07411507
VISACREM	07411507



1186263 **RONDELLA ø 36 mm.**

WASHER ø 36 mm

SCHEIBE ø 36 mm

FUTURMAT/ARIETE



1186264 **GUARNIZIONE ALIMENTARE ø 22 mm.**

ALIMENTARY GASKET ø 22 mm

DICTHUNG FÜR LEBENSMITTELGEBRAUCH ø 22mm

FAEMA	4701024558
FUTURMAT/ARIETE	01539006
ITALCREM	01539006
MAIRALI	01539006
RANCILIO	
VISACREM	01539006



1186265 **BUSSOLA ø 15x12,50 mm.**

BUSHING ø 15x12.50 mm

BUCHSE ø 15x12,50 mm

FUTURMAT/ARIETE	07851801
GAGGIA SPAGNA	07851801
ITALCREM	07851801
MAIRALI	07851801
VISACREM	07851801



1186266 **GUARNIZIONE LIVELLO ø 26x12x7 mm.**

LEVEL GASKET ø 26 x 12 x 7 mm

DICHTUNG FÜR WASSERNIVEAU ø 26 x 12 x 7

UNIC



Adattabile/Suitable for/Passend für

1186267 **GUARNIZIONE OR R11**

O-RING GASKET R11

O-RING-DICHTUNG R11

CONTI
N. SIMONELLI 02280011



1186268 **GUARNIZIONE RAME 8x13x1 mm**

COPPER GASKET 8x13x1 mm

KUPFERDICHTUNG 8x13x1 mm

CIMBALI 401-236-000
CONTI



1186269 **GUARNIZIONE VETRO LIVELLO**

LEVEL GLASS GASKET

DICHTUNG FÜR NIVEAU-GLAS

CONTI



1186270 **GUARNIZIONE GOMMA VETRO LIVELLO**

LEVEL GLASS RUBBER GASKET

GUMMIDICHTUNG FÜR NIVEAU-GLAS

CONTI



1186272 **ANELLO GUIDA MOLLA**

SPRING GUIDE RING

RING FÜR FEDERFÜHRUNG

FUTURMAT/ARIETE 02269207
ITALCREM 02269207
MAIRALI 02269207
VISACREM 02269207



1186275 **GUARNIZIONE 2 GOLE**

2 GROOVES GASKET

DICHTUNG 2 RILLEN

FUTURMAT/ARIETE 00419903
ITALCREM 00419903
MAIRALI 00419903
VISACREM 00419903



1186276 **GUARNIZIONE CALDAIA 10 FORI**
dimensioni: 210x150x3 mm.
in universal carbo

10-HOLE BOILER GASKET
dimensions: 210 x 150 x 3 mm
in universal carbo

DICHTUNG FÜR KESSEL 10 LÖCHER
Grösse: 210 x 150 x 3 mm
aus Universal Carbo

AURORA



1186277 **GUARNIZIONE**

GASKET

DICHTUNG

FUTURMAT/ARIETE 00101600
ITALCREM 00101600
MAIRALI 00101600
VISACREM 00101600



Adattabile/Suitable for/Passend für

1186278 **GUARNIZIONE RAME 18x14x1,5 mm**
COPPER GASKET 18x14x1.5 mm
DICHTUNG AUS KUPFER 18x14x1,5 mm

CIMBALI	401-214-000



1186279 **ANELLO CARTUCCIA**
CARTRIDGE RING
RING FÜR PATRONE

CIMBALI	457-165-020



1186280 **PORTAGUARNIZIONE**
GASKET HOLDER
DICHTUNGSTRÄGER

CIMBALI	460-113-000
CIMBALI	460-502-000



1186281 **GUARNIZIONE TEFLON ø 28x23x2 mm**
TEFLON GASKET ø 28 x 23 x 2 mm
TEFLON-DICHTUNG ø 28 x 23 x 2 mm

SAN MARCO	109061

1186282 **GUARNIZIONE VALVOLA ø 16,85x6x4 mm**
VALVE GASKET ø 16.85x6x4 mm
DICHTUNG FÜR VENTIL ø 16,85x6x4 mm

SAN MARCO	109023



1186283 **RONDELLA OTTONE ø 15x7x2,5 mm**
BRASS WASHER ø 15x7x2.5 mm.
MESSINGSCHEIBE ø 15x7x2,5 mm

FUTURMAT/ARIETE	08165508
GAGGIA	
GAGGIA SPAGNA	08165508
ITALCREM	08165508
MAIRALI	08165508
SAN MARCO	205081
VISACREM	08165508



1186284 **GUARNIZIONE FLANGIA OR 40 EP**
FLANGE GASKET 40 EP
FLANSCHDICHTUNG O-RING 40 EP

SAN MARCO	109045



1186285 **GUARNIZIONE SOTTODOCCIA ø 51x19x1 mm.**
in universal carbo
SHOWER HOLDER GASKET ø 51 x 19 x 1 mm
in universal carbo
DICHTUNG FÜR KAFFEE-GRUPPE ø 51x19x1 mm
aus Universal Carbo

SAN MARCO	



		Adattabile/Suitable for/Passend für		
1186286	**GUARNIZIONE TEFLON CONICA** CONICAL TEFLON GASKET KEGELFÖRMIGE TEFLON-DICHTUNG	GRIMAC MARZOCCO SAN MARCO	SM046	
1186287	**GUARNIZIONE PREMISTOPPA** STUFFING GLAND GASKET DICHTUNG FÜR STOPFBÜCHSE	CONTI		
1186288	**RIDUZIONE RUBINETTO ACQUA** WATER TAP FITTING REDUZIERSTÜCK FÜR WASSERVENTIL	SAN MARCO VFA	205534	
1186289	**RONDELLA SNODO** WASHER SCHEIBE FÜR GELENK	SAN MARCO SAN MARCO SAN MARCO	204059 205525 205534	
1186290	**GUARNIZIONE TERMICO** ø interno 21 mm. -ø esterno 27 mm. -spessore 2 mm. THERMAL GASKET ø internal 21 mm. - ø eexternal 27 mm. - thickness 2 mm. WÄRMEDICHTUNG ø innen 21 mm. - ø außen 27 mm. - Dicke 2 mm.	SAN MARCO		
1186291	**GUARNIZIONE PORTAFILTRO** con spacchi esterni - dimensioni 64x52x5,5 mm FILTER HOLDER GASKET with external cuts - dimensions 64x52x5.5 mm SIEBTRÄGERDICHTUNG mit äußeren Spalten - Maße 64x52x5,5 mm	SAN MARCO		
1186292	**GUARNIZIONE OR 0130 SILICONE** GASKET OR 0130 SILICONE DICHTUNG OR 0130 SILIKON	SAN MARCO		
1186293	**GUARNIZIONE VETRO LIVELLO MODELLO 105** LEVEL GLASS GASKET MODEL 105 DICHTUNG FÜR WASSERSTANDGLAS MODELL 105	SAN MARCO		
1186294	**GUARNIZIONE DISPLAY** DISPLAY GASKET DICHTUNG FÜR DISPLAY	SAN MARCO		

		Adattabile/Suitable for/Passend für		
1186295	**GUARNIZIONE PERNO RUBINETTO** TAP SPINDLE GASKET DICHTUNG FÜR HAHNSTIFT	SAN MARCO		
1186296	**GUARNIZIONE CALDAIA ø 220x168 mm** BOILER GASKET ø 220x168 mm DICHTUNG FÜR BOILER ø 220x168 mm	GAGGIA		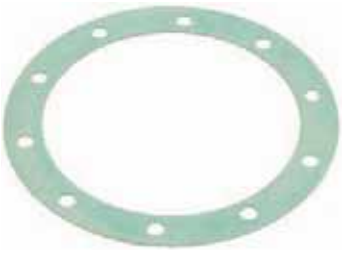
1186297	**GUARNIZIONE SCAMBIATORE ø 73x61x3 mm** HEAT EXCHANGER GASKET ø 73x61x3 mm DICHTUNG FÜR WÄRMETAUSCHER ø 73x61x3 mm	GAGGIA		
1186298	**RONDELLA OTTONE ø 13x6x0,5 mm** BRASS WASHER ø 13x6x0.5 mm MESSINGSCHEIBE ø 13x6x0,5 mm	CIMBALI		
1186299	**RONDELLA ø 21x16x1 mm** WASHER ø 21x16x1 mm SCHEIBE ø 21x16x1 mm	CIMBALI	590-715-000	
1186300	**GUARNIZIONE SEDE ø 15x7,30x4 mm** GASKET ø 15x7.30x4 mm DICHTUNG ø 15x7,30x4 mm	CIMBALI GRIMAC	400-298-000	
1186301	**GUARNIZIONE UGELLO** JET GASKET DICHTUNG FÜR DÜSE	CIMBALI LA PAVONI	401-234-000 362028	
1186302	**GUARNIZIONE SEDE RUBINETTO 14x4x5 mm** in EPDM GASKET FOR TAP HOUSING 14x4x5 mm made of EPDM DICHTUNG FÜR HAHN 14x4x5 mm aus EPDM	CARIMALI		

Adattabile/Suitable for/Passend für

1186304 **GUARNIZIONE OR 0112 EPDM**

O-RING 0112 EPDM

O-RING-DICHTUNG 0112 EPDM

ADLER	60050
ARISTARCO	697
BEZZERA	7496016
BOBECK	E13003
CIMBALI	401-278-000
COMENDA	200810
COMENDA	200845
DIHR	13003
ELETTROBAR	456015
HOONVED	33792
IME	OR112
LASA	2183500
MARCFI-ANCAS	
N. SIMONELLI	18010048



1186306 **RONDELLA OTTONE ø 10x5x1 mm**

BRASS WASHER ø 10x5x1 mm

MESSINGSCHEIBE ø 10x5x1 mm

GRIMAC	F172
CMA ASTORIA	25653
FAEMA	4051135889
FAEMA	4051047112
FUTURMAT/ARIETE	04715801
MAIRALI	04715801
VIBIEMME	RACCROGU
WEGA	W10526



1186307 **GUARNIZIONE TEFLON ø 36x30x2 mm**

TEFLON GASKET ø 36x30x2 mm

TEFLON-DICHTUNG ø 36x30x2 mm

GRIMAC	
FAEMA	4701135912
FIORENZATO C.S.	A1200152
FUTURMAT/ARIETE	05132900
LA PAVONI	362026
LA SCALA	C-0310
VFA	
WEGA	W10643



1186309 **PORTAGUARNIZIONE VALVOLA EROGAZIONE**
ø 13x4x4 mm

GASKET HOLDER FOR VALVE
ø 13x4x4 mm

DICHTUNGSTRÄGER FÜR AUSLAUFVENTIL
ø 13x4x4 mm

EXPOBAR	
FAEMA	2161136649
FUTURMAT/ARIETE	02021608
LA PAVONI	314070
VFA	
VIBIEMME	RACCPOGU
WEGA	W10344



1186311 **GUARNIZIONE VALVOLA ø 13x4x4 mm**

VALVE GASKET ø 13x4x4 mm

VENTILDICHTUNG ø 13x4x4 mm

GRIMAC	
EXPOBAR	50000020
FAEMA	4701019545
FIORENZATO C.S.	
FUTURMAT/ARIETE	
LA PAVONI	362027
RANCILIO	36301008
SAN MARCO	109051
VFA	
VIBIEMME	GUARPI
WEGA	W10343



1186312 **GUARNIZIONE EP709 ø 15,5x7,5x4 mm**

GASKET EP709 ø 15.5 x 7.5x4 mm

DICHTUNG EP709 ø 15,5x7,5x4 mm

GRIMAC	
BRASILIA	08570.0.00.02
EXPOBAR	50000030
FAEMA	4701018537
FAEMA	4701135903
FIORENZATO C.S.	A1200155
FUTURMAT/ARIETE	10257608
LA PAVONI	
VFA	
VIBIEMME	GUARPICA
WEGA	W10334



Adattabile/Suitable for/Passend für

1186313 **BUSSOLA CAMME**

CAM BUSHING

BUCHSE FÜR NOCKENWELLE

GRIMAC	
FAEMA	4151135904
FIORENZATO C.S.	A2200191
FUTURMAT/ARIETE	01860402
VFA	
VIBIEMME	RACCBUPRGO
WEGA	W10335



1186314 **GUARNIZIONE TEFLON ø 22x17x2 mm**

TEFLON GASKET ø 22x17x2 mm

TEFLON-DICHTUNG ø 22x17x2 mm

AURORA	
BEZZERA	
WEGA	
GRIMAC	



1186315 **RONDELLA METALLO 14x5x1 mm**

METAL WASHER 14x5x1 mm

SCHEIBE AUS METALL 14x5x1 mm

CIMBALI	590-733-000



1186316 **GUARNIZIONE ø 15x4x4 mm**

WATER TAP FITTING ø 15x4x4 mm

DICHTUNG ø 15x4x4 mm

AURORA	
CMA ASTORIA	12203
SAN MARCO	109059
WEGA	W10652
WEGA	W10562



1186318 **GUARNIZIONE OR 03043 EPDM TUBO**

PIPE O-RING 03043 EPDM

O-RING-DICHTUNG 03043 EPDM FÜR ROHR

AURORA	LF-1186116
AURORA	
BRASILIA	00838.0.00.02
CIMBALI	401-374-000
CMA ASTORIA	12300
EXPOBAR	30370075
FIORENZATO C.S.	A1200030
GAGGIA	
LA SCALA	C-0257
LA SPAZIALE	
VFA	
VIBIEMME	
WEGA	W10675
WEGA	W10575
ZANUSSI	069644



1186319 **RONDELLA OTTONE ø 15 mm**

BRASS WASHER ø 15 mm

MESSINGDICHTUNG ø 15 mm

FAEMA	4051047112
FAEMA	4051047130
FAEMA	4051050569



1186320 **GUARNIZIONE ø 87x81x0,5 mm**

GASKET ø 87x81x3

DICHTUNG ø 87x81x3

MARZOCCO	



1186321

Adattabile/Suitable for/Passend für

1186321 **GUARNIZIONE TEFLON 22x17x3 mm**

TEFLON GASKET 22x17x3 mm

TEFLON-DICHTUNG 22x17x3 mm

GRIMAC
BRASILIA 08575.0.00.02
FAEMA
FIORENZATO C.S. A1200153
FUTURMAT/ARIETE 02455103
FUTURMAT/ARIETE 02455202
GAGGIA 49.90.91.34
LA SCALA C-316
VFA
VIBIEMME
WEGA



1186322 **BUSSOLA ASTA RUBINETTO**

TAP ROD BUSHING

BUCHSE FÜR ACHSE DES WASSERVENTILS

FAEMA 4151135931
FUTURMAT/ARIETE
VIBIEMME RACCBUPGACVA
GRIMAC



1186323 **GUARNIZIONE RUBINETTO VAPORE**

STEAM TAP GASKET

DICHTUNG FÜR DAMPFVENTIL

FAEMA
FUTURMAT/ARIETE
VIBIEMME GUARRACGUIMOL
GRIMAC GR361



1186324 **GUARNIZIONE FLANGIA GRUPPO L100/A**

GROUP L100/A FLANGE GASKET

FLANSCHDICHTUNG GRUPPE L100/A

MARZOCCO

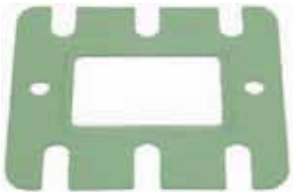

1186325 **GUARNIZIONE RAME**

COPPER GASKET

KUPFER DICHTUNG

FAEMA
RANCILIO



1186326 **GUARNIZIONE TEFLON ø 16x22,5x2 mm**

TEFLON GASKET ø 16x22.5x2 mm

TEFLON-DICHTUNG ø 16x22,5x2 mm

VIBIEMME GUARTACHGR
WEGA W10309



1186327 **GUARNIZIONE OR 03081 EPDM**

O-RING 03081 EPDM

O-RING-DICHTUNG 03081 EPDM

COLGED REB456010
ELETTROBAR 456021
ELETTROBAR 456010
ELFRAMO 06140005
ELFRAMO 00004480
HOBART 139321-49
LA SCALA C-0309
MARZOCCO
UNIC
VIBIEMME
ZANUSSI 069527



Adattabile/Suitable for/Passend für

1186328 **GUARNIZIONE TEFLON ø 35x30x2 mm**

TEFLON GASKET ø 35x30x2 mm

TEFLON-DICHTUNG ø 35x30x2 mm

BRASILIA 04360.0.00.02
VFA
VIBIEMME GUARCAINGRTE



1186330 **RONDELLA VALVOLA EROGAZIONE**

WASHER

SCHEIBE FÜR AUSLAUFVENTIL

FAEMA 4051136002
FUTURMAT/ARIETE 04732202
GAGGIA
ITALCREM
LA PAVONI 401050
MAIRALI
VFA
VIBIEMME RACCROPOGU
VISACREM



1186331 **BUSSOLA SNODO**

BUSHING

BUCHSE FÜR GELENK

BEZZERA 5224605



1186332 **GUARNIZIONE TUBO**

PIPE GASKET

DICHTUNG FÜR ROHR

BEZZERA 5494002



1186333 **GUARNIZIONE RAME**

COPPER GASKET

KUPFERDICHTUNG

CMA ASTORIA 12158
WEGA WY12158
WEGA W10649



1186334 **RONDELLA SNODO**

WASHER

SCHEIBE FÜR GELENK

CMA ASTORIA 25657
EXPOBAR 30370077
WEGA W10574



1186339 **IMPUGNATURA ANTISCOTTATURA TUBI ø 8 mm**

ANTI-SCORCHING CLIP TUBES ø 8 mm

VERBRÜHUNGSSCHUTZ-ZANGE ROHRE ø 8 mm

CMA ASTORIA 15295
FAEMA
FIORENZATO C.S. A1600003
UNIC
WEGA W00084



1186340 **GUARNIZIONE RUBINETTO**

TAP GASKET

DICHTUNG FÜR WASSERVENTIL

CMA ASTORIA 12004
WEGA



1186342

Adattabile/Suitable for/Passend für

1186342 **GUARNIZIONE SEDE ø 11x3x4 mm.**

GASKET ø 11 x 3 x 4 mm

DICHTUNG ø 11 x 3 x 4 mm

CIMBALI 400-274-010
FAEMA



1186344 **GUARNIZIONE TEFLON ø 14,5x7x6 mm**

TEFLON GASKET ø 14.5x7x6 mm

TEFLON-DICHTUNG ø 14,5x7x6 mm

CIMBALI 485-078-000
FAEMA 485078000
MARCFI-ANCAS
VFA



1186346 **GUARNIZIONE OR 02043 EPDM**

O-RING 02043 EP

O-RING-DICHTUNG 02043 EPDM

GRIMAC
CIMBALI 401-362-000
CIMBALI 401-204-000
ELETTROBAR 456051
FAEMA 4701134887
FUTURMAT/ARIETE 07763204
GAGGIA
GAGGIA SPAGNA 07763204
ITALCREM 07763204
LA SCALA C-0289
MAIRALI 07763204
MARCFI-ANCAS A-266
RANCILIO 36401002
RENEKA 9003644
VISACREM 07763204



1186348 **PORTA GUARNIZIONE TUBO**

PIPE GASKET HOLDER

ROHR-DICHTUNGSTRÄGER

MARCFI-ANCAS
VIBIEMME



1186349 **PORTAGUARNIZIONE OR PER VETRO LIVELLO**

O-RING HOLDER FOR WATER LEVEL GLASS

O-RING-DICHTUNGSTRÄGER FÜR NIVEAU-GLAS

FIORENZATO C.S. A1400007



1186352 **GUARNIZIONE OR 02050 D12 EPDM**

O-RING 02050 D12 EPDM

O-RING-DICHTUNG 02050 D12 EPDM

BRASILIA 01370.0.00.02
CARIMALI
CMA ASTORIA 12300012
CONTI
EXPOBAR 50000105
FAEMA
LA PAVONI 465042
N. SIMONELLI 18010006



1186353 **PORTAGUARNIZIONE RUBINETTO**

TAP GASKET HOLDER

DICHTUNGSTRÄGER FÜR HAHN

CIMBALI 419-017-010



1186355 **PORTAGOMMA ø 12,5x8x5 mm**

HOSE-END FITTING ø 12,5x8x5 mm

SCHLAUCHANSCHLUSS ø 12,5x8x5 mm

CIMBALI 419-072-000



Adattabile/Suitable for/Passend für

1186356 **GUARNIZIONE OR 03075 EPDM**

O-RING 03075 EPDM

O-RING-DICHTUNG 03075 EPDM

ANGELO PO	3150410
BRASILIA	00800.0.00.02
CIMBALI	400-343-000
N. SIMONELLI	18010207
SAN MARCO	



1186357 **BUSSOLA VETRO LIVELLO**

LEVEL GLASS BUSHING

BUCHSE WASSERSTANDGLAS

CIMBALI	439-007-000



1186358 **GUARNIZIONE OR 03030 EPDM 2,62x7,59 mm**

O-RING 03030 EPDM 2.62x7.59 mm

O-RING-DICHTUNG 03030 EPDM 2,62x7,59 mm

BEZZERA	7496001
CIMBALI	401-320-000
CIMBALI	401-291-000
FAEMA	401320000



1186359 **GUARNIZIONE TEFLON ø 11,4x8x3 mm**

TEFLON GASKET ø 11,4x8x3 mm

TEFLON-DICHTUNG ø 11,4x8x3 mm

CIMBALI	401-281-000



1186360 **GUARNIZIONE PIATTA 18x12x2 mm**

FLAT GASKET 18x12x2 mm

DICHTUNG FLACH 18x12x2 mm

CIMBALI	400-191-000



1186361 **GUARNIZIONE TEFLON SCAMBIATORE**
dimensioni ø 34x27x2 mm

TEFLON GASKET FOR HEAT EXCHANGER
dimensions ø 34x27x2 mm

TEFLON-DICHTUNG FÜR WÄRMETAUSCHER
Maßen: ø 34x27x2 mm

SAN MARCO	109078



1186362 **GUARNIZIONE OR 02021 EPDM**

"O" RING 02021 EPDM

DICHTUNG OR 02021 EPDM

CIMBALI	400-364-000
CIMBALI	401-367-000
CIMBALI	402-224-000
FAEMA	401367000
FAEMA	4701030136
RANCILIO	36404014
SAECO	140324761
SAECO	140321661



1186363 **GUARNIZIONE CIECA 9x5 mm**

BLIND GASKET 9x5 mm

BLINDDICHTUNG 9x5 mm

CIMBALI	400-244-000
FAEMA	



1186365 **GUARNIZIONE OR 02012 EPDM**

"O" RING 02012 EPDM

O-RING-DICHTUNG 02012 EPDM

CIMBALI	401-368-000
FAEMA	4701030139



Adattabile/Suitable for/Passend für

1186366 **GUARNIZIONE OR 02050 SILICONE**

SILICON "O" RING 02050

O-RING-DICHTUNG 02050 AUS SILIKON

CIMBALI	
SAECO	140322262



1186367 **GUARNIZIONE OR 0170 SILICONE ROSSO** per RESISTENZA

OR GASKET 0170 RED SILICON for ELEMENT

O-RING-DICHTUNG 0170 ROTES SILIKON für HEIZKÖRPER

ELEKTRA	01168035



1186368 **GUARNIZIONE DADO RUBINETTO**

TAP NUT GASKET

DICHTUNG FÜR HAHNMUTTER

RENEKA	
SAN MARCO	109079



1186369 **GUARNIZIONE ø 15x5,5x4 mm**

GASKET ø 15x5,5x4 mm.

DICHTUNG ø 15x5,5x4 mm.

FUTURMAT/ARIETE	02122802
GAGGIA	49.90.91.22
ITALCREM	02122802
MAIRALI	02122802
SAN MARCO	109024
VISACREM	02122802



1186370 **GUARNIZIONE TEFLON CONICA**

CONICAL TEFLON GASKET

KEGELFÖRMIGE TEFLON-DICHTUNG

SAN MARCO	109049



1186371 **BUSSOLA SNODO TUBO VAPORE**

STEAM PIPE ARTICULATION BUSHING

BUCHSE FÜR DAMPFROHRGELENK

ELEKTRA	01913014



1186372 **GUARNIZIONE SVASATA ø 14,5x7,5x4,5 mm**

COUNTERSUNK GASKET ø 14,5x7,5x4,5 mm.

ERWEITERTE DICHTUNG ø 14,5x7,5x4,5 mm.

SAN MARCO	109091



1186373 **GUARNIZIONE OR 02081 SILICONE** ø 1,78x20,35

SILICONE O RING 02081 ø 1.78x20.35

SILIKON O-RING DICHTUNG 02081 ø 1,78x20,35

ELEKTRA	01888035



Adattabile/Suitable for/Passend für

1186375 **GUARNIZIONE VETRO LIVELLO**
ø esterno 15 mm
ø interno 8 mm

LEVEL GLASS GASKET
external ø 15 mm
internal ø 8 mm

DICHTUNG FÜR STANDGLAS
Aussen ø 15 mm
Innen ø 8 mm

ELEKTRA 00119035



1186376 **RONDELLA**

WASHER

SCHEIBE

CMA ASTORIA 25655
WEGA W10666



1186377 **GHIERA PORTA GUARNIZIONE**

GASKET HOLDER

RING-DICHTUNGSTRÄGER

CMA ASTORIA 25461
WEGA W10663



1186378 **BUSSOLA TEFLON**

TEFLON BUSHING

TEFLON BUCHSE

CMA ASTORIA 12661



1186379 **GUARNIZIONE INFERIORE GRUPPO**
ø esterno 40 mm
ø interno 27 mm
spessore 6 mm

GROUP LOWER GASKET
external ø 40 mm
internal ø 27 mm
thickness 6 mm

UNTERE DICHTUNG FÜR GRUPPE
Aussen ø 40 mm
Innen ø 27 mm
Dicke 6 mm

ELEKTRA 00173035



1186380 **RONDELLA OTTONE VETRO LIVELLO**

LEVEL GLASS BRASS WASHER

MESSINGSCHEIBE FÜR STANDGLAS

ELEKTRA 01380035



1186381 **GUARNIZIONE OR 68x2 mm.**

O-RING 68x2 mm

OR DICHTUNG 68x2 mm.

CONTI



Adattabile/Suitable for/Passend für

1186382 **GUARNIZIONE GRUPPO ø 88x48x2 mm.**

GROUP GASKET ø 88x48x2 mm

GRUPPENDICHTUNG ø 88x48x2 mm

CONTI



1186383 **GUARNIZIONE A LABBRO ø 61 mm.**

LIP GASKET ø 61 mm

LIPPENDICHTUNG ø 61 mm

CONTI



1186384 **GUARNIZIONE GRUPPO**

COFFEE GROUP GASKET

DICHTUNG FÜR KAFFEE-GRUPPE

BRASILIA	04394.0.00.02
LA PAVONI	361012
LA SCALA	
VFA	
VIBIEMME	GUARGR
WEGA	WY12026
WEGA	W10314
GRIMAC	



1186385 **GOMMINO BATTUTA LEVA**

LEVER RUBBER BUFFER

GUMMITEIL FÜR ANSCHLAG ZUM HEBEL

CONTI



1186386 **GUARNIZIONE SUPERIORE GRUPPO**

ø esterno 41 mm
ø interno 27 mm
spessore 7 mm

GROUP UPPER GASKET
external ø 41 mm
internal ø 27 mm
thickness 7mm

OBERE DICHTUNG FÜR GRUPPE
Aussen ø 41 mm
Innen ø 27 mm
Dicke 6 mm

ELEKTRA	00172035



1186387 **RONDELLA OTTONE M3**

BRASS WASHER M3

MESSINGSCHEIBE M3

EXPOBAR	
FUTURMAT/ARIETE	04527503
GAGGIA	
GAGGIA SPAGNA	04527503
ITALCREM	04527503
MAIRALI	04527503
VFA	
VISACREM	04527503
WEGA	W10342



Adattabile/Suitable for/Passend für

1186388	**GUARNIZIONE TEFLON** TEFLON GASKET TEFLON-DICHTUNG	ELEKTRA	01893035	
1186389	**PORTAGUARNIZIONE PER VALVOLA** GASKET HOLDER FOR VALVE DICHTUNGSTRÄGER FÜR VENTIL	BRASILIA	18402.0.00.04	
1186390	**BUSSOLA RUBINETTO CARICO** INLET TAP BUSHING BUCHSE FÜR EINLAUFHAHN	BRASILIA	18405.0.00.04	
1186391	**GUARNIZIONE 11x4x4 mm** GASKET 11x4x4 mm DICHTUNG 11x4x4 mm	BRASILIA	18513.0.00.02	
1186392	**GUARNIZIONE VALVOLA** VALVE GASKET VENTILDICHTUNG	BRASILIA	18508.0.00.02	
1186393	**GUARNIZIONE PREMISTOPPA** STUFFING GLAND DICHTUNG FÜR STOPFBÜCHSE	CMA ASTORIA WEGA	12204 W10653	
1186394	**GUARNIZIONE SNODO ø 20x2 mm** ARTICULATION GASKET ø 20x2 mm DICHTUNG FÜR GELENK ø 20x2 mm	CIMBALI CIMBALI CMA ASTORIA FAEMA WEGA	400-215-000 401-183-000 12010 401183000 W10650	
1186395	**RONDELLA 8x18** WASHER 8x18 SCHEIBE 8x18	BRASILIA ROSSI	01310.0.00.03	
1186396	**GUARNIZIONE TEFLON 12 FORI E61** TEFLON GASKET 12 HOLES E61 TEFLON-DICHTUNG 12 LÖCHER E61	FAEMA		

1186397

Adattabile/Suitable for/Passend für

1186397	**GUARNIZIONE OR 02300 NBR** O RING 02300 NBR O-RING DICHTUNG 02300 NBR	N. SIMONELLI 02280033	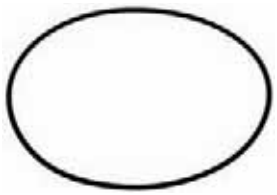
1186398	**GOMMINO ANTISCOTTATURA TUBO ø 8 mm** BURN PREVENTING RUBBERP.FOR PIPE ø 8 mm VERBRÜHSCHUTZGUMMI FÜR ROHR ø 8 mm	N. SIMONELLI 05000002	
1186399	**RONDELLA ZINCATA 30x17x3 mm** ZINC-PLATED WASHER 30x17x3 mm VERZINKTE SCHEIBE 30x17x3 mm	N. SIMONELLI 00200011	
1186400	**GUARNIZIONE PORTAFILTRO CONICA 72x57x8,2** FILTER HOLDER CONICAL GASKET 72x57x8.2 KEGELFÖRMIGE FILTERTRÄGERDICHT. 72x57x8,2	N. SIMONELLI 02280020.V	
1186401	**GUARNIZIONE OR 02093 EPDM** O-RING 02093 EPDM O-RING-DICHTUNG 02093 EPDM	CARIMALI FAEMA 4701026914 N. SIMONELLI 02280012	
1186402	**GUARNIZIONE PORTAFILTRO CONICA 71x56x9** FILTER HOLDER CONICAL GASKET 71x56x9 KEGELFÖRMIGE FILTERTRÄGERDICHT.71x56x9	N. SIMONELLI 40200004	
1186403	**GUARNIZIONE OR 04137 VITON VERDE** GREEN VITON O RING 04137 O-RING DICHTUNG 04137 AUS GRÜNES VITON	N. SIMONELLI 02290020	
1186404	**GUARNIZIONE PIANA TEFLON 18x13x2 mm** TEFLON FLAT GASKET 18x13x2 mm FLACHDICHTUNG AUS TEFLON 18x13x2 mm	N. SIMONELLI 02600002	

Adattabile/Suitable for/Passend für

1186405 **GUARNIZIONE OR 03281 SILICONE ROSSO**

RED SILICONE O RING 03281

O-RING DICHTUNG 03281 AUS ROTES SILIKON

N. SIMONELLI 02280015



1186406 **GUARNIZIONE TEFLON RUBINETTO**

TAP TEFLON GASKET

TEFLON-DICHTUNG FÜR HAHN

FAEMA 4701131622



1186408 **PORTAGUARNIZIONE COMPLETO**

COMPLETE GASKET HOLDER

DICHTUNGSTRÄGER KOMPLETT

FAEMA



1186409 **GUARNIZIONE TEFLON ø 67x54x3 mm**

TEFLON GASKET ø 67x54x3 mm

TEFLONDICHTUNG ø 67x54x3 mm

N. SIMONELLI



1186410 **GUARNIZIONE PIANA ø 21x16x2 mm**

FLAT GASKET ø 21x16x2 mm

FLACHDICHTUNG ø 21x16x2 mm

RANCILIO 36201005



1186411 **GUARNIZIONE OR 02031 EPDM**

O-RING 02031 EPDM

O-RING-DICHTUNG 02031 EPDM

ANGELO PO 3152210
BOBECK E13002
BRASILIA 00835.0.00.02
BRASILIA 00847.0.00.02
FAEMA
LA SPAZIALE
MAIRALI
MARCFI-ANCAS TFK-5153
RANCILIO 36407001
SAN MARCO 109017



1186412 **GUARNIZIONE 11x4 VALVOLA ESPANSIONE**

EXPANSION VALVE GASKET 4 x 11

DICHTUNG 11x4 FÜR DEHNUNGSVENTIL

BRASILIA 01365.0.00.02



1186413 **PORTAGUARNIZIONE**

GASKET HOLDER

DICHTUNGSTRÄGER

BRASILIA 02006.0.00.04



Adattabile/Suitable for/Passend für

1186414 **GUARNIZIONE OR 0119 EPDM**

O-RING 0119 EPDM

O-RING-DICHTUNG 0119 EPDM

BEZZERA 7496005
BRASILIA 01406.0.00.02
BRASILIA 00840.0.00.02
CMA ASTORIA 12303
CONTI
FUTURMAT/ARIETE
GAGGIA
LA PAVONI 465121
LA SPAZIALE
SAN MARCO
SAN MARCO 109046
VIBIEMMEGUARORSNODRKO



1186415 **GUARNIZIONE PTFE LV 2030 ELETTROVALVOLA**

GASKET PTFE LV 2030 FOR SOLENOID VALVE

DICHTNG PTFE LV 2030 FÜR MAGNETVENTIL

CMA ASTORIA 12013



1186416 **RONDELLA ø 15x11x2 mm**

WASHER ø 15x11x2 mm

SCHEIBE ø 15x11x2 mm

LA SPAZIALE



1186418 **GUARNIZIONE TUBO VAPORE**
ø interno 7 mm
ø esterno 15 mm
spessore 6 mm

STEAM PIPE GASKET
ø internal 7 mm.
ø external 15 mm.
thickness 6 mm.

DICHTUNG FÜR DAMPFROHR
ø innen 7 mm.
ø außen 15 mm.
Dicke 6 mm.

LA SCALA C-0274
LA SPAZIALE



1186420 **BUSSOLA PORTAGUARNIZIONE**

BUSH FOR GASKET HOLDER

BUCHSE FÜR DICHTUNGSTRÄGER

EXPOBAR
VIBIEMME RACCP224



1186421 **GUARNIZIONE OR 02018 EPDM**

O-RING 02018 EPDM

O-RING-DICHTUNG 02018 EPDM

BOBECK E13016
BRASILIA 00831.0.00.02
BRASILIA 01428.0.00.02
DIHR 13016
IME OR103
N. SIMONELLI 18010555
RANCILIO 36401003
SAECO NM02001
SAN MARCO 109108
VFA



Adattabile/Suitable for/Passend für

1186422 **GUARNIZIONE OR 0108 EPDM**

O-RING 0108 EPDM

O-RING-DICHTUNG 0108 EPDM

ARISTARCO	1826
BEZZERA	7496003
BRASILIA	00836.0.00.02
CARIMALI	
CIMBALI	400-301-000
CMA ASTORIA	12312
EXPOBAR	
FIORENZATO C.S.	
FUTURMAT/ARIETE	07851900
GAGGIA	
GAGGIA SPAGNA	07851900
ITALCREM	07851900
LA SPAZIALE	
MAIRALI	07851900
N. SIMONELLI	02280010
RENEKA	
SAECO	NM02013
VIBIEMME	GUAROR108
VISACREM	07851900
ZANUSSI	0L0555



1186423 **GUARNIZIONE ø 11x4x4 mm.**

GASKET 11 x 4 x 4 mm

DICHTUNG 11 x 4 x 4 mm

BRASILIA 00818.0.00.02



1186424 **GUARNIZIONE OR 02062 EPDM**

O-RING GASKET 02062 EPDM

O-RING-DICHTUNG 02062 EPDM

BRASILIA 01390.0.00.02
VFA



1186426 **RONDELLA RUBINETTO CARICO**

INLET TAP WASHER

SCHEIBE FÜR EINLAUFHAHN

BRASILIA 00166.0.00.04



1186427 **GUARNIZIONE PIANA ø 10x4x2 mm**

FLAT GASKET ø 10x4x2 mm

FLACHDICHTUNG ø 10x4x2 mm

RANCILIO 36301009



1186428 **GUARNIZIONE DOSATORE**

DISPENSER GASKET

DOSIERGERÄTDICHTUNG

FAEMA



1186429 **GUARNIZIONE DOSATORE**

DISPENSER GASKET

DOSIERGERÄTDICHTUNG

FAEMA



1186430

		Adattabile/Suitable for/Passend für		
1186430	**GUARNIZIONE ISOLANTE** SEALING GASKET ISOLIERDICHTUNG	FAEMA		
1186431	**BUSSOLA TENUTA RULLINO** ROLL BUSHING DICHTUNGSBUCHSE FÜR ROLLE	FAEMA		
1186432	**BUSSOLA PREMIMOLLA SUPERIORE** UPPER SPRING HOLDER OBERE BUCHSE FÜR FEDERDRÜCKER	FAEMA		
1186433	**BUSSOLA SCODELLINO ASTA CANOTTO** SLEEVE ROD BUSHING BUCHSE FÜR ACHSE DER TROMPETE	FAEMA		
1186434	**GUARNIZIONE TEFLON PREMIMOLLA** TEFLON SPRING HOLDING GASKET TEFLONDICHTUNG FÜR FEDERDRÜCKER	FAEMA		
1186435	**GUARNIZIONE OR 0106 VITON** O-RING 106 VITON O-RING-DICHTUNG 106 VITON	FAEMA LA PAVONI	 465017	
1186436	**GUARNIZIONE CANOTTO E64** SLEEVE GASKET E64 KOLLEKTORDICHTUNG E64	FAEMA		
1186437	**GUARNIZIONE PIANA ø 16x13x2 mm** FLAT GASKET ø 16x13x2 mm FLACHDICHTUNG ø 16x13x2 mm	FAEMA		
1186438	**GUARNIZIONE OR 0132 R14 EPDM** O-RING 0132 R 14 EPDM O-RING-DICHTUNG 0132 R14 EPDM	CONTI FAEMA FAEMA	 4701119817 4701116688	

Adattabile/Suitable for/Passend für

1186442 **GUARNIZIONE CIECA**

BLIND GASKET

BLINDDICHTUNG

CARIMALI	
EXPOBAR	30370060
FAEMA	
FIORENZATO C.S.	
FUTURMAT/ARIETE	11181302
GAGGIA	
GAGGIA SPAGNA	11181302
ITALCREM	11181302
LA PAVONI	
LA SCALA	
MAIRALI	11181302
VIBIEMME	GUARTECIECARK
VISACREM	11181302



1186443 **RONDELLA TEFLON ø 18x9x0,5 mm**

TEFLON WASHER ø 18x9x0.5 mm

TEFLONSCHEIBE ø 18x9x0,5 mm

RANCILIO	36230001

1186444 **RONDELLA APERTA ø 11 mm**

OPEN WASHER ø 11 mm

OFFENE SCHEIBE ø 11 mm

FAEMA	4041043162
FUTURMAT/ARIETE	
LA PAVONI	401040
MAIRALI	



1186445 **GUARNIZIONE RAME CIRCOLARE 1/2”**

ROUND COPPER GASKET 1/2”

KUPFERRUNDDICHTUNG 1/2”

LA SCALA	C-0376



1186446 **RONDELLA SNODO ø 25x16,5x1 mm.**

WASHER ø 25 x 16.5 x 1 mm

SCHEIBE FÜR GELENK ø 25 x 16,5 x 1 mm

CMA ASTORIA	25651
FAEMA	4051052071
MARZOCCO	



1186447 **BUSSOLA PORTA-GUARNIZIONE ASTA E64**

ROD GASKET HOLDER E64

BUCHSE FÜR DICHTUNGSTRÄGER ACHSE E64

FAEMA	



1186448 **PREMI GUARNIZIONE**

GASKET HOLDER

DICHTUNGSDRÜCKER

LA SCALA	C-0258



1186449 **GUARNIZIONE TEFLON ø 130x116x2 mm**

TEFLON GASKET ø 130x116x2 mm

TEFLONDICHTUNG ø 130x116x2 mm

RANCILIO	36220018



		Adattabile/Suitable for/Passend für	
1186450	**GUARNIZIONE RAME ø 32x26x1 mm** COPPER GASKET ø 32x26x1 mm KUPFERDICHTUNG ø 32x26x1 mm	RANCILIO	36240005
1186451	**GUARNIZIONE FLANGIA GRUPPO** dimensioni: 88x40x2 mm. interasse fori: 50 mm. in universal carbo COFFEE GROUP FLANGE GASKET dimensions: 88 x 40 x 2 mm distance between holes: 50 mm in universal carbo DICHTUNG FÜR FLANSCH VON KAFFEEGRUPPE Grösse: 88x40x2 mm Bohrungsabstand: 50 mm aus Universal Carbo	CMA ASTORIA WEGA	12002
1186452	**GUARNIZIONE SOTTOCOPPA ø 73x58x8 mm** con spacchi FILTER HOLDER GASKET ø 73x58x8 mm with cuts SIEBTRÄGERDICHTUNG ø 73x58x8 mm mit Schlitzen	RANCILIO	36301030
1186453	**GUARNIZIONE CIRCOLARE ø 58x50x4 mm** in silicone rosso ROUND GASKET ø 58x50x4 mm of plastic RUNDDICHTUNG ø 58x50x4 mm aus rotes Silikon	RANCILIO	36404113
1186454	**GUARNIZIONE PIANA ø 11x3,6x2 mm** FLAT GASKET ø 11x3.6x2 mm FLACHDICHTUNG ø 11x3,6x2 mm	RANCILIO	36302001
1186455	**GUARNIZIONE TEFLON ø 65x47x1,5 mm** TEFLON GASKET ø 65x47x1.5 mm TEFLONDICHTUNG ø 65x47x1,5 mm	RANCILIO	36930012
1186456	**GUARNIZIONE OR 06300 VITON** VITON O RING 06300 O-RING DICHTUNG 06300 VITON	RANCILIO	36404009

Adattabile/Suitable for/Passend für

1186457	**GUARNIZIONE OR 0177 SILICONE** O RING 0177 SILICONE O-RING DICHTUNG 0177 AUS SILIKON	RANCILIO SAECO	36405001 140321262	
1186458	**GUARNIZIONE OR 03050 SILICONE** SILICONE RING 03050 O-RING DICHTUNG 03050 AUS SILIKON	RANCILIO	36405002	
1186459	**GUARNIZIONE SOTTOCOPPA ø 62x52x5 mm** FILTER HOLDER GASKET ø 62x52x5 mm SIEBTRÄGERDICHTUNG ø 62x52x5 mm	RANCILIO	36301031	
1186460	**GUARNIZIONE A LABBRO ø ESTERNO 19 mm** LIP GASKET EXTERNAL ø 19 mm LIPPENDICHTUNG AUSSEN ø 19 mm	RANCILIO	36101003	
1186461	**GUARNIZIONE OR 0158 SILICONE** O-RING 0158 mm SILICONE O-RING-DICHTUNG 0158 SILIKON	CMA ASTORIA		
1186462	**RONDELLA OTTONE ø 12x8x2 mm** BRASS WASHER ø 12x8x2 mm MESSINGSCHEIBE ø 12x8x2 mm	SAN MARCO	205305	
1186463	**BUSSOLA PORTAGUARNIZIONE** GASKET HOLDER DICHTUNGSBUCHSE	SAN MARCO	205009	
1186464	**RONDELLA INOX SAGOMATA** SHAPED STAINLESS STEEL WASHER GEFORMTE SCHEIBE AUS INOX	SAN MARCO	205583	
1186465	**GUARNIZIONE SOTTOCOPPA ø 60x50x5,5 mm** FILTER HOLDER GASKET ø 60x50x5.5 mm SIEBTRÄGERDICHTUNG ø 60x50x5,5 mm	LA PAVONI	361028	

Adattabile/Suitable for/Passend für

1186466 **GUARNIZIONE OR 03181 EPDM GRUPPO**
per flangia gruppo

COFFEE GROUP O-RING 03181 EPDM
for coffee group flange

O-RING-DICHTUNG 03181 EPDM GRUPPE
für Flansch von Kaffee-Gruppe

AURORA	
COMENDA	200867
HOONVED	28226
IME	OR3181
MODULAR	0835.26456.1



1186467 **GUARNIZIONE A LABBRO ø 44 mm PER PISTONE**

LIP GASKET ø 44 mm FOR PISTON

LIPPENDICHTUNG ø 44 mm FÜR KOLBEN

LA PAVONI	361005



1186468 **GUARNIZIONE PIANA TEFLON ø 17x12x1,5 mm**

EFLON FLAT GASKET ø 17x12x1.5 mm

FLACHDICHTUNG TEFLON ø 17x12x1,5 mm

LA PAVONI	362021

1186469 **GUARNIZIONE SILICONE ø 15x9x5 mm LIVELLO**

LEVEL SILICONE GASKET ø 15x9x5 mm

SILIKONDICHTUNG ø 15x9x5 mm NIVEAU

LA PAVONI	362020



1186470 **GUARNIZIONE A LABBRO IN SILICONE ø 21 mm**

SILICONE LIP GASKET ø 21 mm

SILIKONLIPPENDICHTUNG ø 21 mm

LA PAVONI	361006



1186471 **GUARNIZIONE TEFLON ø 16x22,5x2 mm**

TEFLON GASKET ø 16x22.5x2 mm

TEFLON-DICHTUNG ø 16x22,5x2 mm

FAEMA	4701135891
LA PAVONI	362000



1186472 **GUARNIZIONE OR 04075 EPDM**

O-RING 04075 EPDM

O-RING-DICHTUNG 04075 EPDM

COMENDA	200823
DIHR	60377
FAEMA	4701135898
FUTURMAT/ARIETE	02019701
LA PAVONI	465201
VFA	
WEGA	W10311



1186474 **GUARNIZIONE ø 12x7x5 mm PER RUBINETTO**

GASKET ø 12x7x5 mm FOR TAP

DICHTUNG ø 12x7x5 mm FÜR HAHN

LA PAVONI	361023



1186475 **GUARNIZIONE OR 03112 NBR**

O RING 03112 NBR

O-RING DICHTUNG 03112 NBR

LA PAVONI	465128



Adattabile/Suitable for/Passend für

1186477 **GUARNIZIONE GRUPPO 71x71 mm.**
interasse fori: 50 mm.
in universal carbo

COFFEE GROUP GASKET ø 71 x 71 mm
distance between holes: 50 mm
in universal carbo

DICHTUNG FÜR KAFFEE-GRUPPE ø 71 x 71 mm
Bohrungsabstand: 50 mm
aus Universal Carbo

LA PAVONI



1186478 **GUARNIZIONE CALDAIA ø 235x200x3 mm.**
in universal carbo

BOILER GASKET ø 235 x 200 x 3 mm
in universal carbo

KESSELDICHTUNG ø 235 x 200 x 3 mm
aus Universal Carbo

LA PAVONI



1186479 **GUARNIZIONE CALDAIA ø 184x170x2 mm.**
in universal carbo

BOILER GASKET ø 184 x 170 x 2 mm
in universal carbo

KESSELDICHTUNG ø 184 x 170 x 2 mm
aus Universal Carbo

LA PAVONI 362072



1186480 **GUARNIZIONE OR 04112 EPDM**

EPDM O RING 04112

O-RING DICHTUNG 04112 EPDM

LA PAVONI 465204



1186481 **GUARNIZIONE GRUPPO ø 85x70x2 mm.**
in universal carbo

COFFEE GROUP GASKET ø 85 x 70 x 2 mm
in universal carbo

GRUPPENDICHTUNG ø 85 x 70 x 2 mm
aus Universal Carbo

LA SPAZIALE



1186483 **GUARNIZIONE PIANA PER CALDAIA ø 93 mm**

FLAT GASKET FOR BOILER ø 93 mm

FLACHDICHTUNG FÜR KESSEL ø 93 mm

LA PAVONI 362019



1186484

Adattabile/Suitable for/Passend für

1186484 **GUARNIZIONE NBR ø 18x14x2 mm**

GASKET NBR ø 18x14x2 mm

DICHTUNG NBR ø 18x14x2 mm

BRASILIA 18514.0.00.02



1186486 **GUARNIZIONE GRUPPO KOMETA**

KOMETA GROUP GASKET

DICHTUNG FÜR GRUPPE KOMETA

VIBIEMME GUARGRKO



1186487 **GUARNIZIONE PISTONCINO ø 12x4,5x4 mm**
in silicone rosso

PISTON GASKET ø 12x4.5x4 mm
of red silicone

KOLBENDICHTUNG ø 12x4,5x4 mm
aus rotem Silikon

N. SIMONELLI 02590009



1186491 **GUARNIZIONE COLLARE**

COLLAR GASKET

KRAGENDICHTUNG

CMA ASTORIA 12205
WEGA W10527



1186498 **GUARNIZIONE TEFLON 14,5x11x2 mm**

TEFLON GASKET 14.5x11x2 mm

TEFLONDICHTUNG 14,5x11x2 mm

EXPOBAR 50010050



1186499 **GUARNIZIONE GRUPPO**

GROUP GASKET

GRUPPENDICHTUNG

MARCFI-ANCAS TKD-5053



1186500 **GUARNIZIONE RESISTENZA ø 40x33x3 mm**

GASKET FOR HEATING ELEMENT ø 40x33x3 mm

HEIZKÖRPERDICHTUNG ø 40x33x3 mm

BRASILIA 01378.0.00.02



1186501 **GUARNIZIONE CARTUCCIA M15 ø 94x2 mm.**
in universal carbo

CARTRIDGE GASKET M15 ø 94 x 2 mm
in universal carbo

DICHTUNG FÜR PATRONE M15 ø 94 x 2 mm
aus Universal Carbo

CIMBALI



Adattabile/Suitable for/Passend für

1186502 **GUARNIZIONE GRUPPO**
in universal carbo

COFFEE GROUP GASKET
in universal carbo

DICHTUNG FÜR KAFFEE-GRUPPE
aus Universal Carbo

FAEMA	4701135888
FUTURMAT/ARIETE	08150203
GAGGIA	
VFA	
VISACREM	
GRIMAC	



1186503 **GUARNIZIONE OR 0155 SILICONE**

O-RING 0155 SILICONE

O-RING-DICHTUNG 0155 SILIKON

ANGELO PO	3152150
ANGELO PO	3152151
CIMBALI	401-178-002
CIMBALI	401-178-012
COLGED	CGR155
COMENDA	200808



1186504 **RONDELLA ø 18x10x2 mm**

WASHER ø 18x10x2 mm

SCHEIBE ø 18x10x2 mm

FAEMA



1186505 **GUARNIZIONE OR 06262 EPDM**

O-RING 06262 EPDM

O-RING DICHTUNG 06262 EPDM

FAEMA



1186506 **GUARNIZIONE OR 04125 EPDM**

O-RING 04125 EPDM

O-RING DICHTUNG 04125 EPDM

FAEMA



1186507 **GUARNIZIONE ø 84x78x3 mm**

GASKET ø 84x78x3 mm

DICHTUNG ø 84x78x3 mm

FAEMA



1186508 **GUARNIZIONE GRUPPO TEFLON**

GROUP GASKET TEFLON

GRUPPENDICHTUNG TEFLON

VIBIEMME



Adattabile/Suitable for/Passend für

1186511 **GUARNIZIONE CALDAIA ø 170x135x2 mm.**
in universal carbo

BOILER GASKET 170x135x2 mm
in universal carbo

KESSELDICHTUNG ø 170x135x2mm
aus Universal Carbo

LA SPAZIALE



1186512 **GUARNIZIONE CALDAIA ø 172x135x2 mm.**

BOILER GASKET ø 172x135x2 mm

KESSELDICHTUNG ø 172x135x2 mm

LA SPAZIALE



1186513 **GUARNIZIONE CALDAIA ø 148x135x2 mm.**
in universal carbo

BOILER GASKET ø 148x135x2 mm
in universal carbo

KESSELDICHTUNG ø 148x135x2 mm
aus Universal Carbo

LA SPAZIALE



1186514 **GUARNIZIONE OR 0102 SILICONE**

O-RING 0102 SILICON

O-RING-DICHTUNG 0102 SILIKON

CARIMALI
FAEMA
FUTURMAT/ARIETE 0371/040103
GAGGIA 49.90.91.27
GAGGIA SPAGNA 0371/040103
ITALCREM 0371/040103
LA PAVONI 465003
LA SPAZIALE
MAIRALI 0371/040103
N. SIMONELLI 02280014
N. SIMONELLI 2280014
RENEKA 9001825
SAECO NM01050
SAECO 140328059
VISACREM 0371/040103



1186515 **GUARNIZIONE RUBINETTO ø 15x5,5x3,5 mm.**

TAP GASKET ø 15x5,5x3,5 mm

HAHNDICHTUNG ø 15x5,5x3,5 mm

GAGGIA
LA SPAZIALE



1186516 **GUARNIZIONE TEFLON RESISTENZA 5 lt**

TEFLON GASKET FOR HEATING ELEMENT 5 l

TEFLON-DICHTUNG FÜR HEIZKÖRPER 5 Lt

LA SPAZIALE



Adattabile/Suitable for/Passend für

1186517 **GUARNIZIONE RUBINETTO ø 31x21x3 mm**
in universal carbo

TAP GASKET ø 31x21x3 mm
in universal carbo

HAHNDICHTUNG ø 31x21x3 mm
aus Universal Carbo

FIORENZATO C.S. A2200175
LA SPAZIALE



1186518 **GUARNIZIONE GRUPPO ø 112x67x3 mm.**
in universal carbo

COFFEE GROUP GASKET ø 112x67x3 mm
in universal carbo

DICHTUNG FÜR KAFFEE-GRUPPE ø 112x67x3 mm
aus Universal Carbo

LA SPAZIALE



1186521 **GUARNIZIONE GRUPPO ø 95x45 mm.**

COFFEE GROUP GASKET ø 95x45 mm

DICHTUNG FÜR KAFFEE-GRUPPE ø 95x45 mm

SAN MARCO 109070



1186523 **GUARNIZIONE GRUPPO ø 68x68 mm.**
in universal carbo

COFFEE GROUP GASKET ø 68x68 mm
in universal carbo

DICHTUNG FÜR KAFFEE-GRUPPE ø 68x68 mm
aus Universal Carbo

GAGGIA
MAIRALI



1186524 **GUARNIZIONE GRUPPO 80x21 mm.**
spessore 2 mm
interasse fori 60 mm

COFFEE GROUP GASKET 80x21 mm
thickness 2 mm
distance between holes 60 mm

DICHTUNG FÜR KAFFEE-GRUPPE 80x21 mm
Dicke 2 mm
Achsenabstand 60 mm

FAEMA
FUTURMAT/ARIETE
MAIRALI



1186526 **GUARNIZIONE TEFLON**
caldaia ø 205 mm. 10 fori

TEFLON GASKET
boiler ø 205 mm 10 holes

TEFLON-DICHTUNG
Kessel ø 205 mm 10 Löcher

FIORENZATO C.S. A1200017



		Adattabile/Suitable for/Passend für	
1186531	**GUARNIZIONE TEFLON 3/8”** TEFLON GASKET 3/8” TEFLON-DICHTUNG 3/8”	FIORENZATO C.S. A1200011	
1186532	**BUSSOLA INNESTO TUBO VAPORE** STEAM PIPE BUSHING BUCHSE FÜR DAMPFROHRVERBINDUNG	FIORENZATO C.S. A2200003	
1186535	**GUARNIZIONE TEFLON 22x17x3 mm.** TEFLON GASKET 22x17x3 mm TEFLON-DICHTUNG 22x17x3 mm	FIORENZATO C.S. A1200159	
1186536	**GUARNIZIONE GRUPPO** GROUP GASKET DICHTUNG FÜR GRUPPE	EXPOBAR 50000010	
1186537	**GUARNIZIONE TAPPO OR** ø interno 21 mm. - ø esterno 26 mm. spessore 2 mm. CAP O-RING GASKET ø internal 21 mm. - ø external 26 mm. thickness 2 mm. O-RING-DICHTUNG FÜR DECKEL ø innen 21 mm. - ø außen 26 mm. Dicke 2 mm.	EXPOBAR 50010040 FAEMA	
1186538	**GUARNIZIONE RESISTENZA** HEATING ELEMENT GASKET DICHTUNG FÜR HEIZELEMENT	EXPOBAR	
1186541	**GUARNIZIONE CALDAIA ø 205x150 mm** in universal carbo BOILER GASKET ø 205x150 mm in universal carbo KESSELDICHTUNG ø 205x150 mm aus Universal Carbo	BEZZERA 5492006	

Adattabile/Suitable for/Passend für

1186542 **GUARNIZIONE CALDAIA ø 172x150 mm**
in universal carbo

BOILER GASKET ø 172x150 mm
in universal carbo

KESSELDICHTUNG ø 172x150 mm
aus Universal Carbo

BEZZERA



1186546 **GUARNIZIONE GRUPPO**
in universal carbo

COFFEE GROUP GASKET
in universal carbo

DICHTUNG FÜR KAFFEE-GRUPPE
aus Universal Carbo

N. SIMONELLI 02060019



1186547 **GUARNIZIONE ø 32x24x1,5 mm.**
in universal carbo

GASKET ø 33 x 24 x 1.5 mm
in universal carbo

DICHTUNG ø 33 x 24 x 1,5 mm
aus Universal Carbo

N. SIMONELLI 02060021



1186548 **GUARNIZIONE ø 72,5x61,5x1,5 mm.**
in universal carbo

GASKET ø 72.5 x 61.5 x 1.5 mm
in universal carbo

DICHTUNG ø 72,5 x 61,5 x 1,5 mm
aus Universal Carbo

N. SIMONELLI 02060022



1186551 **GUARNIZIONE CALDAIA ø 150x137x3 mm.**
in universal carbo

BOILER GASKET ø 150x137x3 mm
in universal carbo

KESSELDICHTUNG ø 150x137x3 mm
aus Universal Carbo

FAEMA



1186552 **GUARNIZIONE CALDAIA 16 FORI**
ø 243x205x3 mm.
in universal carbo

16-HOLE BOILER GASKET
ø 243 x 205 x 3 mm
in universal carbo

KESSELDICHTUNG 16 LÖCHER
ø 243 x 205 x 3 mm
aus Universal Carbo

FAEMA
FUTURMAT/ARIETE

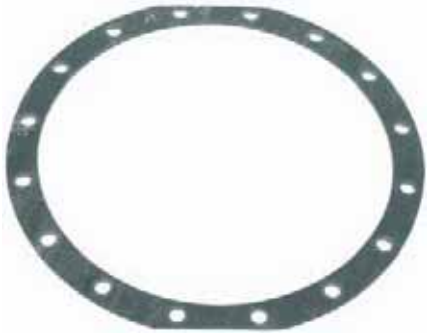

Adattabile/Suitable for/Passend für

1186553 **GUARNIZIONE CALDAIA 12 FORI 243x204x3 mm**
in universal carbo

12-HOLE BOILER GASKET ø 243x204x3 mm
in universal carbo

KESSELDICHTUNG 12 LÖCHER 243x204x3 mm
aus Universal Carbo

FAEMA

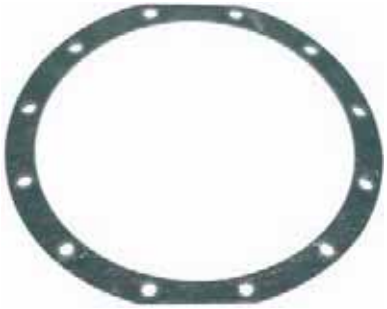

1186556 **GUARNIZIONE OR 6 EPDM**

O-RING 6 EPDM

O-RING-DICHTUNG 6 EPDM

GRIMAC	
EXPOBAR	50000130
FAEMA	4701119824
FIORENZATO C.S.	A1800100
FUTURMAT/ARIETE	
GAGGIA	49.90.95.20
VFA	
VIBIEMME	GUARR6



1186561 **GUARNIZIONE CALDAIA ø 190x137x3 mm.**
in universal carbo

BOILER GASKET ø 190x137x3 mm
in universal carbo

KESSELDICHTUNG ø 190x137x3 mm
aus Universal Carbo

WEGA



1186562 **GUARNIZIONE CALDAIA ø 191x139x3 mm.**
in teflon

BOILER GASKET ø 191x139x3 mm.
in teflon

KESSELDICHTUNG ø 191x139x3 mm.
aus Teflon

CMA ASTORIA	12003
WEGA	W10472
WEGA	WY12003

1186563 **GUARNIZIONE TEFLON**

GASKET

DICHTUNG

SAN MARCO 109021



1186565 **GUARNIZIONE TEFLON CALDAIA SPRINT**
per SPRINT/PRACT

BOILER GASKET
for SPRINT/PRACT

DICHTUNG FÜR KESSEL
für SPRINT/PRACT

SAN MARCO 109099

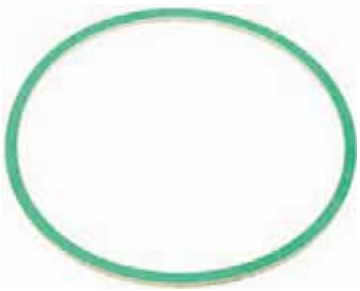

Adattabile/Suitable for/Passend für

1186566 **GUARNIZIONE CALDAIA ø 165x150x3 mm**

BOILER GASKET ø 165x150x3 mm

KESSELDICHTUNG ø 165x150x3 mm

SAN MARCO 109073

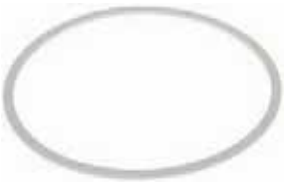

1186567 **GUARNIZIONE CALDAIA**
in teflon - ø 162x155x3 mm.

BOILER GASKET ø 162x155x3 mm
in teflon - ø 162x155x3 mm.

DICHTUNG FÜR KESSEL
aus Teflon - ø 162x155x3 mm

VIBIEMME



1186568 **GUARNIZIONE CALDAIA ø 230x117x3 mm.**
in universal carbo

BOILER GASKET ø 230x117x3 mm
in universal carbo

KESSELDICHTUNG ø 230x117x3 mm
aus Universal Carbo

CARIMALI

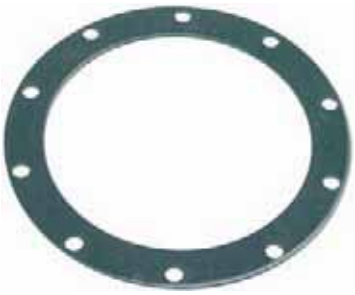

1186569 **GUARNIZIONE CALDAIA**
ø 162x155x3 mm.

BOILER GASKET
ø 162x155x3 mm

DICHTUNG FÜR KESSEL
ø 162x155x3 mm

VIBIEMME



1186572 **GUARNIZIONE CALDAIA M20-M25-M27-M28-M30**
dimensioni 180x140x3 mm
in TEFLON

BOILER GASKET M20-M25-M27-M28-M30
dimensions 180x140x3 mm
in TEFLON

KESSELDICHTUNG M20-M25-M27-M28-M30
Grösse: 180x140x3 mm
aus TEFLON

CIMBALI 401-331-010



1186581 **GUARNIZIONE TEFLON PER RUBINETTO ø 8x4**

TAP TEFLON GASKET ø 8x4

TEFLON DICHTUNG FÜR HAHN ø 8x4

AZKOYEN



		Adattabile/Suitable for/Passend für	
1186582	**GUARNIZIONE RUBINETTO** TAP GASKET DICHTUNG FÜR WASSERVENTIL	AZKOYEN	
1186583	**GUARNIZIONE CALDAIA OR ø 94,5x3 mm** BOILER OR GASKET ø 94.5x3 mm O-RING DICHTUNG FÜR KESSEL ø 94,5x3 mm	AZKOYEN	
1186584	**GUARNIZIONE RESISTENZA** HEATING ELEMENT GASKET DICHTUNG FÜR HEIZKÖRPER	AZKOYEN	
1186585	**GUARNIZIONE TEFLON M18x24x2,5** TEFLON GASKET M18x24x2.5 TEFLON DICHTUNG M18x24x2,5	AZKOYEN	
1186586	**GUARNIZIONE LIVELLO** LEVEL GAUGE GASKET DICHTUNG FÜR WASSERNIVEAU	AZKOYEN	
1186587	**GUARNIZIONE GRUPPO** GROUP GASKET DICHTUNG FÜR GRUPPE	AZKOYEN	
1186588	**GUARNIZIONE RUBINETTO ACQUA** WATER TAP GASKET WASSERHAHNDICHTUNG	AZKOYEN	
1186589	**GUARNIZIONE TEFLON 21,5x17x1,5 mm.** per tubo vapore TEFLON GASKET 21.5x17x1.5 mm. for steam pipe TEFLON DICHTUNG 21,5x17x1,5 mm für Dampfrohr	AZKOYEN	

Adattabile/Suitable for/Passend für

1186591 **GUARNIZIONE OR 0128 VITON**

O-RING 0128 VITON

O-RING-DICHTUNG 0128 VITON

GRIMAC	GR718
BRASILIA	12953.0.00.02
CIMBALI	400-213-000
FIORENZATO	C.S. A1200151
LA SCALA	C-0324
VIBIEMME	GUAROR128



1186592 **BUSSOLA GUIDA MOLLA**

SPRING GUIDE

BUCHSE FÜR FEDERFÜHRUNG

GRIMAC	P275



1186594 **GUARNIZIONE TEFLON**

TEFLON GASKET

TEFLON-DICHTUNG

LA PAVONI



1186602 **GUARNIZIONE CONICA**

CONICAL GASKET

KEGELDICHTUNG

BRASILIA 00810.0.00.02



1186603 **RONDELLA ELASTICA**

ELASTIC WASHER

ELASTISCHE SCHEIBE

BRASILIA 01286.0.00.03



1186606 **GUARNIZIONE RESISTENZA**
dimensioni 57x42x3 mm. - in universal carbo

GASKET FOR HEATING ELEMENT
dimensions 57 x 42 x 3 mm - in universal carbo

DICHTUNG FÜR HEIZKÖRPER
Grösse: 57x42x3 mm - aus Universal Carbo

CMA ASTORIA	12001
FAEMA	4701001652
FIORENZATO	C.S. A1200015
FUTURMAT/ARIETE	
MAIRALI	
VFA	
WEGA	WY12001
WEGA	W10470



1186607 **GUARNIZIONE RESISTENZA 57,8x50x3 mm.**
in universal carbo

GASKET FOR HEATING ELEMENT 50x57,8x3 mm.
in universal carbo

DICHTUNG FÜR HEIZKÖRPER 50x57,8x3 mm.
aus Universal Carbo

CIMBALI	401-183-000
CIMBALI	401-194-000
CIMBALI	401-194-010



1186608 **GUARNIZIONE RESISTENZA**
dimensioni 50x40x3 mm. - in teflon
resistente alle alte temperature

GASKET FOR HEATING ELEMENT
dimensions 50x40x3 mm - in teflon
high temperature resistant

DICHTUNG FÜR HEIZKÖRPER
Grösse: 50x40x3 mm - aus Teflon
hochtemperaturbeständig

GAGGIA	
SAN MARCO	109100
SAN MARCO	3307



Adattabile/Suitable for/Passend für

1186609 **GUARNIZIONE RESISTENZA IN TEFLON**
in teflon, ø 58x51x2 mm.

GASKET FOR HEATING HELEMENT
in teflon, ø 58x51x2 mm

DICHTUNG FÜR HEIZKÖRPER - AUS TEFLON
aus Teflon, ø 58x51x2 mm

CIMBALI	401-194-000
CIMBALI	401-194-010



1186610 **GUARNIZIONE OR SILICONE ø 95 mm R5**

SILICONE OR RING ø 95 mm R5

O-RING DICHTUNG AUS SILIKON ø 95 mm R5

N. SIMONELLI	02290016



1186611 **GUARNIZIONE OR 0105 SILICONE**
silicone ROSSO
ø esterno 9 mm.

O-RING 105 SILICONE
RED silicone
external ø 9 mm

O-RING-DICHTUNG 0105 SILICON
aus ROTEM Silikon
außen ø 9 mm

GRIMAC	
AURORA	
BEZZERA	5493013
BRASILIA	00833.0.00.02
BRASILIA	07048.0.00.02
CARIMALI	
CIMBALI	
CMA ASTORIA	
CONTI	
ELEKTRA	00112035
EXPOBAR	50000100
EXPOBAR	30370020
FAEMA	4701117916
FUTURMAT/ARIETE	08179103
GAGGIA	
LA PAVONI	465012
LA SCALA	
LA SPAZIALE	
LINEA BLANCA	A040029
MAIRALI	08179103
MARCFI-ANCAS	
N. SIMONELLI	
RANCILIO	
WEGA	



1186612 **GUARNIZIONE OR 0105 VITON**
viton VERDE
ø esterno 9 mm.

O-RING 105 VITON
GREEN viton
external ø 9 mm

O-RING-DICHTUNG 0105 VITON
aus GRÜNEM Viton
außen ø 9 mm

GRIMAC	
AURORA	
BEZZERA	7496018
BRASILIA	00833.0.00.02
CARIMALI	
CIMBALI	
CMA ASTORIA	12305
COLGED	CGR2025
CONTI	
ELEKTRA	
ELETTROBAR	456060
EXPOBAR	50000100
FAEMA	4701117916
FUTURMAT/ARIETE	01539006
LA PAVONI	465005
LA SCALA	C-0303
LA SPAZIALE	
N. SIMONELLI	
RANCILIO	36402001
RENEKA	
VIBIEMME	GUARORASTRUBK
VIBIEMME	GUARR5
WEGA	WY12305
WEGA	W10356



Adattabile/Suitable for/Passend für

1186613 **GUARNIZIONE RESISTENZA**

HEATING ELEMENT GASKET

DICHTUNG FÜR HEIZKÖRPER

UNIC



1186618 **GUARNIZIONE CALDAIA ø 142x130x3 mm.**
in universal carbo

BOILER GASKET ø 142x130x3 mm
in universal carbo

KESSELDICHTUNG ø 142x130x3 mm
aus Universal Carbo

BRASILIA	00821.0.00.02
CARIMALI	



1186619 **GUARNIZIONE RAME ø 1/4”**

COPPER GASKET ø 1/4”

KUPFERDICHTUNG ø 1/4”

BEZZERA	
BRASILIA	00813.0.00.02
BRASILIA	00088.0.00.04
CARIMALI	
CIMBALI	401-250-000
CMA ASTORIA	12153
CONTI	
FAEMA	4701024554
GAGGIA	
LA PAVONI	362012
LA SCALA	C-0256
LA SPAZIALE	
MARCFI-ANCAS	
N. SIMONELLI	
RANCILIO	36220004
RANCILIO	27270001
SAN MARCO	
UNIC	
VIBIEMME	
WEGA	W10651



1186620 **GUARNIZIONE RAME ø 3/8”**

COPPER GASKET ø 3/8”

KUPFERDICHTUNG ø 3/8”

AURORA	
CARIMALI	
CIMBALI	
CMA ASTORIA	12154
CONTI	
FAEMA	
FUTURMAT/ARIETE	07412208
GAGGIA	49.90.91.32
GAGGIA SPAGNA	07412208
ITALCREM	07412208
LA SCALA	C-0480
MAIRALI	07412208
MARCFI-ANCAS	
RANCILIO	27350002
RENEKA	9001742
SAN MARCO	
UNIC	
VIBIEMME	
VISACREM	07412208
WEGA	WY12150
WEGA	W10544



Adattabile/Suitable for/Passend für

1186621 **GUARNIZIONE RESISTENZA**
dimensioni 78x78x3 mm.
interasse fori 58 mm.
foro interno 40 mm.
in universal carbo

GASKET FOR HEATING ELEMENT
dimensions 78x78x3 mm
distance between holes 58 mm
internal hole 40 mm
in universal carbo

DICHTUNG FÜR HEIZKÖRPER
Grösse: 78x78x3 mm
Bohrungsabstand: 58 mm
Innenloch 40 mm.
aus Universal Carbo

LA SCALA	C-0361
LINEA BLANCA	A040047
VIBIEMME	



1186622 **GUARNIZIONE PORTAFILTRO**
dimensioni 71x56x8 mm.

FILTER HOLDER GASKET
dimensions 71x56x8 mm

DICHTUNG FÜR SIEBTRÄGER
Grösse: 71x56x8 mm

BEZZERA	5493016
BRASILIA	
CMA ASTORIA	12217
EXPOBAR	
MAIRALI	
VIBIEMME	



1186623 **GUARNIZIONE RESISTENZA TEFLON**
dimensioni 53x42x3 mm.

HEATING ELEMENT TEFLON GASKET
sizes 53x42x3 mm

DICHTUNG AUS TEFLON FÜR HEIZELEMENT
Abmessungen 53x42x3 mm

BRASILIA	00826.0.00.02
MARZOCCO	



1186625 **GUARNIZIONE OR 03281 EPDM**
per CALDAIA FAMILY

GASKET OR 03281 EPDM
for BOILER FAMILY

DICHTUNG OR 03281 EPDM
für KESSEL FAMILY

BRASILIA	00843.0.00.02
CIMBALI	
FAEMA	
HOONVED	25245



1186626 **GUARNIZIONE OR 0114 EPDM**

O-RING 0114 EPDM

O-RING-DICHTUNG 0114 EPDM

BRASILIA	00802.0.00.02
CIMBALI	401-360-000
HOONVED	30473
N. SIMONELLI	02280032



Adattabile/Suitable for/Passend für

1186627 **GUARNIZIONE RESISTENZA**
dimensioni 41x33x3 mm.
in universal carbo

GASKET FOR HEATING ELEMENT
dimensions 41x33x3 mm
in universal carbo

DICHTUNG FÜR HEIZKÖRPER
Grösse: 41x33x3 mm
aus Universal Carbo

BEZZERA 5492004



1186628 **GUARNIZIONE RESISTENZA**
dimensioni 76x40x2 mm.
foro interno 40 mm.
in universal carbo

GASKET FOR HEATING ELEMENT
dimensions 76x40x2 mm
internal hole 40 mm
in universal carbo

DICHTUNG FÜR HEIZKÖRPER
Grösse: 76x40x2 mm
Innenloch 40 mm
aus Universal Carbo

BEZZERA 5492006



1186631 **GUARNIZIONE OR 02112 VITON**

O-RING 02112 VITON

O-RING-DICHTUNG 02112 VITON

AZKOYEN
BEZZERA 7496020
CARIMALI
CIMBALI
CMA ASTORIA 12315
CONTI
EXPOBAR
FAEMA 4701030130
LA SPAZIALE
MAIRALI
N. SIMONELLI
RANCILIO
RENEKA
SAN MARCO 800027
UNIC
VFA
VIBIEMME



1186633 **GUARNIZIONE RESISTENZA**
dimensioni 53x42x3 mm.
in universal carbo

GASKET FOR HEATING ELEMENT
dimensions 53x42x3 mm
in universal carbo

DICHTUNG FÜR HEIZKÖRPER
Grösse: 53x42x3 mm
aus Universal Carbo

CARIMALI
CMA ASTORIA
MARZOCCO



Adattabile/Suitable for/Passend für

1186634 **GUARNIZIONE RESISTENZA IN TEFLON**
foro ø 41 mm.
interasse fori 60 mm.

TEFLON HEATING ELEMENT GASKET
hole ø 41 mm
distance between holes 60 mm

TEFLONDICHTUNG FÜR HEIZKÖRPER
Loch ø 41 mm.
Lochabstand 60 mm

BRASILIA 00819.0.00.02



1186635 **GUARNIZIONE RESISTENZA**
dimensioni 70x70x3 mm.
interasse fori 52 mm.
foro interno 40 mm.
in universal carbo

GASKET FOR HEATING ELEMENT
dimensions 70x70x3 mm
distance between holes 52 mm
internal hole 40 mm
in universal carbo

DICHTUNG FÜR HEIZKÖRPER
Grösse: 70x70x3 mm
Bohrungsabstand: 52 mm
Innenloch 40 mm
aus Universal Carbo

LA PAVONI 361000
MARCFI-ANCAS



1186636 **GUARNIZIONE RESISTENZA**
dimensioni 62x51x2 mm.
in universal carbo
resistente alle alte temperature

GASKET FOR HEATING ELEMENT
dimensions 62x51x2 mm
in universal carbo
high temperature resistant

DICHTUNG FÜR HEIZKÖRPER
Grösse: 62x51x2 mm
aus Universal Carbo
hochtemperaturbeständig

LA SPAZIALE



1186637 **GUARNIZIONE RESISTENZA**
dimensioni 57x46x3 mm
in universal carbo

GASKET FOR HEATING ELEMENT
dimensions 57x46x3 mm
in universal carbo

DICHTUNG FÜR HEIZKÖRPER
Grösse: 57x46x3 mm
aus Universal Carbo

MODULAR 0838.57462.0
SAN MARCO 0803/F
SAN MARCO 109081



Adattabile/Suitable for/Passend für

1186638 **GUARNIZIONE RESISTENZA 67x55x3 mm.**
in universal carbo

GASKET FOR HEATING ELEMENT 67x55x3 mm
in universal carbo

DICHTUNG FÜR HEIZKÖRPER 67x55x3 mm
aus Universal Carbo

N. SIMONELLI 02060015



1186639 **GUARNIZIONE RESISTENZA TEFLON**
ø interno 51 mm.
ø esterno 62 mm.
spessore 2 mm.

HEATING ELEMENT TEFLON GASKET
ø internal 51 mm.
ø external 62 mm.
thickness 2 mm.

TEFLON DICHTUNG FÜR HEIZKÖRPER
ø innen 51 mm.
ø außen 62 mm.
Dicke 2 mm.

LA SPAZIALE
RANCILIO 36220003



1186641 **GUARNIZIONE OR 0176 EPDM EUROPICCOLA**

O-RING 0176 EPDM EUROPICCOLA

O-RING DICHTUNG 0176 EPDM EUROPICCOLA

LA PAVONI 0P140322962
LA PAVONI 465225



1186650 **GUARNIZIONE PORTAFILTRO**
dimensioni 67x56x5,5 mm.

FILTER HOLDER GASKET
dimensions 67x56x5.5 mm

DICHTUNG FÜR SIEBTRÄGER
Abmessungen 67x56x5,5 mm

CMA ASTORIA 12216
WEGA WY12216



1186651 **GUARNIZIONE RUBINETTO TEFLON**
dimensioni 24x18x2 mm.

TEFLON TAP GASKET
dimensions 24 x 18 x 2 mm

DICHTUNG FÜR HAHN AUS TEFLON
Grösse: 24x18x2 mm

BRASILIA
LA PAVONI



1186652 **GUARNIZIONE GRUPPO ø 77x52 mm.**
interasse fori 60 mm.
in universal carbo

COFFEE GROUP GASKET ø 77 x 52 mm
distance between holes 60 mm
in universal carbo

DICHTUNG FÜR KAFFEE-GRUPPE ø 77 x 52 mm
Bohrungsabstand: 60 mm
aus Universal Carbo

BRASILIA 00814.0.00.02



Adattabile/Suitable for/Passend für

1186654 **GUARNIZIONE PORTAFILTRO**
dimensioni 70x57x8 mm.
a 3 spacchi esterni

FILTER HOLDER GASKET
dimensions 70x57x8 mm
with 3 external cuts

DICHTUNG FÜR SIEBTRÄGER
Grösse: 70x57x8 mm
mit 3 äußeren Spalten

BRASILIA	01393.0.00.02
BRASILIA	04408.0.00.02



1186655 **GUARNIZIONE OR 04131 EPDM**

O-RING 04131 EPDM

O-RING-DICHTUNG 04131 EPDM

BEZZERA	7496029
BRASILIA	00842.0.00.02
CIMBALI	401-393-000
COLGED	REB456016
DESCO	ID0087
ELETTROBAR	456016
GIGA	X05300
HOBART	139321-192
MACH	512013100
MACH	80002243
OEM	AD019
RANCILIO	36404019
SILANOS	904350



1186656 **GUARNIZIONE PORTAFILTRO**
dimensioni 67x56x6 mm.
vecchia serie
per macchine a leva

FILTER HOLDER GASKET
dimensions 67x56x6 mm.
old series
for lever machines

DICHTUNG FÜR SIEBTRÄGER
Grösse: 67x56x6 mm.
alte Serie
für Heblemaschinen

BRASILIA	
CMA ASTORIA	12219
WEGA	WY12219



1186657 **GUARNIZIONE PORTAFILTRO**
dimensioni 66x56x6 mm.
tipo conico

FILTER HOLDER GASKET
dimensions 66x56x6 mm
conical type

DICHTUNG FÜR SIEBTRÄGER
Grösse: 66x56x6 mm
kegelförmiges Modell

BRASILIA	01393.0.00.02



1186658 **GUARNIZIONE OR160 PORTAFILTRO EPDM**
dimensioni 66x56x5,34 mm.

FILTER HOLDER O-RING 0160 EPDM
dimensions 66x56x5.34 mm

O-RING-DICHTUNG 160 EPDM FÜR SIEBTRÄGER
Grösse: 66x56x5,34 mm

BEZZERA	7496029
BRASILIA	00844.0.00.02
WEGA	



		Adattabile/Suitable for/Passend für		
1186661	**GUARNIZIONE 13x15,5x0,8 TEFLON** TEFLON GASKET 13 x 15.5 x 0.8 TEFLON-DICHTUNG 13x15,5x0,8	BRASILIA	05809.0.00.02	
1186662	**GUARNIZIONE DI BASE 17,5x11x3,5** LOWER GASKET 17.5 x 11 x 3.5 BASISDICHTUNG 17,5x11x3,5	BRASILIA	05805.0.00.02	
1186663	**SEDE PORTA PIASTRINA INFERIORE** LOWER DISK HOLDER UNTERE SCHEIBENTRÄGER	BRASILIA	05808.0.00.02	
1186664	**GUARNIZIONE OR 1,25x13,3 VITON** per rubinetto ceramica VITON O-RING 1.25 x 13.3 for ceramic tap O-RING-DICHTUNG VITON 1,25x13,3 für Hahn aus keramik	BRASILIA	05806.0.00.02	
1186665	**PIASTRINA INFERIORE FISSA 995-13215** FIXED LOWER DISK 995-13215 FIXES UNTERES PLÄTTCHEN 995-13215	BRASILIA	05811.0.00.02	
1186666	**PIASTRINA SUPERIORE PER TRAINO** UPPER DISK OBERE SCHEIBE ZUR HAHNBEWEGUNG	BRASILIA	05810.0.00.02	
1186667	**TRAINO PORTA PIASTRA SUPERIORE** UPPER DISK HOLDER HALTER FÜR OBERE SCHEIBE ZUR HAHNBEWEGUN	BRASILIA	05807.0.00.02	
1186668	**BUSSOLA PER TUBO ACQUA/VAPORE** WATER/STEAM PIPE BUSHING BUCHSE FÜR WASSER/DAMPF ROHR	BRASILIA	11029.0.00.04	
1186670	**BUSSOLA GUIDA MOLLA PER TUBO** SPRING GUIDE FOR PIPE BUCHSE FEDERFÜHRUNG FÜR ROHR	BRASILIA CARIMALI FAEMA FIORENZATO C.S. FUTURMAT/ARIETE RANCILIO RANCILIO VIBIEMME	06508.0.00.04 25119005 23119005 RACCBUSASTSNK	

		Adattabile/Suitable for/Passend für		
1186671	**GUARNIZIONE PORTAFILTRO** dimensioni 69x57x7,5 mm. FILTER HOLDER GASKET dimensions 69 x 57 x 7.5 mm DICHTUNG FÜR SIEBTRÄGER Grösse: 69 x 57 x 7,5 mm	CARIMALI		
1186672	**GUARNIZIONE SOTTODOCCIA OR 03193 EPDM** O-RING 03193 EPDM O-RING-DICHTUNG 03193 EPDM	CARIMALI		
1186673	**GUARNIZIONE PORTAFILTRO OR 06212 EPDM** FILTER HOLDER O-RING 06212 EPDM O-RING-DICHTUNG FÜR SIEBTRÄGER 06212 EPD	CARIMALI		
1186680	**ANELLO TENUTA ACQUA/VAPORE IN TEFLON** WATER/STEAM TEFLON GASKET DICHTUNGSRING WASSER/DAMPF AUS TEFLON	GRIMAC	GR269	
1186681	**RONDELLA DIVISORE RUBINETTO** TAP WASHER SCHEIBE FÜR HAHN	GRIMAC	GR738	
1186682	**PORTAGUARNIZIONE RUBINETTO VAPORE E/61** GASKET HOLDER FOR STEAM TAP E/61 DICHTUNGSTRÄGER FÜR DAMPFHAHN E/61	GRIMAC	GR741	
1186683	**RONDELLA GUIDA MOLLA** WASHER FOR SPRING SCHEIBE FÜR FEDERFÜHRUNG	GRIMAC	GR776	
1186684	**GUARNIZIONE TEFLON PER RESISTENZA TONDA** TEFLON GASKET FOR ROUND HEATING ELEMENT TEFLONDICHTUNG FÜR RUNDEN HEIZKÖRPER	GRIMAC	GR709	

Adattabile/Suitable for/Passend für

1186685	**RONDELLA OTTONE PER TUBO LIVELLO** foro ø 11,3 mm. spessore 4,5 mm. BRASS WASHER FOR WATER LEVEL PIPE hole ø 11.3 mm thickness 4.5 mm DICHTUNG AUS MESSING FÜR WASSERROHR Loch ø 11,3 mm Dicke: 4,5 mm	GRIMAC	GR735	
1186686	**PORTAGUARNIZIONE E/61** GASKET HOLDER E/61 DICHTUNGSTRÄGER E/61	GRIMAC	GR750	
1186687	**GUARNIZIONE OR 10017 IN VITON** VITON O-RING 10017 O-RING DICHTUNG 10017 AUS VITON	GRIMAC	GR756	
1186688	**GUARNIZIONE VALVOLA RITEGNO E/61** GASKET FOR NON-RETURN VALVE E/61 DICHTUNG FÜR RÜCKSCHLAGVENTIL E/61	GRIMAC	GR758	
1186689	**PORTAGUARNIZIONE PER VALVOLA ESPANSIONE** GASKET HOLDER FOR EXPANSION VALVE DICHTUNGSTRÄGER FÜR EXPANSIONSVENTIL	GRIMAC	GR759	
1186690	**GUARNIZIONE CALDAIA TEFLON** TEFLON GASKET FOR BOILER TEFLONDICHTUNG FÜR KESSEL	GRIMAC	GR807	
1186691	**GUARNIZIONE TEFLON ø 1”1/4** TEFLON GASKET ø 1”1/4 DICHTUNG AUS TEFLON ø 1”1/4	AURORA GRIMAC	GRC610	

		Adattabile/Suitable for/Passend für		
1186692	**RONDELLA OTTONE 4x8 mm.** BRASS WASHER 4x8 mm SCHEIBE AUS MESSING 4x8 mm	GRIMAC	GR124	
1186701	**GUARNIZIONE PORTAFILTRO** dimensioni 71x56x9 mm. tipo conico FILTER HOLDER GASKET dimensions 71 x 56 x 9 mm conical type DICHTUNG FÜR SIEBTRÄGER Grösse: 71x56x9 mm kegelförmiges Modell	CIMBALI	401-261-000	
1186702	**GUARNIZIONE PORTAFILTRO** dimensioni 70x56x8,5 mm. FILTER HOLDER GASKET dimensions 70 x 56 x 8.5 mm DICHTUNG FÜR SIEBTRÄGER Grösse: 70x56x8,5 mm	CIMBALI	400-181-010	
1186703	**GUARNIZIONE ø 11x7x7 mm** GASKET ø 11x7x7 mm DICHTUNG ø 11x7x7 mm	CIMBALI	400-294-000	
1186704	**MEMBRANA DISTRIBUTORE** MANIFOLD DIAPHRAGM MEMBRAN FÜR VERTEILER	CIMBALI	460-114-000	
1186711	**GUARNIZIONE PORTAFILTRO** dimensioni: 72x56x9 mm. con spacchi FILTER HOLDER GASKET dimensions: 72 x 56 x 9 mm with cuts DICHTUNG FÜR SIEBTRÄGER Grösse: 72 x 56 x 9 mm mit Schlitzen	AURORA		
1186720	**GUARNIZIONE PORTAFILTRO** dimensioni 73x56x8 mm. FILTER HOLDER GASKET size 73x56x8 mm DICHTUNG FÜR SIEBTRÄGER Ausmass 73x56x8 mm	AZKOYEN		

Adattabile/Suitable for/Passend für

1186721 **GUARNIZIONE PORTAFILTRO**
dimensioni 73x57x8 mm.
con spacchi

FILTER HOLDER GASKET
dimensions 73 x 57 x 8 mm
with external cuts

DICHTUNG FÜR SIEBTRÄGER
Grösse: 73 x 57 x 8 mm
mit äußeren Schlitzen

EXPOBAR	75000081
FAEMA	4701016528
FIORENZATO C.S.	A1200007
FUTURMAT/ARIETE	
LA PAVONI	361008
LA SCALA	
VFA	
VIBIEMME	
WEGA	W10321
GRIMAC	



1186722 **GUARNIZIONE PORTAFILTRO**
dimensioni 73x57x8 mm.

FILTER HOLDER GASKET
dimensions 73 x 57 x 8 mm

DICHTUNG FÜR SIEBTRÄGER
Grösse: 73 x 57 x 8 mm

CMA ASTORIA	12225
CONTI	
EXPOBAR	
FAEMA	4701016528
FIORENZATO C.S.	A1200007
FUTURMAT/ARIETE	01652809
GAGGIA	
GAGGIA SPAGNA	01652809
ITALCREM	01652809
MAIRALI	01652809
VFA	
VIBIEMME	
VISACREM	01652809



1186723 **GUARNIZIONE PORTAFILTRO**
dimensioni 73x57x8,5 mm

FILTER HOLDER GASKET
dimensions 73 x 57 x 8.5 mm

DICHTUNG FÜR SIEBTRÄGER
Grösse: 73 x 57 x 8,5 mm

CMA ASTORIA	12226
CMA ASTORIA	12228
CONTI	
FAEMA	
FIORENZATO C.S.	A1200006
FUTURMAT/ARIETE	01652809
GAGGIA	
GAGGIA SPAGNA	01652809
ITALCREM	01652809
LA SCALA	C-0321
MAIRALI	01652809
VIBIEMME	GUARSOT
VISACREM	01652809



1186724 **GUARNIZIONE PORTAFILTRO**
dimensioni 73x57x9 mm.

FILTER HOLDER GASKET
dimensions 73 x 57 x 9 mm

DICHTUNG FÜR SIEBTRÄGER
Grösse: 73 x 57 x 9 mm

CONTI	
FAEMA	
FIORENZATO C.S.	
FUTURMAT/ARIETE	01652809
GAGGIA	
GAGGIA SPAGNA	01652809
ITALCREM	01652809
MAIRALI	01652809
VFA	
VIBIEMME	
VISACREM	01652809



Adattabile/Suitable for/Passend für

1186725 **GUARNIZIONE PORTAFILTRO**
dimensioni 73x57x8,5 mm. - con spacchi - per FAEMA nuova serie — FAEMA

FILTERHOLDER GASKET
dimensions 73x57x8,5 mm. - with cutshi - for FAEMA new series

SIEBTRÄGER DICHTUNG
Größe 73x57x8,5 mm. - mit Spalten - für FAEMA neue Serie



1186726 **GUARNIZIONE PORTAFILTRO 9 mm**

FILTERHOLDER GASKET 9 mm

SIEBTRÄGER DICHTUNG 9 mm

RENEKA 9003203



1186731 **GUARNIZIONE TEFLON 24x19x2 mm**

TEFLON GASKET 24x19x2 mm

TEFLON-DICHTUNG 24x19x2 mm

MEIKO 9515964
VIBIEMME



1186732 **RONDELLA 15x8,4x1 mm.**

WASHER 15x8.4x1 mm

SCHEIBE 15x8,4x1 mm

GRIMAC GR354
VIBIEMME



1186734 **PORTAGUARNIZIONE RUBINETTO**

TAP GASKET HOLDER

DICHTUNGSTRÄGER FÜR HAHN

VIBIEMME



1186741 **GUARNIZIONE PORTAFILTRO**
dimensioni 72x56x8,5 mm

FILTER HOLDER GASKET
dimensions 72x56x8.5 mm

SIEBTRÄGERDICHTUNG
Grösse: 72x56x8,5 mm

GAGGIA



1186750 **GUARNIZIONE CALDAIA M15 ø 214x200x3 mm.**
in universal carbo

BOILER GASKET M15 ø 215x192x3 mm
in universal carbo

DICHTUNG FÜR KESSEL M15 ø 215x192x3 mm
aus Universal Carbo

CIMBALI



1186751 **GUARNIZIONE CALDAIA 6 FORI ø 180x140x3mm**
in universal carbo

6-HOLE BOILER GASKET ø 180x140x3 mm
in universal carbo

DICHTUNG F. KESSEL 6 LÖCHER ø 180x140x3m
aus Universal Carbo

CIMBALI



Adattabile/Suitable for/Passend für

1186760 **GUARNIZIONE PORTAFILTRO**
dimensioni 72x55x6 mm.

FILTER HOLDER GASKET
dimensions 72 x 55 x 6 mm

DICHTUNG FÜR SIEBTRÄGER
Grösse: 72x55x6 mm

MARZOCCO



1186761 **GUARNIZIONE PORTAFILTRO**
dimensioni 72x55x7 mm

FILTER HOLDER GASKET
dimensions 72 x 55 x 7 mm

DICHTUNG FÜR SIEBTRÄGER
Grösse: 72x55x7 mm

MARZOCCO



1186764 **GUARNIZIONE PORTAFILTRO**

FILTER HOLDER GASKET

DICHTUNG FÜR SIEBTRÄGER

MARZOCCO



1186765 **GUARNIZIONE PORTAFILTRO**
dimensioni 71x59x7 mm - con spacchi

FILTER HOLDER GASKET
sizes 71x59x7 mm - with cuts

FILTERTRÄGERDICHTUNG
Abmessungen 71x59x7 mm - mit Schlitzen

MARZOCCO



1186782 **GUARNIZIONE PORTAFILTRO OR 160**
vecchio modello

FILTER HOLDER O-RING 160
old model

O-RING-DICHTUNG FÜR SIEBTRÄGER 160
altes Modell

LA PAVONI



1186801 **GUARNIZIONE CALDAIA 8 FORI**

8 HOLES BOILER GASKET

DICHTUNG FÜR KESSEL 8 LÖCHER

RANCILIO 36220015
RANCILIO 36930011



1186802 **GUARNIZIONE RAME 3/8”**

COPPER GASKET 3/8” SP.1

KUPFERDICHTUNG 3/8” SP.1

RANCILIO 27350001



Adattabile/Suitable for/Passend für

1186803 **GUARNIZIONE OR 02037 EPDM**

O-RING 02037 EPDM

O-RING-DICHTUNG 02037 EPDM

ADLER	60060
BRASILIA	00851.0.00.02
CIMBALI	401-292-000
CIMBALI	401-338-000
FAEMA	401338000
MARCFI-ANCAS	
RANCILIO	36402003
ZANUSSI	046376



1186804 **GUARNIZIONE CONICA**

CONICAL GASKET

KEGELDICHTUNG

RANCILIO	36130001



1186805 **GUARNIZIONE OR 0115 EPDM**

O-RING 0115 EPDM

O-RING-DICHTUNG 0115 EPDM

ANGELO PO	3152100
ARISTARCO	123
ATA	7130
BEZZERA	
CARIMALI	
CONTI	
FAEMA	
FIORENZATO C.S.	
LA PAVONI	465108
N. SIMONELLI	
RANCILIO	36404001



1186806 **GUARNIZIONE OR 04475 SILICONE**

SILICONE O-RING 04475

O-RING-DICHTUNG 04475 AUS SILIKON

RANCILIO	36404111



1186807 **RONDELLA ø 18x13x2 mm**
ø interno 13 mm.
ø esterno 18 mm.

WASHER ø 18x13x2 mm
ø internal 13 mm.
ø external 18 mm.

SCHEIBE ø 18x13x2 mm
ø innen 13 mm.
ø außen 18 mm.

RANCILIO	23131005



1186808 **GUARNIZIONE OR CALDAIA**

BOILER OR GASKET

O-RING DICHTUNG FÜR KESSEL

RANCILIO	36404114



1186809 **GUARNIZIONE ASTA**

ROD GASKET

DICHTUNG FÜR ACHSE

RANCILIO	36230006



Adattabile/Suitable for/Passend für

1186810	**GUARNIZIONE BUSSOLA ø 24x21x1 mm.** BUSH GASKET ø 24 x 21 x 1 mm DICHTUNG FÜR BUCHSE ø 24 x 21 x 1 mm	RANCILIO	27400001	
1186811	**GUARNIZIONE RAME** COPPER GASKET KUPFERDICHTUNG	FAEMA MARZOCCO RANCILIO	 36240001	
1186812	**GUARNIZIONE PORTAFILTRO CON SPACCHI** dimensioni 72x57x8 mm. FILTER HOLDER GASKET WITH CUTS dimensions 72 x 57 x 8 mm DICHTUNG FÜR SIEBTRÄGER MIT SCHLITZEN Grösse: 72 x 57 x 8 mm	BEZZERA RANCILIO	5493034 36301001	
1186814	**RONDELLINA RUBINETTO VAPORE** ø interno 9 mm. ø esterno 13 mm. STEAM TAP WASHER ø internal 9 mm. ø external 13 mm. KLEINE SCHEIBE FÜR DAMPFHAHN ø innen 9 mm. ø außen 13 mm.	RANCILIO	23123003	
1186816	**GUARNIZIONE 2 GOLE 50x35x8 mm** 2-SLOT GASKET DICHTUNG 2 RILLEN	AURORA FAEMA RANCILIO	 36101005	
1186817	**GUARNIZIONE 1 GOLA** 1-SLOT GASKET DICHTUNG 1 RILLE	AURORA FAEMA RANCILIO	 36101006	
1186820	**GUARNIZIONE 1 GOLA** GASKET 1 GROOVE DICHTUNG 1 RILLE	RANCILIO	36101008	

Adattabile/Suitable for/Passend für

1186821 **GUARNIZIONE 2 GOLE**
GASKET 2 GROOVES
DICHTUNG 2 RILLEN

RANCILIO 36101007



1186822 **GUARNIZIONE VALVOLA ø 13x4x4 mm. VITON**
VALVE GASKET ø 13x4x4 mm VITON
DICHTUNG FÜR VENTIL ø 13x4x4 mm AUS VITO

FAEMA
RANCILIO 36302002



1186823 **GUARNIZIONE RAME ø 1/2”**
COPPER GASKET ø 1/2”
KUPFERDICHTUNG ø 1/2”

BEZZERA
CMA ASTORIA 12005
FAEMA 4701024552
LA SPAZIALE
RANCILIO 36240004
VIBIEMME



1186825 **GUARNIZIONE VALVOLA DX**
VALVE GASKET RIGHT
DICHTUNG FÜR VENTIL RECHTS

RANCILIO 36206004



1186826 **GUARNIZIONE VALVOLA SX**
VALVE GASKET LEFT
DICHTUNG FÜR VENTIL LINKS

RANCILIO 36206003



1186827 **GUARNIZIONE TESTATA**
HEAD GASKET
KOPFDICHTUNG

RANCILIO 36206008



1186828 **GUARNIZIONE SCARICO**
OUTLET GASKET
DICHTUNG FÜR AUSLAUFGRUPPE

RANCILIO 36240003



Adattabile/Suitable for/Passend für

1186831 **GUARNIZIONE PISTONE**

PISTON GASKET

KOLBENDICHTUNG

RANCILIO 36101012



1186832 **GUARNIZIONE PORTAFILTRO**
dimensioni 73x57x8,2 mm

FILTER HOLDER GASKET
dimensions 73x57x8.2 mm

FILTERTRÄGERDICHTUNG
Grosse 73x57x8,2 mm

RANCILIO 36101004



1186833 **GUARNIZIONE OR 03100 EPDM**

O-RING 03100 EPDM

O-RING-DICHTUNG 03100 EPDM

ANGELO PO 3150690
BRASILIA 05825.0.00.02
CIMBALI 401-337-000
ELETTROBAR 456046



1186836 **GUARNIZIONE PORTAFILTRO**
dimensioni 72x58x4,5 mm.

FILTER HOLDER GASKET
dimensions 72 x 58 x 4.5 mm

DICHTUNG FÜR SIEBTRÄGER
Grösse: 72 x 58 x 4,5 mm

N. SIMONELLI



1186837 **GUARNIZIONE PORTAFILTRO**
dimensioni 72x58x7 mm

FILTER HOLDER GASKET
dimensions 72x58x7 mm

DICHTUNG FÜR SIEBTRÄGER
Grösse: 72x58x7 mm

N. SIMONELLI 02280020



1186838 **GUARNIZIONE PORTAFILTRO**
dimensioni 72x58x7 mm, con spacchi

FILTER HOLDER GASKET
dimensions 72x58x7 mm, with cuts

SIEBTRÄGERDICHTUNG
Maßen 72x58x7 mm., mit Schlitzen

N. SIMONELLI 02280020



1186839 **SERIE DI 7 GUARNIZIONI PER GRUPPO**

SET OF 7 GASKETS FOR COFFEE GRUOP

7 DICHTUNGEN PRO GRUPPE

RANCILIO 10001080



Adattabile/Suitable for/Passend für

1186851 **GUARNIZIONE PORTAFILTRO**
con spacchi esterni
dimensioni 64x52x6 mm.

FILTER HOLDER GASKET
with external cuts
dimensions 64 x 52 x 6 mm

DICHTUNG FÜR SIEBTRÄGER
mit äußeren Spalten
Grösse: 64 x 52 x 6 mm

SAN MARCO 109011



1186871 **GUARNIZIONE PORTAFILTRO**
dimensioni 63x52x6,5 mm.

FILTER HOLDER GASKET
dimensions 63 x 52 x 6.5 mm

DICHTUNG FÜR SIEBTRÄGER
Grösse: 63 x 52 x 6,5 mm

LA SPAZIALE



1186891 **GUARNIZIONE PORTAFILTRO 8 mm**
dimensioni 73x57x8 mm.
NBR 75 SH morbida

FILTER HOLDER GASKET 8 mm
dimensions 73x57x8 mm
NBR 75 SH soft

DICHTUNG FÜR SIEBTRÄGER 8 mm.
Grösse: 73x57x8 mm
NBR 75 SH weich

WEGA W10321
GRIMAC



1186892 **GUARNIZIONE PORTAFILTRO 8,5 mm.**
dimensioni 73x57x8,5 mm.
NBR 75 SH morbida

FILTER HOLDER GASKET 8.5 mm
dimensions 73x57x8,5 mm.
NBR 75 SH soft

DICHTUNG FÜR SIEBTRÄGER 8,5 mm
Massen 73x57x8,5 mm.
NBR 75 SH weich

WEGA W10323



1186893 **GUARNIZIONE PORTAFILTRO 9 mm.**
dimensioni 73x57x9 mm.
NBR 75 SH morbida

FILTER HOLDER GASKET 9 mm
dimensions 73x57x9 mm.
NBR 75 SH soft

DICHTUNG FÜR SIEBTRÄGER 9 mm
Massen 73x57x9 mm.
NBR 75 SH weich

WEGA WY35W10322
WEGA W10322



Adattabile/Suitable for/Passend für

1186894 **GUARNIZIONE PORTAFILTRO 8 mm.**
dimensioni 73x57x8 mm.
con spacchi, NBR 75 SH morbida

FILTER HOLDER GASKET 8 mm
dimensions 73x57x8 mm.
with cuts, NBR 75 SH soft

DICHTUNG FÜR SIEBTRÄGER 8 mm
Maßen 73x57x8 mm.
mit Schlitzen, NBR 75 SH weich

WEGA	WY12227
WEGA	WY12228



1186896 **GUARNIZIONE PORTAFILTRO**
dimensioni: 74x57x9 mm.

FILTER HOLDER GASKET
dimensions: 74 x 57 x 9 mm

DICHTUNG FÜR SIEBTRÄGER
Grösse: 74 x 57 x 9 mm

UNIC	PC-17



1186897 **GUARNIZIONE PORTAFILTRO**
dimensioni: 74x57x10 mm.

FILTERHOLDER GASKER
dimensions: 74x57x10 mm.

DICHTUNG FÜR SIEBTRÄGER
Grösse 74x57x10 mm

UNIC	



1186900 **GUARNIZIONE OR 0102 VITON**

GASKETOR 0102 VITON

O-RING DICHTUNG 0102 VITON

CARIMALI	
LA PAVONI	



1186901 **GUARNIZIONE OR 02031 SILICONE ROSSO**

O-RING 02031 - RED SILICON

O-RING-DICHTUNG 02031 AUS ROTEM SILIKON

RANCILIO	36404013
SAECO	140321962
SAECO	140324062
SAECO	140320462



1186902 **GUARNIZIONE OR 0108 SILICONE ROSSO**

O-RING 0108 - RED SILICON

O-RING-DICHTUNG 0108 AUS ROTEM SILIKON

CIMBALI	
SAECO	NM01035



1186903 **GUARNIZIONE OR 02021 SILICONE ROSSO**

O-RING 02021 - RED SILICON

O-RING-DICHTUNG 02021 AUS ROTEM SILIKON

COLGED	REB456009
DIHR	13001
ELETTROBAR	456009
FAGOR	Q307036000
FUTURMAT/ARIETE	01977909
ITALCREM	01977909
MAIRALI	01977909
SAECO	NM01057
VISACREM	01977909



		Adattabile/Suitable for/Passend für		
1186930	**GUARNIZIONE OR GRUPPO LEVA** OR-GASKET FOR LEVER GROUP OR-DICHTUNG FÜR HEBELGRUPPE	ELEKTRA	01228035	
1186931	**GUARNIZIONE CAMPANA** HOPPER GASKET DICHTUNG FÜR BOHNENBEHÄLTER	ELEKTRA	01204035	
1186932	**GUARNIZIONE OR 06237 EPDM** O-RING 06237 EPDM O-RING DICHTUNG 06237 EPDM	ELEKTRA	00543035	
1186933	**GUARNIZIONE OR TESTA** HEAD O-RING O-RING DICHTUNG FÜR KOPF	ELEKTRA	00956035	
1186934	**PORTAGUARNIZIONE** GASKET HOLDER DICHTUNGSTRÄGER	ELEKTRA	00042014	
1186935	**GUARNIZIONE TENUTA TESTA** HEAD SEAL DAMPFDICHTUNG FÜR KOPF	ELEKTRA	02862035	
1186936	**GUARNIZIONE CONICA TEFLON** CONICAL TEFLON GASKET KEGELDICHTUNG AUS TEFLON	ELEKTRA	01178035	
1186937	**PROTEZIONE CANNA** SPOUT PROTECTION SCHUTZ FÜR SCHWENKAUSLAUF	ELEKTRA	01964035	

Adattabile/Suitable for/Passend für

1186938	**GUARNIZIONE VITON** VITON GASKET DICHTUNG AUS VITON	ELEKTRA	00409035	
1186939	**GUARNIZIONE RAME** COPPER GASKET KUPFERDICHTUNG	ELEKTRA	01172035	
1186940	**GUARNIZIONE RAME** COPPER GASKET KUPFERDICHTUNG	ELEKTRA	00102035	
1186941	**GUARNIZIONE OR 04525 EPDM** per flangia O-RING 04525 EPDM for flange O-RING DICHTUNG 04525 EPDM für Flansch	CIMBALI ELEKTRA	400-207-000 01994035	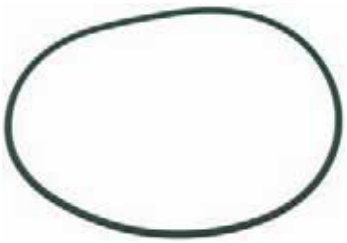
1186942	**GUARNIZIONE RESISTENZA** HEATING ELEMENT GASKET DICHTUNG FÜR HEIZKÖRPER	ELEKTRA	00499035	
1186943	**GUARNIZIONE SOTTOCOPPA 97** FILTER HOLDER GASKET 97 DICHTUNG FÜR SIEBTRÄGER 97	ELEKTRA	01917035	
1186980	**GUARNIZIONE ALIMENTAZIONE GRUPPO** GROUP INLET GASKET DICHTUNG FÜR GRUPPENVERSORGUNG	LA PAVONI	361016	
1186981	**GUARNIZIONE ø 26x22 mm** GASKET ø 26x22 mm DICHTUNG ø 26x22 mm	LA PAVONI	362065	

1186982

		Adattabile/Suitable for/Passend für		
1186982	**GUARNIZIONE ø 16,5x13 mm TEFLON** TEFLON GASKET ø 16.5x13 mm DICHTUNG ø 16,5x13 mm AUS TEFLON	LA PAVONI	362058	
1186983	**GOMMINO ø 15x7x3** RUBBERPIECE ø 15x7x3 GUMMITEIL ø 15x7x3	LA PAVONI	362003	
1186984	**PORTAGOMMINO** RUBBERPIECE HOLDER GUMMITRÄGER	LA PAVONI	314047	
1186985	**GUARNIZIONE ø 15x6x6** GASKET ø 15x6x6 DICHTUNG ø 15x6x6	LA PAVONI	362055	
1186986	**PORTAGUARNIZIONE ø 17** GASKET HOLDER ø 17 DICHTUNGSTRÄGER ø 17	LA PAVONI	314014	
1186987	**GUARNIZIONE METALLO ø 24x17x2** METAL GASKET ø 24x17x2 DICHTUNG AUS METAL ø 24x17x2	LA PAVONI	466003	
1186988	**BUSSOLA ø 12x6,5x6** BUSHING ø 12x6,5x6 BUCHSE ø 12x6,5x6	LA PAVONI	313118	
1187501	**GUAINA ANTISCOTTATURA** ANTI-SCORCHING SHEATHING ISOLIERHÜLSE VERBRENNUNGSSCHUTZ	CIMBALI FIORENZATO C.S. A1600122 FUTURMAT/ARIETE		
1188001	**SEDE GALLEGGIANTE** FLOAT HOUSING SCHWIMMERTRÄGER	CIMBALI	464-075-000	

Adattabile/Suitable for/Passend für

1188501 **GALLEGGIANTE**

FLOAT

SCHWIMMER

CIMBALI	464-519-006
CIMBALI	464-519-008



1188506 **GALLEGGIANTE LIVELLO**

WATER LEVEL FLOAT

NIVEAUSCHWIMMER

LA SPAZIALE	01322



1190001 **SPESSORE CARTA**
dimensioni 73x59 mm.

PAPER SEAL
dimensions 73 x 59 mm

PAPIERDICHTUNG
Grösse: 73 x 59 mm

BRASILIA	04368.0.00.02
CONTI	
EXPOBAR	
FAEMA	400238010
FUTURMAT/ARIETE	
GAGGIA	
LA PAVONI	362031
N. SIMONELLI	
RANCILIO	
VFA	
VIBIEMME	
WEGA	W10405
WEGA	WY12008001



1190006 **SPESSORE CARTA**
dimensioni: 69x57 mm.

PAPER SEAL
dimensions 69 x 57 mm

PAPIERDICHTUNG
Grösse: 69 x 57 mm

CARIMALI	



1190011 **SPESSORE CARTA**
dimensioni ø 73x59 mm

PAPER SEAL
dimensions ø 73x59 mm

PAPIERDICHTUNG
Grösse: ø 73x59 mm

AURORA	
VFA	



1190021 **SPESSORE CARTA VECCHIA SERIE**
dimensioni 66x58 mm.

PAPER SEAL OLD SERIES
dimensions 66 x 58 mm

PAPIERDICHTUNG ALTE SERIE
Grösse: 66 x 58 mm

BEZZERA	
BRASILIA	
CMA ASTORIA	



Adattabile/Suitable for/Passend für

1190051 **SPESSORE CARTA**
dimensioni 71x56 mm

PAPER SEAL
dimensions 71x56 mm

PAPIERDICHTUNG
Grösse: 71x56 mm

BRASILIA
CIMBALI 400-238-010
CMA ASTORIA
FAEMA 400238010
MARZOCCO
N. SIMONELLI



1190101 **SPESSORE CARTA**
dimensioni 63x53 mm.

PAPER SEAL
dimensions 63 x 53 mm

PAPIERDICHTUNG
Grösse: 63 x 53 mm

FAEMA 400238010
LA PAVONI
LA SPAZIALE
SAN MARCO



1191001 **GIUNTO METALLICO COMPLETO**
per pompa a FLANGIA

METALLIC COUPLING ASSEMBLY
for flange pump

KUPPLUNGSSATZ AUS METALL KOMPLETT
für Flanschpumpe

CIMBALI 4821-135-956
FAEMA 4821135956



1191002 **GIUNTO GOMMA**
per pompa a FLANGIA

RUBBER COUPLING
for flange pump

KUPPLUNGSSATZ AUS GUMMI
für Flanschpumpe

FAEMA 4081135955



1191011 **GIUNTO**
foro ø 11-13 denti

COUPLING
hole ø 11-13 teeth

VERBINDUNGSSTÜCK
Loch ø 11-13 Zähne

UNIC



1191021 **FLANGIA PORTACAMME**

CAM HOLDER FLANGE

FLANSCH FÜR NOCKENTRÄGER

GRIMAC GR785



1191022 **CAMMA CROMATA**

CHROMIUM-PLATED CAM

VERCHROMTER NOCKEN

GRIMAC GR789



Adattabile/Suitable for/Passend für

1191023 **CAMMA MICROINTERRUTTORE**

MICROSWITCH CAM

NOCKEN FÜR MIKROSCHALTER

WEGA WY27421024



1192001 **GRUPPO EROGAZIONE CAFFÉ A LEVA E61**

LEVER COFFEE GROUP E61

HEBELGRUPPE FÜR KAFFEEAUSGABE E61

GRIMAC GR501C



1192002 **GRUPPO EROGAZIONE CAFFÉ E61 DX**

COFFEE GROUP E61 RH

GRUPPE FÜR KAFFEEAUSGABE E61 RECHTS

BRASILIA
LA SCALA



1192003 **GRUPPO EROGAZIONE CAFFÉ E61 SX**

COFFEE GROUP E61 LH

GRUPPE FÜR KAFFEEAUSGABE E61 LINKS

FIORENZATO C.S.
LA SCALA



1192004

		Adattabile/Suitable for/Passend für		
1192004	**CAPPELLOTTO GRUPPO** GROUP CAP GRUPPENKAPPE	BRASILIA	04055.0.34.04	
1192005	**CASTELLO CROMATO** CHROME-PLATED FRAME VERCHROMTE HALTERUNG	BRASILIA	04053.0.10.04	
1192006	**GRUPPO EROGAZIONE CAFFÉ** COFFEE GROUP GRUPPE FÜR KAFFEEAUSGABE	ECM GRIMAC	GR500C	
1192007	**GRUPPO EROGAZIONE CAFFÉ** COFFEE GROUP GRUPPE FÜR KAFFEEAUSGABE	ECM GRIMAC LA PAVONI		
1192008	**FORCELLA** FORK GABEL	BRASILIA	04052.0.10.04	
1192009	**GRUPPO LEVA EROGAZIONE CAFFÉ DORATO** GOLDEN COFFEE GROUP GOLDEN.HEBELGRUPPE FÜR KAFFEEAUSLAUF	ELEKTRA	00131038	

Adattabile/Suitable for/Passend für

1192010 **GRUPPO LEVA EROGAZIONE CAFFÉ CROMATO**
CHROME PLATED COFFEE GROUP
VERCHROMT.HEBELGRUPPE FÜR KAFFEEAUSLAUF

ELEKTRA	00131039



1192011 **ECCENTRICO GRUPPO LEVA**
LEVER GROUP ECCENTRIC
EXCENTER FÜR HEBELGRUPPE

SAN MARCO	502032



1192012 **SNODO GRUPPO LEVA**
LEVER GROUP ARTICULATION
HEBELGRUPPEGELENK

SAN MARCO	502024



1192020 **GRUPPO COMANDO CROMATO**
CHROME CONTROL UNIT
BEDIENUNGSGRUPPE VERCHROMT

ELEKTRA	00960039



1192100 **SNODO GRUPPO LEVA**
LEVER GROUP ARTICULATION
GELENK FÜR HEBELGRUPPE

FUTURMAT/ARIETE	02244705
ITALCREM	02244705
MAIRALI	02244705
VISACREM	02244705



		Adattabile/Suitable for/Passend für	
1192111	**TESTA GRUPPO MANUALE** HAND OPERATED GROUP HEAD GRUPPENKOPF MANUELL	CONTI	
1192112	**BOCCOLA ø 10/14x16 mm.** BUSHING ø 10/14x16 mm BUCHSE ø 10/14x16 mm.	CONTI	
1192113	**BOCCOLA ø 10/14x10 mm.** BUSHING ø 10/14x10 mm BUCHSE ø 10/14x10 mm	CONTI	
1192114	**SUPPORTO OSCILLANTE CON BOCCOLA** SWINGING SUPPORT WITH BUSHING SCHWINGENDER HALTER MIT BUCHSE	CONTI	
1192115	**SUPPORTO TRAZIONE CON BOCCOLE** TRACTION SUPPORT WITH BUSHING HALTER FÜR ZUGVORRICHTUNG MIT BUCHSEN	CONTI	
1192116	**GRUPPO MANUALE SENZA LEVA** HAND OPERATED GROUP WITHOUT LEVER MANUELLE GRUPPE OHNE HEBEL	CONTI	

Adattabile/Suitable for/Passend für

1192117 **SNODO GRUPPO A LEVA**

LEVER OPERATED GROUP ARTCULATED JOINT

GELENK FÜR HEBELGRUPPE

CONTI



1192200 **CAPPELLOTTO GRUPPO**

CAP FOR COFFEE GROUP

OBERTEIL FÜR GRUPPE

CMA ASTORIA	15026001
LA PAVONI	
N. SIMONELLI	
WEGA	WY15026001
WEGA	W10365



1192202 **SNODO GRUPPO LEVA LAVORATO**

ARTICULATION FOR LEVER GROUP

GELENK FÜR HEBELGRUPPE

BRASILIA	04054.0.10.04
CMA ASTORIA	56351
LA PAVONI	
N. SIMONELLI	
WEGA	W10368
WEGA	WY56351



1192203 **FORCELLA GRUPPO LEVA**

LEVER GROUP FORK

BREITE GABEL FÜR HEBELGRUPPE

CMA ASTORIA	56354001
LA PAVONI	
N. SIMONELLI	
WEGA	WY56354
WEGA	W10364



1192204 **GRUPPO ESTRAIBILE 230V 50Hz**

EXTRACTABLE GROUP 230V 50Hz

HERAUSNEHMBARE GRUPPE 230V 50Hz

CMA ASTORIA 56082001



1192206 **GRUPPO CTS 230V 50/60Hz**

CTS GROUP 230V 50/60Hz

GRUPPE CTS 230V 50/60 Hz

CMA ASTORIA 56080



1192208

Adattabile/Suitable for/Passend für

1192208 **GRUPPO SCAMBIATORE COMPLETO**
per COMPACT

EXCHANGER ASSEMBLY COMPL.
for COMPACT

ANSCHLUSSGRUPPE KOMPL.
für COMPACT

CMA ASTORIA 56055



1192209 **GRUPPO SCAMBIATORE**
per ARGENTA

EXCHANGER ASSEMBLY
for ARGENTA

ANSCHLUSSGRUPPE
für ARGENTA

CMA ASTORIA 56054



1201001 **LIVELLO COMPLETO**

COMPLETE LEVEL GAUGE

NIVEAUANZEIGER KOMPLETT

BRASILIA 13553.6.00.09



1201002 **MASCHERINA LIVELLO E MANOMETRI M31**

LEVEL AND PRESSURE GAUGE PLATE M31

STANDANZEIGER UND MANOMETER M31

CIMBALI 445-500-004



1201003 **COPRILIVELLO CROMATO - 2 PEZZI**
lunghezza 95 mm

CHROME PLATED LEVEL COVER - 2 PCS
length 95 mm

VERCHROMTE ABDECKUNG FÜR NIVEAU - 2 ST
Länge 95 mm

ELEKTRA 00043021



Adattabile/Suitable for/Passend für

1201004	**COPRILIVELLO OTTONE - 2 PEZZI** lunghezza 95 mm BRASS LEVEL COVER - 2 PCS length 95 mm ABDECKUNG FÜR NIVEAU AUS MESSING - 2 ST Länge 95 mm	ELEKTRA	00043019	
1201005	**LIVELLO COMPLETO** COMPLETE LEVEL NIVEAU KOMPLETT	FAEMA	2211118911	
1201006	**DADO PER LIVELLO** LEVEL NUT NIVEAUMUTTER	RANCILIO	23227004	
1201007	**VETRO LIVELLO 61x18 mm** LEVEL GAUGE 61x18 mm STANDGLAS 61x18 mm	RANCILIO	38123856	
1201008	**MASCHERINA INTERRUTTORE SPRINT** SPRINT SWITCH PLATE ABDECKUNG FÜR SPRINTSCHALTER	SAN MARCO	106110	
1201100	**LIVELLO MAC 2000/PREMIER COMPLETO** lunghezza totale 144 mm. raccordi 3/8” COMPLETE MAC2000/PREMIER LEVEL total length 144 mm. connections 3/8” NIVEAUANZEIGER MAC 2000/PREMIER KOMPLETT gesamte Länge 144 mm. Anschlüße 3/8”	N. SIMONELLI	75010001	

		Adattabile/Suitable for/Passend für		
1201101	**LIVELLO COMPLETO** COMPLETE LEVEL NIVEAUANZEIGER KOMPLETT	AZKOYEN		
1201102	**MASCHERINA LIVELLO** LEVEL GAUGE PLATE ABDECKUNG FÜR STANDANZEIGER	AZKOYEN		
1201103	**VETRO MASCHERINA LIVELLO** LEVEL GAUGE PLATE GLASS GLASSCHEIBE FÜR STANDANZEIGER ABDECKUNG	AZKOYEN		
1201104	**VETRO LIVELLO SERIGRAFATO** SILK-SCREENED LEVEL GLASS STANDGLAS MIT SIEBDRUCK	AZKOYEN		
1201200	**FONDALE PER LIVELLO ACCIAIO INOX** SUPPORT FOR SIGHTGLASS STAINLESS STEEL HALTER FÜR NIVEAUGLASS AUS EDELSTAHL	LA PAVONI	324080	
1201300	**MASCHERINA PROTEZIONE LIVELLO** larghezza 30 mm. lunghezza 110 mm. LEVEL GAUGE PROTECTION PLATE width 30 mm. length 110 mm. SCHUTZMASKE FÜR STANDANZEIGER Breite 30 mm. Länge 110 mm.	LA SPAZIALE		

Adattabile/Suitable for/Passend für

1201350	**MASCHERA LIVELLO** LEVEL GAUGE PLATE STANDANZEIGER	UNIC		
1201501	**LIVELLO COMPLETO MARZOCCO** LEVEL GAUGE ASSEMBLY MARZOCCO NIVEAUANZEIGER MARZOCCO KOMPLETT	MARZOCCO	L120/C	
1201516	**MASCHERINA LIVELLO SERIGRAFATA** SCREENPRINTED LEVEL GAUGE PLATE STANDANZEIGER MIT SERIGRAPHIE	LA PAVONI	380101	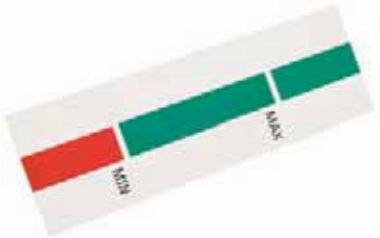
1201517	**MASCHERINA PROTEZIONE LIVELLO** LEVEL GAUGE PROTECTOR SCHUTZ FÜR STANDANZEIGER	LA PAVONI		
1201521	**MASCHERINA DI LIVELLO M15** LEVEL GAUGE PLATE M15 STANDANZEIGER M 15	CIMBALI		
1201522	**MASCHERINA DI PROTEZIONE LIVELLO M20** LEVEL GAUGE PROTECTION PLATE M20 SCHUTZSTANDANZEIGER M 20	CIMBALI	421-075-000	

Adattabile/Suitable for/Passend für

1201526 **MASCHERINA LIVELLO**

LEVEL GAUGE PLATE

ABDECKUNG FÜR STANDANZEIGER

FAEMA
FUTURMAT/ARIETE



1201533 **MOSTRINA LIVELLO MIN/MAX**

LEVEL GAUGE PLATE MIN/MAX

STANDANZEIGER MIN/MAX

FIORENZATO C.S. A2400004



1201550 **LIVELLO OBLO CROMATO COMPLETO**

CHROME LEVEL INSPECTION WINDOW

WASSERSTANGLAS VERCHROMT

ELEKTRA 01986039



1201565 **MASCHERINA LIVELLO**

LEVEL GAUGE COVER

STANDANZEIGER

GAGGIA



1201571 **MASCHERINA ELETTROVALVOLA**

SOLENOID COVER

ABDECKUNG FÜR MAGNETVENTIL

FUTURMAT/ARIETE



1201572 **MASCHERINA ELETTROVALVOLA MANUALE**

MANUAL SOLENOID COVER

ABDECKUNG FÜR SICHERHEITSABSPERRVENTIL

FUTURMAT/ARIETE 07716808
GAGGIA
GAGGIA SPAGNA 07716808
ITALCREM 07716808
MAIRALI 07716808
VISACREM 07716808



Adattabile/Suitable for/Passend für

1201585 **MASCHERINA LIVELLO 90x50 mm.**

LEVEL GAUGE PLATE 90x50 mm

STANDANZEIGER 90x50 mm

RANCILIO 38125007
SAN MARCO



1201586 **MASCHERINA GRUPPO T1 PER 95**

GROUP COVER T1 FOR 95

ABDECKUNG FÜR GRUPPE T1 FÜR MODELL 95

SAN MARCO 106127



1201587 **MASCHERINA RUBINETTO VAPORE/ACQUA**

WATER/STEAM TAP COVER

ABDECKUNG FÜR DAMPF- / WASSERVENTIL

SAN MARCO 106117



1201588 **MASCHERINA FORO VAPORE/ACQUA**

WATER/STEAM HOLE COVER

ABDECKUNG FÜR DAMPF- / WASSERLOCH

SAN MARCO 106118



1201801 **MASCHERINA LIVELLO E MANOMETRO**

LEVEL/PRESSURE GAUGE COVER ML

ABDECKUNG FÜR NIVEAU MANOMETER ML

RANCILIO 38123563



		Adattabile/Suitable for/Passend für		
1202001	**INFUSORE GRUPPO** GROUP INFUSER BRÜHGRUPPE	SAN MARCO		
1202501	**INFUSORE GRUPPO** GROUP INFUSER BRÜHGRUPPE	SAN MARCO	206142	
1202506	**INFUSORE COMPLETO** INFUSER ASSEMBLY BRÜHGRUPPE KOMPLETT	LA SPAZIALE		
1221001	**LAMPADA SPIA ROSSA 220V** RED INDICATOR LAMP 220V SIGNALLAMPE ROT 220V	CIMBALI	445-551-000	
1221002	**LAMPADA SPIA VERDE 220V** GREEN INDICATOR LAMP 220V SIGNALLAMPE GRÜN 220V	CIMBALI	445-591-000	
1221003	**LAMPADA SPIA ROSSA 24V** RED INDICATOR LAMP 24V SIGNALLAMPE ROT 24V	CIMBALI	445-550-000	
1221004	**LAMPADA SPIA ROSSA 230V** RED PILOT LIGHT 230V SIGNALLAMPE ROT 230V	N. SIMONELLI	04200052	

Adattabile/Suitable for/Passend für

1221005 **PORTALAMPADA ARANCIONE**
ø testa 15 mm
ø foro 10 mm

ORANGE LAMP RECEPTACLE
head ø 15 mm
hole ø 10 mm

LAMPENFASSUNG ORANGE
ø Kopf 15 mm
ø Loch 10 mm

RANCILIO 34030110



1221106 **LAMPADA BIANCA 220V**

WHITE LAMP

SIGNALLAMPE WEIß

RENEKA



1221111 **LAMPADA SPIA ROSSA 220V**
ø foro 10 mm
ø testa 13 mm

RED INDICATOR LAMP 220V
hole ø 10 mm
head ø 13 mm

SIGNALLAMPE ROT 220V
Loch ø 10 mm
Kopf-ø 13 mm

CMA ASTORIA
EXPOBAR 60901000
FAEMA 3541116308
GAGGIA
LA PAVONI
WEGA WY21011
WEGA W10747



1221112 **LAMPADA SPIA VERDE 220V**
ø foro 10 mm
ø testa 13 mm

GREEN INDICATOR LAMP 220V
hole ø 10 mm
head ø 13 mm

SIGNALLAMPE GRÜN 220V
Loch ø 10 mm
Kopf-ø 13 mm

FAEMA 3342133957



1221120 **LAMPADA SPIA VERDE 220V**

GREEN INDICATOR LAMP 220V

SIGNALLAMPE GRÜN 220V

ELEKTRA 01312035



1221121 **LAMPADA SPIA ROSSA 220V**

RED INDICATOR LAMP 220V

SIGNALLAMPE ROT 220V

ELEKTRA 00073035



1221141 **TUBO FLUORESCENTE 13W**
ø 16x51,5 mm.

FLUORESCENT TUBE 13W
ø 16x51,5 mm

LEUCHTSTOFFRÖHRE 13W
ø 16x51,5 mm

RENEKA 9007939



1221142

Adattabile/Suitable for/Passend für

1221142 **CONNETTORE PER TUBO**
fluorescente

PIPE FITTING
fluorescent

ROHRANSCHLUSS
fluoreszierend

RENEKA 9007941



1221146 **LAMPADA ø 9 mm. AD INNESTO 230V**

SNAP-IN LAMP ø 9 mm 230V

STECKLAMPE ø 9 mm 230V

RENEKA 9003754



1221202 **SPIA LUMINOSA**

PILOT LIGHT

SIGNALLEUCHTE

N. SIMONELLI 04200031



1221301 **LAMPADA SPIA**

INDICATOR LAMP

SIGNALLEUCHTE

FUTURMAT/ARIETE	07847800
GAGGIA	
GAGGIA SPAGNA	07847800
ITALCREM	07847800
MAIRALI	07847800
VISACREM	07847800



1221302 **LAMPADA SPIA ARANCIONE**

ORANGE INDICATOR LAMP

SIGNALLEUCHTE ORANGE

FUTURMAT/ARIETE 07847820
ITALCREM



1221506 **LAMPADA SPIA LIVELLO**

LEVEL INDICATOR LAMP

KONTROLLLEUCHTE

CARIMALI



1221507 **PINZA PORTALAMPADA**

LAMP HOLDER

LAMPENFASSUNG

CARIMALI



1221508 **LAMPADA SPIA 220V**

PILOT LIGHT 220V

SIGNALLEUCHTE 220V

BRASILIA 00668.2.00.08



Adattabile/Suitable for/Passend für

1221509	**GEMMA VERDE** GREEN LAMP CAP ABDECKUNG GRÜN	BRASILIA	02628.0.00.02	
1221510	**GEMMA ARANCIO** ORANGE LAMP CAP ABDECKUNG ORANGE	BRASILIA	02627.0.00.02	
1221541	**LAMPADA ROSSA E90 D90** RED INDICATOR LAMP E90 D90 LAMPE E90 D90 ROT	GAGGIA		
1221542	**LAMPADA QUADRA XD XE 230V** SQUARE INDICATOR LAMP XD XE 230V VIERECKIGE LAMPE XD XE 230V	GAGGIA		
1221801	**LAMPADA VERDE ø 12 230V** GREEN INDICATOR LAMP ø 12 - 230V SIGNALLAMPE ø 12 - 230V GRÜN	RANCILIO	10111015	
1225000	**LEVA EROGAZIONE GRUPPO** GROUP DELIVERY LEVER AUSGABEHEBEL FÜR GRUPPE	FAEMA LA PAVONI	2819136651	
1225001	**LEVA** LEVER HEBEL	BRASILIA	02111.0.00.04	
1225002	**CALOTTA M6** M6 BOSS M6-KAPPE	BRASILIA	13654.0.10.04	

		Adattabile/Suitable for/Passend für		
1225003	**CAMMA CROMATA** CHROME-PLATED CAM VERCHROMTER NOCKEN	BRASILIA	13656.0.10.04	
1225004	**ASTA PER CAMMA** CAM ROD NOCKENSTANGE	BRASILIA	13655.0.10.04	
1225005	**LEVA GRUPPO** GROUP LEVER HEBEL FÜR GRUPPE	FAEMA		
1225006	**LEVA CON BOCCOLE** LEVER WITH BUSHINGS HEBEL MIT BUCHSEN	CONTI		
1225007	**LEVA GRUPPO COMPLETA** GROUP COMPLETE LEVER HEBEL FÜR GRUPPE KOMPLETT	CONTI		
1225008	**LEVA RUBINETTO ACQUA NS85** WATER TAP LEVER NS85 HEBEL FÜR WASSERHAHN NS85	SAN MARCO	502063	
1225009	**LEVA RUBINETTO ACQUA EUROPA 95** WATER TAP LEVER EUROPA 95 HEBEL FÜR WASSERHAHN EUROPA 95	SAN MARCO	502067	
1225010	**LEVA RUBINETTO ACQUA 1ª serie 85** WATER TAP LEVER 1ª series 85 HEBEL FÜR WASSERHAHN erste Serie 85	SAN MARCO		
1225011	**LEVA DI SCARICO STAR-TRONIC** OUTLET LEVER STAR-TRONIC ABFLUSSHEBEL STAR-TRONIC	FAEMA	4831117704	

		Adattabile/Suitable for/Passend für		
1225012	**STAFFA FISSAGGIO LEVA** LEVER FASTENING BRACKET BEFESTIGUNGSBÜGEL FÜR HEBEL	SAN MARCO	502020	
1225013	**LEVA GRUPPO** GROUP LEVER HEBEL FÜR GRUPPE	SAN MARCO	502030	
1225014	**LEVA COMANDO** CONTROL LEVER STEUERHEBEL	FAEMA	4831135866	
1225016	**LEVA GRUPPO** SOLENOID GROUP LEVER HEBEL FÜR GRUPPE	LA SPAZIALE		
1225017	**BRACCIO CALAMITA** MAGNET ARM ARM FÜR MAGNET	LA SPAZIALE		
1225018	**LEVA GRUPPO MODELLO EC** GROUP LEVER MODEL EC HEBEL FÜR GRUPPE MODELL EC	LA SPAZIALE		
1225200	**LEVA RUBINETTO CARICO** INLET TAP LEVER HEBEL FÜR EINLAUFHAHN	LA PAVONI	31107301	
1225401	**LEVA RUBINETTO CARICO** INLET TAP LEVER HEBEL FÜR EINLAUFHAHN	CMA ASTORIA FUTURMAT/ARIETE WEGA	W05164	

1225402

Adattabile/Suitable for/Passend für

1225402 **LEVA RUBINETTO CURVA**

BENT TAP LEVER

GEBOGENER HEBEL FÜR EINLAUFHAHN

CMA ASTORIA	25202
WEGA	WY25200
WEGA	W10548



1225406 **LEVA CARICO E64-E66**

INLET LEVER E64-E66

EINLAUFHEBEL E64-E66

FAEMA



1225407 **LEVA RUBINETTO**

TAP LEVER

HAHNHEBEL

CONTI 410099



1225408 **LEVA RUBINETTO TWIN STAR**

TAP LEVER TWIN STAR

HAHNHEBEL TWIN STAR

CONTI 405296



1225409 **SUPPORTO LEVA RUBINETTO**

TAP LEVER SUPPORT

HALTER FÜR HAHNHEBEL

CONTI 405597



1225501 **LEVA RUBINETTO CARICO E61**

INLET TAP LEVER E61

HEBEL FÜR EINLAUFHAHN E61

FAEMA
FUTURMAT/ARIETE 08111200



1225531 **LEVA CARICO E90 D90**

INLET LEVER E90 D90

EINLAUFHEBEL E90 D90

GAGGIA



Adattabile/Suitable for/Passend für

1240003 **MICROINTERRUTTORE PRESSOSTATO 15A 250V**

PRESSURE MICROSWITCH 15A 250V

MIKROSCHALTER FÜR DRUCKSCHALTER 15A 250V

CIMBALI 532-020-000



1240004 **MICROINTERRUTTORE LIVELLO COMPLETO**

MAGNETIC LEVEL MICROSWITCH

NIVEAUMIKROSCHALTER MAGNETISCH

CIMBALI 464-922-002



1240005 **MAGNETE ø 11x13 mm**

MAGNET ø 11x13 mm

MAGNET ø 11x13 mm

CIMBALI 464-035-000



1240006 **MICROINTERRUTTORE CAMMA 250V 16A**

CAM MICROSWITCH 250V 16A

MIKROSCHALTER NOCKEN 250V 16A

N. SIMONELLI 04200042



1240120 **MICROINTERRUTTORE**
per PF33MT

MICROSWITCH
for PF33MT

MIKROSHALTER
für PF33MT

CUPPONE ME0000490
ELEKTRA 01903035
MORETTI 74550730
OEM EG032
PIZZA GROUP 5401000



1240411 **SUPPORTO TUBO SCARICO GRUPPO NEW**

MAGNETIC SUPPORT 3000 NEW

MAGNETTRÄGER 3000 NEW

LA SPAZIALE



1240412 **CONTATTO MAGNETICO 3000 NEW**

MAGNETIC CONTACT 3000 NEW

MAGNETKONTAKT

LA SPAZIALE



Adattabile/Suitable for/Passend für

1240602 **MOTORE RPM 1,5HP 230V 60Hz**
omologato UL-USA

MOTOR RPM 1.5HP 230V 60Hz
UL-USA approved

MOTOR RPM 1,5HP 230V 60Hz
UL-USA homologiert

BRASILIA	99006
GRIMAC	GR172



1240606 **MOTORE RPM 120V 60Hz**
per ARGENTA

MOTOR RPM 120V 60Hz
for ARGENTA

MOTOR RPM 120V 60Hz
für ARGENTA

CMA ASTORIA	56407



1240607 **MOTORE RPM 230V 50/60Hz**
per ARGENTA

MOTOR RPM 230V 50/60Hz
for ARGENTA

MOTOR RPM 230V 50/60Hz
für ARGENTA

CMA ASTORIA	56406



1240608 **MOTORE ZECCHIN 120V 60Hz**
per BRAVA-DIVINA

MOTOR ZECCHIN 120V 60Hz
for BRAVA-DIVINA

MOTOR ZECCHIN 120V 60Hz
für BRAVA-DIVINA

CMA ASTORIA	56401



Adattabile/Suitable for/Passend für

1240609 **MOTORE ZECCHIN 230V 50/60Hz**
per BRAVA-DIVINA

MOTOR ZECCHIN 230V 50/60Hz
for BRAVA-DIVINA

MOTOR ZECCHIN 230V 50/60Hz
für BRAVA-DIVINA

CMA ASTORIA 56402



1240610 **MOTORE RPM 120W 230V**
per COMPACT

RPM MOTOR 120W 230V
for COMPACT

MOTOR RPM 120W 230V
für COMPACT

CMA ASTORIA 18303
CMA ASTORIA 18303+25770100



1240701 **MOTORE A FLANGIA**
modello 11039002
potenza 150W 220V 50Hz
condensatore 10 mf
per Pompa Volumetrica

FLANGE MOTOR
model 11039002
power 150W 220V 50Hz
capacitor 10 µf
for rotary vane pump

FLANSCHMOTOR
Modell 11039002
Leistung 150W 220V 50Hz
Kondensator 10 µf
für Verdrängerpumpe

FAEMA 1000091851



1240702 **MOTORE A FASCETTA**
modello 11002728
potenza 165W 220V 50Hz
condensatore 10 µf
per Pompa Volumetrica

MOTOR WITH CLAMP CONNECTION
model 11002728
power 165W 220V 50Hz
capacitor 10 µf
for rotary vane pump

MOTOR MIT SCHELLENANSCHLUSS
Modell 11002728
Leistung 165W 220V 50Hz
Kondensator 10 µf
für Verdrängerpumpe

AZKOYEN
BRASILIA 00600.4.00.08
CIMBALI 530-290-800
CIMBALI 530-296-900
CMA ASTORIA 18300
FUTURMAT/ARIETE 08174104
GAGGIA
GAGGIA SPAGNA 08174104
ITALCREM 08174104
LA PAVONI 451041
LA PAVONI 451030
MAIRALI 08174104
SAN MARCO
VISACREM 08174104
GRIMAC



Adattabile/Suitable for/Passend für

1240703 **MOTORE A FASCETTA**
modello 11002755
potenza 165W 220V 50Hz
condensatore 10 mf
con scatola di connessione
per Pompa Volumetrica

MOTOR WITH CLAMP CONNECTION
model 11002755
power 165W 220V 50Hz
capacitor 10 μf
with connection box
for rotary vane pump

MOTOR MIT SCHELLENANSCHLUSS
Modell 11002755
Leistung 165W - 220V - 50Hz
Kondensator 10 μf
mit Verbindungsgehäuse
für Verdrängerpumpe

CMA ASTORIA	18300
CMA ASTORIA	18301
CMA ASTORIA	18312
CMA ASTORIA	18315
SAN MARCO	



1240706 **MOTORE A FASCETTA**
mod. C0084.06
potenza 300W 230V 50Hz
condensatore 6 μf

MOTOR WITH CLAMP CONNECTION
model C0084.06
power 300W 230V 50Hz
capacitor 6 μf

MOTOR MIT SCHELLENANSCHLUSS
Modell C0084.06
Leistung 300W - 230V - 50Hz
Kondensator 6 μf

SAN MARCO	108201



1240707 **MOTORE 120W 230V 50HZ**

MOTOR 120W 230V 50Hz

MOTOR 120W 230V 50HZ

BEZZERA
RENEKA



1240708 **MOTORE 150W 230V 50HZ**

MOTOR 150W 230V 50Hz

MOTOR 150W 230V 50HZ

SAN MARCO
SAN MARINO



Adattabile/Suitable for/Passend für

1240711 **MOTORE A FLANGIA FAEMA**
modello M594706
potenza 170W 220V 50/60Hz
condensatore 10 µf
per FAEMA modello EXPRESS-COMPACT

FLANGE MOTOR FAEMA
model M594706
power 170W 220V 50/60Hz
capacitor 10 µf
for FAEMA - EXPRESS/COMPACT models

FLANSCHMOTOR FAEMA
Modell M594706
Leistung 170W 220V 50/60Hz
Kondensator 10 µf
für FAEMA Modell EXPRESS - COMPACT

FAEMA 2441116600



1240712 **MOTORE A FLANGIA FAEMA**
modello 150-60/4
potenza 150W 220/240V 50/60Hz
condensatore 10 µf (escluso)
per versione con motore interno
per FAEMA modello TRONIC-STAR-E91-DUE

FLANGE MOTOR FAEMA
model 150-60/4
power 150W 220/240V 50/60Hz
capacitor 10 µf (not included)
for version with internal motor
for FAEMA - TRONIC/STAR/E91/DUE models

FLANSCHMOTOR FAEMA
Modell 150-60/4
Leistung 150W 220/240V 50/60Hz
Kondensator 10 µf (nicht inbegriffen)
für Version mit Innenmotor
für FAEMA Modell TRONIC-STAR-E91-DUE

FAEMA 1000091851
FAEMA 2441133416



1240721 **MOTORE TMC1 PER POMPA MAGNETICA**
90W 230V 50/60Hz 2 poli
funzionamento intermittente
per pompe serie TM

MOTOR TMC1 FOR MAGNETIC PUMP
90W 230V 50/60Hz 2 poles
intermittent operation
for TM series pumps

MOTOR TMC1 FÜR MAGNET/PUMPE
zweipolig 90W 230V 50/60Hz
Aussetzbetrieb
für Pumpen TM Serie

RENEKA 9007914
SCHAERER
TERMOPLAN
WMF



1240731 **MAGNETE PERMANENTE**

PERMANENT MAGNET

PERMANENTMAGNET

BEZZERA 5963015
BRASILIA
FAEMA
LA PAVONI
LA SPAZIALE
MARCFI-ANCAS



1240801

Adattabile/Suitable for/Passend für

1240801 **MICRO POMPA C109 ZP 16A 250V**

MICROSWITCH FOR PUMP C 109 ZP 16A 250V

MIKROSCHALTER FÜR PUMPE C109 ZP 16A 25OV

BEZZERA
GAGGIA
RANCILIO 34100001



1240805 **MICRO POMPA C26 ZP3 16A 250V**

MICROSWITCH FOR PUMP C26 ZP3 16A 250V

MIKROSCHALTER FÜR PUMPE C26 ZP3 16A 250V

CIMBALI
CUPPONE ME0000491
FAEMA
LA PAVONI
N. SIMONELLI
PIZZA GROUP 5400250
PIZZA GROUP 5400100
RATIONAL 30403011
VIBIEMME



1240816 **MICRO POMPA NRA50K5 13A 250V**
per modello FAEMA NOSTOP

MICROSWITCH FOR PUMP NRA50K5, 13A 250V
for FAEMA NOSTOP model

MIKROSCHALTER FÜR PUMPE NRA50K5, 13A 250
für Modell FAEMA NOSTOP

FAEMA



1240817 **MICRO POMPA C4AZL 16A 250V**
per modelli FAEMA E61-E64

MICROSWITCH FOR PUMP C4AZL 16A 250V
for FAEMA E61-E64 models

MIKROSCHALTER FÜR PUMPE C4AZL 16A 250V
für Modelle FAEMA E61-E64

FAEMA 532006600



1240818 **MICRO POMPA C23ZN 16A 250V**
per modello FAEMA

MICROSWITCH FOR PUMP C23ZN 16A 250V
for FAEMA model

MIKROSCHALTER FÜR PUMPE C23ZN, 16A 250V
für Modell FAEMA

CIMBALI
POLARIS 164602
SOCOLMATIC B72
VIBIEMME



1240821 **MICRO POMPA 10A 250V**

MICROSWITCH FOR PUMP 10A 250V

MIKROSCHALTER FÜR PUMPE 10A 250V

FAEMA 532006600
FUTURMAT/ARIETE
VFA
GRIMAC GR779



1240836 **MICRO POMPA 20A 380V**
per modello SAN MARCO

MICROSWITCH FOR PUMP 20A 380V
for SAN MARCO model

MIKROSCHALTER FÜR PUMPE 20A 380V
für Modell SAN MARCO

SAN MARCO 108034



Adattabile/Suitable for/Passend für

1240841	**MICRO GRUPPO MS20 16A 250V** per modello WEGA GROUP MICROSWITCH MS20 16A 250V for WEGA model MIKROSCHALTER FÜR GRUPPE MS20 16A 250V für Modell WEGA	WEGA WEGA	WY18251 W10748	
1240847	**MICRO ARRESTO MD/AT** STOP MICROSWITCH MD/AT MIKROSCHALTER ZUR AUSSCHALTUNG	RANCILIO	34100003	
1241001	**MANOPOLA RUBINETTO ENTRATA** INLET TAP KNOB DREHKNOPF FÜR EINLAUFHAHN	EXPOBAR	40000040	
1241002	**MANOPOLA** KNOB DREHKNOPF	EXPOBAR	40000020	
1241003	**MANOPOLA** KNOB DREHKNOPF	EXPOBAR	40000015	
1241004	**LEVA COMPLETA** COMPLETE LEVER HEBEL KOMPLETT	BRASILIA	08663.4.00.09	
1241005	**GHIERA PER MANOPOLA** KNOB RING NUT RING FÜR DREHKNOPF	BRASILIA	00771.0.00.02	

		Adattabile/Suitable for/Passend für		
1241006	**TAPPO MANOPOLA PORTAFILTRO** FILTER HOLDER KNOB CAP DECKEL FÜR FILTERTRÄGER DREHKNOPF	BRASILIA	06364.0.00.02	
1241007	**MANOPOLA PER LEVA M8** KNOB FOR LEVER M8 DREHKNOPF FÜR HEBEL M8	BRASILIA	00773.0.00.02	
1241008	**LEVETTA IN ACCIAIO** STEEL LEVER STAHLHEBEL	BRASILIA	04107.0.00.04	
1241009	**MANOPOLA RUBINETTO VAPORE** perno quadro 9 mm STEAM TAP KNOB square pin 9 mm DREHKNOPF FÜR DAMPFHAHN quadratische Achse 9 mm	ELEKTRA	00154035	
1241010	**MANOPOLA INTERRUTTORE** perno quadro 6x6 mm SWITCH KNOB square pin 6x6 mm SCHALTERDREHKNOPF quadratische Achse 6x6 mm	CMA ASTORIA	15271	
1241011	**MANOPOLA ø 40 mm PER COMMUTATORE M30-M21** foro quadro 5x5 mm KNOB ø 40 mm SELECTOR SWITCH M30-M21 square hole 5x5 mm DREHKNOPF ø 40 mm FÜR SCHALTER M30-M21 Loch quadratisch 5x5 mm	CIMBALI	472-875-000	
1241012	**MANOPOLA ø 40 mm PER COMMUTATORE M31-M32** foro quadro 5x5 mm KNOB ø 40 mm SELECTOR SWITCH M31-M32 square hole 5x5 mm DREHKNOPF ø 40 mm FÜR SCHALTER M31-M32 Loch quadratisch 5x5 mm	CIMBALI	445-700-000	
1241013	**MANOPOLA PER COMMUTATORE M30-M21** foro quadro 5x5 mm SELECTOR SWITCH KNOB M30-M21 square hole 5x5 mm DREHKNOPF FÜR SCHALTER M30-M21 Loch quadratisch 5x5 mm	CIMBALI	496-788-000	

Adattabile/Suitable for/Passend für

1241014 **MANOPOLA PER COMMUTATORE M31-M32**

SELECTOR SWITCH KNOB M31-M32

DREHKNOPF FÜR SCHALTER M31-M32

CIMBALI 445-703-000



1241015 **MANOPOLA ø 40 mm PER RUBINETTO M25-M30**
foro mezzaluna 6x8 mm

KNOB ø 40 mm TAP M25-M30
D-shaped hole 6x8 mm

DREHKNOPF ø 40 mm FÜR HAHN M25-M30
halbmondförmiges Loch 6x8 mm

CIMBALI 472-869-000



1241016 **MANOPOLA RUBINETTO M29-M2-M3**
foro mezzaluna 6x8 mm

TAP KNOB M29-M2-M3
D-hole 6x8 mm

DREHKNOPF FÜR HAHN M29-M2-M3
Loch 6x8 mm

CIMBALI 492-902-000



1241017 **MANOPOLA PORTAFILTRO LEGNO**
lunghezza 120 mm

FILTER HOLDER WOODEN KNOB
length 120 mm

DREHKNOPF FÜR FILTERTRÄGER AUS HOLZ
Länge 120 mm

ELEKTRA 00177005



1241018 **ASSIEME LEVA GRUPPO DORATO**
filetto ø 10 mm

GOLDEN LEVER GROUP ASSEMBLY
thread ø 10 mm

GOLDENER HEBELGRUPPE
Gewinde ø 10 mm

ELEKTRA 00176038



1241019 **ASSIEME GRUPPO LEVA CROMATO**
filetto ø 10 mm

CHROME PLATED LEVER GROUP ASSEMBLY
thread ø 10 mm

VERCHROMTER HEBELGRUPPE
Gewinde ø 10 mm

ELEKTRA 00176039



1241020 **MANOPOLA RADICA RUBINETTO A LEVA**

LEVER TAP BRIER KNOB

DREHKN.AUS WURZELHOLZ FÜR HEBELH.

ELEKTRA 01899035



		Adattabile/Suitable for/Passend für		
1241021	**MANOPOLA PORTAFILTRO BAKELITE M10** FILTER HOLDER BAKELITE KNOB M10 DREHKNOPF FÜR FILTERTRÄGER AUS BAKELIT M	ELEKTRA	00469035	
1241022	**GHIERA MANOPOLA PORTAFILTRO ø 20 mm** FILTER HOLDER KNOB RING NUT ø 20 mm RING FÜR FILTETRÄGER-DREHKNOPF ø 20 mm	ELEKTRA	01367019	
1241023	**MANOPOLA PORTAFILTRO** FILTER HOLDER HANDLE GRIFF FÜR FILTERTRÄGER	N. SIMONELLI	05080014	
1241024	**MANOPOLA RUBINETTO VAPORE** foro per perno ø 9 mm STEAM TAP KNOB pin hole ø 9 mm DREHKNOPF FÜR DAMPFHAHN Loch für Achse ø 9 mm	N. SIMONELLI	98008006	
1241025	**MANOPOLA RUBINETTO AURELIA-APPIA** TAP KNOB AURELIA-APPIA DREHKNOPF FÜR HAHN AURELIA-APPIA	N. SIMONELLI	05000815	
1241026	**RIVESTIMENTO IN GOMMA** RUBBER COVER GUMMIBESCHICHTUNG	N. SIMONELLI	05000844	
1241027	**MANOPOLA PORTAFILTRO** FILTER HOLDER KNOB DREHKNOPF FÜR FILTERTRÄGER	N. SIMONELLI	05000840	

Adattabile/Suitable for/Passend für

1241028	**TAPPO MANOPOLA** KNOB CAP DECKEL FÜR KNOPF	N. SIMONELLI	05080015	
1241029	**GRANO PER MANOPOLA M6x20 mm** KNOB LOCKING PIN M6x20 mm STIFT FÜR DREHKNOPF M6x20 mm	N. SIMONELLI	00200013	
1241030	**MANOPOLA ø18x40 mm PERNO M6** KNOB ø18x40 mm PIN M6 DREHKNOPF ø18x40 mm ACHSE M6	N. SIMONELLI	05080021	
1241031	**PERNO INOX MANOPOLA-PORTAFILTRO M10** FILTER-HOLDER KNOB STAIN.STEEL PIN M10 STIFT FÜR FILTETRÄGER-DREHKNOPF M10	N. SIMONELLI	07300601	
1241032	**TAPPO MANOPOLA** KNOB CAP DECKEL FÜR KNOPF	N. SIMONELLI	05000842	
1241033	**MANOPOLA ø 40 mm** foro per perno quadro 5x5 mm KNOB ø 40 mm square pin hole 5x5 mm DREHKNOPF ø 40 mm Loch für quadratische Achse 5x5 mm	FAEMA	3529133899	
1241034	**MANOPOLA RUBINETTO E97 EXPRESS** perno interno in ottone ø 16,7 mm F TAP KNOB E97 EXPRESS internal brass pin ø 16.7 mm F DREHKNOPF FÜR HAHN E97 EXPRESS innere Achse aus Messing ø 16,7 mm Inneng,	FAEMA	3529132435	
1241035	**MANOPOLA PORTAFILTRO E61 LEGEND** FILTER HOLDER KNOB E61 LEGEND DREHKNOPF FÜR FILTERTRÄGER E61 LEGEND	FAEMA	3831136652	

1241036

		Adattabile/Suitable for/Passend für		
1241036	**DISTANZIALE MANOPOLA** KNOB SPACER ABSTANDSSTÜCK FÜR DREHKNOPF	FAEMA	4831132762	
1241037	**TAPPO MANOPOLA ACQUA** WATER KNOB CAP DECKEL FÜR WASSERKNOPF	FAEMA	4529134742	
1241038	**TAPPO MANOPOLA VAPORE** STEAM KNOB CAP DECKEL FÜR DAMPFKNOPF	FAEMA	4529134741	
1241039	**TAPPO MANOPOLA CAPPUCCINO** CAPPUCCINO KNOB CAP DECKEL FÜR CAPPUCCINO-KNOPF	FAEMA	4529134743	
1241040	**MANOPOLA ø 31 mm** foro quadro 5x5 mm KNOB ø 31 mm square hole 5x5 mm DREHKNOPF ø 31 mm quadratisches Loch 5x5 mm	FAEMA	4529132427	
1241041	**INDICE TERMICO** THERMAL INDEX THERMISCHER ZEIGER	FAEMA	4991136527	
1241042	**MANOPOLA ACQUA ø 40 mm** WATER KNOB ø 40 mm WASSERDREHKNOPF ø 40 mm	FAEMA		
1241043	**TAPPO MANOPOLA** KNOB CAP DECKEL FÜR KNOPF	FAEMA		

		Adattabile/Suitable for/Passend für		
1241044	**MANOPOLA RUBINETTO** TAP KNOB DREHKNOPF FÜR HAHN	FAEMA		
1241045	**PLACCHETTA ACQUA PER MANIGLIA** WATER PLATE FOR HANDLE PLÄTTCHEN WASSER FÜR GRIFF	LA SCALA	C-0295	
1241046	**MANOPOLA VAPORE ø 48 mm** STEAM KNOB ø 48 mm DAMPFDREHKNOPF ø 48 mm	RANCILIO	38123884	
1241047	**MANOPOLA PORTAFILTRO** FILTER HOLDER KNOB DREHKNOPF FÜR FILTERTRÄGER	RANCILIO	38123569	
1241048	**MANOPOLA VAPORE** STEAM KNOB DAMPFDREHKNOPF	RANCILIO	10705087	
1241049	**MANOPOLA COMANDO GRUPPO** GROUP CONTROL KNOB GRUPPENBEDIENUNGSKNOPF	RANCILIO	38123860	
1241050	**TAPPO MANOPOLA** KNOB CAP DECKEL FÜR KNOPF	RANCILIO	38123570	

Adattabile/Suitable for/Passend für

1241051	**TAPPO MANOPOLA** KNOB CAP DECKEL FÜR KNOPF	RANCILIO	38121032	
1241053	**ANELLO FISSAGGIO MANIGLIA** HANDLE FASTENING RING BEFESTIGUNGSRING FÜR GRIFF	SAN MARCO	204013	
1241054	**VITE FISSAGGIO MANOPOLA** KNOB FASTENING SCREW BEFESTIGUNGSSCHRAUBE FÜR KNOPF	SAN MARCO	205032	
1241055	**MANOPOLA PORTAFILTRO M12** FILTER HOLDER KNOB M12 DREHKNOPF FÜR FILTERTRÄGER M12	LA PAVONI	371125	
1241056	**TAPPO CALDAIA NERO** BOiLER BLACK PLUG KESSELVERSCHLUSS SCHWARZ	LA PAVONI	47700308	
1241057	**INSERTO MANOPOLA VAPORE** STEAM KNOB INSERT EINSATZ FÜR DAMPFDREHKNOPF	VIBIEMME	MANPDIVAPKO	
1241058	**INSERTO MANOPOLA ACQUA** WATER KNOB INSERT EINSATZ FÜR WASSERDREHKNOPF	VIBIEMME	MANPDIACQKO	
1241059	**MANOPOLA RUBIBETTO ACQUA-VAPORE KOMETA** KOMETA WATER-STEAM TAP KNOB DREHKNOPF FÜR WASSER-DAMPFHAHN	VIBIEMME	MANPRUAQVAPKO	

Adattabile/Suitable for/Passend für

1241060 **MANOPOLA PORTAFILTRO**

FILTER HOLDER KNOB

DREHKNOPF FÜR FILTERTRÄGER

VIBIEMME PORTIMPPF



1241061 **IMPUGNATURA SERIE 95**

SERIES 95 HANDLE

HANDGRIFF SERIE 95

SAN MARCO 106107



1241062 **MANOPOLA PORTAFILTRO TIPO VECCHIO**
attacco quadro 13x13 mm

OLD KNOB PORTAFILTRO TIPO VECCHIO
square connection 13x13 mm

DREHKNOPF FILTERTRÄGER ALTES MODELL
viereckiger Anschluss 13x13 mm

BEZZERA
CMA ASTORIA
GAGGIA
GAGGIA SPAGNA
SAN MARCO



1241063 **MANOPOLA RUBINETTO A93P**

KNOB RUBINETTO A93P

DREHKNOPF HAHN A93P

MARCFI-ANCAS BM-3163



1241064 **MANOPOLA PORTAFILTRO**

HANDLE FOR FILTER HOLDER

GRIFF FÜR SIEBTRÄGER

BRASILIA 06365.0.00.02



1241065 **MANOPOLA PORTAFILTRO E61**

HANDLE FOR FILTER HOLDER E61

GRIFF FÜR SIEBTRÄGER E61

FAEMA



1241066 **MANOPOLA GRUPPO**

GROUP KNOB

KNEBEL FÜR GRUPPE

N. SIMONELLI



Adattabile/Suitable for/Passend für

1241108 **MANOPOLA RUBINETTO ENTRATA**
INLET TAP HANDLE
HANDDREHKNOPF FÜR EINLAUFHAHN
EXPOBAR
FIORENZATO C.S.



1241111 **MANOPOLA VAPORE**
STEAM KNOB
DAMPFDREHKNOPF
RENEKA



1241112 **MANOPOLA ACQUA**
WATER KNOB
WASSERDREHKNOPF
RENEKA



1241115 **MANOPOLA PORTAFILTRO**
FILTER HOLDER KNOB
SIEBTRÄGERGRIFF
RENEKA



1241116 **MANOPOLA PORTAFILTRO M10**
nuovo modello
M10 FILTER HOLDER KNOB
new model
SIEBTRÄGERGRIFF M10
neues Modell
RENEKA 9004923



1241117 **MANOPOLA VAPORE CROMATA**
CHROMED STEAM KNOB
DAMPFDREHKNOPF VERCHROMT
RENEKA 9004475



1241119 **CHIAVE PER MANOPOLA**
per PLUS serie PRESTIGE
HANDLE KEY
for PLUS series PRESTIGE
SCHLÜSSEL FÜR DREHKNOPF
für PLUS Serie PRESTIGE
RENEKA 9001594



Adattabile/Suitable for/Passend für

1241123	**GHIERA PER MANOPOLA** HANDLE RING NUT RING FÜR DREHKNOPF	BRASILIA	00131.0.12.04	
1241130	**MANOPOLA INTERRUTTORE RADICA** BRIARWOOD SWITCH KNOB SCHALTERDREHKNOPF AUS WURZELHOLZ	ELEKTRA	01965058	
1241131	**QUADRANTE MANOPOLA INTERRUTTORE** SWITCH KNOB DIAL ZIFFERBLATT FÜR SCHALTERDREHKNOPF	ELEKTRA	01908030	
1241132	**MANOPOLA COMANDO RADICA** BRIARWOOD CONTROL KNOB BEDIENUNGSKNOPF AUS WURZELHOLZ	ELEKTRA	01901035	
1241133	**MANOPOLA RADICA M12** BRIARWOOD KNOB M12 DREHKNOPF AUS WURZELHOLZ M12	ELEKTRA	01897035	
1241134	**PROLUNGA CROMATA** CHROME EXTENSION VERCHROMTE VERLÄNGERUNG	ELEKTRA	00526021	
1241135	**MANOPOLA RADICA** BRIARWOOD KNOB DREHKNOPF AUS WURZELHOLZ	ELEKTRA	01898035	
1241136	**TARGA** PLATE SCHILD	ELEKTRA	00953030	
1241141	**MANOPOLA COMANDI** CONTROL KNOB BEDIENUNGSDREHKNOPF	AZKOYEN		

		Adattabile/Suitable for/Passend für	
1241142	**MOLLA PER MANOPOLA** KNOB SPRING FEDER FÜR DREHKNOPF	AZKOYEN	
1241143	**MANOPOLA INTERRUTTORE** SWITCH KNOB SCHALTERDREHKNOPF	AZKOYEN	
1241144	**GHIERA PER MANOPOLA** KNOB RING NUT RING FÜR DREHKNOPF	AZKOYEN	
1241146	**MANOPOLA PORTAFILTRO** FILTER HOLDER KNOB SIEBTRÄGERGRIFF	AZKOYEN	
1241147	**TAPPO MANOPOLA PORTAFILTRO** FILTER HOLDER KNOB CAP DECKEL FÜR SIEBTRÄGERGRIFF	AZKOYEN	
1241200	**MANOPOLA GRUPPO** GROUP HANDLE KNEBEL FÜR GRUPPE	CMA ASTORIA 15261 LA PAVONI N. SIMONELLI WEGA WY15261 WEGA W10361	
1241201	**MANOPOLA RUBINETTO VAPORE** KNOB FOR STEAM TAP KNEBEL FÜR DAMPFHAHN	CMA ASTORIA 15251	
1241202	**MANOPOLA RUBINETTO VAPORE** KNOB FOR STEAM TAP KNEBEL FÜR DAMPFHAHN	CMA ASTORIA 15277997	

Adattabile/Suitable for/Passend für

1241203	**MANOPOLA RUBINETTO ACQUA** KNOB FOR WATER TAP KNEBEL FÜR WASSERHAHN	CMA ASTORIA	15277998	
1241206	**MANOPOLA PORTAFILTRO NERA M12** BLACK FILTER HOLDER HANDLE M12 KNEBEL FILTERTRÄGER-SCHWARZ M12	CMA ASTORIA	15263010	
1241301	**MANOPOLA PORTAFILTRO CIMBALI M10** FILTER HOLDER HANDLE CIMBALI M10 SIEBTRÄGERGRIFF CIMBALI M10	CIMBALI	537-021-900	
1241302	**MANOPOLA LEVA** LEVER HANDLE KNEBEL FÜR HEBEL	BRASILIA SAN MARCO	01487.0.00.02 106005	
1241311	**MANOPOLA VAPORE/ACQUA CIMBALI** STEAM/WATER HANDLE CIMBALI DREHKNOPF DAMPF/HEISSWASSER CIMBALI	CIMBALI	445-704-000	
1241316	**MANOPOLA PORTAFILTRO FAEMA M10** FILTER HOLDER HANDLE FAEMA M10 SIEBTRÄGERGRIFF FAEMA M10	FAEMA	3831091811	
1241317	**TASTO PULSANTE SCALDATAZZE E91 NUOVA** CUP WARMER KEY + PUSH BUTTON NEW E91 DRUCKKNOPF FÜR TASSENWÄRMER E91 NEU	FAEMA	3538133898	
1241318	**MANOPOLA BLUE E91 NUOVA** NEW BLUE E91 KNOB KNEBEL BLAU E91 NEU	FAEMA	3538133899	

		Adattabile/Suitable for/Passend für		
1241319	**MANOPOLA AZZURRA E91 NUOVA** NEW LIGHT BLUE E91 KNOB KNEBEL BLAU E91 NEU	FAEMA	3538133797	
1241320	**MANOPOLA NERA E91** BLACK KNOB E91 KNEBEL SCHWARZ E91	FAEMA	3533133797	
1241321	**MANOPOLA RUBINETTO ACQUA/VAPORE** WATER/STEAM TAP HANDLE DREHKNOPF HEISSWASSER- DAMPFVENTIL	CARIMALI FAEMA FUTURMAT/ARIETE LA SCALA		
1241322	**PLACCHETTA VAPORE PER MANIGLIA** STEAM NOSE PIECE FOR HANDLE PLÄTTCHEN DAMPF FÜR GRIFF	CARIMALI FAEMA FUTURMAT/ARIETE LA SCALA	C-0283	
1241331	**MANOPOLA CON TAPPO RUBINETTO 3000** HANDLE WITH TAP LID 3000 DREHKNOPF MIT HAHNVERSCHLUSS	LA SPAZIALE		
1241333	**MANOPOLA RUBINETTO** TAP HANDLE HAHNDREHKNOPF	FIORENZATO C.S. A1600012 FIORENZATO C.S. A1800012		
1241334	**POMELLO PER PULSANTI PT/32** BALL KNOB FOR BUTTONS PT/32 KUGELGRIFF FÜR DRUCKKNÖPFE PT/32	FIORENZATO C.S. A1600125 VIBIEMME	MANPRUCA	

Adattabile/Suitable for/Passend für

1241336	**MANOPOLA RUBINETTO ACQUA/VAPORE** TAP HANDLE HAHNDREHKNOPF	VIBIEMME	MANPRUACVP	
1241338	**MANOPOLA INTERRUTTORE GENERALE** GENERAL SWITCH HANDLE DREHKNOPF FÜR HAUPTSCHALTER	VFA		
1241341	**MANOPOLA RUBINETTO VAPORE/ACQUA** WATER/STEAM TAP HANDLE DREHKNOPF HEISSWASSER- DAMPFVENTIL	MARCFI-ANCAS MARCFI-ANCAS	BL-3046	
1241342	**MANOPOLA RUBINETTO VAPORE/ACQUA** WATER/STEAM TAP HANDLE DREHKNOPF HEISSWASSER- DAMPFVENTIL	MARCFI-ANCAS		
1241343	**MANOPOLA VECCHIO MODELLO** OLD MODEL HANDLE DREHKNOPF ALTES MODELL	MARCFI-ANCAS		
1241344	**MANOPOLA RUBINETTO CARICO** WATER INLET TAP HANDLE DREHKNOPF EINLAUFHAHN	MARCFI-ANCAS		
1241345	**MANOPOLA RUBINETTO CARICO M 920** WATER INLET TAP HANDLE M920 DREHKNOPF EINLAUFHAHN M 920	MARCFI-ANCAS MARCFI-ANCAS	BL-3177	

		Adattabile/Suitable for/Passend für		
1241346	**MANOPOLA PORTAFILTRO NERA** BLACK FILTER HOLDER HANDLE SIEBTRÄGERGRIFF SCHWARZ	MARCFI-ANCAS		
1241347	**MANOPOLA PORTAFILTRO M-920** FILTER HOLDER HANDLE M-920 SIEBTRÄGERGRIFF M 920	MARCFI-ANCAS MARCFI-ANCAS	BL-5004	
1241350	**TAPPO PER MANOPOLA** KNOB CAP DECKEL FÜR KNEBEL	EXPOBAR FAEMA		
1241351	**MANOPOLA VAPORE** STEAM HANDLE DAMPFDREHKNOPF	BEZZERA	5973005	
1241352	**MANOPOLA ACQUA** WATER HANDLE DAMPFDREHKNOPF	BEZZERA	5973006	
1241353	**MANOPOLA ACQUA GRIGIA** GREY WATER HANDLE WASSERDREHKNOPF GRAU	BEZZERA	5973023	
1241354	**MANOPOLA RUBINETTO** TAP HANDLE HAHNDREHKNOPF	BEZZERA	7372001	
1241355	**MANOPOLA ACQUA AZZURRA** BLUE WATER HANDLE WASSERDREHKNOPF BLAU	BEZZERA	5973024	

Adattabile/Suitable for/Passend für

1241356	**MANOPOLA** KNOB KNOPF	EXPOBAR FAEMA		
1241357	**TAPPO MANOPOLA ACQUA EXPRESS** WATER KNOB CAP EXPRESS AUFDECKUNG FÜR WASSERDREHKNOPF EXPRESS	EXPOBAR FAEMA	30370120	
1241358	**TAPPO MANOPOLA VAPORE EXPRESS** STEAM HANDLE CAP EXPRESS AUFDECKUNG FÜR DAMPFDREHKNOPF EXPRESS	EXPOBAR FAEMA	30370130 4831131214	
1241359	**MANOPOLA VAPORE EXPRESS** STEAM HANDLE EXPRESS DAMPFDREHKNOPF EXPRESS	FAEMA		
1241360	**PROTEZIONE MANOPOLA EXPRESS** ø 38x25 mm. HANDLE PROTECTION EXPRESS ø 38x25 mm. SCHUTZ FÜR DREHKNOPF EXPRESS ø 38x25 mm.	FAEMA	4529132464	
1241361	**TAPPO MANOPOLA EXPRESS** CAP KNOB EXPRESS STÖPSEL KNEBEL EXPRESS	FAEMA		
1241362	**MANOPOLA VAPORE** STEAM HANDLE DAMPFDREHKNOPF	FAEMA	4529132819	
1241363	**LEVA RUBINETTO ACQUA** WATER TAP LEVER HEBEL FÜR WASSERHAHN	AURORA		

1241364

Adattabile/Suitable for/Passend für

1241364	**MANOPOLA VAPORE GRIGIA** per ELLISSE con attacco millerighe GREY STEAM KNOB for ELLISSE with knurled connection DAMPFDREHKNOPF GRAU für ELLISSE mit Rändelanschluss	BEZZERA	5973021	
1241365	**MANOPOLA VAPORE BLU** per ELLISSE con attacco millerighe BLUE STEAM KNOB for ELLISSE with knurled connection DAMPFDREHKNOPF BLAU für ELLISSE mit Rändelanschluss	BEZZERA	5973022	
1241366	**MANOPOLA PER LEVA E64-E66** LEVER HANDLE E64-E66 HEBELDREHKNOPF E64-E66	FAEMA		
1241367	**MANOPOLA RUBINETTO CLUB** HANDLE FOR TAP "CLUB" KNEBEL FÜR HAHN CLUB	CONTI	408156	
1241368	**TAPPO MANOPOLA RUBINETTO** CAP FOR TAP KNOB DECKEL FÜR HAHNKNEBEL	CONTI	408157	
1241369	**MANOPOLA TIMER** TIMER KNOB DREHKNOPF FÜR SCHALTUHR	BEZZERA	7371505	
1241371	**GHIERA PER MANOPOLA** HANDLE RING RING FÜR DREHKNOPF	FUTURMAT/ARIETE GAGGIA GAGGIA SPAGNA ITALCREM MAIRALI VISACREM	08185804 08185804 08185804 08185804 08185804	

Adattabile/Suitable for/Passend für

1241372 **MANOPOLA RUBINETTO**

TAP HANDLE

HAHNDREHKNOPF

FUTURMAT/ARIETE	08185911
GAGGIA	
GAGGIA SPAGNA	08185911
ITALCREM	08185911
MAIRALI	08185911
MARCFI-ANCAS	
VISACREM	08185911



1241374 **MANOPOLA ENTRATA ACQUA**

WATER INLET HANDLE

DREHKNOPF FÜR WASSEREINLAUF

MAIRALI



1241375 **MANOPOLA INTERRUTTORE GRIGIA**

SWITCH GREY KNOB

DREHKNOPF FÜR SCHALTER GRAU

BEZZERA 5973025



1241376 **MANOPOLA ACQUA GRIGIA**

GREY WATER HANDLE

WASSERDREHKNOPF GRAU

FUTURMAT/ARIETE	08183311
GAGGIA	
GAGGIA SPAGNA	08183311
ITALCREM	
MAIRALI	
VISACREM	



1241378 **ADESIVO MANOPOLA INTERRUTTORE**

SWITCH HANDLE STICKER

AUFKLEBER FÜR SCHALTERDREHKNOPF

FUTURMAT/ARIETE	08277006
GAGGIA	
GAGGIA SPAGNA	08277006
ITALCREM	08277006
MAIRALI	08277006
VISACREM	08277006



1241379 **MANOPOLA PER ELETTROVALVOLA**

SOLENOID VALVE HANDLE

DREHKNOPF FÜR MAGNETVENTIL

MAIRALI
VFA



1241380 **MANOPOLA PORTAFILTRO BLU M12**
per ELLISSE

M12 BLUE FILTER HOLDER KNOB
for ELLISSE

DREHKNOPF FÜR SCHALTER BLAU M12
für ELLISSE

BEZZERA 5963016



1241381

Adattabile/Suitable for/Passend für

1241381 **MANOPOLA PORTAFILTRO M12**
per ELLISSE

FILTER HOLDER KNOB
for ELLISSE

DREHKNOPF FÜR SIEBTRÄGERGRIFF
für ELLISSE

BEZZERA	5963013



1241401 **MANOPOLA M8x1**

HANDLE M8x1

DREHKNOPF M8x1

CMA ASTORIA	15400
VIBIEMME	MANPPOLE
WEGA	W10518
WEGA	W10654



1241402 **MANOPOLA RUBINETTO ACQUA/VAPORE**
anima in PLASTICA

WATER/STEAM TAP HANDLE
PLASTIC core

DREHKNOPF HEISSWASSER- DAMPFVENTIL
Kern aus Kunststoff

FUTURMAT/ARIETE	07633308
GAGGIA	
GAGGIA SPAGNA	07633308
ITALCREM	07633308
MAIRALI	07633308
VISACREM	07633308
GRIMAC	



1241403 **MANOPOLA ø 20 mm. FORO 8 mm**

HANDLE ø 20 HOLE 8 mm

DREHKNOPF ø 20 mm LOCH 8 mm

FUTURMAT/ARIETE	
VFA	



1241404 **MANOPOLA ø 38 mm. FORO ø 6x4,65 mm.**

HANDLE ø 38 HOLE ø 6 x 4.65 mm

DREHKNOPF ø 38 mm LOCH ø 6 x 4,65 mm

FUTURMAT/ARIETE	
MAIRALI	
VFA	



1241405 **INSERTO MANOPOLA**

KNOB INSERT

EINSATZ FÜR KNEBEL

FUTURMAT/ARIETE	07633407
GAGGIA	
GAGGIA SPAGNA	07633407
ITALCREM	07633407
MAIRALI	07633407
VISACREM	07633407



1241406 **MANOPOLA VAPORE**

STEAM HANDLE

DAMPFDREHKNOPF

AURORA	



Adattabile/Suitable for/Passend für

1241407	**MANOPOLA ACQUA** WATER HANDLE WASSERDREHKNOPF	AURORA	
1241408	**MANOPOLA ACQUA** WATER HANDLE WASSERDREHKNOPF	FUTURMAT/ARIETE GAGGIA ITALCREM 07678709 MAIRALI 07678709 VISACREM	
1241409	**MANOPOLA INTERRUTTORE GENERALE** MAIN SWITCH HANDLE DREHKNOPF FÜR HAUPTSCHALTER	FUTURMAT/ARIETE GAGGIA ITALCREM 08007601 MAIRALI 08007601 VISACREM	
1241410	**MANOPOLA PULSANTE PUSH** PUSH BUTTON HANDLE DREHKNOPF FÜR DRÜCKKNOPF PUSH	LA PAVONI 475019	
1241411	**MANOPOLA PER RUBINETTO VAPORE/ACQUA** STEAM/WATER TAP HANDLE DREHKNOPF HEISSWASSER- DAMPFVENTIL	LA PAVONI 371020	
1241412	**TAPPO MANOPOLA VAPORE** STEAM HANDLE CAP AUFDECKUNG FÜR DAMPFDREHKNOPF	LA PAVONI 37102101	
1241413	**TAPPO MANOPOLA ACQUA** WATER HANDLE CAP AUFDECKUNG FÜR WASSERDREHKNOPF	LA PAVONI 37102102	

Adattabile/Suitable for/Passend für

1241414 **MANOPOLA RUBINETTO**
TAP HANDLE
HAHNDREHKNOPF

LA PAVONI



1241415 **VOLANTINO RUBINETTI TELL**
TELL TAPS WHEEL
DREHKNOPF FÜR HÄHNE TELL

GAGGIA 00.90.91.16



1241416 **MANOPOLA RUBINETTO FORO 5x5 mm**
TAP HANDLE HOLE 5x5 mm
HAHNDREHKNOPF LOCH 5 x 5 mm

GAGGIA



1241417 **DISCO VAPORE XE XD**
STEAM DISK XE XD
DECKEL / DAMPF XE XD

GAGGIA



1241418 **DISCO ACQUA XE XD**
WATER DISK XE XD
DECKEL / WASSER XE XD

GAGGIA



1241420 **ADESIVO CARICO**
WATER INLET STICKER
AUFKLEBER LADUNG

GAGGIA



1241421 **MANOPOLA PER LEVA M8x1 E61**
LEVER HANDLE M8x1 E61
HEBELDREHKNOPF M8x1 E61

FAEMA 4741135910
LA PAVONI



1241422 **MANOPOLA RUBINETTO ACQUA/VAPORE**
WATER/STEAM TAP HANDLE
DREHKNOPF HEIßWASSER- DAMPFVENTIL

FUTURMAT/ARIETE 08335400
GAGGIA SPAGNA 08335400
ITALCREM 08335400
MAIRALI 08335400
VISACREM 08335400



Adattabile/Suitable for/Passend für

1241423 **ADESIVO VAPORE**

STEAM STICKER

AUFKLEBER DAMPF

FUTURMAT/ARIETE	08147804
GAGGIA SPAGNA	08147804
ITALCREM	08147804
MAIRALI	08147804
VISACREM	08147804



1241424 **GOMMA PER MANOPOLA**

KNOB RUBBER

GUMMI FÜR DREHKNOPF

FUTURMAT/ARIETE	08335500
GAGGIA SPAGNA	08335500
ITALCREM	08335500
MAIRALI	08335500
VISACREM	08335500



1241425 **MANOPOLA PORTAFILTRO**

FILTER HOLDER HANDLE

SIEBTRÄGERGRIFF

FUTURMAT/ARIETE	08335700
GAGGIA SPAGNA	08335700
ITALCREM	08335700
MAIRALI	08335700
VISACREM	08335700



1241426 **MANOPOLA ø 48 FORO ø 8x6,5 mm.**

HANDLE ø 48 ORIFICE ø 8 x 6.5 mm

DREHKNOPF ø 48 LOCH ø 8 x 6,5 mm

CONTI



1241427 **GOMMA MANOPOLA PORTAFILTRO**

RUBBER FOR FILTER HOLDER KNOB

GUMMI FÜR SIEBTRÄGER-DREHKNOPF

FUTURMAT/ARIETE	08335900
GAGGIA SPAGNA	08335900
ITALCREM	08335900
MAIRALI	08335900
VISACREM	08335900



1241428 **TAPPO MANOPOLA PORTAFILTRO**

FILTER HOLDER KNOB CAP

DECKEL FÜR SIEBTRÄGERGRIFF

FUTURMAT/ARIETE	08336000
GAGGIA SPAGNA	08336000
ITALCREM	08336000
MAIRALI	08336000
VISACREM	08336000



1241429 **MANOPOLA INTERRUTTORE FUTURMAT**

FUTURMAT SWITCH HANDLE

SCHALTERDREHKNOPF FUTURMAT

FUTURMAT/ARIETE	08099600
GAGGIA SPAGNA	08099600



Adattabile/Suitable for/Passend für

1241430 **MANOPOLA INTERRUTTORE**

SWITCH HANDLE

SCHALTERDREHKNOPF

FUTURMAT/ARIETE
GAGGIA
ITALCREM
MAIRALI 08183204
VISACREM



1241433 **MANOPOLA PORTAFILTRO ITALCREM**

ITALCHEM FILTER HOLDER HANDLE

SIEBTRÄGERGRIFF ITALCREM

ITALCREM 1023/152111



1241434 **MANOPOLA RUBINETTO ACQUA/VAPORE**
anima in OTTONE

WATER/STEAM TAP HANDLE
BRASS core

DREHKNOPF HEISSWASSER- DAMPFVENTIL
Kern aus Messing

FUTURMAT/ARIETE 07633308
MAIRALI 07633308
VISACREM 07633308



1241436 **MANOPOLA RUBINETTO ACQUA/VAPORE**

STEAM TAP HANDLE

DREHKNOPF FÜR DAMPFVENTIL

CARIMALI



1241437 **MANOPOLA RUBINETTO CARICO ACQUA**

STEAM TAP HANDLE

DREHKNOPF FÜR DAMPFVENTIL

CARIMALI



1241438 **MANOPOLA RUBINETTO CARICO**

WATER INLET TAP HANDLE

DREHKNOPF FÜR EINLAUFHAHN

CARIMALI



1241439 **SERIGRAFIA RUBINETTO CARICO**

WATER INLET TAP SCREENPRINTING

SERIGRAPHIE FÜR EINLAUFHAHN

CARIMALI



		Adattabile/Suitable for/Passend für		
1241440	**SUPPORTO MANOPOLA RUBINETTO** TAP HANDLE CHAPLET HALTER FÜR EINLAUFHAHN	CARIMALI		
1241441	**MANOPOLA GRUPPO M10x1** COFFEE GROUP HANDLE M10x1 DREHKNOPF FÜR KAFFEE-GRUPPE M10x1	SAN MARCO	106020	
1241442	**MANOPOLA RUBINETTO M10x1** TAP HANDLE M10x1 HANDGRIFF FÜR DREHKNOPF M10x1	SAN MARCO	106026	
1241446	**MANOPOLA SCALDATAZZE** CUP WARMING HANDLE DREHKNOPF FÜR TASSENWÄRMER	SAN MARCO	106064	
1241448	**MANOPOLA INTERRUTTORE** SWITCH KNOB SCHALTERDREHKNOPF	SAN MARCO	106108	
1241449	**MANOPOLA INTERRUTTORE MODELLO 105** SWITCH KNOB MODEL 105 SCHALTERDREHKNOPF MODELL 105	SAN MARCO		
1241450	**MANOPOLA RUBINETTO VAPORE MODELLO 105** STEAM TAP KNOB MODEL 105 DREHKNOPF FÜR DAMPFHAHN MODELL 105	SAN MARCO		
1241451	**MANOPOLA VAPORE ø 54 mm.** foro quadro 6 mm. STEAM HANDLE ø 54 mm square hole 6 mm DAMPFHEBEL ø 54 mm viereckiges Loch 6 mm	CMA ASTORIA WEGA	15254 W10569	

Adattabile/Suitable for/Passend für

1241452 **MANOPOLA VAPORE ARGENTA ø 40 mm**
foro quadro 6 mm.

ARGENTA STEAM HANDLE ø 40 mm
square hole 6 mm

DAMPFDREHKNOPF ARGENTA ø 40 mm
viereckiges Loch 6 mm

CMA ASTORIA 15265
WEGA
GRIMAC



1241453 **MANOPOLA ACQUA**

WATER HANDLE

WASSERDREHKNOPF

CMA ASTORIA 15253



1241456 **MANOPOLA RUBINETTO PORTOFINO**

TAP HANDLE PORTOFINO

HAHNDREHKNOPF PORTOFINO

BRASILIA 06366.0.00.02



1241457 **MANOPOLA PER ACQUA**

KNOB FOR WATER

KNEBEL FÜR WASSER

WEGA WY15253



1241461 **MANOPOLA RUBINETTO ø 63 mm. E61**
perno quadrato 7 mm.

TAP HANDLE ø 63 mm E61
square pin 7 mm

HAHNDREHKNOPF ø 63 mm E61
viereckiger Zapfen 7 mm

FAEMA 4831135881
FAEMA 4831135882
VIBIEMME



1241462 **MANOPOLA PER VALVOLA**

VALVE KNOB

KNEBEL FÜR VENTIL

CIMBALI 475-111-000



1241463 **MANOPOLA PER INTERRUTTORE PER BRAVA**

SWITCH KNOB FOR BRAVA

KNEBEL FÜR SCHALTER BRAVA

CMA ASTORIA 15277999



Adattabile/Suitable for/Passend für

1241466 **MANOPOLA VAPORE ø 45 mm.**
foro quadro 6 mm.

STEAM HANDLE ø 45 mm
square hole 6 mm

DAMPFDREHKNOPF ø 45 mm
viereckiges Loch 6 mm

CMA ASTORIA	15275
WEGA	WY15272
WEGA	W10572



1241467 **MANOPOLA ACQUA ø 45 mm.**
foro quadro 6 mm.

WATER HANDLE ø 45 mm
square hole 6 mm

WASSERDREHKNOPF ø 45 mm
viereckiges Loch 6 mm

CMA ASTORIA	15276
WEGA	W00082



1241468 **MANOPOLA RUBINETTO ACQUA**
per ARGENTA

WATER TAP HANDLE
for ARGENTA

DREHKNOPF FÜR WASSERHAHN
für ARGENTA

CMA ASTORIA	15264



1241469 **TAPPO MANOPOLA PORTAFILTRO CROMATO**

CHROME PLATED CAP FOR FILTER HOLDER KNOB

STÖPSEL KNEBEL SIEBERTRÄGER VERCHROMT

CMA ASTORIA	15486006



1241481 **GHIERA PER MANOPOLA**

HANDLE RING

RING FÜR DREHKNOPF

FUTURMAT/ARIETE	07633209
GAGGIA	
GAGGIA SPAGNA	07633209
ITALCREM	07633209
MAIRALI	07633209
VISACREM	07633209



1241482 **MANOPOLA PORTAFILTRO 1° MODELLO**

FILTER HOLDER HANDLE 1° MODEL

SIEBTRÄGERGRIFF 1. MODELL

FUTURMAT/ARIETE	08103600
GAGGIA	
GAGGIA SPAGNA	08103600
ITALCREM	08103600
MAIRALI	08103600
VISACREM	08103600



1241483 **MANOPOLA PORTAFILTRO M12x1**

FILTER HOLDER HANDLE M12x1

SIEBTRÄGERGRIFF M12x1

FUTURMAT/ARIETE	07821705
GAGGIA	
GAGGIA SPAGNA	07821705
ITALCREM	07821705
MAIRALI	07821705
VISACREM	07821705



Adattabile/Suitable for/Passend für

1241484 **MANOPOLA RUBINETTO PER SCALDATAZZE**

CUP WARMING TAP HANDLE

HAHNDREHKNOPF FÜR TASSENWÄRMER

FAEMA
FUTURMAT/ARIETE



1241485 **MANOPOLA CARICO ACQUA**

WATER INLET HANDLE

DREHKNOPF WASSERLADUNG

FUTURMAT/ARIETE 08099700
MAIRALI



1241486 **ADESIVO CARICO ACQUA**

WATER INLET STICKER

AUFKLEBER WASSERLADUNG

FUTURMAT/ARIETE 08100000
MAIRALI 08100000



1241487 **GHIERA PER MANOPOLA**

HANDLE RING

RING FÜR DREHKNOPF

FUTURMAT/ARIETE 08099500
GAGGIA
GAGGIA SPAGNA 08099500
ITALCREM
MAIRALI
VISACREM



1241488 **MANOPOLA PORTAFILTRO GAGGIA**

GAGGIA FILTER HOLDER HANDLE

SIEBTRÄGERGRIFF GAGGIA

GAGGIA
GAGGIA SPAGNA 08233514
VISACREM 08233514



1241489 **TAPPO MANOPOLA PORTAFILTRO GAGGIA**

GAGGIA FILTER HOLDER KNOB CAP

DECKEL FÜR SIEBTRÄGERGRIFF GAGGIA

GAGGIA
GAGGIA SPAGNA 1023/151110
VISACREM 1023/151110



1241491 **TAPPO MANOPOLA**

HANDLE CAP

AUFDECKUNG FÜR DREHKNOPF

GAGGIA 81.90.91.11
VIBIEMME MANPRUVAACRE



Adattabile/Suitable for/Passend für

1241492 **GHIERA MANOPOLA**

HANDLE RING

RING FÜR DREHKNOPF

GAGGIA 81.90.91.12



1241494 **MANOPOLA CARICO E90 D90**

WATER INLET HANDLE E90 D90

DREHKNOPF FÜR LADUNG E90 D90

GAGGIA



1241501 **MANOPOLA PORTAFILTRO M12**

FILTER HOLDER HANDLE M12

SIEBTRÄGERGRIFF M12

AURORA
BEZZERA 7371502
BRASILIA
CMA ASTORIA 15262
CMA ASTORIA 15261
EXPOBAR
FUTURMAT/ARIETE
LA PAVONI
LA SPAZIALE
MARZOCCO
SAN MARCO 106055
UNIC
VIBIEMME
WEGA



1241502 **MANOPOLA PORTAFILTRO M10**

FILTER HOLDER HANDLE M10

SIEBTRÄGERGRIFF M10

BRASILIA
CARIMALI
CIMBALI 458-997-000
CIMBALI 460-312-000
EXPOBAR
GAGGIA
MARZOCCO
N.A SIMONELLI 05080014
RENEKA 9004923
SAN MARCO 106055
WEGA



1241504 **MANOPOLA PORTAFILTRO M12**

FILTER HOLDER HANDLE M12

SIEBTRÄGERGRIFF M12

GRIMAC
CONTI
FAEMA 3831117938
FIORENZATO C.S.
FUTURMAT/ARIETE
LA SCALA C-0504



1241507 **MANOPOLA PORTAFILTRO M12 ROSSA**

RED FILTER HOLDER HANDLE M12

SIEBTRÄGERGRIFF M12 ROT

AURORA
FIORENZATO C.S.



1241510

		Adattabile/Suitable for/Passend für		
1241510	**MANOPOLA PORTAFILTRO** per primo modello Z9 FILTER HOLDER HANDLE per early model Z9 SIEBTRÄGERGRIFF für erstes Modell Z9	RANCILIO		
1241511	**MANOPOLA PORTAFILTRO** FILTER HOLDER HANDLE SIEBTRÄGERGRIFF	RANCILIO	38121018	
1241512	**RONDELLA M10** WASHER M10 SCHEIBE M10	RANCILIO	39520008	
1241513	**DADO CIECO M8** BLIND NUT M8 HUTMUTTER M8	RANCILIO	37320800	
1241515	**IMPUGNATURA 1ªSERIE 85** HANDGRIP 1ST. SERIES 85 HANDGRIFF 1. SERIE 85	SAN MARCO	106007	
1241516	**IMPUGNATURA 2A SERIE** HANDGRIP II SERIES HANDGRIFF 2. SERIE	SAN MARCO	106072	
1241517	**MANOPOLA GRUPPO M8x1** COFFEE GROUP HANDLE M8x1 HANDGRIFF FÜR KAFFEE-GRUPPE M8x1	LA SPAZIALE		
1241518	**MANOPOLA RUBINETTO CARICO M6x1** WATER INLET TAP HANDLE M6x1 HANDGRIFF FÜR EINLAUFHAHN M6x1	LA SPAZIALE		
1241519	**TAPPO MANOPOLA VAPORE** STEAM KNOB CAP DECKEL FÜR DAMPFDREHKNOPF	LA SPAZIALE		

Adattabile/Suitable for/Passend für

1241520 **MANOPOLA RUBINETTO ø 52 mm.**
foro ø 8,5x7 mm.

TAP HANDLE ø 52 mm
hole ø 8.5 x 7 mm

HAHNDREHKNOPF ø 52 mm
Loch ø 8,5 x 7 mm

LA SPAZIALE



1241521 **MANOPOLA RUBINETTO**

TAP HANDLE

HAHNDREHKNOPF

LA SPAZIALE



1241522 **DISCO VAPORE**

STEAM DISK

DECKEL / DAMPF

LA SPAZIALE



1241523 **DISCO ACQUA**

WATER DISK

DECKEL / WASSER

LA SPAZIALE



1241524 **INSERTO MANOPOLA VAPORE**

STEAM KNOB INSERT

EINSATZ FÜR DAMPFDREHKNOPF

LA SPAZIALE



1241525 **MANOPOLA VAPORE SELETRON PLUS**

SELETRON PLUS STEAM KNOB

DAMPFDREHKNOPF SELETRON PLUS

LA SPAZIALE



Adattabile/Suitable for/Passend für

1241526 **SIMBOLO VAPORE**
STEAM SYMBOL
DAMPFSYMBOL

LA PAVONI



1241527 **SIMBOLO ACQUA**
WATER SYMBOL
WASSERSYMBOL

LA PAVONI



1241528 **MANOPOLA VAPORE S3**
S3 STEAM KNOB
DAMPFDREHKNOPF S3

LA SPAZIALE



1241529 **MANOPOLA PORTAFILTRO SELETRON**
filetto ø 12 mm.
SELETRON FILTER HOLDER KNOB
thread ø 12 mm.
SIEBTRÄGERGRIFF SELETRON
Gewinde ø 12 mm.

LA SPAZIALE



1241530 **GOMMA MANOPOLA PORTAFILTRO**
FILTER-HOLDER KNOB RUBBERPIECE
GUMMI FÜR SIEBTRÄGERGRIFF

LA SPAZIALE



1241531 **MANOPOLA PORTAFILTRO NERA**
BLACK FILTER HOLDER HANDLE
SIEBTRÄGERGRIFF SCHWHARZ

BRASILIA 00774.0.00.02
CMA ASTORIA
WEGA



1241532 **TAPPO NERO**
BLACK CAP
STOPFEN SCHWARZ

BRASILIA 00775.0.00.02
CMA ASTORIA
WEGA



Adattabile/Suitable for/Passend für

1241533 **MANOPOLA BAR NERA**

BAL BLACK KNOB

BAR DREHKNOPF SCHWARZ

BRASILIA 00770.0.00.02



1241535 **MANOPOLA RUBINETTO ø 40 mm.**
foro ø 6x4,6 mm.

TAP HANDLE ø 40 mm
hole ø 6 x 4.6 mm

HAHNDREHKNOPF ø 40 mm
Loch ø 6 x 4,6 mm

BEZZERA
BRASILIA 04402.0.00.02



1241537 **MANOPOLA RUBINETTO CARICO ø 22 mm**
foro ø 6 mm

WATER INLET TAP HANDLE ø 22 mm
hole ø 6 mm

DREHKNOPF FÜR EINLAUFHAHN ø 22 mm
Loch ø 6 mm

BRASILIA 00772.0.00.02



1241538 **ANELLO PER MANOPOLA**

KNOB RING

RING FÜR DREHKNOPF

LA SPAZIALE



1241540 **MANOPOLA INTERRUTTORE CENTURY**

SWITCH HANDLE CENTURY

SCHALTERDREHKNOPF CENTURY

BRASILIA 04404.0.00.02



1241541 **MANOPOLA NERA COMMUTATORE**

BLACK CONVETER HANDLE

DREHKNOPF FÜR KOMMUTATOR SCHWARZ

BRASILIA



1241542 **MANOPOLA INTERRUTTORE NERA**
foro perno quadro 5x5 mm

BLACK SWITCH KNOB
pin square hole 5x5 mm

DREHKNOPF FÜR SCHALTER SCHWARZ
Loch für Quadratstift 5x5 mm

BRASILIA
CUPPONE MP0000014
CUPPONE MP0000013
FAEMA 3831130501
MAZZER
OEM AC039



Adattabile/Suitable for/Passend für

1241546 **MANOPOLA SINISTRA**

LEFT-HANDED HANDLE

LINKER HANDGRIFF

N. SIMONELLI 05000039



1241547 **MANOPOLA DESTRA**

RIGHT-HANDED HANDLE

RECHTER HANDGRIFF

N. SIMONELLI 05000040



1241548 **MANOPOLA VAPORE**

STEAM HANDLE

HANDGRIFF FÜR DAMPF

N. SIMONELLI 05000022



1241551 **MANOPOLA VAPORE**

STEAM HANDLE

DAMPFDREHKNOPF

FUTURMAT/ARIETE



1241552 **MANOPOLA VAPORE ø 40 mm.**

STEAM HANDLE ø 40 mm

DAMPFDREHKNOPF ø 40 mm

FAEMA
MARZOCCO
VIBIEMME



1241554 **MANOPOLA RUBINETTO**

TAP HANDLE

HANDDREHKNOPF

CIMBALI 495-764-000
FAEMA 3529134824
FAEMA 495764000



Adattabile/Suitable for/Passend für

1241555 **MANOPOLA COMMUTATORE M2O**

SELECTOR SWITCH KNOB M20

DREHKNOPF FÜR SCHALTER M20

CIMBALI 421-919-002



1241556 **MANOPOLA COMMUTATORE M20 M27 ø 45 mm**
foro quadro 5x5 mm.

SELECTOR SWITCH KNOB M20 M27 ø 45 mm
square hole 5x5 mm

DREHKNOPF FÜR SCHALTER M20 M27 ø 45 mm
viereckiges Loch 5x5 mm

CIMBALI 421-920-002



1241557 **MOLLA PER MANOPOLA**

HANDLE SPRING

FEDER FÜR DREHKNOPF

CIMBALI



1241558 **MANOPOLA VAPORE M15 ø 40 mm.**
foro ø 8,5x6 mm.

STEAM HANDLE M15 ø 40 mm
hole ø 8.5 x 6 mm

DAMPFDREHKNOPF M15 ø 40 mm
Loch ø 8,5 x 6 mm

CIMBALI



1241559 **MANOPOLA VAPORE M20**
foro ø 8,5x6 mm.

STEAM HANDLE M20
hole ø 8.5 x 6 mm

DAMPFDREHKNOPF M20
Loch ø 8,5 x 6 mm

CIMBALI
VFA



1241561 **MOLLA PER MANOPOLA**

HANDLE SPRING

FEDER FÜR DREHKNOPF

CIMBALI 544-400-270
CONTI
FAEMA
FUTURMAT/ARIETE
VFA



1241600 **MANOPOLA VAPORE**

STEAM KNOB

DAMPFKNEBEL

GRIMAC GR828



1241601

Adattabile/Suitable for/Passend für

1241601	**TAPPO PER MANOPOLA VAPORE** CAP FOR STEAM HANDLE DECKEL FÜR DAMPFKNEBEL	GRIMAC	GR842	
1241602	**TAPPO PER MANOPOLA ACQUA** CAP FOR WATER HANDLE DECKEL FÜR WASSERKNEBEL	GRIMAC	GR843	
1241603	**POMELLO PULSANTE ACQUA** WATER TAP HANDLE RUNDER GRIFF FÜR WASSERKNOPF	GRIMAC	GR819	
1241605	**POMELLO CARICO ACQUA TEN ø 25 mm.** KNOB FOR WATER INLET TEN ø 25 mm GRIFF WASSERABLAUF TEN ø 25 mm	GRIMAC	GRT030	
1241606	**MANOPOLA ACQUA** WATER KNOB WASSERKNEBEL	GRIMAC	GR290	
1241608	**MANOPOLA VAPORE** STEAM KNOB DAMPFKNEBEL	GRIMAC		
1241609	**MANOPOLA ACQUA** WATER KNOB WASSERKNEBEL	GRIMAC	GR829	

Adattabile/Suitable for/Passend für

1241700 **IMPUGNATURA PORTAFILTRO CON TAPPO**

BLACK BAR FILTER HOLDER HANDLE

SIEBTRÄGERGRIFF FÜR BAR SCHWARZ

LA PAVONI 371019+371013
LA PAVONI 395451



1241702 **MANOPOLA PORTAFILTRO PAVONI**

PAVONI FILTER HOLDER HANDLE

SIEBTRÄGERGRIFF PAVONI

LA PAVONI 371068



1241821 **MANOPOLA ø 42 mm.**
perno quadro 5 mm.

HANDLE ø 42 mm
square pin 5 mm

DREHKNOPF ø 42 mm
viereckiges Zapfen 5 mm

RANCILIO 10705215



1241822 **MANOPOLA PER LEVA GRUPPO**

HANDLE FOR COFFEE GROUP LEVER

KNEBEL FÜR GRUPPENHEBEL

RANCILIO 38120008



1241823 **MANOPOLA VAPORE EPOCA**

EPOCA STEAM KNOB

DAMPFDREHKNOPF EPOCA

RANCILIO 10060175



1241824 **MANOPOLA ACQUA EPOCA**

EPOCA WATER KNOB

WASSERDREHKNOPF EPOCA

RANCILIO 10060176



1241825 **MANOPOLA GRUPPO**

GROUP KNOB

GRUPPEDREHKNOPF

RANCILIO 38123095



1241829

		Adattabile/Suitable for/Passend für		
1241829	**MANOPOLA GRUPPO M8x1** COFFEE GROUP HANDLE M8x1 DREHKNOPF FÜR KAFFEE-GRUPPE M8x1	RANCILIO RANCILIO	38111001 38123088	
1241830	**MANOPOLA ACQUA** WATER HANDLE WASSERDREHKNOPF	RANCILIO	10060162	
1241831	**MANOPOLA VAPORE** STEAM HANDLE DAMPFDREHKNOPF	RANCILIO	10060152	
1241832	**MANOPOLA PER RUBINETTO M6x1** TAP HANDLE M6x1 HAHNDREHKNOPF M6x1	RANCILIO	38123086	
1241833	**MANOPOLA VAPORE MLN** STEAM HANDLE MLN DAMPFDREHKNOPF MLN	RANCILIO	10060177	
1241912	**MANOPOLA INTERRUTTORE NS** MS SWITCH HANDLE DREHKNOPF FÜR NS SCHALTER	N. SIMONELLI	05000064	
1242651	**ASTA LEVA COMPLETA** LEVER COMPLETE HEBEL KOMPLETT	RANCILIO	10705075	

Adattabile/Suitable for/Passend für

1242652	**CAMME PER GRUPPO LEVA** CAMS FOR LEVER GROUP NOCKEN FÜR HEBELGRUPPE	RANCILIO	20112501	
1242653	**CUSCINETTO 35x15x11 mm. PER LEVA** BEARING 35x15x11 mm FOR LEVER LAGER 35x15x11 mm FÜR HEBEL	RANCILIO	44015010	
1242654	**ANELLO ELASTICO ø 15 DIN 471 AC.B** ELASTIC RING ø 15 DIN 471 AC.B ELASTISCHER RING ø 15 DIN 471 AC.B	RANCILIO	37521500	
1244501	**MASCHERINA LIVELLO** SIGHTGLASS HOUSING STANDANZEIGER	CMA ASTORIA	44002	
1245001	**MANOMETRO PER CALDAIA 16 bar** 16 bar BOILER PRESSURE GAUGE MANOMETER FÜR KESSEL 16 bar	ISOMAC VIBIEMME		
1245002	**MANOMETRO POMPA 2,5 bar** PUMP PRESSURE GAUGE MANOMETER FÜR PUMPE 2,5 bar	ISOMAC VIBIEMME		

1245003

Adattabile/Suitable for/Passend für

1245003	**MANOMETRO CALDAIA ø 57 mm 0-2,5 bar** attacco 1/8" - per M32 BOILER PRESSURE GAUGE ø 57 mm 0-2.5 bar connection 1/8" - for M32 MANOMETER FÜR KESSEL ø 57 mm 0-2,5 bar Anschluss 1/8" - für M32	CIMBALI	445-028-000	
1245004	**MANOMETRO POMPA ø 57 mm 0-16 bar** attacco 1/8" - per M32 PUMP PRESSURE GAUGEø 57 mm 0-16 bar connection 1/8" - for M32 MANOMETER FÜR PUMPE ø 57 mm 0-16 bar Anschluss 1/8" - für M32	CIMBALI	445-029-000	
1245005	**MANOMETRO DORATO ø 42 mm** scala 0÷3 bar attacchi 1/8" GOLDEN PRESSURE GAUGE ø 42 mm scale 0÷3 bar fittings 1/8" GOLDENES MANOMETER ø 42 mm Skala 0÷3 bar Anschlüsse 1/8"	ELEKTRA	00398035	
1245006	**MANOMETRO CALDAIA-POMPA ø 60 mm** cromato doppia scala 0÷2 - 0÷16 bar PUMP-BOILER PRESSURE GAUGE ø 60 mm chrome-plated double scale 0÷2 - 0÷16 bar MANOMETER FÜR KESSEL-PUMPE ø 60 mm verchromter Doppelskala 0÷2 - 0÷16 bar	ELEKTRA	00985014	
1245007	**MANOMETRO CALDAIA-POMPA ø 60 mm** giallo-oro doppia scala 0÷2 - 0÷16 bar PUMP-BOILER PRESSURE GAUGE ø 60 mm golden yellow double scale 0÷2 - 0÷16 bar MANOMETER FÜR KESSEL-PUMPE ø 60 mm goldgelb Doppelskala 0÷2 - 0÷16 bar	ELEKTRA	00985026	
1245008	**MANOMETRO CROMATO ø 42 mm** scala 0÷3 bar attacchi 1/8" CHROME PLATED PRESSURE GAUGE ø 42 mm scale 0÷3 bar fittings 1/8" VERCHROMTES MANOMETER ø 42 mm Skala 0÷3 bar Anschlüsse 1/8"	ELEKTRA	00143035	

Adattabile/Suitable for/Passend für

1245009 **MANOMETRO CALDAIA-POMPA ø 58 mm**
cromato doppia scala 0÷3 0÷15 bar
attacchi 1/8”
per GRADISCA-BAR

PUMP-BOILER PRESSURE GAUGE ø 58 mm
chrome-plated double scale 0÷3 0÷15 bar
fittings 1/8”
for GRADISCA-BAR

MANOMETER FÜR KESSEL-PUMPE ø 58 mm
verchromter Doppelskala 0÷3 0÷15 bar
Anschlüsse 1/8”
für GRADISCA-BAR

BRASILIA 00737.2.00.08



1245010 **MANOMETRO CALDAIA-POMPA ø 58 mm**
cromato doppia scala 0÷2,5 0÷15 bar
attacchi 1/8”
per 100-205-210-PORTOFINO RESTILING

PUMP-BOILER PRESSURE GAUGE ø 58 mm
chrome-plated double scale 0÷2.5 0÷15 bar
fittings 1/8”
for 100-205-210-PORTOFINO RESTILING

MANOMETER FÜR KESSEL-PUMPE ø 58 mm
verchromter Doppelskala 0÷2,5 0÷15 bar
Anschlüsse 1/8”
für 100-205-210-PORTOFINO RESTILING

BRASILIA 05466.2.00.08



1245011 **MANOMETRO CALDAIA-POMPA ø 58 mm**
cromato doppia scala 0÷2,5 0÷15 bar
attacchi 1/8”
per CLASSICA-105-205

PUMP-BOILER PRESSURE GAUGE ø 58 mm
chrome-plated double scale 0÷2.5 0÷15 bar
fittings 1/8”
for CLASSICA-105-205

MANOMETER FÜR KESSEL-PUMPE ø 58 mm
verchromter Doppelskala 0÷2,5 0÷15 bar
Anschlüsse 1/8”
für CLASSICA-105-205

BRASILIA 05465.2.00.08



1245012 **MANOMETRO POMPA ø 40 mm 0-16 bar**
attacco 1/8”
per CLASSE10

PUMP PRESSURE GAUGEø 40 mm 0-16 bar
connection 1/8”
for CLASSE10

MANOMETER FÜR PUMPE ø 40 mm 0-16 bar
Anschluss 1/8”
für KLASSE10

RANCILIO 35002509



Adattabile/Suitable for/Passend für

1245013	**MANOMETRO CALDAIA-POMPA ø 63 mm** doppia scala 0÷2,5 - 0÷16 bar attacchi ø 9 mm PUMP-BOILER PRESSURE GAUGE ø 63 mm chrome-plated double scale 0÷2.5 0÷16 bar fitting 1” MANOMETER FÜR KESSEL-PUMPE ø 63 mm Doppelskala 0÷2,5 - 0÷16 bar Anschlüsse ø 9 mm	RANCILIO	35162505	
1245014	**MANOMETRO CALDAIA ø 40 mm 0-2,5 bar** attacco 1/8” per CLASSE10 BOILER PRESSURE GAUGE ø 40 mm 0-2.5 bar connection 1/8” for CLASSE10 MANOMETER FÜR KESSEL ø 40 mm 0-2,5 bar Anschluss 1/8” für KLASSE10	RANCILIO	35002508	
1245015	**MANOMETRO ø 41 mm 0-2,5 bar** attacco 1/8” per EUROPICCOLA PRESSURE GAUGEø 41 mm 0-2.5 bar connection 1/8” for EUROPICCOLA MANOMETER ø 41 mm 0-2,5 bar Anschluss 1/8” für EUROPICCOLA	LA PAVONI	453040	
1245016	**MANOMETRO CALDAIA-POMPA ø 60 mm** doppia scala 0÷2,5 - 0÷15 bar attacchi ø 1/8” PUMP-BOILER PRESSURE GAUGE ø 60 mm double scale 0÷2.5 - 0÷15 bar connections ø 1/8” MANOMETER FÜR KESSEL - PUMPE ø 60 mm Doppelskala 0÷2,5 - 0÷15 bar Anschlüsse ø 1/8”	VIBIEMME	MANMDOTNVBM	
1245017	**MANOMETRO CALDAIA-POMPA KOMETA ø 63 mm** doppia scala 0÷2,5 - 0÷16 bar attacchi ø 1/8” KOMETA PUMP-BOILER PRESSURE GAUGE ø 63 m double scale 0÷2.5 - 0÷16 bar connections ø 1/8” MANOMETER FÜR KESSEL - PUMPE ø 63 mm Doppelskala 0÷2,5 - 0÷16 bar Anschlüsse ø 1/8”	VIBIEMME	MANMKO	

Adattabile/Suitable for/Passend für

1245018 **MANOMETRO CALDAIA-POMPA ø 63 mm**
doppia scala 0÷2,5 - 0÷16 bar
attacchi ø 1/8”
per ELLISSE

PUMP-BOILER PRESSURE GAUGE ø 63 mm
double scale 0÷2.5 - 0÷16 bar
connections ø 1/8”
forr ELLISSE

MANOMETER FÜR KESSEL - PUMPE ø 63 mm
Doppelskala 0÷2,5 - 0÷16 bar
Anschlüsse ø 1/8”
für ELLISSE

BEZZERA 7432502



1245019 **MANOMETRO CALDAIA-POMPA ø 63 mm**
doppia scala 0÷3 - 0÷15 bar
attacco 1/8”

PUMP-BOILER PRESSURE GAUGE ø 63 mm
double scale 0÷3 - 0÷15 bar
connection 1/8”

MANOMETER FÜR KESSEL - PUMPE ø 63 mm
Doppelskala 0÷3 - 0÷15 bar
Anschluss 1/8”

BEZZERA 7432503



1245020 **MANOMETRO CALDAIA-POMPA ø 60 mm**
cromato doppia scala 0÷3 0÷15 bar
attacchi 1/8”
per BELLE EPOQUE

BOILER-PUMP PRESSURE GAUGE ø 60 mm
chromium-plated double scale 0÷3 0÷15 bar
connections 1/8”
for BELLE EPOQUE

MANOMETER FÜR BOILER-PUMPE ø 60 mm
verchromt Doppelskala 0÷3 0÷15 bar
Anschlüße 1/8”
für BELLE EPOQUE

BRASILIA 01880.2.00.08



1245100 **MANOMETRO 2,5 BAR 1/8/D44**
per COMPACT

PRESSURE GAUGE 2.5 BAR 1/8/D44
for COMPACT

MANOMETER 2,5 BAR 1/8/D44
für COMPACT

CMA ASTORIA 21105



1245106 **MANOMETRO 3 bar**

PRESSURE GAUGE 3 bar

MANOMETER 3 bar

AZKOYEN



1245107

		Adattabile/Suitable for/Passend für		
1245107	**MANOMETRO 15 bar** PRESSURE GAUGE 15 bar MANOMETER 15 bar	AZKOYEN		
1245200	**MANOMETRO CALDAIA POMPA ø 60 mm** doppia scala 0÷2,5/0÷16 bar attacchi ø 1/8” BOILER-PUMP PRESSURE GAUGE ø 60 mm double scale 0÷2.5/0÷16 bar connections ø 1/8” MANOMETER FÜR PUMPENKESSEL ø 60 mm Doppelskala 0÷2,5/0÷16 bar Anschlüsse ø 1/8”	GRIMAC	GRC106	
1245201	**MANOMETRO CALDAIA POMPA ø 60 mm** doppia scala 0÷2,5/0÷15 bar attacchi 1/8” BOILER-PUMP PRESSURE GAUGE ø 60 mm double scale 0÷2.5/0÷15 bar connections ø 1/8” MANOMETER FÜR PUMPENKESSEL ø 60 mm Doppelskala 0÷2,5/0÷15 bar Anschlüsse 1/8”	GRIMAC	GR034S	
1245206	**MANOMETRO ø 52 mm 0÷3 bar** PRESSURE GAUGE ø 52 MM 0÷3 bar MANOMETER ø 52 mm 0÷3 bar	RENEKA		
1245207	**MANOMETRO ø 52 mm 0÷16 bar** PRESSURE GAUGE ø 52 mm 0÷16 bar MANOMETER ø 52 mm 0÷16 bar	RENEKA		
1245300	**MANOMETRO 16 BAR 1 SCALA** SINGLE SCALE PRESSURE GAUGE 16 BAR MANOMETER 16 BAR 1 SKALA	CONTI		

Adattabile/Suitable for/Passend für

1245301 **MANOMETRO 3 BAR 1 SCALA**

SINGLE SCALE PRESSURE GAUGE 3 BAR

MANOMETER 3 BAR 1 SKALA

CONTI



1245411 **MANOMETRO DOPPIA SCALA**

DOUBLE SCALE PRESSURE GAUGE

MANOMETER MIT DOPPELSKALA

BEZZERA
GRIMAC GR034



1245456 **MANOMETRO RETTANGOLARE 0÷2 BAR**
incasso ø 50

RECTANGULAR PRESSURE GAUGE 0÷2 BAR
cavity ø 50

MANOMETER RECHTECKIG 0÷2 BAR
Einbaugrösse ø 50

MAIRALI



1245457 **MANOMETRO CALDAIA - POMPA ø 60**
doppia scala
0÷2,5 - 0÷15 bar

BOILER-PUMP PRESSURE GAUGE ø 60
double scale
0÷2.5 - 0÷15 bar

MANOMETER FÜR KESSEL - PUMPE ø 60 mm
Doppelskala
0÷2,5 - 0÷15 bar

MAIRALI
VFA



1245502 **MANOMETRO CALDAIA - POMPA ø 60 mm.**
doppia scala 0÷2,5-0÷16 bar
attacchi ø 1/8”

BOILER-PUMP PRESSURE GAUGE ø 60 mm
double scale 0÷2.5 - 0÷16 bar
connections ø 1/8”

MANOMETER FÜR KESSEL - PUMPE ø 60 mm
Doppelskala 0÷2,5 - 0÷16 bar
Anschlüsse ø 1/8”

AURORA
CMA ASTORIA 21112
CMA ASTORIA 21111
EXPOBAR
LA SPAZIALE
N. SIMONELLI
VIBIEMME
WEGA



1245503

Adattabile/Suitable for/Passend für

1245503 **MANOMETRO CALDAIA - POMPA ø 60 mm.**
doppia scala 0÷2,5-0÷15 bar
attacchi ø 1/8”

BOILER-PUMP PRESSURE GAUGE ø 60 mm
double scale 0÷2.5 - 0÷15 bar
connections ø 1/8”

MANOMETER FÜR KESSEL - PUMPE ø 60 mm
Doppelskala 0÷2,5 - 0÷15 bar
Anschlüsse: ø 1/8”

AURORA	
CMA ASTORIA	
LA PAVONI	
LA SPAZIALE	
N. SIMONELLI	09100003
VIBIEMME	
WEGA	



1245504 **MANOMETRO CALDAIA - POMPA ø 60 mm**
doppia scala 0÷2,5-0÷16 bar
attacchi ø 1/8”

BOILER-PUMP PRESSURE GAUGE ø 60 mm
double scale 0÷2.5 - 0÷16 bar
connections ø 1/8”

MANOMETER FÜR KESSEL - PUMPE ø 60 mm
Doppelskala 0÷2,5 - 0÷16 bar
Anschlüsse ø 1/8”

AURORA	
CMA ASTORIA	21104
CMA ASTORIA	21100
LA PAVONI	
LA SPAZIALE	
N. SIMONELLI	
VIBIEMME	
WEGA	WY21107
WEGA	W10790
GRIMAC	



1245505 **MANOMETRO CALDAIA - POMPA ø 60 mm.**
doppia scala 0÷2,5-0÷16 bar
attacchi ø 1/8”

BOILER-PUMP PRESSURE GAUGE ø 60 mm
double scale 0÷2.5 - 0÷16 bar
connections ø 1/8”

MANOMETER FÜR KESSEL - PUMPE ø 60 mm
Doppelskala 0÷2,5 - 0÷16 bar
Anschlüsse ø 1/8”

AURORA	
CMA ASTORIA	
LA PAVONI	
LA SPAZIALE	
N. SIMONELLI	
VIBIEMME	
WEGA	



1245507 **MANOMETRO CALDAIA ø 52 mm.**
scala 0÷3 bar
attacco ø 1/4”

BOILER PRESSURE GAUGE ø 52 mm
scale 0÷3 bar
connection ø 1/4”

MANOMETER FÜR KESSEL ø 52 mm
Skala 0÷3 bar
Anschluss ø 1/4”

AURORA	
CMA ASTORIA	21101



1245512 **MANOMETRO CALDAIA ø 66**
scala 0÷3 bar
attacco ø 1/4

BOILER PRESSURE GAUGE ø 66
range 0÷3 bar
connection ø 1/4

MANOMETER FÜR KESSEL ø 66 mm
Skala 0÷3 bar
Anschluss ø 1/4

MARCFI-ANCAS



Adattabile/Suitable for/Passend für

1245526 **MANOMETRO CALDAIA ø 63 mm.**
scala 0÷3 bar
attacco ø 1/4”

BOILER PRESSURE GAUGE ø 63 mm
scale 0÷3 bar
connection ø 1/4”

MANOMETER FÜR KESSEL ø 63 mm
Skala 0÷3 bar
Anschluss ø 1/4”

BEZZERA



1245527 **MANOMETRO POMPA ø 52 mm.**
scala 0÷22 bar
attacco ø 1/4”

PUMP PRESSURE GAUGE ø 52 mm
scale 0÷22 bar
connection ø 1/4”

MANOMETER FÜR PUMPE ø 52 mm
Skala 0÷22 bar
Anschluss ø 1/4”

BEZZERA



1245532 **MANOMETRO CALDAIA-POMPA ø 63 mm.**
doppia scala 0÷2,5 - 0÷15 bar
attacchi ø 1/8”

BOILER-PUMP PRESSURE GAUGE ø 63 mm
double scale 0÷2.5 - 0÷15 bar
connections ø 1/8”

MANOMETER FÜR KESSEL - PUMPE ø 63 mm
Doppelskala 0÷2,5 - 0÷15 bar
Anschlüsse ø 1/8”

AURORA
BEZZERA
BRASILIA 04972.2.00.08
BRASILIA 06622.2.00.08
CMA ASTORIA 21109
CONTI
UNIC



1245533 **MANOMETRO SCALA 0/3 BAR**
per CAPPUCCINO

0/3 BAR SCALE PRESSURE GAUGE
for CAPPUCCINO

MANOMETER SKALA 0/3 BAR
für CAPPUCCINO

BRASILIA 01833.2.00.08



1245534 **MANOMETRO CALDAIA-POMPA**
per CENTURY

BOILER-PUMP PRESSURE GAUGE
for CENTURY

MANOMETER KESSEL-PUMPE
für CENTURY

BRASILIA 04971.2.00.08



Adattabile/Suitable for/Passend für

1245535 **MANOMETRO A 2 SCALE PORTOFINO**

2 SCALES PRESSURE GAUGE

MANOMETER 2 SKALEN PORTOFINO

BRASILIA 06555.2.00.08



1245541 **MANOMETRO CALDAIA ø 60 mm.**
scala 0÷2,5 bar
attacco ø 1/8”

BOILER PRESSURE GAUGE ø 60 mm
scale 0÷2.5 bar
connection ø 1/8”

MANOMETER FÜR KESSEL ø 60 mm
Skala 0÷2,5 bar
Anschluss ø 1/8”

CIMBALI



1245542 **MANOMETRO CALDAIA ø 60 mm.**
scala 0÷2,5 bar
attacco ø 1/4”

BOILER PRESSURE GAUGE ø 60 mm
scale 0÷2.5 bar
connection ø 1/4”

MANOMETER FÜR KESSEL ø 60 mm
Skala 0÷2,5 bar
Anschluss ø 1/4”

CIMBALI



1245544 **MANOMETRO CALDAIA - POMPA M20 ø 63 mm.**
doppia scala 0÷2,5 - 0÷15 bar
attacco ø 1/8”

BOILER-PUMP PRESSURE GAUGE M20 ø 63 mm
double scale 0÷2.5 - 0÷15 bar
connection ø 1/8”

MANOMETER FÜR KESSEL - PUMPE M20 ø 63 mm
Doppelskala 0÷2,5 - 0÷15 bar
Anschluss ø 1/8”

CIMBALI 421-127-000



1245545 **MANOMETRO POMPA M30 M51 ø 60 mm**
scala 0÷15 bar
attacco ø 1/8”

PUMP PRESSURE GAUGE M30 M51 ø 60 mm
scale 0÷15 bar
connection ø 1/8”

MANOMETER FÜR PUMPE M30 M51 ø 60 mm
Skala 0÷15 bar
Anschluss ø 1/8”

CIMBALI 496-246-000



Adattabile/Suitable for/Passend für

1245546 **MANOMETRO CALDAIA M30 ø 60 mm.**
scala 0÷2,5 bar
attacco ø 1/8”

BOILER PRESSURE GAUGE M30 ø 60 mm
scale 0÷2.5 bar
connection ø 1/8”

MANOMETER FÜR KESSEL M30 ø 60 mm
Skala 0÷2,5 bar
Anschluss ø 1/8”

CIMBALI	450-009-000
CIMBALI	450-524-000
CIMBALI	475-094-010
CIMBALI	475-137-010
MAIRALI	



1245551 **MANOMETRO CALDAIA - POMPA ø 63 mm.**
doppia scala 0÷2,5 - 0÷15 bar
attacchi conici ø 1/8”

BOILER-PUMP PRESSURE GAUGE ø 63 mm
double scale 0÷2.5 - 0÷15 bar
conical connections ø 1/8”

MANOMETER FÜR KESSEL - PUMPE ø 63 mm
Doppelskala 0÷2,5 - 0÷15 bar
kegelförmige Anschlüsse ø 1/8”

FAEMA	3781132064
FAEMA	3781133764



1245552 **MANOMETRO CALDAIA FAEMA P4-P6 ø 52 mm.**
quadrante rettangolare 56x79 mm.
scala 0÷3 bar
attacco conico ø 1/8”

BOILER PRESSURE GAUGE FAEMA P4-P6 ø 52mm
rectangular dial 56x79 mm
scale 0÷3 bar
conical connection ø 1/8”

MANOMETER FÜR KESSEL P4-P6 ø 52 mm
rechteckiger Quadrant 56x79 mm
Skala 0÷3 bar
kegelförmiger Anschluss ø 1/8”

FAEMA



1245553 **MANOMETRO POMPA FAEMA E61 ø 52 mm.**
scala 0÷16 bar
attacco ø 1/8”

PUMP PRESSURE GAUGE FAEMA E61 ø 52 mm
scale 0÷16 bar
connection ø 1/8”

MANOMETER FÜR PUMPE FAEMA E61 ø 52 mm
Skala 0÷16 bar
Anschluss ø 1/8”

FAEMA 3781135801



1245554 **MANOMETRO CALDAIA FAEMA E61 ø 52 mm**
scala 0÷3 bar
attacco ø 1/8”

BOILER PRESSURE GAUGE FAEMA E61 ø 52 mm
scale 0÷3 bar
connection ø 1/8”

MANOMETER FÜR KESSEL FAEMA E61 ø 52 mm
Skala 0÷3 bar
Anschluss ø 1/8”

FAEMA 3781135802



Adattabile/Suitable for/Passend für

1245555 **MANOMETRO CALDAIA-POMPA ø 60 mm**
doppia scala 0÷3 - 0÷15 bar
attacchi conici lunghi ø 1/8”

BOILER-PUMP PRESSURE GAUGE ø 60 mm
double scale 0÷3 - 0÷15 bar
long conical connections ø 1/8”

MANOMETER KESSEL - PUMPE ø 60 mm
Doppelskala 0÷3 - 0÷15 bar
lange und kegelförmige Anschlüsse ø 1/8”

FAEMA
MARZOCCO L280



1245556 **MANOMETRO CALDAIA ø 42 mm.**
scala 0÷2,5 bar
attacco conico ø 1/8”

BOILER PRESSURE GAUGE ø 42 mm
scale 0÷2.5 bar
conical connection ø 1/8”

MANOMETER FÜR KESSEL ø 42 mm
Skala 0÷2,5
kegelförmiger Anschluss ø 1/8”

CARIMALI
FAEMA 3781133401
FAEMA 3781118740



1245557 **MANOMETRO POMPA ø 42 mm.**
scala 0÷16 bar
attacco conico ø 1/8”
per modelli E92

PUMP PRESSURE GAUGE ø 42 mm
scale 0÷16 bar
conical connection ø 1/8”
for models E92

MANOMETER FÜR PUMPE ø 42 mm
Skala 0÷16 bar
kegelförmiger Anschluss ø 1/8”
für Modelle E92

CARIMALI
FAEMA 3781133399
FAEMA 3781133401
FAEMA 3781118740



1245561 **MANOMETRO CALDAIA FUTURMAT ø 52 mm.**
quadrante rettangolare 56x79 mm.
scala 0÷2 bar
attacco ø 1/4”

BOILER PRESSURE GAUGE FUTURMAT ø 52 mm
rectangular dial 56x79 mm
scale 0÷2 bar
connection ø 1/4”

MANOMETER FÜR KESSEL FUTURMAT ø 52 mm
rechteckiger Quadrant 56x79 mm
Skala 0÷2 bar
Anschluss ø 1/4”

FUTURMAT/ARIETE
VISACREM



1245562 **MANOMETRO CALDAIA-POMPA FUTURMAT ø 60mm.**
doppia scala 0÷2,5 - 0÷16 bar
attacchi ø 1/8”

BOILER-PUMP PRESSURE GAUGE FUTURMATø60mm
double scale 0÷2.5 - 0÷16 bar
connections ø 1/8”

KESSELMANOMETER - PUMPE FUTURMAT ø 60 mm
Doppelskala 0÷2,5 - 0÷16 bar
Anschlüsse ø 1/8”

EXPOBAR
FUTURMAT/ARIETE 08130600
FUTURMAT/ARIETE 2781-091790
GAGGIA
GAGGIA SPAGNA 08130600
ITALCREM 08130600
MAIRALI 08130600
VISACREM 08130600



Adattabile/Suitable for/Passend für

1245571 **MANOMETRO CALDAIA ELE ø 52 mm.**
scala 0÷3 bar
attacco ø 1/8”

BOILER PRESSURE GAUGE GAGGIA ELE ø 52 mm
scale 0÷3 bar
connection ø 1/8”

MANOMETER FÜR KESSEL GAGGIA ELE ø 52 mm
Skala 0÷3 bar
Anschluss ø 1/8”

GAGGIA



1245572 **MANOMETRO POMPA GAGGIA ELE ø 52 mm.**
scala 0÷16 bar
attacco ø 1/8”

PUMP PRESSURE GAUGE GAGGIA ELE ø 52 mm
scale 0÷16 bar
connection ø 1/8”

MANOMETER FÜR PUMPE GAGGIA ELE ø 52 mm
Skala 0÷16 bar
Anschluss ø 1/8”

GAGGIA



1245573 **MANOMETRO CALDAIA GAGGIA ELE ø 49 mm.**
scala 0÷3 bar
attacco ø 1/8”

BOILER PRESSURE GAUGE GAGGIA ELE ø 49 mm
scale 0÷3 bar
connection ø 1/8”

MANOMETER FÜR KESSEL GAGGIA ELE ø 49 mm
Skala 0÷3 bar
Anschluss ø 1/8”

GAGGIA



1245574 **MANOMETRO POMPA GAGGIA ELE ø 49 mm.**
scala 0÷15 bar
attacco ø 1/8”

PUMP PRESSURE GAUGE GAGGIA ELE ø 49 mm
scale 0÷15 bar
connection ø 1/8”

MANOMETER FÜR PUMPE GAGGIA ELE ø 49 mm
Skala 0÷15 bar
Anschluss ø 1/8”

GAGGIA



1245575 **MANOMETRO CALDAIA GAGGIA ELE ø 52 mm.**
quadrante rettangolare 56x79 mm.
scala 0÷3 bar
attacco ø 1/4”

BOILER PRESSURE GAUGE GAGGIA ELE ø 52 mm
rectangular dial 56x79 mm
scale 0÷3 bar
connection ø 1/4”

MANOMETER FÜR KESSEL GAGGIA ELE ø 52 mm
rechteckiger Quadrant 56x79 mm
Skala 0÷3 bar
Anschluss ø 1/4”

GAGGIA



		Adattabile/Suitable for/Passend für	
1245576	**MANOMETRO POMPA GAGGIA ELE ø 52 mm** quadrante rettangolare 56x79 mm scala 0÷16 bar attacco ø 1/4” PUMP PRESSURE GAUGE GAGGIA ELE ø 52 mm rectangular dial 56x79 mm scale 0÷16 bar connection ø 1/4” MANOMETER FÜR PUMPE GAGGIA ELE ø 52 mm rechteckiger Quadrant 56x79 mm Skala 0÷16 bar Anschluss ø 1/4”	GAGGIA MARCFI-ANCAS	
1245591	**MANOMETRO CALDAIA ø 60 mm.** scala 0÷3 bar attacchi ø 1/8” BOILER PRESSURE GAUGE ø 60 mm scale 0÷3 bar connections ø 1/8” MANOMETER FÜR KESSEL ø 60 mm Skala 0÷3 bar Anschlüsse ø 1/8”	LA PAVONI 453004	
1245651	**MANOMETRO CALDAIA-POMPA ø 63mm.** doppia scala 0÷2,5 - 0÷16 bar attacchi ø 1/8” BOILER-PUMP PRESSURE GAUGE RANCILIO ø 63 double scale 0÷2.5 - 0÷16 bar connections ø 1/8” MANOMETER FÜR KESSEL - PUMPE ø 63 mm Doppelskala 0÷2,5 - 0÷16 bar Anschlüsse ø 1/8”	RANCILIO 35062501	
1245661	**MANOMETRO CALDAIA-POMPA ø 69 mm.** doppia scala 0÷3 - 0÷15 bar attacchi ø 1/8” BOILER-PUMP PRESSURE GAUGE SAN MARCO ø63 double scale 0÷3 - 0÷15 bar connections ø 1/8” MANOMETER FÜR KESSEL-PUMPE ø 69 mm Doppelskala 0÷3 - 0÷15 bar Anschlüsse ø 1/8”	SAN MARCO 1174 SAN MARCO 202102	
1245662	**MANOMETRO CALDAIA SAN MARCO ø 60 mm.** scala 0÷3 bar attacco ø 1/4” BOILER PRESSURE GAUGE SAN MARCO ø 60 mm scale 0÷3 bar connection ø 1/4” MANOMETER FÜR KESSEL ø 60 mm Skala 0÷3 bar Anschluss ø 1/4”	SAN MARCO	

Adattabile/Suitable for/Passend für

1245800	**MANOMETRO SINGOLA SCALA** SINGLE SCALE PRESSURE GAUGE MANOMETER 1 SKALA	LA PAVONI	453005	
1245801	**MANOMETRO DOPPIA SCALA** DOUBLE SCALE PRESSURE GAUGE MANOMETER MIT DOPPELSKALA	LA PAVONI	453015	
1245802	**MANOMETRO DOPPIA SCALA ø 63 mm** DOUBLE SCALE PRESSURE GAUGE ø 63 mm MANOMETER MIT DOPPELSKALA ø 63 mm	LA PAVONI LA PAVONI	453006 453007	
1245900	**MANOMETRO ø 52 mm 0÷2,5 bar** PRESSURE GAUGE ø 52 mm 0÷2.5 bar MANOMETER ø 52 mm 0÷2,5 bar	RANCILIO	35002504	
1249001	**MASSELLO QUARTA SERIE** con autolivello 220V TAP GROUP ASSY 4TH SERIES with autolevel 200V KAFFEE-GRUPPE 4. SERIE mit Autoniveau 220V	BRASILIA	18024.4.00.09	
1249003	**MASSELLO TERZA SERIE** TAP GROUP ASSEMBLY BAR 3rd SERIES KAFFEE-GRUPPE BAR 3. SERIE KOMPLETT	BRASILIA	02953.6.00.09	

Adattabile/Suitable for/Passend für

1249011	**VITE TCE M3x10** SCREW TCE M3x10 SCHRAUBE TCE M3x10	BRASILIA FAEMA	03779.0.00.03	
1249020	**GRUPPO VAPORE MIGNON 220V** SMALL SIZE STEAM GROUP 220V KLEINE DAMPFGRUPPE 220V	BRASILIA	06267.6.00.09	
1250002	**MOLLA FERMAFILTRO TIPO GROSSO** ø 1,10 mm FILTER LOCKING BIG SPRING ø 1.10 mm FEDER FÜR SIEBTRÄGER GROSS ø 1,10 mm	CMA ASTORIA WEGA WEGA	27254 WY27254 W10327	
1250004	**MOLLA ASTA** ROD SPRING FEDER FÜR STIFT	BRASILIA	10962.0.00.03	
1250005	**MOLLA ø 12,5x28 mm** SPRING ø 12,5x28 mm FEDER ø 12,5x28 mm	BRASILIA	00866.0.00.03	
1250006	**MOLLA GRUPPO ø 52x136 mm** GROUP SPRING ø 52x136 mm GRUPPENFEDER ø 52x136 mm	CONTI		
1250007	**MOLLA ø 15x17 mm PER RACCORDO SUPERIORE** SPRING ø 15x17 mm FOR UPPER FITTING FEDER ø 15x17 mm FÜR OBERER ANSCHLUSS	BRASILIA	00879.0.00.03	
1250008	**MOLLA ø 7,5x18 mm PER ASTA** SPRING ø 7,5x18 mm FOR ROD FEDER ø 7,5x18 mm FÜR STIFT	BRASILIA	00871.0.00.03	

Adattabile/Suitable for/Passend für

1250009	**MOLLA ARRESTO** LOCKING SPRING SPERRFEDER	CIMBALI	407-004-000	
1250010	**MOLLA ø 14x44 mm PER VALVOLA EROGAZIONE** SPRING ø 14x44 mm FOR DELIVERY VALVE FEDER ø 14x44 mm FÜR AUSLAUFVENTIL	BRASILIA	08952.0.00.03	
1250011	**MOLLA ø 14,6x21 mm PREMIGOMMINO** RUBBERPIECE LOCKING SPRING ø 14,6x21 mm FEDER ø 14,6x21 mm FÜR GUMMITEIL	BRASILIA	12941.0.00.03	
1250012	**BUSSOLA GUIDA MOLLA** SPRING GUIDE BUSHING BUCHSE FÜR FEDERFÜHRUNG	BRASILIA	13657.0.00.04	
1250013	**MOLLA GRUPPO LEVA** LEVER GROUP SPRING FEDER FÜR HEBELGRUPPE	CIMBALI		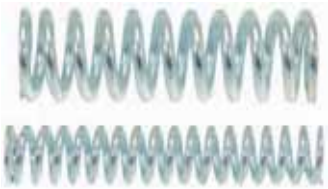
1250014	**PERNO MOLLA** SPRING PIN FEDERSTIFT	CIMBALI		
1250015	**MOLLA TENUTA GALLEGGIANTE** FLOAT SEALING SPRING DICHTUNGSFEDER FÜR SCHWIMMER	CIMBALI	464-078-000	
1250016	**MOLLA ø 8x21 mm** SPRING ø 8x21 mm FEDER ø 8x21 mm	CIMBALI FAEMA	415-004-000	

1250017

Adattabile/Suitable for/Passend für

1250017	**MOLLA GRUPPO LEVA MICROCASA** ø interno 28 mm ø esterno 37 mm - lunghezza 94 mm LEVER GROUP SPRING MICROCASA internal ø 28 mm external ø 37 mm - length 94 mm FEDER FÜR HEBELGRUPPE MICROCASA Innen ø 28 mm Aussen ø 37 mm - Länge 94 mm	ELEKTRA	00819014	
1250018	**MOLLA FERMAFILTRO INOX** spessore 1 mm STAINLESS STEEL FILTER LOCKING SPRING thickness 1 mm FEDER FÜR FILTERSPERRE AUS INOX Dicke 1 mm	ELEKTRA	01626035	
1250019	**MOLLA PER TUBO VAPORE ø 12x17 mm** SPRING FOR STEAM PIPE ø 12x17 mm FEDER FÜR DAMPFROHR ø 12x17 mm	ELEKTRA	01912035	
1250020	**MOLLA ASTINA RUBINETTO** TAP ROD SPRING FEDER FÜR HAHNSTANGE	BRASILIA	17694.0.00.03	
1250021	**MOLLA VALVOLA ESPANSIONE** EXPANSION VALVE SPRING FEDER FÜR EXPANSIONSVENTIL	BRASILIA	17695.0.00.03	
1250022	**MOLLA ø 12x18 mm PER TUBO SNODATO** SPRING ø 12x18 mm FOR ARTICULATED TUBE FEDER ø 12x18 mm FÜR ANGELENKTES ROHR	N. SIMONELLI	08000027	
1250023	**SEEGER INOX RS-5** STAINLESS STEEL SEEGER RING RS-5 SEEGER INOX RS-5	LA PAVONI N. SIMONELLI	404101 08000015	
1250024	**MOLLA ø 8x29 mm PER PULSANTE MICRO** SPRING ø 8x29 mm FOR MICRO BUTTON FEDER ø 8x29 mm FÜR DRUCKKN. FÜR MIKROS.	FAEMA	4731135871	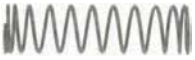

		Adattabile/Suitable for/Passend für		
1250025	**GUIDA MOLLA** SPRING GUIDE FEDERFÜHRUNG	RANCILIO	23123010	
1250026	**MOLLA ø 12x31 mm PER RUBINETTO** SPRING ø 12x31 mm FOR TAP FEDER ø 12x31 mm FÜR HAHN	RANCILIO	39110035	
1250027	**GUIDA MOLLA** SPRING GUIDE FEDERFÜHRUNG	RANCILIO	25132003	
1250028	**MOLLA ø 10x26 mm** SPRING ø 10x26 mm FEDER ø 10x26 mm	RANCILIO	39110064	
1250029	**MOLLA LEVETTA** LEVER SPRING HEBELFEDER	RANCILIO	39220030	
1250030	**MOLLA ø 11x21 mm** SPRING ø 11x21 mm FEDER ø 11x21 mm	RANCILIO	39110040	
1250039	**PORTAMOLLA** SPRINGSEAT DRUCKSCHEIBE	RANCILIO	23120015	
1250040	**MOLLA ø 8x55 mm** SPRING ø 8x55 mm FEDER ø 8x55 mm	RANCILIO	39110060	
1250041	**MOLLA ø 10x28 mm** SPRING ø 10x28 mm FEDER ø 10x28 mm	SAN MARCO	200049	
1250042	**MOLLA ø 7x26 mm PER VALVOLA** SPRING ø 7x26 mm FOR VALVE FEDER ø 7x26 mm FÜR VENTIL	LA PAVONI	311407	

1250050

		Adattabile/Suitable for/Passend für		
1250050	**MOLLA COMPRIMI FILTRO** FILTER LOCKING SPRING FEDER ZUM FILTERDRUCK	ELEKTRA	01242035	
1250051	**MOLLA FRIZIONE** CLUTCH SPRING KUPPLUNGSFEDER	ELEKTRA	01902092	
1250052	**MOLLA INTERNA** INTERNAL SPRING INNERE FEDER	ELEKTRA	01189035	
1250053	**TESTINA TIRANTE** TIE ROD HEAD KOPF FÜR ZUGSTANGE	ELEKTRA	00047014	
1250054	**GUIDA MOLLA** SPRING GUIDE FEDERFÜHRUNG	ELEKTRA	00045014	
1250055	**MOLLA CANOTTO SUPERIORE ø 14x54 mm** TOP SLEEVE SPRING ø 14x54 mm FEDER FÜR OBERE HÜLSE ø 14x54 mm	VIBIEMME	MOLLVAER	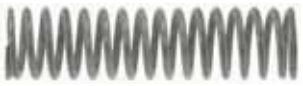
1250071	**MOLLA VALVOLA CARICO** INLET VALVE SPRING FEDER FÜR FÜLLVENTIL	EXPOBAR FIORENZATO C.S.	55000010 A2200205	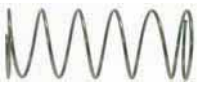
1250072	**GUIDA MOLLE RUBINETTO CARICO** INLET TAP SPRINGS GUIDE FEDERFÜHRUNG FÜR EINLAUFHAHN	EXPOBAR FIORENZATO C.S. VIBIEMME	30369155	
1250073	**MOLLA SCARICO** OUTLET SPRING AUSLAUFFEDER	EXPOBAR FIORENZATO C.S. FIORENZATO C.S.	55000030 A2200184 A2200209	

Adattabile/Suitable for/Passend für

1250074 **MOLLA TIPO C/1**

SPRING TYPE C/1

FEDER MODELL C/1

FIORENZATO C.S.



1250101 **MOLLA FERMAFILTRO**
ø 0,80 mm

FILTER BLOCKING SPRING
ø 0.80 mm

FEDER FÜR SIEBTRÄGER
ø 0,80 mm

GRIMAC	
AURORA	
AZKOYEN	
BEZZERA	5471507
BRASILIA	02233.0.00.03
BRASILIA	00862.0.00.03
CARIMALI	
CIMBALI	458-101-000
CMA ASTORIA	
CONTI	
ELEKTRA	01304035
EXPOBAR	75000120
FAEMA	4731112143
FIORENZATO C.S.	
FUTURMAT/ARIETE	11214301
LA PAVONI	311414
LA SCALA	C-0502
LA SPAZIALE	
N. SIMONELLI	08000017
RANCILIO	
RENEKA	9007744
SANREMO	10052050
VIBIEMME	FILTMOLPTFL
WEGA	
WEGA	WY27255



1250102 **MOLLA TUBO VAPORE**
lunghezza 16 mm.
ø esterno 12 mm.

STEAM PIPE SPRING
length 16 mm.
ø esternal 12 mm.

FEDER FÜR DAMPFROHR
Länge 16 mm.
ø außen 12 mm.

LA SPAZIALE



1250104 **MOLLA RUBINETTO VAPORE**

STEAM TAP SPRING

FEDER FÜR DAMPFHAHN

CARIMALI
FAEMA
FUTURMAT/ARIETE
LA PAVONI
LA SCALA



1250106 **MOLLA UGELLO**

JET SPRING

DÜSENFEDER

LA SPAZIALE



1250111 **MOLLA ALBERO RUBINETTO**

TAP ROD SPRING

FEDER FÜR HAHNWELLE

VIBIEMME



Adattabile/Suitable for/Passend für

1250112 **MOLLA RUBINETTO CARICO**

WATER INLET TAP SPRING

FEDER FÜR EINLAUFHAHN

FUTURMAT/ARIETE 0212703
ITALCREM 02122703
MAIRALI 02122703
VIBIEMME
VISACREM 02122703



1250113 **COPPIA MOLLE**

SPRING PAIR

FEDERPAAR

SAN MARCO SM000



1250114 **MOLLA PULSANTE ALIMENTAZIONE**

SPING FOR INLET TAP

FEDER FÜR VERSORGUNGSKNOPF

SAN MARCO 200034



1250116 **MOLLA DOCCIA**

SHOWER SPRING

FEDER FÜR BRAUSE

SAN MARCO 204135



1250151 **MOLLA TUBO ACQUA VAPORE ø 12x15 mm**

WATER STEAM PIPE SPRING ø 12x15 mm

FEDER FÜR WASSER-DAMPFROHR ø 12x15 mm

BRASILIA 07060.0.00.03
CARIMALI
FAEMA
FIORENZATO C.S.
FUTURMAT/ARIETE
LA SCALA C-0273
RANCILIO 39110025
VIBIEMME MOLLASNODORKO



1250152 **MOLLA PER VETRO LIVELLO**

LEVEL GLASS SPRING

FEDER FÜR WASSERSTANDGLAS

AURORA



1250153 **MOLLA RUBINETTO CARICO ACQUA**

WATER INLET TAP SPRING

FEDER FÜR WASSEREINLAUFHAHN

AURORA



1250154 **MOLLA RUBINETTO DI CARICO**

INLET TAP SPRING

FEDER FÜR EINLAUFHAHN

AURORA



		Adattabile/Suitable for/Passend für	
1250155	**MOLLA PER TUBO VAPORE** STEAM PIPE SPRING FEDER FÜR DAMPFROHR	AURORA	
1250156	**MOLLA ALBERO RUBINETTO** TAP ROD SPRING FEDER FÜR HAHNWELLE	FAEMA FUTURMAT/ARIETE VIBIEMME MOLLPGRUBACVA GRIMAC	
1250157	**MOLLA PER VALVOLA RUBINETTO E61** TAP VALVE SPRING E61 VENTILFEDER E61	GRIMAC FAEMA 4731135884 FUTURMAT/ARIETE VIBIEMME MOLLVALVRUBME VIBIEMME MOLLVA	
1250158	**MOLLA VALVOLA** VALVE SPRING VENTILFEDER	FAEMA LA PAVONI VFA	
1250159	**MOLLA VALVOLA** VALVE SPRING VENTILFEDER	FAEMA	
1250160	**MOLLA PERNO** PIN SPRING BOLZENFEDER	FAEMA 4731022508 FUTURMAT/ARIETE 02250801 ITALCREM 02250801 MAIRALI 02250801 VISACREM 02250801	
1250161	**GUIDA MOLLA** SPRING GUIDE FEDERFÜHRUNG	FAEMA 4831029417	
1250162	**MOLLA VALVOLA RITEGNO** NON-RETURN VALVE SPRING FEDER FÜR RÜCKSCHLAGVENTIL	FAEMA 4731027556	
1250163	**MOLLA VALVOLA** VALVE SPRING VENTILFEDER	EXPOBAR 55000020 FAEMA 4731023109 FIORENZATO C.S. VIBIEMME	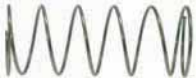
1250164	**GUIDA MOLLA** SPRING GUIDE FEDERFÜHRUNG	FAEMA 4831117838	

1250165

		Adattabile/Suitable for/Passend für		
1250165	**MOLLA VALVOLA RITEGNO** NON-RETURN VALVE SPRING FEDER FÜR RÜCKSCHLAGVENTIL	FAEMA	4731020408	
1250168	**MOLLA** SPRING FEDER	CONTI		
1250169	**MOLLA SNODO** ARTICULATION SPRING FEDER FÜR GELENK	CONTI		
1250171	**MOLLA ø 11,5x16** SPRING ø 11.5x16 FEDER ø 11,5x16	SAN MARCO	200051	
1250172	**MOLLA RUBINETTO VAPORE** STEAM TAP SPRING FEDER FÜR DAMPFHAHN	SAN MARCO	200026	
1250173	**MOLLA RUBINETTO** TAP SPRING HAHNFEDER	SAN MARCO	200051	
1250179	**MOLLA PER MANOPOLA** HANDLE SPRING FEDER FÜR DREHKNOPF	FUTURMAT/ARIETE GAGGIA GAGGIA SPAGNA ITALCREM MAIRALI VISACREM	10907509 10907509 10907509 10907509 10907509	
1250181	**MOLLA RUBINETTO ø 14,5x28 mm.** TAP SPRING ø 14.5x28 mm. HAHNFEDER ø 14,5x28 mm	GAGGIA	66.90.91.33	
1250182	**MOLLA PER UGELLO** JET SPRING DÜSENFEDER	LA SPAZIALE		

		Adattabile/Suitable for/Passend für	
1250201	**MOLLA VALVOLA RITEGNO ø 8x20 mm.** NON-RETURN VALVE SPRING ø 8x20 mm FEDER FÜR RÜCKSCHLAGVENTIL ø 8x20 mm	BRASILIA 05538.0.00.03	
1250202	**MOLLA VALVOLA RITEGNO ø 9x30 mm.** NON-RETURN VALVE SPRING ø 9x30 mm FEDER FÜR RÜCKSCHLAGVENTIL ø 9x30 mm	GRIMAC GR359 BRASILIA 00870.0.00.03 FAEMA FUTURMAT/ARIETE 01720606 GAGGIA GAGGIA SPAGNA 01720606 ITALCREM 01720606 LA SPAZIALE MAIRALI 01720606 VFA VIBIEMME MOLLSF VIBIEMME MOLLCOVANORIT VISACREM 01720606	
1250203	**MOLLA VALVOLA ø 11x30 mm.** VALVE SPRING ø 11x30 mm VENTILFEDER ø 11x30 mm	BRASILIA 00884.0.00.03	
1250204	**MOLLA ASTA ø 7x33 mm.** ROD SPRING ø 7x33 mm ACHSENFEDER ø 7x33 mm	BRASILIA 02218.0.00.03	
1250206	**MOLLA PER MANOPOLA** HANDLE SPRING FEDER FÜR DREHKNOPF	GAGGIA	
1250211	**MOLLA MANOPOLA RUBINETTO** TAP HANDLE SPRING FEDER FÜR HAHNDREHKNOPF	CARIMALI	
1250212	**MOLLA RUBINETTO** TAP SPRING HAHNFEDER	CARIMALI	
1250213	**MOLLA VALVOLA RITEGNO** NON-RETURN VALVE SPRING FEDER FÜR RÜCKSCHLAGVENTIL	CARIMALI FAEMA	
1250214	**MOLLA VALVOLA ESPANSIONE** EXPANSION VALVE SPRING FEDER FÜR EXPANSIONSVENTIL	CARIMALI	

1250226

		Adattabile/Suitable for/Passend für	
1250226	**MOLLA TUBO RUBINETTO** TAP PIPE SPRING FEDER FÜR HAHNROHR	CIMBALI 485-061-010 FAEMA 485061010 MARCFI-ANCAS VFA	
1250227	**MOLLA ENTRATA ACQUA** WATER INLET SPRING FEDER FÜR WASSEREINGANG	CIMBALI 419-004-030	
1250228	**MOLLA DI RITEGNO** NON-RETURN SPRING RÜCKSCHLAGFEDER	CIMBALI 418-014-000	
1250229	**MOLLA DI RITORNO** RETURN SPRING RÜCKLAUFFEDER	CIMBALI 460-243-000	
1250230	**MOLLA GANCIO** HOOK SPRING FEDERHAKEN	CIMBALI 460-019-020	
1250231	**MOLLA PER SFERA** BALL SPRING FEDER FÜR KUGEL	CIMBALI 460-233-000 CIMBALI 482-067-000	
1250232	**MOLLA DISTRIBUTORE** MANIFOLD SPRING FEDER FÜR VERTEILER	CIMBALI 460-121-000	
1250233	**MOLLA TASTO** BUTTON SPRING FEDER FÜR TASTE	CIMBALI 460-242-000	
1250251	**MOLLA PREMISTOPPA ø 13x17 mm.** STUFFING GLAND SPRING ø 13 x 17 mm FEDER FÜR STOPFBÜCHSE ø 13 x 17 mm	UNIC	
1250401	**MOLLA LIVELLO ø 22x20 mm.** LEVEL SPRING ø 22 x 20 mm NIVEAU-FEDER ø 22 x 20 mm	FAEMA 4731018635 FUTURMAT/ARIETE MAIRALI VFA	

Adattabile/Suitable for/Passend für

1250402 **MOLLA UGELLO ø 7x28 mm.**

JET SPRING ø 7 x 28 mm

DÜSENFEDER ø 7 x 28 mm

FUTURMAT/ARIETE	07507304
GAGGIA	
GAGGIA SPAGNA	07507304
ITALCREM	07507304
MAIRALI	07507304
VISACREM	07507304



1250403 **MOLLA INFUSIONE ø 7,5x27 mm.**

INFUSION SPRING ø 7.5 x 27 mm

AUFGUSS-FEDER ø 7,5 x 27 mm

FAEMA



1250404 **MOLLA CARICO ø 11x31 mm.**

WATER INLET SPRING ø 11 x 31 mm

LADEFEDER ø 11 x 31 mm

CIMBALI	460-164-000
FAEMA	4731030495



1250405 **MOLLA SCARICO ø 37x48 mm.**

WATER OUTLET SPRING ø 37 x 48 mm

ABLAUFFEDER ø 37 x 48 mm

FAEMA

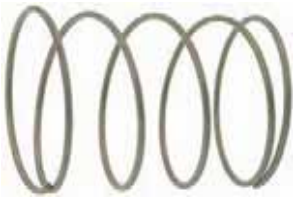

1250407 **MOLLA GRUPPO LEVA**

LEVER GROUP SPRING

FEDER FÜR HEBELGRUPPE

FUTURMAT/ARIETE	02241206
ITALCREM	02241206
MAIRALI	02241206
VISACREM	02241206



1250408 **MOLLA SNODO ø 13x21 mm**

ARTICULATION SPRING ø 13 x 21 mm

GELENKFEDER ø 13 x 21 mm

FAEMA 4731132350



1250411 **MOLLA SCODELLINO E64/P4 ø 50x62 mm.**

SPRING E64/P4 ø 50 x 62 mm

FEDER E64/P4 ø 50 x 62 mm

FAEMA

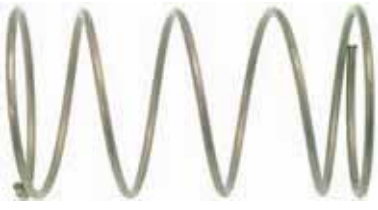

1250412 **MOLLA CANOTTO E64 ø 22x66 mm.**

SLEEVE SPRING E64 ø 22 x 66 mm

FEDER FÜR KOLLEKTOR E64 ø 22 x 66 mm

FAEMA



1250415

Adattabile/Suitable for/Passend für

1250415 **MOLLA ASTA ø 10x32 mm**

ROD SPRING ø 10x32 mm

ACHSENFEDER ø 10x32 mm

EXPOBAR 30370040
FAEMA 4731103918
FUTURMAT/ARIETE 10391803
GAGGIA
GAGGIA SPAGNA 10391803
ITALCREM 10391803
MAIRALI 10391803
MARZOCCO
VIBIEMME MOLLAASTARUBK
VISACREM 10391803



1250417 **MOLLA SNODO ø 26x14 mm.**

ARTICULATION SPRING ø 26 x 14 mm

GELENKFEDER ø 26 x 14 mm

FAEMA 4731109279
FUTURMAT/ARIETE
GAGGIA
MARZOCCO



1250421 **GUIDA MOLLA VALVOLA SCARICO**

WATER OUTLET VALVE SPRING GUIDE

FEDERFÜHRUNG FÜR ABLAUFVENTIL

FAEMA



1250426 **GUIDAMOLLA SCARICO COMPACT**

WATER OUTLET SPRING GUIDE COMPACT

FEDERFÜHRUNG FÜR ABLAUFVENTIL COMPACT

FAEMA



1250436 **MOLLA ASTA COMANDO ø 14x12 mm.**

CONTROL ROD SPRING ø 14 x 12 mm

FEDER FÜR STEUERACHSE ø 14 x 12 mm

SAN MARCO 200003



1250437 **MOLLA RUBINETTO ø 16x21 mm**

TAP SPRING ø 16 x 21 mm

HAHNFEDER ø 16 x 21 mm

SAN MARCO 200026



1250441 **GUIDA MOLLA**

SPRING GUIDE

FEDERFÜHRUNG

BEZZERA



1250442 **MOLLA VALVOLA ø 12,5x28 mm.**

VALVE SPRING ø 12.5x28 mm

VENTILFEDER ø 12,5x28 mm

BEZZERA 5471520



Adattabile/Suitable for/Passend für

1250443 **MOLLA VALVOLA ø 12x30 mm.**
VALVE SPRING ø 12x30 mm
VENTILFEDER ø 12x30 mm

BEZZERA 5471518

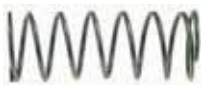

1250444 **MOLLA RUBINETTO**
TAP SPRING
FEDER FÜR HAHN

BEZZERA



1250445 **PORTAMOLLA RUBINETTO CARICO**
WATER INLET TAP SPRINGSEAT
DRUCKSCHEIBE FÜR LADEVENTIL

BEZZERA 5494004



1250446 **MOLLA RUBINETTO CARICO**
WATER INLET TAP SPRING
FEDER FÜR LADEVENTIL

BEZZERA 5471512



1250501 **MOLLONE GRUPPO LEVA**
SPRING FOR LEVER GROUP
FEDER FÜR HEBELGRUPPE

BRASILIA 02222.0.00.03
CMA ASTORIA 27250
WEGA



1250506 **MOLLA FERMA FILTRO ø 9x14 mm**
FILTER BLOCKING SPRING ø 9x14 mm
FEDER FÜR FILTERSPERRE ø 9x14 mm

AURORA
VFA



1250510 **MOLLA PER MANOPOLA**
HANDLE SPRING
FEDER FÜR DREHKNOPF

FUTURMAT/ARIETE 08018707
GAGGIA
GAGGIA SPAGNA 08018707
ITALCREM 08018707
MAIRALI 08018707
VISACREM 08018707



1250511 **MOLLA UGELLO ø 8x20 mm.**
JET SPRING ø 8 x 20 mm
DÜSENFEDER ø 8x20 mm

FAEMA 4731135893
FUTURMAT/ARIETE02446409



1250514 **MOLLA INFUSIONE ø 14x42 mm**
INFUSION SPRING ø 14x42 mm
FEDER ø 14x42 mm

FAEMA
FIORENZATO C.S. A2200177
FUTURMAT/ARIETE 02054609
LA PAVONI 311420
VFA
VIBIEMME MOLLVAIN
WEGA W10346



		Adattabile/Suitable for/Passend für	
1250515	**MOLLA ø 14x33 mm** SPRING ø 14x33 mm FEDER ø 14x33 mm	GRIMAC BRASILIA 08953.0.00.03 FAEMA 4731135918 FAEMA 4731017849 FUTURMAT/ARIETE 01784909 GAGGIA LA SPAZIALE VFA VIBIEMME MOLLASRUBMER VIBIEMME MOLLSC WEGA W10350	
1250516	**MOLLA PREMISTOPPA ø 15x28 mm** STUFFING GLAND SPRING ø 15x28 mm FEDER FÜR STOPFBÜCHSE ø 15x28 mm	FAEMA FUTURMAT/ARIETE 01854306 VFA	
1250517	**MOLLA ø 15,50x29 mm.** SPRING ø 15,50x29 mm FEDER ø 15,50x29 mm	FUTURMAT/ARIETE 00109108 GAGGIA GAGGIA SPAGNA 00109108 ITALCREM 00109108 MAIRALI 00109108 VISACREM 00109108	
1250521	**MOLLA PREMISTOPPA ø 15x16 mm E61** STUFFING GLAND SPRING ø 15 x 16 mm FEDER ø 15x16 mm	FAEMA 4731135883	
1250526	**MOLLA ø 13x41 mm** SPRING ø 13x41 mm FEDER ø 13x41 mm	GRIMAC FAEMA 4731135896 FUTURMAT/ARIETE 02318400 MAIRALI VFA VIBIEMME WEGA W10312	
1250531	**MOLLA ø 11,5x25 mm** SPRING ø 11.5x25 mm FEDER ø 11,5x25 mm	N. SIMONELLI 08000005 N. SIMONELLI 08000007	
1250532	**MOLLA SNODO 20,4x15,9x16,5 mm.** ARTICULATION SPRING 20.4x15.9x16.5 mm GELENKFEDER 20,4x15,9x16,5 mm	N. SIMONELLI 08000013	
1250533	**MOLLA RUBINETTO ø 14x30** TAP SPRING ø 14x30 FEDER FÜR HAHN ø 14x30	LA PAVONI 311416	

		Adattabile/Suitable for/Passend für		
1250534	**MOLLA TUBO ACQUA ø 12x22** WATER PIPE SPRING ø 12x22 FEDER FÜR WASSERROHR ø 12x22	LA PAVONI	311409	
1250535	**MOLLA PER VALVOLA E RUBINETTO** VALVE AND TAP SPRING FEDER FÜR VENTIL UND HAHN	LA PAVONI	311405	
1250536	**MOLLA VALVOLA ø 13x42 mm.** VALVE SPRING ø 13 x 42 mm VENTILFEDER ø 13x42 mm	FUTURMAT/ARIETE GAGGIA GAGGIA SPAGNA ITALCREM LA PAVONI MAIRALI VFA VISACREM	10542504 10542504 10542504 311419 10542504 10542504	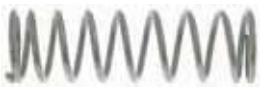
1250537	**MOLLA SCARICO ø 14x45 mm.** WATER OUTLET SPRING ø 14 x 45 mm AUSLAUFFEDER ø 14x45 mm	LA PAVONI		
1250538	**MOLLA PREMISTOPPA ø 15x26 mm** STUFFING GLAND SPRING ø 15x26 mm FEDER FÜR STOPFBÜCHSE ø 15x26 mm	GRIMAC FAEMA LA PAVONI VFA VIBIEMME WEGA	 4731135905 311421 MOLLPRGO W10336	
1250541	**MOLLA ASTA ø 12x15 mm.** ROD SPRING ø 12 x 15 mm ACHSENFEDER ø 12x15 mm	SAN MARCO	200051	
1250542	**MOLLA VALVOLA ø 15x20 mm.** VALVE SPRING ø 15 x 20 mm VENTILFEDER ø 15x20 mm	SAN MARCO	200034	
1250543	**MOLLA VALVOLA ø 16x20 mm** VALVE SPRING ø 16 x 20 mm VENTILFEDER ø 16x20 mm	SAN MARCO	200033	
1250545	**MOLLA ø 14x10 mm.** SPRING ø 14 x 10 mm FEDER ø 14x10 mm	BEZZERA BEZZERA WEGA	5471504 5966506	

		Adattabile/Suitable for/Passend für	
1250546	**MOLLA ø 14x44 mm.** SPRING ø 14 x 44 mm FEDER ø 14x44 mm	CMA ASTORIA 10451 WEGA W10545	
1250547	**MOLLA ø 11,5x16 mm** SPRING ø 11.5x16 mm FEDER ø 11,5x16 mm	CMA ASTORIA 10452 CMA ASTORIA 10465 EXPOBAR 30370076 WEGA W10648	
1250548	**MOLLA INFUSIONE ø 11x58 mm.** INFUSION SPRING ø 11 x 58 mm FEDER ø 11x58 mm	BRASILIA 03788.0.00.03 FUTURMAT/ARIETE 00884809 LA SCALA C-0311	
1250549	**MOLLA ø 11x25 mm** SPRING ø 11x25 mm FEDER ø 11x25 mm	GRIMAC GR362 FAEMA FIORENZATO C.S. A2200002 FUTURMAT/ARIETE 08165300 GAGGIA GAGGIA SPAGNA 08165300 ITALCREM 08165300 MAIRALI 08165300 VFA VIBIEMME MOLTUVA VISACREM 08165300	
1250550	**MOLLA INNESTO LANCIA RIALTO 16 mm.** STEAM PIPE SPRING RIALTO 16 mm FEDER FÜR DAMPFROHRVERBINDUNG 16 mm	FIORENZATO C.S. A2200001	
1250552	**MOLLA PER VALVOLA CARICO** WATER INLET VALVE SPRING FÜLLVENTILFEDER	FIORENZATO C.S. A2200204	
1250650	**MOLLA RUBINETTO** TAP SPRING FEDER FÜR HAHN	GRIMAC GR742	
1250651	**MOLLA RUBINETTO VAPORE/ACQUA** SPRING FOR STEAM/WATER TAP FEDER FÜR WASSER- / DAMPFHAHN	GRIMAC GR775	
1250652	**MOLLA PREMISTOPPA RUBINETTO VAPORE** STUFFING GLAND SPRING FOR STEAM TAP FEDERDRÜCKER FÜR DAMPFHAHN	GRIMAC GR799	

Adattabile/Suitable for/Passend für

1250653	**PREMIMOLLA PER VALVOLA DI NON RITORNO** SPRING HOLDER FOR NON-RETURN VALVE FEDERDRÜCKER FÜR RÜCKSCHLAGVENTIL	GRIMAC	GR098	
1250654	**MOLLA VALVOLA RITEGNO** SPRING FOR NON-RETURN VALVE FEDER FÜR RÜCKSCHLAGVENTIL	GRIMAC	GR748	
1250655	**MOLLA SOPRA CARICO** UPPER INLET SPRING OBERE FEDER FÜR LADUNG	GRIMAC	GR749	
1250656	**MOLLA SCARICO** OUTLET SPRING ABLAUFVENTIL	GRIMAC	GR760	
1250801	**MOLLA NUOVA PER GRUPPO A LEVA** NEW SPRING FOR LEVER ASSEMBLY NEUE FEDER FÜR HEBELGRUPPE	RANCILIO RANCILIO	39120013 39120014	
1250802	**ASTA E GUIDA MOLLA** ROD AND SLIDE FOR SPRING STANGE UND FÜHRUNG FÜR FEDER	RANCILIO	10705074	
1250803	**RONDELLA INOX PER LEVA** STAINLESS STEEL WASHER FOR LEVER INOX-SCHEIBE FÜR HEBEL	RANCILIO	32329003	
1250805	**SPINETTA** PIN HÜLSE FÜR HALTER LE - AI	RANCILIO	25114010	

		Adattabile/Suitable for/Passend für		
1250806	**MOLLA LIVELLO** LEVEL SPRING NIVEAUFEDER	RANCILIO	39110012	
1250808	**MOLLA LEVA COMANDO** CONTROL LEVER SPRING FEDER FÜR STEUERHEBEL	RANCILIO	39210005	
1250810	**MOLLA RICHIAMO LEVA ø 10x33 mm** LEVER RETURN SPRING ø 10x33 mm FEDER ZUM HEBELRÜCKRUF ø 10x33 mm	RANCILIO	39220010	
1250811	**MOLLA PER GRUPPO LEVA ø 43x133 mm** LEVER OPERATED GROUP SPRING ø 43x133 mm FEDER FÜR HEBELGRUPPE ø 43x133 mm	AURORA		
1250812	**MOLLA AMMORTIZZATORI ø 13x64 mm** SHOCK ABSORBERS SPRING ø 13x64 mm FEDER FÜR DÄMPFER ø 13x64 mm	RANCILIO	39220025	
1250816	**MOLLA TAPPO ø 12x22 mm.** CAP SPRING ø 12 x 22 mm PFROPFENFEDER ø 12x22 mm	RANCILIO	39110030	
1250817	**MOLLA VALVOLE ø 17x39 mm.** VALVES SPRING ø 17 x 39 mm VENTILFEDER ø 17x39 mm	RANCILIO	39110072	
1250818	**MOLLA ASTA SCARICO ø 7x35 mm** WATER OUTLET ROD SPRING ø 7x35 mm FEDER FÜR ABFLUSSACHSE ø 7x35 mm	RANCILIO	39110071	
1250819	**MOLLA VALVOLA ø 16x30 mm.** VALVE SPRING ø 16 x 30 mm VENTILFEDER ø 16x30 mm	RANCILIO	39110010	

Adattabile/Suitable for/Passend für

1250820 **MOLLA MANOPOLA VAPORE**

STEAM HANDLE SPRING -FE-

FEDER FÜR DAMPFDREHKNOPF -FE-

RANCILIO 32210001



1255001 **LEVA RUBINETTO DX**

TAP RIGHT LEVER

HAHNHEBEL RECHTS

FAEMA 902035000



1255002 **LEVA RUBINETTO SX**

TAP LEFT LEVER

HAHNHEBEL LINKS

FAEMA 902146000



1255003 **LEVA RUBINETTO FAEMA DX-SX**

RIGHT-LEFT FAEMA TAP LEVER

HEBEL FÜR HAHN FAEMA RECHTS-LINKS

FAEMA 4831132313
FAEMA 4831132314



1313002 **SUPPORTO GOMMA MOTORE ANTIVIBRAZIONE**
ø 15 mm
filetto ø 4 mm

ANTIVIBRATION RUBBER SUPPORT FOR MOTOR
ø 15 mm
thread ø 4 mm

SCHWINGUNGDÄMPF.GUMMIHALTER.FÜR MOTOR
ø 15 mm
Gewinde ø 4 mm

CMA ASTORIA 15105



1313003 **GOMMINO SOTTOBASE ø 30 mm**

UNDERBASE RUBBERPIECE ø 30 mm

UNTERSOCKEL GUMMITEIL ø 30 mm

LA PAVONI 371101



1313102 **PIEDE INOX ø 50 M10 H=55÷69 mm.**
per MACCHINE CAFFE' AMERICA

STAINLESS STEEL FOOT ø 50 M10 H=55÷69 mm
for ESPRESSO MACHINES model AMERICA

INOX-FUSS ø 50 M10 H=55÷69 mm
für KAFFEEMASCHINEN AMERICA

WEGA WY15318



		Adattabile/Suitable for/Passend für	
1313111	**PIEDINO ø 40 mm FILETTO M 10x1** FOOT ø 40 mm THREAD M 10x1 FÜSSCHEN ø 40 mm GEWINDE A 10x1	EXPOBAR FUTURMAT/ARIETE GAGGIA	
1313501	**PIEDINO** FOOT Z11-S20 FÜSSCHEN Z11-S20	RANCILIO 10090012	
1313511	**PIEDE ø 60x60 mm. R01** FOOT ø 60x60 mm R01 FUSS ø 60x60 mm R01	LA PAVONI 477011	
1313512	**PIEDE ø 60x40 mm. BAR/PUB** FOOT ø 60x40 mm BAR/PUB FUSS ø 60x40 mm BAR/PUB	LA PAVONI 477012	
1313516	**PIEDE ø 48 CON VITE M 10x1** FOOT ø 48 WITH SCREW M 10x1 FUSS ø 48 MIT SCHRAUBE M 10x1	N. SIMONELLI 98001001	
1313518	**PIEDINO ø 40x40 mm M10** FOOT ø 40x40 mm M10 FÜSSCHEN ø 40x40 mm M10	FIORENZATO C.S. A1600024	
1313802	**PIEDINO REGOLABILE EPO** ADJUSTABLE FOOT EPO REGULIERBARES FÜSSCHEN EPO	RANCILIO 10781304	

Adattabile/Suitable for/Passend für

1313803 **PIEDINO MLN**

FOOT MLN

FÜSSCHEN MLN

RANCILIO	38123568



1319001 **INTERRUTTORE GENERALE 20A 380V**
0-1 posizioni
per ASTORIA - WEGA

MAIN SWITCH 20A 380V
0-1 positions
for ASTORIA - WEGA

HAUPTSCHALTER 20A 380V
0-1 Stellungen
für ASTORIA - WEGA

CMA ASTORIA	18201
MARCFI-ANCAS	
WEGA	W10734
WEGA	WY18200



1319005 **PULSANTE BIPOLARE**

BIPOLAR PUSH-BUTTON

DRUCKKNOPF 2-POLIG

CMA ASTORIA	18371057
WEGA	WY18371057
WEGA	W05073



1319006 **INTERRUTTORE GENERALE 20A 380V**
0-1-2 posizioni
per BEZZERA

MAIN SWITCH 20A 380V
0-1-2 positions
for BEZZERA

HAUPTSCHALTER 20A 380V
0-1-2 Stellungen
für BEZZERA

BEZZERA	7633301
BEZZERA	7633305
MARCFI-ANCAS	



1319007 **PULSANTIERA DOSATURA**

DOSING PUSH-BUTTON PANEL

TASTATUR FÜR DOSIERUNG

AURORA	



1319008 **SERIGRAFIA PER PULSANTIERA**

PUSH-BUTTON PANEL SERIGRAPHY

SIEBDRUCK FÜR TASTATUR

AURORA	



Adattabile/Suitable for/Passend für

1319009 **INTERRUTTORE GENERALE 0-1 POSIZIONI**
perno quadro 5x5 mm
16A 400V

MAIN SWITCH 0-1 POSITIONS
square pin 5x5 mm
16A 400V

HAUPTDRUCKSCHALTER 0-1 STELLUNGEN
quadratische Achse 5x5 mm
16A 400V

EXPOBAR 60900000



1319010 **INTERRUTTORE GENERALE 0-1-2**

MAIN SWITCH 0-1-2

HAUPTSCHALTER 0-1-2

ELEKTRA 02020035



1319011 **MASCHERA INTERRUTTORE GENERALE**

MAIN SWITCH PLATE

SCHUTZ FÜR HAUPTSCHALTER

SAN MARCO 106111

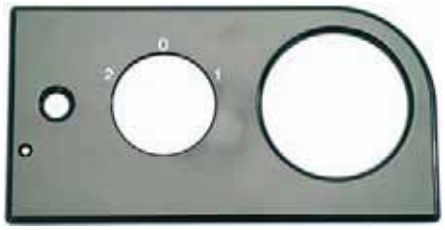

1319012 **INTERRUTTORE GENERALE**
0-1-2 posizioni
16/20A 110/220/380V
per BRASILIA macchine prodotte prima del 06/2005

MAIN SWITCH
0-1-2 positions
16/20A 110/220/380V
for BRASILIA machines, manufactured before 06/2005

HAUPTSCHALTER
0-1-2 Stellungen
16/20A 110/220/380V
für BRASILIA Maschinen (Baujahr vor 06/2005)

BRASILIA



Adattabile/Suitable for/Passend für

1319013 **PULSANTIERA SENZA PROGRAMMA THE'**

PUSH-BUTTON PANEL WITHOUT TEA PROGRAM

TASTATUR OHNE PROGRAMME FÜR TEE

EXPOBAR



1319014 **PULSANTIERA PROGRAMMA THE'**

PUSH-BUTTON PANEL WITH TEA-PROGRAM

TASTATUR MIT PROGRAMM FÜR TEE

EXPOBAR



1319015 **PULSANTIERA 6TASTI+PROGRAMMAZIONE**
dima di foratura 65x40 mm

6 BUTTONS PANEL+PROGRAMS
mounting hole 65x40 mm

TASTATUR 6 TASTEN+PROGRAMMIERUNG
Einbaumaß 65x40 mm

CMA ASTORIA 18359001



1319016 **INTERRUTTORE GENERALE 20A 400V**
0-1-2 posizioni
per CIMBALI M20 - M30

MAIN SWITCH 20A 400V
0-1-2 positions
for CIMBALI M20 - M30

HAUPTSCHALTER 20A 400V
0-1-2 Stellungen
für CIMBALI M20 - M30

CIMBALI 532-010-000
CIMBALI 532-011-600
FAEMA F53201000
MARCFI-ANCAS



		Adattabile/Suitable for/Passend für		
1319017	**INTERRUTTORE GRUPPO 16A 600V** 0-1 posizioni per CIMBALI M20 - M30 SWITCH FOR COFFEE GROUP 16A 600V 0-1 positions for CIMBALI M20 - M30 GRUPPENSCHALTER 16A 6OOV 0-1 Stellungen für CIMBALI M20 - M30	CIMBALI	532-004-300	
1319020	**PULSANTIERA 6 TASTI E97/A 68x58 mm.** 6 BUTTONS PANEL E97/A 68x58 mm TASTATUR 6 TASTEN E97/A 68x58 mm	FAEMA	3301134529	
1319021	**INTERRUTTORE GENERALE 16A 380V** 0-1 posizioni per FAEMA E64 MAIN SWITCH 16A 380V 0-1 positions for FAEMA E64 HAUPTSCHALTER 16A 380V 0-1 Stellungen für FAEMA E64	EXPOBAR FAEMA		
1319022	**PULSANTIERA 6 TASTI E98/A 176x49 mm.** 6 BUTTONS PANEL E98/A 176x49 mm TASTATUR 6 TASTEN E98/A 176x49 mm	FAEMA	3301134927	
1319023	**SCHEDA LED FAEMA E91 NA** FAEMA E91 NA LED CARD LED-PLATINE FAEMA E91 NA	FAEMA	3301134295	 
1319024	**MANOPOLA GRIGIA** GREY KNOB KNEBEL GRAU	FAEMA	4533133828	

Adattabile/Suitable for/Passend für

1319025 **SCHEDA LED SX/CENTRALE FAEMA E91 A**

LEFT/MIDDLE FAEMA E91 A LED CARD

LED-PLATINE LINKS/MITTE FAEMA E91 A

FAEMA 3301132572

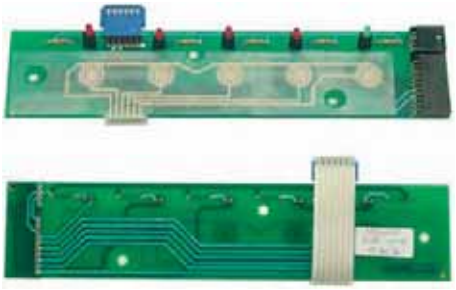

1319026 **INTERRUTTORE GENERALE**

MAIN SWITCH

HAUPTSCHALTER

MARCFI-ANCAS



1319027 **MEMBRANA MANOPOLA SX FAEMA E91**

LEFT KNOB DIAPHRAGM FAEMA E91

MEMBRAN FÜR KNEBEL LINKS FAEMA E91

FAEMA 4831132300



1319028 **MANOPOLA BLU E91**

BLUE E91 KNOB

KNEBEL BLAU E91

FAEMA 3538133931



1319029 **GUARNIZIONE LED FAEMA**

FAEMA E91 PUSH-BUTTON

DRUCKTASTE FAEMA E91

FAEMA 4881041772



1319030 **MEMBRANA MANOPOLA CENTRALE E91**

MIDDLE KNOB DIAPHRAGM E91

MEMBRAN FÜR MITTELKNEBEL E91

FAEMA 4831132302



1319031 **INTERRUTTORE GENERALE 16A 250V**
0-1-2 posizioni
per FUTURMAT-ARIETE

MAIN SWITCH 16A 250V
0-1-2 positions
for FUTURMAT-ARIETE

HAUPTSCHALTER 16A 250V
0-1-2 Stellungen
für FUTURMAT-ARIETE

FUTURMAT/ARIETE	07847908
GAGGIA	
GAGGIA SPAGNA	07847908
ITALCREM	07847908
MAIRALI	07847908
VFA	
VISACREM	07847908



Adattabile/Suitable for/Passend für

1319032 **INTERRUTTORE NON LUMINOSO BIPOLARE**
serigrafia vapore

BIPOLAR SWITCH WITHOUT LIGHT
steam screenprinting

SCHALTER NICHT BELEUCHTET 2-POLIG
Siebdruck Dampf

MARZOCCO L286/1



1319033 **INTERRUTTORE NON LUMINOSO BIPOLARE**
serigrafia acqua

BIPOLAR SWITCH WITHOUT LIGHT
water screenprinting

SCHALTER NICHT BELEUCHTET 2-POLIG
Siebdruck Wasser

MARZOCCO L286



1319034 **INTERRUTTORE NON LUMINOSO BIPOLARE**
serigrafia I-0 orrizzontale

BIPOLAR SWITCH WITHOUT LIGHT
horizontal I-0 screenprinting

SCHALTER NICHT BELEUCHTET 2-POLIG
Siebdruck I-O horizontal

MARCFI-ANCAS



1319035 **INTERRUTTORE NON LUMINOSO BIPOLARE**
serigrafia tazzina caffè

BIPOLAR SWITCH WITHOUT LIGHT
coffee-cup screenprinting

SCHALTER NICHT BELEUCHTET 2-POLIG
Siebdruck Kaffeetasse

FUTURMAT/ARIETE 07967010
GAGGIA
GAGGIA SPAGNA 07967000
ITALCREM
MAIRALI
MARZOCCO L285/1
VISACREM



1319036 **INTERRUTTORE GENERALE 16A 380V**
0÷2 posizioni

MAIN SWITCH 16A 380V
0-2 positions

HAUPTSCHALTER 16A 380V
0-2 Stellungen

EXPOBAR
FAEMA 2302134897
VIBIEMME ELETCOM



1319037 **PULSANTE AVVIAMENTO**

START BUTTON

STARTKNOPF

VFA



1319038 **SCHEDA LED DX FAEMA E91 A**

RIGHT FAEMA E91 A LED CARD

LED-PLATINE RECHTS FAEMA E91 A

FAEMA 3301132571



Adattabile/Suitable for/Passend für

1319039 **MEMBRANA MANOPOLA DX E91**

RIGHT KNOB DIAPHRAGM E91

MEMBRAN FÜR KNEBEL RECHTS E91

FAEMA 4831132303



1319040 **INTERRUTTORE GENERALE E91 NUOVO TIPO**

MAIN SWITCH E91 NEW TYPE

HAUPTSCHALTER E91 (NEUES MODELL)

FAEMA 2302134897



1319041 **INTERRUTTORE GENERALE 25A 380V**
0-1 posizioni
per PAVONI

MAIN SWITCH 25A 380V
0-1 positions
for PAVONI

HAUPTSCHALTER 25A 380V
0-1 Stellungen
für PAVONI

BEZZERA 7633315
LA PAVONI
MARCFI-ANCAS



1319042 **INTERRUTTORE GENERALE 25A 380V**
0-1-2 posizioni
per PAVONI

MAIN SWITCH 25A 380V
0-1-2 positions
for PAVONI

HAUPTSCHALTER 25A 380V
0-1-2 Stellungen
für PAVONI

LA PAVONI



1319043 **SCHEDA PULSANTIERA E91 DIPLOMAT S**

E91 DIPLOMAT S PUSH-BUTTON PANEL CARD

TASTATURPLATINE E91 DIPLOMAT S

FAEMA 3301091861



1319044 **MEMBRANA PULSANTIERA E91 DIPLOMAT S**

PUSH-BUT.PANEL DIAPHRAGM E91 DIPLOMAT S

TASTATURMEMBRAN E91 DIPLOMAT S

FAEMA 4831134255



1319045 **INTERRUTTORE TRIPOLARE 25A 380V**
0-1 posizioni
per NUOVA SIMONELLI

THREE-POLE SWITCH 25A 380V
0-1 positions
for NUOVA SIMONELLI

DREIPOLIGER SCHALTER 25A 380V
0-1 Stellungen
für NUOVA SIMONELLI

N. SIMONELLI 04200022



Adattabile/Suitable for/Passend für

1319046 **MEMBRANA PULSANTIERA M21 DOSATA**

DOSING PUSH-BUTT.PANEL DIAPHR. M21

MEMBRAN FÜR DRUCKKNOPFSCH.M21 DOSIERT

CIMBALI 422-259-000



1319047 **INTERRUTTORE GRUPPO 20A 400V**
0-1 posizioni
per RANCILIO

SWITCH FOR COFFEE GROUP 20A 400V
0-1 positions
for RANCILIO

GRUPPENSCHALTER 20A 400V
0-1 Stellungen
für RANCILIO

RANCILIO 34030006



1319049 **MEMBRANA SELEZIONE M32**

SELECTION DIAPHRAGM M32

AUSWAHL MEMBRAN M32

CIMBALI 445-266-000



1319050 **PULSANTIERA 5 TASTI**

5 PUSH-BUTTONS PANEL

DRUCKTASTENTAFEL 5 TASTEN

GAGGIA
GAGGIA SPAGNA 0611/060138
GAGGIA SPAGNA 0611/060141
VISACREM 0611/060138
VISACREM 0611/060141



1319051 **PULSANTIERA TIPO NUOVO**

PUSH-BUTTON PANEL - NEW MODEL

TASTATUR NEUES MODELL

FAEMA



1319052 **PULSANTE SCALDATAZZE E91**

CUP WARMER BUTTON E91

KNOPF FÜR TASSENWÄRMER E91

FAEMA 3761132128



1319053 **INTERRUTTORE GRUPPO E91**

SWITCH FOR COFFEE GROUP E91

GRUPPENSCHALTER E91

FAEMA 3341132683



Adattabile/Suitable for/Passend für

1319054 **PULSANTE INTERRUTTORE E91**

SWITCH BUTTON E91

SCHALTERKNOPF E91

FAEMA 4529132818
FAEMA 4531132425



1319055 **MEMBRANA ACQUA**

WATER DIAPHRAGM

MEMBRAN FÜR WASSER

GAGGIA
GAGGIA SPAGNA 08223901
VISACREM 08223901



1319056 **PULSANTIERA CPCUM**

PUSH-BUTTON PANEL CPCUM

TASTATUR CPCUM

VIBIEMME



1319058 **PULSANTIERA PROGRAMMAZIONE ACQUA**

WATER PROGRAMMING PUSH-BUTTON PANEL

DRUCKTASTENTAFEL ZUR WASSEREINSTELLUNG

GAGGIA
GAGGIA SPAGNA 08223802
GAGGIA SPAGNA 08228108
VISACREM 08223802
VISACREM 08228108



1319059 **CASSA PULSANTIERA**

PUSH-BUTTON PANEL BOX

TASTATURKASTEN

GAGGIA
GAGGIA SPAGNA 0611/060139
VISACREM 0611/060139



1319060 **MEMBRANA 5 TASTI**

5 BUTTONS DIAPHRAGM

MEMBRAN 5 TASTEN

GAGGIA
GAGGIA SPAGNA 0611/060142
VISACREM 0611/060142



1319061

Adattabile/Suitable for/Passend für

1319061 **PULSANTIERA**

PUSH-BUTTON PANEL

TASTATUR

FUTURMAT/ARIETE 08109400



1319062 **CASSA PULSANTIERA**

PUSH-BUTTON PANEL BOX

TASTATURKASTEN

FUTURMAT/ARIETE 08109800



1319063 **MEMBRANA PULSANTIERA**

PUSH-BUTTON PANEL MEMBRANE

TASTATURMEMBRAN

FUTURMAT/ARIETE



1319064 **MEMBRANA PULSANTIERA RIMINI**

RIMINI PUSH-BUTTON PANEL DIAPHRAGM

MEMBRAN FÜR TASTATUR RIMINI

FUTURMAT/ARIETE 08274201
GAGGIA
ITALCREM
MAIRALI
VISACREM



1319065 **PULSANTIERA**

PUSH-BUTTON PANEL

DRUCKTASTENTAFEL

FUTURMAT/ARIETE 08272205
GAGGIA
GAGGIA SPAGNA 08272205
ITALCREM 08272205
MAIRALI 08272205
VISACREM 08272205



1319066 **INTERRUTTORE GENERALE 32A E90 D90**

MAIN SWITCH 32A E90 D90

HAUPTSCHALTER 32A E90 D90

GAGGIA



Adattabile/Suitable for/Passend für

1319067 **PULSANTIERA ACQUA XD**

WATER PUSH-BUTTON PANEL XD

TASTATUR FÜR WASSER XD

GAGGIA



1319068 **CASSA PULSANTIERA**

PUSH-BUTTON PANEL BOX

TASTATURKASTEN

FUTURMAT/ARIETE	07938517
GAGGIA	
GAGGIA SPAGNA	07938517
ITALCREM	07938517
MAIRALI	07938517
VISACREM	07938517



1319069 **MEMBRANA PULSANTIERA GAGGIA**

GAGGIA PUSH-BUTTON PANEL DIAPHRAGM

MEMBRAN FÜR TASTATUR GAGGIA

FUTURMAT/ARIETE	
GAGGIA	
GAGGIA SPAGNA	08274409
ITALCREM	
MAIRALI	
UNIC	
VISACREM	



1319070 **MEMBRANA PULSANTIERA FUTURMAT**

FUTURMAT PUSH-BUTTON PANEL DIAPHRAGM

MEMBRAN FÜR TASTATUR FUTURMAT

FUTURMAT/ARIETE	
GAGGIA	
ITALCREM	
MAIRALI	08272106
VISACREM	



1319075 **MEMBRANA PULSANTIERA ITALCREM**

ITALCREM PUSH-BUTTON PANEL DIAPHRAGM

MEMBRAN FÜR TASTATUR ITALCREM

FUTURMAT/ARIETE	
GAGGIA	
ITALCREM	08274607
MAIRALI	
VISACREM	



1319076 **PULSANTIERA GRUPPO**

GROUP PUSH-BUTTON PANEL

DRUCKTASTENTAFEL FÜR GRUPPE

FUTURMAT/ARIETE	08330700
GAGGIA SPAGNA	08330700
ITALCREM	08330700
MAIRALI	08330700
VISACREM	08330700



Adattabile/Suitable for/Passend für

1319077 **PULSANTIERA ACQUA CALDA**

HOT WATER PUSH-BUTTON PANEL

DRUCKTASTENTAFEL FÜR HEISSWASSER

FUTURMAT/ARIETE	08336900
GAGGIA SPAGNA	08336900
ITALCREM	08336900
MAIRALI	08336900
VISACREM	08336900



1319078 **PULSANTIERA 2-3-4 GRUPPI**

PUSH-BUTTON PANEL 2-3-4 GROUPS

DRUCKTASTENTAFEL 2-3-4 GRUPPEN

FUTURMAT/ARIETE	08337000
GAGGIA SPAGNA	08337000
ITALCREM	08337000
MAIRALI	08337000
VISACREM	08337000



1319079 **PULSANTE ACQUA CALDA**

HOT WATER PUSH-BUTTON

HEISSWASSERTASTE

FUTURMAT/ARIETE	08331900
GAGGIA SPAGNA	08331900
ITALCREM	08331900
MAIRALI	08331900
VISACREM	08331900



1319080 **PULSANTIERA ITALCREM COMPLETA**

COMPLETE ITALCREM PUSH-BUTTON PANEL

DRUCKTASTENTAFEL ITALCREM KOMPLETT

ITALCREM	0681/060101



1319081 **PULSANTE CROMATO SERVIZI**

MULTIPURPOSE CHROMIUM-PLATED BUTTON

DRUCKKNOPF MULTIFUNKTIONAL VERCHROMT

CMA ASTORIA	15373048
WEGA	WY15373048



1319082 **PULSANTE UNIPOLARE**

MONOPOLAR SWITCH

DRUCKKNOPF 1-POLIG

WEGA	WY18371058



Adattabile/Suitable for/Passend für

1319083 **PULSANTIERA CIECA NERA**

PUSH-BUTTON PANEL BLIND BLACK

BLINDTASTATUR SCHWARZ

CMA ASTORIA 05246
WEGA WY18371041



1319084 **PULSANTIERA 1 TASTO SCTE NERA**

PUSH-BUTTON PANEL 1 SWITCH SCTE BLACK

TASTATUR 1 DRUCKKNOPF SCTE SHWARZ

CMA ASTORIA 18371046
WEGA WY18371046



1319085 **PULSANTIERA 1 TASTO NERA**

PUSH-BUTTON 1 SWITCH BLACK

TASTATUR 1 DRUCKKNOPF SCHWARZ

CMA ASTORIA 18371045
WEGA WY18371045



1319086 **PULSANTIERA 2 TASTI NERA**

PUSH-BUTTON PANEL 2 SWITCHES BLACK

TASTATUR 2 DRUCKKNÖPFE SCHWARZ

CMA ASTORIA 05094
WEGA WY18371044



Adattabile/Suitable for/Passend für

1319087 **PULSANTIERA 230V 2-3-4 GRUPPI**
per CENTURY

PUSH-BUTTON PANEL 230V 2-3-4 GROUPS
for CENTURY

DRUCKKNOPFTAFEL 230V 2-3-4 GRUPPEN
für CENTURY

BRASILIA 13428.2.00.08





1319088 **PULSANTIERA 230/380V 1-2-3-4 GRUPPI**
per PORTOFINO R - GRADISCA R - 205R B03

PUSH-BUTT.PANEL 230/380V 1-2-3-4 GROUPS
for PORTOFINO R - GRADISCA R - 205R B03

DRUCKKNOPFTAFEL 230/380V 1-2-3-4 GRUPPEN
für PORTOFINO R - GRADISCA R - 205R B03

BRASILIA 13123.4.00.08





1319089 **PULSANTIERA 230/380V 2-3-4 GRUPPI**
per GRADISCA

PUSH-BUTTON PANEL 230/380V 2-3-4 GROUPS
for GRADISCA

DRUCKKNOPFTAFEL 230/380V 2-3-4 GRUPPEN
für GRADISCA

BRASILIA 13427.2.00.08





Adattabile/Suitable for/Passend für

1319090 **PULSANTIERA 230/380V 2-3-4 GRUPPI**
per FIRENZE-110-210

PUSH-BUTTON PANEL 230/380V 2-3-4 GROUPS
for FIRENZE-110-210

DRUCKKNOPFTAFEL 230/380V 2-3-4 GRUPPEN
für FIRENZE-110-210

BRASILIA 13431.2.00.08





1319091 **PULSANTIERA 230/380V 2-3-4 GRUPPI**
per 105-205

PUSH-BUTTON PANEL 230/380V 2-3-4 GROUPS
for 105-205

DRUCKKNOPFTAFEL 230/380V 2-3-4 GRUPPEN
für 105-205

BRASILIA 13430.2.00.08





1319092 **INTERRUTTORE ON/OFF**

ON/OFF SWITCH

ON/OFF SCHALTER

N. SIMONELLI 04200051



1319093 **TASTO PER INTERRUTTORE**

SWITCH BUTTON

SCHALTERDRUCKKNOPF

N. SIMONELLI 05000176



1319094 **SUPPORTO INOX PULSANTI**

PUSH-BUTTON STAINLESS STEEL SUPPORT

INOX HALTER FÜR DRUCKKNÖPFE

FAEMA 4921134398



1319095 **PULSANTE PER MICRO**

MICRO PUSH BUTTON

DRUCKKNOPF FÜR MIKROSCHALTER

FAEMA 4818135868



1319096

		Adattabile/Suitable for/Passend für	
1319096	**TASTO EROGAZIONE** DELIVERY BUTTON AUSGABEDRUCKKNOPF	FAEMA	990728000
1319097	**TASTO COMANDI** CONTROL BUTTON SCHALTERDRUCKKNOPF	FAEMA	902114000
1319098	**INTERRUTTORE BIPOLARE 16A 250V** BIPOLAR SWITCH 16A 250V 2-POLIG SCHALTER 16A 250V	FAEMA	532015800
1319099	**PULSANTIERA AUTOMATICA 8 TASTI** AUTOMATIC PUSH-BUTTON PANEL 8 BUTTONS AUTOM.DRUCKKNOPFSCHALTER 8 TASTEN	LA SCALA	C-0461
1319100	**INTERRUTTORE BIPOLARE 250V 16A** BIPOLAR SWITCH 250V 16A DRUCKSCHALTER 2-POLIG 250V 16A	LA SCALA	C-0485
1319104	**DEVIATORE BIPOLARE 250V 16A** BIPOLAR CHANGE OVER SWITCH 250V 16A WIPPENSCHALTER 2-POLIG 250V 16A	LA SCALA	C-0474

Adattabile/Suitable for/Passend für

1319105 **PULSANTIERA FUNZIONI CLASSE10 S**

FUNCTION PUSH-BUTTON PANEL CLASS 10 S

DRUCKKNOPFSCH.FUNKTIONEN KLASSE 10 S

RANCILIO 10705364



1319106 **INTERRUTTORE GENERALE 16A 230V**
2 posizioni

MAIN SWITCH 16A 230V
2 positions

HAUPTSCHALTER 16A 230V
2 Stellungen

RENEKA



1319107 **PULSANTE UNIPOLARE**

MONOPOLAR PUSH-BUTTON

DRUCKKNOPF 1-POLIG

RENEKA



1319108 **MASCHERINA ACQUA CALDA**

HOT WATER PLATE

ANZEIGER FÜR WARMWASSER

RENEKA



1319109 **PULSANTIERA**

PUSH-BUTTON PANEL

DRUCKKNOPFTAFEL

RENEKA



1319110 **MEMBRANA 5 TASTI**
per LC

5 BUTTONS DIAPHRAGM
for LC

MEMBRAN 5 DRUCKNÖPFE
für LC

RENEKA



1319111 **MEMBRANA 5 TASTI**
dimensioni 130x40 mm.
per VIVA dopo il 2001

5 BUTTONS DIAPHRAGM
sizes 130x40 mm
for VIVA after 2001

MEMBRAN 5 DRUCKNÖPFE
Größe 130x40 mm
für VIVA nach 2001

RENEKA



Adattabile/Suitable for/Passend für

1319112	**MEMBRANA 6 TASTI** dimensioni 130x40 mm. per VIVA dopo il 2001 6 BUTTONS DIAPHRAGM sizes 130x40 mm for VIVA after 2001 MEMBRAN 6 DRUCKNÖPFE Größe 130x40 mm für VIVA nach 2001	RENEKA		
1319113	**PULSANTIERA EROGAZIONE CLASSE10 SDE** DELIVERY PUSH-BUTTON PANEL CLASS10 SDE DRUCKKNOPFSCH.FÜR AUSGABE KLASSE 10 SDE	RANCILIO	10705361	
1319114	**PULSANTIERA FUNZIONI CLASSE 10 SDE** FUNCTION PUSH-BUTTON PANEL CLASS 10 SDE DRUCKKNOPFSCH.FUNKTIONEN KLASSE 10 SDE	RANCILIO	10705365	
1319115	**TASTO EROGAZIONE EPOCA S** EPOCA S DELIVERY BUTTON AUSGABEDRUCKKNOPF EPOCA S	RANCILIO	10111035	
1319116	**PULSANTIERA EROGAZIONE CLASSE10 S** DELIVERY PUSH-BUTTON PANEL CLASS 10 S DRUCKKNOPFSCH.FÜR AUSGABE KLASSE 10 S	RANCILIO	10705362	

Adattabile/Suitable for/Passend für

1319118 **COPERCHIO PULSANTIERA ACQUA**

WATER BUTTON PANEL LID

DECKEL FÜR WASSER DRUCKKNOPFSCHALTER

SAN MARCO 106116



1319119 **GUARNIZIONE SCATOLA PULSANTIERA**

PUSH BUTTON PANEL BOX GASKET

DICHTUNG FÜR DRUCKKNOPFSCHALTERGEHÄUSE

SAN MARCO



1319120 **MEMBRANA PULSANTIERA**

PUSH-BUTTON PANEL DIAPHRAGM

MEMBRAN FÜR DRUCKKNOPFSCHALTER

SAN MARCO



1319121 **PULSANTIERA CAPPUCCINO**
dimensioni 120x35 mm.
per VIVA prima del 2001

CAPPUCCINO PUSH-BUTTON PANEL
sizes 120x35 mm
for VIVA before 2001

DRUCKKNOPFTAFEL CAPPUCCINO
Größe 120x35 mm
für VIVA vor 2001

RENEKA



1319122 **MASCHERINA SUPPORTO PULSANTE**
dimensioni 42x42 mm.
per VIVA/XL PALLAS

PUSH-BUTTON SUPPORTING BEZEL
sizes 42x42 mm
for VIVA/XL PALLAS

ABDECKUNG FÜR DRUCKKNOPFTRÄGER
Größe 42x42 mm
für VIVA/XL PALLAS

RENEKA 9003336



Adattabile/Suitable for/Passend für

1319123 **PULSANTIERA 6 TASTI**
dimensioni 137x46 mm.
per VIVA CAPPUCCINO dopo il 2001

PUSH-BUTTON PANEL 6 BUTTONS
sizes 137x46 mm
for VIVA CAPPUCCINO after 2001

DRUCKKNOPFTAFEL 6 DRUCKNÖPFE
Größe 137x46 mm
für VIVA CAPPUCCINO nach 2001

RENEKA



1319124 **PULSANTIERA 6 TASTI**
dimensioni 137x46 mm.
per VIVA dopo il 2001

PUSH-BUTTON PANEL 6 BUTTONS
sizes 137x46 mm
for VIVA after 2001

DRUCKKNOPFTAFEL 6 DRUCKNÖPFE
Größe 137x46 mm
für VIVA nach 2001

RENEKA



1319125 **PULSANTIERA 6 TASTI**
dimensioni 136x46 mm.
per PLUS serie PRESTIGE

PUSH-BUTTON PANEL 6 BUTTONS
sizes 136x46 mm
for PLUS series PRESTIGE

DRUCKKNOPFTAFEL 6 DRUCKNÖPFE
Größe 136x46 mm
für PLUS Serie PRESTIGE

RENEKA



1319126 **PULSANTIERA 5 TASTI GRIGIA**
dimensioni 122x35 mm.
per PLUS PRESTIGE

GREY PUSH-BUTTON PANEL 5 BUTTONS
sizes 122x35 mm
for PLUS PRESTIGE

DRUCKKNOPFTAFEL 5 DRUCKNÖPFE GRAU
Größe 122x35 mm
für PLUS PRESTIGE

RENEKA 9002819



Adattabile/Suitable for/Passend für

1319127 **PULSANTE UNIPOLARE**
completo di cablaggio
per PLUS serie PRESTIGE

MONOPOLAR PUSH-BUTTON
complete with wiring
for PLUS series PRESTIGE

DRUCKKNOPF 1-POLIG
komplett mit Kabeln
für PLUS Serie PRESTIGE

RENEKA 9010690



1319128 **INTERRUTTORE CON LAMPADA 16A 250V**

SWITCH WITH LAMP 16A 250V

SCHALTER MIT LAMPE 16A 250V

LA PAVONI 435063



1319129 **MEMBRANA 6 TASTI**
dimensioni 130x40 mm.
per VIVA dopo il 2001

6 BUTTONS DIAPHRAGM
sizes 130x40 mm
for VIVA after 2001

MEMBRAN 6 DRUCKNÖPFE
Größe 130x40 mm
für VIVA CAPPUCCINO nach 2001

RENEKA



1319131 **PULSANTIERA 6 TASTI**
dimensioni 137x46 mm.
per XL PALLAS

PUSH-BUTTON PANEL 6 BUTTONS
sizes 137x46 mm
for XL PALLAS

DRUCKKNOPFTAFEL 6 DRUCKNÖPFE
Größe 137x46 mm
für XL PALLAS

RENEKA



1319132 **PULSANTIERA 5 TASTI**
dimensioni 120x50 mm.
per LC 1-2-3 gruppi

PUSH-BUTTON PANEL 5 BUTTONS
sizes 120x50 mm
for LC 1-2-3 groups

DRUCKKNOPFTAFEL 5 DRUCKNÖPFE
Größe 120x50 mm
für LC 1-2-3 Gruppen

RENEKA



Adattabile/Suitable for/Passend für

1319133 **PULSANTIERA MARCIA-ARRESTO LC**
dimensioni 120x50 mm.

START-STOP LC PUSH-BUTTON PANEL
sizes 120x50 mm

DRUCKKNOPFTAFEL STILLSTAND-BETRIEB LC
Größe 120x50 mm

RENEKA



1319134 **MEMBRANA 6 PULSANTI**
larghezza 40 mm. - lunghezza 130 mm.
per PULSANTIERA 1319131

6 PUSH-BUTTONS DIAPHRAGM
width 40 mm. - length 130 mm.
for PUSH-BUTTON 1319131

MEBRAN FÜR 6 TASTEN
Breite 40 mm. - Länge 130 mm.
für DRUCKTASTENTAFEL 1319131

RENEKA



1319135 **SCHEDA PULSANTIERA ACQUA**

WATER PUSH-BUTTON PANEL BOARD

PLATINE FÜR WASSERDRUCKKNOPFSCHALTER

SAN MARCO 108408

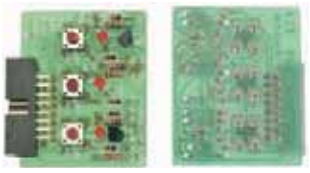

1319136 **INTERRUTTORE GENERALE 16A NA**
per LC

MAIN SWITCH 16A NA
for LC

HAUPTSCHALTER 16A NA
für LC

RENEKA



1319137 **INTERRUTTORE GENERALE**
3 posizioni 16A 250V

MAIN SWITCH
3 positions 16A 250V

HAUPTSCHALTER
3 Stellungen 16A 250V

RENEKA 9003758



1319138 **SCHEDA PULSANTIERA ACQUA + DISPLAY**

WATER PUSH-BUTTON PANEL BOARD+DISPLAY

PLATINE FÜR WASSERDRUCKKNOPFSCH+DISPLAY

SAN MARCO 108407



Adattabile/Suitable for/Passend für

1319139	**PULSANTIERA 5 LED TASTI REPLICA** PUSH-BUTTON PANEL 5 LED BUTTONS REPLICA DRUCKKNOPFSCHALTER 5 LED TASTEN REPLICA	VIBIEMME ELETPUL5LEDAL	
1319140	**PULSANTIERA 1 LED SILVER** 1 LED SILVER PUSH-BUTTON PANEL DRUCKKNOPFSCHALTER 1 LED SILVER	VIBIEMME ELETPUL1LED	
1319141	**PULSANTIERA INFUSIONE AZ-04M** INFUSION BUTTON PANEL AZ-04M TASTATUR FÜR BRÜHGRUPPE	AZKOYEN 00009710560-0	
1319142	**PULSANTIERA CAFFÉ** COFFEE BUTTON PANEL TASTATUR FÜR KAFFEE	AZKOYEN	
1319143	**PULSANTIERA INFUSIONE AZ-05A** AZ-05A INFUSIONE PUSH-BUTTON PANEL DRUCKKNOPFSCHALTER F. BRÜHGRUPPE AZ-05A	AZKOYEN	
1319144	**PULSANTIERA ON-OFF AZ-04** ON-OFF AZ-04 PUSH-BUTTON PANEL ON-OFF DRUCKKNOPFSCHALTER FÜR AZ-04	AZKOYEN	

Adattabile/Suitable for/Passend für

1319145 **PULSANTIERA PROGRAMMAZIONE ON-OFF**

ON-OFF PROGRAM PUSH-BUTTON PANEL

DRUCKKNOPFSCHALTER ON/OFF PROGRAMMIERUNG

AZKOYEN



1319146 **PULSANTIERA CAFFÉ CAPPUCCINO BRAVO**

BRAVO COFFEE CAPPUCCINO PUSH-BUTT.PANEL

DRUCKKNOPFSCHALTER FÜR CAPPUCCINO BRAVO

AZKOYEN



1319147 **PULSANTIERA CAPPUCCINO AZ-05M/A**

AZ-05M/A CAPPUCCINO PUSH-BUTTON PANEL

DRUCKKNOPFSCHALTER CAPPUCCINO AZ-05M/A

AZKOYEN



1319148 **PULSANTIERA 1 LED MERCURY**

1 LED MERCURY PUSH-BUTTON PANEL

DRUCKKNOPFSCHALTER 1 LED MERCURY

VIBIEMME ELETPUL1LEDAL



1319149 **PULSANTIERA 1 LED PER KOMETA**

1 LED PUSH-BUTTON PANEL FOR KOMETA

DRUCKKNOPFSCHALTER 1 LED FÜR KOMETA

VIBIEMME ELETPUL1LEDKO



Adattabile/Suitable for/Passend für

1319151	**SUPPORTO MODULO NEUTRO AZ-04** AZ-04 NEUTRAL MODULE HOLDER MODULTRÄGER NEUTRAL AZ-04	AZKOYEN	
1319152	**SUPPORTO PULSANTIERA AZ-04** PUSH-BUTTON PANEL SUPPORT AZ-04 HALTERUNG FÜR DRUCKKNOPFSCHALTER AZ-04	AZKOYEN	
1319153	**TARGHETTA PULSANTIERA E PONTE** PUSH-BUTTON PANEL AND BRIDGE PLATE SCHILD F. DRUCKKNOPFSCHALTER + BRÜCKE	AZKOYEN	 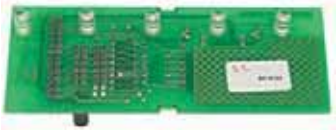
1319154	**TARGHETTA DISPLAY** DISPLAY PLATE DISPLAY SCHILD	AZKOYEN	 
1319155	**VETRO DISPLAY** DISPLAY GLASS DISPLAY GLASSCHEIBE	AZKOYEN	
1319156	**SUPPORTO DISPLAY** DISPLAY HOLDER DISPLAY TRÄGER	AZKOYEN	
1319159	**INTERRUTTORE EROGAZIONE** DELIVERY SWITCH SCHALTER FÜR AUSGABE	AZKOYEN	

1319309

Adattabile/Suitable for/Passend für

1319309	**PULSANTIERA DE VERTICALE** VERTICAL PUSH-BUTTON PANEL TASTATUR DE VERTIKAL	BEZZERA	7665003	
1319310	**PULSANTIERA DEB/MP** PUSH-BUTTON DEB/MP TASTATUR DEB/MP	BEZZERA	7665001	
1319311	**MEMBRANA SERIGRAFATA** SCREENPRINTED MEMBRANE SIEBGEDRÜCKTE MEMBRAN	BEZZERA	5660510	
1319312	**PORTAMEMBRANA** MEMBRANE HOLDER MEMBRANTRÄGER	BEZZERA	53272701	
1319313	**MEMBRANA SERIGRAFATA** SCREENPRINTED MEMBRANE SIEBGEDRÜCKTE MEMBRAN	BEZZERA	5660502	

Adattabile/Suitable for/Passend für

1319314	**MEMBRANA SERIGRAFATA** SCREENPRINTED MEMBRANE SIEBGEDRÜCKTE MEMBRAN	BEZZERA	5660501	
1319315	**MEMBRANA PULSANTIERA** PUSH-BUTTON PANEL MEMBRANE TASTATURMEMBRAN	BEZZERA	5660505	
1319316	**MEMBRANA DIGITALE VMT** DIGITAL PUSH-BUTTON PANEL MEMBRANE VMT DIGITALMEMBRAN VMT	LA PAVONI	438300	
1319441	**MEMBRANA PULSANTIERA GICAR** PUSH-BUTTON PANEL MEMBRANE GICAR TASTATURMEMBRAN GICAR	CMA ASTORIA	20100	
1319442	**MEMBRANA PULSANTIERA GIEMME** PUSH-BUTTON PANEL MEMBRANE GIEMME TASTATURMEMBRAN GIEMME	CMA ASTORIA	20099001	
1319445	**PULSANTIERA 5 TASTI** 5 BUTTONS PANEL DRUCKKNOPFTAFEL 5 DRUCKNÖPFE	CMA ASTORIA	18371008	
1319446	**PULSANTIERA 2T MAN-H20 SAE DIVINA** PUSH-BUTTON PANEL 2T SAE FOR DIVINA TASTATUR 2T MAN-H20 SAE DIVINA	CMA ASTORIA	18371019	

Adattabile/Suitable for/Passend für

1319447 **PULSANTIERA 3T MAN-H20 AEP DIVINA**

PUSH-BUTTON PANEL 3T AEP FOR DIVINA

TASTATUR 3T MAN-H20 AEP DIVINA

CMA ASTORIA 18371022



1319448 **PULSANTIERA TH 230V DIVINA**

PUSH-BUTTON PANEL TH 230V DIVINA

TASTATUR TH 230V DIVINA

CMA ASTORIA 18371010



1319449 **PULSANTIERA MEMBRANA 5T SAE**

PUSH-BUTTON PANEL 5T SAE

TASTATURMEMBRAN 5T SAE

CMA ASTORIA 18371025



1319450 **PULSANTIERA MEMBRANA 7T SAE DIVINA**

PUSH-BUTTON PANEL 7T SAE DIVINA

TASTATURMEMBRAN 7T SAE DIVINA

CMA ASTORIA 18371026



Adattabile/Suitable for/Passend für

1319451 **PULSANTIERA GIEMME 230V 50/60Hz**

PUSH-BUTTON PANEL GIEMME 230V 50/60HZ

TASTATUR GIEMME 230V 50/60Hz

CMA ASTORIA 18365



1319452 **PULSANTIERA GICAR 230V 50/60Hz**

PUSH-BUTTON PANEL GICAR 230V 50/60HZ

TASTATUR GICAR 230V 50/60Hz

CMA ASTORIA 18354



1319453 **PULSANTIERA TIMER 220/240V DIVINA**

PUSH-BUTTON PANEL TIMER 220/240V DIVINA

TASTATUR TIMER 220/240V DIVINA

CMA ASTORIA 21276



1319454 **PULSANTIERA 2T DIVINA**

PUSH-BUTTON PANEL 2T DIVINA

TASTATUR 2T DIVINA

CMA ASTORIA 18371018



Adattabile/Suitable for/Passend für

1319455 **PULSANTIERA 2T SAE DIVINA**

PUSH-BUTTON PANEL 2T SAE DIVINA

TASTATUR 2T SAE DIVINA

CMA ASTORIA 18371021



1319456 **PULSANTIERA 1T DIVINA**

PUSH-BUTTON PANEL 1T DIVINA

TASTATUR 1T DIVINA

CMA ASTORIA 18371017



1319458 **PULSANTIERA 3T SAE DIVINA**

PUSH-BUTTON PANEL 3T SAE DIVINA

TASTATUR 3T SAE DIVINA

CMA ASTORIA 18371020



1319461 **PULSANTIERA 6 TASTI DUCALE/RIALTO**

BUTTON PANEL DUCALE/RIALTO 6 BUTTONS

TASTATUR MIT 6 TASTEN DUCALE/RIALTO

FIORENZATO C.S. A1500001



Adattabile/Suitable for/Passend für

1319462	**PULSANTIERA 6 TASTI FENICE/MURANO** BUTTON PANEL FENICE/MURANO 6 BUTTONS TASTATUR MIT 6 TASTEN FENICE/MURANO	FIORENZATO C.S. A1500034	
1319463	**PULSANTE CIRCOLARE NERO ø 23 mm** ROUND BUTTON ø 23 mm - BLACK RUNDER DRUCKKNOPF ø 23 mm SCHWARZ	FIORENZATO C.S. A2100041	
1319464	**INTERRUTTORE PER GRUPPO SEMIAUTOMATICO** SWITCH FOR SEMIAUTOMATIC GROUP SCHALTER FÜR HALBAUTOMATISCHE GRUPPE	BRASILIA 01975.2.00.08 FIORENZATO C.S. A2100094 VFA	
1319501	**PULSANTIERA NERA COMPACT/A** PUSH-BUTTON PANEL COMPACT/A - BLACK TASTATUR COMPACT/A SCHWARZ	FAEMA 3761131514	
1319502	**PULSANTIERA NERA EXPRESS** PUSH-BUTTON PANEL EXPRESS - BLACK TASTATUR EXPRESS SCHWARZ	FAEMA	
1319503	**PULSANTIERA GRIGIA 2/A** PUSH-BUTTON PANEL 2/A - GREY TASTATUR 2/A GRAU	FAEMA 3301134930	
1319516	**PULSANTIERA ARIANNE GRIGIA** PUSH-BUTTON PANEL ARIANNE - GREY TASTATUR ARIANNE GRAU	MAIRALI 08185408 VISACREM 08185408	

Adattabile/Suitable for/Passend für

1319521 **PULSANTIERA 230/380V 2-3-4 GRUPPI**
per CENTURY modelli prima del 1996

PUSH-BUTTON PANEL 230/380V 2-3-4 GROUPS
for CENTURY models before year 1996

TASTATUR 230/380V 2-3-4 GRUPPEN
für CENTURY Modelle vor 1996

BRASILIA 04961.2.00.08



1319522 **MEMBRANA PULSANTIERA M30 DOSATRON**

PUSH-BUTTON PANEL MEMBRANE M30 DOSATRON

MEMBRAN FÜR TASTATUR M30 DOSATRON

CIMBALI 496-071-010

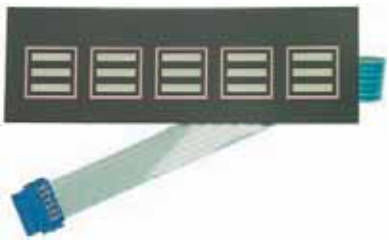

1319523 **MEMBRANA PULSANTIERA M20**

PUSH-BUTTON PANEL MEMBRANE M20

TASTATURMEMBRAN M20

CIMBALI 422-111-020



1319524 **PULSANTIERA CENTRALINA 230V 1-2-3-4 GR**
per PORTOFINO

PUSH-BUTTON PANEL 230V 1-2-3-4 GROUPES
für PORTOFINO

TASTATUR FÜR ELEKTRONIK-BOX 230V 1-2-3-4
für PORTOFINO

BRASILIA 08494.2.00.08



Adattabile/Suitable for/Passend für

1319525 **PULSANTIERA 230/380 1-2-3-4 GRUPPI**
per GRADISCA

PUSH-BUTTON PANEL 230/380 1-2-3-4 GROUPS
for GRADISCA

TASTATUR 230/380 1-2-3-4 GRUPPEN
für GRADISCA

BRASILIA 10136.2.00.08



1319526 **PULSANTIERA CENTRALINA 230V 1-2-3-4 GR**
per GRADISCA

PUSH-BUTTON PANEL 230V 1-2-3-4 GR
for GRADISCA

TASTATUR F/ELEKTRONIK-BOX 230V 1-2-3-4GR
für GRADISCA

BRASILIA 08498.2.00.08



1319531 **INTERRUTTORE GENERALE 16A 220V**
0-1-2 posizioni - per BRASILIA

MAIN SWITCH 16A 220V
0-1-2 positions - for BRASILIA

HAUPTSCHALTER 16A 220V
0-1-2 Stellungen - für BRASILIA

BRASILIA 04990.2.00.08



1319532 **PULSANTIERA CENTRALINA 230V 1-2-3-4 GR**
per CENTURY-CAPPUCCINO

PUSH-BUTTON PANEL 230V 1-2-3-4 GR
for CENTURY-CAPPUCCINO

TASTATUR FÜR ELEKTRONIK-BOX 230V 1-2-3-4
für CENTURY-CAPPUCCINO

BRASILIA 08493.2.00.08



Adattabile/Suitable for/Passend für

1319534 **PULSANTIERA 230/380V 2-3-4 GRUPPI**
per CENTURY modelli prima del 1996

PUSH-BUTTON PANEL 230/380V 2-3-4 GROUPS
for CENTURY models before 1996

TASTATUR 230/380V 2-3-4 GR
für CENTURY Modelle vor 1996

BRASILIA 04962.2.00.08



1319535 **PULSANTIERA CENTRALINA 230V 2-3-4 GRUPPI**
per CENTURY

PUSH-BUTTON PANEL 230V 2-3-4 GROUPS
for CENTURY

TASTATUR FÜR ELEKTRONIK-BOX 230V 2-3-4GR
für CENTURY

BRASILIA 10135.2.00.08



1319537 **PULSANTE BIPOLARE ARANCIONE**

BIPOLAR PUSH BUTTON ORANGE

ZWEIPOLIGE DRUCKTASTE ORANGE

BRASILIA 01976.2.00.08



1319539 **PULSANTE BIPOLARE QUADRO**

SQUARE BIPOLAR PUSH-BUTTON

2-POLIG DRUCKKNOPF VIERECKIG

BRASILIA 00662.2.00.08



1319543 **PULSANTIERA 230/380V 2-3-4 GRUPPI**
per PORTOFINO

BUTTON PANEL 230/380V 2-3-4 GR
for PORTOFINO

TASTATUR 230/380V 2-3-4 GR
für PORTOFINO

BRASILIA 06546.2.00.08



Adattabile/Suitable for/Passend für

1319545	**PULSANTIERA 5 TASTI** PUSH-BUTTON PANEL - 5 BUTTONS TASTATUR MIT 5 TASTEN	AURORA EXPOBAR VFA VIBIEMME		
1319551	**PULSANTIERA DIGITALE GICAR 230V** DIGITAL PUSH-BUTTON PANEL GICAR 230V DIGITALE TASTATUR GICAR 230V	AURORA LA PAVONI		
1319552	**PULSANTE ACCENSIONE** ON-SWITCH EINSCHALTKNOPF	LA PAVONI		
1319553	**PULSANTIERA THE 95** PUSH-BUTTON PANEL TEA 95 TASTATUR TEE 95	SAN MARCO	108451	
1319554	**PULSANTIERA THE 95 CON DISPLAY** PUSH-BUTTON PANEL TEA 95 WITH DISPLAY TASTATUR TEE 95 MIT DISPLAY	SAN MARCO	108452	

		Adattabile/Suitable for/Passend für		
1319555	**PULSANTIERA ELETTRONICA 95** ELECTRONIC PUSH-BUTTON PANEL 95 ELEKTRONISCHE TASTATUR 95	SAN MARCO	108406	
1319556	**PULSANTIERA 1 GRUPPO** PUSH-BUTTON PANEL 1 GROUP TASTATUR 1 GRUPPE	SAN MARCO	608066	
1319558	**MEMBRANA PULSANTIERA 5 TASTI** PUSH-BUTTON PANEL MEMBRANE - 5 BUTTONS MEMBRAN FÜR TASTATUR MIT 5 TASTEN	SAN MARCO	108296	
1319559	**PULSANTIERA CONTI 2-3-4 GRUPPI** 2-3-4 GROUPS CONTI PUSH-BUTTON PANEL TASTATUR CONTI 2-3-4 GRUPPEN	CONTI		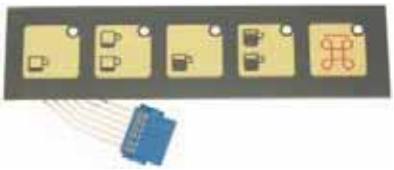
1319560	**PULSANTIERA DIGITALE** DIGITAL PUSH-BUTTON PANEL DRUCKKNOPFTAFEL DIGITAL	AURORA		
1319561	**INTERRUTTORE BIPOLARE 16A 250V** dima di foratura 28x28 mm. BIPOLAR SWITCH 16A 250V mounting hole 28 x 28 mm ZWEIPOLIGER SCHALTER 16A 250V Einbaumaß 28 x 28 mm	AURORA FAEMA LA SPAZIALE VIBIEMME	3761130381 ELETPULCMDOMT	

Adattabile/Suitable for/Passend für

1319566	**KIT PULSANTI EROGAZIONE** DELIVERY BUTTONS KIT PRODUKTTASTENSATZ	SAN MARCO	106133	
1319567	**KIT PULSANTI DOSI ACQUA** WATER DOSING BUTTONS KIT TASTENSATZ FÜR WASSERDOSIERUNG	SAN MARCO	106130	
1319568	**SUPPORTO PULSANTI DOSI CAFFE' 95** COFFEE DOSING BUTTONS SUPPORT 95 TASTENRAHMEN FÜR KAFFEEMENGENTASTEN 95	SAN MARCO	106120	
1319569	**SUPPORTO PULSANTI DISPLAY + THE** DISPLAY BUTTONS SUPPORT + TEA TASTENRAHMEN FÜR DISPLAY + TEE	SAN MARCO	106128	
1319570	**SUPPORTO PULSANTI THE** TEA BUTTONS SUPPORT TASTENRAHMEN FÜR TEE	SAN MARCO	106129	

		Adattabile/Suitable for/Passend für		
1319571	**SUPPORTO INTERRUTTORE** SWITCH SUPPORT SCHALTERRAHMEN	SAN MARCO	106119	
1319572	**COPERCHIO PULSANTIERA** larghezza 66 mm. lunghezza 85 mm. PUSH-BUTON PANEL LID width 66 mm. length 85 mm. ABDECKUNG FÜR DRUCKKNOPFSCHALTER Breite 66 mm. Länge 85 mm.	SAN MARCO	106109	
1319573	**TASTIERA 6 PULSANTI** 6 BUTTONS PANEL DRUCKKNOPFSCHALTER 6 TASTEN	SAN MARCO		
1319574	**TASTIERA 3 PULSANTI** 3 BUTTONS PANEL DRUCKKNOPFSCHALTER 3 TASTEN	SAN MARCO		
1319575	**SCHEDA ELETTRONICA** CIRCUIT BOARD ELEKTRONIK-PLATINE	SAN MARCO	108792	
1319576	**SCHEDA ELETTRONICA PER MODELLO E** CIRCUIT BOARD FOR MODEL E ELEKTRONIK-PLATINE FÜR MODELL E	SAN MARCO	108760	

Adattabile/Suitable for/Passend für

1319577	**SCHEDA ELETTRONICA CON DISPLAY** CIRCUIT BOARD WITH DISPLAY ELEKTRONIK-PLATINE MIT DISPLAY	SAN MARCO	108791	
1319600	**PULSANTIERA 5 TASTI DOSATURA OPT** DOSING PUSH-BUTTON PANEL 5 BUTTONS OPT 5-FACH TASTATUR FÜR DOSIERUNG OPT	GRIMAC	GRC104	
1319601	**PULSANTIERA PER DOSATURA** DOSING PUSH-BUTTON PANEL TASTATUR FÜR DOSIERUNG	GRIMAC	GRC104/1	
1319602	**PULSANTIERA COMPLETA PER TWENTY** COMPLETE TWENTY PUSH-BUTTON PANEL DRUCKTASTENTAFEL KOMPLETT FÜR TWENTY	GRIMAC	GRW159	

Adattabile/Suitable for/Passend für

1319608 **PULSANTIERA CENTRALINA 230V 1-2-3-4 GR**
per 100

CTRL BOX PUSH-BUTTON PNL 230V 1-2-3-4 GR
for 100

TASTAUR 230V 1-2-3-4 GR
für 100

BRASILIA 08495.2.00.08



1319609 **PULSANTIERA CENTRALINA 230V 1 GRUPPO**
per PORTOFINO e AMERICA

PUSH-BUTTON PANEL 230V 1 GROUP
for PORTOFINO and AMERICA

TASTATUR 230V 1 GRUPPE
für PORTOFINO und AMERICA

BRASILIA 06556.2.00.08



1319610 **PULSANTIERA CENTRALINA 230V 1 GRUPPO**
per CAPPUCCINO machine fino al 1996

PUSH-BUTTON PANEL 230V 1 GROUP
for CAPPUCCINO till 1996

DRUCKKNOPFTAFEL 230V 1 GRUPPE
für CAPPUCCINO bis 1996

BRASILIA 05475.2.00.08



Adattabile/Suitable for/Passend für

1319611	**INTERRUTTORE SPIA** per MINI LADY PILOT LIGHT SWITCH for MINI LADY LEUCHTENSCHALTER für MINI LADY	BRASILIA	06534.2.00.08
1319612	**INTERRUTTORE ON-OFF** per MINI LADY ON-OFF SWITCH for MINI LADY SCHALTER ON-OFF für MINI LADY	BRASILIA LOTUS	07545.2.00.08 537015600
1319613	**INTERRUTTOE VAPORE** per MINI LADY STEAM SWITCH for MINI LADY DAMPFSCHALTER für MINI LADY	BRASILIA	07547.2.00.08
1319614	**PULSANTE UNIPOLARE LUMINOSO** MONOPOLAR PUSH-BUTTON WITH LIGHT DRUCKKNOPF EINPOLIG BELEUCHTET	BRASILIA	00660.2.00.08
1319615	**PULSANTIERA 230/380V 2-3-4 GRUPPI** per PORTOFINO PUSH-BUTTON PANEL 230/380V 2-3-4 GR for PORTOFINO DRUCKKNOPFTAFEL 230/380V 2-3-4 GR für PORTOFINO	BRASILIA	09954.2.00.08













Adattabile/Suitable for/Passend für

1319616 **PULSANTIERA 230/380V 2-3-4 GRUPPI**
per FIRENZE

PUSH-BUTTON PANEL 230/380V 2-3-4 GR
for FIRENZE

DRUCKKNOPFTAFEL 230/380V 2-3-4 GR
für FIRENZE

BRASILIA 10139.2.00.08





1319617 **PULSANTIERA CENTRALINA 230V 1-2-3-4 GR**
per FIRENZE

CTRL BOX PUSH-BUTTON PANEL 230V 1-2-3-4
for FIRENZE

TASTATUR 230V 1-2-3-4 GR
für FIRENZE

BRASILIA 08497.2.00.08





1319618 **PULSANTIERA CENTRALINA 220V 1-2-3-4 GR**
per 105

CTRL BOX PUSH-BUTTON PANEL 220V 1-2-3-4
for 105

TASTATUR FÜR ELEKTRONIK-BOX 220V 1-2-3-4
für 105

BRASILIA 08496.2.00.08





Adattabile/Suitable for/Passend für

1319619	**PULSANTE BIPOLARE NON LUMINOSO** BIPOLAR PUSH-BUTTON WITHOUT LIGHT DRUCKKNOPF 2-POLIG NICHT BELEUCHTET	BRASILIA	00661.2.00.08	
1319620	**INTERRUTTORE GENERALE 25A 110V** MAIN SWITCH 25A 110V HAUPTSCHALTER 25A 110V	BRASILIA	00675.2.00.08	
1319621	**PULSANTIERA CENTRALINA 110V 1 GR** per GRADISCA PUSH-BUTTON PANEL 110V 1 GR per GRADISCA TASTATUR FÜR ELEKTRONIK-BOX 110V 1 GR für GRADISCA	BRASILIA	09000.2.00.08	
1319622	**PULSANTIERA CENTRALINA 110V 1-2-3-4 GR** per CENTURY-CAPPUCCINO PUSH-BUTTON PANEL 110V 1-2-3-4 GR for CENTURY-CAPPUCCINO TASTATUR FÜR ELEKTRONIK-BOX 110V 1-2-3-4 für CENTURY-CAPPUCCINO	BRASILIA	08710.2.00.08	
1319623	**PULSANTIERA CENTRALINA 100V 1-2-3-4 GR** per CENTURY E CAPPUCCINO PUSH-BUTTON PANEL 100V 1-2-3-4 GR for CENTURY and CAPPUCCINO TASTATUR 100V 1-2-3-4 GR für CENTURY und CAPPUCCINO	BRASILIA	09007.2.00.08	

Adattabile/Suitable for/Passend für

1319624 **PULSANTIERA CENTRALINA 110V 1 GRUPPO**
per PORTOFINO

PUSH-BUTTON PANEL 110V 1 GROUP
for PORTOFINO

TASTATUR ELEKTRONIK-BOX 110V 1 GR
für PORTOFINO

BRASILIA 06558.2.00.08



1319625 **PULSANTIERA CENTRALINA 110V 1 GRUPPO**
per PORTOFINO

PUSH-BUTTON PANEL 110V 1 GR
for PORTOFINO

TASTATUR ELEKTRONIK-BOX 110V 1 GR
für PORTOFINO

BRASILIA 08711.2.00.08



1319630 **INTERRUTTORE GENERALE 20/25A 110V**

GENERAL SWITCH 20/25A 110V

HAUPTSCHALTER 20/25A 110V

BRASILIA 04991.2.00.08



1319750 **MEMBRANA PULSANTIERA**
larghezza 38 mm. - lunghezza 110 mm.
per 3000 NEW EK

PUSH-BUTTON PANEL DIAPHRAGM
width 38 mm. - length 110 mm.
for 3000 NEW EK

MEMBRAN FÜR DRUCKKNOPFSCHALTER
Breite 38 mm. - Länge 110 mm.
für 3000 NEW EK

LA SPAZIALE



1319751 **PULSANTIERA SELETRON**

SELETRON PUSH-BUTTON PANEL

DRUCKKNOPFSCHALTER SELETRON

LA SPAZIALE
LA SPAZIALE 01598



Adattabile/Suitable for/Passend für

1319752 **MEMBRANA PULSANTIERA**
larghezza 38 mm.
lunghezza 110 mm.

PUSH-BUTTON PANEL DIAPHRAGM
width 38 mm.
length 110 mm.

MEMBRAN FÜR DRUCKKNOPFSCHALTER
Breite 38 mm.
Länge 110 mm.

LA SPAZIALE
LA SPAZIALE 01521



1319753 **PULSANTIERA MODELLO SELETRON PLUS**

SELETRON PLUS PUSH-BUTTON PANEL

DRUCKKNOPFSCHALTER MODELL SELETRON PLUS

LA SPAZIALE
LA SPAZIALE 4848



1319754 **MEMBRANA MODELLO SELETRON PLUS**

SELETRON PLUS DISPLAY DIAPHRAGM

MEMBRAN MODELL SELETRON PLUS

LA SPAZIALE
LA SPAZIALE 04643



1319755 **MEMBRANA DISPLAY SELETRON PLUS**
larghezza 49 mm. - lunghezza 108 mm.

SELETRON PLUS DISPLAY DIAPHRAGM
width 49 mm. - length 108 mm.

MEMBRAN FÜR DISPLAY SELETRON PLUS
Breite 49 mm. - Länge 108 mm.

LA SPAZIALE



1319756 **PULSANTIERA S3**

S3 PUSH-BUTTON PANEL

DRUCKKNOPFSCHALTER S3

LA SPAZIALE



1319757 **MEMBRANA DISPLAY SELETRON**
larghezza 100 mm.
lunghezza 133 mm.

SELETRON DISPLAY DIAPHRAGM
width 100 mm.
length 133 mm.

MEMBRAN FÜR DISPLAY SELETRON
Breite 100 mm.
Länge 133 mm.

LA SPAZIALE



Adattabile/Suitable for/Passend für

1319758	**SCHEDA ELETTRONICA** per 3000 NEW EK CIRCUIT BOARD for 3000 NEW EK ELEKTRONIK-PLATINE für 3000 NEW EK	LA SPAZIALE		
1319801	**PULSANTIERA 1-2 DOSI Z11** PUSH-BUTTON PANEL 1-2 DOSES Z11 TASTATUR 1-2 DOSEN Z11	RANCILIO	34070036	
1319802	**PULSANTIERA 1-2-3 DOSI Z11** PUSH-BUTTON PANEL 1-2-3 DOSES Z11 TASTATUR 1-2-3 DOSEN Z11	RANCILIO	34070037	
1319803	**PULSANTIERA 2 TAZZE OM/T** PUSH-BUTTON PANEL 2 CUPS OM/T TASTATUR 2 TASSEN OM/T	RANCILIO	10705226	

Adattabile/Suitable for/Passend für

1319805 **INTERRUTTORE BIPOLARE NERO**
con led arancio 16A 250V
dima di foratura 22x30 mm.

BLACK BIPOLAR SWITCH
with orange led 16A 250V
mounting hole 22 x 30 mm

ZWEIPOLIGER SCHALTER SCHWARZ
mit orangem Led 16A 250V
Einbaumaß 22 x 30 mm

RANCILIO 34030073



1319806 **INTERRUTTORE BIPOLARE NERO**
per acqua e vapore.
con led arancio 16A 250V
dima di foratura 22x30 mm.

BLACK BIPOLAR SWITCH
for water and steam
with orange led 16A 250V
mounting hole 22 x 30 mm

ZWEIPOLIGER SCHALTER SCHWARZ
für Wasser und Dampf
mit orangem Led 16A 250V
Einbaumaß 22 x 30 mm

RANCILIO 34030029



1319807 **INTERRUTTORE TRIFASE 32A 600V**
1-0-2 posizioni

THREE-PHASE SWITCH 32A 600V
1-0-2 positions

DREIPHASENSCHALTER 32A 600V
1-0-2 Stellungen

MARZOCCO
RANCILIO 34030025
SAN MARCO 108136B



1319808 **PULSANTIERA 3D5 CON THÉ**

3D5 PUSH-BUTTON PANEL WITH TEA

DRUCKTASTENTAFEL 3D5 MIT THE

MARZOCCO LAD3D5/THE



1319809 **INTERRUTTORE LUMINOSO CAFFÉ**

COFFEE SWITCH WITH LIGHT

KAFFEE DRUCKSCHALTER BELEUCHTET

RANCILIO 34030047



1319815

		Adattabile/Suitable for/Passend für		
1319815	**PULSANTE ACQUA VAPORE** dima di foratura 22x30 mm. WATER-STEAM PUSH-BUTTON OMICRON-S20 mounting hole 22 x 30 mm WASSER- DAMPFTASTE OMICRON-S20 Einbaumaß 22x30 mm	RANCILIO	10111020	
1319816	**INTERRUTTORE BIPOLARE ROSSO** RED BIPOLAR SWITCH SCHALTER 2-POLIG ROT	BEZZERA		
1319817	**MEMBRANA SERIGRAFATA 5 TASTI** per ELLISSE TE 5 BUTTONS SCREENPRINTED DIAPHRAGM for ELLISSE TE MEMBRAN MIT SIEBDRUCK 5 DRUCKNÖPFE für ELLISSE TE	BEZZERA	5660504	
1319818	**MEMBRANA SERIGRAFATA 6 TASTI** con programma the per ELLISSE TE 6 BUTTONS SCREENPRINTED DIAPHRAGM with tea program for ELLISSE TE MEMBRAN MIT SIEBDRUCK 6 DRUCKNÖPFE mit Programm the für ELLISSE TE	BEZZERA	5660503	
1319819	**PORTAMEMBRANA AZZURRA** per ELLISSE TE LIGHT BLLUE DIAPHRAGM HOLDER for ELLISSE TE MEMBRANTRÄGER HELLBLAU für ELLISSE TE	BEZZERA	53272702	
1319820	**MEMBRANA SERIGRAFATA 5 TASTI** 5 BUTTONS SCREENPRINTED DIAPHRAGM MEMBRAN MIT SIEBDRUCK 5 DRUCKNÖPFE	BEZZERA	5660509	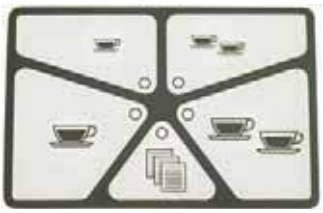

Adattabile/Suitable for/Passend für

1319821 **PULSANTIERA SYSTEMA 5 TASTI**

PUSH-BUTTON PANEL 5 BUTTONS SYSTEMA

TASTATUR SYSTEMA 5 TASTEN

CARIMALI



1319822 **PULSANTIERA 5 TASTI TIPO NUOVO**

PUSH-BUTTON PANEL 5 BUTTONS NEW MODEL

TASTATUR 5 TASTEN NEUES MODELL

CARIMALI



1319823 **SCHEDA ELETTRONICA PULSANTIERA**

PUSH-BUTTON PANEL ELECTRONIC CARD

ELEKTRONIK-PLATINE FÜR TASTATUR

CARIMALI



1319851 **PULSANTIERA GICAR 5 TASTI**

PUSH-BUTTON PANEL 5 BUTTONS GICAR

TASTATUR GICAR 5 TASTEN

CMA ASTORIA	18362
WEGA	WY18362
WEGA	W10807
WEGA	W10839
WEGA	W18362



1319852 **PULSANTIERA GICAR 6 TASTI**

PUSH-BUTTON PANEL 6 BUTTONS GICAR

TASTATUR GICAR 6 TASTEN

CMA ASTORIA	18357
WEGA	WY18357



Adattabile/Suitable for/Passend für

1319857	**PULSANTIERA CAFFE' SDE** COFFEE PUSH-BUTTON PANEL SDE TASTATUR KAFFEE SDE	RANCILIO	10705230	
1319858	**TASTO+PULSANTE ACQUA MLN/SDE** WATER KEY + PUSH BUTTON MLN/SDE DRUCKTASTE+WASSERTASTE MLN/SDE	RANCILIO	10705354	
1319859	**TASTO+INTERRUTTORE ACQUA MLN/CDX** WATER KEY + PUSH BUTTON MLN/CDX DRUCKTASTE+WASSERSCHALTER MLN/CDX	RANCILIO	10705355	
1319860	**TASTO+INTERRUTTORE SCALDATAZZE MLN** CUP WARMER KEY + PUSH BUTTON MLN DRUCKTASTE+SCHALTER FÜR TASSENWÄRMER MLN	RANCILIO	10705356	
1319861	**TASTO FISSO MLN SENZA SCA** FIXED KEY MNL DRUCKTASTE MLN FEST	RANCILIO	38123553	
1319862	**INTERRUTTORE GENERALE** MAIN SWITCH HAUPTSCHALTER	RANCILIO	34030037	
1319863	**VISUALIZZATORE MLN/SDE** PUSH-BUTTON PANEL + DISPLAY MLN/SDE SICHTGERÄT MLN/SDE	RANCILIO	10705235	

Adattabile/Suitable for/Passend für

1319865 **INTERRUTTORE BIPOLARE LUM.VERDE EPOCA**

BIPOLAR SWITCH WITH GREEN LIGHT

ZWEIPOLIGER SCHALTER MIT GRÜNEM LICHT FÜ

RANCILIO 34030970



1319923 **PULSANTE MODELLO MAC**

PUSH-BUTTON FOR MAC MODEL

DRUCKTASTE MODELL MAC

N. SIMONELLI 04200032



1319924 **INTERRUTTORE ON-OFF**

ON-OFF SWITCH

ON-OFF SCHALTER

N. SIMONELLI 04200030



1319929 **SCHEDA DOSATURA MAC 2000 1 GRUPPO**
dimensioni 230x55 mm.

MAC 2000 1 GROUP DOSER BOARD
dimensions 230x55 mm.

DOSIERKARTE MAC 2000 1 GRUPPE
Masse 230x55 mm.

N. SIMONELLI 04900116



1319935 **INTERRUTTORE CON LUCE**

SWITCH - WITH LIGHT

SCHALTER MIT LICHT

BEZZERA
CARIMALI
COMPAK
CUNILL 049/AMOL
MARZOCCO
VIBIEMME
GRIMAC



1320001 **PRESSOSTATO 1,2 bar 250V 16A PER OSCAR**
attacco 1/4”

PRESSOSTAT 1.2 bar 250V 16A FOR OSCAR
connection 1/4”

PRESSOSTAT 1,2 bar 250V 16A FÜR OSCAR
Anschluss 1/4”

N. SIMONELLI 09200014



1320002 **PRESSOSTATO 0,8 bar ATTACCO M13 13A 250V**

PRESSOSTAT 0.8 bar FITTING M13 13A 250V

PRESSOSTAT 0,8 bar ANSCHLUSS M13 13A 250

LA PAVONI 451308



Adattabile/Suitable for/Passend für

1320531 **PRESSOSTATO P302/6**
attacco ISO 228 G 1/4"M per tubo ø 4x6 mm
scala regolabile 0,5÷1,4 bar
differenziale fisso 0,18 (±0,03) bar
temperatura max fluido 140°C
contatti carico max 220V 7KW (30A)
400V 12KW (30A)

PRESSURE SWITCH P302/6
ISO 228 G connection 1/4"M for pipe ø 4x6 mm
adjustable scale 0.5÷1.4 bar
fixed differential 0.18 (± 0.03) bar
fluid temperature max :140°C
maximum load : 220V 7KW (30A)
400V 12KW (30A)

DRUCKSCHALTER P302/6
Anschl.ISO 228 G1/4" Ausseng für Schlauch ø 4x6 mm
regulierbare Skala 0,5÷1,4 bar
festes Differential 0,18 (±0,03) bar
Flüssigkeitstemperatur max:140°C
Leistung max: 220V 7KW (30A)
400V 12KW (30A)

GRIMAC	
AURORA	
AZKOYEN	
BEZZERA	7433001
BRASILIA	00630.4.00.08
CARIMALI	
CIMBALI	531-190-310
CMA ASTORIA	20150
CONTI	
ELEKTRA	00049035
EXPOBAR	60000005
EXPOBAR	60000000
FAEMA	2231131900
FAEMA	2231116597
FIORENZATO C.S.	A2100050
FUTURMAT/ARIETE	07935703
LA PAVONI	451301
LA SCALA	C-0455
LA SPAZIALE	
N. SIMONELLI	09200006
RANCILIO	34200110
RENEKA	9005050
VIBIEMME	ELETPRE
WEGA	WY20150
WEGA	W10440



1320533 **KIT GRUPPO MEMBRANE PER PRESSOSTATO**
modello P302/6 ø 55 mm.
formato da:
- anello
- gruppo membrana
- membrana PTFE

MEMBRANE KIT FOR PRESSURE SWITCH
model P302-6 ø 55 mm
equipped with:
- ring
- diaphragm
- PTFE diaphragm

MEMBRANENSATZ FÜR DRUCKSCHALTER
Modell P302/6 ø 55 mm
ausgestattet mit:
- Ring
- Membrangruppe
- Membran PTFE

AURORA	
BEZZERA	
BRASILIA	
CARIMALI	
CIMBALI	531-102-110
CMA ASTORIA	
CONTI	
EXPOBAR	
FAEMA	
FIORENZATO C.S.	
LA PAVONI	
LA SPAZIALE	
MARCFI-ANCAS	
MARZOCCO	L270/1
N. SIMONELLI	
SAN MARCO	
UNIC	
VFA	
VIBIEMME	
WEGA	



1320536 **PRESSOSTATO BIPOLARE XP200A 0,5-1,5 BAR**
attacco ø 1/4"

BIPOLAR PRESSURE SWITCH
connection ø 1/4"

ZWEIPOLIGER DRUCKSCHALTER
Anschluss ø 1/4"

CARIMALI



1320538 **PRESSOSTATO NUOVO MODELLO**

PRESSURE SWITCH - NEW MODEL

DRUCKSCHALTER NEUES MODELL

CIMBALI 537-030-700



Adattabile/Suitable for/Passend für

1320541 **PRESSOSTATO PARKER**
attacco ø 1/4
scala 0,5÷1,4 bar
differenziale 0,18÷0,03 bar
pressione massima 2,1 bar
temperatura massima 140°C

PRESSURE SWITCH PARKER
connection ø 1/4"
scale 0.5÷1.4 bar
differential 0.18÷0.03 bar
pressure max 2.1 bar
temperature max 140°

DRUCKSCHALTER PARKER
Anschluss ø 1/4
Skala 0,5÷1,4 bar
Differential 0,18÷0,03 bar
max. Druck 2,1 bar
max. Temperatur 140°C

AURORA
AZKOYEN
BEZZERA
BRASILIA
CIMBALI
CMA ASTORIA
CONTI
EXPOBAR
FAEMA
FIORENZATO C.S. A2100050
LA SPAZIALE
N. SIMONELLI
RANCILIO 34200112
UNIC
VIBIEMME



1320546 **PRESSOSTATO XP110 125 0,5-1,2 BAR 1/8"**

PRESSURE SWITCH XP110 125 0,5-1,2 BAR

PRESSOSTAT XP110 125 0,5-1,2 BAR

CMA ASTORIA 20155
ELEKTRA 01344035
WEGA WY20155
WEGA W10877



1320601 **PRESSOSTATO P302/8 UL 0,5÷1,4 bar**
omologato UL

PRESSURE SWITCH P302/8 UL 0.5÷1.4 bar
UL approved

PRESSOSTAT P302/8 UL 0,5÷1,4 bar
UL-homologiert

BRASILIA
CIMBALI
EXPOBAR
FAEMA
N. SIMONELLI
RANCILIO 34200111
RENEKA
GRIMAC GR815



1321001 **PISTONE CHIUSURA**

PRESS.SWITCH 1.2 bar 250V 16A FOR OSCAR

VERSCHLUSSKOLBEN

N. SIMONELLI 07300034



1321002 **PISTONE GRUPPO**

CLOSING PISTON

KOLBEN FÜR GRUPPE

LA PAVONI 314044



1321601 **PISTONE CHIUSURA COMPLETO**

CLOSING PISTON COMPLETE

VERSCHLUSSKOLBEN KOMPLETT

N. SIMONELLI 98008004



1322501

Adattabile/Suitable for/Passend für

1322501 **PROGRAMMATORE 0-45 SECONDI**
16A 220V 50Hz

TIMER 0-45 SECONDS
16A 220V 50Hz

ZEITSCHALTER 0-45 SEKUNDEN
16A 220V 50Hz

BEZZERA	7667012



1323001 **PALLINA LIVELLO ROSSA**

RED LEVEL BALL

NIVEAUKUGEL ROT

CIMBALI	539-000-400
CMA ASTORIA	15300
FAEMA	4831116968
FUTURMAT/ARIETE	01720507
GAGGIA SPAGNA	01720507
ITALCREM	01720507
LA PAVONI	479050
MAIRALI	01720507
RANCILIO	
SAN MARCO	
VFA	
VISACREM	01720507
WEGA	W10561



1323002 **SFERA GRUPPO INOX**

STAINLESS STEEL GROUP BALL

KUGEL INOX GRUPPE

FAEMA	
FUTURMAT/ARIETE	01720507
GAGGIA	
ITALCREM	01720507
MAIRALI	01720507
VISACREM	01720507



1323003 **SFERA M8**

BALL M8

KUGEL M8

BRASILIA	02227.0.00.03



1323004 **SFERA INOX ø 16 mm**

STAINLESS STEEL BALL ø 16 mm

KUGEL AUS INOX ø 16 mm

CIMBALI	580-200-110



1323005 **SFERA SNODO ø 16 mm**
filetto ø 4

ARTICULATION BALL ø 16 mm
thread ø 4

GELENKKUGEL ø 16 mm
Gewinde ø 4

ELEKTRA	01458014



1323200 **SFERA GRUPPO INOX**

STAINLESS STEEL BALL

KUGEL FÜR GRUPPE AUS INOX

BRASILIA	03785.0.00.03
CMA ASTORIA	25050
LA PAVONI	
N. SIMONELLI	
WEGA	W10377
WEGA	WY25050



Adattabile/Suitable for/Passend für

1323406 **SFERA INOX ø 10 mm**

STAINLESS STEEL BALL ø 10 mm

KUGEL AUS INOX ø 10 mm

GAGGIA



1323411 **SFERA ø 5/16”**

BALL ø 5/16”

KUGEL ø 5/16”

GRIMAC	GR360
EXPOBAR	25000020
FAEMA	
FIORENZATO C.S.	
FUTURMAT/ARIETE	
VIBIEMME	RACCSFTE



1323415 **SFERA INOX**

STAINLESS STEEL BALL

KUGEL AUS INOX

FAEMA	4991018320
FUTURMAT/ARIETE	01832005
GAGGIA	
GAGGIA SPAGNA	01832005
ITALCREM	01832005
MAIRALI	01832005
VFA	
VISACREM	01832005



1323416 **SFERA INOX ø 10 mm**

STAINLESS STEEL BALL ø 10 mm

KUGEL AUS INOX ø 10 mm

CONTI	
SAN MARCO	202013



1323500 **SFERA PER RUBINETTO VAPORE**

BALL FOR STEAM TAP

KUGEL FÜR DAMPFHAHN

GRIMAC GR747



1323601 **SFERA INOX ø 6 mm**

STAINLESS STEEL BALL

KUGEL AUS INOX

SAN MARCO



1324001 **PERNO QUADRO 11 mm**

SQUARE SPINDLE 11 mm

VIERECKIGER BOLZEN 11 mm

FAEMA	4161135915
FUTURMAT/ARIETE	02211100
VFA	
WEGA	W10341
WEGA	WY27421013



1324002 **PERNO MANOPOLA E91**

E91 KNOB PIN

BOLZEN FÜR KNEBEL E91

FAEMA 4814132319



1324003 **PERNO QUADRO 12 mm**

SQUARE SPINDLE 12 mm

VIERECKIGER BOLZEN 12 mm

FAEMA	4161135915
FUTURMAT/ARIETE	02211001
VFA	
VIBIEMME	
VIBIEMME	RACCGAVAERQU
WEGA	



1324004

Adattabile/Suitable for/Passend für

1324004 **PERNO ø 1x88 mm. PER RUBINETTO**

TAP SPINDLE ø 1x88 mm

BOLZEN ø 1x88 mm FÜR DAMPFHAHN

CARIMALI
FAEMA
FUTURMAT/ARIETE
LA PAVONI
LA SCALA



1324005 **PERNO GRUPPO**

GROUP PIN

STIFT FÜR GRUPPE

EXPOBAR 30200020



1324006 **PERNO QUADRO 34 mm**

SQUARE SPINDLE 34 mm

VIERECKIGER BOLZEN 34 mm

FAEMA
FUTURMAT/ARIETE 02326106
VFA
VIBIEMME
WEGA W10345



1324007 **PERNO QUADRO 5 mm**
foro 3 mm

SQUARE SPINDLE 5 mm
hole 3 mm

VIERECKIGER BOLZEN 5 mm
Loch 3 mm

FAEMA 4161135916
FUTURMAT/ARIETE 02326007
LA PAVONI 312224
VFA
VIBIEMME
WEGA W10349



1324008 **PERNO RUBINETTO MERCURY**

TAP SPINDLE MERCURY

BOLZEN FÜR HAHN MERCURY

VIBIEMME RACCASRUMER94



1324010 **ASTINA PER APERTURA**

OPENING STICK

ÖFFNUNGSSTIFT

BRASILIA 00105.0.00.04



1324013 **PERNO PORTAGUARNIZIONE**

GASKET HOLDER PIN

STIFT FÜR DICHTUNGTRÄGER

FAEMA
FUTURMAT/ARIETE 02102200
LA PAVONI 314133
VFA
VIBIEMME RACCPEVAER
WEGA W10313



1324014 **PERNO INOX**

STAINLESS STEEL PIN

INOX-STIFT

SAN MARCO 205166



1324015 **PERNO PER VALVOLA CARICO**

PIN FOR INLET VALVE

BOLZEN FÜR EINLASSVENTIL

FUTURMAT/ARIETE 07665508
GAGGIA SPAGNA 07665508
ITALCREM 07665508
MAIRALI 07665508
VISACREM 07665508



		Adattabile/Suitable for/Passend für		
1324016	**PERNO RUBINETTO** STEAM TAP SPINDLE BOLZEN FÜR HAHN	CARIMALI		
1324017	**PERNO CUSCINETTO** PIN FOR BEARING STIFT FÜR LAGER	SAN MARCO	202016	
1324018	**PERNO VALVOLA** VALVE PIN VENTILBOLZEN	CIMBALI	460-112-000	
1324019	**PERNO TIRANTE** TIE ROD PIN ZUGSTANGENBOLZEN	CIMBALI	460-503-000	
1324020	**ASTINA PORTAMANOPOLA** KNOB STICK STIFT FÜR DREHKNOPF	BRASILIA	00160.0.00.04	
1324021	**PERNO COMANDO RUBINETTO** TAP CONTROL SPINDLE STEUERACHSE FÜR HAHN	N. SIMONELLI	07300105	
1324022	**PERNO SNODO TUBO** PIPE ARTICULATION PIN BOLZEN FÜR ROHRGELENK	N. SIMONELLI	07300113	
1324023	**PERNO RUBINETTO CARICO** INLET TAP SPINDLE STIFT FÜR EINLAUFHAHN	BRASILIA	00121.0.00.04	
1324024	**PERNO PER INFUSORE** INFUSER SPINDLE STIFT FÜR BRÜHER	BRASILIA	04091.0.00.04	
1324025	**ASTA AZIONAMENTO GRUPPO** UNIT OPERATING ROD BETÄTIGUNGSSTANGE FÜR GRUPPE	WEGA	WY27421007	

1324026

		Adattabile/Suitable for/Passend für	
1324026	**PERNO RUBINETTO** TAP SPINDLE BOLZEN FÜR HAHN	FAEMA 4811135880 FUTURMAT/ARIETE VIBIEMME RACCPEAPVA GRIMAC	
1324027	**PERNO VALVOLA** PIN FOR VALVE VENTILBOLZEN	FAEMA LA SCALA C-0308	
1324028	**PERNO DI REGOLAZIONE** ADJUSTMENT PIN EINSTELLBOLZEN	FAEMA 4811130301	
1324029	**PERNO VALVOLA RITEGNO** PIN FOR NON RETURN VALVE BOLZEN FÜR RÜCKSCHLAGVENTIL	FAEMA 4811117835	
1324030	**PERNO VALVOLA** PIN FOR VALVE BOLZEN FÜR VENTIL	FAEMA	
1324032	**PERNO GUIDA VALVOLA 10 mm** PIN FOR VALVE 10 mm FÜHRUNGSSTIFT FÜR VENTIL 10 mm	LA PAVONI 312225	
1324033	**PERNO GUIDA MOLLA 12,3 mm** PIN FOR SPRING 12.3 mm FÜHRUNGSSTIFT FÜR FEDER 12,3 mm	LA PAVONI 312227 VIBIEMME RACCGAVAERQU VIBIEMME RACCGAVAINQU	
1324034	**PERNO INFUSIONE 35 mm.** INFUSION PIN 35 mm AUFGUSSSTIFT 35 mm	LA PAVONI 314129 VFA	
1324036	**PERNO CONICO PER SNODO** CONICAL PIN FOR ARTICULATION KEGELFÖRMIGER GELENKBOLZEN	LA SPAZIALE	
1324037	**PERNO FILETTATO** THREADED PIN GEWINDESTIFT	LA SPAZIALE	

Adattabile/Suitable for/Passend für

1324038	**PERNO RUBINETTO** TAP SPINDLE BOLZEN FÜR HAHN	LA SPAZIALE		
1324039	**PERNO GUIDAMOLLA** SPRING PIN FÜHRUNGSSTIFT FÜR FEDER	BRASILIA	00133.0.00.04	
1324040	**ASTINA RUBINETTO** TAP STICK STIFT FÜR HAHN	BRASILIA	00155.0.00.04	
1324041	**PERNO RUBINETTO** TAP SPINDLE BOLZEN FÜR HAHN	FAEMA		
1324043	**BUSSOLA** BUSHING BUCHSE	BRASILIA	04084.0.00.04	
1324044	**PERNO RUBINETTO CARICO** TAP SPINDLE BOLZEN FÜR FÜLLHAHN	VIBIEMME RACCASRUMER		
1324045	**ASTA CON VALVOLA** VALVE ROD ACHSE MIT VENTIL	BRASILIA	12046.4.00.09	
1324046	**SPINOTTO PER PERNO** SPINDLE PIN BOLZEN	CIMBALI	419-056-000	
1324047	**PERNO RUBINETTO CARICO** INLET TAP SPINDLE BOLZEN FÜR FÜLLHAHN	CIMBALI	419-058-010	

1324048

Adattabile/Suitable for/Passend für

1324048 **PERNO A CAMME PER GRUPPO**

CAM ROD FOR COFFEE GROUP

NOCKENWELLE FÜR KAFFEEGRUPPE

VIBIEMME	RACCALCAGR
WEGA	W10330
WEGA	WY27078008



1324049 **PERNO TEFLON 75 mm ø 8x6 mm** filettato M8

TEFLON PIN 75 mm ø 8x6 mm M8 pitch

TEFLONSTIFT Gewinde M8

CMA ASTORIA	15451011



1324050 **ANELLO SEEGER INOX RS-9**

STAINLESS STEEL SEEGER RING RS-9

SEEGER RING AUS INOX RS-9

CMA ASTORIA	10003



1324051 **PERNO CORTO M6**

SHORT PIN M6

BOLZEN KURZ M6

FUTURMAT/ARIETE	NT0030
GAGGIA	
GAGGIA SPAGNA	NT0030
ITALCREM	NT0030
MAIRALI	NT0030
VISACREM	NT0030



1324052 **PERNO CORTO M8**

SHORT PIN M8

BOLZEN KURZ M8

FUTURMAT/ARIETE	NT0030
GAGGIA	
GAGGIA SPAGNA	NT0030
ITALCREM	NT0030
MAIRALI	NT0030
VISACREM	NT0030



1324053 **PERNO**

PIN

STIFT

BRASILIA	02134.0.00.04



1324054 **PERNO GRUPPO**

GROUP PIN

BOLZEN FÜR GRUPPE

EXPOBAR	30200025



1324055 **ALBERO**

SHAFT

WELLE

BRASILIA	11772.0.00.04



1324056 **PISTONCINO RUBINETTO**

TAP PISTON

KOLBEN FÜR HAHN

CMA ASTORIA	25616
WEGA	W10603



Adattabile/Suitable for/Passend für

1324057	**ASTA RUBINETTO** TAP ROD STIFT FÜR HAHN	CIMBALI	439-033-000	
1324058	**PERNO RUBINETTO** TAP SPINDLE HAHNBOLZEN	GAGGIA	55.90.91.13	
1324059	**PERNO RUBINETTO** TAP SPINDLE HAHNBOLZEN	SAN MARCO	205753	
1324060	**PERNO LEVA COMANDO ø 10x33 mm** CONTROL LEVER PIN ø 10x33 mm STIFT FÜR STEUERHEBEL ø 10x33 mm	ELEKTRA	00963014	
1324062	**PERNO PORTA-GUARNIZIONE** GASKET HOLDER PIN BOLZEN FÜR DICHTUNGSTRÄGER	FAEMA		
1324063	**PERNO RUBINETTO INOX M8/M5** TAP PIN INOX M8/M5 STIFT FÜR INOX HAHN M8/M5	ELEKTRA	01457015	
1324064	**PERNO PER MOLLA** SPRING PIN STIFT FÜR FEDER	N. SIMONELLI	07300107	
1324065	**PERNO SCARICO** OUTLET SPINDLE STIFT FÜR AUSLAUFHAHN	FUTURMAT/ARIETE ITALCREM MAIRALI VISACREM	02122604 02122604 02122604 02122604	
1324066	**PERNO RUBINETTO** TAP SPINDLE HAHNBOLZEN	EXPOBAR FAEMA FUTURMAT/ARIETE LA PAVONI MAIRALI MARZOCCO VIBIEMME RACCASTARUBK	30370050 3811117123 311333	

1324067

Adattabile/Suitable for/Passend für

1324067	**PERNO SPINGIVALVOLE ø 3x43 mm.** VALVE-PUSHING PIN ø 3x43 mm SPURZAPFEN FÜR VENTIL ø 3x43 mm	FAEMA		
1324068	**PERNO VALVOLA SCARICO** PIN FOR DELIVERY VALVE BOLZEN FÜR ABFLUSSVENTIL	FAEMA		
1324069	**PERNO RUBINETTO VAPORE** STEAM TAP PIN STIFT FÜR DAMPFHAHN	N. SIMONELLI	07300104	
1324070	**PERNO RUBINETTO** TAP PIN STIFT FÜR HAHN	N. SIMONELLI	07300032	
1324071	**ASTINA RUBINETTO E91-DUE** TAP SPINDLE E91-DUE STIFT FÜR HAHN E91 PAAR	FAEMA FAEMA	4811132321 4811134603	
1324072	**PERNO COMANDO RUBINETTO** TAP CONTROL PIN STEUERACHSE FÜR HAHN	N. SIMONELLI	07300035	
1324073	**PERNO INOX PER RUBINETTO** TAP STAINLESS STEEL PIN ACHSE FÜR HAHN AUS INOX	N. SIMONELLI	07300221	
1324074	**PERNO ARTICOLAZIONE** ARTICULATED JOINT PIN BOLZEN FÜR GELENK	CONTI		
1324075	**PERNO PER MANOPOLA** KNOB PIN STIFT FÜR DREHKNOPF	FAEMA	902034000	

Adattabile/Suitable for/Passend für

1324076	**ALBERO RUBINETTO ø 8x35,6** TAP ROD ø 8x35.6 WASSERHAHNWELLE ø 8x35,6	CMA ASTORIA WEGA	25315 W10550	
1324077	**PERNO RUBINETTO** TAP SPINDLE HAHNBOLZEN	CMA ASTORIA WEGA	25309 W00041	
1324078	**ASTA RUBINETTO** TAP ROD STIFT FÜR HAHN	RANCILIO	10060002	
1324079	**PERNO LEVA RUBINETTO ø 6x26 mm** TAP LEVER PIN ø 6x26 mm BOLZEN FÜR HAHNHEBEL ø 6x26 mm	SAN MARCO	205096	
1324080	**PERNO FORCELLA SCARICO** DRAIN FORK PIN BOLZEN FÜR ABLAUFGABEL	SAN MARCO	205180	
1324081	**PERNO RUBINETTO** TAP SPINDLE HAHNBOLZEN	SAN MARCO	205094	
1324082	**PERNO VALVOLA** PIN FOR VALVE VENTILBOLZEN	SAN MARCO	205130	
1324083	**PERNO GRUPPO SUPERIORE** TOP GROUP PIN BOLZEN FÜR OBERE GRUPPE	SAN MARCO	205165	
1324084	**COLONNA INIETTORE** INJECTOR SUPPORT INJEKTOR SÄULE	FUTURMAT/ARIETE	08299100	

Adattabile/Suitable for/Passend für

1324085 **COLONNA INIETTORE**
INJECTOR SUPPORT
INJEKTOR SÄULE

FUTURMAT/ARIETE 08298900
GAGGIA
GAGGIA SPAGNA 08298900
ITALCREM 08298900
MAIRALI 08298900
VISACREM 08298900



1324086 **PERNO PER MANOPOLA RUBINETTO**
TAP HANDLE SPINDLE
BOLZEN FÜR HAHNGRIFF

FAEMA 4818135879
FUTURMAT/ARIETE
VIBIEMME RACCASRUREP
GRIMAC



1324088 **PERNO RUBINETTO SCALDATAZZE**
CUP WARMER TAP SPINDLE
FÜLLHAHNBOLZEN FÜR TASSENWÄRMER

FUTURMAT/ARIETE



1324089 **PERNO RUBINETTO VAPORE**
STEAM TAP SPINDLE
DAMPFHAHNBOLZEN

GAGGIA



1324090 **PERNO SUPPORTO**
SUPPORT PIN
STÜTZZAPFEN

GAGGIA



1324092 **PERNO PER FORCELLA**
FORK PIN
STIFT FÜR GABEL

LA PAVONI 3140463



1324093 **PERNO SCARICO TRIANGOLARE 14 mm**
TRIANGULAR DRAIN PIN 14 mm
DREIECKIGER ABLAUFSTIFT 14 mm

VIBIEMME RACCGASCTR



1324094 **PERNO INFUSIONE TRIANGOLARE**
TRIANGULAR INFUSION PIN 35 mm
DREIECKIGER STIFT FÜR INFUSIONSGRUPPE

VIBIEMME RACCPEINTR



1324095 **PERNO RUBINETTO ACQUA VAPORE**
WATER STEAM TAP PIN
STIFT FÜR WASSER-DAMPFHAHN

VIBIEMME RACCASRU



1324096 **PERNO PER LEVA**
PIN FOR LEVER
BOLZEN FÜR HEBEL

LA SPAZIALE



Adattabile/Suitable for/Passend für

1324097	**PERNO PER SFERA** PIN FOR BALL BOLZEN FÜR KUGEL	LA SPAZIALE	
1324098	**ASTA RUBINETTO CARICO** INLET TAP ROD STIFT FÜR EINLAUFHAHN	VIBIEMME RACCASRUTN	
1324099	**PERNO REGOLAZIONE VALVOLA** VALVE ADJUSTMENT PIN EINSTELLBOLZEN FÜR VENTIL	VIBIEMME RACCREVAESP	
1324101	**PERNO PER RUBINETTO VAPORE** STEAM TAP SPINDLE DAMPFHAHNBOLZEN	BEZZERA 5220403	
1324102	**PERNO RUBINETTO** TAP SPINDLE DAMPFHAHNBOLZEN	BEZZERA	
1324103	**PERNO MANOPOLA** HANDLE SPINDLE BOLZEN FÜR HAHNGRIFF	BEZZERA	
1324106	**PERNO PER RUBINETTO PULSANTE PUB/BAR** TAP SPINDLE PUB/BAR DAMPFHAHNBOLZEN	LA PAVONI 311332	
1324111	**PERNO A LEVA PER RUBINETTO** LEVER SPINDLE FOR TAP HEBELBOLZEN FÜR HAHN	SAN MARCO 502004	
1324116	**ASTINA PER RUBINETTO TENUTA CERAMICA** CERAMIC SEAL TAP SPINDLE STIFT FÜR HAHN	BRASILIA 05384.0.00.04	
1324121	**PERNO RUBINETTO CARICO** INLET TAP SPINDLE BOLZEN FÜR FÜLLHAHN	EXPOBAR 30369145 FIORENZATO C.S.	

		Adattabile/Suitable for/Passend für	
1324122	**PERNO QUADRO CORTO** SHORT SQUARE SPINDLE VIERECKIGER BOLZEN KURZ	EXPOBAR FAEMA FIORENZATO C.S.	
1324123	**PERNO 11x2 mm. SX PER RUBINETTO** LEFTHAND TAP SPINDLE 11x2 mm STIFT 11x2 mm LINKS FÜR HAHN	BEZZERA CARIMALI FIORENZATO C.S.	
1324124	**PERNO CON VALVOLA** SPINDLE WITH VALVE BOLZEN MIT VENTIL	FIORENZATO C.S.	
1324200	**PERNO PORTACUSCINETTO** PIN FOR BEARING STIFT FÜR LAGERTRÄGER	BRASILIA 02135.0.00.04 CMA ASTORIA 27302 LA PAVONI N. SIMONELLI WEGA W10370 WEGA WY27302	
1324201	**PERNO PER FORCELLA** PIN FOR FORK STIFT FÜR BREITE GABEL	CMA ASTORIA 27301A LA PAVONI N. SIMONELLI WEGA WY27301 WEGA W10363	
1324202	**PERNO PER FORCELLA GRUPPO AL 12 BAR** AL GROUP 12 BAR FORK PIN STIFT FÜR GABEL GRUPPE AL 12 BAR	CMA ASTORIA 27301	
1324300	**PERNO RUBINETTO ACQUA/VAPORE** SPINDLE FOR WATER/STEAM TAP STIFT FÜR WASSER- / DAMPFHAHN	GRIMAC GR090	
1324301	**PERNO A FUNGO LUNGO** LONG SPINDLE LANGER STIFT	GRIMAC GR739	
1324302	**ASTA CARICO ACQUA** SPINDLE FOR WATER INLET STANGE FÜR WASSEREINLAUF	GRIMAC GR093	

		Adattabile/Suitable for/Passend für		
1324303	**PERNO QUADRATO 10 mm.** SQUARE SPINDLE 10 mm QUADRATISCHER STIFT 10 mm	GRIMAC	GR753	
1324400	**PERNO RUBINETTO** TAP SPINDLE STIFT FÜR HAHN	LA PAVONI	393740	
1324401	**PERNO RUBINETTO** TAP SPINDLE STIFT FÜR HAHN	LA PAVONI	311335	
1324501	**PERNO RUBINETTO** TAP SPINDLE STIFT FÜR HAHN	SAN MARCO		
1324801	**PERNO ASTA COMANDO** SPINDLE FOR CONTROL ROD BOLZEN FÜR STEUERACHSE	RANCILIO	25124013	
1324802	**PERNO RUBINETTO COMPLETO** TAP SPINDLE ASSEMBLY STIFT FÜR HAHN KOMPLETT	RANCILIO	10706073	
1325001	**PROLUNGA PER MANOMETRI ø 1/8”** EXTENSION FOR PRESSURE GAUGE ø 1/8” VERLÄNGERUNGSSTÜCK FÜR MANOMETER ø 1/8”	FAEMA		
1326001	**PORTADOCCIA GRUPPO** GROUP SHOWER HOLDER DUSCHETRÄGER GRUPPE	N. SIMONELLI	07300183.5	
1326036	**PORTADOCCIA GRUPPO PR./MAC** COFFEE GROUP SHOWER HOLDER PR./MAC DUSCHENTRÄGER GRUPPE PR./MAC	N. SIMONELLI	98004000	

Adattabile/Suitable for/Passend für

1326037 **PORTADOCCIA GRUPPO PREMIER**

COFFEE GROUP SHOWER HOLDER PREMIER

DUSCHENTRÄGER GRUPPE PREMIER

N. SIMONELLI 07300183



1326100 **PORTADOCCIA**
ø esterno 58 mm.

SHOWER HOLDER
ø external 58 mm.

DUSCHETRÄGER
ø außen 58 mm.

LA PAVONI 31109171



1330001 **POMPA VOLUMETRICA ROTOFLOW ø 3/8" NPT**
attacco a fascetta
portata 100 litri/h
con by-pass bilanciato
raccordo ø 3/8" conico NPT
omologata N.S.F.

ROTARY VANE PUMP ROTOFLOW ø 3/8" NPT
clamp connection
flowrate 100 L/h
equipped with balanced bypass
connection ø 3/8" conical NPT
N.S.F. approved

VERDRÄNGERPUMPE ROTOFLOW ø 3/8" NPT
mit Schellenanschluss
Leistung 100 l/h
mit ausgewuchtetem Bypass
Anschluß ø 3/8" kegelformig NPT
mit N.S.F.-Zulassung

BRASILIA 00604.4.00.08
N. SIMONELLI 01300005
GRIMAC



1330002 **POMPA VOLUMETRICA ROTOFLOW ø 3/8" NPT**
attacco a fascetta
portata 200 litri/h
con by-pass bilanciato
raccordo ø 3/8" conico NPT
omologata N.S.F.

ROTARY VANE PUMP ROTOFLOW ø 3/8" NPT
clamp connection
flowrate 200 L/h
equipped with balanced bypass
connection ø 3/8" conical NPT
N.S.F. approved

VERDRÄNGERPUMPE ROTOFLOW ø 3/8" NPT
mit Schellenanschluss
Leistung 200 l/h
mit ausgewuchtetem Bypass
Anschluß ø 3/8" kegelformig NPT
mit N.S.F.-Zulassung

BRASILIA 04321.4.00.08
BRASILIA 04321.4.00.09
CIMBALI 533-191-600
CMA ASTORIA 26303
FUTURMAT/ARIETE 07822109
GAGGIA
GAGGIA SPAGNA 07822109
ITALCREM 07822109
LA PAVONI
LA SCALA C-0521
MAIRALI 07822109
N. SIMONELLI 01300006
RENEKA
SAN MARCO 202001
VFA
VISACREM 07822109



Adattabile/Suitable for/Passend für

1330003 **POMPA VOLUMETRICA ROTOFLOW ø 3/8" NPT**
attacco a flangia
portata 200 litri/h - con by-pass bilanciato
raccordo ø 3/8" conico NPT
omologata N.S.F.

ROTARY VANE PUMP ROTOFLOW ø 3/8" NPT
flange connection
flowrate 200 L/h - equipped with balanced bypass
connection ø 3/8" conical NPT
N.S.F. approved

VERDRÄNGERPUMPE ROTOFLOW ø 3/8" NPT
mit Flanschanschluss
Leistung 200 l/h - mit ausgewuchtetem Bypass
Anschluß ø 3/8" kegelformig NPT
mit N.S.F.-Zulassung

FAEMA



1330006 **POMPA VOLUMETRICA PR204 ø 3/8" NPT**
attacco a fascetta
portata 200 l/h - con by-pass bilanciato
albero zigrinato ø 11-13 denti
raccordo ø 3/8" conico NPT

ROTARY VANE PUMP PR204 ø 3/8" NPT
clamp connection
flow rate 200 l/h - equipped with balanced bypass
knurled sleeve ø 11-13 teeth
connection ø 3/8" conical NPT

VERDRÄNGERPUMPE PR204 ø 3/8" NPT
mit Schellenanschluss
Leistung 200 l/h - mit ausgewuchtetem Bypass
Rändelwelle ø 11-13 Zähne
Anschluß ø 3/8" kegelformig NPT

UNIC



1330011 **POMPA VOLUMETRICA PROCON ø 3/8" NPT**
attacco a flangia
portata 200 litri/h - con by-pass bilanciato
raccordo ø 3/8" conico NPT

ROTARY VANE PUMP PROCON ø 3/8" NPT
flange connection
flow rate 200 l/h - equipped with balanced bypass
connection ø 3/8" conical NPT

VERDRÄNGERPUMPE PROCON ø 3/8" NPT
mit Flanschanschluss
Leistung 200 l/h - mit ausgewuchtetem Bypass
Anschluß ø 3/8" kegelformig NPT

FAEMA



1330012 **POMPA VOLUMETRICA PROCON ø 3/8" NPT**
attacco a fascetta
portata 200 litri/h - con by-pass bilanciato
raccordo ø 3/8" conico NPT

ROTARY VANE PUMP PROCON ø 3/8" NPT
clamp connection
flow rate 200 l/h - equipped with balanced bypass
connection ø 3/8" conical NPT

VERDRÄNGERPUMPE PROCON ø 3/8" NPT
mit Schellenanschluss
Leistung 200 l/h - mit ausgewuchtetem Bypass
Anschluß ø 3/8" kegelformig NPT

BEZZERA	
CMA ASTORIA	26302
LA PAVONI	452005
MAIRALI	
RENEKA	
SAN MARCO	3303
GRIMAC	F142



Adattabile/Suitable for/Passend für

1330016 **POMPA VOLUMETRICA PROCON ø 3/8" NPT**
attacco a fascetta
portata 200 lt/h - con by-pass bilanciato
con filtro incorporato
raccordo ø 3/8" conico NPT

ROTARY VANE PUMP PROCON ø 3/8" NPT
clamp connection
flow rate 200 l/h - equipped with balanced bypass
with built-in filter
connection ø 3/8" conical NPT

VERDRÄNGERPUMPE PROCON ø 3/8" NPT
mit Schellenanschluss
Leistung 200 l/h - mit ausgewuchtetem Bypass
mit eingebautem Filter
Anschluß ø 3/8" kegelformig NPT

AZKOYEN
CIMBALI 533-196-900
ELEKTRA 00046035
RENEKA



1330017 **POMPA PROCON A FLANGIA ø 3/8"**
albero piccolo per FAEMA e CIMBALI

PROCON FLANGE PUMP ø 3/8"
small spindle for FAEMA and CIMBALI

PUMPE PROCON MIT FLANSCH ø 3/8"
kleine Welle für FAEMA und CIMBALI

CIMBALI
FAEMA



1330021 **POMPA ROTATIVA PO054 ø 3/8" GAS**
attacco a fascetta
portata 50 lt/h - con by-pass bilanciato
lunghezza 74 mm - raccordo ø 3/8" gas

ROTARY VANE PUMP PO054 ø 3/8" GAS
clamp connection
flow rate 50 l/h - equipped with balanced bypass
length 74 mm - connection ø 3/8" gas

VERDRÄNGERPUMPE PO054 ø 3/8" GAS
mit Schellenanschluss
Leistung 50 l/h - mit ausgewuchtetem Bypass
Länge 74 mm - Anschluß ø 3/8" Gas

CMA ASTORIA 26303002
SAN MARCO



1330052 **POMPA ROTATIVA A PALETTE ø 3/8" GAS**
trascinamento magnetico
attacco a fascetta
portata 100 lt/h a 1450 giri - portata 200 lt/h a 2900 giri
con by-pass bilanciato - raccordo ø 3/8" gas

ROTARY VANE PUMP ø 3/8" GAS
magnetic drive
clamp connection
flow rate 100 l/h at 1450 rpm - flow rate 200 l/h at 2900 rpm
equipped with balanced bypass - connection ø 3/8" gas

FLÜGELPUMPE ø 3/8" GAS
Magnetziehen
mit Schellenanschluss
Leistung 100 lt/h bei 1450 U/min - Leistung 200 lt/h bei 2900 U/min
mit ausgewuchtetem Bypass - Anschluß ø 3/8" Gas

RENEKA 9007907
SCHAERER
TERMOPLAN
WMF



Adattabile/Suitable for/Passend für

1331001 **POMPA A VIBRAZIONE FLUID-O-TECH 55W**
220V 50Hz
attacchi ø 1/8" - senza by-pass

VIBRATORY PUMP FLUID-O-TECH 55W
220V 50Hz
connections ø 1/8" - without bypass

VIBRATIONSPUMPE FLUID-O-TECH 55W
220V 50Hz
Anschlüsse ø 1/8" - ohne Bypass

CIMBALI	442-544-002
CMA ASTORIA	26304
CMA ASTORIA	26312
FAEMA	F533197400
GAGGIA	



1331003 **POMPA A VIBRAZIONE 55W**
220V.- 50Hz - 55W
attacchi ø 1/8" - con by-pass

VIBRATORY PUMP FLUID-O-TECH 55W
220V - 50Hz - 55W
connections ø 1/8" - equipped with bypass

VIBRATIONSPUMPE FLUID-O-TECH 55W
220V- 50Hz - 55W
Anschlüsse ø 1/8" - mit Bypass

GAGGIA



1341001 **SONDA LIVELLO/CALDAIA**
attacco ø 1/4"
lunghezza totale 140 mm
per GRADISCA-PORTOFINO

LEVEL/BOILER PROBE
fitting ø 1/4"
total length 140 mm
for GRADISCA-PORTOFINO

SONDE KESSEL/NIVEAU
Anschluss ø 1/4"
Gesamtlänge 140 mm
für GRADISCA-PORTOFINO

BRASILIA 00649.4.00.08



1341002 **REGOLATORE DI LIVELLO RL30/3ES/F**
5A 230/240V 50/60HZ

WATER LEVEL REGULATOR RL30/3ES/F
5A 230/240V 50/60HZ

NIVEAUREGLER RL30/3ES/F
5A 230/240V 50/60HZ

CIMBALI 531-691-000



1341003 **SONDA LIVELLO CALDAIA**

BOILER LEVEL PROBE

NIVEAUSONDE FÜR KESSEL

CIMBALI 495-517-000



1341004 **CENTRALINA 230V OSCAR**

CONTROL BOX 230V OSCAR

ELEKTRONIK-BOX 230V OSCAR

N. SIMONELLI 04900195



Adattabile/Suitable for/Passend für

1341005 **CENTRALINA 240V SEMIAUTOMATICA 1-2-3 GR**

SEMI-AUTOMATIC CONTROL BOX 240V 1-2-3 G

HALBAUTOMATISCHE ELEKTRONIK-BOX 1-2-3 GR

LA SCALA C-0147



1341006 **REGOLATORE DI LIVELLO RL30/1E-2C/C**

LEVEL ADJUSTER RL30/1E-2C/C

NIVEAUREGLER RL30/1E-2C/C

VIBIEMME ELETREGLIV



1341007 **REGOLATORE DI LIVELLO KOMETA**

KOMETA LEVEL ADJUSTER

NIVEAUREGLER KOMETA

VIBIEMME ELETDOS30



1341010 **ASSIEME SONDA DI LIVELLO**

LEVEL PROBE ASSEMBLY

GRUPPE FÜR NIVEAUFÜHLER

ELEKTRA 01110034



1341200 **REGOLATORE DI LIVELLO**
5A 230V 50/60Hz

LEVEL ADJUSTER
5A 230V 50/60Hz

NIVEAUREGLER
5A 230V 50/60Hz

FUTURMAT/ARIETE 08261307
GAGGIA
GAGGIA SPAGNA 08261307
ITALCREM 08261307
MAIRALI 08261307
VISACREM 08261307



Adattabile/Suitable for/Passend für

1341301 **REGOLATORE DI LIVELLO RL30/1E2C/F**
5A 230V 50/60Hz

WATER LEVEL REGULATOR RL30/1E2C/F
5A 230V 50/60HZ

NIVEAUREGLER RL30/1E2C/F
5A 230V 50/60HZ

BEZZERA	
CARIMALI	
CIMBALI	
CMA ASTORIA	18080
EXPOBAR	
LA PAVONI	438050
MAIRALI	
MARZOCCO	
MKN	203059
RANCILIO	
SAN MARCO	
VIBIEMME	
WEGA	



1341303 **REGOLATORE DI LIVELLO RL40/3ES/F**
220V 50/60Hz

WATER LEVEL CONTROLLER RL40/3ES/F
220V 50/60Hz

NIVEAUREGLER RL40/3ES/F
220V 50/60Hz

BEZZERA



1341304 **REGOLATORE DI LIVELLO RL30/1E/2C11**
5A 220/240V 50/60HZ

WATER LEVEL REGULATOR RL30/1E/2C11
5A 220/240V 50/60HZ

NIVEAUREGLER RL30/1E/2C11
5A 220/240V 50/60HZ

CARIMALI	
CMA ASTORIA	
GAGGIA	
MKN	203063
SAN MARCO	
WEGA	



1341305 **REGOLATORE DI LIVELLO RL30/1E/2C8**
5A 220/240V 50/60HZ

WATER LEVEL REGULATOR RL30/1E/2C8
5A 220/240V 50/60HZ

NIVEAUREGLER RL30/1E/2C8
5A 220/240V 50/60HZ

BEZZERA	7661025
MAIRALI	
N. SIMONELLI	09000015



1341306 **REGOLATORE DI LIVELLO RL30/DT/F**
5A 230V 50/60HZ

WATER LEVER REGULATOR RL30/DT/F
5A 230V 50/60HZ

NIVEAUREGLER RL30/DT/F
5A 230V 50/60HZ

BEZZERA
CMA ASTORIA



		Adattabile/Suitable for/Passend für		
1341307	**REGOLATORE DI LIVELLO RL40/1E/11** 10A 24V 50/60HZ WATER LEVEL REGULATOR RL40/1E/11 10A 24V 50/60HZ NIVEAUREGLER RL40/1E/11 10A 24V 50/60HZ	CMA ASTORIA GAGGIA WEGA		
1341308	**REGOLATORE DI LIVELLO RL40/1E/11** 10A 220/240V 50/60HZ WATER LEVEL REGULATOR RL40/1E/11 10A 220/240V 50/60HZ NIVEAUREGLER RL40/1E/11 10A 220/240V 50/60HZ	CMA ASTORIA GAGGIA SAN MARCO WEGA	18402	
1341311	**REGOLATORE DI LIVELLO RL/1E/2C/F** 220/240V WATER LEVEL REGULATOR RL/1E/2C/F 220/240V NIVEAUREGLER RL/1E/2C/F 220/240V	CMA ASTORIA	18080001	
1341312	**REGOLATORE DI LIVELLO 220V** per COMPACT WATER LEVEL CONTROLLER 220V for COMPACT WASSERSTANDREGLER 220V für COMPACT	CMA ASTORIA	18045001	
1341313	**CAVO LED COMPACT** LED COMPACT CABLE KABEL LED COMPACT	CMA ASTORIA	22623	

Adattabile/Suitable for/Passend für

1341314	**CAVO 1-2 GRUPPI RL30** timeout con led CABLE 1-2 GROUPS RL30 timeout with led KABEL 1-2 GRUPPEN RL30 timeout mit Led Anzeige	CMA ASTORIA	22625
1341315	**SONDA LIVELLO L255** WATER LEVEL PROBE L255 NIVEAUFÜHLER L255	AZKOYEN CMA ASTORIA	20252
1341320	**SONDA TEMPERATURA SELETRON** ø 3/8"M SELETRON TEMPERATURE PROBE ø 3/8"M TEMPERATURSONDE SELETRON ø 3/8" Aussengewinde	LA SPAZIALE	
1341601	**REGOLATORE DI LIVELLO 110V RL30/1E2C/F** WATER LEVEL REGULATOR 110V RL30/1E2C/F NIVEAUREGLER 110V RL30/1E2C/F	CARIMALI LA PAVONI MARZOCCO RANCILIO VIBIEMME	
1341611	**REGOLATORE DI LIVELLO 110V RL40/3ES/F** WATER LEVEL REGULATOR 110V RL40/3ES/F NIVEAUREGLER 110V RL40/3ES/F	BEZZERA	
1341631	**DOSATURA 30/1GR/F 230V 50/60Hz** per S10/DE-L7/DE DOSING P/B PANEL 30/1GR/F 230V 50/60Hz for S10/DE-L7/DE DOSIERUNG 30/1GR/F 230V 50/60Hz für S10/DE-L7/DE	RANCILIO	34070026

Adattabile/Suitable for/Passend für

1341641 **REGOLATORE DI LIVELLO 110V RL30/1E/2C11**

WATER LEVEL REGULATOR 110V RL30/1E/2C11

NIVEAUREGLER 110V RL30/1E/2C11

CMA ASTORIA
SAN MARCO
WEGA



1341642 **REGOLATORE DI LIVELLO 110V RL40/1E/11**

WATER LEVEL REGULATOR 110V RL40/1E/11

NIVEAUREGLER 110V RL40/1E/11

CMA ASTORIA



1341646 **REGOLATORE DI LIVELLO 110V RL30/1E/2C/C**

WATER LEVEL REGULATOR 110V RL30/1E/2C/C

NIVEAUREGLER 110V RL30/1E/2C/C

VIBIEMME



1341700 **REGOLATORE DI LIVELLO RL30/1E/8**
5A 230/240V 50/60HZ

WATER LEVEL REGULATOR RL30/1E/8
5A 230/240V 50/60HZ

NIVEAUREGLER RL30/1E/8
5A 230/240V 50/60HZ

CMA ASTORIA



1341750 **SONDA DI LIVELLO 125 mm**

WATER LEVEL PROBE 125 mm

NIVEAUFÜHLER 125 mm

AZKOYEN	
CMA ASTORIA	20251
FAEMA	
GAGGIA	
LA PAVONI	438015
LA SCALA	C-0351
RANCILIO	
VFA	
WEGA	W10655
WEGA	WY20251
GRIMAC	



Adattabile/Suitable for/Passend für

1341751 **SONDA DI LIVELLO 150 mm 1/4**

WATER LEVEL PROBE 150 mm

NIVEAUFÜHLER 150 mm

CIMBALI
CMA ASTORIA
EXPOBAR
GAGGIA
LA PAVONI
MAIRALI
MARCFI-ANCAS
N. SIMONELLI
RANCILIO
SAN MARCO
UNIC
VFA
VIBIEMME
GRIMAC GR212



1341752 **SONDA LIVELLO ø 1/4" 145 mm.**

WATER LEVEL PROBE ø 1/4" 145 mm

NIVEAUFÜHLER ø 1/4" 145 mm

CONTI
FIORENZATO C.S. A1400001



1341754 **SONDA LIVELLO COMLETA**

COMPLETE WATER LEVEL SENSOR

NIVEAUFÜHLER KOMPLETT

AZKOYEN



1341756 **SONDA TERMO REGOLATORE**

HEAT REGULATOR PROBE

SENSOR FÜR WÄRMEREGLER

LA SPAZIALE
LA SPAZIALE 01486



1341801 **SONDA TEMPERATURA 3/8" GAS EPOCA**

TEMPERATURE PROBE 3/8"

TEMPERATURFÜHLER 3/8"

RANCILIO 34070174



1341802 **SONDA RALS COMPLETA**

RALS PROBE ASSEMBLY

SENSOR RALS KOMPLETT

RANCILIO 34200086



1342001 **ZOCCOLO 8 FORI**

EIGHT-HOLE SOCKET

SOCKEL MIT 8 LÖCHERN

BRASILIA 01810.2.00.08
N. SIMONELLI



		Adattabile/Suitable for/Passend für	
1342002	**ZOCCOLO 11 FORI** ELEVEN-HOLE SOCKET SOCKEL MIT 11 LÖCHERN	CARIMALI CMA ASTORIA 18600 FAGOR R743009000 GAGGIA SAN MARCO VFA	
1346501	**RULLINO INOX CAMME E64/66** STAINLESS STEEL ROLL E64/66 ROLLE AUS INOX STAHL E64/66	FAEMA	
1346506	**RULLINO DI SCORRIMENTO ø 5x10 mm** SLIDING ROLL ø 5x10 mm ANTRIEBSROLLE ø 5x10 mm	SAN MARCO 205175	
1346801	**RULLO FULCRO LEVA** LEVER ROLL ROLLE FÜR HEBELDREHPUNKT	RANCILIO 23135006	
1346802	**RULLO LEVA** LEVER ROLL ROLLE FÜR HEBEL	RANCILIO 26128010	
1348001	**RUBINETTO VAPORE COMPLETO SX** per modello PREMIER LEFT COMPLETE STEAM TAP for model PREMIER MUTTER für Modell PREMIER	N. SIMONELLI 78006000	
1348002	**RUBINETTO VAPORE COMPLETO DX** per modello PREMIER RIGHT COMPLETE STEAM TAP for model PREMIER DAMPFHAHN KOMPLETT RECHTS für Modell PREMIER	N. SIMONELLI 78005000	

Adattabile/Suitable for/Passend für

1348003	**RUBINETTO ACQUA CALDA** HOT WATER TAP HEIßWASSERHAHN	N. SIMONELLI	75007011	
1348004	**CORPO RUBINETTO** TAP BODY HAHNKÖRPER	EXPOBAR	30370070	
1348005	**DADO 1/4”** NUT 1/4” MUTTER 1/4”	EXPOBAR	30100010	
1348006	**RUBINETTO ENTRATA ACQUA ø 1/4”MF** WATER INLET TAP ø 1/4”MF WASSEREINLAUFHAHN ø 1/4”INNEN-AUSSENGEW.	AZKOYEN		
1348007	**RUBINETTO CARICO ACQUA ø 3/8”** WATER INLET TAP ø 3/8” WASSEREINLAUFHAHN ø 3/8”	AZKOYEN		
1348008	**RUBINETTO VAPORE AUSTRALIA ø 3/8”** AUSTRALIA STEAM TAP ø 3/8” DAMPFEINLAUFHAHN AUSTRALIA ø 3/8”	AZKOYEN		
1348009	**RUBINETTO ACQUA E VAPORE BRAVO** COMPLETE BRAVO WATER AND STEAM TAP WASSER- / DAMPFHAHN BRAVO	AZKOYEN		

1348010

		Adattabile/Suitable for/Passend für		
1348010	**CORPO RUBINETTO** TAP BODY HAHNKÖRPER	EXPOBAR	30369125	
1348011	**DADO PER RUBINETTO** TAP NUT MUTTER FÜR HAHN	AZKOYEN		
1348012	**DADO PER RUBINETTO** TAP NUT MUTTER FÜR HAHN	AZKOYEN		
1348013	**CORPO RUBINETTO A ELETTROVALVOLA** TAP BODY WITH SOLENOID VALVE HAHNKÖRPER FÜR MAGNETVENTIL	EXPOBAR	30369130	
1348014	**CORPO RUBINETTO** TAP BODY HAHNKÖRPER	EXPOBAR	30369120	
1348015	**CORPO RUBINETTO** TAP BODY HAHNKÖRPER	EXPOBAR	30369100	
1348016	**RUBINETTO ACQUA CENTURY COMPLETO** COMPLETE WATER TAP CENTURY WASSERHAHN CENTURY KOMPLETT	BRASILIA	05749.6.00.09	

Adattabile/Suitable for/Passend für

1348017 **RUBINETTO ACQUA GRADISCA COMPLETO**

COMPLETE WATER TAP GRADISCA

WASSERHAHN GRADISCA KOMPLETT

BRASILIA 09461.6.00.09



1348018 **RUBINETTO ACQUA PORTOFINO COMPLETO**

COMPLETE WATER TAP PORTOFINO

WASSERHAHN PORTOFINO KOMPLETT

BRASILIA 06391.6.00.09



1348019 **CORPO RUBINETTO TENUTA IN GOMMA**

TAP BODY WITH RUBBER SEALING

HAHNKÖRPER MIT GUMMIDICHTUNG

BRASILIA 12010.0.00.04



1348020 **CORPO RUBINETTO**

TAP BODY

HAHNKÖRPER

BRASILIA 00025.0.00.04



1348021 **CORPO RUBINETTO LADY**

TAP BODY LADY

HAHNKÖRPER LADY

BRASILIA 02169.0.00.04



		Adattabile/Suitable for/Passend für		
1348022	**DADO 3/8" CON RIBASSO** STUB NUT 3/8" FLACHMUTTER 3/8"	BRASILIA	00026.0.00.04	
1348023	**SEEGER PER ALBERO ø 9 mm** SHAFT SEEGER RING ø 9 mm SEEGER FÜR WELLE ø 9 mm	BRASILIA	05501.0.00.03	
1348024	**RACCORDO SUPERIORE** TOP FITTING OBERE ANSCHLUSS	BRASILIA	00161.0.00.04	
1348025	**DADO M3 OTTONE** BRASS NUT M3 MUTTER AUS MESSING M3	BRASILIA	01263.0.00.03	
1348026	**RUBINETTO VAPORE CENTURY COMPLETO** COMPLETE STEAM TAP CENTURY DAMPFHAHN CENTURY KOMPLETT	BRASILIA	05750.6.00.09	
1348027	**RUBINETTO VAPORE PORTOFINO COMPLETO** COMPLETE STEAM TAP PORTOFINO DAMPFHAHN PORTOFINO KOMPLETT	BRASILIA	06392.6.00.09	
1348028	**RUBINETTO VAPORE GRADISCA COMPLETO** COMPLETE STEAM TAP GRADISCA DAMPFHAHN GRADISCA KOMPLETT	BRASILIA	06398.6.00.09	

Adattabile/Suitable for/Passend für

1348029	**SEEGER** SEEGER SEEGER	CIMBALI	568-101-000	
1348030	**DADO 1/2”** NUT 1/2” MUTTER 1/2”	CIMBALI	590-018-000	
1348031	**CORPO RUBINETTO VAPORE CROMATO** CHROME PLATED STEAM TAP ASSEMBLY VERCHROMTER DAMPFHAHNKÖRPER	ELEKTRA	00150021	
1348032	**CORPO RUBINETTO DORATO OTTONE ø 3/8”** BRASS GOLDEN TAP ASSEMBLYø 3/8” GOLDENER HAHNKÖRPER AUS MESSING ø 3/8”	ELEKTRA	00150019	
1348033	**DADO OTTONE M20x1** BRASS NUT M20x1 MUTTER AUS MESSING M20x1	BRASILIA	17693.0.00.03	
1348034	**CORPO RUBINETTO CLUB** TAP ASSEMBLY CLUB HAHNKÖRPER CLUB	BRASILIA	00162.0.00.04	
1348035	**DADO 1/8”** NUT 1/8” MUTTER 1/8”	N. SIMONELLI	00300005	
1348036	**DADO 3/8” OTTONE PER RUBINETTO** BRASS NUT 3/8” FOR NUT MUTTER 3/8” AUS MESSING FÜR HAHN	FAEMA N. SIMONELLI	4031045316 00300012	

1348037

Adattabile/Suitable for/Passend für

1348037	**RUBINETTO ACQUA PREMIER** PREMIER WATER TAP WASSERHAHN PREMIER	N. SIMONELLI	78007000	
1348038	**CORPO RUBINETTO** TAP ASSEMBLY HAHNKÖRPER	N. SIMONELLI	07300354	
1348039	**CORPO RUBINETTO** TAP ASSEMBLY HAHNKÖRPER	N. SIMONELLI	07300119	
1348040	**FORCELLA RUBINETTO** TAP FORK GABEL FÜR HAHN	N. SIMONELLI	07300355	
1348041	**DADO AUTOBLOCCANTE M8** SELF-LOCKING NUT M8 SELBSTSICHERNDE MUTTER M8	FAEMA	4034052287	
1348042	**DADO CROMATO** CHROME PLATED NUT VERCHROMTE MUTTER	FAEMA	4822135878	
1348043	**SEEGER** SEEGER RING SEEGER	FAEMA		

Adattabile/Suitable for/Passend für

1348044	**RUBINETTO ACQUA COMPLETO** per EPOCA COMPLETE WATER TAP for EPOCA WASSERHAHN KOMPLETT für EPOCA	RANCILIO	10705152	
1348045	**BUSSOLA RUBINETTO** TAP BUSHING BUCHSE FÜR HAHN	RANCILIO	23220029	
1348046	**BUSSOLA ASTA RUBINETTO** TAP ROD BUSHING BUCHSE FÜR HAHNSTIFT	RANCILIO	23224002	
1348047	**TUBO MISCELATORE** MIXER PIPE ROHR FÜR MISCHBATTERIE	CIMBALI	407-502-000	
1348048	**CORPO MISCELATORE** MIXER ASSEMBLY MISCHBATTERIEKÖRPER	CIMBALI	407-501-000	
1348049	**SPINA ELASTICA ECCENTRICO ø 4x20 mm** ECCENTRIC ELASTIC CLASP ø 4x20 mm SPANNHÜLSE FÜR EXCENTER ø 4x20 mm	SAN MARCO	204060	
1348050	**SEEGER** SEEGER RING SEEGER	LA PAVONI	404108	
1348051	**CORPO VALVOLA ESPANSIONE** EXPANSION VALVE ASSEMBLY EXPANSIONVENTILKÖRPER	VIBIEMME	RACCCOVAES	

		Adattabile/Suitable for/Passend für	
1348052	**BUSSOLA REGOLATRICE RUBINETTO** TAP ADJUSTING BUSHING EINSTELLBUCHSE FÜR HAHN	RANCILIO	26220015
1348053	**CORPO RUBINETTO** TAP BODY HAHNKÖRPER	BRASILIA	00109.0.00.04
1348130	**ASSIEME RUBINETTO VAPORE CROMATO** CHROME STEAM TAP ASSEMBLY GRUPPE FÜR DAMPFHAHN VERCHROMT	ELEKTRA	01990039
1348131	**ASSIEME RUBINETTO ACQUA CROMATO** CHROME WATER TAP ASSEMBLY GRUPPE FÜR WASSERHAHN VERCHROMT	ELEKTRA	01991039
1348132	**TIRANTE** TIE ROD ZUGSTANGE	ELEKTRA	00048014
1348201	**BLOCCO RUBINETTO ENTRATA ACQUA** WATER INLET TAP GROUP GRUPPE WASSEREINGANGHAHN	CARIMALI	

Adattabile/Suitable for/Passend für

1348210 **RUBINETTO CARICO ACQUA**

WATER INLET TAP

WASSEREINLAUFHAHN

EXPOBAR 15000210
FIORENZATO C.S. A2200009



1348211 **RUBINETTO VAPORE**

STEAM TAP

DAMPFVENTIL

FIORENZATO C.S. A2200021



1348213 **BUSSOLA TUBO VAPORE**

STEAM PIPE BUSHING

BUCHSE FÜR DAMPFROHR

FIORENZATO C.S. A2200004



1348216 **SPINA ELASTICA 2x16 mm.**
per perno rubinetto ceramico

CLASP 2x16 mm.
for ceramic tap shaft

SPANNHÜLSE 2x16 mm.
für Achse Keramikhahn

BRASILIA 05522.0.00.03



1348221 **RUBINETTO ACQUA VAPORE**
attacchi ø 3/8”-1/4”

WATER STEAM TAP
connections ø 3/8”-1/4”

WASSER- UND DAMPFHAHN
Anschlüsse ø 3/8”-1/4”

RENEKA 9007699



1348226 **RUBINETTO VAPORE**

STEAM TAP

DAMPFHAHN

EXPOBAR 15000322



1348227

Adattabile/Suitable for/Passend für

1348227 **RUBINETTO ACQUA**

WATER TAP

WASSERHAHN

EXPOBAR 15000330



1348301 **RUBINETTO VAPORE**

STEAM TAP

DAMPFVENTIL

CARIMALI



1348302 **RUBINETTO COMPLETO**

COMPLETE TAP

HAHN KOMPLETT

CONTI



1348303 **RUBINETTO ENTRATA ACQUA**

WATER INLET TAP

WASSEREINLAUFHAHN

CARIMALI



1348304 **SUPPORTO RULLO**

ROLLER SUPPORT

WALZENSTÜTZE

CONTI 405601



1348305 **RUBINETTO XEOS EV COMPLETO**

COMPLETE TAP XEOS EV

HAHN XEOS EV KOMPLETT

CONTI 410134



1348306 **RUBINETTO CARICO ACQUA**
attacchi ø 1/4”

WATER INLET TAP
connections ø 1/4”

WASSEREINLAUFHAHN
Anschlüsse ø 1/4”

FUTURMAT/ARIETE 07466006
GAGGIA
GAGGIA SPAGNA 07466006
ITALCREM 07466006
MAIRALI 07466006
VISACREM 07466006



Adattabile/Suitable for/Passend für

1348308	**RUBINETTO COMPLETO TWIN STAR** COMPLETE TAP TWIN STAR HAHN KOMPLETT TWIN STAR	CONTI	405587	
1348309	**RUBINETTO VAPORE E91-DUE** attacchi ø 1/4" MC - 1/2" F STEAM TAP E91-DUE connections ø 1/4" MC - 1/2" F DAMPFHAHN E91-DUE Anschlüsse ø 1/4" außen - 1/2" innen	FAEMA FAEMA	2221134646 2221134653	
1348310	**RUBINETTO CARICO COMPLETO 220V** COMPLETE INLET TAP 220V EINLAUFHAHN 220V KOMPLETT	CONTI	405586	
1348311	**RUBINETTO ACQUA/VAPORE** attacchi ø 1/4"-3/8" WATER/STEAM TAP connections ø 1/4" - 3/8" WASSER- / DAMPFVENTIL Anschlüsse ø 1/4" - 3/8"	LA PAVONI	395119	
1348312	**RUBINETTO CARICO 110V** INLET TAP 110V EINLAUFHAHN 110V	CONTI		
1348313	**CORPO RUBINETTO CARICO BAR/PUB** WATER INLET TAP BODY BAR/PUB EINLAUFHAHNKÖRPER BAR/PUB	LA PAVONI	31107402	

1348314

Adattabile/Suitable for/Passend für

1348314 **RUBINETTO COMPLETO CLUB**

COMPLETE TAP "CLUB"

HAHN CLUB KOMPLETT

CONTI



1348315 **DISTANZIALE ø 11x11 mm.**

SPACER ø 11x11 mm

DISTANZSTÜCK ø 11x11 mm

CIMBALI 427-026-000



1348316 **RUBINETTO ACQUA/VAPORE**
attacchi ø 1/4" - 3/8"

WATER/STEAM TAP
connections: ø 1/4" - 3/8"

WASSER- / DAMPFVENTIL
Anschlüsse: ø 1/4" - 3/8"

CIMBALI 485-514-000
CIMBALI 485-514-010
CIMBALI 485-514-020
CIMBALI 485-923-012
FAEMA 485923012



1348317 **PERNO PER RUBINETTO COMPLETO**

SPINDLE FOR COMPLETE TAP

STIFT FÜR HAHN KOMPLETT

CIMBALI 485-910-002
FAEMA
VFA



1348319 **CORPO RUBINETTO**
attacco ø 1/4"
con raccordo di riduzione ø 3/8" - 1/4"

TAP BODY
connection ø 1/4"
with reduction fitting ø 3/8" - 1/4"

HAHNKÖRPER
Anschluss ø 1/4"
mit Reduzierstück ø 3/8" - 1/4"

FAEMA 4821109716
MARZOCCO



1348320 **SEEGER ø 16 mm**

SEEGER RING ø 16 mm

SEEGERRING ø 16 mm

FAEMA 4081050302
MARZOCCO



1348321 **RUBINETTO ACQUA/VAPORE**
attacchi ø 3/8" - 3/8"

WATER/STEAM TAP
connections ø 3/8"- 3/8"

WASSER- / DAMPFVENTIL
Anschlüsse ø 3/8" - 3/8"

CMA ASTORIA
WEGA W10582+W10565



Adattabile/Suitable for/Passend für

1348322 **ASSIEME RUBINETTO VAPORE**

STEAM TAP ASSEMBLY

DAMPFROHR KOMPLETT

CMA ASTORIA	56110



1348323 **RUBINETTO CON MANOPOLA VAPORE**

STEAM TAP WITH KNOB

HAHN MIT DAMPFDREHKNOPF

BEZZERA	5974005
BEZZERA	5974007
BEZZERA	5974008
BEZZERA	5974009
BEZZERA	5974010
LA SPAZIALE	



1348325 **RUBINETTO ACQUA/VAPORE**

WATER/STEAM TAP

WASSER- / DAMPFVENTIL

BEZZERA	
CARIMALI	



1348326 **SEEGER ø 7 mm**

SEEGER RING ø 7 mm

SEEGERRING ø 7 mm

LA SPAZIALE	
RANCILIO	37510700
SAN MARCO	204063



1348327 **GHIERA TUBO VAPORE ACQUA**

RING NUT WATER/STEAM PIPE

NUTMUTTER FÜR DAMPF- / WASSERROHR

BEZZERA	5221824NC



1348328 **GHIERA RUBINETTO**

RING NUT FOR TAP

ZWINGE FÜR HAHN

BEZZERA	5222801



1348330 **RUBINETTO BAR COMPLETO**

BAR TAP ASSEMBLY

HAHN BAR KOMPLETT

BRASILIA	01169.6.00.09



1348334

		Adattabile/Suitable for/Passend für		
1348334	**VITE PER SNODO** ARTICULATION SCREW GELENKSCHRAUBE	BRASILIA	00107.4.00.04	
1348336	**CORPO RUBINETTO** TAP BODY HAHNKÖRPER	CARIMALI		
1348337	**CORPO RUBINETTO VAPORE** STEAM TAP BODY DAMPFHAHNKÖRPER KOMPLETT	CARIMALI		
1348340	**RUBINETTO SERIE AMERICA** TAP - "AMERICA" SERIES HAHN SERIE AMERICA	BRASILIA	01153.4.00.09	
1348343	**PERNO APERTURA** TAP SWITCHING SPINDLE ÖFFNUNGSSTIFT	BRASILIA	02088.0.10.04	
1348344	**DADO 3/8 CROMATO** CHROMIUM-PLATED NUT 3/8 VERCHROMTE MUTTER 3/8	BRASILIA	00145.0.10.04	
1348345	**RUBINETTO CLUB** TAP FOR MOD. CLUB HAHN CLUB	BRASILIA	01103.4.00.09	
1348348	**PERNO APERTURA RUBINETTO** TAP SWITCHING PIN ÖFFNUNGSSTIFT FÜR HAHN	BRASILIA	02086.0.10.04	
1348352	**TERMINALE RUBINETTO** TAP FITTING ENDSTÜCK FÜR HAHN	CMA ASTORIA WEGA	43020 W10542	

Adattabile/Suitable for/Passend für

1348355 **RUBINETTO VAPORE CERAMICO**
attacchi ø 1/4"M - 1/8"F

CERAMIC STEAM TAP
connections: ø 1/4"M - 1/8"F

DAMPFHAHN (KERAMIK)
Anschlüsse ø 1/4" Außengewinde - 1/8" Innengewinde

BRASILIA 05733.4.00.09



1348356 **RUBINETTO TENUTA GOMMA 2000**

RUBBER SEAL TAP 2000

HAHN MIT WASSER- / DAMPFDICHTUNG 2000

BRASILIA 11927.4.00.09



1348357 **CORPO RUBINETTO VERSIONE CERAMICA**

TAP BODY CERAMIC VERSION

HAHNKÖRPER (KERAMIK)

BRASILIA 05382.0.00.04



1348358 **RACCORDO PER RUBINETTO**

TAP END FITTING

VERBINGSSTÜCK FÜR HAHN

BRASILIA 05383.0.00.04



1348361 **RUBINETTO ACQUA CALDA**

HOT WATER TAP

HEIßWASSERHAHN

N. SIMONELLI 75007007



1348362 **RUBINETTO VAPORE**
per modello MAC 2000

STEAM TAP
for model MAC 2000

DAMPFHAHN
für Modell MAC 2000

N. SIMONELLI 75006009



Adattabile/Suitable for/Passend für

1348364 **RUBINETTO VAPORE**
attacco ø 1/4”
per modello MAC 2000

STEAM TAP
connection: ø 1/4”
for model MAC 2000

DAMPFHAHN
Anschluss: ø 1/4”
für Modell MAC 2000

N. SIMONELLI 75006032



1348365 **RUBINETTO ACQUA CALDA**
attacco: ø 1/4”
per modello PREMIER

HOT WATER TAP
connection: ø 1/4”
for model PREMIER

HEIßWASSERHAHN
Anschluss: ø 1/4”
für Modell PREMIER

N. SIMONELLI 75007004



1348366 **GHIERA RUBINETTO**

TAP NUT

NUTMUTTER FÜR HAHN

GAGGIA 00.90.91.17



1348367 **GHIERA**

NUT

NUTMUTTER

SAN MARCO 205021



1348372 **RUBINETTO ACQUA/VAPORE**

WATER/STEAM TAP

WASSER- / DAMPFHAHN

MARCFI-ANCAS BM-2108
MARCFI-ANCAS



1348373 **RUBINETTO ENTRATA ACQUA**
attacchi ø 1/4”
perno lungo

WATER INLET TAP
connections: ø 1/4”
long pin

WASSEREINLAUFHAHN
Anschlüsse: ø 1/4”
langer Stift

FUTURMAT/ARIETE
MAIRALI
MARCFI-ANCAS



1348374 **RUBINETTO CARICO COMPLETO**

WATER INLET TAP ASSEMBLY

EINLAUFHAHN KOMPLETT

MARCFI-ANCAS BL-2011
MARCFI-ANCAS



Adattabile/Suitable for/Passend für

1348376 **RUBINETTO CARICO 2° SERIE**

WATER INLET TAP SECOND SERIES

EINLAUFHAHN 2. SERIE

MARCFI-ANCAS



1348381 **RUBINETTO CARICO MERCURY**
con valvola di ritegno

INLET TAP MERCURY
with non-return valve

EINLAUFHAHN MERCURY
mit Rückschlagventil

VIBIEMME RACCRUBCAACME



1348401 **RUBINETTO CARICO COMPLETO**

INLET TAP ASSEMBLY

EINLAUFHAHN KOMPLETT

CMA ASTORIA 61003
FUTURMAT/ARIETE
WEGA W05166



1348423 **PERNO RUBINETTO**

TAP SPINDLE

BOLZEN FÜR HAHN

LA SPAZIALE



1348451 **CORPO RUBINETTO VAPORE**
attacchi ø 3/8" - 3/8"

STEAM TAP BODY
connections ø 3/8" - 3/8"

DAMPFHAHNKÖRPER
Anschlüsse: ø 3/8" - 3/8"

CMA ASTORIA 53003
WEGA W10565



1348452 **KIT ASTA COMANDO**

CONTROL ROD ASSEMBLY

STEUERACHSE KOMPLETT

CMA ASTORIA 56100
CMA ASTORIA 56100R
CMA ASTORIA 561001
WEGA W10582
WEGA WY56100



1348453 **GHIERA M 26x1,5**

NUT M 26x1.5

RING AUßENGEWINDE 26x1,5

CMA ASTORIA 25384
WEGA W10566



1348456 **PISTONCINO H 20**

PISTON H 20

KOLBEN H 20

CMA ASTORIA 25615
WEGA W10546



Adattabile/Suitable for/Passend für

1348457 **RUBINETTO DI CARICO COMPLETO**
WATER INLET TAP ASSEMBLY
EINLAUFHAHN KOMPLETT

CMA ASTORIA	61006
WEGA	



1348458 **GHIERA PER RUBINETTO**
TAP NUT
NUTMUTTER FÜR HAHN

CMA ASTORIA	25385
WEGA	W10662



1348463 **GHIERA PER RUBINETTO**
TAP NUT
RING FÜR HAHN

BEZZERA



1348464 **GHIERA RUBINETTO**
TAP NUT
NUTMUTTER FÜR HAHN

BEZZERA



1348471 **RUBINETTO VAPORE COMPLETO**
STEAM TAP ASSEMBLY
DAMPFHAHN KOMPLETT

FUTURMAT/ARIETE



1348472 **RUBINETTO VAPORE COMPLETO**
STEAM TAP ASSEMBLY
DAMPFHAHN KOMPLETT

FUTURMAT/ARIETE	08165904
GAGGIA	
GAGGIA SPAGNA	08165904
ITALCREM	08165904
MAIRALI	08165904
VISACREM	08165904



1348473 **RUBINETTO ACQUA COMPLETO**
WATER TAP ASSEMBLY
WASSERHAHN KOMPLETT

FUTURMAT/ARIETE	08205908
GAGGIA	
GAGGIA SPAGNA	08205908
ITALCREM	08205908
MAIRALI	08205908
VISACREM	08205908



Adattabile/Suitable for/Passend für

1348474 **RUBINETTO SCALDATAZZE**

CUP WARMER TAP

HAHN FÜR TASSENWÄRMER

FUTURMAT/ARIETE



1348475 **CORPO TENUTA RUBINETTO**

TAP SEALING UNIT

HAHNKÖRPER

FUTURMAT/ARIETE



1348476 **DADO**

NUT

MUTTER

FUTURMAT/ARIETE	08165110
GAGGIA	
GAGGIA SPAGNA	08165110
ITALCREM	08165110
MAIRALI	08165110
VISACREM	08165110



1348477 **RUBINETTO ACQUA/VAPORE**

WATER/STEAM TAP

WASSER-/DAMPFVENTIL

FUTURMAT/ARIETE	08204802
FUTURMAT/ARIETE	08217804
GAGGIA	
GAGGIA SPAGNA	08204802
GAGGIA SPAGNA	08217804
ITALCREM	08204802
ITALCREM	08217804
MAIRALI	08204802
MAIRALI	08217804
VISACREM	08204802
VISACREM	08217804



1348482 **RUBINETTO CARICO ACQUA**

WATER INLET TAP

WASSEREINLAUFHAHN

GAGGIA



1348483 **RUBINETTO VAPORE ACQUA**

WATER/STEAM TAP

DAMPF- / WASSERVENTIL

GAGGIA RB0740/A



1348549 **GHIERA 3/8 FILETTATA**

RING NUT 3/8

NUTMUTTER 3/8

BRASILIA 05363.0.14.04



		Adattabile/Suitable for/Passend für		
1348600	**RUBINETTO VAPORE COMPLETO** COMPLETE STEAM TAP DAMPFHAHN KOMPLETT	LA PAVONI	394210	
1348703	**RUBINETTO VAPORE COMPLETO** COMPLETE STEAM TAP DAMPFROHR KOMPLETT	GRIMAC	GR211C	
1348704	**RUBINETTO ACQUA COMPLETO** COMPLETE WATER TAP WASSERROHR KOMPLETT	GRIMAC	GR167C	
1348705	**SEEGER RUBINETTO VAPORE** SEEGER RING FOR STEAM TAP SEEGER DAMPFROHR	GRIMAC	GR844	
1348706	**DISTRIBUTORE CARICO ACQUA** WATER INLET TAP GROUP VERTEILER FÜR WASSEREINLAUF	GRIMAC	GR001C	
1348707	**RUBINETTO VAPORE COMPLETO** COMPLETE STEAM TAP DAMPFROHR KOMPLETT	GRIMAC	GR118	

		Adattabile/Suitable for/Passend für		
1348721	**RUBINETTO CARICO ACQUA VAPORE** WATER/STEAM INLET TAP WASSER- / DAMPFEINLAUFHAHN	LA SPAZIALE		
1348726	**PIASTRINA PER RUBINETTO** TAP PLATE SCHEIBE FÜR HAHN	LA SPAZIALE		
1348750	**CORPO RUBINETTO** TAP BODY HAHNKÖRPER	SAN MARCO	502050	
1348751	**RUBINETTO VAPORE COMPLETO** attacchi ø 3/8" - 3/8" STEAM TAP ASSEMBLY connections ø 3/8" - 3/8" DAMPFHAHN KOMPLETT Anschlüsse ø 3/8" - 3/8"	SAN MARCO	400086	
1348752	**RUBINETTO ALIMENTAZIONE COMPLETO** attacchi ø 3/8" - 3/8" INLET TAP ASSEMBLY connections ø 3/8" - 3/8" EINLAUFHAHN KOMPLETT Anschlüsse ø 3/8" - 3/8"	SAN MARCO	400128	
1348753	**GRUPPO VALVOLA COMPLETO** VALVE GROUP ASSEMBLY S.MARCO VENTILE S. MARCO KOMPLETT	SAN MARCO	400029	

		Adattabile/Suitable for/Passend für		
1348755	**RUBINETTO VAPORE COMPLETO** attacco ø 1/4” COMPLETE WATER STEAM TAP connection ø 1/4” DAMPFHAHN KOMPLETT Anschluss ø 1/4”	SAN MARCO		
1348756	**RUBINETTO VAPORE** con manopola per BZ35/40/99 STEAM TAP with knob for BZ35/40/99 DAMPFHAHN mit Drehknopf für BZ35/40/99	BEZZERA	5974003	
1348757	**RUBINETTO ACQUA** completo di manopola per BZ35/40/99 WATER TAP complete with knob for BZ35/40/99 WASSERHAHN komplett mit Drehknopf für BZ35/40/99	BEZZERA	5974004	
1348758	**RUBINETTO ACQUA/VAPORE** per ELLISSE WATER/STEAM TAP for ELLISSE HAHN WASSER/DAMPF für ELLISSE	BEZZERA BEZZERA BEZZERA BEZZERA	5974007 5974008 5974009 5974010	
1348759	**RUBINETTO ACQUA MODELLO 105** COMPLETE WATER TAP MODEL 105 WASSERHAHN KOMPLETT MODELL 105	SAN MARCO		
1348760	**RUBINETTO VAPORE COMPLETO MODELLO 105** COMPLETE TAP MODEL 105 HAHN KOMPLETT MODELL 105	SAN MARCO		

Adattabile/Suitable for/Passend für

1348802	**DADO BASSO 3/8”** LOW NUT 3/8” KLEINE MUTTER 3/8”	RANCILIO	23222002	
1348804	**RUBINETTO ACQUA SCALDATAZZE** CUP WARMER WATER TAP WASSERHAHN FÜR TASSENWÄRMER	RANCILIO	10060130	
1348805	**RUBINETTO VAPORE** raccordi ø 3/8” - 3/8” STEAM TAP connections ø 3/8” - 3/8” DAMPFHAHN Anschlüsse ø 3/8” - 3/8”	RANCILIO RANCILIO	10060110 10060114	
1348806	**RUBINETTO CARICO COMPLETO** INLET TAP ASSEMBLY EINLAUFHAHN KOMPLETT	RANCILIO	10060260	
1348807	**RUBINETTO CARICO ML** INLET TAP ML EINLAUFHAHN ML	RANCILIO	10060290	
1348808	**FULCRO PULSANTE ALIMENTAZIONE** INLET TAP KNOB FULCRUM DREHPUNKT FÜR STROMVERSORGUNGSSCHALTER	RANCILIO	32550278	
1348810	**CORPO ALIMENTAZIONE Z11** INLET TAP BODY Z11 STROMVERSORGUNGSKÖRPER Z11 -OT-	RANCILIO	20121012	

1348811

Adattabile/Suitable for/Passend für

1348811	**DISTANZIALE** SPACER DISTANZSTK	RANCILIO	23208015	
1348813	**DADO M 4 ALTO FE.ZN.** NUT M4 GROSSE SCHRAUBENMUTTER AUßENGEW. 4	RANCILIO	37310400	
1348814	**ROSETTA DENTATA** COGGED WASHER ZAHNSCHEIBE	RANCILIO	37430400	
1348815	**SPINETTA PULSANTE ALIMENTAZIONE Z11** INLET TAP KNOB PIN Z11 STIFT FÜR STROMVERSORGUNGSSCHALTER Z11	RANCILIO	25116001	
1348817	**ANELLO ELASTICO** ELASTIC RING ELASTISCHER RING	CIMBALI FAEMA N. SIMONELLI RANCILIO SAN MARCO SAN MARCO	568-204-051 37510400 204017	
1348821	**GUARNIZIONE RAME ø 15x10x1 mm** LEVEL PLUG COPPER GASKET KUPFERSTOPFDICHTUNG FÜR NIVEAU	RANCILIO	36240002	
1348824	**GUIDA MOLLA** GUIDE FOR INLET TAP KNOB SPRING FEDERFÜHRUNG F. DRUCKTASTE STROMVERSORG.	RANCILIO	23129007	
1348826	**GUARNIZIONE ASTA** ROD GASKET PV-RUBBER GUMMIDICHTUNG FÜR ACHSE	RANCILIO	36101002	
1348828	**DADO PULSANTE ALIMENTAZIONE Z11** INLET TAP KNOB NUT Z11 SCHRAUBENMUTTER STROMVERSORGUNGSSCHALTER	RANCILIO	23225023	

Adattabile/Suitable for/Passend für

1348829 **ROSETTA DENTATA**

COGGED WASHER

ZAHNSCHEIBE

RANCILIO 37431600



1348841 **RUBINETTO ACQUA/VAPORE**
attacco ø 1/4" conico
attacco ø 3/8"

WATER/STEAM TAP
conical connection ø 1/4"
connection ø 3/8"

WASSER- / DAMPFVENTIL
kegelförmiger Anschluss ø 1/4"
Anschluss ø 3/8"

CARIMALI
FAEMA
FUTURMAT/ARIETE
LA SCALA



1348842 **RUBINETTO VAPORE**
attacchi ø 1/4" - 3/8"

STEAM TAP
connections ø 1/4" - 3/8"

DAMPFHAHN
Anschlüsse ø 1/4" - 3/8"

FAEMA
FUTURMAT/ARIETE
VIBIEMME RACCP724
GRIMAC GR329



1348843 **RUBINETTO VAPORE**
attacco ø 1/4" conico

STEAM TAP
conical connection ø 1/4"

DAMPFHAHN
kegelförmiger Anschluss ø 1/4"

VIBIEMME



1348845 **RUBINETTO VAPORE**
attacchi ø 3/8"

STEAM TAP
connections ø 3/8"

DAMPFHAHN
Anschlüsse ø 3/8"

FAEMA 2211135806
FUTURMAT/ARIETE



1348851 **RUBINETTO ACQUA-VAPORE**

WATER/STEAM TAP

WASSER- / DAMPFHAHN

LA PAVONI



1348855 **RUBINETTO VAPORE MLN**
attacchi ø 3/8"

MLN STEAM TAP
connections ø 3/8"

DAMPFVENTIL MLN
Anschlüsse ø 3/8"

RANCILIO 10060100



1348882

		Adattabile/Suitable for/Passend für		
1348882	**RUBINETTO CARICO ACQUA** attacchi 3/8” WATER INLET TAP connections ø 3/8” WASSEREINLAUFHAHN Anschlüsse ø 3/8”	CONTI		
1348886	**RUBINETTO ACQUA/VAPORE UNIC** attacchi ø 3/8” WATER/STEAM TAP UNIC connections ø 3/8” WASSER- / DAMPFHAHN UNIC Anschlüsse ø 3/8”	UNIC		
1349001	**RACCORDO** FITTING ANSCHLUSS	EXPOBAR	30369135	
1349002	**RACCORDO 1/4”** FITTING 1/4” ANSCHLUSS 1/4”	EXPOBAR FAEMA	30000215	
1349003	**RACCORDO PERNO VALVOLA** FITTING FOR VALVE PIN ANSCHLUSS FÜR VENTILBOLZEN	EXPOBAR	30369140	
1349004	**RACCORDO ANTERIORE** FRONT FITTING VORDERANSCHLUSS	BRASILIA	12013.0.00.04	
1349005	**RACCORDO SUPERIORE** TOP FITTING OBERE ANSCHLUSS	BRASILIA	00024.0.00.04	

Adattabile/Suitable for/Passend für

1349006	**RACCORDO SUPERIORE** TOP FITTING OBERE ANSCHLUSS	BRASILIA	00132.0.00.04	
1349007	**ROMPIGETTO SCARICO** DRAIN JET SWIRL AUSLAUFVERTEILER	BRASILIA	12860.4.10.09	
1349008	**RACCORDO INFERIORE** BOTTOM FITTING UNTERE ANSCHLUSS	BRASILIA	11090.0.00.04	
1349009	**DADO 1/8" BASSO** LOW NUT 1/8" KLEINE MUTTER 1/8"	BRASILIA	02075.0.00.04	
1349010	**RACCORDO ø 1/8"Mx3/8"M PER MASSELLO** FITTING ø 1/8"Mx3/8"M FOR TAP GROUP ASSY ANSCHLUSS ø 1/8"AUSS.3/8"AUSS.FÜR GRUPPE	BRASILIA	00070.0.00.04	
1349011	**RACCORDO PER MASSELLO** FITTING FOR TAP GROUP ASSEMBLY ANSCHLUSS FÜR KAFFEE-GRUPPE	BRASILIA	03458.0.00.04	
1349012	**RACCORDO ENTRATA** INLET FITTING EINLAUFANSCHLUSS	BRASILIA	00103.0.00.04	
1349013	**RACCORDO ø 1/8"M** FITTING ø 1/8"M ANSCHLUSS ø 1/8"AUSS.	BRASILIA	00217.0.00.04	

Adattabile/Suitable for/Passend für

1349014 **RACCORDO ANDATA 1/2”M**

OUTLET FITTING 1/2”M

AUSLAUFANSCHLUSS 1/2”AUSSENG.

BRASILIA 07407.0.00.04



1349015 **RACCORDO RITORNO 1/2”-1/2”-1/4”M**

BACKFLOW FITTING 1/2”-1/2”-1/4”M

RÜCKANSCHLUSS 1/2”-1/2”-1/4”AUSSENG.

BRASILIA 07408.0.00.04



1349016 **RACCORDO VALVOLA**

VALVE FITTING

VENTILANSCHLUSS

BRASILIA 08605.0.00.04



1349017 **RACCORDO INIETTORE 1/4”M-1/4”M**
ø tubo 6 mm
lunghezza 80 mm

FITTING FOR INJECTOR 1/4”M-1/4”M
tube ø 6 mm
length 80 mm

ANSCHLUSS INJEKTOR 1/4”AUSS.1/4”AUSS.
Rohr ø 6 mm
Länge 80 mm

CMA ASTORIA 25686001



1349018 **RACCORDO 3/8”M X 1/4”M PER TUBO ø 10 mm**

FITTING 3/8”M X 1/4”M FOR PIPE ø 10 mm

ANSCHLUSS 3/8”A.X 1/4”A.FÜR ROHR ø 10 mm

CMA ASTORIA 25716001



1349019 **RACCORDO A T INIETTORE 3/8”F x 3/8”M**

T-FITTING FOR INJECTOR 3/8”F x 3/8”M

T-ANSCHLUSS INJEKTOR 3/8”INN.x 3/8”AUSS.

CMA ASTORIA 43030001



1349020 **RACCORDO ENTRATA CENTURY AMERICA**

INLET FITTING CENTURY AMERICA

EINLAUFANSCHLUSS CENTURY AMERICA

BRASILIA 00231.0.10.04



		Adattabile/Suitable for/Passend für		
1349021	**RACCORDO DIRITTO AMERICA** STRAIGHT FITTING AMERICA ANSCHLUSS GERADE AMERICA	BRASILIA	00230.1.10.04	
1349022	**FLANGIA PORTACAMME** CAM LOCKING FLANGE FLANSCH FÜR NOCKE	BRASILIA	13652.0.10.04	
1349023	**CONTRODADO CROMATO ø 3/8”** CHROME PLATED LOCK NUT ø 3/8” VERCHROMTE GEGENMUTTER ø 3/8”	ELEKTRA	00950021	
1349024	**RACCORDO PREMISTOPPA VETRO DORATO** STUFFING GLAND GLASS GOLDEN FITTING GOLDEN.ANSCHLUSS FÜR GLAS-STOPFBÜCHSE	ELEKTRA	00041019	
1349025	**RACCORDO PREMISTOPPA VETRO CROMATO** STUFFING GLAND GLASS CHROME PL.FITT. VERCHR.ANSCHLUSS FÜR GLAS-STOPFBÜCHSE	ELEKTRA	00041021	
1349026	**GHIERA LEVA CROMATA** CHROME PLATED LEVER RING NUT RING FÜR HEBEL VERCHROMT	ELEKTRA	00947021	
1349027	**RACCORDO DI TENUTA** SEALING FITTING ANSCHLUSS FÜR DICHTUNG	BRASILIA	18406.0.00.04	
1349028	**RACCORDO PORTAMOLLA** SPRING HOLDER FITTING FEDERHALTERUNG ANSCHLUSS	BRASILIA	18403.0.00.04	

		Adattabile/Suitable for/Passend für		
1349029	**RACCORDO PER LIVELLO CON SEDE OR** LEVEL FITTING WITH O-RING HOUSING NIVEAUANSCHLUSS MIT OR DICHT.GEHÄUSE	N. SIMONELLI	07300109	
1349030	**RACCORDO 3/8"-1/4" PORTAMOLLA** SPRING HOLDER FITTING 3/8"-1/4" FEDERHALTERUNG ANSCHLUSS 3/8"-1/4"	N. SIMONELLI	07300055	
1349031	**RACCORDO 3/8" PORTAMOLLA** SPRING HOLDER FITTING 3/8" FEDERHALTERUNG ANSCHLUSS 3/8"	N. SIMONELLI	07300110	
1349032	**RACCORDO 3/8"-3/8" INTERNO M8** FITTING 3/8"-3/8" INSIDE M8 ANSCHLUSS 3/8"-3/8" INNEN M8	N. SIMONELLI	07300172	
1349033	**GIGLEUR M8 PER GRUPPO PREMIER** SPRINKLER M8 FOR GROUP PREMIER DÜSE FÜR GRUPPE PREMIER	N. SIMONELLI	07300184	
1349034	**RACCORDO SCAMBIATORE** HEAT EXCHANGER FITTING ANSCHLUSS FÜR WÄRMEAUSTAUSCHER	N. SIMONELLI	07300213.10	
1349035	**RACCORDO RUBINETTO** TAP FITTING HAHNANSCHLUSS	FAEMA		
1349036	**DIFFUSORE ROMPIGETTO** JET SWIRL AUSLAUFVERTEILER	RANCILIO	28400011	
1349037	**ROMPIGETTO COMPLETO** COMPLETE JET SWIRL AUSLAUFVERTEILER KOMPLETT	RANCILIO	10090002	

		Adattabile/Suitable for/Passend für		
1349038	**RACCORDO GUIDA ASTA** ROD GUIDE FITTING ANSCHLUSS FÜR ACHSFÜHRUNG	RANCILIO	25224001	
1349039	**RACCORDO REGOLAZIONE** ADJUSTMENT FITTING ANSCHLUSS FÜR EINSTELLUNG	SAN MARCO	205299	
1349040	**RACCORDO ø 1/4" x M18x1,5** FITTING ø 1/4" x M18x1.5 ANSCHLUSS ø 1/4" x M18x1,5	SAN MARCO		
1349041	**TAPPO PER FILTRO** FILTER CAP SCHRAUBKAPPE FÜR FILTER	LA PAVONI	313600	
1349042	**GHIERA RUBINETTO VAPORE ø 3/8"** TEAM TAP NUT ø 3/8" ZWINGE FÜR DAMPFHAHN ø 3/8"	CMA ASTORIA SAN MARCO	25356 205123	
1349043	**DADO RACCORDO SCAMBIATORE** HEAT EXCHANGER FITTING NUT MUTTER FÜR WÄRMETAUSCHERANSCHLUSS	SAN MARCO	205054	
1349044	**RACCORDO GRUPPO** GROUP FITTING ANSCHLUSS FÜR GRUPPE	SAN MARCO		
1349045	**RACCORDO PER MANOMETRO** PRESSURE GAUGE FITTING ANSCHLUSS FÜR MANOMETER	LA PAVONI	3120104	
1349046	**RACCORDO RUBINETTO CARICO** INLET TAP FITTING ANSCHLUSS FÜR EINLAUFSHAHN	CIMBALI	590-571-010	

		Adattabile/Suitable for/Passend für		
1349047	**RACCORDO RUBINETTO CARICO ACQUA** WATER INLET TAP FITTING ANSCHLUSS FÜR WASSEREINLAUFHAHN	AURORA		
1349048	**RACCORDO SUPPORTO TUBO VAPORE** STEAM PIPE SUPPORT FITTING ANSCHLUSS FÜR DAMPFROHRTRÄGER	AURORA		
1349049	**RACCORDO TUBO VAPORE** STEAM PIPE FITTING ANSCHLUSS FÜR DAMPFROHR	AURORA		
1349050	**ASSIEME RACCORDO SCARICO** DRAIN FITTING ASSEMBLY GRUPPE AUSLAUFANSCHLUSS	VIBIEMME	ASSTASC	
1349051	**RACCORDO DIRITTO 1/8”-1/8”** STRAIGHT FITTING 1/8”-1/8” ANSCHLUSS GERADE 1/8”-1/8”	BRASILIA	00236.0.00.04	
1349052	**RACCORDO SUPERIORE RUBINETTO CARICO** INLET TAP UPPE FITTING ANSCHLUSS OBEN FÜR ABLASSHAHN	BRASILIA	00104.0.00.04	
1349053	**RACCORDO DIRITTO 3/8”** STRAIGHT FITTING 3/8” ANSCHLUSS GERADE 3/8”	BRASILIA	00125.0.00.04	
1349054	**DADO 3/8” PER VALVOLA ESPANSIONE** EXPANSION VALVE NUT 3/8” MUTTER 3/8” FÜR EXPANSIONSVENTIL	BRASILIA	00067.0.00.04	

		Adattabile/Suitable for/Passend für		
1349055	**RACCORDO DIRITTO 1/4”-3/8”** STRAIGHT FITTING 1/4”-3/8” ANSCHLUSS GERADE 1/4”-3/8”	BRASILIA	00069.0.00.04	
1349056	**RACCORDO INFERIORE INFUSORE** INFUSER LOWER FITTING ANSCHLUSS UNTEN FÜR BRÜHER	BRASILIA	04093.0.10.04	
1349057	**GHIERA LIVELLO** LEVEL RING NUT RING FÜR WASSERSTANDGLAS	BRASILIA	00089.0.10.04	
1349058	**DADO ROMPIGETTO** JET SWIRL NUT MUTTER AUSLAUFVERTEILER	WEGA	W10352	
1349061	**DADO OTTONE** BRASS NUT MUTTER AUS MESSING	CMA ASTORIA WEGA WEGA	25383 WY25383 W10558	
1349062	**RACCORDO VALVOLA ESPANSIONE** EXPANSION VALVE FITTING ANSCHLUSS FÜR EXPANSIONSVENTIL	BRASILIA	04270.0.00.04	
1349063	**RACCORDO DIRITTO 3/8”M-1/8”M** STRAIGHT FITTING 3/8”M-1/8”M ANSCHLUSS GERADE 3/8”-1/8”AUSSENGEWINDE	BRASILIA	10766.0.00.04	
1349064	**DADO 3/8” PER TUBO ACQUA VAPORE** 3/8” NUT WATER STEAM PIPE MUTTER 3/8” FÜR WASSER- DAMPFROHR	BRASILIA	06509.0.00.04	
1349065	**RACCORDO DIRITTO 3/8”M-1/8”M** STRAIGHT FITTING 3/8”M-1/8”M ANSCHLUSS GERADE 3/8”-1/8”AUSSENGEWINDE	BRASILIA	07202.0.10.04	

1349066

		Adattabile/Suitable for/Passend für	
1349066	**RACCORDO DIFFUSORE** WASH JET FITTING ANSCHLUSS FÜR VERTEILER	EXPOBAR	
1349067	**DIFFUSORE ACQUA** WATER JET WASSERVERTEILER	EXPOBAR	
1349068	**RACCORDO ANTERIORE RUBINETTO CARICO** INLET TAP FRONT FITTING VORDERANSCHLUSS FÜR EINLAUFHAHN	VIBIEMME RACCANTTN	
1349069	**RACCORDO PREMI GOMMINO STANDARD** RUBBERPIECE HOLDING STANDARD FITTING ANSCHLUSS FÜR GUMMITEIL STANDARD	VIBIEMME RACCPRGOST	
1349100	**RACCORDO POMPA ø 3/8"CONICO-3/8"DRITTO** PUMP CONNECTION ø 3/8" PUMPENANSCHLUß ø 3/8"	RANCILIO VFA	
1349101	**RACCORDO ø 1/8"M-1/8"M** FITTING ø 1/8"M-1/8"M ANSCHLUSS ø 1/8"AUßENGEW. 1/8"AUßENGEW.	CIMBALI 532-501-800 RENEKA 9001512 VFA	
1349102	**RACCORDO ø 1/4"M-1/4"M** FITTING ø 1/4"M-1/4"M ANSCHLUSS ø 1/4"AUßENGEW. 1/4"AUßENGEW.	LA SCALA R2 N. SIMONELLI 07300012 RENEKA SAN MARCO 206193	
1349103	**RACCORDO ø 3/8"M-3/8"M** FITTING ø 3/8"M-3/8"M ANSCHLUSS ø 3/8"AUßENGEW. 3/8"AUßENGEW.	CMA ASTORIA 25687 LA SCALA R14 N. SIMONELLI 07300015 RENEKA 9007317	
1349110	**RACCORDO ø 1/8"M-3/8"M** FITTING ø 1/8"M-3/8"M ANSCHLUSS ø 1/8"AUSSENG.-3/8"INNENG.	CIMBALI 590-533-000	

Adattabile/Suitable for/Passend für

1349111	**RACCORDO ø 1/8”M 1/4”M** FITTING ø 1/8”M 1/4”M ANSCHLUSS ø 1/8”AUßENGEW. 1/4”AUßENGEW.	LA SCALA R3 RANCILIO 23214025	
1349112	**RACCORDO ø 1/4”M-3/8”M** FITTING ø 1/4”M-3/8”M ANSCHLUSS ø 1/4”AUßENGEW. 3/8”AUßENGEW.	GRIMAC CONTI ELEKTRA FIORENZATO C.S. A1300031 LA PAVONI RENEKA 9001636	
1349123	**RACCORDO UGELLO** JET FITTING DÜSENANSCHLUSS	CONTI 403456	
1349124	**DADO SNODO** ARTICULATION NUT GELENKMUTTER	CONTI	
1349125	**RACCORDO** FITTING ANSCHLUSSSTÜCK	CIMBALI 460-117-026	
1349149	**DADO PORTAGOMMA ø 3/8” FORO ø 12 mm** NUT FOR HOSE-END FITTING ø3/8"HOLE ø12mm SCHRAUBENMUTTER ø 3/8" LOCH ø12 mm	BRASILIA 99138 LA SPAZIALE	
1349153	**RACCORDO A ”T” ø 1/4”** T-FITTING ø 1/4” ”T” ANSCHLUSS ø 1/4”	CIMBALI 555-000-050	
1349200	**RACCORDO 3/8”x1/4” INIETTORE** FITTING 3/8”x1/4” FOR INJECTOR ANSCHLUSS 3/8”x1/4” FÜR INJEKTOR	CMA ASTORIA 25716003	
1349201	**RACCORDO ”Y” POLIPROPILENE ø 10 mm** Y-FITTING - POLYPROPYLENE ø 10 mm Y-VERSCHRAUBUNG AUS POLYPROPYLEN ø 10 mm	CMA ASTORIA 15422010	

1349202

		Adattabile/Suitable for/Passend für		
1349202	**RACCORDO PER POMPANTE 3/8M-3/8M** con sede filtro FITTING 3/8M-3/8M with filter lodging ANSCHLUSS 3/8"-3/8"AUSSENGEWINDE mit Gehäuse für Filter	CMA ASTORIA	25732	
1349351	**RACCORDO ø 3/8"** FITTING ø 3/8" ANSCHLUSS ø 3/8"	VIBIEMME		
1349352	**RACCORDO RUBINETTO MERCURY** TAP FITTING MERCURY ANSCHLUSS FÜR HAHN MERCURY	VIBIEMME		
1349361	**RACCORDO VALVOLA RITEGNO** FITTING FOR NON-RETURN VALVE ANSCHLUSS FÜR RÜCKSCHLAGVENTIL	LA PAVONI	312017	
1349362	**DADO ø 1/4"** NUT ø 1/4" SCHRAUBENMUTTER ø 1/4"	LA PAVONI	313542	
1349363	**RACCORDO A "T" ø 1/8"M-1/8"F** T-FITTING ø 1/8"M-1/8"F T-ANSCHLUSS AUßEN- / INNENGEWINDE ø 1/8"	LA PAVONI	406019	
1349364	**DADO ø 3/8"** NUT ø 3/8" SCHRAUBENMUTTER ø 3/8"	FAEMA LA PAVONI	4038136012 3135374	
1349365	**RACCORDO ø 1/8" PER TUBO ø 6x4** FITTING ø 1/8" FOR PIPE ø 6x4 ANSCHLUSS ø 1/8" FÜR ROHR ø 6x4	LA PAVONI	406007	
1349367	**RACCORDO TUBO ACQUA/VAPORE** WATER/STEAM PIPE COUPLING ANSCHLUSS FÜR WASSER-/DAMPFSCHLAUCH	LA PAVONI	3133147	

Adattabile/Suitable for/Passend für

1349371	**RACCORDO ENTRATA** INLET FITTING EINGANGANSCHLUSS	GAGGIA		
1349372	**RACCORDO DI SCARICO VALVOLA** VALVE OUTLET FITTING AUSLAUFANSCHLUSS FÜR VENTIL	LA SPAZIALE		
1349373	**RACCORDO DI SCARICO ELETTROVALVOLA** SOLENOID VALVE OUTLET FITTING AUSLAUFANSCHLUSS FÜR MAGNETVENTIL	LA SPAZIALE		
1349374	**RACCORDO UGELLO AUTOLIVELLO** FITTING FOR WATER LEVEL CONTROL JET DÜSENANSCHLUSS AUTONIVEAU	LA SPAZIALE		
1349375	**RACCORDO VALVOLA** VALVE FITTING VENTILANSCHLUSS	SAN MARCO		
1349376	**RACCORDO RUBINETTO** TAP FITTING HAHNANSCHLUSS	SAN MARCO	205126	
1349381	**RACCORDO DISTRIBUTORE** SHOWER FITTING VERTEILERANSCHLUSS	MARCFI-ANCAS MARCFI-ANCAS	BM-5257	
1349382	**RACCORDO FORATO M 9x1** FITTING WITH HOLES M 9x1 ANSCHLUSS MIT LÖCHER AUßENGEWINDE 9x1	MARCFI-ANCAS		
1349394	**RACCORDO RIDUZIONE ø 3/8”** FITTING REDUCER ø 3/8” REDUZIERANSCHLUSS ø 3/8”	SAN MARCO	205006	

1349395

Adattabile/Suitable for/Passend für

1349395 **RACCORDO TERMICO SUPERIORE** ø 3/8"M-1/2"M
UPPER THERMAL FITTING ø 3/8"M-1/2"M
OBERER THERMISCHER ANSCHLUSS ø 3/8"A-1/2"Aussengewinde

SAN MARCO



1349396 **RACCORDO TERMICO INFERIORE**
LOWER THERMAL FITTING
UNTERER THERMISCHER ANSCHLUSS

SAN MARCO



1349397 **RACCORDO GRUPPO**
GROUP FITTING
GRUPPENANSCHLUSS

SAN MARCO



1349398 **RACCORDO RIDUZIONE**
REDUCER
REDUZIERANSCHLUSS

SAN MARCO



1349401 **RACCORDO VALVOLA**
VALVE FITTING
VENTILANSCHLUSS

FUTURMAT/ARIETE
MAIRALI



1349402 **RACCORDO VALVOLA DI SCARICO**
OUTLET VALVE FITTING
AUSLAUFVENTILANSCHLUSS

FUTURMAT/ARIETE
MAIRALI



1349403 **RACCORDO CROMATO DI SCARICO**
CHROMIUM-PLATED OUTLET FITTING
VERCHROMTER AUSLAUFVENTILANSCHLUSS

FUTURMAT/ARIETE	07690506
GAGGIA	
GAGGIA SPAGNA	07690506
ITALCREM	07690506
MAIRALI	07690506
VISACREM	07690506



1349404 **RACCORDO DI SCARICO**
OUTLET FITTING
AUSLAUFVENTILANSCHLUSS

FUTURMAT/ARIETE	07976004
GAGGIA	
GAGGIA SPAGNA	07976010
ITALCREM	07976010
MAIRALI	07976010
VISACREM	07976010



1349405 **ROMPIGETTO DI SCARICO**
OUTLET DIFFUSER
AUSLAUFVERTEILER

FUTURMAT/ARIETE	07975907
GAGGIA	
GAGGIA SPAGNA	07975907
ITALCREM	07975907
MAIRALI	07975907
VISACREM	07975907



Adattabile/Suitable for/Passend für

1349406 **RACCORDO RUBINETTO**
TAP FITTING
HAHNANSCHLUSS

FUTURMAT/ARIETE



1349407 **RACCORDO RUBINETTO**
TAP FITTING
HAHNANSCHLUSS

FUTURMAT/ARIETE



1349408 **RACCORDO CONICO**
CONICAL COUPLING
KEGELFÖRMIGER ANSCHLUSS

FUTURMAT/ARIETE	07466501
GAGGIA SPAGNA	07466501
ITALCREM	07466501
MAIRALI	07466501
VISACREM	07466501



1349409 **RACCORDO TUBO ACQUA/VAPORE**
WATER/STEAM PIPE COUPLING
ANSCHLUSS FÜR WASSER-/DAMPFSCHLAUCH

FUTURMAT/ARIETE	08216102
ITALCREM	08216102
MAIRALI	08216102
VISACREM	08216102



1349410 **RACCORDO TUBO ACQUA**
WATER PIPE FITTING
ANSCHLUSS FÜR WASSERROHR

LA SPAZIALE



1349411 **RACCORDO ø 3/8”**
FITTING ø 3/8”
ANSCHLUSS ø 3/8”

EXPOBAR	30100025
GAGGIA	00.90.91.12
LA SPAZIALE	
N. SIMONELLI	00300012
VFA	
VIBIEMME	TUBIP202CR



1349416 **RACCORDO PORTAUGELLO EROGAZIONE**
JET-HOLDING FITTING
ANSCHLUSS FÜR DÜSENTRÄGER AUSGABEGRUPPE

N. SIMONELLI 07300173



1349451 **RACCORDO TUBO VAPORE ø 3/8”**
STEAM TUBE FITTING ø 3/8”
ANSCHLUSS FÜR DAMPFROHR ø 3/8”

SAN MARCO 205523



1349456 **RACCORDO RUBINETTO**
TAP FITTING
HAHNANSCHLUSS

CMA ASTORIA	25680
WEGA	W10543



1349458

Adattabile/Suitable for/Passend für

1349458 **RACCORDO RUBINETTO**
TAP FITTING
HAHNANSCHLUSS

CMA ASTORIA 25678001
WEGA W10673



1349461 **RACCORDO REGOLAZIONE VALVOLA**
VALVE REGULATION FITTING
ANSCHLUSS ZUR VENTILEINSTELLUNG

CARIMALI



1349463 **RACCORDO VALVOLA ESPANSIONE**
EXPANSION VALVE FITTING
ANSCHLUSS FÜR EXPANSIONSVENTIL

CARIMALI



1349471 **RACCORDO RUBINETTO**
TAP FITTING
HAHNANSCHLUSS

EXPOBAR 30370010
FAEMA 4851117523
VIBIEMME RACC3FRUBKO



1349472 **RACCORDO TUBO VAPORE**
STEAM TAP FITTING
ANSCHLUSS FÜR DAMPFROHR

FAEMA 3952133708



1349473 **RACCORDO TERMINALE TUBO ACQUA**
WATER PIPE END FITTING
ANSCHLUSS FÜR WASSERROHRENDSTÜCK

FAEMA 2151134616



1349474 **RACCORDO A GOMITO PER RUBINETTO**
ELBOW FITTING FOR TAP
ECKANSCHLUSS FÜR HAHN

FAEMA 4821132360



1349475 **RACCORDO RUBINETTO**
TAP FITTING
HAHNANSCHLUSS

FAEMA 4121132322



1349476 **RACCORDO LIVELLO**
WATER LEVEL GROUP FITTING
ROHRANSCHLUSS

FAEMA 4121027000
VFA



		Adattabile/Suitable for/Passend für		
1349481	**RACCORDO GRUPPO MANUALE** MANUAL COFFEE GROUP FITTING ANSCHLUSSSTÜCK FÜR KAFFEEGRUPPE MANUELL	SAN MARCO	205252	
1349482	**RACCORDO REGOLAZIONE** REGULATION FITTING ANSCHLUSS FÜR EINSTELLUNG	SAN MARCO	205251	
1349484	**RACCORDO ø 3/4”** FITTING ø 3/4” ANSCHLUSS ø 3/4”	SAN MARCO	205053	
1349485	**RACCORDO TERMICO** FITTING WÄRMEANSCHLUSS	SAN MARCO	205151	
1349486	**RACCORDO VAPORE ø 1/4”** STEAM FITTING ø 1/4 DAMPFANSCHLUSS ø 1/4	SAN MARCO	205310	
1349487	**RACCORDO RUBINETTO** TAP FITTING HAHNANSCHLUSS	SAN MARCO	205007	
1349489	**RACCORDO RUBINETTO** TAP FITTING HAHNANSCHLUSS	SAN MARCO		
1349490	**RACCORDO RUBINETTO** TAP FITTING HAHNANSCHLUSS	SAN MARCO	205123	
1349491	**RACCORDO 3 VIE ø1/4-1/4-1/4** THREE-WAY FITTING ø 1/4-1/4-1/4 3-WEGE ANSCHLUSS ø 1/4-1/4-1/4	SAN MARCO		
1349497	**RACCORDO 7 VIE** completo di valvola ritegno SEVEN-WAY FITTING with non-return valve 7-WEGE ANSCHLUSS mit Rückschlagventil	LA SPAZIALE		

1349498

		Adattabile/Suitable for/Passend für	
1349498	**RACCORDO 5 VIE** completo di valvola ritegno FIVE-WAY FITTING with non-return valve 5-WEGE ANSCHLUSS mit Rückschlagventil	LA SPAZIALE	
1349501	**RACCORDO SCARICO** OUTLET FITTING AUSLAUFANSCHLUSS	FAEMA 4831117426	
1349502	**RACCORDO SCARICO** OUTLET FITTING AUSLAUFANSCHLUSS	SAN MARCO SAN MARCO 205162	
1349504	**DADO PER RUBINETTO ø 1/2”** NUT FOR TAP ø 1/2” SCHRAUBENMUTTER FÜR HAHN ø 1/2”	EXPOBAR FAEMA 4034041309 LA SCALA MARZOCCO N. SIMONELLI 00300032 VIBIEMME RACCDA12B	
1349506	**RACCORDO GUIDACAMME** CAM HOLDER FITTING ANSCHLUSSSTÜCK FÜR NOCKENFÜHRUNG	FAEMA 4152135911 FUTURMAT/ARIETE 02026300 VFA	
1349511	**RACCORDO TENUTA** SEAL ANSCHLUSS FÜR DICHTUNG	BRASILIA 00153.0.00.04	
1349512	**RACCORDO PROLUNGAMENTO** EXTENSION FITTING ANSCHLUSS FÜR VERLÄNGERUNG	BRASILIA 06250.0.00.04	
1349516	**RACCORDO SNODO ø 3/8”** ARTICULATION FITTING ø 3/8” GELENKANSCHLUSS ø 3/8”	N. SIMONELLI	
1349521	**RACCORDO ø 3/8” SNODO TUBO** PIPE ARTICULATION FITTING ø 3/8” ANSCHLUSS ø 3/8” FÜR ROHRGELENK	FIORENZATO C.S. A2200036	

		Adattabile/Suitable for/Passend für	
1349522	**RACCORDO RUBINETTO ø 3/8”** TAP FITTING ø 3/8” ANSCHLUSS FÜR HAHN ø 3/8”	FIORENZATO C.S. A1300022	
1349531	**RACCORDO ROMPIGETTO** DIFFUSER FITTING ANSCHLUSS FÜR AUSLAUFVERTEILER	EXPOBAR GRIMAC	
1349536	**RACCORDO ROMPIGETTO** DIFFUSER FITTING ANSCHLUSS FÜR AUSLAUFVERTEILER	GRIMAC GR797	
1349537	**RACCORDO ROMPIGETTO** DIFFUSER FITTING ANSCHLUSS FÜR AUSLAUFVERTEILER	BRASILIA 14871.0.10.04 LA PAVONI GRIMAC	
1349705	**PROLUNGA ø 3/8” CARICO** EXTENSION ø 3/8” FOR INLET VERLÄNGERUNG ø 3/8” FÜR EINLAUF	GRIMAC GR095/1	
1349706	**RACCORDO A L ø 3/8”M 3/8”M** L-FITTING ø 3/8”M 3/8”M L-VERSCHRAUBUNG ø 3/8”M 3/8”M	N. SIMONELLI 07300068 GRIMAC GR065	
1349707	**NIPPLES AUTOLIVELLO** NIPPLE FOR WATER LEVEL CONTROL NIPPLES AUTONIVEAU	GRIMAC GR833	
1349800	**ROMPIGETTO COMPLETO ATTACCO 1/8”** tipo nuovo - colore grigio DIFFUSER ASSEMBLY - CONNECTION 1/8” new model - grey VERTEILER FÜR ANSCHLUSS 1/8” KOMPLETT neues MODELL - grau	RANCILIO 10090001	
1349801	**RACCORDO ROMPIGETTO SCARICO** JET BRAKER WASSERSTRAHL-BRECHER	RANCILIO 23119016	

Adattabile/Suitable for/Passend für

1349802 **RACCORDO DIFFUSORE SCARICO**

OUTLET DIFFUSER FITTING

ANSCHLUSS FÜR AUSLAUFVERTEILER

RANCILIO 28400010



1349803 **RACCORDO ROMPIGETTO GRUPPO**

COFFEE GROUP DIFFUSER FITTING

ANSCHLUSS FÜR AUSLAUFVERTEILER KAFFEEGR.

RANCILIO 25139001



1349806 **DADO BASSO ø 3/4”**

NUT ø 3/4”

KLEINE SCHRAUBENMUTTER ø 3/4”

RANCILIO 23232005



1349807 **RACCORDO LIVELLO**

CONNECTOR LEVEL

ANSCHLUSS NIVEAU

RANCILIO 69200016



1350531 **REGOLATORE GAS DK 2 BAR**
raccordi ø 1/4”MF

GAS REGULATOR DK 2 BAR
connections ø 1/4”MF

GASREGLER DK 2 BAR
Anschlüsse ø 1/4” Außen- / Innengewinde

BRASILIA	01139.4.00.09
CMA ASTORIA	51003
FAEMA	2231132948
FAEMA	2231134746
N. SIMONELLI	09600007
SAN MARCO	202043
UNIC	



1350536 **REGOLATORE AUTOMATICO GAS 2 BAR**
completo di:
accensione piezo
termocoppia M8x1 - 32 cm.
staffa con cavo e candela

AUTOMATIC GAS REGULATOR 2 BAR
complete with:
piezo ignition
thermocouple M8x1 - 32 cm
bracket with cable and sparking plug

AUTOMATISCHER GASREGLER 2 BAR
komplett mit:
Piezozünder
Thermoelement AUßENGEWINDE 8x1 - 32 cm
Bügel mit Kabel und Kerze

BRASILIA 00735.2.00.08



Adattabile/Suitable for/Passend für

1350701	**RIDUTTORE DI PRESSIONE** raccordi ø 1/2"FF PRESSURE REDUCER connections ø 1/2"FF DRUCKMINDERER Anschlüsse ø 1/2" Innengewinde	CMA ASTORIA	26330	
1351001	**RELÉ 3 CONTATTI 24V 50/60Hz** 24V 50/60Hz 3 CONTACTS RELAY RELAIS3 KONTAKTE 24V 50/60Hz	CIMBALI		
1351501	**RELÉ PRIMA SERIE F.F. 230V** RELAY FIRST SERIES F.F. 230V RELAIS ERSTE SERIE INNENGEWINDE 230V	BRASILIA	10438.2.00.08	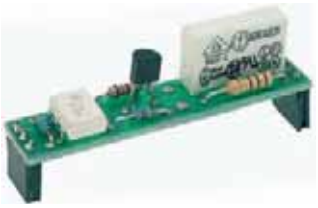
1351502	**RELÉ SECONDA SERIE M.M. 230V** RELAY SECOND SERIES M.M. 230V RELAIS ZWEITE SERIE AUßENGWINDE 230V	BRASILIA	11738.2.00.08	
1351503	**RELÉ TERZA SERIE M.F. 230V** RELAY THIRD SERIES M.F. 230V RELAIS 3. SERIE AUßEN- / INNENGEW. 230V	BRASILIA	11739.2.00.08	
1351506	**RELÉ REP 002 230V 50Hz 16A** RELAY REP 002 230V 50Hz 16A RELAIS REP 002 230V 50Hz 16A	CMA ASTORIA	18452	

Adattabile/Suitable for/Passend für

1351507 **RELÉ RESISTENZA 230V AZ2280-1C**

HEATING ELEMENT RELAY 230V AZ2280-1C

RELAIS FÜR HEIZKÖRPER 230V AZ2280-1C

CMA ASTORIA 18460001



1351550 **RELÉ 11 CONTATTI**

11 CONTACTS RELAY

RELAIS 11 KONTAKTE

CARIMALI



1351906 **RELÉ 60.33 8 230V**

RELAY 60.33 8 230V

RELAIS 60.33 8 230V

CIMBALI 537-020-300
COMPAK K..111
COMPAK K..131
N. SIMONELLI
ROSSI 3068
SAN MARCO



1354001 **TELERUTTORE TRIPOLARE 12V 20A**

THREE POLE REMOTE CONTROL SWITCH 12V 20A

FERNSCHALTER 3-POLIG 12V 20A

CIMBALI 531-503-710



1354907 **CONTATTORE AB 100 M05N 3 220V**
per CIMBALI M30 CLASSIC

REMOTE CONTROL SWITCH AB 100 M05N 3 220V
for CIMBALI M30 CLASSIC

SCHÜTZ AB 100 M05N 3 220V
für CIMBALI M30 Classic

CARIMALI
CIMBALI 531-506-600
CIMBALI 531-503-510
FIORENZATO M.S. 210034
MACH 80001857
MACH 500035100



1354908 **CONTATTORE CA4-9C V12 DC M30**

REMOTE CONTROL SWITCH CA4-9C V12 DC M30

SCHÜTZ CA4-9C V12 DC M30

CIMBALI



Adattabile/Suitable for/Passend für

1357200	**COMMUTATORE 2/3 GRUPPI** SELECTOR SWITCH 2/3 GROUPS UMSCHALTER 2/3 GRUPPEN	GRIMAC	GR273
1383001	**SPRUZZATORE VAPORE 4 FORI** STEAM SPRINKLER 4 HOLES DAMPFSPRITZDÜSE 4 LÖCHER	N. SIMONELLI	98006B02
1383002	**SPRUZZATORE VAPORE 4 FORI** STEAM SPRINKLER 4 HOLES DAMPFSPRITZDÜSE 4 LÖCHER	N. SIMONELLI	
1384001	**SPAZZOLINO PULISCIDOCCE** BRUSH FOR COFFEE SHOWER BÜRSTE FÜR DUSCHEN	CIMBALI FAEMA	457-062-000
1384002	**SPAZZOLINA** BRUSH BÜRSTE	FAEMA	
1385002	**PRESSINO NYLON DIAMETRI 50 e 57 mm** NYLON COFFEE TAMPER ø 50 and 57 mm KAFFEEPRESSER AUS NYLON ø 50 und 57 mm	BRASILIA CIMBALI CMA ASTORIA FAEMA GAGGIA LA PAVONI N. SIMONELLI RANCILIO SAN MARCO	00779.0.00.02 457-209-000 15420 371014 05080035 38120005 106001
1385004	**PRESSINO ALLUMINIO ø 53 mm** ALUMINIUM COFFEE TAMPER ø 53 mm KAFFEEPRESSER AUS ALUMINIUM ø 53 mm	FAEMA	

Adattabile/Suitable for/Passend für

1385005 **PRESSINO ALLUMINIO ø 57 mm**

ALUMINIUM COFFEE TAMPER ø 57 mm

KAFFEEPRESSER AUS ALUMINIUM ø 57 mm

BRASILIA
FAEMA
N. SIMONELLI



1387511 **GUAINA PER SONDA CALDAIA**

SHEATHING FOR BOILER PROBE

HÜLSE FÜR KESSELSENSOR

LA SPAZIALE



1389001 **COPPIGLIA**

PIN

SPLINT

EXPOBAR 30370110
FAEMA
FUTURMAT/ARIETE
GAGGIA
MAIRALI



1390001 **SCHEDA AUTOLIVELLO**

LEVEL CONTROL CIRCUIT BOARD

AUTONIVEAUPLATINE

FAEMA 903011000



1390002 **SCHEDA AUTOLIVELLO**

AUTOLEVEL CONTROL CIRCUIT BOARD

AUTONIVEAUPLATINE

RANCILIO 34070171



1390101 **SCHEDA EROGAZIONE PROGVIP/PREMIER V**
dimensioni 148x58 mm.

PROGVIP/PREMIER V DELIVERY BOARD
dimensions 148x58 mm.

AUSGABEPLATINE PROGVIP/PREMIER V
Masse 148x58 mm.

N. SIMONELLI 04900112

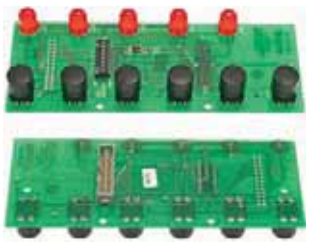

Adattabile/Suitable for/Passend für

1390102 **SCHEDA ELETTRONICA CAFFÉ**
dimensioni 110x40 mm.
per PROGRAM

COFFEE CIRCUIT BOARD
dimensions 110x40 mm.
for PROGRAM

PLATINE FÜR KAFFEEAUSGABE
Masse 110x40 mm.
für PROGRAMM

N. SIMONELLI 04900042

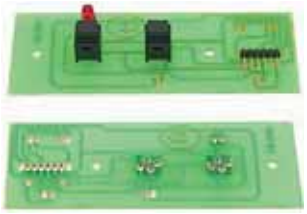

1390103 **SCHEDA ELETTRONICA SCALDATAZZE**
per PROGRAM

CUP WARMER CIRCUIT BOARD
for PROGRAM

PLATINE FÜR TASSENWÄRMER
für PROGRAMM

N. SIMONELLI 04900043

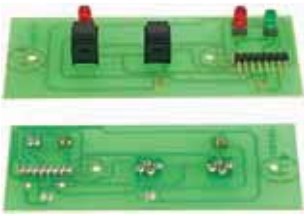

1390104 **SCHEDA ELETTRONICA ACQUA CALDA**

HOT WATER CIRCUIT BOARD

PLATINE FÜR HEIßWASSER

N. SIMONELLI 04900044



1390105 **SCHEDA LCD DISPLAY**
dimensioni 150x68 mm.
per PROGRAM VIP

LCD DISPLAY BOARD
dimensions 150x68 mm.
for PROGRAM VIP

LCD DISPLAY KARTE
Masse 150x68 mm.
für PROGRAMM VIP

N. SIMONELLI 04900153

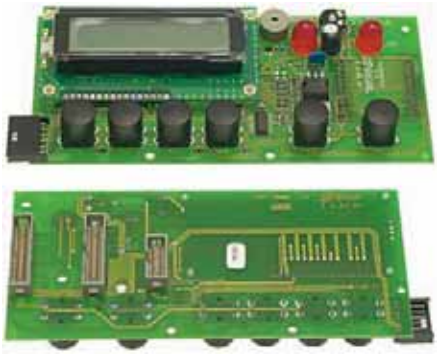

1390501 **SPRUZZATORE SCARICO**

OUTLET DIFFUSER

SPRITZDÜSE

FAEMA 4151135920
FUTURMAT/ARIETE 02121101
MAIRALI 02121101
VFA
VIBIEMME
WEGA W10351



1390511 **SCHEDA DOSATURA MAC/D+PR.**

DOSING CIRCUIT BOARD MAC/D+PR.

DOSIERKARTE KAFFEE MAC/D+PR

N. SIMONELLI 04900081



Adattabile/Suitable for/Passend für

1390512 **SCHEDA SERVIZI PR/V 91**

SERVICE CIRCUIT BOARD PR/V 91

TASTATUR PR/V 91

N. SIMONELLI 04900090



1390516 **CIRCUITO STAMPATO DISPLAY**
per modello BAR-D

DISPLAY CIRCUIT BOARD
for model BAR-D

LEITERPLATTE
für Modell BAR-D

LA PAVONI 438250



1391001 **SUPPORTO A FILO 23036 TIPO L**
supporto per fissaggio pompa

SUPPORT 23036 - L MODEL
support for pump fixing

HALTER 23036 MODELL L
Halter für Magnetpumpe

CMA ASTORIA 26306
GAGGIA



1391002 **SUPPORTO ASTA**

ROD SUPPORT

HALTER FÜR STANGE

FAEMA 4831135865



1391006 **SUPPORTO GRUPPO**

LEVER GROUP SUPPORT

HALTER FÜR GRUPPE

SAN MARCO



1394591 **FRESA PER GRUPPO**

KNOB WITH PIN FOR COFFEE GROUP

FRÄSER FÜR GRUPPE

SAN MARCO



Adattabile/Suitable for/Passend für

1394592 **FRESA VALVOLA**

KNOB WITH PIN FOR VALVE

VENTILFRÄSER

SAN MARCO



1439001 **TAPPO CROMATO**

CHROMIUM PLATED PLUG

VERCHROMTER SCHRAUBVERSCHLUSS

GRIMAC
BRASILIA 12791.0.10.04
FAEMA 4142135892
FIORENZATO C.S.
FUTURMAT/ARIETE 02446201
LA SCALA C-0317
VFA



1439002 **TAPPO PREMISTOPPA**

STUFFING GLAND PLUG

STOPFBÜCHSE

FAEMA 4152135906
FUTURMAT/ARIETE 01878909
VFA
VIBIEMME RACCTAPRGO



1439003 **TAPPO GRUPPO**

COFFEE GROUP PLUG

SCHRAUBVERSCHLUSS

BEZZERA 5288001
BRASILIA 02106.0.00.04
CMA ASTORIA 25789



1439004 **TAPPO CROMATO**

CHROME-PLATE CAP

VERCHROMTER SCHRAUBVERSCHLUSS

FAEMA
FUTURMAT/ARIETE



1439005 **TAPPO GUIDA MOLLA**

SPRING HOLDING PLUG

SCHRAUBVERSCHLUSS FÜR FEDERFÜHRUNG

FUTURMAT/ARIETE



1439006 **TAPPO SCARICO**

OUTLET GROUP PLUG

AUSFLUSSPFROPFEN FÜR GRUPPE

FAEMA 4152135921
FUTURMAT/ARIETE 02121002
VFA



1439007 **TAPPO SUPERIORE FUNGO**

UPPER PLUG

OBERER SCHRAUBVERSCHLUSS

VFA
VIBIEMME RACCTACHCASU



		Adattabile/Suitable for/Passend für		
1439008	**TAPPO DIFFUSORE** WASH JET CAP VERTEILERDECKEL	EXPOBAR	30200030	
1439009	**TAPPO DIFFUSORE** WASH JET CAP VERTEILERDECKEL	EXPOBAR	30200035	
1439010	**TAPPO 1/4”** PLUG 1/4” DECKEL 1/4”	EXPOBAR	30000300	
1439011	**TAPPO INFUSORE CROMATO** PLUG SCHRAUBVERSCHLUSS	BRASILIA CARIMALI FIORENZATO C.S.	12793.0.10.04	
1439012	**TAPPO PER TERMOSTATO M4** M4 THERMOSTAT CAP DECKEL FÜR THERMOSTAT M4	BRASILIA	08846.0.00.04	
1439013	**TAPPO 1/4”** PLUG 1/4” DECKEL 1/4”	BRASILIA	00233.0.00.04	
1439014	**TAPPO MISCELATORE** MIXER CAP MISCHBATTERIEDECKEL	CIMBALI	537-027-500	
1439015	**TAPPO GRUPPO** GROUP PLUG DECKELGRUPPE	BRASILIA	00127.0.00.04	
1439016	**TAPPO CIECO** BLIND PLUG BLINDVERSCHLUSS	SAN MARCO	205168	

		Adattabile/Suitable for/Passend für		
1439017	**TAPPO SCAMBIATORE** HEAT EXCHANGER PLUG ANSCHLUSS	SAN MARCO	205290	
1439018	**TAPPO M13** PLUG M13 DECKEL M13	BEZZERA BRASILIA CIMBALI CMA ASTORIA FUTURMAT/ARIETE SAN MARCO WEGA	590-086-000	
1439019	**TAPPO REGOLAZIONE** ADJUSTMENT SCREW EINSTELLSCHRAUBE	SAN MARCO	205100	
1439020	**TAPPO 1/4”** PLUG 1/4” VERSCHLUSS 1/4”	N. SIMONELLI	07300128	
1439022	**TAPPO OTTONE M20x1,5 mm PER GRUPPO** BRASS PLUG M20x1.5 mm FOR GROUP MESSINGVERSCHLUSS M20x1,5 mm FÜR GRUPPE	N. SIMONELLI	07300171	
1439023	**TAPPO 3/8”** PLUG 3/8” VERSCHLUSS 3/8”	N. SIMONELLI	07300130	
1439024	**TAPPO M12** PLUG M12 DECKEL M12	FAEMA	4141119228	
1439025	**TAPPO OTTONE M20** BRASS PLUG M20 MESSINGVERSCHLUSS M20	FAEMA	4141119227	
1439026	**TAPPO RUBINETTO VAPORE** STEAM TAP PLUG SCHRAUBVERSCHLUSS	GAGGIA		

		Adattabile/Suitable for/Passend für		
1439027	**TAPPO CIECO 1/4”** BLIND PLUG 1/4” BLINDVERSCHLUSS 1/4”	FAEMA	4821107244	
1439028	**TAPPO CAMERA INFUSIONE** INFUSION CHAMBER PLUG VERSCHLUSS FÜR INFUSIONSKAMMER	RANCILIO	20122652	
1439031	**TAPPO GUIDA MOLLA** SPRING HOLDING PLUG SCHRAUBVERSCHLUSS FÜR FEDERFÜHRUNG	FUTURMAT/ARIETE MAIRALI		
1439036	**TAPPO MANOPOLA CARICO ACQUA** WATER INLET KNOB CAP SCHRAUBVERSCHLUSS WASSERLADUNGSDREHKNOPF	LA SPAZIALE		
1439042	**TAPPO VALVOLA SICUREZZA** SAFETY VALVE PLUG STÖPSEL FÜR SICHERHEITSVENTIL	LA PAVONI	371416	
1439043	**TAPPO PER RUBINETTO PULSANTE BAR/PUB** TAP PLUG SCHRAUBVERSCHLUSS FÜR HAHN	LA PAVONI	313617	
1439046	**TAPPO GRUPPO** GROUP CAP DECKEL GRUPPE	WEGA	W10332	
1439048	**TAPPO OTTONE 1/4”** BRASS CAP 1/4” DECKEL AUS MESSING 1/4”	CMA ASTORIA WEGA	25780 W10667	

Adattabile/Suitable for/Passend für

1439049	**TAPPO LIVELLO INFERIORE** LEVEL LOWER LID DECKEL FÜR NIVEAU UNTEN	BRASILIA 11091.0.00.04	
1439200	**TAPPO GRUPPO EROGAZIONE** CAP FOR COFFEE GROUP DECKEL FÜR AUSGABEGRUPPE	BRASILIA 02106.0.10.04 CMA ASTORIA 257891 LA PAVONI N. SIMONELLI WEGA W10374 WEGA WY27400	
1439532	**TAPPO ø 3/8”** PLUG ø 3/8” SCHRAUBVERSCHLUSS ø 3/8”	LA PAVONI	
1439533	**TAPPO PREMIGOMMA** STUFFING GLAND PLUG GUMMIDRÜCKER	BRASILIA 13653.0.10.04 GRIMAC	
1439810	**TAPPO VALVOLA RITEGNO** CAP FOR NON-RETURN VALVE STÖPSEL FÜR RÜCKSCHLAGVENTIL	RANCILIO 23218030	
1443001	**TERMOSTATO A CONTATTO 110°C M4 250V 16A** CONTACT THERMOSTAT 110°C M4 250V 16A ANLEGETHERMOSTAT 110°C M4 250V 16A	BRASILIA 10157.2.00.08	
1443002	**TERMOSTATO A CONTATTO 165°C M4** CONTACT THERMOSTAT 165°C M4 ANLEGETHERMOSTAT 165°C M4	BRASILIA 08703.2.00.08	
1443003	**TERMOSTATO A CONTATTO 107°C M4** CONTACT THERMOSTAT 107°C M4 ANLEGETHERMOSTAT 107°C M4	BRASILIA 08701.2.00.08	

		Adattabile/Suitable for/Passend für	
1443004	**TERMOSTATO A CONTATTO 145°C M4** CONTACT THERMOSTAT 145°C M4 ANLEGETHERMOSTAT 145°C M4	BRASILIA 08702.2.00.08	
1443005	**TERMOSTATO A CONTATTO 98°C M4** CONTACT THERMOSTAT 98°C M4 ANLEGETHERMOSTAT 98°C M4	BRASILIA 14072.2.00.08 GAGGIA	
1443006	**TERMOSTATO A CONTATTO 55°C 250V 16A** a riarmo automatico CONTACT THERMOSTAT 55°C 250V 16A automatic reset ANLEGETHERMOSTAT 55°C 250V 16A mit automatische Rückstellung	N. SIMONELLI 09500006	
1443007	**TERMOSTATO DI SICUREZZA A CONTATTO 127°C** a riarmo manuale 16A 250V CONTACT SAFETY THERMOSTAT 127°C manual reset 16A 250V ANLEGE-SICHERHEITSTHERMOSTAT127°C mit Handrückstellung 16A 250V	LA PAVONI 436040	
1443206	**TERMOSTATO A CONTATTO 100°C** CONTACT THERMOSTAT 100°C ANLEGETHERMOSTAT 100 °C	CMA ASTORIA 20300009	
1443207	**TERMOSTATO A CONTATTO 180°C** CONTACT THERMOSTAT 180°C ANLEGETHERMOSTAT 180 °C	CMA ASTORIA 20300011	
1443400	**TERMOSTATO A CONTATTO 107°C** CONTACT THERMOSTAT 107°C ANLEGETHERMOSTAT 107°C	FAEMA GAGGIA	

Adattabile/Suitable for/Passend für

1443401 **TERMOSTATO A CONTATTO 135°C**

CONTACT THERMOSTAT 135°C

ANLEGETHERMOSTAT 135°C

FAEMA
GAGGIA



1444001 **TERMOSTATO A CONTATTO 140°C**
16A 250V
a riarmo manuale

CONTACT THERMOSTAT 140°C
16A 250V
manual reset

ANLEGETHERMOSTAT 140°C
16A 250V
mit Handrückstellung

ELEKTRA 01194035



1444002 **TERMOSTATO SICUREZZA**

SAFETY THERMOSTAT

SICHERHEITSTHERMOSTAT

EGO 5511539806
ELEKTRA 02789035



1444004 **TERMOSTATO TRIFASE 187°C**
a riarmo manuale
capillare ricoperto 830 mm
bulbo ø 4x124 mm

THREE-PHASE THERMOSTAT 187°C
manual reset
covered capillary 830 mm
bulb ø 4x124 mm

THERMOSTAT 3-PHASIG 187°C
mit Handrückstellung
Kapillar isoliert 830 mm
Wulst ø 4x124 mm

EGO 5531532110
RANCILIO 34200096



1444005 **TERMOSTATO BIPOLARE PER RESISTENZA 165°C**
capillare 470 mm
16A 400V

BIPOLAR THERMOSTAT FOR HEAT.ELEMENT 165°
capillary 470 mm
16A 400V

THERMOSTAT 2-POLIG FÜR HEIZKÖRPER 165°C
Kapillar 470 mm
16A 400V

RANCILIO 34200093



1444006 **TERMOSTATO A CONTATTO 100°C 10A 250V**

CONTACT THERMOSTAT 100°C 10A 250V

ANLEGETHERMOSTAT 100°C 10A 250V

RANCILIO 34200059



1444007

Adattabile/Suitable for/Passend für

1444007	**TERMOSTATO A CONTATTO 140°C 10A 250V** CONTACT THERMOSTAT 140°C 10A 250V ANLEGETHERMOSTAT 140°C 10A 250V	RANCILIO	34200055	
1444203	**TERMOSTATO SALVARESISTENZA 400V 20A** HEATING ELEMENT PROTECTION THERMOSTAT THERMOSTAT FÜR HEIZKÖRPERSCHUTZ	CMA ASTORIA	20302	
1444204	**TERMOSTATO 2P 120°C** TRECI 66TM 301631 THERMOSTAT 2P 120°C TRECI 66TM 301631 THERMOSTAT 2P 120 °C TRECI 66TM 301631	CMA ASTORIA	20300006	
1444205	**TERMOSTATO SALVARESISTENZA AUSTRIA** THERMOSTAT FOR HEATING ELEMENT AUSTRIA THERMOSTAT FÜR HEIZKÖRPERSCHUTZ AUSTRIA	CMA ASTORIA	20301	
1444206	**TERMOSTATO SALVARESISTENZA 145°C V M4x6** THERMOSTAT FOR HEAT.ELEMENT 145°C V M4x6 THERMOSTAT HEIZKÖRPERSCHUTZ 145°C V M4x6	CMA ASTORIA FAEMA	20304	
1444401	**TERMOSTATO TR2 0325 120°C** capillare 1000 mm bulbo ø 6,5x95 mm raccordo a premistoppa M14x1 THERMOSTAT TR2 0325 120°C capillary 1000 mm bulb ø 6,5x95 mm stuffing gland fitting M14x1 THERMOSTAT TR2 0325 120°C Kapillar 1000 mm Fühler ø 6,5x95 mm Anschluss für Stopfbüchse M14x1	LA SPAZIALE		
1444501	**SENSORE TEMPERATURA** TEMPERATURE SENSOR TEMPERATURFÜHLER	FAEMA	3761132007	

Adattabile/Suitable for/Passend für

1444502 **SENSORE TRIAC**

TEMPERATURE SENSOR

TEMPERATURFÜHLER TRIAC

FAEMA 4761117735



1444503 **PROTTETORE RESISTENZE STIEBEL**

STIEBEL HEATING ELEMENT PROTECTION

SCHUTZ FÜR HEIZKÖRPER STIEBEL

FAEMA



1444504 **PREMISTOPPA PER TERMOSTATO**

THERMOSTST STUFFING GLAND

STOPFBÜCHSE FÜR THERMOSTAT

FAEMA



1444505 **RACCORDO PREMISTOPPA M10x1**

STUFFING GLAND FITTING M10x1

ANSCHLUSS FÜR STOPFBÜCHSE M10x1

FAEMA



1444506 **TERMOSTATO 90°C**

THERMOSTAT 90°C

THERMOSTAT 90 °C

GAGGIA



1444507 **SENSORE NTC**

NTC SENSOR

SENSOR NTC

FAEMA



1444509 **TERMOSTATO TRIFASE DI SICUREZZA 169°C**
capillare 900 mm.
bulbo ø 4x128 mm.

THREE-PHASE SAFETY THERMOSTAT 169°C
capillary 900 mm
bulb ø 4x128 mm

3-PHASIG SICHERHEITSTHERMOSTAT 169 °C
Kapillare 900 mm
Thermometerkugel ø 4x128 mm

CIMBALI	531-193-100
EGO	5532532020
ELEKTRA	02790035
FAEMA	3231135058
FAEMA	531193100
FUTURMAT/ARIETE	07476906
GAGGIA	
GAGGIA SPAGNA	07476906
ITALCREM	07476906
MAIRALI	07476906
RANCILIO	34200095
SAN MARCO	
VISACREM	07476906



1444511 **TERMOSTATO A CONTATTO 130°C**
16A 250V

CONTACT THERMOSTAT 130°C
16A 250V

ANLEGETHERMOSTAT 130 °C
16A 250V

MARZOCCO L276/B



1444512

Adattabile/Suitable for/Passend für

1444512	**TERMOSTATO BOILER +40° +150°** guaina ø 16x93 mm. BOILER THERMOSTAT +40° +150° sheath ø 16x93 mm BOILERTHERMOSTAT +40 °C +150 °C Thermometerkugel ø 16x93 mm	MARZOCCO	L260	
1444530	**TERMOSTATO 115°C** THERMOSTAT 115° THERMOSTAT 115°C	BEZZERA	7634807	
1444531	**TERMOSTATO DI SICUREZZA 135°C** SAFETY THERMOSTAT 135°C SICHERHEITSTHERMOSTAT 135 °C	BRASILIA		
1444532	**TERMOSTATO CLUB-LADY** CLUB-LADY THERMOSTAT THERMOSTAT CLUB-LADY	BRASILIA	12601.4.00.08	
1444533	**TERMOSTATO BOILER** per AMERICA PLUS BOILER THERMOSTAT for AMERICA PLUS THERMOSTAT FÜR BOILER für AMERICA PLUS	BRASILIA	01977.2.00.08	
1444535	**TERMOSTATO A CONTATTO 135°C** 16A 250V con riarmo manuale CONTACT THERMOSTAT 16A, 250V with manual reset ANLEGETHERMOSTAT 16A, 250V mit Sicherheitsthermostat	N. SIMONELLI	09500004	

Adattabile/Suitable for/Passend für

1444540	**TERMOSTATO DI SICUREZZA COTHERM** COTHERM SAFETY THERMOSTAT SICHERHEITSTHERMOSTAT COTHERM	CONTI	
1444806	**TERMOSTATO 165 ø TY 60R** THERMOSTAT 165 ø TY 60R THERMOSTAT 165 ø TY 60R	RANCILIO 34200058	
1445555	**MANOMETRO DOPPIO** DOUBLE-POINTER GAUGE MANOMETER MIT DOPPELSKALA	FIORENZATO C.S. A1400020	
1445558	**MANOMETRO CALDAIA POMPA ø 60 mm.** PRESSURE GAUGE FOR PUMP BOILER ø 60 mm MANOMETER FÜR KESSELPUMPE ø 60 mm	FIORENZATO C.S. A1400019	
1446556	**TEMPORIZZATORE 5A 220/240V 50/60Hz** TIMER 5A 220/240V 50/60Hz ZEITSCHALTER 5A 220/240V 50/60Hz	CMA ASTORIA 21274	

1449001

Adattabile/Suitable for/Passend für

1449001	**TUBO VAPORE COMPLETO** COMPLETE STEAM PIPE DAMPFROHR KOMPLETT	EXPOBAR	35010050	
1449002	**TUBO ACQUA COMPLETO** COMPLETE WATER PIPE WASSERROHR KOMPLETT	EXPOBAR	30370080	
1449003	**TUBO VAPORE GRADISCA** STEAM PIPE GRADISCA DAMPFROHR GRADISCA	BRASILIA	12060.4.00.09	
1449004	**TUBO VAPORE CENTURY** STEAM PIPE CENTURY DAMPFROHR CENTURY	BRASILIA	12058.4.00.09	
1449005	**TUBO VAPORE** STEAM PIPE DAMPFROHR	BRASILIA	13404.4.00.09	
1449006	**TUBO ACQUA GRADISCA** WATER PIPE GRADISCA WASSERROHR GRADISCA	BRASILIA	12059.4.00.09	

Adattabile/Suitable for/Passend für

1449007	**TUBO VAPORE** STEAM PIPE DAMPFROHR	BRASILIA	12062.4.00.09	
1449008	**TUBO RITORNO 1-2-3-4 GRUPPI** BACKFLOW PIPE 1-2-3-4 GROUPS RÜCKLAUFSCHLAUCH 1-2-3-4 GRUPPEN	BRASILIA	06521.2.00.04	
1449009	**TUBO INIETTORE** INJECTOR PIPE INJEKTORSCHLAUCH	BRASILIA	04081.2.00.04	
1449010	**TUBO INIETTORE** INJECTOR PIPE INJEKTORSCHLAUCH	BRASILIA	06440.2.00.04	
1449011	**TUBO INIETTORE CY-GRADISCA-PORTOFINO** INJECTOR PIPE CY-GRADISCA-PORTOFINO INJEKTORSCHLAUCH CY-GRADISCA-PORTOFINO	BRASILIA	02577.2.00.04	
1449012	**TUBO ACQUA** WATER PIPE WASSERROHR	BRASILIA	13519.4.00.09	
1449013	**RACCORDO SCARICO** DRAIN FITTING AUSLAUFANSCHLUSS	BRASILIA	00186.2.10.04	

1449014

		Adattabile/Suitable for/Passend für		
1449014	**TUBO ACQUA A SNODO** ARTICULATED WATER PIPE WASSERROHR MIT GELENK	BRASILIA	06511.2.10.04	
1449015	**RACCORDO PROLUNGA** FITTING FOR EXTENSION ANSCHLUSS FÜR VERLÄNGERUNG	BRASILIA	04653.0.00.04	
1449016	**BECCUCCIO VAPORE CENTURY-GRADISCA** STEAM SPOUT CENTURY-GRADISCA DAMPFAUSLAUF CENTURY-GRADISCA	BRASILIA	11097.2.10.04	
1449017	**TUBO SCARICO** DRAIN PIPE AUSLAUFROHR	BRASILIA	09562.2.10.04	
1449018	**ROMPIGETTO TUBO ACQUA** WATER PIPE JET SWIRL AUSLAUFVERTEILER FÜR WASSERROHR	BRASILIA	05004.4.00.09	
1449019	**RACCORDO PER ROMPIGETTO** FITTING FOR JET SWIRL ANSCHLUSS FÜR AUSLAUFVERTEILER	BRASILIA	04661.0.10.04	
1449020	**BECCUCCIO VAPORE** STEAM SPOUT DAMPFAUSLAUF	BRASILIA	00039.0.10.04	
1449021	**ROMPIGETTO** JET SWIRL AUSLAUFVERTEILER	BRASILIA	09757.0.00.04	
1449022	**SPRUZZATORE VAPORE** STEAM DIFFUSER DAMPFSPRITZDÜSE	BRASILIA	13967.2.10.04	

Adattabile/Suitable for/Passend für

1449023	**TUBAZIONE USCITA GRUPPO** GROUP OUTLET TUBE AUSLAUFLEITUNG FÜR GRUPPE	CIMBALI	421-580-020	
1449024	**TUBO PESCANTE GRUPPO EROGAZIONE** ø 12x 180 mm SUCTION PIPE FOR DELIVERY GROUP ø 12x 180 mm INJEKTORSCHLAUCH FÜR AUSGABEGRUPPE ø 12x 180 mm	CMA ASTORIA	52000122	
1449025	**RACCORDO PER SCARICO CROMATO** FITTING FOR CHROME-PLATED DRAIN AUSLAUFANSCHLUSS VERCHROMT	BRASILIA	00052.0.10.04	
1449026	**TUBO ALIMENTAZIONE GRUPPO** GROUP INLET PIPE ZULEITUNGSROHR FÜR GRUPPE	CIMBALI	421-595-020	
1449027	**TUBO RAFFREDDAMENTO** COOLING PIPE KÜHLROHR	CIMBALI	421-594-000	
1449028	**TUBO SCARICO ELETTROVALVOLA** SOLENOID VALVE DRAIN PIPE AUSLAUFROHR FÜR MAGNETVENTIL	CIMBALI	496-937-010	
1449029	**TUBO ACQUA** WATER PIPE WASSERROHR	CIMBALI		

1449030

		Adattabile/Suitable for/Passend für		
1449030	**ASSIEME CANNA VAPORE CROMATA** raccordo ø 3/8” CHROME PLATED STEAM SPOUT ASSEMBLY fitting ø 3/8” VERCHROMTER DAMPFROHRGRUPPE Anschluss ø 3/8”	ELEKTRA	00151039	
1449031	**ASSIEME CANNA VAPORE RAME** raccordo ø 3/8” COPPER STEAM SPOUT ASSEMBLY fitting ø 3/8” DAMPFROHRGRUPPE AUS KUPFER Anschluss ø 3/8”	ELEKTRA	00151038	
1449032	**TUBO ACQUA AURELIA-APPIA** WATER PIPE AURELIA-APPIA WASSERROHR AURELIA-APPIA	N. SIMONELLI	98007007	
1449033	**TUBO VAPORE PREMIER NUOVO** NEW STEAM PIPE PREMIER DAMPFROHR PREMIER NEU	N. SIMONELLI	78006005	
1449034	**TUBO ACQUA PREMIER MAXI** WATER PIPE PREMIER MAXI WASSERROHR PREMIER MAXI	N. SIMONELLI	78007005	
1449035	**TUBAZIONE 2-3-4 GRUPPI** PIPE 2-3-4 GROUPS LEITUNG 2-3-4 GRUPPEN	N. SIMONELLI	79000010	
1449036	**SPRUZZATORE ACQUA** WATER SPRINKLER WASSERFSPRITZDÜSE	N. SIMONELLI	82007003	
1449037	**TUBO RAME SCAMBIATORE M8x130 mm** HEAT EXCHANGER COPPER PIPE M8x130 mm KUPFERROHR FÜR WÄRMEAUSTAU. M8x130 mm	N. SIMONELLI	75030068	

Adattabile/Suitable for/Passend für

1449038	**TUBAZIONE 1/4”** PIPE 1/4” LEITUNG 1/4”	N. SIMONELLI	98030065	
1449039	**TUBAZIONE 1 GRUPPO** PIPE 1 GROUP LEITUNG 1 GRUPPE	N. SIMONELLI	75030143	
1449040	**TUBO ACQUA/VAPORE NUOVO** NEW STEAM/WATER PIPE DAMPF/WASSERROHR/ NEU	FAEMA	3951136653	
1449041	**TUBO VAPORE E92** STEAM PIPE E92 DAMPFROHR E92	FAEMA	537033000	
1449042	**TUBO ACQUA INOX E98** WATER PIPE INOX E98 WASSERROHR INOX E98	FAEMA	2221135266	
1449043	**SPRUZZATORE VAPORE** STEAM SPRINKLER DAMPFSPRITZDÜSE	FAEMA	4151134031	
1449044	**INIETTORE INGRESSO** INLET INJECTOR EINGANGSINJEKTOR	FAEMA	3951133894	
1449045	**SPRUZZATORE ACQUA** WATER SPRINKLER WASSERFSPRITZDÜSE	FAEMA	4151135928	
1449046	**TUBO ACQUA E97** WATER PIPE E97 WASSERROHR E97	FAEMA	2221134421	

		Adattabile/Suitable for/Passend für		
1449047	**TUBO VAPORE E97** STEAM PIPE E97 DAMPFROHR E97	FAEMA	2221134860	
1449048	**TUBAZIONE 3 VIE** 3-WAYS PIPE LEITUNG 3 WEGE	FAEMA		
1449049	**TUBO VAPORE COMPLETO** COMPLETE STEAM PIPE DAMPFROHR KOMPLETT	LA SCALA	C-0278	
1449050	**TUBO ACQUA COMPLETO** WATER PIPE COMPLETO WASSERROHR KOMPLETT	LA SCALA	C-0026	
1449051	**TUBO VAPORE COMPLETO** COMPLETE STEAM PIPE DAMPFROHR KOMPLETT	RANCILIO	10706017	
1449052	**TUBO ACQUA** WATER PIPE WASSERROHR	RANCILIO	10706009	
1449053	**TUBO ACQUA CLASSE 10-8** WATER PIPE CLASSE 10-8 WASSERROHR KLASSE 10-8	RANCILIO	10049014	
1449054	**TUBO ACQUA CLASSE 6** WATER PIPE CLASSE 6 WASSERROHR KLASSE 6	RANCILIO	10706027	
1449055	**TUBO INIEZIONE 1/4”** INJECTION PIPE 1/4” ROHR 1/4”	RANCILIO	10042172	

Adattabile/Suitable for/Passend für

1449056 **SPRUZZATORE VAPORE 4 FORI**

STEAM SPRINKLER 4 HOLES

DAMPFSPRITZDÜSE 4 LÖCHER

FAEMA 4158135926



1449057 **TUBO ACQUA M990**

WATER PIPE M990

WASSERROHR M990

MARCFI-ANCAS BM-2074



1449058 **TUBO ACQUA/VAPORE A93P**

WATER/STEAM PIPE A93P

WASSER-DAMPFROHR A93P

MARCFI-ANCAS BM-2106



1449059 **TUBO VAPORE**
PER M920-M990 fino a 03/2005

STEAM PIPE
for M920-M990 until 03/2005

DAMPFROHR
für M920-M990 bis 03/2005

MARCFI-ANCAS BM-2022



1449060 **TUBO VAPORE**
per M920-M990

STEAM PIPE
for M920-M990

DAMPFROHR
für M920-M990

MARCFI-ANCAS BM-2104



1449104 **GOMITO 3/4 SCARICO**

3/4 DRAIN ELBOW

WINKELSTÜCK 3/4 ABLAUF

CIMBALI



1449200 **TUBO ø 12x145 mm.**

PIPE ø 12x145 mm

ROHR ø 12x145 mm

CMA ASTORIA 52000120
LA PAVONI
N. SIMONELLI
WEGA



Adattabile/Suitable for/Passend für

1449201 **TUBO ø 12 mm. L=170 mm.**

PIPE ø 12 mm L=170 mm

ROHR ø 12 mm LÄNGE = 170 mm

CMA ASTORIA 56138



1449202 **TUBO ø 10 mm. L=125 mm. A "L"**

L-PIPE ø 10 mm. L=125 mm

L-ROHR ø 10 mm LÄNGE = 125 mm

CMA ASTORIA 52000119



1449203 **TUBO VAPORE INOX COMPLETO** per ARGENTA

COMPLETE STAINLESS STEEL STEAM PIPE for ARGENTA

INOX-DAMPFROHR KOMPLETT für ARGENTA

CMA ASTORIA 90310R



1449204 **TUBO VAPORE INOX COMPLETO** per ARGENTA

COMPLETE STAINLESS STEEL STEAM PIPE for ARGENTA

INOX-DAMPFROHR KOMPLETT für ARGENTA

CMA ASTORIA 90309R



1449205 **TUBO VAPORE CROMATO COMPLETO**

COMPLETE CHROMIUM PLATED STEAM PIPE

DAMPFROHR VERCHROMT KOMPLETT

CMA ASTORIA 90313R



1449206 **ASSIEME TUBO ACQUA**

WATER PIPE ASSEMBLY

GRUPPE WASSERROHR

CMA ASTORIA 56119024



Adattabile/Suitable for/Passend für

1449207	**KIT TUBO VAPORE INOX** STAINLESS STEEL STEAM PIPE KIT KIT INOX-DAMPFROHR	CMA ASTORIA 83250002R	
1449210	**LANCIA ACQUA CALDA COMPLETA PREMIER** HOT WATER COMPLETE PREMIER WASH ARM PREMIER WASCHARM F. HEIßWASSER KOMPLETT	N. SIMONELLI 78007001	
1449220	**ASSIEME CANNA VAPORE** STEAM SPOUT ASSEMBLY DAMPFROHRGRUPPE	ELEKTRA 02202039	
1449221	**ASSIEME CANNA ACQUA** WATER SPOUT ASSEMBLY WASSERROHRGRUPPE	ELEKTRA 02206039	
1449301	**TUBO VAPORE DX** RIGHTHAND STEAM PIPE DAMPFROHR RECHTS	FIORENZATO C.S. A2200015 FIORENZATO C.S. A2200064	
1449302	**TUBO VAPORE SX** LEFTHAND STEAM PIPE DAMPFROHR LINKS	FIORENZATO C.S. A2200014 FIORENZATO C.S. A2200063	
1449304	**TUBO ACQUA COMPLETO** WATER PIPE ASSEMBLY WASSERROHR KOMPLETT	FIORENZATO C.S. A2200022	

		Adattabile/Suitable for/Passend für		
1449305	**TUBO VAPORE GRADISCA** GRADISCA STEAM PIPE DAMPFROHR GRADISCA	BRASILIA	04689.2.10.04	
1449306	**TUBO ACQUA COMPLETO** WATER PIPE ASSEMBLY WASSERROHR KOMPLETT	LA SPAZIALE		
1449307	**TUBO COLLETTORE 4 GRUPPI** COLLECTING PIPE 4 GROUPS SAMMELRÖHRE 4 GRUPPEN	LA SPAZIALE		
1449308	**TUBO TERMICO ø 3/4”** PIPE ø 3/4” THERMOROHR ø 3/4”	SAN MARCO	507320	
1449309	**TUBO VAPORE MODELLO SELETRON PLUS** SELETRON PLUS STEAM PIPE DAMPFROHR MODELL SELETRON PLUS	LA SPAZIALE		
1449311	**TUBO ACQUA CALDA** HOT WATER PIPE HEIßWASSERROHR	CARIMALI		
1449312	**TUBO ACQUA CALDA SISTEMA** HOT WATER PIPE HEIßWASSERROHR	CARIMALI		

Adattabile/Suitable for/Passend für

1449313	**TUBO ACQUA** WATER PIPE WASSERROHR	LA SPAZIALE	
1449314	**RACCORDO PER TUBO VAPORE** STEAM PIPE FITTING ANSCHLUSS FÜR DAMPFROHR	CARIMALI	
1449315	**TUBO VAPORE** STEAM PIPE DAMPFROHR	CARIMALI	
1449316	**TUBO FLESSIBILE 3/8 FCX 3/8 CFC 50 cm.** FLEX HOSE 3/8 FCX 3/8 CFC 50 cm SCHLAUCH 3/8 FCX 3/8 CFC 50 cm	CARIMALI VFA	
1449317	**DIFFUSORE ACQUA** WATER JET WASSERVERTEILER	LA SPAZIALE	
1449318	**GHIERA DIFFUSORE ACQUA** WATER JET RING NUT NUTMUTTER FÜR WASSERVERTEILER	LA SPAZIALE	
1449322	**TUBO CALDAIA PRESSOSTATO** BOILER PIPE ROHR FÜR KESSEL	CIMBALI	

		Adattabile/Suitable for/Passend für		
1449326	**TUBO VAPORE** raccordo ø 3/8” STEAM PIPE connection ø 3/8” DAMPFROHR Anschluss ø 3/8”	AURORA		
1449327	**TUBO ACQUA** raccordo ø 3/8” WATER PIPE connection ø 3/8” WASSERROHR Anschluss ø 3/8”	AURORA		
1449328	**TUBO VAPORE CORTO** SHORT STEAM PIPE DAMPFROHR - KURZ	CONTI		
1449329	**TUBO VAPORE LUNGO** LONG STEAM PIPE DAMPFROHR - LANG	CONTI		
1449330	**TUBO ACQUA COMPLETO** COMPLETE WATER PIPE WASSERROHR KOMPLETT	CONTI		
1449331	**TUBO ACQUA** attacco ad occhiello WATER PIPE eyelet connection WASSERROHR Anschluss mit Öse	BRASILIA GRIMAC	BF012	
1449332	**RACCORDO ROMPIGETTO** DIFFUSER FITTING ANSCHLUSS FÜR AUSLAUFVERTEILER	BRASILIA		
1449334	**ROMPIGETTO TUBO ACQUA VECCHIO** WATER PIPE DIFFUSER AUSLAUFVERTEILER FÜR WASSERROHR	BRASILIA	00054.0.00.04	

Adattabile/Suitable for/Passend für

1449335 **TUBO VAPORE**
attacco a occhiello

STEAM PIPE
eyelet connection

DAMPFROHR
Anschluss mit Öse

BRASILIA	00260.2.10.04
BRASILIA	12056.4.00.09



1449336 **SPRUZZATORE TUBO VAPORE**

STEAM PIPE DIFFUSER

SPRITZDÜSE FÜR DAMPFROHR

BEZZERA	
FUTURMAT/ARIETE	08207409
GAGGIA	75.90.91.11
GAGGIA SPAGNA	08207409
ITALCREM	08207409
LA PAVONI	3140204
MAIRALI	08207409
VISACREM	08207409



1449338 **TUBO ACQUA MAXI AMERICA PORTOFINO**

WATER PIPE MAXI AMERICA PORTOFINO

WASSERROHR MAXI AMERICA PORTOFINO

BRASILIA	12055.4.00.09



1449339 **TUBO ACQUA AMERICA PLUS**

WATER PIPE AMERICA PLUS

WASSERROHR AMERICA PLUS

BRASILIA	02509.2.10.04



1449341 **TUBO VAPORE DX**

RIGHTHAND STEAM PIPE

DAMPFROHR RECHTS

LA SPAZIALE	



1449342 **TUBO VAPORE SX**

LEFTHAND STEAM PIPE

DAMPFROHR LINKS

LA SPAZIALE	



		Adattabile/Suitable for/Passend für	
1449343	**TUBO ACQUA CENTURY-AMERICA** WATER PIPE CENTURY-AMERICA WASSERROHR CENTURY-AMERICA	BRASILIA	12057.4.00.09
1449344	**TUBO VAPORE CON SNODO** per GRADISCA STEAM PIPE WITH ARTICULATED JOINT for GRADISCA DAMPFROHR MIT GELENK für GRADISCA	BRASILIA	10767.2.10.04
1449345	**TUBO VAPORE CON SNODO** per PORTOFINO AMERICA STEAM PIPE WITH ARTICULATED JOINT for PORTOFINO AMERICA DAMPFROHR MIT GELENK für PORTOFINO AMERICA	BRASILIA	06512.2.10.04
1449346	**TUBO VAPORE COMPLETO** attacco ø 1/2” STEAM PIPE ASSEMBLY connection ø 1/2” DAMPFROHR KOMPLETT Anschluss ø 1/2”	FAEMA FAEMA	2221133434 2221133709
1449347	**TUBO VAPORE INOX** per E92-DUE DIPLOMAT STAINLESS STEEL STEAM PIPE for E92-DUE DIPLOMAT DAMPFROHR AUS INOX für E92-DUE DIPLOMAT	FAEMA	
1449349	**RACCORDO SCARICO ø 1/8”Fx0,6 mm** OUTLET FITTING ø 1/8”Fx0.6 mm AUSLAUFANSCHLUSS ø 1/8”INNENGEW. x0,6 mm	BRASILIA	00180.0.00.04
1449351	**TUBO LIVELLO STAR** WATER LEVEL PIPE STAR WASSERROHR	FAEMA	3951117693
1449353	**TUBO COLLETTORE** COLLECTING PIPE SAMMELRÖHRE	FAEMA	3951117694

Adattabile/Suitable for/Passend für

1449354	**TUBO INIEZIONE** PIPE ROHR	FAEMA		
1449355	**TUBO CALDAIA GRUPPO** GROUP BOILER PIPE ROHR FÜR KESSELGRUPPE	FAEMA	3951118989	
1449356	**TUBO CARICO** INLET PIPE ZULAUFSCHLAUCH	FAEMA	3951117700	
1449357	**TUBO RITORNO STAR** RETURN PIPE STAR RÜCKLAUFSCHLAUCH STAR	FAEMA	3951117691	
1449358	**TUBO RITORNO NO STOP** RETURN PIPE NO STOP RÜCKLAUFSCHLAUCH NO STOP	FAEMA		
1449359	**TUBO ACQUA COMPLETO** COMPLETE WATER HOSE WASSERROHR KOMPLETT	FAEMA FAEMA	2221134619 2221134620	
1449361	**TUBO DI SCARICO** OUTLET PIPE AUSLAUFROHR	FAEMA	3951133101	
1449362	**TUBO ACQUA NO STOP** WATER PIPE NO STOP WASSERROHR NO STOP	FAEMA	3952119067	

		Adattabile/Suitable for/Passend für		
1449368	**TUBO VAPORE** STEAM PIPE DAMPFROHR	RENEKA		
1449369	**TUBO VAPORE BZ35** STEAM PIPE BZ35 DAMPFROHR BZ35	BEZZERA	5966503	
1449370	**TUBO VAPORE** per ELLISSE STEAM PIPE for ELLISSE DAMPFROHR für ELLISSE	BEZZERA	5966502	
1449371	**TUBO PESCANTE NYLON ø 3,3x5 mm.** SUCTION PIPE NYLON ø 3.3x5 mm TAUCHSCHLAUCH AUS NYLON ø 3,3x5 mm	SAN MARCO	507134	
1449372	**TUBO ø 13 mm.** PIPE ø 13 mm ROHR ø 13 mm	SAN MARCO	205258	
1449373	**TUBO ACQUA** per ELLISSE WATER PIPE for ELLISSE WASSERROHR für ELLISSE	BEZZERA	5966501	
1449374	**TUBO SUPERIORE** UPPER PIPE OBERES ROHR	SAN MARCO	507095	
1449375	**TUBO INFERIORE** LOWER PIPE UNTERES ROHR	SAN MARCO	507096	

Adattabile/Suitable for/Passend für

1449376	**TUBO CON INIETTORE** PIPE WITH INJECTOR ROHR MIT INJEKTOR	SAN MARCO	400071	
1449377	**TUBO A "T" CON INIETTORE** "T" PIPE WITH INJECTOR T-ROHR MIT INJEKTOR	SAN MARCO	400070	
1449378	**TUBO ACQUA TERMICO** WATER HEAT PIPE THERMISCHES WASSERROHR	SAN MARCO		
1449379	**TUBO TERMICO MODELLO 105** HEAT PIPE MODEL 105 THERMISCHES ROHR MODELL 105	SAN MARCO		
1449380	**TUBO LIVELLO SUPERIORE** UPPER LEVEL PIPE ROHR FÜR OBERES WASSERNIVEAU	SAN MARCO	400064	
1449381	**TUBO INFERIORE LIVELLO** WATER LEVEL LOWER PIPE WASSERROHR	SAN MARCO		
1449382	**TUBO LIVELLO INFERIORE NUOVO** WATER LEVEL LOWER PIPE - NEW MODEL WASSERROHR	SAN MARCO		
1449383	**TUBO COLLETTORE 2 GRUPPI** COLLECTING PIPE 2 GROUPS SAMMELRÖHRE 2 GRUPPEN	LA SPAZIALE		

		Adattabile/Suitable for/Passend für		
1449384	**TUBO COLLETTORE 3 GRUPPI** COLLECTING PIPE 3 GROUPS SAMMELRÖHRE 3 GRUPPEN	LA SPAZIALE		
1449385	**TUBO COLLETTORE ALIMENTAZIONE** COLLECTING PIPE FOR WATER INLET SAMMELRÖHRE FÜR WASSERLADUNG	LA SPAZIALE		
1449386	**TUBO VAPORE** STEAM PIPE DAMPFROHR	MARCFI-ANCAS		
1449387	**TUBO COMPLETO** PIPE ASSEMBLY ROHR KOMPLETT	EXPOBAR MARCFI-ANCAS VFA		
1449389	**TUBO TERMICO INFERIORE** LOWER HEAT PIPE UNTERES THERMISCHES ROHR	SAN MARCO		
1449390	**TUBO INIETTORE 1 VIA** ONE WAY INJECTOR PIPE INJEKTOR-ROHR 1-WEG	SAN MARCO		
1449391	**TUBO ACQUA BAR/PUB** WATER PIPE BAR/PUB WASSERROHR	LA PAVONI	395518	
1449392	**TUBO VAPORE** STEAM PIPE DAMPFROHR	LA PAVONI	394323	
1449393	**TUBO VAPORE RIALTO/MURANO** STEAM PIPE RIALTO/MURANO DAMPFROHR RIALTO/MURANO	FIORENZATO C.S. A2000090		

Adattabile/Suitable for/Passend für

1449394	**CAPPUCCIO VAPORIZZATORE 10x1 4 FORI** STEAMER CAP DAMPFDÜSE 10x1 4 LÖCHER	FIORENZATO C.S. A2200044		
1449395	**TUBO VAPORE** per VIVA XL PLUS PRESTIGE STEAM PIPE for VIVA XL PLUS PRESTIGE DAMPFROHR für VIVA XL PLUS PRESTIGE	RENEKA	9003696	
1449396	**TUBO ACQUA** per VIVA LC WATER PIPE for VIVA LC WASSERROHR für VIVA LC	RENEKA	903699	
1449397	**TUBO ACQUA** WATER PIPE WASSERROHR	RENEKA		
1449398	**TUBO ACQUA PER VIVA 650** WATER PIPE FOR VIVA 650 WASSERROHR FÜR VIVA 650	RENEKA		
1449399	**TUBETTO REFRIGERAZIONE** REFRIGERATION TUBE KÜHLUNGSTUBE	SAN MARCO		
1449400	**TUBO VAPORE MODELLO 105** STEAM PIPE MODEL 105 DAMPFROHR MODELL 105	SAN MARCO		
1449401	**TUBO ACQUA MODELLO 85/95/105** WATER PIPE MODEL 85/95/105 WASSERROHR MODELL 85/95/105	SAN MARCO SAN MARCO	507132	

		Adattabile/Suitable for/Passend für		
1449402	**TUBO ACQUA INFUSIONE** INFUSION WATER PIPE WASSERROHR FÜE BRÜHGRUPPE	AZKOYEN		
1449403	**TUBO VAPORE AUSTRALIA** AUSTRALIA STEAM PIPE DAMPFROHR AUSTRALIA	AZKOYEN		
1449404	**TUBO ACQUA BRAVO** BRAVO WATER PIPE WASSERROHR BRAVO	AZKOYEN		
1449405	**TUBO VAPORE BRAVO** BRAVO STEAM PIPE DAMPFROHR BRAVO	AZKOYEN		
1449406	**TUBO ACQUA BRAVO W** BRAVO W WATER PIPE WASSERROHR BRAVO W	AZKOYEN		
1449407	**TUBO ACQUA INFUSIONE** INFUSION WATER PIPE WASSERROHR FÜE BRÜHGRUPPE	AZKOYEN		
1449450	**TUBO INIETTORE TEFLON COMPLETO** INJECTOR COMPLETE TEFLON PIPE INJEKTORSCHLAUCH AUS TEFLON KOMPLETT	LA PAVONI	3422988	
1449451	**TUBO VAPORE COMPLETO** COMPLETE STEAM PIPE DAMPFSCHLAUCH KOMPLETT	LA PAVONI	394314	

Adattabile/Suitable for/Passend für

1449452	**SNODO TUBO ACQUA** WATER PIPE ARTICULATION GELENK FÜR WASSERROHR	LA PAVONI 3141487	
1449453	**ROMPIGETTO** JET SWIRL AUSLAUFVERTEILER	LA PAVONI 3141497	
1449552	**TUBETTO SCARICO ø 1/8"x100 mm** OUTLET PIPE ø 1/8" x 100 mm AUSLAUFROHR ø 1/8"x100 mm	BEZZERA 5166006BL MARCFI-ANCAS	
1449553	**TUBETTO SCARICO CROMATO** CHROME PLATED DRAIN PIPE AUSLAUFROHR VERCHROMT	MARCFI-ANCAS	
1449556	**TUBO SCARICO ø 1/8"x98 mm.** OUTLET PIPE ø 1/8" x 98 mm AUSLAUFROHR ø 1/8"x 8 mm	LA PAVONI VFA	
1449571	**TUBO SCARICO 32 mm** OUTLET PIPE ø 1/8" x 32 mm AUSLAUFROHR ø 1/8"x32 mm	SAN MARCO 205751	
1449671	**TUBO SCARICO ELISPIR ø 14x20 mm - 5 mt** alimentare DRAIN PIPE ELISPIR ø 14x20 mm - 5 m alimentary AUSLAUFROHR ELISPIR ø 14x20 mm - 5 m für Lebensmittelgebrauch	LA SCALA C-0494 RANCILIO 36901800	
1449672	**TUBO SCARICO ELISPIR ø 16x23 mm - 5 mt** alimentare DRAIN PIPE ELISPIR ø 16x23 mm - 5 m alimentary AUSLAUFROHR ELISPIR ø 16x23 mm - 5 m für Lebensmittelgebrauch	CMA ASTORIA 15470	

Adattabile/Suitable for/Passend für

1449680 **TUBO SILICONE ø 3x5 SHORE 60 - 10 mt**

SILICONE HOSE ø 3x5 SHORE 60 - 10 m

SILIKONSCHAUCH ø 3x5 SHORE 60 - 10 m

CIMBALI	220-000-013
CIMBALI	430-442-000



1449682 **TUBO SILICONE ø 5x8 SHORE 60 - 10 mt**

SILICONE HOSE ø 5x8 SHORE 60 - 10 m

SILIKONSCHAUCH ø 5x8 SHORE 60 - 10 m

CIMBALI	484-391-000
FAEMA	484391000
NUOVA SIMONELLI	11600002



1449685 **TUBO SILICONE ø 6x10 SHORE 60 - 5 mt**

SILICONE HOSE ø 6x10 SHORE 60 - 5 m

SILIKONSCHAUCH ø 6x10 SHORE 60 - 5 m

CIMBALI	220-000-016



1449694 **TUBO INIETTORE ø 8 mm. 120 mm.**
per ECLISSE-TEN

INJECTOR PIPE ø 8 mm x 120 mm
for ECLISSE-TEN

INJEKTORROHR ø 8 mm 120 mm
für ECLISSE-TEN

GRIMAC	GRC127



1449695 **TUBO FLEX INOX PER POMPA**

STAINLESS STEEL FLEXIBLE PIPE FOR PUMP

INOX-SCHLAUCH FÜR PUMPE

GRIMAC	GR711



1449696 **TUBO INIETTORE COMPLETO ø 1/4"x80 mm.**

COMPLETE INJECTOR PIPE ø 1/4"x80 mm

INJEKTORROHR ø 1/4"x80 mm KOMPLETT

GRIMAC	GR224



Adattabile/Suitable for/Passend für

1449697	**TUBO ACQUA CALDA ZOLA II** HOT WATER PIPE ZOLA II HEISSWASSERROHR ZOLA II	GRIMAC	GR271	
1449698	**TUBO VAPORE COMPLETO** COMPLETE STEAM PIPE DAMPFROHR KOMPLETT	GRIMAC	GR211	
1449699	**TUBO ACQUA** WATER PIPE WASSERROHR	GRIMAC	GR167	
1449708	**TUBO FLEX ø 1/8" Fp x Fp L.30 cm** rivestito in acciaio inox raccordi femmina piani ø esterno tubo 10 mm FLEX HOSE ø 1/8" Fp x Fp Length 30 cm stainless steel coated flat female fittings external pipe ø 10 mm FLEX SCHLAUCH ø 1/8" Fp x Fp L.30 cm Inox Stahl-Überzug flache Anschlüsse mit Innengewinden Schlauch ø außen 10 mm	CMA ASTORIA	30405	
1449710	**TUBO FLEX ø 3/8" Fp x Fc L.30 cm** rivestito in acciaio inox raccordo conico e piano ø esterno tubo 12 mm FLEX HOSE ø 3/8" Fp x Fc L.30 cm stainless steel coated conical and flat fitting external pipe ø 12 mm FLEX SCHLAUCH ø 3/8" Fp x Fc L.30 cm Inox Stahl-Überzug kegelförmige und flache Anschlüsse Schlauch ø außen 12 mm	N. SIMONELLI		

		Adattabile/Suitable for/Passend für	
1449711	**TUBO FLEX ø 3/8" Fp x Fc L.50 cm** rivestito in acciaio inox raccordo conico e piano ø esterno tubo 12 mm FLEX HOSE ø 3/8" Fp x Fc L.50 cm stainless steel coated conical and flat fitting external pipe ø 12 mm FLEX SCHLAUCH ø 3/8" Fp x Fc L.50 cm Inox Stahl-Überzug kegelförmige und flache Anschlüsse Schlauch ø außen 12 mm	CMA ASTORIA	30404
1449722	**TUBO FLEX ø 3/8" Fc x Fc L.50 cm** FLEX HOSE ø 3/8" Fc x Fc Length 50 cm FLEX SCHLAUCH ø 3/8" FcxFc Länge 50 cm	CMA ASTORIA	
1449725	**TUBO FLEX ø 3/8" Fc x Fc L.150 cm** FLEX HOSE ø 3/8" Fc x Fc Length 150 cm FLEX SCHLAUCH ø 3/8" FcxFc Länge 150 cm	GRIMAC	
1449802	**TUBO ACQUA** raccordo ø 3/8"F WATER PIPE fitting ø 3/8"F WASSERROHR Anschluss ø 3/8" Innengewinde	RANCILIO	10049025
1449804	**DADO BASSO 3/8"** NUT 3/8" GAS -FE- MUTTER KLEIN 3/8"	RANCILIO	26220005
1449811	**TUBO VAPORE** raccordo ø 3/8"F STEAM PIPE fitting ø 3/8"F DAMPFROHR Anschluss ø 3/8" Innengewinde	LA PAVONI RANCILIO	10706003













Adattabile/Suitable for/Passend für

1449816 **TUBO ACQUA**
attacco ø 3/8”

WATER PIPE
connection ø 3/8”

WASSERROHR
Anschluss ø 3/8”

LA PAVONI
MAIRALI



1449817 **TUBO VAPORE**
attacco ø 3/8”
per modelli P3-P6

STEAM PIPE
connection ø 3/8”
for models P3-P6

DAMPFROHR
Anschluss ø 3/8”
für Modelle P3-P6

LA PAVONI



1449818 **TUBO VAPORE P1**

STEAM PIPE P1

DAMPFROHR P1

LA PAVONI



1449820 **TUBO VAPORE**
raccordo snodato ø 3/8”F

STEAM PIPE
articulated fitting ø 3/8”F

DAMPFROHR
angelenkter Anschluss ø 3/8” Innengewinde

CMA ASTORIA 90312
CMA ASTORIA 90312R
EXPOBAR
WEGA W10439



1449821 **TUBO ACQUA**
raccordo snodato ø 3/8”F

WATER PIPE
articulated fitting ø 3/8”F

WASSERROHR
angelenkter Anschluss ø 3/8” Innengewinde

CMA ASTORIA 90321
EXPOBAR
WEGA



1449822 **TUBO ACQUA**

WATER PIPE

WASSERROHR

CMA ASTORIA



1449826 **TUBO VAPORE**

STEAM PIPE

DAMPFROHR

BEZZERA 5966514



		Adattabile/Suitable for/Passend für		
1449827	**TUBO ACQUA** attacco ø 3/8” WATER PIPE connection ø 3/8” WASSERROHR Anschluss ø 3/8”	BEZZERA	5966506	
1449831	**TUBO VAPORE** STEAM PIPE DAMPFROHR	CARIMALI		
1449832	**TUBO VAPORE** STEAM PIPE DAMPFROHR	CARIMALI		
1449836	**TUBO VAPORE M15** raccordo snodato ø 3/8”F STEAM PIPE M15 articulated fitting ø 3/8”F DAMPFROHR M15 angelenkter Anschluss ø 3/8” Innengewinde	CIMBALI		
1449837	**TUBO VAPORE M20-M30** raccordo snodato ø 3/8”F STEAM PIPE M20-M30 articulated fitting ø 3/8” DAMPFROHR M20-M30 angelenkter Anschluss ø 3/8” Innengewinde	CIMBALI CIMBALI FAEMA VFA	485-515-007 485-524-000	
1449838	**TUBO VAPORE M25** raccordo ø 3/8”F STEAM PIPE M25 fitting ø 3/8”F DAMPFROHR M25 Anschluss ø 3/8” Innengewinde	CIMBALI	475-503-017	

Adattabile/Suitable for/Passend für

1449840 **DADO PER TUBO ø 3/8”**

PIPE NUT ø 3/8”

MUTTER FÜR ROHR ø 3/8”

CARIMALI
LA PAVONI 3133074



1449841 **TUBO VAPORE 25 cm.**
raccordo ø 3/8”M

STEAM PIPE 25 cm.
fitting ø 3/8”M

DAMPFROHR 25 cm
Anschluss ø 3/8” Außengewinde

FAEMA



1449842 **TUBO VAPORE 30 cm.**
raccordo ø 3/8”M

STEAM PIPE 30 cm.
fitting ø 3/8”M

DAMPFROHR 30 cm
Anschluss ø 3/8” Außengewinde

FAEMA



1449843 **TUBO VAPORE**
attacco ad occhiello destro

STEAM PIPE
right-handed eyelet connection

DAMPFROHR
Anschluss mit rechter Öse

FAEMA 2221134402



1449844 **TUBO VAPORE**
attacco ad occhiello sinistro

STEAM PIPE
left-handed eyelet connection

DAMPFROHR
Anschluss mit linker Öse

FAEMA 2221134403



1449845 **TUBO VAPORE CON SPRUZZATORE 4 FORI**

STEAM PIPE WITH 4-HOLE SPRAY

DAMPFROHR MIT VERTEILER 4 LÖCHER

FUTURMAT/ARIETE



Adattabile/Suitable for/Passend für

1449846 **TUBO VAPORE**
raccordo ø 3/8”

STEAM PIPE
fitting ø 3/8”F

DAMPFROHR
Anschluss ø 3/8”

GAGGIA 41.90.91.12



1449847 **TUBO VAPORE**
raccordo ø 3/8”F

STEAM PIPE
fitting ø 3/8”F

DAMPFROHR
Anschluss ø 3/8” Innengewinde

GAGGIA



1449848 **TUBO ACQUA**
raccordo ø 3/8”F

WATER PIPE
fitting ø 3/8”F

WASSERROHR
Anschluss ø 3/8” Innengewinde

GAGGIA



1449849 **TUBO VAPORE**

STEAM PIPE

DAMPFROHR

FAEMA 3952119067
MARZOCCO



1449850 **TUBO VAPORE**

STEAM PIPE

DAMPFROHR

FUTURMAT/ARIETE 08215907
ITALCREM 08215907
MAIRALI 08215907
VISACREM 08215907



1449851 **TUBO VAPORE**

STEAM PIPE

DAMPFROHR

GRIMAC SM179
SAN MARCO



1449852 **TUBO VAPORE**
raccordo ø 3/8”F

STEAM PIPE
fitting ø 3/8”F

DAMPFROHR
Anschluss ø 3/8” Innengewinde

SAN MARCO 507130



1449853 **TUBO VAPORE**

STEAM PIPE

DAMPFROHR

FUTURMAT/ARIETE 08165722
GAGGIA
GAGGIA SPAGNA 08165722
ITALCREM 08165722
MAIRALI 08165722
VISACREM 08165722



Adattabile/Suitable for/Passend für

1449854 **TUBO ACQUA**

WATER PIPE

WASSERROHR

FUTURMAT/ARIETE	08206013
GAGGIA	
GAGGIA SPAGNA	08206013
ITALCREM	08206013
MAIRALI	08206013
VISACREM	08206013



1449855 **SPRUZZATORE TUBO ACQUA**

WATER PIPE NOZZLE

SPRITZDÜSE FÜR WASSERROHR

FUTURMAT/ARIETE	08207506
GAGGIA	
GAGGIA SPAGNA	08207506
ITALCREM	08207506
MAIRALI	08207506
VISACREM	08207506



1449856 **TUBO VAPORE**
raccordo ø 3/8"F

STEAM PIPE
fitting ø 3/8"F

DAMPFROHR
Anschluss ø 3/8" Innengewinde

FAEMA
FUTURMAT/ARIETE
VIBIEMME
GRIMAC



1449857 **TUBO ACQUA**
raccordo ø 3/8"F

WATER PIPE
fitting ø 3/8"F

WASSERROHR
Anschluss ø 3/8" Innengewinde

FUTURMAT/ARIETE
VIBIEMME



1449858 **INIETTORE SPRUZZATORE TUBO ACQUA**

WATER PIPE NOZZLE INJECTOR

INJEKTOR FÜR WASSERROHR SPRITZDÜSE

FUTURMAT/ARIETE	08207607
GAGGIA	
GAGGIA SPAGNA	08207607
ITALCREM	08207607
MAIRALI	08207607
VISACREM	08207607



1449859 **TUBO ACQUA**

WATER PIPE

WASSERROHR

FUTURMAT/ARIETE	0611/050253
ITALCREM	0611/050253
MAIRALI	0611/050253
VISACREM	0611/050253



1449860 **TUBO VAPORE**

STEAM PIPE

DAMPFROHR

VIBIEMME TUBIVACOMPLKO



		Adattabile/Suitable for/Passend für		
1449861	**TUBO ACQUA UNIC** WATER PIPE UNIC WASSERROHR UNIC	UNIC		
1449862	**TUBO VAPORE UNIC** raccordo 3/8” STEAM PIPE UNIC fitting 3/8” DAMPFROHR UNIC Anschluss 3/8”	UNIC		
1449863	**TUBO VAPORE COMPLETO MLN** STEAM PIPE ASSEMBLY MLN DAMPFROHR KOMPLETT MLN	RANCILIO	10706024	
1449864	**TUBO ACQUA COMPLETO MLN** WATER PIPE ASSEMBLY MLN WASSERROHR KOMPLETT MLN	RANCILIO	10706026	
1449865	**TUBO VAPORE INOX** STAINLESS STEEL STEAM PIPE DAMPFROHR AUS EDELSTAHL	RANCILIO	10706024	
1449866	**LANCIA VAPORE PREMIER** STEAM PIPE PREMIER DAMPFROHR PREMIER	N. SIMONELLI		
1449867	**TUBO VAPORE** STEAM PIPE DAMPFROHR	N. SIMONELLI		

Adattabile/Suitable for/Passend für

1449868	**TUBO ACQUA CALDA** per modello PROGRAM VIP HOT WATER PIPE for model PROGRAM VIP HEIßWASSERROHR für Modell PROGRAM VIP	N. SIMONELLI	80007005	
1449869	**TUBO VAPORE** STEAM PIPE DAMPFROHR	N. SIMONELLI	75006037	
1449876	**PIPA VASCHETTA SCARICO NSF** DRAIN TUB ELBOW NSF SAUGROHR FÜR AUSLAUFSCHALE	RANCILIO	36901801	
1449877	**TUBO TEFLON FEP140 ø 10x8x107 mm.** TEFLON HOSE FEP140 ø 10x8x107 mm ROHR AUS TEFLON FEP140 ø 10x8x107 mm	RANCILIO	38228066	
1450001	**TUBETTO SCARICO** DRAIN PIPE AUSLAUFROHR	EXPOBAR	30000040	
1450002	**TUBETTO SCARICO LUNGO** LONG DRAIN PIPE AUSLAUFROHR LANG	EXPOBAR	30000043	
1450551	**TUBETTO SCARICO ø 1/8"x92 mm** OUTLET PIPE ø 1/8" x 92 mm AUSLAUFROHR ø 1/8" x 92 mm	CMA ASTORIA	52000168	
1454000	**CONTATTORE 230V** CONTACTOR 230V RELAISSCHALTER 230V	BEZZERA	7636902	

Adattabile/Suitable for/Passend für

1455021 **VENTOLINA BAR E SUPER AMERICA**

SMALL FAN BAR AND SUPER AMERICA

LÜFTERRAD BAR UND SUPER AMERICA

BRASILIA	01217.6.00.09



1455026 **CONTATORE VOLUMETRICO GICAR**
attacchi ø 1/4" F.F.

VOLUMETRIC FLOWMETER GICAR
connections ø 1/4" F.F.

VOLUMETRISCHER ZÄHLER GICAR
Anschlüsse ø 1/4" mit Innengewinde

MARZOCCO	



1455029 **CONTATORE VOLUMETRICO 3 VIE ø 1/4"**

3 WAY FLOWMETER ø 1/4"

VOLUMETRISCHER ZÄHLER 3 WEGE ø 1/4"

FAEMA	2251131855



1455030 **CONTATORE VOLUMETRICO 3 VIE ø 1/4"**
con cavo con connettore AMP

3 -WAY FLOWMETER ø 1/4"
with AMP connecting cable

VOLUMETRISCHER ZÄHLER 3 WEGE ø 1/4"
mit Kabel und Anschluss AMP

FAEMA	2251131855



1455031 **CONTATORE VOLUMETRICO GICAR**
attacco ø 1/8"FF

FLOWMETER GICAR
connection ø 1/8"FF

VOLUMETRISCHER ZÄHLER GICAR
Anschluss ø 1/8" mit Innengewinde

BEZZERA	
BRASILIA	08729.2.00.08
CIMBALI	534-391-020
FAEMA	
LA PAVONI	438020
LA PAVONI	438016
N. SIMONELLI	04900027
SAN MARCO	108192A



Adattabile/Suitable for/Passend für

1455032 **GIRANTE GICAR**

IMPELLER GICAR

LAUFRAD GICAR



AZKOYEN	
BEZZERA	
BRASILIA	
CARIMALI	
CIMBALI	
CMA ASTORIA	13505
CMA ASTORIA	15505
CONTI	
EXPOBAR	
FAEMA	4831091782
LA SPAZIALE	
MAIRALI	
N. SIMONELLI	
RANCILIO	
RENEKA	
SAN MARCO	108305
UNIC	
VFA	
VIBIEMME	

1455033 **CONNETTORE GICAR**

CONNECTOR GICAR

VERBINDER GICAR



BEZZERA	7631501
BRASILIA	09013.2.00.08
BRASILIA	09013.0.00.08
CARIMALI	
CIMBALI	
CMA ASTORIA	18112
EXPOBAR	
FAEMA	
LA SPAZIALE	
MAIRALI	
N. SIMONELLI	
RENEKA	9006124
SAN MARCO	
UNIC	
VIBIEMME	
WEGA	

1455034 **VITE INOX TCE M4x10**

STAINLESS STEEL SCREW M4x10

SCHRAUBE INOX TCE M4x10



GRIMAC	GR821
AURORA	
AZKOYEN	
BRASILIA	02688.0.00.03
CIMBALI	511-804-120
CMA ASTORIA	23560
CONTI	
ELEKTRA	00114035
EXPOBAR	25091210
FAEMA	4001051934
FUTURMAT/ARIETE	05194402
GAGGIA	
GAGGIA SPAGNA	05194402
ITALCREM	05194402
LA PAVONI	403203
LA SCALA	C-0021M
LA SPAZIALE	
MAIRALI	05194402
MARCFI-ANCAS	
RANCILIO	
RENEKA	RENEKA
VFA	
VISACREM	05194402

Adattabile/Suitable for/Passend für

1455351 **CONTATORE VOLUMETRICO GICAR**
attacco ø 1/4"FF

VOLUMETRIC FLOWMETER GICAR
connection ø 1/4"FF

VOLUMETRISCHER ZÄHLER GICAR
Anschluss ø 1/4" mit Innengewinde

GRIMAC	GR816
AZKOYEN	
BEZZERA	7431001
CARIMALI	
CIMBALI	
CMA ASTORIA	18126
CONTI	
EXPOBAR	
FAEMA	
FUTURMAT/ARIETE	0571/050126
FUTURMAT/ARIETE	08307500
GAGGIA SPAGNA	0571/050126
GAGGIA SPAGNA	08307500
ITALCREM	0571/050126
ITALCREM	08307500
LA SCALA	C-0201
LA SCALA	C-0215
LA SPAZIALE	
MAIRALI	0571/050126
MAIRALI	08307500
N. SIMONELLI	
RENEKA	
VIBIEMME	ELETCONTVOLOT
WEGA	W10785
WEGA	WY18126



1455352 **CONTATORE VOLUMETRICO GICAR**
attacco ø 1/4"FF

VOLUMETRIC FLOWMETER GICAR
connection ø 1/4"FF

VOLUMETRISCHER ZÄHLER GICAR
Anschluss ø 1/4" mit Innengewinde

MAIRALI	
RANCILIO	34070050
VFA	



1500001 **UGELLO M6x1 FORO ø 0,75 mm**

NOZZLE M6x1 HOLE ø 0,75 mm

DÜSE M6x1 LOCH ø 0,75 mm

BRASILIA	12792.0.00.04
VIBIEMME	



1500200 **UGELLO ø 0,9 mm**

NOZZLE ø 0.9 mm

DÜSE ø 0,9 mm

ELEKTRA	01336014



1500201 **PORTAUGELLO ø 5 mm**

JET HOLDER ø 5 mm

DÜSENTRÄGER ø 5 mm

ELEKTRA	01335014



1500211 **UGELLO CONTATTORE COMPLETO**

COMPLETE CONTACTOR NOZZLE

DÜSE RELAISSCHALTER KOMPLETT

AZKOYEN	



		Adattabile/Suitable for/Passend für	
1500300	**UGELLO GRUPPO M5x1 FORO ø 0,7 mm.** GROUP JET M5x1 HOLE ø 0.7 mm DÜSENGRUPPE M5x1 LOCH ø 0,7 mm	CMA ASTORIA 10300001	
1500301	**PORTAUGELLO GRUPPO DIVINA** GROUP JET HOLDER DIVINA DÜSENTRÄGER GRUPPE DIVINA	CMA ASTORIA 25739501	
1500516	**UGELLO GRUPPO** JET GROUP DÜSE FÜR VENTILGRUPPE	LA SPAZIALE	
1500526	**UGELLO EROGAZIONE M 10x1 FORO 0,8 mm.** DELIVERY JET M 10x1 ORIFICE 0.8 mm SPRITZDÜSE 10x1 LOCH 0,8 mm AUSSENGEW.	N. SIMONELLI 07300174	
1500530	**UGELLO M5x1 FORO ø 0,5 mm** JET M5x1 ORIFICE ø 0.5 mm DÜSE M5x1 LOCH ø 0,5 mm	BEZZERA 5223001 BRASILIA 00046.0.00.04 CMA ASTORIA 10300001 CMA ASTORIA 10300A LA PAVONI 314008	
1500536	**UGELLO M10x1 FORO ø 0,8 mm** JET M10x1 HOLE ø 0.8 mm DÜSE M10x1 LOCH ø 0,8 mm	CARIMALI	
1501001	**UGELLO M6** NOZZLE M6 DÜSE M6	EXPOBAR 30200050	
1501002	**SPRUZZATORE** DIFFUSER SPRITZDÜSE	EXPOBAR 30800070	
1501003	**TAPPO 1/8" PER GRUPPO** PLUG 1/8" FOR GROUP DECKEL 1/8" FÜR GRUPPE	BRASILIA 00194.0.00.04	
1501004	**BUSSOLA UGELLO 2,5 mm** NOZZLE BUSHING 2.5 mm BUCHSE FÜR DÜSE 2,5 mm	FAEMA 4831119836	

1501300

		Adattabile/Suitable for/Passend für	
1501300	**DIFFUSORE GRUPPO** COFFEE GROUP DIFFUSER VERTEILERGRUPPE	CMA ASTORIA 25422008	
1501301	**PORTAUGELLO GRUPPO CTS** GROUP JET HOLDER CTS DÜSENTRÄGER GRUPPE CTS	CMA ASTORIA 25739500	
1501306	**CORPO INFUSORE** INFUSER MAIN FRAME GEHÄUSE FÜR BRÜHGRUPPE	BRASILIA 05597.0.10.04	
1501516	**UGELLO PER CORPO FILTRO** FILTER BODY JET DÜSE FÜR FILTERKÖRPER	LA PAVONI 314015	
1501521	**UGELLO M6x1 FORO 0,75 mm** NOZZLE M6x1 HOLE ø 0.75 mm DÜSE M6x1 LOCH 0,75 mm	FIORENZATO C.S. A2200174 LA SCALA GRIMAC GR715	
1501522	**UGELLO M6 FORO 0,75 mm.** JET M6 ORIFICE 0.75 mm DÜSE M6 LOCH 0,75 mm	GRIMAC F212 GRIMAC P260 LA PAVONI	
1501531	**UGELLO ø 8 FORO ø 0,8 mm.** JET ø 8 ORIFICE ø 0.8 mm DÜSE ø 8 LOCH ø 0,8 mm	FUTURMAT/ARIETE NT0029 GAGGIA GAGGIA SPAGNA NT0029 ITALCREM NT0029 MAIRALI NT0029 VISACREM NT0029	
1501532	**UGELLO COMPLETO** JET ASSEMBLY KOMPLETTE DÜSE E91	FAEMA 2211116078	
1501533	**UGELLO M10 FORO ø 0,5 mm.** JET M10 ORIFICE ø 0.5 mm DÜSE M10 LOCH ø 0,5 mm	FAEMA	

Adattabile/Suitable for/Passend für

1501534 **SPRUZZATORE GRUPPO**
GROUP SPRAY NOZZLE
VERTEILER FÜR KAFFEEGRUPPE

FAEMA 4161133848



1501541 **UGELLO M5x1 FORO ø 0,8 mm**
JET M5x1 ORIFICE ø 0.8 mm
DÜSE M5x1 LOCH ø 0,8 mm

AURORA
VFA



1501551 **UGELLO ø 14 FORO ø 0,5 mm.**
JET ø 14 ORIFICE ø 0.5 mm
DÜSE ø 14 LOCH ø 0,5 mm

CIMBALI 491-150-000



1501560 **SPRUZZATORE GRUPPO**
GROUP SPRAY NOZZLE
VERTEILER FÜR KAFFEEGRUPPE

VIBIEMME RACCSPGRKO



1501561 **SPRUZZATORE GRUPPO M10x1**
GROUP DIFFUSER M10x1
VERTEILER FÜR KAFFEEGRUPPE M10x1

GRIMAC
BRASILIA 04089.0.00.04
EXPOBAR 30200040
FAEMA 4161133848
FIORENZATO C.S. A2200170
FUTURMAT/ARIETE 02012904
GAGGIA
LA PAVONI
LA SCALA C-0318
VFA
VIBIEMME RACCSPGR
VISACREM
WEGA W10320



1501565 **SPRUZZATORE GRUPPO M5x1**
GROUP DIFFUSER M5x1
VERTEILER FÜR KAFFEEGRUPPE M5x1

FAEMA
FUTURMAT/ARIETE 02476109
GAGGIA
GAGGIA SPAGNA 02476109
ITALCREM 02476109
MAIRALI 02476109
VISACREM 02476109



1501566 **UGELLO M6x1 FORO ø 0,5 mm**
JET M6x1 ORIFICE 0.5 mm
DÜSE M6x1 LOCH 0,5 mm

EXPOBAR 30200060
FAEMA 4151135890
FUTURMAT/ARIETE 02446706
LA PAVONI 314068
MARCFI-ANCAS BM-5157
VFA
VIBIEMME RACCGIES7
WEGA W10308



1501568 **SPRUZZATORE M10x1 FORO M5x1**
DIFFUSER M10x1 ORIFICE M5x1
VERTEILER M10x1 LOCH M5x1

AURORA
LA PAVONI



Adattabile/Suitable for/Passend für

1501569 **SPRUZZATORE PER GRUPPO NICHELATO**

NICKEL-PLATED GROUP DIFFUSER

VERTEILER FÜR VERNICKELTE GRUPPE

LA PAVONI 3141287



1501570 **INIETTORE GRUPPO**

GROUP INJECTOR

GRUPPE INJEKTOR

FUTURMAT/ARIETE	08298800
GAGGIA	
GAGGIA SPAGNA	08298800
ITALCREM	08298800
MAIRALI	08298800
VISACREM	08298800



1501574 **UGELLO EROGAZIONE M 6x6 F.0.8**

DISPENSING JET M 6x6 F,0,8

SPRITZDÜSE AUSSENG. 6x6 INNENG. 0.8

N. SIMONELLI 07300022



1501576 **ROMPIGETTO GRUPPO EROGAZIONE**
M6x1 foro ø 0,7 mm.

DELIVERY GROUP DIFFUSER
M6x1 hole ø 0.7 mm

VERTEILER FÜR AUSGABEGRUPPE
M6x1 Loch ø 0,7 mm

N. SIMONELLI 07300124



1501578 **UGELLO EROGAZIONE M6x1 ø 0,5**

DISPENSING JET M6x1 ø 0.5

SPRITZDÜSE M6x1 ø 0,5

N. SIMONELLI 07300352



1501582 **UGELLO COMPLETO (3 PEZZI)**

JET ASSEMBLY (3 PIECES)

DÜSE KOMPLETT (3 STÜCKE)

SAN MARCO



1501583 **INIETTORE**

INJECTOR

INJEKTOR

SAN MARCO

1501811 **UGELLO M8 FORO ø 0,5 mm**

JET M8 ORIFICE ø 0.5 mm

DÜSE M8 LOCH ø 0,5 mm

RANCILIO	10060507
RANCILIO	23212018



Adattabile/Suitable for/Passend für

1520001	**VETRO LIVELLO MODELLO 105** ø 15 mm. lunghezza 115 mm. LEVEL GLASS MODEL 105 ø 15 mm. length 115 mm. WASSERSTANDGLAS MODELL 105 ø 15 mm. Länge 115 mm.	SAN MARCO		
1520002	**PROTEZIONE VETRO** GLASS PROTECTION SCHUTZGLAS	EXPOBAR	70300055	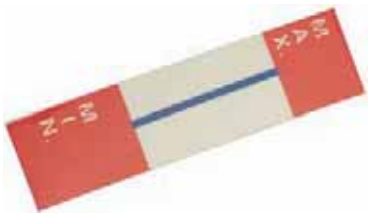
1520003	**SUPPORTO VETRO** GLASS SUPPORT GLASHALTERUNG	EXPOBAR	30100060	
1520004	**VETRO LIVELLO ø 11x55 mm** LEVEL GLASS ø 11x55 mm STANDGLAS ø 11x55 mm	GAGGIA		
1520005	**VETRO LIVELLO MICROCASA ø 9x147 mm** MICROCASA LEVEL GLASS ø 9x147 mm STANDGLAS MICROCASA ø 9x147 mm	ELEKTRA	00141035	
1520006	**VETRO LIVELLO ø 11x154 mm** LEVEL GLASS ø 11x154 mm STANDGLAS ø 11x154 mm	LA SCALA	C-0260	
1520007	**VETRO LIVELLO ø 9x132 mm** LEVEL GLASS ø 9x132 mm STANDGLAS ø 9x132 mm	LA PAVONI	453101	

1520008

Adattabile/Suitable for/Passend für

1520008 **VETRO LIVELLO ø 13x125 mm**
per M990-M920-A93

LEVEL GLASS ø 13x125 mm
for M990-M920-A93

STANDGLAS ø 13x125 mm
für M990-M920-A93

MARCFI-ANCAS BL-5131



1520100 **VETRO LIVELLO ø 11x140 mm**

LEVEL GAUGE GLASS ø 11x140 mm

NIVEAUGLAS ø 11x140 mm

SANREMO 10402100
GRIMAC GR270



1520150 **VETRO LIVELLO**

LEVEL GLASS

WASSERSTANDGLAS

ELEKTRA 00544035



1520357 **VETRO LIVELLO ø 62 mm**

LEVEL GLASS ø 62 mm

WASSERSTANDGLAS ø 62 mm

MARZOCCO L122



1520400 **VETRO LIVELLO ø 12 mm.**
lunghezza 106 mm.

LEVEL GLASS ø 12 mm
length 106 mm

WASSERSTANDGLAS ø 12 mm
Länge 106 mm

LA PAVONI 453110



1520501 **VETRO LIVELLO ø 12x175 mm.**

LEVEL GLASS ø 12x175 mm

WASSERSTANDGLAS ø 12x175 mm

AURORA
FAEMA
FUTURMAT/ARIETE
VFA



1520506 **VETRO LIVELLO ø 11x170 mm.**

LEVEL GLASS ø 11x170 mm

WASSERSTANDGLAS ø 11X170 mm

CMA ASTORIA 21300
WEGA 21300
WEGA W10559



1520511 **VETRO LIVELLO ø 11x170 mm.**

LEVEL GLASS ø 11x170 mm

WASSERSTANDGLAS ø 11x170 mm

FIORENZATO C.S. A1400008



Adattabile/Suitable for/Passend für

1520516 **VETRO LIVELLO ø 12x135 mm**

LEVEL GLASS ø 12x135 mm

WASSERSTANDGLAS ø 12x135 mm

BEZZERA	5430504
CIMBALI	
FAEMA	
GAGGIA	
N. SIMONELLI	09000010
VFA	



1520518 **VETRO LIVELLO ø 12x112 mm**

LEVEL GLASS ø 12x112 mm

WASSERSTANDGLAS ø 12x112 mm

N. SIMONELLI	09000009



1520522 **VETRO LIVELLO ø 11x135 mm 1°MODELLO**

LEVEL GLASS ø 11x135 mm 1st MODEL

WASSERSTANDGLAS ø 11x135 mm 1° MODELL

BRASILIA	00787.0.00.02
CARIMALI	
FUTURMAT/ARIETE	
MAIRALI	



1520526 **VETRO LIVELLO ø 12x117 mm.**
per modelli M20-M25-M30

LEVEL GLASS ø 12x117 mm
for models M20-M25-M30

WASSERSTANDGLAS ø 12x117 mm
für Modelle M20-M25-M30

CIMBALI	439-034-000



1520532 **VETRO LIVELLO ø 12x130 mm.**

LEVEL GLASS ø 12x130 mm

WASSERSTANDGLAS ø 12x130 mm

CARIMALI	
FAEMA	4861117546
MAIRALI	



1520534 **VETRO LIVELLO ø 12x107 mm.**
per modello STAR

LEVEL GLASS ø 12x107 mm
for model STAR

WASSERSTANDGLAS ø 12x107 mm
für Modell STAR

FAEMA	4861117546
FUTURMAT/ARIETE	



1520537 **LIVELLO SERIGRAFATO IN VETRO**
ovale 30x89 mm
per modelli S.STAR - S.TRONIC - E91 - COMPACT

SCREENPRINTED LEVEL GLASS
oval 30x89 mm
for models S.STAR - S.TRONIC - E91 - COMPACT

STANDGLAS MIT SIEBDRUCK AUS GLAS
ovales Glas 30x89 mm
für Modelle S.STAR - S.TRONIC - E91 - COMPACT

FAEMA	4831130683
MARCFI-ANCAS	



1520538

Adattabile/Suitable for/Passend für

1520538 **LIVELLO SERIGRAFATO IN PLASTICA**

SCREENPRINTED LEVEL IN PLASTIC

STANDGLAS MIT SIEBDRUCK AUS KUNSTSTOFF

FAEMA 4831130683



1520541 **VETRO LIVELLO ø 11x119 mm.**

LEVEL GLASS ø 11x119 mm

WASSERSTANDGLAS ø 11x119 mm

MAIRALI



1520542 **VETRO LIVELLO ø 13x114 mm.**

LEVEL GLASS ø 13x114 mm

WASSERSTANDGLAS ø 13x114 mm

MARCFI-ANCAS



1520543 **VETRO LIVELLO ø 13x210 mm.**

LEVEL GLASS ø 13x210 mm

WASSERSTANDGLAS ø 13x210 mm

MARCFI-ANCAS



1520546 **VETRO LIVELLO ø 11x140 mm**

LEVEL GLASS ø 11x140 mm

WASSERSTANDGLAS ø 11x140 mm

EXPOBAR 35902000
GAGGIA
VIBIEMME MATECVELI140



1520556 **VETRO LIVELLO ø 12x115 mm.**

LEVEL GLASS ø 12x115 mm

WASSERSTANDGLAS ø 12x115 mm

FAEMA
LA PAVONI 453100



1520561 **VETRO LIVELLO Z8-Z9 ø 12x140 mm**

LEVEL GLASS Z8-Z9 ø 12x140 mm

WASSERSTANDGLAS Z8-Z9 ø 12x140 mm

RANCILIO 41010010



1520562 **VETRO LIVELLO ø 11x108 mm.**

LEVEL GLASS ø 11x108 mm

WASSERSTANDGLAS ø 11x108 mm

FUTURMAT/ARIETE 08181703
GAGGIA
GAGGIA SPAGNA 08181703
ITALCREM 08181703
MAIRALI 08181703
VISACREM 08181703



Adattabile/Suitable for/Passend für

1520566 **VETRO LIVELLO ø 30x110 mm.**

LEVEL GLASS ø 30x110 mm

WASSERSTANDGLAS ø 30x110 mm

SAN MARCO 104002



1520571 **VETRO LIVELLO ø 11x150 mm.**
per CALDAIA ORIZZONTALE

LEVEL GLASS ø 11x150 mm
for HORIZONTAL BOILER

WASSERSTANDGLAS ø 11x150 mm
für HORIZONTALEN BOILER

LA SPAZIALE



1520572 **VETRO LIVELLO ø 11x150 mm. 5 lt.**
per CALDAIA VERTICALE

LEVEL GLASS ø 11x150 mm 5 l
for VERTICAL BOILER

WASSERSTANDGLAS ø 11x150 mm 5 l
für VERTIKALEN BOILER

LA SPAZIALE



1520576 **VETRO LIVELLO CONTI ø 11x184 mm.**

LEVEL GLASS CONTI ø 11x184 mm

WASSERSTANDGLAS CONTI ø 11x184 mm

CONTI



1520579 **VETRO LIVELLO ø 22x55 mm.**

LEVEL GLASS ø 22x55 mm

WASSERSTANDGLAS ø 22x55 mm

UNIC



1520580 **VETRO LIVELLO CONTI 11x145 mm.**

CONTI LEVEL GLASS 11X145 mm

WASSERSTANDSGLAS CONTI 11x145 mm

CONTI



1523001 **VALVOLA ANTIDEPRESSIONE ø 1/8”**

NEGATIVE-PRESSURE VENT VALVE ø 1/8”

UNTERDRUCKVENTIL ø 1/8”

CARIMALI



1523002 **FLANGIA**

FLANGE

FLANSCH

CMA ASTORIA 15006001



1523003

		Adattabile/Suitable for/Passend für		
1523003	**VALVOLA SICUREZZA 3/8”** SAFETY VALVE 3/8” SICHERHEITSVENTIL 3/8”	BRASILIA	12611.4.00.09	
1523004	**ASSIEME VALVOLA VUOTO 1/4”** VACUUM VALVE ASSEMBLY 1/4” GRUPPE VAKUUMVENTIL 1/4”	BRASILIA	12402.4.00.09	
1523005	**CORPO VALVOLA DI RITEGNO** NON-RETURN VALVE ASSEMBLY RÜCKSCHLAGVENTILKÖRPER	BRASILIA	18404.0.00.04	
1523006	**CORPO VALVOLA DI RITEGNO** NON-RETURN VALVE ASSEMBLY RÜCKSCHLAGVENTILKÖRPER	BRASILIA	18407.0.00.04	
1523007	**VALVOLA RITEGNO 1/4”** NON-RETURN VALVE 1/4” RÜCKSCHLAGVENTIL 1/4”	N. SIMONELLI	98003018	
1523008	**GRUPPO VALVOLA SCARICO** DRAIN VALVE GROUP AUSLAUFVENTILGRUPPE	FAEMA	2161136656	
1523009	**VALVOLA ESPANSIONE 3/8” 1/4”** EXPANSION VALVE 3/8” 1/4” EXPANSIONVENTIL 3/8” 1/4”	RANCILIO	10060460	

		Adattabile/Suitable for/Passend für		
1523010	**CORPO VALVOLA RITEGNO** NON-RETURN VALVE ASSEMBLY RÜCKSCHLAGVENTILKÖRPER	RANCILIO	23000056	
1523011	**VALVOLINA RITEGNO** NON-RETURN VALVE RÜCKSCHLAGVENTIL	RANCILIO	23120025	
1523012	**VALVOLA ESPANSIONE ø 1/4" 3/8" M** EXPANSION VALVE ø 1/4" 3/8" M EXPANSIONVENTIL 3/8" 1/4"	CMA ASTORIA	56152	
1523013	**VALVOLA ANTIVUOTO** VACUUM BREAKER VALVE RÜCKSAUGVERHINDERER	LA PAVONI	396754	
1523106	**VALVOLA DI SICUREZZA ø 1/4"** SAFETY VALVE ø 1/4" SICHERHEITSVENTIL ø 1/4"	RENEKA	9004995	
1523108	**VALVOLA DI SICUREZZA CALDAIA** BOILER SAFETY VALVE SICHERHEITSVENTIL FÜR KESSEL	AZKOYEN		

		Adattabile/Suitable for/Passend für		
1523111	**VALVOLA SICUREZZA ø 1/8”M** per MINI WEGA SECURITY VALVE ø 1/8”M for MINI WEGA SICHERHEITSVENTIL ø 1/8”A für MINI WEGA	WEGA		
1523112	**VALVOLA DI RITEGNO** NON-RETURN VALVE RÜCKSCHLAGVENTIL	AURORA		
1523121	**ASSIEME VALVOLA SICUREZZA** SAFETY VALVE ASSEMBLY SICHERHEITSVENTILGRUPPE	ELEKTRA	01618034	
1523200	**VALVOLINA REGOLAZIONE MASSELLO** GROUP ADJUSTMENT VALVE EINSTELLSCHRAUBE FÜR KAFFEEGRUPPE	GRIMAC	GR256	
1523201	**VALVOLA RITEGNO E/61** NON-RETURN VALVE E/61 RÜCKSCHLAGVENTIL E/61	GRIMAC	GR757	
1523202	**VALVOLA RITEGNO AUTOLIVELLO** NON-RETURN VALVE F/WATER LEVEL CONTROL RÜCKSCHLAGVENTIL FÜR AUTONIVEAU	GRIMAC	GR832	
1523401	**VALVOLA RITEGNO LUNGA** LONG NON-RETURN VALVE RÜCKSCHLAGVENTIL LANG	BRASILIA	05595.0.00.04	

Adattabile/Suitable for/Passend für

1523402 **PROTEZIONE VALVOLE SICUREZZA**

SAFETY VALVE PROTECTION

SCHUTZ FÜR SICHERHEITSVENTIL

CMA ASTORIA	56009980



1523403 **VALVOLA S.C.N.R. REGOLABILE**

ADJUSTABLE VALVE S.C.N.R.

VENTIL S.C.N.C. EINSTELLBAR

CMA ASTORIA	20361



1523404 **VALVOLA RITEGNO**

NON-RETURN VALVE

RÜCKSCHLAGVENTIL

CIMBALI	460-029-010
CMA ASTORIA	20353
LA PAVONI	
N. SIMONELLI	
WEGA	W10378
WEGA	WY20353



1523405 **VALVOLA NEPLAX ø 1/4”M-1/4”M**

NEPLAX VALVE ø 1/4”M-1/4”M

VENTIL NEPLAX ø 1/4”A-1/4”A

N. SIMONELLI	72012007



1523407 **VALVOLA ESPANSIONE COMPLETA**

COMPLETE EXPANSION VALVE

EXPANSIONSVENTIL KOMPLETT

BEZZERA	7452505



1523408 **VALVOLA DI SICUREZZA 1/8” VAPORE**

SAFETY VALVE 1/8” STEAM

SICHERHEITSVENTIL 1/8” DAMPF

CMA ASTORIA	20357



		Adattabile/Suitable for/Passend für		
1523409	**VALVOLA DI SICUREZZA** SAFETY VALVE SICHERHEITSVENTIL	CMA ASTORIA	20352	
1523410	**VALVOLA ESPANSIONE POMPA 2R** EXPANSION VALVE FOR PUMP 2R EXPANSIONSVENTIL FÜR PUMPE 2R	CMA ASTORIA	56210	
1523411	**VALVOLA DI RITEGNO ø 1/2”** NON-RETURN VALVE ø 1/2” RÜCKSCHLAGVENTIL ø 1/2”	CIMBALI		
1523412	**VALVOLA CARICO** INLET VALVE EINLASSVENTIL	FIORENZATO C.S.		
1523413	**VALVOLA RUBINETTO CARICO** INLET TAP VALVE EINLASSVENTIL	EXPOBAR FIORENZATO C.S.		
1523414	**VALVOLA SCARICO A TRIANGOLO** TRIANGULAR OUTLET VALVE ABLASSVENTIL MIT DREIECK	FIORENZATO C.S. A2200215 VIBIEMME		
1523416	**VALVOLA CARICO** INLET VALVE EINLASSVENTIL	FAEMA	2211130305	

Adattabile/Suitable for/Passend für

1523417	**VALVOLA RITEGNO** SMALL NON-RETURN VALVE RÜCKSCHLAGVENTIL	FAEMA 3211029421	
1523418	**VALVOLINA ESPANSIONE** SMALL EXPANSION VALVE EXPANSIONSVENTIL KLEIN	FAEMA 3211113062	
1523419	**VALVOLA RITEGNO** NON-RETURN VALVE RÜCKSCHLAGVENTIL	FAEMA 3211029421 FUTURMAT/ARIETE	
1523420	**GUIDA VALVOLA** VALVE GUIDE VENTILFÜHRUNG	SAN MARCO 205027	
1523421	**VALVOLA SICUREZZA CALDAIA** BOILER SAFETY VALVE SICHERHEITSVENTIL FÜR BOILER	MARCFI-ANCAS	
1523422	**VALVOLA RITEGNO** NON-RETURN VALVE RÜCKSCHLAGVENTIL	MARCFI-ANCAS	

		Adattabile/Suitable for/Passend für	
1523423	**VALVOLA ANTIRITORNO** CHECK VALVE RÜCKSCHLAGVENTIL	MARCFI-ANCAS	
1523424	**VALVOLA DI RITEGNO** NON-RETURN VALVE RÜCKSCHLAGVENTIL	SAN MARCO 502033	
1523426	**VALVOLA RITEGNO** NON-RETURN VALVE RÜCKSCHLAGVENTIL	CARIMALI EXPOBAR 30369110 FAEMA FIORENZATO C.S. LA SPAZIALE VFA VIBIEMME	
1523427	**VALVOLA DI SCARICO** OUTLET VALVE AUSLASSVENTIL	VIBIEMME ASSVALVCARICO	
1523431	**VALVOLA PER RUBINETTI** TAPS VALVE VENTIL FÜR HÄHNE	LA PAVONI 394751	
1523432	**VALVOLA ESPANSIONE ø 1/8”** EXPANSION VALVE ø 1/8” EXPANSIONSVENTIL ø 1/8”	LA PAVONI 453201	
1523436	**VALVOLA CARICO CON TRIANGOLO E OR** WATER INLET VALVE WITH TRIANGLE AND OR EINLASSVENTIL MIT DREIECK UND OR	FIORENZATO C.S. A2200208	

Adattabile/Suitable for/Passend für

1523440	**VALVOLA DI ESPANSIONE 10 BAR** 10 BAR EXPANSION VALVE EXPANSIONVENTIL 10 BAR	CMA ASTORIA	56300	
1523451	**VALVOLINA EROGAZIONE** SMALL DELIVERY VALVE KLEINES VENTIL FÜR KAFFEEAUSGABEGRUPPE	BRASILIA GRIMAC	09453.4.00.09	
1523452	**VALVOLINA INFERIORE** SMALL LOWER VALVE UNTERES VENTIL	BRASILIA GRIMAC	09452.4.00.09	
1523453	**VALVOLA 2 PEZZI** 2 PIECES VALVE VENTIL 2 STÜCKE	BRASILIA GRIMAC	09451.4.00.09	
1523501	**VALVOLA COMPLETA SCARICO** OUTLET VALVE ASSEMBLY AUSLASSVENTIL KOMPLETT	FAEMA	2161136648	
1523502	**VALVOLA DEPRESSIONE TWIN STAR** DEPRESSION VALVE TWIN STAR DRUCKMINDERVENTIL TWIN STAR	CONTI	408393	
1523503	**VALVOLA CARICO COMPLETA** INLET VALVE ASSEMBLY EINLASSVENTIL KOMPLETT	FUTURMAT/ARIETE		
1523504	**VALVOLA ESPANSIONE 13 BAR TWIN STAR** EXPANSION VALVE 13 bar TWIN STAR EXPANSIONSVENTIL 13 BAR TWIN STAR	CONTI		

1523505

		Adattabile/Suitable for/Passend für		
1523505	**VALVOLA DI NON RITORNO 1/4”M-1/4”M** NON-RETURN VALVE 1/4”M-1/4”M RÜCKSCHLAGVENTIL 1/4”M-1/4”M	CONTI	463533	
1523506	**VALVOLA ESPANSIONE ø 1/4”** EXPANSION VALVE ø 1/4” EXPANSIONSVENTIL ø 1/4”	MARZOCCO	L140C	
1523507	**VALVOLA RUBINETTO** TAP VALVE VENTIL FÜR HAHN	FAEMA	4151116669	
1523508	**VALVOLA RUBINETTO COMPLETA** TAP VALVE ASSEMBLY VENTIL FÜR HAHN KOMPLETT	VIBIEMME		
1523509	**VALVOLA DEPRESSIONE XEOS EV CLUB** DEPRESSION VALVE XEOS EV CLUB DRUCKMINDERVENTIL XEOS EV CLUB	CONTI	409107	
1523510	**VALVOLA RITEGNO ø 3/8” - 1/4”** NON-RETURN VALVE ø 3/8” - 1/4” RÜCKSCHLAGVENTIL ø 3/8” - 1/4”	FUTURMAT/ARIETE		
1523512	**VALVOLA RITEGNO ø 3/8”-1/4”** NON-RETURN VALVE ø 3/8” - 1/4” RÜCKSCHLAGVENTIL ø 3/8” - 1/4”	FAEMA RANCILIO	20123000	
1523513	**VALVOLA ESPANSIONE ø 3/8”** EXPANSION VALVE ø 3/8” EXPANSIONSVENTIL ø 3/8”	FAEMA		

		Adattabile/Suitable for/Passend für		
1523514	**VALVOLA DI NON RITORNO 1/4”F-1/4”M** NON-RETURN VALVE 1/4”F-1/4”M RÜCKSCHLAGVENTIL 1/4”F-1/4”M	CONTI	409835	
1523515	**VALVOLA ESPANSIONE 12 BAR XEOS CLUB** EXPANSION VALVE 12 bar XEOS CLUB EXPANSIONSVENTIL 12 BAR XEOS CLUB	CONTI	409774	
1523516	**CORPO VALVOLA EROGAZIONE COMPACT** DELIVERY VALVE BODY COMPACT VENTILKÖRPER FÜR KAFFEEAUSGABEGRUPPE COM	FAEMA		
1523517	**VALVOLA SCARICO COMPLETA COMPACT** OUTLET VALVE ASSEMBLY COMPACT AUSLASSVENTIL COMPACT KOMPLETT	FAEMA		
1523518	**VALVOLA SCARICO E64/P4** OUTLET VALVE E64/P4 AUSLASSVENTIL E64/P4	FAEMA		
1523519	**VALVOLA DI NON RITORNO 1/4”M-3/8”M** NON-RETURN VALVE 1/4”M-3/8”M RÜCKSCHLAGVENTIL 1/4”M-3/8”M	CONTI	409125	
1523521	**CORPO VALVOLA** VALVE BODY VENTILKÖRPER	SAN MARCO	205018	
1523522	**CORPO VALVOLA** VALVE BODY VENTILKÖRPER	SAN MARCO	205003	

1523523

Adattabile/Suitable for/Passend für

1523523 **CORPO VALVOLA**

VALVE BODY

VENTILKÖRPER

SAN MARCO	502008



1523526 **VALVOLA ESPANSIONE RITEGNO**

NON-RETURN EXPANSION VALVE

EXPANSIONS- UND RÜCKSCHLAGVENTIL

FUTURMAT/ARIETE	07843808
GAGGIA	
GAGGIA SPAGNA	07843808
ITALCREM	07843808
MAIRALI	07843808
VFA	
VISACREM	07843808



1523527 **VALVOLA RITEGNO ESPANSIONE**

EXPANSION NON RETURN VALVE

EXPANSIONS- UND RÜCKSCHLAGVENTIL

FUTURMAT/ARIETE
MAIRALI
VFA



1523529 **VALVOLA RITEGNO**

NON-RETURN VALVE

RÜCKSCHLAGVENTIL

FUTURMAT/ARIETE



1523530 **BOCCOLA DI REGOLAZIONE**

ADJUSTMENT BUSH

BUCHSE

FUTURMAT/ARIETE	07468408
GAGGIA SPAGNA	07468408
ITALCREM	07468408
MAIRALI	07468408
VISACREM	07468408



1523534 **VALVOLA ANTIDEPRESSIONE ø 1/4”**
in acciaio
modello nuovo

ANTI-DEPRESSION VALVE ø 1/4”
steel valve
new model

VENTIL GEGEN UNTERDRUCK ø 1/4”
aus Stahl
neues Modell

GRIMAC	
AURORA	
AZKOYEN	
BEZZERA	7452502
BRASILIA	05062.4.00.09
CARIMALI	
CONTI	
ELEKTRA	00200034
EXPOBAR	
FAEMA	2161118968
FIORENZATO C.S.	
LA PAVONI	453203
LA SCALA	C-0451
LA SPAZIALE	
MARCFI-ANCAS	BL-2054
MARCFI-ANCAS	
N. SIMONELLI	01000023
RANCILIO	10060055
SAN MARCO	202199
SANREMO	10652040
UNIC	
VFA	
VIBIEMME	
WEGA	FM0814



Adattabile/Suitable for/Passend für

1523535 **VALVOLA CALDAIA ø 3/8”**
pressione di taratura 1,8 bar
portata di scarico vapore 6,3 Kg/h

BOILER VALVE ø 3/8”
calibration pressure 1.8 bar
steam release 6.3 Kg/h

VENTIL FÜR KESSEL ø 3/8”
Eichdruck 1,8 bar
Dampfauslass 6,3 kg/St.

AURORA	
AZKOYEN	
BEZZERA	5965001
CARIMALI	
CIMBALI	438-926-000
CIMBALI	438-926-010
CIMBALI	438-914-012
CMA ASTORIA	20350
CONTI	
EXPOBAR	
FAEMA	438926000
FAEMA	2211133231
FIORENZATO C.S.	A1300012
FUTURMAT/ARIETE	08074701
GRIMAC	
GAGGIA	
GAGGIA SPAGNA	08074701
ITALCREM	08074701
LA PAVONI	
MAIRALI	08074701
MARCFI-ANCAS	
MARZOCCO	L180
UNIC	
VIBIEMME	
WEGA	



1523536 **VALVOLA CALDAIA ø 3/8” AUTOCERTIFICATA**
pressione di taratura 1,8 bar
portata di scarico vapore 6,3 Kg/h

BOILER VALVE ø 3/8” AUTO-CERTIFIED
calibration pressure 1.8 bar
steam release 6.3 Kg/h

VENTIL FÜR KESSEL ø 3/8” MIT ISPESL
Eichdruck 1,8 bar
Dampfauslass 6,3 kg/St.

AURORA	
BRASILIA	01120.4.00.09
CARIMALI	
CIMBALI	438-919-002
CIMBALI	438-910-002
CMA ASTORIA	20356
CONTI	
EXPOBAR	
FAEMA	2211115624
FAEMA	2211133166
FUTURMAT/ARIETE	08074701
GRIMAC	
GAGGIA	
GAGGIA SPAGNA	08074701
ITALCREM	08074701
LA PAVONI	
LA SCALA	
MAIRALI	08074701
MARCFI-ANCAS	BH-3650
MARCFI-ANCAS	
SAN MARCO	
SAN MARCO	3009
VIBIEMME	
WEGA	W10658
WEGA	WY20356



Adattabile/Suitable for/Passend für

1523537 **VALVOLA ANTIDEPRESSIONE ø 1/4”**
in acciaio
modello vecchio

ANTI-DEPRESSION VALVE ø 1/4”
steel valve
new model

VENTIL GEGEN UNTERDRUCK ø 1/4”
aus Stahl
neues Modell

GRIMAC	
AURORA	LF-1523534
AZKOYEN	LF-1523534
BEZZERA	7452502
BRASILIA	05062.4.00.09
CARIMALI	LF-1523534
CONTI	LF-1523534
ELEKTRA	00200034
EXPOBAR	LF-1523534
FAEMA	2161118968
FIORENZATO C.S.	LF-1523534
LA PAVONI	453203
LA SCALA	C-0451
LA SPAZIALE	LF-1523534
MARCFI-ANCAS	BL-2054
MARCFI-ANCAS	LF-1523534
N. SIMONELLI	01000023
RANCILIO	
SAN MARCO	202199
SANREMO	10652040
UNIC	LF-1523534
VFA	LF-1523534
VIBIEMME	LF-1523534
WEGA	FM0814



1523538 **VALVOLA ANTIDEPRESSIONE ø 1/4”**
in ottone

ANTI-DEPRESSION VALVE ø 1/4”
brass valve

UNTERDRUCKVENTIL ø 1/4”
aus Messing

BEZZERA	
CARIMALI	
CIMBALI	418-911-002
CIMBALI	418-932-000
CMA ASTORIA	56150
CONTI	
EXPOBAR	
FAEMA	3161134654
LA SPAZIALE	
MARZOCCO	L190
UNIC	
VIBIEMME	
WEGA	



1523539 **VALVOLA RITEGNO CORTA**

SHORT NON-RETURN VALVE

RÜCKSCHLAGVENTIL KURZ

BRASILIA 00078.0.00.04



1523541 **VALVOLA CALDAIA ø 1/4”**
pressione di taratura 1,8 bar

BOILER VALVE ø 1/4”
calibration pressure 1.8 bar

VENTIL FÜR KESSEL ø 1/4”
Eichdruck 1,8 bar

CIMBALI



1523543 **VALVOLA CALDAIA øM18x1,5 AUTOCERTIFICATA**
pressione di taratura 1,8 bar
portata di scarico vapore 6,3 Kg/h

BOILER VALVE ø M18x1.5 AUTO CERTIFIED
calibration pressure 1.8 bar
steam release 6.3 Kg/h

VENTIL FÜR KESSEL ø M18x1,5 MIT ISPESL
Eichdruck 1,8 bar
Dampfauslass 6,3 kg/St.

SAN MARCO 205426



Adattabile/Suitable for/Passend für

1523544 **VALVOLA CALDAIA ø M22x19 AUTOCERTIFICATA**
pressione di taratura 1,8 bar
portata di scarico vapore 6,3 Kg/h

BOILER VALVE ø M22x19 AUTO-CERTIFIED
calibration pressure 1.8 bar
steam release 6.3 Kg/h

VENTIL FÜR KESSEL ø M22x19 MIT ISPESL
Eichdruck 1,8 bar
Dampfauslass 6,3 kg/St.

LA PAVONI



1523545 **VALVOLA CALDAIA ø M19x19 AUTOCERTIFICATA**
pressione di taratura 1,8 bar
portata di scarico vapore 6,3 Kg/h

BOILER VALVE ø M19x19 AUTO-CERTIFIED
calibration pressure 1.8 bar
steam release 6.3 Kg/h

VENTIL FÜR KESSEL ø M19x19 MIT ISPESL
Eichdruck 1,8 bar
Dampfauslass 6,3 kg/St.

CARIMALI
GAGGIA



1523546 **VALVOLA CALDAIA ø 3/8" AUTOCERTIFICATA**
pressione di taratura 1,8 bar
portata di scarico vapore 74 Kg/h

BOILER VALVE ø 3/8" AUTO CERTIFIED
calibration pressure 1.8 bar
steam release 74 Kg/h

VENTIL FÜR KESSEL ø 3/8" MIT ISPESL
Eichdruck 1,8 bar
Dampfauslass 74 kg/St.

RANCILIO



1523551 **VALVOLA DI SICUREZZA ø 3/8"F**

SAFETY VALVE ø 3/8"F

SICHERHEITSVENTIL ø 3/8" INNENGEWINDE

N. SIMONELLI 98013001



1523556 **VALVOLA ESPANSIONE RITEGNO**

NON-RETURN EXPANSION VALVE

EXPANSIONS- UND RÜCKSCHLAGVENTIL

MAIRALI



Adattabile/Suitable for/Passend für

1523561 **VALVOLA ESPANSIONE ø 1/4" M**

EXPANSION VALVE ø 1/4"M

EXPANSIONSVENTIL ø 1/4" MIT AUßENGEWINDE

AURORA	
BRASILIA	01182.4.00.09
CARIMALI	
FAEMA	2211134651
LA PAVONI	
LA SCALA	C-0379
LA SPAZIALE	
N. SIMONELLI	
RANCILIO	
SAN MARCO	



1523566 **VALVOLA INFUSIONE**

INFUSION VALVE

AUFGUSSVENTIL

FAEMA



1523572 **VALVOLA CALDAIA ø 3/8"**
taratura 1,9 bar
portata di scarico 6,8 Kg/h

BOILER VALVE ø 3/8"
calibration 1,9 bar
outlet capacity 6,8 Kg/h

VENTIL FÜR KESSEL ø 3/8"
Eichung 1,9 bar
Dampfauslass 6,8 kg/St.

BFC	
BRASILIA	
LA SCALA	C-0452
N. SIMONELLI	
SAN MARCO	
SANREMO	



1523651 **VALVOLA ANTIDEPRESSIONE ø 3/8"**
in ottone

ANTI-DEPRESSION VALVE ø 3/8"
brass valve

VENTIL GEGEN UNTERDRUCK ø 3/8"
aus Messing

RANCILIO 10060050



1523652 **VALVOLA CALDAIA ø 1/2" AUTOCERTIFICATA**
pressione di taratura 1,8 bar
portata di scarico vapore 6,3 Kg/h

BOILER ø 1/2" AUTO CERTIFIED
calibration pressure 1.8 bar
steam release 6.3 Kg/h

VENTIL FÜR KESSEL ø 1/2" MIT ISPESL
Eichdruck 1,8 bar
Dampfauslass 6,3 kg/St.

AZKOYEN	
BEZZERA	
BEZZERA	5965015
LA SCALA	
LA SPAZIALE	
RANCILIO	10060512
RENEKA	



Adattabile/Suitable for/Passend für

1523653	**VALVOLA CALDAIA ø 1/2”** pressione di taratura 1,8 bar portata di scarico vapore 6,3 Kg/h BOILER VALVE ø 1/2” calibration pressure 1.8 bar steam release 6.3 Kg/h VENTIL FÜR KESSEL ø 1/2” Eichdruck 1,8 bar Dampfauslass 6,3 kg/St.	BEZZERA LA SPAZIALE RENEKA	5965001	
1523655	**VALVOLA ALIMENTAZIONE COMPLETA** FEEDING VALVE ASSEMBLY ZUFUHRVENTIL KOMPLETT	RANCILIO	10705008	
1523656	**VALVOLA INFUSIONE SCARICO** INFUSION-OUTLET VALVE AUFGUSS- UND AUSLASSVENTIL	RANCILIO	20113601	
1523659	**GUIDA MOLLA INFUSIONE** INFUSION SPRING GUIDE FEDERFÜHRUNG	RANCILIO	23139001	
1523661	**PORTAGUARNIZIONE SCARICO** OUTLET GASKET HOLDER DICHTUNGSTRÄGER FÜR ABFLUSS	RANCILIO	23220012	
1523662	**GUIDAMOLLA SCARICO** OUTLET SPRING GUIDE FEDERFÜHRUNG FÜR ABFLUSS	RANCILIO	23127012	
1523667	**PIATTELLO REGOLAZIONE** REGULATION DISK EINSTELLPLATTE	RANCILIO	20122601	
1523668	**DADO BLOCCO PIATTELLO** DISK BLOCKING NUT SPERRMUTTER FÜR EINSTELLPLATTE	RANCILIO	23220003	

		Adattabile/Suitable for/Passend für		
1523669	**BUSSOLA ASTA INFUSIONE** INFUSION ROD BUSHING BUCHSE FÜR AUFGUSSBOLZEN	RANCILIO	23000055	
1523674	**MOLLA VALVOLA RITEGNO** SPRING FOR NON-RETURN VALVE FEDER FÜR RÜCKSCHLAGVENTIL	RANCILIO	39110065	
1523675	**SPILLO RITEGNO** PIN FOR NON RETURN VALVE AT-TEFLON VERSCHLUSS FÜR RÜCKSCHLAGVENT. AT-TEFLON	RANCILIO	36130002	
1523700	**VALVOLA DI RITEGNO ø 1/8”** NON-RETURN VALVE ø 1/8” RÜCKSCHLAGVENTIL ø 1/8”	CMA ASTORIA LA PAVONI RANCILIO RENEKA	20358 453200 10060505 9008339	
1523701	**VALVOLA DI RITEGNO ø 3/8”** NON-RETURN VALVE ø 3/8” RÜCKSCHLAGVENTIL ø 3/8”	AURORA CARIMALI CMA ASTORIA FUTURMAT/ARIETE ITALCREM LA PAVONI MAIRALI MARZOCCO N. SIMONELLI SAN MARCO SAN MARCO VISACREM	56151 08132600 78132600 08132600 202201 3268 08132600	
1523802	**VALVOLA RITEGNO RALS** NON-RETURN VALVE RALS RÜCKSCHLAGVENTIL RALS	RANCILIO	10720002	
1524067	**PERNO VALVOLA EROGAZIONE** DELIVERY VALVE PIN BOLZEN FÜR AUSLAUFVENTIL	FAEMA		

Adattabile/Suitable for/Passend für

1527001	**COMPLETAMENTO VASCHETTA** TANK COMPLETION ERGÄNZUNGSTEIL FÜR BEHÄLTER	FAEMA	4831132932	
1527002	**VASCHETTA SCARICO** DRAIN TUB AUSLAUFSCHALE	EXPOBAR	70001000	
1527003	**VASCHETTA DI SCARICO** DRAIN TANK ABFLUSSWANNE	CIMBALI	422-025-020	
1527004	**VASCHETTA SCARICO Z9 Z11** portagomma ø 15 mm DRAIN TUB Z9 Z11 hose-end ø 15 mm AUSLAUFSCHALE Z9 Z11 Schlauchadapter ø 15 mm	RANCILIO	38121007	
1527020	**VASCHETTA DI SCARICO** DRAIN TANK ABFLUSSWANNE	VIBIEMME		
1527030	**VASCHETTA DI SCARICO** DRAIN TANK ABFLUSSWANNE	AURORA		

Adattabile/Suitable for/Passend für

1527031	**VASCHETTA SCARICO** dimensioni 205x65 mm. attacco ø 1/4” per ELLISSE DRAIN TANK dimensions 205x65 mm connection ø 1/4” for ELLISSE ABFLUSSWANNE Masse: 205 x 65 mm Anschluss ø 1/4” für ELLISSE	BEZZERA	5374501	
1527032	**VASCHETTA SCARICO** DRAIN TANK ABFLUSSWANNE	CONTI		
1527033	**COLLETTORE SCARICO** OUTLET MANIFOLD ABLAUFVERSCHRAUBUNG	CONTI		
1527034	**RACCORDO PORTAGOMMA** HOSE-END FITTING SCHLAUCHANSCHLUSS	CONTI		
1527300	**VASCHETTA SCARICO PLASTICA** PLASTIC DRAIN TUB ABLAUFSCHALE AUS KUNSTSTOFF	GRIMAC	GR818	
1527306	**VASCHETTA IN PLASTICA E91** PLASRIC TANK E91 TANK AUF KUNSTSTOFF E91	FAEMA	4831117612	

Adattabile/Suitable for/Passend für

1527307 **VASCHETTA INFERIORE IN PLASTICA**

LOWER TANK - PLASTIC

TANK UNTEN AUS PLASTIK

FAEMA 4831117425



1527320 **VASCHETTA RECUPERO ACQUA**

WATER COLLECTION TANK

WASSERAUFFANGSWANNE

ELEKTRA 00279011



1527501 **VASCHETTA SCARICO**
dimensioni 100x35 mm.
per modelli P4 e P6

DRAIN TUB
dimensions 100x35 mm
for models P4 and P6

AUSLAUFSCHALE
Größe 100x35 mm
für Modelle P4 und P6

CMA ASTORIA
FAEMA



1527502 **VASCHETTA SCARICO**
dimensioni ø 40x80 mm.
per modelli NO STOP e COMPACT

DRAIN TUB
dimensions ø 40x80 mm
for models NOSTOP and COMPACT

AUSLAUFSCHALE
Größe ø 40x80 mm
für Modelle NOSTOP und COMPACT

FAEMA



1527503 **VASCHETTA SCARICO**
dimensioni 67x55x35 mm.
raccordo ø 1/2"M
per modello E61

DRAIN TUB
dimensions 67x55x35 mm
fitting ø 1/2"M
for model E61

AUSLAUFSCHALE
Größe 67x55x35 mm
Anschluss ø 1/2" mit Außengewinde
für Kaffeemaschine Modell E61

FAEMA



Adattabile/Suitable for/Passend für

1527504 **VASCHETTA SCARICO ø 80 mm.**
attacco ø 3/8”

DRAIN TUB ø 80 mm
connection ø 3/8”

AUSLAUFSCHALE ø 80 mm
Anschluss ø 3/8”

CMA ASTORIA 15502



1527506 **VASCHETTA SCARICO**
dimensioni 67X55 mm.
raccordo ø 18 mm.
per modelli FUTURMAT e ARIETE

DRAIN TUB
dimensions 67x55 mm
fitting ø 18 mm
for models FUTURMAT and ARIETE

AUSLAUFSCHALE
Größe 67x55 mm
Anschluss ø 18 mm
für Modelle FUTURMAT und ARIETE

FUTURMAT/ARIETE



1527508 **VASCHETTA SCARICO 100x100 mm.**

DRAIN TUB 100x100 mm

AUSLAUFSCHALE 100x100 mm

MARZOCCO L037



1527511 **VASCHETTA SCARICO**
dimensioni 78x68 mm.
attacco ø 15 mm.

DRAIN TUB
dimensions 78x68 mm
connection ø 15 mm

AUSLAUFSCHALE
Größe 78x68 mm
Anschluss ø 15 mm

FIORENZATO C.S. A1600002
SAN MARCO 106056



1527516 **VASCHETTA SCARICO VALVOLA SICUREZZA**

SAFETY VALVE DRAIN TUB

AUSLAUFSCHALE FÜR SICHERHEITSVENTIL

BRASILIA 08229.0.00.02



Adattabile/Suitable for/Passend für

1527517 **VASCHETTA DI SCARICO**

DRAIN TANK

ABFLUSSWANNE

BRASILIA 03172.0.00.02



1527518 **RACCORDO VASCHETTA SCARICO**

DRAIN TANK FITTING

ANSCHLUSS FÜR ABFLUSSWANNE

BRASILIA 03173.0.00.02



1527521 **VASCHETTA SCARICO**

DRAIN TUB

AUSLAUFSCHALE

BEZZERA 5373602



1527526 **VASCHETTA SCARICO**

DRAIN TUB

AUSLAUFSCHALE

N. SIMONELLI 05000017



1527527 **VASCHETTA DI SCARICO MAC 2000**
dimensioni 100x80x40 mm.

MAC 2000 DRAIN TANK
dimensions 100x80x40 mm.

AUSLAUFSCHALE MAC 2000
Masse 100x80x40 mm.

N. SIMONELLI 05000016



1527531 **VASCHETTA SCARICO**

DRAIN TUB

AUSLAUFSCHALE

EXPOBAR
MAIRALI



		Adattabile/Suitable for/Passend für		
1527532	**VASCHETTA SCARICO** OUTLET TANK AUSLAUFSCHALE	LA SPAZIALE LA SPAZIALE	 01590	
1527536	**VASCHETTA VALVOLA DI SICUREZZA** SAFETY VALVE DRAIN TUB AUSLAUFSCHALE FÜR SICHERHEITSVENTIL	LA PAVONI	343222	
1527537	**VASCHETTA DI SCARICO PUB/BAR** dimensioni 100x80x48 mm. PUB/BAR DRAIN TANK dimensions 100x80x48 mm AUSLAUFSCHALE PUB/BAR Maße 100x80x48 mm	LA PAVONI	371010	
1527541	**VASCHETTA LIVELLO E91 - COMPACT** WATER LEVEL TUB E91 - COMPACT WASSERSTANDSSCHALE E91 - COMPACT	FAEMA	4831132157	
1527812	**VASCHETTA SCARICO NSF** DRAIN TUB NSF-PL- AUSLAUFSCHALE NSF-PL-	RANCILIO	38123513	
1528001	**VITE M4x10** SCREW M4x10 SCHRAUBE M4x10	EXPOBAR	25096300	

Adattabile/Suitable for/Passend für

1528003	**VITE PER RUBINETTO** SCREW FOR TAP HAHNSCHRAUBE	BRASILIA 18408.0.00.04	
1528004	**RONDELLA INOX 11x6,4x1,7 mm** STAINLESS STEEL WASHER 1x6.4x1.7 mm SCHEIBE INOX 11x6,4x1,7 mm	FAEMA 4051136004	
1528005	**VITE M6 PER CAMMA** SCREW M6 FOR CAM NOCKENSCHRAUBE M6	FAEMA 4021135902	
1528006	**VITE PER MANOPOLA PORTAFILTRO** FILTER HOLDER HANDLE SCREW SCHRAUBE FÜR SIEBTRÄGERGRIFF	MARCFI-ANCAS BL-5005 MARCFI-ANCAS	
1528007	**RONDELLA 12,5x6,4x1,6 mm** WASHER 12.5x6.4x1.6 mm SCHEIBE 12,5x6,4x1,6 mm	FAEMA 4054043102	
1528008	**RONDELLA 9x4,4x1 mm** WASHER 9x4.4x1 mm SCHEIBE 9x4,4x1 mm	FAEMA 4054043101 VIBIEMME RACCROPIRU	
1528009	**VITE T.E. M6x12 mm** SCREW T.E. M6x12 mm SCHRAUBE T.E. M6x12 mm	ARISTARCO 52 FAEMA 4004041042	
1528010	**RONDELLA 20x10,5x2 mm** WASHER 20x10.5x2 mm SCHEIBE 20x10,5x2 mm	FAEMA 4041135933	
1528011	**VITE INOX M5x20 PER DOCCIA** SHOWER STAINLESS STEEL SCREW M5x20 SCHRAUBE AUS INOX STAHL M5x20 FÜR DUSCHE	CIMBALI 503-605-180 CIMBALI 590-797-000 CMA ASTORIA 23514 SAN MARCO 204083	
1528012	**VITE INOX M5x14 PER BECCUCCIO** SPOUT STAINLESS STEEL SCREW M5x14 SCHRAUBE AUS INOX STAHL M5x14 FÜR AUSLAU	AZKOYEN CIMBALI 503-405-160	

1528013

		Adattabile/Suitable for/Passend für		
1528013	**DADO CIECO M6** BLIND NUT M6 HUTMUTTER M6	FAEMA	4038135913	
1528014	**RONDELLA ø 15x11x0,5 mm** WASHER ø 15x11x0.5 mm SCHEIBE ø 15x11x0,5 mm	FAEMA		
1528015	**RONDELLA OTTONE CON SEDE** BRASS WASHER WITH HOUSING MESSINGSCHEIBE MIT GEHÄUSE	FAEMA		
1528016	**VITE INOX DOCCIA M6x16 mm.** SHOWER STAINLESS STEEL SCREW M6x16 SCHRAUBE AUS INOX STAHL M6x16 FÜR DUSCHE	N. SIMONELLI	00300021	
1528017	**RONDELLA ø 17x9x1 mm** WASHER ø 17x9x1 mm SCHEIBE ø 17x9x1 mm	RANCILIO	32239002	
1528018	**RONDELLA ø 14x6,5x0,5 mm** WASHER ø 14x6.5x0.5 mm SCHEIBE ø 14x6,5x0,5 mm	LA SCALA	C-0270	
1528019	**DADO CON GUARNIZIONE** NUT WITH GASKET MUTTER MIT DICHTUNG	RANCILIO	10060001	
1528020	**RONDELLA ø 19x9x1,3 mm** WASHER ø 19x9x1.3 mm SCHEIBE ø 19x9x1,3 mm	RANCILIO	32239044	
1528021	**VITE INOX M6 PER DOCCIA** SHOWER STAINLESS STEEL SCREW M6 SCHRAUBE AUS INOX STAHL M6 FÜR DUSCHE	MARZOCCO		
1528022	**DADO FERMA GUARNIZIONE** GASKET FASTENING NUT BEFESTIGUNGSMUTTER FÜR DICHTUNG	RANCILIO	23206005	

		Adattabile/Suitable for/Passend für		
1528023	**VITE INOX M5x16 mm.** STAINLESS STEEL SCREW M5x16 mm SCHRAUBE AUS INOX STAHL M5x16 mm	BEZZERA FAEMA LA PAVONI RANCILIO	5722220 4001045920 312317 37060513	
1528024	**RONDELLA FORATA** DRILLED WASHER GELOCHTE SCHEIBE	LA PAVONI	313002	
1528025	**RONDELLA OTTONE ø 17x12x1 mm** BRASS WASHER ø 17x12x1 mm MESSINGSCHEIBE ø 17x12x1 mm	LA PAVONI	313003	
1528026	**VITE M8x1 L20 mm.** SCREW M8x1 L20 mm SCHRAUBE M8x1 L20 mm	LA SPAZIALE	11243	
1528027	**DADO M12** NUT M12 MUTTER M12	LA PAVONI	313525	
1528028	**RONDELLA ø 14,5x9,5x1,5 mm PER LIVELLO** WASHER ø 14.5x9.5x1.5 mm FOR LEVEL SCHEIBE ø 14,5x9,5x1,5 mm FÜR NIVEAU	LA PAVONI	313004	
1528029	**RONDELLA ø 12x7x1 mm IN OTTONE** BRASS WASHER ø 12x7x1 mm MESSINGSCHEIBE ø 12x7x1 mm	LA PAVONI	313001	
1528031	**VITE PER DOCCIA** SHOWER SCREW SCHRAUBE FÜR DUSCHE	RENEKA	9001091	
1528032	**VITE REGOLAZIONE** ADJUSTING SCREW EINSTELLUNGSSCHRAUBE	RENEKA	9007315	
1528036	**VITE PER RUBINETTO** TAP SCREW SCHRAUBE FÜR HAHN	BRASILIA	02000.0.00.04	

1528040

Adattabile/Suitable for/Passend für

1528040 **VITE TPS M5x16 INOX**

INOX SCREW TPS M5x16

SCHRAUBE TPS M5x16 AUS INOX

ELEKTRA 01206035
RANCILIO



1528041 **VITE TC M4x8 LUCIDATA**

POLISHED SCREW TC M4x8

SCHRAUBE TC M4x8 POLIERT

ELEKTRA 01952015



1528050 **DADO NICHELATO**

NICKEL-PLATED NUT

MUTTER VERNICKELT

SAN MARCO



1528501 **VITE INOX M5x12 mm**

STAINLESS STEEL SCREW M5x12 mm

SCHRAUBE AUS INOX STAHL M5x12 mm

BRASILIA 01242.0.00.03
BRASILIA 12912.0.00.03
CMA ASTORIA 23510
GAGGIA
ROSSI



1528506 **VITE INOX M5x12 mm.**

STAINLESS STEEL SCREW M5x12 mm

SCHRAUBE AUS INOX STAHL M5x12 mm

CARIMALI



1528511 **VITE INOX M5x25**

STAINLESS STEEL SCREW M5x25

SCHRAUBE AUS INOX STAHL M5x25

LA SPAZIALE
N. SIMONELLI



1528516 **VITE INOX M5x12 mm**

STAINLESS STEEL SCREW M5x12 mm

SCHRAUBE AUS INOX STAHL M5x12 mm

LA PAVONI
RANCILIO 25124007
RANCILIO 37030511
RANCILIO 37030513
VFA



1528523 **VITE TIRANTE INOX**

STAINLESS STEEL TIE ROD

STEHBOLZEN AUS INOX

SAN MARCO 400062



1528526 **VITE PER CALAMITA**

MAGNET SCREW

SCHRAUBE FÜR MAGNET

LA SPAZIALE
GRIMAC



Adattabile/Suitable for/Passend für

1528531 **VITE PER MANOPOLA**

HANDLE SCREW

SCHRAUBE FÜR GRIFF

FUTURMAT/ARIETE	05193800
GAGGIA	
GAGGIA SPAGNA	05193800
ITALCREM	05193800
MAIRALI	05193800
VISACREM	05193800



1528532 **VITE PER MANOPOLA**

HANDLE SCREW

SCHRAUBE FÜR DREHKNOPF

FUTURMAT/ARIETE	08335800
GAGGIA SPAGNA	08335800
ITALCREM	08335800
MAIRALI	08335800
VISACREM	08335800



1528622 **VITE ALBERO**

ROD SCREW

WELLENSCHRAUBE

COMPAK	K...89
UNIC	



1528630 **VITE INOX M5x10 mm.**

STAINLESS STEEL SCREW M5x10 mm

INOX-SCHRAUBE M5x10 mm

CONTI	
FAEMA	4004041021



1561501 **SPRUZZATORE GRUPPO ø 30 mm**

SHOWER HEAD GROUP ø 30 mm

VERTEILER FÜR AUSGABEGRUPPE ø 30 mm

LA SCALA	C-0318
GRIMAC	GR762



1755001 **RESISTENZA 2000W 230V**
profondità immersione 175 mm
interasse fori flangia 75 mm
per modello ad 1 gruppo

HEATING ELEMENT 2000W 230V
immersed length 175 mm
distance between flange holes 75 mm
for coffee machine with 1 group

HEIZKÖRPER 2000W 230V
Eintauchtiefe 175 mm
Achsenabstand der Flanschlöchern 75 mm
für eingruppige Kaffeemaschine

CMA ASTORIA	17002
FAEMA	
WEGA	WY17002
WEGA	W10450



1755002 **RESISTENZA 3500W 230V**
profondità immersione 350 mm
per modello a 2 gruppi

HEATING ELEMENT 3500W 230V
immersed length 350 mm
for model with 2 groups

HEIZKÖRPER 3500W 230V
Eintauchtiefe 350 mm
für Modell mit 2 Gruppen

BRASILIA	01834.2.00.08



		Adattabile/Suitable for/Passend für		
1755003	**RESISTENZA 5000W 230V** profondità immersione 450 mm per modello a 3 gruppi HEATING ELEMENT 5000W 230V immersed length 450 mm for model with 3 groups HEIZKÖRPER 5000W 230V Eintauchtiefe 450 mm für Modell mit 3 Gruppen	BRASILIA	01835.2.00.08	
1755004	**RESISTENZA 2000W 220V** profondità immersione 145 mm interasse fori flangia 37 mm ø esterno flangia 74 mm per modello ad 1 GRUPPO HEATING ELEMENT 2000W 220V immersed length 145 mm distance between flange holes 37 mm flange external ø 74 mm for coffee machine with 1 group HEIZKÖRPER 2000W 220V Eintauchtiefe 145 mm Achsenabstand der Flanschlöchern 37 mm Flansch ø außen 74 mm für EINGRUPPIGE Kaffeemaschine	BEZZERA	5722220	
1755005	**RESISTENZA 6500W 230V** profondità immersione 720 mm per modello a 4 gruppi HEATING ELEMENT 6500W 230V immersed length 720 mm for model with 4 groups HEIZKÖRPER 6500W 230V Eintauchtiefe 720 mm für Modell mit 4 Gruppen	BRASILIA	01836.2.00.08	
1755006	**GHIERA FISSAGGIO RESISTENZA 1/4”** HEATING ELEMENT LOCKING RING NUT 1/4” BEFESTIGUNGSRING FÜR HEIZKÖRPER	BRASILIA	00177.0.00.04	
1755007	**RESISTENZA 3200W 220/400V 2 GRUPPI** HEATING SYSTEM 3200W 220/400V 2 GROUPS HEIZKÖRPER 3200W 220/400V 2 GRUPPEN	AURORA		
1755008	**RESISTENZA 2500W 220/380V 2 GRUPPI** HEATING SYSTEM 2500W 220/380V 2 GROUPS HEIZKÖRPER 2500W 220/380V 2 GRUPPEN	GAGGIA	DM1615/220-240	

Adattabile/Suitable for/Passend für

1755009 **RESISTENZA 2050/2440W 220/240V**
per 1 gruppo
profondità immersione 185 mm
con portabulbo

HEATING ELEMENT 2050/2440W 220/240V
for 1 group
immersed length 185 mm
with bulb sheath

HEIZKÖRPER 2050/2440W 220/240V
für 1-Gruppe
Eintauchtiefe 185 mm
mit Hülse für Wulst

CIMBALI 421-562-020



1755010 **RESISTENZA 4500/5400W 220/240V**
per 2/3/4 gruppi
profondità immersione 375 mm
con portabulbo

HEATING ELEMENT 4500/5400W 220/240V
for 2/3/4 groups
immersed length 375 mm
with bulb sheath

HEIZKÖRPER 4500/5400W 220/240V
für 2/3/4 Gruppen
Eintauchtiefe 375 mm
mit Hülse für Wulst

CIMBALI 476-514-020



1755011 **RESISTENZA 2 GRUPPI 3500W 230V**
profondità immersione 299 mm
interasse fori flangia 75 mm

HEATING ELEMENT 2 GROUPS 3500W 230V
immersed length 299 mm
distance between flange holes 75 mm

HEIZKÖRPER 2 GRUPPEN 3500W 230V
Eintauchtiefe 299 mm
Achsenabstand der Flanschlöchern 75 mm

FIORENZATO C.S. A2100031



1755012 **RESISTENZA 3 GRUPPI 4000W 230V**
profondità immersione 555 mm
interasse fori flangia 75 mm

HEATING ELEMENT 3 GROUPS 4000W 230V
immersed length 555 mm
distance between flange holes 75 mm

HEIZKÖRPER 3 GRUPPEN 4000W 230V
Eintauchtiefe 555 mm
Achsenabstand der Flanschlöchern 75 mm

FIORENZATO C.S. A2100120



1755013 **TAPPO COPRIRESISTENZA**

HEATING-ELEMENT COVERING PLUG

DECKEL FÜR HEIZKÖRPER

ELEKTRA 00276014



Adattabile/Suitable for/Passend für

1755014	**RESISTENZA MODELLO VECCHIO 800W 230V** raccordi ø 1/4” OLD MODEL HEAT.ELEMENT 800W 230V fittings ø 1/4” HEIZKÖRPER ALTES MODELL 800W 230V Anschlüsse ø 1/4”	ELEKTRA	01192035	
1755015	**RESISTENZA CALDAIA FLANGIATA 800W 230V** flangia 8 fori ø 95 mm per modello nuovo BOILER FLANGED HEATING ELEMENT 800W 230V flange 8 holes ø 95 mm for new model HEIZKÖR.MIT FLANSCH FÜR KESSEL 800W 230V Flansch 8 Löcher ø 95 mm für neues Modell	ELEKTRA	02973011	
1755016	**RESISTENZA 1 GRUPPO 2100W 230V** profondità immersione 175 mm. interasse flangia 55 mm. 1 GROUP HEATING ELEMENT 2100W 230V immersed length 175 mm distance between flange holes 55 mm HEIZKÖRPER 1 GRUPPE 2100W 230V Eintauchtiefe 175 mm Achsenabstand der Flanschlöcher 55 mm	RENEKA		
1755017	**RESISTENZA 2 GRUPPI 3100W 230V** profondità immersione 220 mm. interasse flangia 55 mm. 2 GROUPS HEATING ELEMENT 3100W 230V immersed length 220 mm distance between flange holes 55 mm HEIZKÖRPER 2 GRUPPEN 3100W 230V Eintauchtiefe 220 mm Achsenabstand der Flanschlöcher 55 mm	RENEKA		
1755018	**RESISTENZA 3 GRUPPI 5500W 230V** profondità immersione 465 mm. interasse flangia 55 mm. 3 GROUPS HEATING ELEMENT 5500W 230V immersed length 465 mm distance between flange holes 55 mm HEIZKÖRPER 3 GRUPPEN 5500W 230V Eintauchtiefe 465 mm Achsenabstand der Flanschlöcher 55 mm	RENEKA		

Adattabile/Suitable for/Passend für

1755019 **RESISTENZA GRUPPO MASTER 12W 230V**
ø 12x64 mm

MASTER GROUP HEATING ELEMENT 12W 230V
ø 12x64 mm

HEIZKÖRPER GRUPPE MASTER 12W 230V
ø 12x64 mm

N. SIMONELLI 14100030



1755020 **RESISTENZA GRUPPO MASTER 14W 230V**
ø 12x62 mm

MASTER GROUP HEATING ELEMENT 14W 230V
ø 12x62 mm

HEIZKÖRPER GRUPPE MASTER 14W 230V
ø 12x62 mm

N. SIMONELLI 14100035



1755023 **RESISTENZA 1000W 230V**
ø 50 mm - altezza 65 mm
raccordi 1/4”
per MIA-JAZZ-MICOBAR

HEATING ELEMENT 1000W 230V
ø 50 mm - height 65 mm
fittings 1/4”
for MIA-JAZZ-MICOBAR

HEIZKÖRPER 1000W 230V
ø 50 mm - Höhe 65 mm
Anschlüsse 1/4”
für MIA-JAZZ-MICOBAR

N. SIMONELLI 14100001



1755025 **RESISTENZA 4000W 220V**
profondità immersione 480 mm
flangia ø 90 mm
per modello 3 gruppi

HEATING ELEMENT 4000W 220V
immersed length
flange ø 90 mm
for coffee machine with 3 groups

HEIZKÖRPER 4000W 220V
Eintauchtiefe 480 mm
Flansch ø 90 mm
für dreigruppige Kaffeemaschine

AURORA



1755026 **RESISTENZA 2000W 230V**
profondità immersione 175 mm.
attacco ø 1”1/4
per 1 gruppo

HEATING ELEMENT 2000W 230V
immersed length 175 mm
connection ø 1”1/4
for 1 group

HEIZKÖRPER 2000W 230V
Eintauchtiefe 175 mm
Anschluss ø 1”1/4
für eine Gruppe

AURORA
GAGGIA



		Adattabile/Suitable for/Passend für		
1755028	**RESISTENZA 2400W 220V** profondità immersione 260 mm. attacco ø 1"1/4 per 2 GRUPPI HEATING ELEMENT 2400W 220V immersed length 260 mm connection ø 1"1/4 for 2 groups HEIZKÖRPER 2400W 220V Eintauchtiefe 260 mm Anschluss ø 1"1/4 für zwei GRUPPEN	AURORA		
1755029	**RESISTENZA 1800W 230V** profondità immersione 190 mm attacco 1" per MASTER HEATING ELEMENT 1800W 230V immersed length 190 mm fitting 1" for MASTER HEIZKÖRPER 1800W 230V Eintauchtiefe 190 mm Anschluss 1" für MASTER	N. SIMONELLI	14100029	
1755030	**RESISTENZA 2300W 230V** profondità immersione 170 mm attacco 1" HEATING ELEMENT 2300W 230V immersed length 170 mm fitting 1" HEIZKÖRPER 2300W 230V Eintauchtiefe 170 mm Anschluss 1"	N. SIMONELLI	14100054	
1755033	**RESISTENZA 1200W 230V** profondità immersione 160 mm attacco 1" per OSCAR HEATING ELEMENT 1200W 230V immersed length 160 mm fitting 1" for OSCAR HEIZKÖRPER 1200W 230V Eintauchtiefe 160 mm Anschluss 1" für OSCAR	N. SIMONELLI	14100040	

Adattabile/Suitable for/Passend für

1755034	**PROTEZIONE RESISTENZA** HEAT ELEMENT PROTECTION SCHUTZ FÜR HEIZKÖRPER	FAEMA	4831116556	
1755035	**RESISTENZA 1000W 220V** attacchi ø 12 mm per FAMILY HEATING ELEMENT 1000W 220V connections ø 12 mm for FAMILY HEIZKÖRPER 1000W 220V Anschlüsse ø 12 mm für FAMILY	FAEMA		
1755036	**RESISTENZA 3000W 230V 2 GRUPPI** profondità immersione 360 mm. interasse flangia 53 mm. HEATING ELEMENT 3000W 230V 2 GROUPS immersed length 360 mm distance between flange holes 53 mm HEIZKÖRPER 3000W 230V 2 GRUPPEN Eintauchtiefe 360 mm Achsenabstand der Flanschlöchern 53 mm	AZKOYEN		
1755037	**RESISTENZA 4500W 230V 3 GRUPPI** profondità immersione 350 mm. interasse flangia 53 mm. HEATING ELEMENT 4500W 230V 3 GROUPS immersed length 350 mm distance between flange holes 53 mm HEIZKÖRPER 4500W 230V 3 GRUPPEN Eintauchtiefe 350 mm Achsenabstand der Flanschlöchern 53 mm	AZKOYEN		
1755038	**RESISTENZA 6000W 230V 3 GRUPPI** profondità immersione 560 mm. interasse flangia 53 mm. HEATING ELEMENT 6000W 230V 3 GROUPS immersed length 560 mm distance between flange holes 53 mm HEIZKÖRPER 6000W 230V 3 GRUPPEN Eintauchtiefe 560 mm Achsenabstand der Flanschlöchern 53 mm	AZKOYEN		

Adattabile/Suitable for/Passend für

1755039 **RESISTENZA 5000W 230V 4 GRUPPI**
profondità immersione 755 mm
interasse flangia 53 mm

HEATING ELEMENT 5000W 230V 4 GROUPS
immersed length 755 mm
distance between flange holes 53 mm

HEIZKÖRPER 5000W 230V 4 GRUPPEN
Eintauchtiefe 755 mm
Flanschabstand 53 mm

AZKOYEN



1755040 **RESISTENZA 2200W 230V**
profondità immersione 135 mm
flangia triangolare con portabulbo
interasse fori 58 mm
per macchine a 1 gruppo

HEATING ELEMENT 2200W 230V
immersed length 135 mm
triangular flange with bulb sheath
distance between holes 58 mm
for 1 group machines

HEIZKÖRPER 2200W 230V
Eintauchtiefe 135 mm
dreieckiger Flansch mit Hülse für Wulst
Lochabstand 58 mm
für Maschinen mit 1 Gruppe

LA SCALA C-0353



1755041 **RESISTENZA 3500W 230V**
profondità immersione 340 mm
flangia triangolare con portabulbo
interasse fori 58 mm
per macchine a 2 gruppi

HEATING ELEMENT 3500W 230V
immersed length 340 mm
triangular flange with bulb sheath
distance between holes 58 mm
for 2 groups machines

HEIZKÖRPER 3500W 230V
Eintauchtiefe 340 mm
dreieckiger Flansch mit Hülse für Wulst
Lochabstand 58 mm
für Maschinen mit 2 Gruppen

LA SCALA C-0356



1755042 **RESISTENZA 3500W 220V**
profondità immersione 345 mm.
interasse fori flangia 37 mm.
ø esterno flangia 74 mm.
per modello a 2 gruppi

HEATING ELEMENT 3500W 220V
immersed length 345 mm
distance between flange holes 37 mm
flange external ø 74 mm
for coffee machine with 2 groups

HEIZKÖRPER 3500W 220V
Eintauchtiefe 345 mm
Achsenabstand der Flanschlöchern 37 mm
Flansch ø außen 74 mm
für zweigruppige Kaffeemaschine

AURORA
BEZZERA 5722221



Adattabile/Suitable for/Passend für

1755043 **RESISTENZA 5000W 220V**
profondità immersione 540 mm.
interasse fori flangia 37 mm.
ø esterno flangia 74 mm.
per modello a 3 gruppi

HEATING ELEMENT 5000W 220V
immersed length 540 mm
distance between flange holes 37 mm
flange external ø 74 mm
for coffee machine with 3 groups

HEIZKÖRPER 5000W 220V
Eintauchtiefe 540 mm
Achsenabstand der Flanschlöchern 37 mm
Flansch ø außen 74 mm
für dreigruppige Kaffeemaschine

BEZZERA 5722222



1755044 **RESISTENZA 4000W 230V**
profondità immersione 340 mm
flangia triangolare con portabulbo
interasse fori 58 mm
per macchine a 2 gruppi

HEATING ELEMENT 4000W 230V
immersed length 340 mm
triangular flange with bulb sheath
distance between holes 58 mm
for 2 groups machines

HEIZKÖRPER 4000W 230V
Eintauchtiefe 340 mm
dreieckiger Flansch mit Hülse für Wulst
Lochabstand 58 mm
für Maschinen mit 2 Gruppen

LA SCALA C-0356C



1755045 **RESISTENZA 4500W 230V**
profondità immersione 540 mm
flangia triangolare con portabulbo
interasse fori 58 mm
per macchine a 3 gruppi

HEATING ELEMENT 4500W 230V
immersed length 540 mm
triangular flange with bulb sheath
distance between holes 58 mm
for 3 groups machines

HEIZKÖRPER 4500W 230V
Eintauchtiefe 540 mm
dreieckiger Flansch mit Hülse für Wulst
Lochabstand 58 mm
für Maschinen mit 3 Gruppen

LA SCALA C-0358



1755046 **RESISTENZA 1100W 230V**
profondità immersione 60 mm
ø esterno 55 mm - attacchi ø 13 mm

HEATING ELEMENT 1100W 230V
immersed length 60 mm
external ø 55 mm - fittings ø 13 mm

HEIZKÖRPER 1100W 230V
Eintauchtiefe 60 mm
Aussen ø 55 mm - Anschlüsse ø 13 mm

RANCILIO 33122014



		Adattabile/Suitable for/Passend für	
1755047	**RESISTENZA 3000W 230V** profondità immersione 230 mm flangia triangolare - interasse fori 63 mm con portabulbo HEATING ELEMENT 3000W 230V immersed length 230 mm triangular flange - distance between holes 63 mm with bulb sheath HEIZKÖRPER 3000W 230V Eintauchtiefe 230 mm dreieckiger Flansch - Lochabstand 63 mm mit Hülse für Wulst	RANCILIO	33323300
1755048	**RESISTENZA 4300W 230V** profondità immersione 375 mm flangia triangolare - interasse fori 63 mm con portabulbo HEATING ELEMENT 4300W 230V immersed length 375 mm triangular flange - distance between holes 63 mm with bulb sheath HEIZKÖRPER 4300W 230V Eintauchtiefe 375 mm dreieckiger Flansch - Lochabstand 63 mm mit Hülse für Wulst	RANCILIO	33323430
1755049	**RESISTENZA 6000W 230V** profondità immersione 400 mm flangia triangolare - interasse fori 63 mm con portabulbo HEATING ELEMENT 6000W 230V immersed length 400 mm triangular flange - distance between holes 63 mm with bulb sheath HEIZKÖRPER 6000W 230V Eintauchtiefe 400 mm dreieckiger Flansch - Lochabstand 63 mm mit Hülse für Wulst	RANCILIO	33323600
1755050	**RESISTENZA 1000W 230V** ø flangia 84 mm ø spire 57 mm interasse fori 81 mm HEATING ELEMENT 1000W 230V flange ø 84 mm turn ø 57 mm distance between holes 81 mm HEIZKÖRPER 1000W 230V ø Flansch 84 mm ø Windungen 57 mm Lochabstand 81 mm	LA PAVONI	331335

Adattabile/Suitable for/Passend für

1755051	**RESISTENZA 4500W 230V BAR2** profondita'immersione 285 mm. interasse flangia 50 mm. HEATING ELEMENT 4500W 230V BAR2 immersed length 285 mm distance between flange holes 50 mm HEIZKÖRPER 4500W 230V BAR2 Eintauchtiefe 285 mm Achsenabstand des Flansches 50 mm	LA PAVONI	331114	
1755052	**RESISTENZA 6000W 230V BAR3** profondita' immersione 495 mm. interasse flangia 50 mm. con guaina portabulbo HEATING ELEMENT 6000W 230V BAR3 immersed length 495 mm distance between flange holes 50 mm complete with thermostat probe receptacle HEIZKÖRPER 6000W 230V BAR3 Eintauchtiefe 495 mm Achsenabstand des Flansches 50 mm mit Hülse für Wulst	LA PAVONI	331115	
1755053	**RESISTENZA 6800W 230V 4 bar** profondita' immersione 690 mm. interasse flangia 50 mm. HEATING ELEMENT 6800W 230V 4 bar immersed length 690 mm distance between flange holes 50 mm HEIZKÖRPER 6800W 230V 4 bar Eintauchtiefe 690 mm Achsenabstand des Flansches 50 mm	LA PAVONI	331117	
1755054	**RESISTENZA 1500W 230V PUB1** HEATING ELEMENT 1500W 230V PUB1 HEIZKÖRPER 1500W 230V PUB1	LA PAVONI	331112	
1755055	**RESISTENZA 3000W 230V** lunghezza 235 mm. flangia 53 mm. per BAR/HOTEL 1 gruppo HEATING ELEMENT 3000W 230V length 235 mm. flange 53 mm. for BAR/HOTEL 1 group HEIZKÖRPER 3000W 230V Länge 235 mm. Flansch 53 mm. für BAR/HOTEL 1 Gruppe	LA PAVONI	331160	

		Adattabile/Suitable for/Passend für		
1755056	**RESISTENZA 4370W 230V** profondità immersione 310 mm. flangia 53 mm. per BAR/HOTEL 2 gruppi HEATING ELEMENT 4370W 230V immersion depth 310 mm. flange 53 mm. for BAR/HOTEL 2 groups HEIZKÖRPER 4370W 230V Eintauchtiefe 310 mm. Flansch 53 mm. für BAR/HOTEL 2 Gruppen	LA PAVONI	331153	
1755057	**RESISTENZA 5465W 230V** lunghezza 400 mm. flangia 53 mm. per BAR/HOTEL 3 gruppi HEATING ELEMENT 5465W 230V length 400 mm. flange 53 mm. for BAR/HOTEL 3 groups HEIZKÖRPER 5465W 230V Länge 400 mm. flange 53 mm. für BAR/HOTEL 3 Gruppen	LA PAVONI	331154	
1755058	**RESISTENZA 6000W 220V 6555W 230V** per BAR/HOTEL 4 gruppi HEATING ELEMENT 6555W 230V for BAR/HOTEL 4 groups HEIZKÖRPER 6555W 230V für BAR/HOTEL 4 Gruppen	LA PAVONI	331155	
1755059	**RESISTENZA 1200W 230V** ø flangia 84 mm ø spire 62 mm interasse fori 80 mm HEATING ELEMENT 1200W 230V flange ø 84 mm turn ø 62 mm distance between holes 80 mm HEIZKÖRPER 1200W 230V ø Flansch 84 mm ø Windungen 62 mm Lochabstand 80 mm	LA PAVONI	331336	

Adattabile/Suitable for/Passend für

1755061 **RESISTENZA 3000W 230/400V**
profondità immersione 405 mm.
raccordo ø 1"1/4
con guaina portabulbo
per modello a 2 gruppi

HEATING ELEMENT 3000W 230/400V
immersed length 405 mm
connection ø 1"1/4
with thermostat probe receptacle
for coffee machine with 2 groups

HEIZKÖRPER 3000W 230/400V
Eintauchtiefe 405 mm
Anschluss ø 1"1/4
mit Hülse für Wulst
für zweigruppige Kaffeemaschine

CARIMALI
MARZOCCO LR357/220B



1755062 **RESISTENZA PUB 1500W 230V 1 GRUPPO**
attacco 1"1/4
profondità immersione 140 mm

HEATING ELEMENT PUB 1500W 230V 1 GROUP
connection 1" 1/4
immersed length 140 mm

HEIZKÖRPER PUB 1500W 230V FÜR 1 GRUPPE
Anschluß 1" 1/4
Eintauchtiefe 140 mm

CARIMALI
LA PAVONI
MARZOCCO



1755063 **RESISTENZA 5000W 230/400V**
profondità immersione 625 mm.
raccordo ø 1"1/4
con guaina portabulbo
per modello a 3 gruppi

HEATING ELEMENT 5000W 230/400V
immersed length 625 mm
connection ø 1"1/4
with thermostat probe receptacle
for coffee machine with 3 groups

HEIZKÖRPER 5000W 230/400V
Eintauchtiefe 625 mm
Anschluss ø 1"1/4
mit Hülse für Wulst
für dreigruppige Kaffeemaschine

CARIMALI



1755066 **RESISTENZA 2000W 220V**
profondità immersione 200 mm.
raccordo ø 1"1/4
per modello ad 1 gruppo

HEATING ELEMENT 2000W 220V
immersed length 200 mm
connection ø 1"1/4
for coffee machine with 1 group

HEIZKÖRPER 2000W 220V
Eintauchtiefe 200 mm
Anschluss ø 1"1/4
für eingruppige Kaffeemaschine

CARIMALI



Adattabile/Suitable for/Passend für

1755082 **RESISTENZA 1300W 220V**
profondità immersione 180 mm.
interassi fori flangia 58 mm.

HEATING ELEMENT 1300W 220V
immersed length 180 mm
distance between flange holes 58 mm

HEIZKÖRPER 1300W 220V
Eintauchtiefe 180 mm
Achsenabstand der Flanschlöchern 58 mm

CIMBALI	442-501-005



1755083 **RESISTENZA 1800W 220V**
profondità immersione 180 mm.
interassi fori flangia 58 mm.
con guaina portabulbo
per modello ad 1 gruppo

HEATING ELEMENT 1800W 220V
immersed length 180 mm
distance between flange holes 58 mm
with thermostat probe receptacle
for coffee machine with 1 group

HEIZKÖRPER 1800W 220V
Eintauchtiefe 180 mm
Achsenabstand der Flanschlöchern 58 mm
mit Hülse für Wulst
für eingruppige Kaffeemaschine

CIMBALI	421-601-010
CIMBALI	421-610-000
CIMBALI	537-011-400
CIMBALI	537-011-500
CIMBALI	537-013-700
FAEMA	F421601010
FAEMA	F421610000



1755088 **RESISTENZA 3750W 220V**
profondità immersione 380 mm.
interassi fori flangia 58 mm.
con guaina portabulbo
per modello a 2 gruppi

HEATING ELEMENT 3750W 220V
immersed length 380 mm
distance between flange holes 58 mm
with thermostat probe receptacle
for coffee machine with 2 groups

HEIZKÖRPER 3750W 220V
Eintauchtiefe 380 mm
Achsenabstand der Flanschlöchern 58 mm
mit Hülse für Wulst
für zweigruppige Kaffeemaschine

CIMBALI	476-513-020
CIMBALI	537-011-600
CIMBALI	537-012-100



1755089 **RESISTENZA 5790W 220V**
profondità immersione 595 mm.
interassi fori flangia 58 mm.
con guaina portabulbo
per modello a 3 gruppi

HEATING ELEMENT 5790W 220V
immersed length 595 mm
distance between flange holes 58 mm
with thermostat probe receptacle
for coffee machine with 3 groups

HEIZKÖRPER 5790W 220V
Eintauchtiefe 595 mm
Achsenabstand der Flanschlöchern 58 mm
mit Hülse für Wulst
für dreigruppige Kaffeemaschine

CIMBALI	477-512-020
CIMBALI	537-011-700
CIMBALI	537-012-500



Adattabile/Suitable for/Passend für

1755091 **RESISTENZA 3000W 220V**
profondita' immersione 360 mm.
per modello 2 gruppi

HEATING ELEMENT 3000W 220V
immersed length 360 mm
for 2-group model

HEIZKÖRPER 3000W 220V
Eintauchtiefe 360 mm
für zweigruppige Kaffeemaschine

MARCFI-ANCAS	BM-20832
MARCFI-ANCAS	



1755092 **RESISTENZA 4000W 220V**
profondita' immersione 470 mm.
per modello 3 gruppi

HEATING ELEMENT 4000W 220V
immersed length 470 mm
for 3-group model

HEIZKÖRPER 4000W 220V
Eintauchtiefe 470 mm
für dreigruppige Kaffeemaschine

MARCFI-ANCAS	BM-20833
MARCFI-ANCAS	



1755101 **RESISTENZA 1500W 220V**
profondità immersione 135 mm
interassi fori flangia 75 mm
per modello E61 da 5 lt
per modello ad 1 gruppo

HEATING ELEMENT 1500W 220V
immersed length 135 mm
distance between flange holes 75 mm
for model E61 5 l
for model with 1 group

HEIZKÖRPER 1500W 220V
Eintauchtiefe 135 mm
Achsenabstand der Flanschlöchern 75 mm
für Modell E61 5 l
für 1-gruppiges Modell

FAEMA	3541118963



1755102 **RESISTENZA 1800W 220V**
profondità immersione 240 mm.
interassi fori flangia 75 mm.
per modello E61 da 8 lt.
per modello ad 1 gruppo

HEATING ELEMENT 1800W 220V
immersed length 240 mm
distance between flange holes 75 mm
for model E61 8 l
for 1 group model

HEIZKÖRPER 1800W 220V
Eintauchtiefe 240 mm
Achsenabstand der Flanschlöchern 75 mm
für Modell E61 8 L
für Modell mit 1 Gruppe

FAEMA	
FUTURMAT/ARIETE	08024804
GAGGIA	
GAGGIA SPAGNA	08024804
ITALCREM	08024804
MAIRALI	08024804
VFA	
VISACREM	08024804
WEGA	17006



Adattabile/Suitable for/Passend für

1755104 **RESISTENZA 2600W 220V**
profondità immersione 325 mm.
interassi fori flangia 75 mm.
per modello a 2 gruppi

HEATING ELEMENT 2600W 220V
immersed length 325 mm
distance between flange holes 75 mm
for coffee machine with 2 groups

HEIZKÖRPER 2600W 220V
Eintauchtiefe 325 mm
Achsenabstand der Flanschlöchern 75 mm
für zweigruppige Kaffeemaschine

FAEMA	3541133003
VFA	



1755107 **RESISTENZA 2600W 220V**
profondità immersione 325 mm.
interasse fori flangia 75 mm.
per modello a 2 gruppi

HEATING ELEMENT 2600W 220V
immersed length 325 mm
distance between flange holes 75 mm
for coffee machine with 2 groups

HEIZKÖRPER 2600W 220V
Eintauchtiefe 345 mm
Achsenabstand der Flanschlöchern 75 mm
für zweigruppige Kaffeemaschine

CMA ASTORIA	17051
FAEMA	3541133003
FUTURMAT/ARIETE	02212439
GAGGIA	
GAGGIA SPAGNA	02212439
ITALCREM	02212439
MAIRALI	02212439
VFA	
VISACREM	02212439
WEGA	W10454
WEGA	WY17051



1755108 **RESISTENZA 3700W 220V**
profondità immersione 455 mm.
interasse fori flangia 75 mm.
con portabulbo
per modello a 3 gruppi

HEATING ELEMENT 3700W 220V
immersed length 455 mm
distance between flange holes 75 mm
with thermostat probe receptacle
for coffee machine with 3 groups

HEIZKÖRPER 3700W 220V
Eintauchtiefe 455 mm
Achsenabstand der Flanschlöchern 75 mm
mit Tauchhülse
für dreigruppige Kaffeemaschine

CMA ASTORIA	17101
FAEMA	3541133004
FUTURMAT/ARIETE	02212538
GAGGIA	
GAGGIA SPAGNA	02212538
ITALCREM	02212538
MAIRALI	02212538
VISACREM	02212538
WEGA	WY17101
WEGA	W10461



1755109 **RESISTENZA 5000W 220V**
profondità immersione 800 mm.
interassi fori flangia 75 mm.
per modello a 4 gruppi

HEATING ELEMENT 5000W 220V
immersed length 800 mm
distance between flange holes 75 mm
for coffee machine with 4 groups

HEIZKÖRPER 5000W 220V
Eintauchtiefe 800 mm
Achsenabstand der Flanschlöchern 75 mm
für viergruppige Kaffeemaschine

CMA ASTORIA	17150
FAEMA	3581130091
FUTURMAT/ARIETE	02212637
GAGGIA	
GAGGIA SPAGNA	02212637
ITALCREM	02212637
MAIRALI	02212637
VFA	
VISACREM	02212637



Adattabile/Suitable for/Passend für

1755115 **RESISTENZA 2500W 220V**
profondità immersione 300 mm.
interassi fori flangia 75 mm.
per modello PRESTIGE

HEATING ELEMENT 2500W 220V
immersed length 300 mm
distance between flange holes 75 mm
for model PRESTIGE

HEIZKÖRPER 2500W 220V
Eintauchtiefe 300 mm
Achsenabstand der Flanschlöchern 75 mm
für Modell PRESTIGE

FAEMA



1755116 **RESISTENZA 2400W 220V**
profondità immersione 170 mm.
interassi fori flangia 75 mm.
con raccordo ø 1/8"
per modello COMPACT

HEATING ELEMENT 2400W 220V
immersed length 170 mm
distance between flange holes 75 mm
connection ø 1/8"
for model COMPACT

HEIZKÖRPER 2400W 220V
Eintauchtiefe 170 mm
Achsenabstand der Flanschlöchern 75 mm
Anschluss ø 1/8"
für Modell COMPACT

FAEMA 3541116635



1755117 **RESISTENZA 3780W 230/400V**
profondità immersione 295 mm.
interasse fori flangia 75 mm.
per modello a 1 o 2 gruppi

HEATING ELEMENT 3780W 230/400V
immersed length 295 mm
distance between flange holes 75 mm
for coffee machine with 1 or 2 groups

HEIZKÖRPER 3780W 230/400V
Eintauchtiefe 295 mm
Achsenabstand der Flanschlöchern 75 mm
für ein- und zweigruppige Kaffeemaschine

FAEMA 2841135092
FAEMA 3541135077
FAEMA 911544000
WEGA



1755118 **RESISTENZA 4500W 230/400V**
profondità immersione 395 mm.
interasse fori flangia 75 mm.
per modello a 3 gruppi

HEATING ELEMENT 4500W 230/400V
immersed length 395 mm
distance between flange holes 75 mm
for coffee machine with 3 groups

HEIZKÖRPER 4500W 230/400V
Eintauchtiefe 395 mm
Achsenabstand der Flanschlöchern 75 mm
für dreigruppige Kaffeemaschine

CMA ASTORIA 17101
CMA ASTORIA 17104
FAEMA
WEGA 17104



Adattabile/Suitable for/Passend für

1755119 **RESISTENZA 5715W 230/400V**
profondità immersione 610 mm.
interassi fori flangia 75 mm.
per modello a 4 gruppi

HEATING ELEMENT 5715W 230/400V
immersed length 610 mm
distance between flange holes 75 mm
for coffee machine with 4 groups

HEIZKÖRPER 5715W 230/400V
Eintauchtiefe 610 mm
Achsenabstand der Flanschlöchern 75 mm
für viergruppige Kaffeemaschine

FAEMA



1755120 **RESISTENZA 2 GRUPPI 1250W 220V**

HEATING ELEMENT 2 GROUPS 1250W 220V

HEIZKÖRPER 2 GRUPPEN 1250W 220V

GAGGIA



1755121 **RESISTENZA 1500W 220/380V**
profondità immersione 150 mm.
interassi fori flangia 30 mm.
per modello ASSO

HEATING ELEMENT 1500W 220/380V
immersed length 150 mm
distance between flange holes 30 mm
for model ASSO

HEIZKÖRPER 1500W 220/380V
Eintauchtiefe 150 mm
Achsenabstand der Flanschlöchern 30 mm
für Modell ASSO

GAGGIA



1755122 **RESISTENZA 2000W 220/380V**
profondità immersione 245 mm.
interassi fori flangia 30 mm.
per modello ASSO VAPORE

HEATING ELEMENT 2000W 220/380V
immersed length 245 mm
distance between flange holes 30 mm
for model ASSO VAPORE

HEIZKÖRPER 2000W 220/380V
Eintauchtiefe 245 mm
Achsenabstand der Flanschlöchern 30 mm
für Modell ASSO VAPORE

GAGGIA



Adattabile/Suitable for/Passend für

1755123 **RESISTENZA 2000W 220/380V**
profondità immersione 130 mm.
interassi fori flangia 43 mm.
per modello ad 1 gruppo

HEATING ELEMENT 2000W 220/380V
immersed length 130 mm
distance between flange holes 43 mm
for coffee machine with 1 group

HEIZKÖRPER 2000W 220/380V
Eintauchtiefe 130 mm
Achsenabstand der Flanschlöchern 43 mm
für eingruppige Kaffeemaschine

GAGGIA



1755124 **RESISTENZA 4000W 220V**
profondità immersione 347 mm.
interassi fori flangia 43 mm.
per modello a 2 gruppi

HEATING ELEMENT 4000W 220V
immersed length 347 mm
distance between flange holes 43 mm
for coffee machine with 2 groups

HEIZKÖRPER 4000W 220V
Eintauchtiefe 347 mm
Achsenabstand der Flanschlöchern 43 mm
für zweigruppige Kaffeemaschine

GAGGIA



1755125 **RESISTENZA 5000W 220V**
profondità immersione 420 mm.
interassi fori flangia 43 mm.
per modello a 3 gruppi

HEATING ELEMENT 5000W 220V
immersed length 420 mm
distance between flange holes 43 mm
for coffee machine with 3 groups

HEIZKÖRPER 5000W 220V
Eintauchtiefe 420 mm
Achsenabstand der Flanschlöchern 43 mm
für dreigruppige Kaffeemaschine

GAGGIA



1755131 **RESISTENZA 1400W 230V**
profondità immersione 420 mm.
attacco ø 1"1/4
per modello a 2/4 gruppi

HEATING ELEMENT 1400W 230V
immersed length 420 mm
connection ø 1"1/4
for coffee machine with 2-4 groups

HEIZKÖRPER 1400W 230V
Eintauchtiefe 420 mm
Anschluss ø 1"1/4
für zwei- und viergruppige Kaffeemaschine

MARZOCCO LR365/220



Adattabile/Suitable for/Passend für

1755132 **RESISTENZA 1600W 230V**
profondità immersione 650 mm.
attacco ø 1"1/4
per modello a 3 gruppi

HEATING ELEMENT 1600W 230V
immersed length 650 mm
connection ø 1"1/4
for coffee machine with 3 groups

HEIZKÖRPER 1600W 230V
Eintauchtiefe 650 mm
Anschluss ø 1"1/4
für dreigruppige Kaffeemaschine

MARZOCCO LR362/220



1755133 **RESISTENZA 2000W 230V**
profondità immersione 290 mm.
attacco ø 1"1/4
per modello a 2 gruppi

HEATING ELEMENT 2000W 230V
immersed length 290 mm
connection ø 1"1/4
for coffee machine with 2 groups

HEIZKÖRPER 2000W 230V
Eintauchtiefe 290 mm
Anschluss ø 1"1/4
für zweigruppige Kaffeemaschine

MARZOCCO LR342/220B



1755134 **RESISTENZA 2400W 230/400V**
profondità immersione 240 mm.
attacco ø 1"1/4

HEATING ELEMENT 2400W 230/400V
immersed length 240 mm
connection ø 1"1/4

HEIZKÖRPER 2400W 230/400V
Eintauchtiefe 240 mm
Anschluss ø 1"1/4

BRASILIA 00627.2.00.08
MARZOCCO



1755135 **RESISTENZA 4000W 220V**
profondità immersione 500 mm.
attacco ø 1"1/4
per modello a 4 gruppi

HEATING ELEMENT 4000W 220V
immersed length 500 mm
connection ø 1"1/4
for coffee machine with 4 groups

HEIZKÖRPER 4000W 220V
Eintauchtiefe 500 mm
Anschluss ø 1"1/4
für viergruppige Kaffeemaschine

MARZOCCO LR356/220B



Adattabile/Suitable for/Passend für

1755140 **RESISTENZA 2700W 220V PREMIER**
profondità immersione 185 mm.
flangia 90 mm.
per modello 2 gruppi

HEATING ELEMENT 2700W 220V PREMIER
immersion depth 185 mm.
flange 90 mm.
for Modelo 2 groups

HEIZKÖRPER 2700W 220V PREMIER
Eintauchtiefe 185 mm.
Flansch 90 mm.
für Modell 2 Gruppen

N. SIMONELLI 14100027



1755141 **RESISTENZA 4500W 220/380V**
profondità immersione 345 mm.
flangia 90 mm.
per modello 3 gruppi

HEATING ELEMENT 4500W 220/380V
immersion depth 345 mm.
flange 90 mm.
for model 3 groups

HEIZKÖRPER 4500W 220/380V
Eintauchtiefe 345 mm.
Flansch 90 mm.
für Modell 3 Gruppen

N. SIMONELLI 14100031



1755142 **RESISTENZA 3000W 220/380V**
profondità immersione 345 mm.
ø esterno flangia 90 mm.
per modello a 2 gruppi

HEATING ELEMENT 3000W 220/380V
immersed length 345 mm
flange external ø 90 mm
for coffee machine with 2 groups

HEIZKÖRPER 3000W 220/380V
Eintauchtiefe 345 mm
Flansch ø außen 90 mm
für zweigruppige Kaffeemaschine

N. SIMONELLI 14100011



1755143 **RESISTENZA 5000W 220/380V**
profondità immersione 570 mm.
ø esterno flangia 90 mm.
per modello a 3 gruppi

HEATING ELEMENT 5000W 220/380V
immersed length 570 mm
flange external ø 90 mm
for coffee machine with 3 groups

HEIZKÖRPER 5000W 220/380V
Eintauchtiefe 570 mm
Flansch ø außen 90 mm
für dreigruppige Kaffeemaschine

N. SIMONELLI 14100012



Adattabile/Suitable for/Passend für

1755144 **RESISTENZA 1800W 230V**
profondità immersione 180 mm.
ø esterno flangia 90 mm.
per modello a 1 gruppo

HEATING ELEMENT 1800W 230V
immersed length 180 mm
flange external ø 90 mm
for coffee machine with 1 group

HEIZKÖRPER 1800W 230V
Eintauchtiefe 180 mm
Flansch ø außen 90 mm
für eingruppige Kaffeemaschine

N. SIMONELLI 14100048



1755161 **RESISTENZA 3000W 230/380V**
profondità immersione 240 mm.
interassi fori flangia 50 mm.
per modello a 1-2 gruppi

HEATING ELEMENT 3000W 230/380V
immersed length 240 mm
distance between flange holes 50 mm
for coffee machine with 1-2 groups

HEIZKÖRPER 3000W 230/380V
Eintauchtiefe 240 mm
Achsenabstand der Flanschlöchern 50 mm
für ein- und zweigruppige Kaffeemaschine

LA PAVONI



1755162 **RESISTENZA 4000W 220/380V**
profondità immersione 285 mm.
interassi fori flangia 50 mm.
per modello a 4 gruppi

HEATING ELEMENT 4000W 220/380V
immersed length 285 mm
distance between flange holes 50 mm
for coffee machine with 4 groups

HEIZKÖRPER 4000W 220/380V
Eintauchtiefe 285 mm
Achsenabstand der Flanschlöchern 50 mm
für viergruppige Kaffeemaschine

LA PAVONI



1755163 **RESISTENZA 3000W 230/380V**
profondità immersione 237 mm
interasse fori flangia 50 mm
per modello 1-2 gruppi

HEATING ELEMENT 3000W 230/380V
immersed length 237 mm
distance between flange holes 50 mm
for 1-2 groups model

HEIZKÖRPER 3000W 230/380V
Eintauchtiefe 237 mm
Achsenabstand der Flanschlöcher 50 mm
für Modelle mit 1-2 Gruppen

LA PAVONI 331113



Adattabile/Suitable for/Passend für

1755164	**RESISTENZA 4500W 230V** profondità immersione 285 mm interasse fori flangia 50 mm per modello 4 gruppi HEATING ELEMENT 4500W 230V immersed length 285 mm distance between flange holes 50 mm for 4 groups model HEIZKÖRPER 4500W 230V Eintauchtiefe 285 mm Achsenabstand der Flanschlöcher 50 mm für Modelle mit 4 Gruppen	LA PAVONI	331114	
1755166	**RESISTENZA 1000W 110V EUROPICCOLA** HEATING ELEMENT 1000W 110V EUROPICCOLA HEIZKÖRPER 1000W 110V EUROPICCOLA	LA PAVONI	331334	
1755167	**RESISTENZA 1000+200W 110V EUROPICCOLA** HEAT. ELEMENT 1000+200W 110V EUROPICCOLA HEIZKÖRPER 1000+200W 110V EUROPICCOLA	LA PAVONI	331337	
1755182	**RESISTENZA 2 GRUPPI 3000W 220/380V** profondità immersione 230 mm. interassi fori flangia 60 mm. HEATING ELEMENT 2 GROUPS 3000W 220/380V immersed length 230 mm distance between flange holes 60 mm HEIZKÖRPER 2 GRUPPEN 3000W 220/380V Eintauchtiefe 230 mm Achsenabstand der Flanschlöchern 60 mm	RANCILIO RANCILIO RANCILIO	33322027 33322028 36322027	
1755183	**RESISTENZA 4 GRUPPI 6000W 220/380V** profondità immersione 390 mm. interassi fori flangia 60 mm. HEATING ELEMENT 4 GROUPS 6000W 220/380V immersed length 390 mm distance between flange holes 60 mm HEIZKÖRPER 4 GRUPPEN 6000W 230/380V Eintauchtiefe 390 mm Achsenabstand der Flanschlöchern 60 mm	RANCILIO	33322065	

1755186

		Adattabile/Suitable for/Passend für		
1755186	**TAPPO PER RESISTENZA M10x1** COVER FOR HEATING ELEMENT M 10x1 ABDECKUNG FÜR HEIZKÖRPER M10x1	RANCILIO	23210004	
1755196	**RESISTENZA 1 GRUPPO 1000W 220V** HEATING ELEMENT 1 GROUP 1000W 220V HEIZKÖRPER 1 GRUPPE 1000W 220V	SAN MARCO		
1755197	**RESISTENZA 2 GRUPPI 1300W 220V** HEATING ELEMENT 2 GROUPS 1300W 220V HEIZKÖRPER 2 GRUPPEN 1300W 220V	SAN MARCO		
1755198	**RESISTENZA 3 GRUPPI 1850W 220V** profondità immersione 515 mm. HEATING ELEMENT 3 GROUPS 1850W 220V immersed length 515 mm HEIZKÖRPER 3 GRUPPEN 1850W 220V Eintauchtiefe 515 mm	SAN MARCO		
1755201	**RESISTENZA 3000W 230/240V** profondità immersione 375 mm. interassi fori flangia 62 mm. con guaina portabulbo per modello a 2 gruppi HEATING ELEMENT 3000W 230/240V immersed length 375 mm distance between flange holes 62 mm complete with thermostat probe receptacle for coffee machine with 2 groups HEIZKÖRPER 3000W 230/240V Eintauchtiefe 375 mm Achsenabstand der Flanschlöchern 62 mm mit Hülse für Wulst für zweigruppige Kaffeemaschine	SAN MARCO	108143	
1755202	**RESISTENZA 4500W 230V** profondità immersione 545 mm. interassi fori flangia 62 mm. con guaina portabulbo per modello a 3 gruppi HEATING ELEMENT 4500W 230V immersed length 545 mm distance between flange holes 62 mm complete with thermostat probe receptacle for coffee machine with 3 groups HEIZKÖRPER 4500W 230V Eintauchtiefe 545 mm Achsenabstand der Flanschlöchern 62 mm mit Hülse für Wulst für dreigruppige Kaffeemaschine	SAN MARCO	108141	

Adattabile/Suitable for/Passend für

1755203 **RESISTENZA 1750W 220V**
profondità immersione 125 mm — SAN MARCO 0794/F
interassi fori flangia 60 mm — SAN MARCO 108245

HEATING ELEMENT 1750W 220V
immersed length 125 mm
distance between flange holes 60 mm

HEIZKÖRPER 1750W 220V
Eintauchtiefe 125 mm
Achsenabstand der Flanschlöchern 60 mm



1755221 **RESISTENZA 2800W 220/380V**
profondità immersione 355 mm. — LA SPAZIALE
interassi fori flangia 60 mm.
per modello ABA a 2 gruppi

HEATING ELEMENT 2800W 220/380V
immersed length 355 mm
distance between flange holes 60 mm
for coffee machine model ABA with 2 groups

HEIZKÖRPER 2800W 220/380V
Eintauchtiefe 355 mm
Achsenabstand der Flanschlöchern 60 mm
für zweigruppige Kaffeemaschine ABA



1755222 **RESISTENZA 3500W 220/380V**
profondità immersione 570 mm. — LA SPAZIALE
interassi fori flangia 60 mm.
con guaina portabulbo
per modello ABA a 3 gruppi

HEATING ELEMENT 3500W 220/380V
immersed length 570 mm
distance between flange holes 60 mm
complete with thermostat probe receptacle
for coffee machine model ABA with 3 groups

HEIZKÖRPER 3800W 220/380V
Eintauchtiefe 570 mm
Achsenabstand der Flanschlöchern 60 mm
mit Hülse für Wulst
für dreigruppige Kaffeemaschine ABA



1755226 **RESISTENZA 2700W 220V**
profondità immersione ø 110x190 mm. — LA SPAZIALE
raccordi ø 16 mm. — LA SPAZIALE 00425
per modello ABA 5 lt.

HEATING ELEMENT 2700W 220V
immersed depth ø 110x190 mm
connections ø 16 mm
for coffee machine model ABA 5 l

HEIZKÖRPER 2700W 220V
Eintauchtiefe ø 110x190 mm
Anschlüsse ø 16 mm
für Kaffeemaschine Modell ABA 5 l



Adattabile/Suitable for/Passend für

1755245 **RESISTENZA 5000W 230/380V**
profondità immersione 675 mm.
interasse fori flangia 75 mm.
per modello a 4 gruppi

HEATING ELEMENT 5000W 230/380V
immersed length 675 mm
distance between flange holes 75 mm
for coffee machine with 4 groups

HEIZKÖRPER 5000W 230/380V
Eintauchtiefe 675 mm
Achsenabstand der Flanschlöchern 75 mm
für viergruppige Kaffeemaschine

CMA ASTORIA	17151
WEGA	W10468
WEGA	17151
WEGA	WY17151



1755260 **RESISTENZA 5500W 240/415V**
profondità immersione 550 mm
con portabulbo

HEATING ELEMENT 5500W 240/415V
immersed length 550 mm.
with probe receptacle

HEIZKÖRPER 5500W 240/415V
Eintauchtiefe 550 mm
mit Hülse für Wulst

ELEKTRA	01992035



1755261 **RESISTENZA 3500W 230/400V**
profondità immersione 330 mm
con portabulbo

HEATING ELEMENT 3500W 230/400V
immersed length 330 mm.
with thermostat probe receptacle

HEIZKÖRPER 3500W 230/400V
Eintauchtiefe 330 mm
mit Hülse für Wulst

ELEKTRA	02159035



1755330 **RESISTENZA 1800W 230V**
profondità immersione 170 mm.
interasse fori flangia 57 mm.
per modello ad 1 gruppo

HEATING ELEMENT 1800W 230V
immersed length 170 mm
distance between flange holes 57 mm
for coffee machine with 1 group

HEIZKÖRPER 1800W 230V
Eintauchtiefe 170 mm
Achsenabstand der Flanschlöchern 57 mm
für eingruppige Kaffeemaschine

BRASILIA	00614.2.00.08
EXPOBAR	
VIBIEMME	



Adattabile/Suitable for/Passend für

1755331 **RESISTENZA 3000W 230V**
profondità immersione 350 mm.
interasse fori flangia 57 mm.
per modello a 2 gruppi

HEATING ELEMENT 3000W 230V
immersed length 350 mm
distance between flange holes 57 mm
for coffee machine with 2 groups

HEIZKÖRPER 3000W 230V
Eintauchtiefe 350 mm
Achsenabstand der Flanschlöchern 57 mm
für zweigruppige Kaffeemaschine

BRASILIA	00615.2.00.08
EXPOBAR	38027000
VIBIEMME	



1755332 **RESISTENZA 4000W 230V**
profondità immersione 490 mm.
interasse fori flangia 57 mm.
per modello a 3 gruppi

HEATING ELEMENT 4000W 230V
immersed length 490 mm
distance between flange holes 57 mm
for coffee machine with 3 groups

HEIZKÖRPER 4000W 230V
Eintauchtiefe 490 mm
Achsenabstand der Flanschlöchern 57 mm
für dreigruppige Kaffeemaschine

BRASILIA	00616.2.00.08
EXPOBAR	38040000
VIBIEMME	



1755333 **RESISTENZA 5000W 230V**
profondità immersione 650 mm.
interasse fori flangia 57 mm.
per modello a 4 gruppi

HEATING ELEMENT 5000W 230V
immersed length 650 mm
distance between flange holes 57 mm
for coffee machine with 4 groups

HEIZKÖRPER 5000W 230V
Eintauchtiefe 650 mm
Achsenabstand der Flanschlöchern 57 mm
für viergruppige Kaffeemaschine

BRASILIA	00617.2.00.08
EXPOBAR	
VIBIEMME	



1755334 **RESISTENZA MYTHOS 3 GRUPPI 4200W 230V**
profondità immersione 525 mm.
interasse fori flangia 67 mm.

HEATING ELEM.MYTHOS 3 GROUPS 4200W 230V
immersed length 525 mm
distance between flange holes 67 mm

HEIZKÖRPER MYTHOS 3 GRUPPEN 4200W 230V
Eintauchtiefe 525 mm
Achsenabstand der Flanschlöcher 67 mm

BRASILIA	04996.2.00.08



Adattabile/Suitable for/Passend für

1755335 **RESISTENZA CAPPUCCINO CY 1400W 220V**
profondità immersione 235 mm.
interasse fori flangia 67 mm.
per modello ad 1 gruppo

CAPPUCCINO HEATING ELEMENT CY 1400W 220V
immersed length 235 mm
distance between flange holes 67 mm
for 1 group model

HEIZKÖRPER CAPPUCCINO CY 1400W 220V
Eintauchtiefe 235 mm
Achsenabstand der Flanschlöcher 67 mm
für eingruppige Kaffemaschine

BRASILIA 05430.2.00.08



1755336 **RESISTENZA 1800W 230V**
profondità immersione 170 mm.
raccordo ø 1"1/4
per modello AMERICA

HEATING ELEMENT 1800W 230V
immersed length 170 mm
connection ø 1"1/4
for model AMERICA

HEIZKÖRPER 1800W 230V
Eintauchtiefe 170 mm
Anschluss ø 1"1/4
für Modell AMERICA

BRASILIA 00613.2.00.08



1755337 **RESISTENZA 3000W 380V**
profondità immersione 350 mm.
interasse fori flangia 57 mm.
per modello a 3 gruppi

HEATING ELEMENT 3000W 380V
immersed length 350 mm
distance between flange holes 57 mm
for coffee machine with 3 groups

HEIZKÖRPER 3000W 380V
Eintauchtiefe 350 mm
Achsenabstand der Flanschlöchern 57 mm
für dreigruppige Kaffeemaschine

BRASILIA 01862.2.00.08



1755338 **RESISTENZA 4000W 380V**
profondità immersione 460 mm.
interasse fori flangia 57 mm.
per modello a 3 gruppi

HEATING ELEMENT 3700W 380V
immersed length 490 mm
distance between flange holes 57 mm
for coffee machine with 3 groups

HEIZKÖRPER 4000W 380V
Eintauchtiefe 460 mm
Achsenabstand der Flanschlöchern 57 mm
für dreigruppige Kaffeemaschine

BRASILIA 01863.2.00.08



Adattabile/Suitable for/Passend für

1755339 **RESISTENZA 5000W 380V**
profondità immersione 650 mm.
interasse fori flangia 57 mm.
per modello a 4 gruppi

HEATING ELEMENT 5000W 380V
immersed length 650 mm
distance between flange holes 57 mm
for coffee machine with 4 groups

HEIZKÖRPER 5000W 380V
Eintauchtiefe 650 mm
Achsenabstand der Flanschlöchern 57 mm
für viergruppige Kaffeemaschine

BRASILIA 01864.2.00.08



1755340 **RESISTENZA CLUB-LADY 1200W 220V**
profondita' immersione 68 mm.

HEATING ELEMENT CLUB-LADY 1200W 220V
immersed length 68 mm.

HEIZKÖRPER CLUB-LADY 1200W 220V
Eintauchtiefe 68 mm

BRASILIA 00625.2.00.08



1755342 **RESISTENZA MYTHOS 3200W 220V 2 GRUPPI**

HEATING ELEMENT MYTHOS 3200W 220V 2GROUP

HEIZKÖRPER MYTHOS 3200W 220V 2 GRUPPEN

BRASILIA 04995.2.00.08



1755348 **RESISTENZA 1350W 220V**
attacco ø 1"
profondità 130 mm

HEATING ELEMENT 1350W 220V
connection ø 1"
depth 130 mm

HEIZKÖRPER 1350W 220V
Anschluss ø 1"
Eintauchtiefe 130 mm

BRASILIA 01911.2.00.08
CONTI
VIBIEMME ELETRESD1422



1755391 **RESISTENZA 2400W 220/380V**
profondità di immersione 200 mm
interasse flangia 65 mm
per modello 1 gruppo

HEATING ELEMENT 2400W 220/380V
immersed length 200 mm
distance between flange holes 65 mm
for coffee machine with 1 group

HEIZKÖRPER 2400W 220/380V
Eintauchtiefe 200 mm
Achsenabstand der Flanschlöchern 65 mm
für eingruppige Kaffeemaschine

CONTI



Adattabile/Suitable for/Passend für

1755392 **RESISTENZA 2800W 220/380V**
profondità di immersione 260 mm
interasse flangia 60 mm
per modello 2 gruppi

HEATING ELEMENT 2800W 220/380V
immersed length 260 mm
distance between flange holes 60 mm
for coffee machine with 2 groups

HEIZKÖRPER 2800W 220/380V
Eintauchtiefe 260 mm
Achsenabstand der Flanschlöchern 60 mm
für zweigruppige Kaffeemaschine

CONTI



1755393 **RESISTENZA 4000W 220/380V**
profondità di immersione 430 mm
interasse flangia 60 mm
per modello 3 gruppi

HEATING ELEMENT 4000W 220/380V
immersed length 430 mm
distance between flange holes 60 mm
for coffee machine with 3 groups

HEIZKÖRPER 4000W 220/380V
Eintauchtiefe 430 mm
Achsenabstand der Flanschlöchern 60 mm
für dreigruppige Kaffeemaschine

CONTI



1755394 **RESISTENZA 6000W 220/380V**
profondità di immersione 430 mm
interasse flangia 60 mm
per modello 4 gruppi

HEATING ELEMENT 6000W 220/380V
immersed length 430 mm
distance between flange holes 60 mm
for coffee machine with 4 groups

HEIZKÖRPER 6000W 220/380V
Eintauchtiefe 430 mm
Achsenabstand der Flanschlöchern 60 mm
für viergruppige Kaffeemaschine

CONTI



1755396 **RESISTENZA 2730W 230/400V**
profondità di immersione 235 mm.
interasse fori flangia 68 mm.

HEATING ELEMENT 2730W 230/400V
immersed length 235 mm
distance between flange holes 68 mm

HEIZKÖRPER 2730W 230/400V
Eintauchtiefe 235 mm
Achsenabstand der Flanschlöchern 68 mm

UNIC



Adattabile/Suitable for/Passend für

1755397	**RESISTENZA 4370W 220/380V** profondità di immersione 280 mm. interasse fori flangia 68 mm. HEATING ELEMENT 4370W 220/380V immersed length 280 mm distance between flange holes 68 mm HEIZKÖRPER 4370W 220/380V Eintauchtiefe 280 mm Achsenabstand der Flanschlöchern 68 mm	UNIC		
1755400	**RESISTENZA 3200W 230V 2 GRUPPI** profondità immersione 340 mm HEATING ELEMENT 3200W 230V 2 GROUPS immersed length 340 mm HEIZKÖRPER 3200W 230V 2 GRUPPEN Eintauchtiefe: 340 mm	GRIMAC	GR705	
1755401	**RESISTENZA 4500W 230V 3 GRUPPI** profondità immersione 470 mm. HEATING ELEMENT 4500W 230V 3 GROUPS immersed length 470 mm HEIZKÖRPER 4500W 230V 3 GRUPPEN Eintauchtiefe: 470 mm	GRIMAC	GR706	
1755402	**RESISTENZA 6000W 230V 4 GRUPPI** profondità immersione 630 mm. HEATING ELEMENT 6000W 230V 4 GROUPS immersed length 630 mm HEIZKÖRPER 6000W 230V 4 GRUPPEN Eintauchtiefe: 630 mm	GRIMAC	GR707	
1755403	**RESISTENZA 3300W 230V** attacco ø 1"1/4 profondità immersione 230 mm per ECLISSE-TEN 2 GRUPPI HEATING ELEMENT 3300W 230V connection ø 1"1/4 immersed length 230 mm for ECLISSE-TEN 2 GROUPS HEIZKÖRPER 3300W 230V Anschluss ø 1"1/4 Eintauchtiefe: 230 mm für ECLISSE-TEN 2 GRUPPEN	GRIMAC	GRC102	

1755404

Adattabile/Suitable for/Passend für

1755404 **RESISTENZA 4500W 230V**
attacco 1”1/4
profondità immersione 345 mm.
per TEN 3/4 GRUPPI

HEATING ELEMENT 4500W 230V
connection ø 1”1/4
immersed length 345 mm
for TEN 3/4 GROUPS

HEIZKÖRPER 4500W 230V
Anschluss 1”1/4
Eintauchtiefe: 345 mm
für TEN 3/4 GRUPPEN

GRIMAC GRT103



1755601 **RESISTENZA 2000W 110V**
profondità immersione 175 mm.

HEATING ELEMENT 2000W 110V
immersed length 175 mm

HEIZKÖRPER 2000W 110V
Eintauchtiefe: 175 mm

CMA ASTORIA 17001



1755602 **RESISTENZA 1700W 110V**
profondità immersione 180 mm

HEATING ELEMENT 1700W 110V
immersed length 180 mm

HEIZKÖRPER 1700W 110V
Eintauchtiefe: 180 mm

CMA ASTORIA 17000



1755603 **RESISTENZA 1300W 230V**
attacco ø 1”1/4
profondità immersione 105 mm
per MINI

ELEMENT 1300W 230V
connection ø 1”1/4
immersed depth 105 mm
for MINI

HEIZKÖRPER 1300W 230V
Anschluß ø 1”1/4
Eintauchtiefe 105 mm
für MINI

CMA ASTORIA 17201
WEGA



1755605 **RESISTENZA 2600W 110V**
profondità immersione 345 mm.

HEATING ELEMENT 2600W 110V
immersed length 345 mm

HEIZKÖRPER 2600W 110V
Eintauchtiefe: 345 mm

CMA ASTORIA 17050
WEGA WY17050
WEGA W10457



Adattabile/Suitable for/Passend für

1755606 **RESISTENZA 3700W 110V**
profondità immersione 580 mm.

HEATING ELEMENT 3700W 110V
immersed length 580 mm

HEIZKÖRPER 3700W 110V
Eintauchtiefe: 580 mm

CMA ASTORIA	17100
WEGA	WY17100
WEGA	W10462



1755607 **RESISTENZA 1200W 110V**
attacco ø 1"1/4
profondità immersione 100 mm.

HEATING ELEMENT 1200W 110V
connection ø 1"1/4
immersed length 100 mm

HEIZKÖRPER 1200W 110V
Anschluss ø 1"1/4
Eintauchtiefe: 100 mm

CMA ASTORIA 17200



1755608 **RESISTENZA 2350W 240V 6P PER 1 GRUPPO**
profondità immersione 180 mm.

HEATING ELEMENT 2350W 240V 6P 1 GROUP
immersed depth 180 mm

HEIZKÖRPER 2350W 240V 6P FÜR 1 GRUPPE
Eintauchtiefe 180 mm

CMA ASTORIA 17007



1755609 **RESISTENZA 6000W 240V 6P PER 3 GRUPPI**

HEATING ELEMENT 6000W 240V 6P FOR 3 GROU

HEIZKÖRPER 6000W 240V 6P FÜR 3 GRUPPEN

CMA ASTORIA 17102



1755610 **RESISTENZA 6000W 240V 6P PER 2 GRUPPI**

HEATING ELEMENT 6000W 240V 6P FOR 2 GROU

HEIZKÖRPER 6000W 240V 6P FÜR 2 GRUPPEN

CMA ASTORIA 17052



1755611 **RESISTENZA 2000W 110V**
profondità immersione 220 mm.

HEATING ELEMENT 2000W 110V
immersed length 220 mm

HEIZKÖRPER 2000W 110V
Eintauchtiefe: 220 mm

AURORA



Adattabile/Suitable for/Passend für

1755612 **RESISTENZA 2500W 110V**
profondità immersione 330 mm.

HEATING ELEMENT 2500W 110V
immersed length 330 mm

HEIZKÖRPER 2500W 110V
Eintauchtiefe: 330 mm

AURORA



1755613 **RESISTENZA 1500W 110V**
attacco ø 1"1/4
profondità immersione 141 mm

HEATING ELEMENT 1500W 110V
connection ø 1"1/4
immersed length 141 mm

HEIZKÖRPER 1500W 110V
Anschluss ø 1"1/4
Eintauchtiefe: 141 mm

AURORA



1755614 **RESISTENZA 800W 230V**
per modello PRIMA

HEATING ELEMENT 800W 230V
for Model PRIMA

HEIZKÖRPER 800W 230V
für Modell PRIMA

CMA ASTORIA 17301



1755615 **RESISTENZA 2600W 230/380V**
profondità immersione 315 mm
interasse fori flangia 75 mm
per modello a 2 gruppi

HEATING ELEMENT 2600W 230/380V
immersed length 315 mm
distance between flange holes 75 mm
for 2 groups model

HEIZKÖRPER 2600W 230/380V
Eintauchtiefe 315 mm
Achsenabstand der Flanschlöchern 75 mm
für Modell mit 2 Gruppen

CMA ASTORIA 17054
WEGA W10456
WEGA WY17054



1755617 **RESISTENZA 2600W 110V**
profondità immersione 370 mm.
per ELISSE

HEATING ELEMENT 2600W 110V
immersed length 370 mm
for ELISSE

HEIZKÖRPER 2600W 110V
Eintauchtiefe: 370 mm
für ELISSE

BEZZERA 5721115



Adattabile/Suitable for/Passend für

1755618	**RESISTENZA 3000W 110V** profondità immersione 500 mm. per ELISSE HEATING ELEMENT 3000W 110V immersed length 500 mm for ELISSE HEIZKÖRPER 3000W 110V Eintauchtiefe: 500 mm für ELISSE	BEZZERA	5721116	
1755619	**RESISTENZA 2000W 110V** profondità immersione 170 mm. HEATING ELEMENT 2000W 110V immersed length 170 mm HEIZKÖRPER 2000W 110V Eintauchtiefe: 170 mm	BEZZERA	5721124	
1755620	**RESISTENZA 3500W 110V** profondità immersione 345 mm. HEATING ELEMENT 3500W 110V immersed length 345 mm HEIZKÖRPER 3500W 110V Eintauchtiefe: 345 mm	BEZZERA	5721116	
1755622	**RESISTENZA 2000W 220V** 1 gruppo HEATING ELEMENT 2000W 220V 1 group HEIZKÖRPER 2000W 220V 1 Gruppe	AURORA		
1755623	**RESISTENZA 1350W 220V** attacco ø 1” profondità immersione 160 mm. con portabulbo HEATING ELEMENT 1350W 220V connection ø 1” immersed length 160 mm with bulb holder HEIZKÖRPER 1350W 220V Anschluss ø 1” Eintauchtiefe 160 mm mit Wulst	BEZZERA	5722207	

1755624

		Adattabile/Suitable for/Passend für		
1755624	**RESISTENZA 1 GRUPPO 1200W 230V** HEATING ELEMENT 1 GROUP 1200W 230V HEIZKÖRPER 1 GRUPPE 1200W 230V	BEZZERA	5722205	
1755631	**RESISTENZA 1700W 110V** profondità immersione 170 mm. HEATING ELEMENT 1700W 110V immersed length 170 mm HEIZKÖRPER 1700W 110V Eintauchtiefe: 170 mm	BRASILIA	00620.2.00.08	
1755632	**RESISTENZA 3000W 110V** profondità immersione 350 mm. HEATING ELEMENT 3000W 110V immersed length 350 mm HEIZKÖRPER 3000W 110V Eintauchtiefe: 350 mm	BRASILIA	00621.2.00.08	
1755633	**RESISTENZA 1800W 110V** attacco ø 1"1/4 profondità immersione 170 mm HEATING ELEMENT 1800W 110V connection ø 1"1/4 immersed length 170 mm HEIZKÖRPER 1800W 110V Anschluss ø 1"1/4 Eintauchtiefe 170 mm	BRASILIA CARIMALI	00619.2.00.08	
1755634	**RESISTENZA 2400W 110V** attacco ø 1"1/4 profondità immersione 240 mm. HEATING ELEMENT 2400W 110V connection ø 1"1/4 immersed length 240 mm HEIZKÖRPER 2400W 110V Anschluss ø 1"1/4 Eintauchtiefe: 240 mm	BRASILIA	00628.2.00.08	
1755635	**RESISTENZA 2200W 110V** profondità immersione 235 mm. per MYTOS HEATING ELEMENT 2200W 110V immersed length 235 mm for MYTOS HEIZKÖRPER 2200W 110V Eintauchtiefe: 235 mm für MYTOS	BRASILIA	04997.2.00.08	

Adattabile/Suitable for/Passend für

1755636 **RESISTENZA 1400W 110V**
profondità immersione 240 mm.
per CAPPUCCINO

HEATING ELEMENT 1400W 110V
immersed length 240 mm
for CAPPUCCINO

HEIZKÖRPER 1400W 110V
Eintauchtiefe 240 mm
für CAPPUCCINO

BRASILIA 05431.2.00.08



1755637 **RESISTENZA 1400W 110V**
attacco ø 1”
profondità immersione 135 mm.
per CAPPUCCINO

HEATING ELEMENT 1400W 110V
connection ø 1”
immersed length 135 mm
for CAPPUCCINO

HEIZKÖRPER 1400W 110V
Anschluss ø 1”
Eintauchtiefe: 135 mm
für CAPPUCCINO

BRASILIA 01912.2.00.08
CONTI



1755638 **RESISTENZA 1200W 110V**
per CLUB LADY

HEATING ELEMENT 1200W 110V
for CLUB LADY

HEIZKÖRPER 1200W 110V
für CLUB LADY

BRASILIA 00626.2.00.08



1755642 **RESISTENZA 3000W 110V**
attacco ø 1”1/4
profondità immersione 405 mm.

HEATING ELEMENT 3000W 110V
connection ø 1”1/4
immersed length 405 mm

HEIZKÖRPER 3000W 110V
Anschluss ø 1”1/4
Eintauchtiefe: 405 mm

CARIMALI



1755646 **RESISTENZA 1300W 110V**
profondità immersione 190 mm.
per JUNIOR

HEATING ELEMENT 1300W 110V
immersed length 190 mm
for JUNIOR

HEIZKÖRPER 1300W 110V
Eintauchtiefe: 190 mm
für JUNIOR

CIMBALI 442-501-001



Adattabile/Suitable for/Passend für

1755647 **RESISTENZA 1800W 110V**
profondità immersione 160 mm.
per M20-M30

HEATING ELEMENT 1800W 110V
immersed length 160 mm
for M20-M30

HEIZKÖRPER 1800W 110V
Eintauchtiefe: 160 mm
für M20-M30

CIMBALI



1755651 **RESISTENZA 1500W 110V**
profondità immersione 150 mm.

HEATING ELEMENT 1500W 110V
immersed length 150 mm

HEIZKÖRPER 1500W 110V
Eintauchtiefe: 150 mm

FAEMA



1755652 **RESISTENZA 1800W 110V**
profondità immersione 250 mm.
per modello ad 1 gruppo

HEATING ELEMENT 1800W 110V
immersed length 250 mm
for 1 group model

HEIZKÖRPER 1800W 110V
Eintauchtiefe: 250 mm
für Modell mit 1 Gruppe

FAEMA
VFA



1755653 **RESISTENZA 2400W 110V**
profondità immersione 175 mm.

HEATING ELEMENT 2400W 110V
immersed length 175 mm

HEIZKÖRPER 2400W 110V
Eintauchtiefe: 175 mm

FAEMA



1755654 **RESISTENZA 2600W 110V**
profondità immersione 350 mm.
per modello a 2 gruppi

HEATING ELEMENT 2600W 110V
immersed length 350 mm
for 2 groups model

HEIZKÖRPER 2600W 110V
Eintauchtiefe: 350 mm
für Modell mit 2 Gruppen

FAEMA



Adattabile/Suitable for/Passend für

1755655 **RESISTENZA 3700W 110V**
profondità immersione 450 mm.
per modello a 3 gruppi

HEATING ELEMENT 3700W 110V
immersed length 450 mm
for 3 groups model

HEIZKÖRPER 3700W 110V
Eintauchtiefe: 450 mm
für Modell mit 3 Gruppen

FAEMA



1755656 **RESISTENZA 1000W 110V**
attacchi ø 12 mm.
per FAMILY

HEATING ELEMENT 1000W 110V
connections ø 12 mm
for FAMILY

HEIZKÖRPER 1000W 110V
Anschluss ø 12 mm
für FAMILY

FAEMA



1755666 **RESISTENZA 1500W 110V**
profondità immersione 180 mm.
per 1 GRUPPO

HEATING ELEMENT 1500W 110V
immersed length 345 mm
for 1 GROUP

HEIZKÖRPER 1500W 110V
Eintauchtiefe: 345 mm
für 1 GRUPPE

N. SIMONELLI 14100049



1755667 **RESISTENZA 1200W 110V**
attacco ø 1”
profondità immersione 155 mm.
per OSCAR

HEATING ELEMENT 1200W 110V
connection ø 1”
immersed length 155 mm
for OSCAR

HEIZKÖRPER 1200W 110V
Anschluss ø 1”
Eintauchtiefe: 155 mm
für OSCAR

N. SIMONELLI 14100041



1755701 **RESISTENZA 1250W 220V 1 GRUPPO**
profondità immersione 138 mm.

HEATING ELEMENT 1250W 220V 1 GROUP
immersed length 138 mm.

HEIZKÖRPER 1250W 220V 1 GRUPPE
Eintauchtiefe 138 mm.

LA SPAZIALE



1755771

		Adattabile/Suitable for/Passend für		
1755771	**RESISTENZA 1500W 110V** profondità immersione 125 mm. per PUB HEATING ELEMENT 1500W 110V immersed length 125 mm for PUB HEIZKÖRPER 1500W 110V Eintauchtiefe: 125 mm für PUB	LA PAVONI	331121	
1755772	**RESISTENZA 2000W 110V** profondità immersione 225 mm. per PUB HEATING ELEMENT 2000W 110V immersed length 225 mm for PUB HEIZKÖRPER 2000W 110V Eintauchtiefe: 225 mm für PUB	LA PAVONI	331119	
1755777	**RESISTENZA 2700W 110V** profondità immersione 230 mm. per 2 GRUPPI HEATING ELEMENT 2700W 110V immersed length 230 mm for 2 GROUPS HEIZKÖRPER 2700W 110V Eintauchtiefe: 230 mm für 2 GRUPPEN	RANCILIO	33311028	
1755781	**RESISTENZA 1750W 110V** profondità immersione 135 mm HEATING ELEMENT 1750W 110V immersed length 135 mm HEIZKÖRPER 1750W 110V Eintauchtiefe: 135 mm	SAN MARCO		
1755783	**RESISTENZA SPRINT 4500W 220V** profondità immersione 350 mm interasse 60 mm HEATING ELEMENT SPRINT 4500W 220V immersed depth 350 mm. distance between holes 60 mm HEIZKÖRPER SPRINT 4500W 220V Eintauchtiefe 350 mm Lochabstand 60 mm	SAN MARCO	108351	

Adattabile/Suitable for/Passend für

1755784 **RESISTENZA PRACTICAL 2000W 230V**
profondità immersione 180 mm
interasse 60 mm

HEATING ELEMENT PRACTICAL 2000W 230V
immersed length 180 mm
distance between holes 60 mm

HEIZKÖRPER PRACTICAL 2000W 230V
Eintauchtiefe 180 mm
Abstand 60 mm

SAN MARCO 108414



1755785 **RESISTENZA SPRINT 3000W 230V**
profondità immersione 335 mm
interasse 60 mm
per FI30/48/50/64/72/48B/64B

HEATING ELEMENT SPRINT 3000W 230V
immersed length 335 mm
distance between holes 60 mm
for FI30/48/50/64/72/48B/64B

HEIZKÖRPER SPRINT 3000W 230V
Eintauchtiefe 335 mm
Abstand 60 mm
für FI30/48/50/64/72/48B/64B

SAN MARCO 108350
SAN MARCO 3299



1755801 **RESISTENZA 1700W 230V**

HEATING ELEMENT 1700W 230V

HEIZKÖRPER 1700W 230V

RANCILIO 33122017



1755806 **RESISTENZA 1200W 110V**

HEATING ELEMENT 1200W 110V

HEIZKÖRPER 1200W 110V

RANCILIO 33111013



1755826 **RESISTENZA GRUPPO 80W 240V TE93-TD93**
cartuccia ø 12x55 mm
lunghezza cavi 170 mm

GROUP HEATING ELEMENT 80W 240V TE93-TD93
cartridge ø 12x55 mm
cable length 170 mm

HEIZKÖRPER GRUPPE 80W 240V TE93-TD93
Patrone ø 12x55 mm
Kabellänge 170 mm

GAGGIA



Adattabile/Suitable for/Passend für

1755891 **RESISTENZA 5000W 220V**
profondità immersione 360 mm.
interasse fori flangia 54 mm.
flangia ø 98 mm.
per modello a 3 gruppi

HEATING ELEMENT 5000W 220V
immersed length 360 mm
distance between flange holes 54 mm
flange ø 98 mm
for coffee machine with 3 groups

HEIZKÖRPER 5000W 220V
Eintauchtiefe 360 mm
Achsenabstand der Flanschlöchern 54 mm
Flansch ø 98 mm
für dreigruppige Kaffeemaschine

CIMBALI



1755892 **RESISTENZA 2700W 220V**
profondità immersione 235 mm.
interasse fori flangia 54 mm.
flangia ø 98 mm.
per modello a 2 gruppi

HEATING ELEMENT 2700W 220V
immersed length 235 mm
distance between flange holes 54 mm
flange ø 98 mm
for coffee machine with 2 groups

HEIZKÖRPER 2700W 220V
Eintauchtiefe 235 mm
Achsenabstand der Flanschlöchern 54 mm
Flansch ø 98 mm
für zweigruppige Kaffeemaschine

CIMBALI



3001007 **ACCENSIONE PIEZO VERNITRON**
per l'installazione serve un foro ø 22 mm.
faston maschio ø 2,4 mm.

PIEZO IGNITER VERNITRON
22 mm ø mounting hole
2.4 mm ø male faston connector

PIEZOZÜNDER VERNITRON
Einbaumaß ø 22 mm
Flachsteckhulse ø 2,4 mm

CMA ASTORIA	15010
DESCO	110164
FAGE	ACCEND
FAGOR	S113034000
FIMAR	CO3119
GGF	
GICO	4398050
GIGA	E30200
GIORIK	6010047
SIT	0.073.952
ZANUSSI	058497
ZANUSSI	0H6070



3020100 **STAFFA A 2 POSIZIONI**

TWO-POSITION BRACKET

BÜGEL 2 STELLUNGEN

CMA ASTORIA	10751
SIT	0.978.021
ZANUSSI	052256



3020101 **CONTROSTAFFA A 2 POSIZIONI**

TWO-POSITION BRACKET CLAMP

GEGENBÜGEL 2 STELLUNGEN

CMA ASTORIA	10750
GIORIK	7090005
MARENO	1575800
SIT	0.978.009
ZANUSSI	052246



Adattabile/Suitable for/Passend für

3020102 **VITE**

SCREW

SCHRAUBE

ANGELO PO	33A0980
CMA ASTORIA	23410
FAGOR	Q012031000
SIT	0.953.007



3059011 **COMMUTATORE TRIPOLARE 16A 380V**
perno quadro 5x5 mm.

3-POLE SELECTOR SWITCH 16A 380V
square spindle 5x5 mm

3-POLIGER SCHALTER 16A 380V
quadratische Achse 5x5 mm

ELFRAMO	25110001
N. SIMONELLI	04200023



3059014 **COMMUTATORE 0102-7132**
portata contatti 16A 380V
perno quadro 5x5 mm.

SELECTOR SWITCH 0102-7132
contact capacity 16A 380V
square spindle 5x5 mm

SCHALTER 0102-7132
Schaltleistung 16A / 380V
quadratische Achse 5x5 mm

COMENDA	120712
FAEMA	



3060608 **GUARNIZIONE OR 03050 EPDM**

O-RING O3050 EPDM

O-RING-DICHTUNG 03050 EPDM

BEZZERA	7496002
BRASILIA	07001.0.00.02
BRASILIA	00839.0.00.02
CONTI	
EXPOBAR	30370020
MARCFI-ANCAS	
RANCILIO	
RANCILIO	36405002
VIBIEMME	



3068010 **CONDENSATORE µF 6,3 450V 50Hz**
temperatura di esercizio -25+85°C
conforme normative CEE 93/68 e CEE 92/31

CAPACITOR 6.3 µF 450V 50Hz
operating temperature -25+85°C
in compliance with EEC 93/68 and EEC 92/31 rules

KONDENSATOR µF 6,3 450V 50Hz
Betriebstemperatur: -25 +85 °C
übereinstimmend mit 93/68 EG und 92/31 EG

CMA ASTORIA	
COLGED	REB206002
ELETTROBAR	206009
ELETTROBAR	206002
OBEL	
VEMA	XRSP58



3068016 **CONDENSATORE µF 10 450V 50Hz**
temperatura di esercizio -25+85°C
conforme normative CEE 93/68 e CEE 92/31

CAPACITOR 10 µF 450V 50Hz
operating temperature -25+85°C
in compliance with EEC 93/68 and EEC 92/31 rules

KONDENSATOR µF 10 450V 50Hz
Betriebstemperatur: -25 +85 °C
übereinstimmend mit 93/68 EG und 92/31 EG

ARISTARCO	166
CIMBALI	531-492-000
CIMBALI	531-401-600
COMENDA	631206
COMPAK	K..210
FAEMA	2341132750
FAEMA	2341134750
LA PAVONI	451083
RANCILIO	34020003
VEMA	XRGR11
VFA	



Adattabile/Suitable for/Passend für

3120032 **BOBINA PARKER ZB09 9W 220/240V 50/60Hz**

COIL PARKER ZB09 9W 220/240V 50/60Hz

MAGNETSPULE PARKER ZB09 9W 220/240V50/60



GRIMAC	
BEZZERA	
BRASILIA	
CARIMALI	
CIMBALI	
CMA ASTORIA	
CONTI	
ELMECO	
EXPOBAR	
FAEMA	3301091760
FIORENZATO C.S.	
GAGGIA	
GBG - ALI S.P.A.	SL300000210
LA SPAZIALE	
MAIRALI	
MARCFI-ANCAS	BH-2150B
MARCFI-ANCAS	
MARZOCCO	
N. SIMONELLI	
RANCILIO	
RENEKA	
UNIC	
VIBIEMME	
WEGA	

3120034 **CONNETTORE GRANDE PER BOBINA**

LARGE COIL CONNECTOR

STECKER FÜR MAGNETSPULE GROSS



AURORA	
BRASILIA	00697.4.00.08
CARIMALI	
CIMBALI	
CMA ASTORIA	18110
CONTI	
EXPOBAR	
FAEMA	
GAGGIA	
LA PAVONI	
LA SPAZIALE	
MARCFI-ANCAS	
MARZOCCO	
N. SIMONELLI	
POLARIS	14970511
RANCILIO	
RENEKA	9007775
SAN MARCO	
UNIC	
WEGA	

3120042 **BOBINA SIRAI Z610A 6W 230V 50/60Hz**

COIL SIRAI Z610A 6W 230V - 50/60HZ

MAGNETSPULE SIRAI Z610A 6W 230V 50/60Hz



BEZZERA	
CARIMALI	
CMA ASTORIA	
MARENO	25351099
ZANUSSI	067609

3120044 **CONNETTORE PICCOLO PER BOBINA**

SMALL COIL CONNECTOR

STECKER FÜR MAGNETSPULE KLEIN



BEZZERA	7631506
CARIMALI	
FAEMA	
LA PAVONI	
VFA	

Adattabile/Suitable for/Passend für

3160044 **GUARNIZIONE OR 03187 EPDM**
per TRE Q-QUATTRO BA/SA-QUATTRO Q/82-6.2P-61P

O-RING 03187 EPDM
for TRE Q-QUATTRO BA/SA-QUATTRO Q/82-6.2P-61P

O-RING 03187 EPDM
für TRE Q-QUATTRO BA/SA-QUATTRO Q/82-6.2P-61P

BRASILIA	03182.0.00.02
IME	OR3187



3186006 **GUARNIZIONE RESISTENZA ø 95x56x3 mm.**

HEATING ELEMENT GASKET ø 95x56x3 mm

DICHTUNG FÜR HEIZKÖRPER ø 95x56x3 mm

AURORA	
CIMBALI	
CIMBALI	LF-1186364
CIMSA	10160



3186010 **GUARNIZIONE ø 1”1/4**
misure 54x42x2 mm

GASKET ø 1”1/4
sizes 54x42x2 mm

DICHTUNG ø 1”1/4
Grösse 54x42x2 mm

AURORA	
ELETTROBAR	437028
IME	G50403GT
N. SIMONELLI	18010760
SIRMAN	IGS614513



3186011 **GUARNIZIONE RESISTENZA ø 1”1/2**
misure 63x48x2 mm

HEATING ELEMENT GASKET ø 1”1/2
dimensions 63x48x2 mm

DICHTUNG FÜR HEIZKÖRPER ø 1”1/2
Größe 63x48x2 mm

ELETTROBAR	437029
MEIKO	0408020
RANCILIO	36220003



3186013 **GUARNIZIONE OR 06187 NBR ø 58 mm**
in gomma

O-RING 06187 NBR ø 58 mm
in rubber

O-RING ø 58 mm
aus Gummi

ELEKTRA	00174035
LA PAVONI	465300
ARISTARCO	2662
ATA	4207
BERTO'S	35859500
BOBECK	E13005



3186181 **GUARNIZIONE OR 03068 EPDM PER DADO**

O-RING 03068 EPDM FOR NUT

O-RING DICHTUNG 03068 EPDM FÜR MUTTER

ADLER	60052
COMENDA	200819
FAEMA	
FIORENZATO C.S.	
LA PAVONI	465124
N. SIMONELLI	18010302



3186183 **GUARNIZIONE OR 0128 EPDM**

O-RING 0128 EPDM

O-RING 0128 EPDM

ARISTARCO	25
BRASILIA	08813.0.00.02
FAEMA	
LA PAVONI	465015



Adattabile/Suitable for/Passend für

3186434 **GUARNIZIONE OR 0121 EPDM**

O-RING 0121 EPDM

O-RING DICHTUNG 0121 EPDM

ARISTARCO	93
BRASILIA	06370.0.00.02
ELETTROBAR	456026



3186606 **GUARNIZIONE OR 0144 EPDM**

O-RING 0144 EPDM

O-RING DICHTUNG0 0144 EPDM

ATA	4616
BRASILIA	01368.0.00.02
COLGED	REB456052
LA PAVONI	
MBM	456052



3221013 **LAMPADA SPIA ROSSA 220V**
foro per incastro 30x22 mm
applicazione universale

RED INDICATOR LAMP 220V
mounting hole 30x22 mm
universal application

SIGNALLAMPE ROT 220V
Einbauloch 30x22 mm
universelle Anwendung

GRIMAC	
FUTURMAT/ARIETE	0611/060154
GAGGIA	
GAGGIA SPAGNA	0611/060154
ICEMATIC	33400002
ITALCREM	0611/060154
LINEA BLANCA	A030033
MAIRALI	0611/060154
MARZOCCO	
N. SIMONELLI	04200012
VISACREM	0611/060154



3221080 **LAMPADA SPIA ROSSA 230V**
ø foro 10 mm
ø testa 13,5 mm - 120°C

RED INDICATOR LAMP 230V
hole ø 10 mm
head ø 13.5 mm - 120°C

SIGNALLAMPE ROT 230V
ø Loch 10 mm
Kopf ø 13,5 mm - 120°C

CB	07050994
COMENDA	130103
FAEMA	3541116308
GARBIN	SP036



3221095 **LAMPADA SPIA ARANCIO 230V**
ø foro 10 mm
ø testa 13,5 mm - 120°C
applicazione universale

ORANGE INDICATOR LAMP 230V
hole ø 10 mm
head ø 13.5 mm - 120°C
universal application

SIGNALLAMPE ORANGE 230V
ø Loch 10 mm
Kopf ø 13,5 mm - 120°C
universelle Anwendung

ANGELO PO	32W2970
BERTO'S	30168500
CB	07051486
COMENDA	130116
ELETTROBAR	216018
ELFRAMO	28100007
EMMEPI	806128
ERRE 2	A00410
FIMAR	32W2970
FIORENZATO C.S.	A2100046
FOINOX	0592
GICO	A00410



3221097 **LAMPADA SPIA 220V**
ø testa 8 mm

INDICATOR LAMP 220V
head ø 8 mm

SIGNALLAMPE 220V
Kopf ø 8 mm

ADLER	20042
ALPENINOX	600839
ATA	7215
COLGED	DEL31
COLGED	DEL25
ELETTROBAR	926113
RANCILIO	34030116



Adattabile/Suitable for/Passend für

3221101 **LAMPADA VERDE 230V**
ø foro 13 mm
ø testa 15 mm - 120°C
applicazione universale

GREEN INDICATOR LAMP 230V
hole ø 13 mm
head ø 15 mm - 120°C
universal application

SIGNALLAMPE GRÜN 230V
Loch ø 13 mm
Kopf ø 15 mm - 120°C
universelle Anwendung

CIMBALI	3402-133-614
CIMSA	13183B
FAEMA	3402133614
HOONVED	30844
MARENO	1819800
MBM	RTCU900290
SAB ITALIA	Z300E006
SAB ITALIA	Z400E303



3221132 **LAMPADA SPIA VERDE 230V**
ø foro 10 mm
ø testa 13,5 mm - 120°C
applicazione universale

GREEN INDICATOR LAMP 230V
hole ø 10 mm
head ø 13.5 mm - 120°C
universal application

SIGNALLAMPE GRÜN 230V
ø Loch 10 mm
Kopf ø 13,5 mm - 120°C
universelle Anwendung

BERTO'S	30168800
COMENDA	130115
CUPPONE	ME0000320
DIHR	10711/B
EMMEPI	807773
ERRE 2	A00409
FAEMA	3541116308
FIMAR	CO1948
FOINOX	0631
GEMINI FORNI	233120
GICO	A00409
MARELS	463.014.00
MARENO	1037300810



3221137 **LAMPADA ARANCIO 230V ø 12 mm**
per MACCHINE CAFFÉ

ORANGE INDICATOR LAMP 230V ø 12 mm
for COFFEE MACHINES

SIGNALLAMPE ORANGE 230V ø 12 mm
für KAFFEE MASCHINEN

BEZZERA	7633609
FAGOR	X143018000
TORNATI FORNI	



3221156 **LAMPADA SPIA VERDE 380V ø 12 mm**

GREEN INDICATOR LAMP 380V ø 12 mm

SIGNALLEUCHTE GRÜN 380V ø 12 mm

CMA ASTORIA	21012



3221194 **LAMPADA SPIA NEON VERDE 220V**
ø testa 9 mm
per serie C-CR

GREEN NEON INDICATOR LAMP 220V
ø head 9 mm
for series C-CR

SIGNALLEUCHTE NEON GRÜN 220V
ø Kopf 9 mm
für Serie C-CR

HOONVED	32892
LA SCALA	C-0262



Adattabile/Suitable for/Passend für

3240179 **MICROINTERRUTTORE E5301C**
0,4A 250V cavo 500 mm.

MICROSWITCH E5301C
0.4A 250V with 500 mm cable

MIKROSCHALTER E5301C
0,4A 250V mit Kabel 500 mm

ANGELO PO	32W1210
ATA	13105
CIMBALI	537-019-100
MACH	500046000
MACH	80002117



3240181 **MAGNETE PROTETTO 62x18x10 mm**

PROTECTED MAGNET 62x18x10 mm

MAGNET GESCHÜTZT 62X18X10 mm

CIMBALI	
MACH	500046100



3240410 **MICROINTERRUTTORE**
10A 250V

MICROSWITCH
10A 250V

MIKROSCHALTER
10A 250V

ANGELO PO	32W1660
BRASILIA	00654.2.00.08
COMENDA	120313
FOINOX	1519
LA SPAZIALE	
LASA	3121000
LASA	3276



3240419 **MICROINTERRUTTORE MF 9**
16A 250V
per FAEMA modello E61-STAR

MICROSWITCH MF9
contact capacity 16A 250V
for FAEMA model E61-STAR

MIKROSCHALTER MF9
16A 250V
für FAEMA Modelle E61-STAR

OEM	EG031
UNOX	VE086B
VIBIEMME	
VIBIEMME	ELETMICRE



3243009 **GUARNIZIONE OR 0106 EPDM**

O-RING FOR RINSE ARM END CAP 0106 EPDM

O-RING ENDKAPPE NACHSPÜLUNG 0106 EPDM

GRIMAC	GR754
CIMBALI	401-371-000
CMA ASTORIA	12307
CIMBALI	401-371-000
FAEMA	401371000
FAEMA	4701030138
FUTURMAT/ARIETE	
MARZOCCO	L171/2
N. SIMONELLI	18010162
SAECO	140324461
WEGA	WY12307



3243086 **GUARNIZIONE OR 0117 EPDM**

O-RING 0117 EPDM

O-RING OR 0117 EPDM

AURORA	
COMENDA	200806
ELMECO	
FAEMA	
N. SIMONELLI	18010551



3243139 **GUARNIZIONE OR 02025 EPDM**

O-RING 02025 EPDM

O-RING 02025 EPDM

CIMBALI	530-501-200
FAEMA	4701134861
SAECO	140321861



Adattabile/Suitable for/Passend für

3243191 **GUARNIZIONE OR 02125 EPDM**

O-RING 02125 EPDM

O-RING 02125 EPDM

CIMBALI	401-369-000
FAEMA	401369000
UGOLINI	27109-00000
ZANUSSI	046861



3243382 **GUARNIZIONE OR 02087 EPDM**

O-RING 02087 EPDM

O-RING 02087 EPDM

BOBECK	E13018
CIMBALI	400-335-000
DIHR	13018



3319012 **INTERRUTTORE BIPOLARE VERDE 16A 250V**
con lampada spia e copripulsante
serigrafia 0 - I
max temperatura 120°C
terminale connessione 6,35x0,8 mm.
dima di foratura 22x30 mm.

GREEN BIPOLAR SWITCH 250V 16A
with indicator lamp and switch cover
"0 - I" symbol screenprinted
max temperature 120°C
lead connector 6.35x0.8 mm
mounting hole 22x30 mm

DRUCKSCHALTER 2-POLIG 16A 250V GRÜN
mit Signalleuchte und Schutzkappe
Serigraphie 0 - I
Betriebstemperatur max. 120 °C
Anschluss 6,35x0,8 mm
Einbaumaß 22x30 mm

ADLER	20258
ARISTARCO	364
BERTO'S	22056600
CUPPONE	
FIORENZATO M.S.	210018
ITALFORNI	86125002
LA PAVONI	435072
MARENO	4640500
MODULAR	763.001.00
TORNATI FORNI	304026
ZANUSSI	053810



3319015 **PULSANTE BIPOLARE ROSSO 16A 250V NO**
con lampada spia
max temperatura 120°C

RED BIPOLAR SWITCH 250V 16A NO
with indicator lamp
max temperature 120°C

TASTER 2-POLIG 250V 16A
mit Signalleuchte
Betriebstemperatur max. 120 °C

ATA	1085
BEZZERA	
CMA ASTORIA	18268
CUPPONE	ME0000332
SAN MARCO	
ZANOLLI	INTE0012
ZANUSSI	005899



3319016 **INTERRUTTORE BIPOLARE ROSSO 16A 250V**
con lampada spia
serigrafia 0-1
max temperatura 120°C

RED BIPOLAR SWITCH 250V 16A
with indicator lamp
"0 - I" symbol screenprinted
max temperature 120°C

SCHALTER 2-POLIG 250V 16A ROT
mit Signalleuchte
Serigraphie 0 - 1
Betriebstemperatur max. 120 °C

ANFIM	
ATA	1089
CMA ASTORIA	18212
CMA ASTORIA	18260
CMA ASTORIA	18261
EXPOBAR	
FAMA	F2358
FIORENZATO M.S.	210018
FIORENZATO M.S.	150027
SAN MARCO	
GRIMAC	
WEGA	



Adattabile/Suitable for/Passend für

3319018 **DEVIATORE BIPOLARE ROSSO 16A 250V**
con lampada spia
max temperatura 120°C
terminale connessione 6,35x0,8 mm
dima di foratura 22x30 mm

RED BIPOLAR CHANGE OVER SWITCH 16A 250V
with indicator lamp
max temperature 120°C
lead connection 6.35 x 0.8 mm
mounting hole 22x30 mm

WIPPENSCHALTER 2-POLIG ROT
mit Signallampe
Betriebstemperatur max 120 °C
Anschluss 6,35x0,8 mm
Einbaumaß 22x30 mm

ATA	1087
BEZZERA	
CIMBALI	532-004-400
CMA ASTORIA	18135
LAINOX	R65260210
LAINOX	50304650
MAIRALI	



3319019 **INTERRUTTORE BIPOLARE ROSSO 16A 250V**
con lampada spia
max temperatura 120°C
terminale connessione 6,35x0,8 mm
dima di foratura 22x30 mm

RED BIPOLAR SWITCH 16A 250V
with indicator lamp
max temperature 120°C
lead connection 6.35 x 0.8 mm
mounting hole 22x30 mm

DRUCKSCHALTER 2-POLIG ROT 16A 250V
mit Signallampe
Betriebstemperatur max 120 °C
Anschluss 6,35x0,8 mm
Einbaumaß 22x30 mm

BRASILIA	03632.2.00.08
CMA ASTORIA	18260
COMPAK	
CUNILL	LF-1319927
EXPOBAR	60900035
FOEMM	05000078750
FOEMM	305000046250
N. SIMONELLI	04200011
ROSSI	3253



3319029 **INTERRUTTORE BIPOLARE VERDE 16A 250V**
con lampada spia
max temperatura 120°C
terminale connessione 6,35x0,8 mm
dima di foratura 22x30 mm

GREEN BIPOLAR SWITCH 16A 250V
with indicator lamp
max temperature 120°C
lead connection 6.35 x 0.8 mm
mounting hole 22x30 mm

DRUCKSCHALTER 2-POLIG GRÜN 16A 250V
mit Signallampe
Betriebstemperatur max 120 °C
Anschluss 6,35x0,8 mm
Einbaumaß 22x30 mm

BEZZERA	7633309
IRF	80370015
MARENO	21110199
SAN MARCO	108108V



Adattabile/Suitable for/Passend für

3319090 **INTERRUTTORE BIPOLARE VERDE 16A 250V**
con lampada spia e copripulsante
max temperatura 120°C
dima di foratura 22x30 mm.

GREEN BIPOLAR SWITCH 250V 16A
with indicator lamp and switch cover
max temperature 120°C
mounting hole 22x30 mm

WIPPSCHALTER 2-POLIG 250V 16A GRÜN
mit Signalleuchte und Schutzkappe
Betriebstemperatur max. 120 °C
Einbaumaß 22x30 mm

ADLER	20043
DIHR	15048
LA PAVONI	435073
LOTUS	537001700



3319146 **INTERRUTTORE BIPOLARE NERO**
portata contatti argentati 16(8)A/250V
terminale connettore 6,35x0,8 mm.
dima di foratura 22x30 mm.
per SCALDAPATATE modello 401L

BLACK BIPOLAR SWITCH
silver plated contacts 16(8)A 250V
lead connector 6.35x0.8 mm
mounting hole 22x30 mm
for POTATO WARMER model 401L

2-POLIGER DRUCKSCHALTER SCHWARZ
Schaltleistung 16 (8)A / 250V
Anschluß 6,35x0,8 mm
Einbaumaß 22x30 mm
für KARTOFELLWÄRMER Modell 401 L

CARIMALI	
GIORIK	6032031
SICOMEX	03508



3319157 **DEVIATORE ISTANTANEO 250V GIALLO**
con lampada spia gialla 250V.
portata contatti 16 (8)A / 250V.
dima di foratura 22x30 mm.

YELLOW MOMENTARY CHANGE OVER SWITCH 250V
with yellow indicator lamp 250V
contact capacity 16(8)A 250V
mounting hole 22x30 mm

WIPPENSCHALTER SOFORTZÜNDUNG 250V GELB
mit Signalleuchte 250V gelb
Schaltleistung 16 (8)A / 250V
Einbaumaß 22x30 mm

GAGGIA	
GAGGIA SPAGNA	07967020
G.IMPIANTI	50GI851143
VISACREM	07967020



3319294 **INTERRUTTORE ILLUMINATO ROSSO**

SWITCH WITH LIGHT- RED

DRUCKSCHALTER MIT BELEUCHTUNG ROT

BEZZERA	7633313
COMPAK	K...69
ELEKTRA	01603035
MARZOCCO	L285
VIBIEMME	



Adattabile/Suitable for/Passend für

3319420 **INTERRUTTORE BIPOLARE LUMINOSO**

BIPOLAR SWITCH WITH LIGHT

ZWEIPOLIGER SCHALTER

CIMBALI	532-012-000



3319421 **PULSANTE UNIPOLARE ROSSO**
con lampada 250V 16(8)A
dima di foratura 22,2x27,2 mm.
temperatura 120°C

RED MONOPOLAR SWITCH
with 16(8)A 250V lamp
mounting hole 22.2x27.2 mm
temperature 120°C

DRUCKSCHALTER 1-POLIG ROT
mit Signalleuchte - 250V - 16(8)A
Einbaumaß 22,2x27,2 mm
Betriebstemperatur 120 °C

CIMBALI	532-011-300
ITALFORNI	86125005
MARCFI-ANCAS	
WEGA	



3319501 **CAPPUCCIO COPRIPULSANTE**

SWITCH COVER

SCHUTZKAPPE FÜR DRUCKKNOPF

ELEKTRA	02198035
ITALFORNI	86134002
LAINOX	RA941001



3319901 **INTERRUTTORE BIPOLARE ARANCIO 16A 250V**
con lampada spia
max temperatura 125°C
serigrafia 0-1 - dima di foratura 22x30 mm.

ORANGE BIPOLAR SWITCH 250V 16A
with pilot light
max temperature 125°C
0-1 labelled - mounting hole 22x30 mm

DRUCKSCHALTER 2-POLIG
mit Signallampe
Betriebstemperatur max 125°C
Siebdruck 0-1 - Einbaumaß 22x30 mm

ANFIM	87
BEZZERA	
BRASILIA	03632.2.00.08
CARIMALI	
EXPOBAR	
FAGOR	6001507003
FUTURMAT/ARIETE	07967020
GAGGIA	
LA PAVONI	435071
N. SIMONELLI	
OBEL	EB079
ROSSI	3253
VISACREM	



3319931 **INTERRUTTORE BIPOLARE BIANCO 16A 250V**
con lampada spia
serigrafia 0-1 - max temperatura 120°C
terminale connettore 6,35x0,8 mm.
dima di foratura 22x30 mm.

WHITE BIPOLAR SWITCH 16A 250V
with indicator lamp
0-1 silk-screen printing - max temperature 120°C
lead connector 6.35x0.8 mm
mounting hole 22x30 mm

SCHALTER 2-POLIG 16A 250V WEIß
mit Signalleuchte
Serigraphie 0-1 - Betriebstemperatur max 120 °C
Anschluss 6,35x0,8 mm
Einbaumaß 22x30 mm

CMA ASTORIA	18262
ZANUSSI	081679
ZANUSSI	082390



Adattabile/Suitable for/Passend für

3319940 **INTERRUTTORE BIPOLARE VERDE 16A 250V**
con lampada spia e copripulsante
max temperatura 120°C
terminale connettore 6,35x0,8 mm.
dima di foratura 22x30 mm.

ANGELO PO	32W2331
ANGELO PO	32W2990
MARENO	4056300
SAN MARCO	



GREEN BIPOLAR SWITCH 16A 250V
with indicator lamp and light switch cover
max temperature 120°C
lead connector 6.35x0.8 mm
mounting hole 22x30 mm

DRUCKSCHALTER 2-POLIG 16A 250V GRÜN
mit Signalleuchte und Schutzkappe
Betriebstemperatur max 120 °C
Anschluss 6,35x0,8 mm
Einbaumaß 22x30 mm

3319944 **INTERRUTTORE BIPOLARE VERDE 16A 250V**
con lampada spia
serigrafia 0 - I
max temperatura 120°C
terminale connessione 6,3x0,8 mm
dima di foratura 22x30 mm

ADLER	20528
FRIULINOX	995257
LA PAVONI	435061
SPM	04.AA0036.001
ZANUSSI	056703



GREEN BIPOLAR SWITCH 16A 250V
with indicator lamp
0-I silk-screen printing
temperature max 120°C
lead connection 6.3 x 0.8 mm
mounting hole 22x30 mm

DRUCKSCHALTER 2-POLIG GRÜN 16A 250V
mit Signallampe
Serigraphie 0 - 1
Temperatur max 120°C
Anschluss 6,35x0,8 mm
Einbaumaß 22x30 mm

3319948 **INTERRUTTORE ROSSO SPL60 16A 250V**
con lampada spia
dima di foratura ø 25 mm.
terminale connettore 6,35x0,8 mm.

BEZZERA	
BRASILIA	00663.2.00.08
CMA ASTORIA	
GAGGIA	
LAINOX	R65260500
VFA	
VIBIEMME	ELETINTGLUSE
WEGA	W10963



RED SWITCH SPL60 16A 250V
with indicator lamp
mounting hole ø 25 mm
lead connector 6.35x0.8 mm

DRUCKSCHALTER SPL60 16A 250V ROT
mit Signalleuchte
Einbaumaß ø 25 mm
Anschluss 6,35x0,8 mm

3319949 **INTERRUTTORE GIALLO SPL60 16A 250V**
con lampada spia - dima di foratura ø 25 mm.
terminale connettore 6,35x0,8 mm.

BEZZERA	7633303
WEGA	



YELLOW SWITCH SPL60 16A 250V
with indicator lamp - mounting hole ø 25 mm
lead connector 6.35x0.8 mm

DRUCKSCHALTER SPL60 16A 250V GELB
mit Signalleuchte - Einbaumaß ø 25 mm
Anschluss 6,35x0,8 mm

Adattabile/Suitable for/Passend für

3319968 **INTERRUTTORE UNIPOLARE GIALLO 16A 250V**
max temperatura 120°C - terminale connettore 6,35 x 0,8 mm.
dima di foratura 11 x 30 mm.

YELLOW SINGLE POLE SWITCH 16A 250V
max temperature 120°C - lead connector 6.35x0.8 mm
mounting hole 11x30 mm

DRUCKSCHALTER 1-POLIG 16A 250V GELB
Betriebstemperatur max 120 °C - Anschluss 6,35x0,8 mm
Einbaumaß 11x30 mm

CARIMALI



3341011 **SONDA DI LIVELLO 140 mm**

WATER LEVEL SENSOR 140 mm

NIVEAUFÜHLER 140 mm

BEZZERA
BRASILIA
CARIMALI
CIMBALI
CMA ASTORIA
CONTI
FAEMA
FUTURMAT/ARIETE 0441/090816
GAGGIA
GAGGIA SPAGNA 0441/090816
ITALCREM 0441/090816
LA PAVONI
LA SPAZIALE
MAIRALI 0441/090816
MARZOCCO LA052
N. SIMONELLI
RANCILIO
SAN MARCO
UNIC
VFA
VIBIEMME ELETSON
VISACREM 0441/090816
WEGA



3341017 **SONDA DI LIVELLO 120 mm**
per livello minimo

WATER LEVEL SENSOR 120 mm
for minimum level

NIVEAUSONDE 120 mm
für Mindestniveau

CONTI
MARENO 2916200
RENEKA



3348044 **BICONO PER TUBO ø 10 mm.**
per modello PEL 20 - 21

PIPE OLIVE ø 10 mm
for model PEL 20 - 21

DOPPELKONUS ø 10 mm
für Modell PEL 20 - 21

ANGELO PO 36Q0080
MARENO 673400
MARENO 86720
MBM RTCU900012
MODULAR 673.001.00
SAN MARCO



3351511 **RELÉ T92P7A22 25A 250V**
2 contatti NO

RELAY T92P7A22 25A 250V
2 NO contacts

RELAIS T92P7A22 25A 250V
2 Kontakte NO

RENEKA



Adattabile/Suitable for/Passend für

3351601 **RELÉ DI POTENZA B1-3**
16A 230V 50/60Hz
3 contatti in commutazione

POWER RELAY B1-3
16A 230V 50/60Hz
3 switching contacts

RELAIS B1-3
16A - 230V - 50/60HZ
Kontakte: 3 Schliesser

ELETTROBAR	229008
RANCILIO	34200196
ZANUSSI	046380



3355453 **RESISTENZA BOILER 2100W 220V**
profondità immersione 210 mm
interasse fori flangia 60 mm
completa di guarnizione (3186011)
a richiesta dado (3528003) e rosetta (3528004)
per macchina caffè a 1 gruppo

HEATING ELEMENT F/BOILER 2100W 220V
immersed length 210 mm
distance between flange holes 60 mm
complete with gasket (3186011)
upon request nut (3528003) and washer (3528004)
for coffee machine with 1 group

HEIZKÖRPER FÜR BOILER 2100W 220/380V
Eintauchtiefe 210 mm
Flansch Lochabstand 60 mm
Komplett mit Dichtung (3186011)
auf Anfrage Mutter (3528003) und Scheibe (3528004)
für eingruppige Kaffeemaschine

RANCILIO	33322022



3355454 **RESISTENZA BOILER 3900W 220V**
profondità immersione 390 mm
interasse fori flangia 60 mm
completa di guarnizione (3186011)
a richiesta dado (3528003) e rosetta (3528004)
per LAVASTOVIGLIE modello LS-LT
per macchina caffè a 3 gruppi

HEATING ELEMENT FOR BOILER 3900W 220V
immersed length 390 mm
distance between flange holes 60 mm
complete with gasket (3186011)
upon request nut (3528003) and washer (3528004)
for DISHWASHER models LS-LT
for coffee machine with 3 groups

HEIZKÖRPER FÜR BOILER 3900W 220V
Eintauchtiefe 390 mm
Flansch Lochabstand 60 mm
Komplett mit Dichtung (3186011)
auf Anfrage Mutter (3528003) und Scheibe (3528004)
für GESCHIRRSPÜLER Modelle LS-LT
für dreigruppige Kaffeemaschinen

RANCILIO	33322039
RANCILIO	33322040



3389013 **COPPIGLIA INOX ø 2X12**
per LAVASTOVIGLIE AC

STAINLESS STEEL PIN ø 2X12
for DISHWASHER AC

SPLINT AUS INOX ø 2x12
für GESCHIRRSPÜLER AC

COMENDA	451002
FAEMA	4061024965
LA SCALA	C-0282



3440011

Adattabile/Suitable for/Passend für

3440011 **RACCORDO FRESATO M9x1**

SLOTTED FITTING M9x1

SCHLITZSCHRAUBE 9x1 AUSSENGEWINDE

BRASILIA	
SIT	G7032010



3440027 **TERMOCOPPIA SIT M8x1 32 cm**

THERMOCOUPLE SIT M8x1 32 cm

THERMOELEMENT SIT M8x1 32 cm

BRASILIA	02304.2.00.08
SIT	0.200.121



3440028 **TERMOCOPPIA SIT M8x1 60 cm**

THERMOCOUPLE SIT M8x1 60 cm

THERMOELEMENT SIT M8x1 60 cm

ANGELO PO	33A0680
ANGELO PO	33A1060
BRASILIA	
CIMBALI	532-904-100



3440053 **TERMOCOPPIA SIT M8x1 60 cm GIUNTO M8x1**

THERMOCOUPLE SIT M8x1 60 cm THREAD M8x1

THERMOELEMENT SIT M8x1 60cm SCHRAUBE M8x1

BRASILIA	
FAEMA	3288116370
LOTUS	533011100
MARENO	641300



3444142 **TERMOSTATO TRIFASE 150°C**
a riarmo manuale
capillare 1500 mm.
bulbo ø 6x90 mm.
10A 400V

THREE-PHASE THERMOSTAT 150°C
with manual reset
capillary 1500 mm
bulb ø 6x90 mm
10A 400V

THERMOSTAT 150°C 3-POLIG
mit Sicherheitsthermostat
Kapillar 1500 mm
Fühler ø 6x90 mm
10A 400V

ANGELO PO	32Z2710
BEZZERA	7434001
EGO	5532524030
FAEMA	3231133006
LA SPAZIALE	



3444230 **TERMOSTATO SALVARESISTENZE 165°C**
capillare 500 mm.
16A 400V

THERMOSTAT FOR HEATING ELEMENT 165°
capillary 500 mm
16A 400V

THERMOSTAT HEIZKÖRPERSCHUTZ 165°C
Kapillar 500 mm
16A 400V

RANCILIO	34200092



3449462 **FASCETTA STRINGITUBO 12-20**

HOSE CLAMP 12-20

SCHLAUCHSCHELLE 12-20

RANCILIO	69000081



Adattabile/Suitable for/Passend für

3523002 **VALVOLA M1 ø 1/4”MM**
entrata ø 1/4”M - uscita ø 1/4”M
attacco termocoppia M8x1
pressione massima di ingresso gas 150 mbar
temperatura ambiente 0÷80°C
con filettatura sotto al pulsante per ghiera

VALVE M1 ø 1/4”MM
inlet ø 1/4”M - outlet ø 1/4”M
thermocouple connection M8x1
maximum gas inlet pressure 150 mbar
room temperature 0÷80°C
with thread under the button for ring nut

GASVENTIL M1 ø 1/4” AA
Gas-Eingang ø 1/4”Außen - Gas-Ausgang ø 1/4”Außen
Thermoelementanschluss M8x1
Druck max. Gas-Eingang: 150 mbar
Raumtemperatur: 0÷80°C
mit Gewinde unter dem Druckknopf für Klemmring

BRASILIA 01178.4.00.09
CMA ASTORIA 20221
SIT 0.400.006



3523006 **DADO DI FISSAGGIO**

LOCKING NUT

ÜBERWURFMUTTER FÜR GASVENTIL

BRASILIA
SIT 0.992.007



3523007 **GHIERA DI FISSAGGIO**

LOCKING RING

KLEMMRING FÜR GASVENTIL

BRASILIA
SIT 0.991.005



3523008 **DADO DI FISSAGGIO**

LOCKING NUT

ÜBERWURFMUTTER FÜR GASVENTIL

CMA ASTORIA
SIT 0.992.005



3523009 **GHIERA DI FISSAGGIO**

LOCKING RING

KLEMMRING FÜR GASVENTIL

CMA ASTORIA
SIT 0.991.008



3523052 **VALVOLA M1 ø 3/8”MM**
entrata ø 3/8”M - uscita ø 3/8”M
attacco termocoppia M8x1
pressione massima di ingresso gas 150 mbar
temperatura ambiente 0÷80°C
con filettatura sotto al pulsante per ghiera

VALVE M1 ø 3/8”MM
inlet ø 3/8”M - outlet ø 3/8”M
thermocouple connection M8x1
max gas inlet pressure 150 mbar
room temperature 0÷80°C
with thread under the button for the ring nut

VENTIL M1 ø 3/8”MM
Eingang ø 3/8”M - Ausgang ø 3/8”M
Thermoelementanschluss M8x1
Druck max. Gas-Eingang: 150 mbar
Raumtemperatur: 0÷80°C
mit Gewinde unter dem Druckknopf für Klemmring

BRASILIA
SIT 0.400.007



		Adattabile/Suitable for/Passend für	
3526698	**VALVOLA A SFERA ø 1/4" FF** BALLCOCK VALVE ø 1/4" FF KUGELVENTIL ø 1/4" INNENGEWINDE	CMA ASTORIA FIORENZATO C.S.	
3526699	**VALVOLA A SFERA ø 1/4" MF** BALLCOCK VALVE ø 1/4" MF KUGELVENTIL ø 1/4" AUßEN/INNEN	GRIMAC CMA ASTORIA EXPOBAR 15000310 LA PAVONI LA SCALA C-0401 LA SPAZIALE N. SIMONELLI 09000018 RENEKA 9006261 SAN MARCO 202233 VFA	
3526702	**VALVOLA A SFERA ø 3/8"FF** BALLCOCK VALVE ø 3/8"FF KUGELVENTIL ø 3/8" INNENGEWINDE	AZKOYEN	
3526704	**VALVOLA A SFERA ø 3/8" MF** BALLCOCK VALVE ø 3/8"MF KUGELVENTIL ø 3/8" AUßEN/INNEN	CMA ASTORIA 20354 MARZOCCO L164 N. SIMONELLI 09000016	
3526705	**VALVOLA A SFERA ø 1/2"MF** BALLCOCK VALVE ø 1/2"MF KUGELVENTIL ø 1/2" AUßEN/INNEN	EMMEPI C00263 RENEKA	
3528003	**DADO OTTONE M4 - 100 PEZZI** BRASS NUT M4 - 100 PIECES MUTTER AUS MESSING M4 - 100 STK.	LA PAVONI 402004	
3528004	**ROSETTA OTTONE M4 - 100 PEZZI** BRASS WASHER ø 4 mm - 100 PIECES SCHEIBE AUS MESSING ø 4 mm - 100 STK	LA PAVONI 401004	



Esplosi
Exploded drawings
Explosionszeichnungen

Macinacaffè
Coffee grinders
Kaffeemühlen

Costruttori / Manufacturer / Hersteller	Pagina / Page / Seite
ANFIM	1036
COMPAK	1048
CUNILL	1058
FIORENZATO MS	1100
FUTURMAT	1108
IBERITAL	1112
MACAP	1114
MAZZER	1122
OBEL	1142
RANCILIO	1150
ROSSI New	1156
SAN MARCO New	1164
SANTOS	1168

New

Nuova casa
New manufacturers
Neue Hersteller

New

+30% ÷ 50% nuovi Articoli
More than 30% - 50% new items
30% ÷ 50% zusätz. neue Artikel

MACINADOSATORE LUSSO
GRINDER ASSEMBLY - LUSSO • DOSIERMAHLWERK LUSSO • AN01

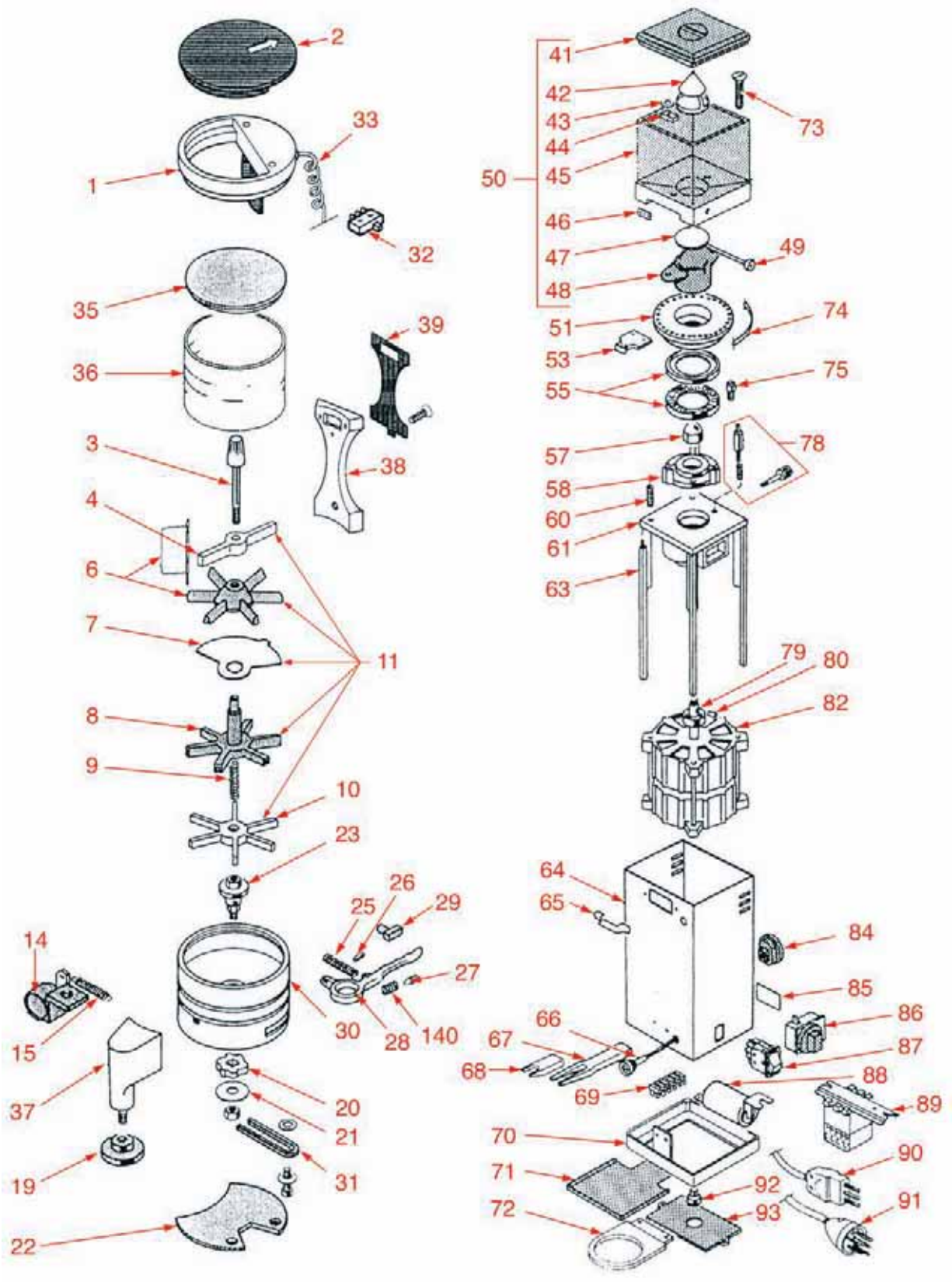

MACINADOSATORE LUSSO

GRINDER ASSEMBLY - LUSSO • DOSIERMAHLWERK LUSSO • AN01

Pos.	Cod.	Descrizione	Description	Beschreibung	Pag.
1	1252311	ANELLO CON PALETTINA INOX	RING WITH STAINLESS STEEL BLADE	RING MIT SCHAUFEL AUS INOX	1248
3	1241121	POMELLO REGOLAZIONE DOSE	DOSE ADJUSTMENT KNOB	KNAUF ZUR DOSENEINSTELLUNG	1198
4	1252313	ALETTA GIRACAFFÈ	COFFEE MIXING WING	RÜHRFLÜGEL FÜR KAFFEE	1248
6	1343041	STELLA SUPERIORE CON MOLLA PULIVETRO	UPPER STAR WITH GLASS CLEANING SPRING	STERN OBEN MIT FEDER FÜR PUTZPINSEL	1274
7	1252314	LAMIERINO SEPARATORE	DIVIDING SHEET	TRENNBLECH	1248
8	1343042	STELLA CENTRALE	MIDDLE STAR	MITTLERER STERN	1274
9	1250272	MOLLA PER STELLA DOSATORE	SPRING FOR DISPENSER STAR	FEDER FÜR STERN DOSIERGERÄT	1201
10	1343043	STELLA INFERIORE	LOWER STAR	STERN UNTEN	1274
11	1343036	ASSIEME STELLE	STARS ASSEMBLY	GESAMTHEIT STERNE	1274
14	1252315	CONTACOLPI	COUNTER	HUBZÄHLER	1249
19	1385540	PRESSINO INFERIORE ø 52 mm	LOWER COFFEE TAMPER ø 52 mm	UNTERER PRESSER ø 52 mm	1284
19	1385541	PRESSINO INFERIORE ø 56 mm	LOWER COFFEEE TAMPER ø 56 mm	UNTERER PRESSER ø 56 mm	1284
20	1090521	CRICCHETTO DOSATORE	POWL FOR DOSING PUMP	KLINKE FÜR DOSIERGERÄT	1182
27	1528632	VITE PER LEVA	SCREW FOR LEVER	SCHRAUBE FUER HEBEL	1291
28	1225902	LEVA CROMATA	CHROME PLATED LEVER	HEBEL VERCHROMT	1189
28	1252316	MANIGLIA COMPLETA	COMPLETE HANDLE ASSEMBLY	GRIFF KOMPLETT	1249
29	1252317	PARACOLPI IN GOMMA	RUBBER BUMPER	GUMMIPUFFER	1249
31	1250943	MOLLA QUADRATA	SQUARE SPRING	FEDER-QUADRAT	1205
32	1240806	MICROINTERRUTTORE 12A 250V	MICROSWITCH 12A 250V	MIKROSCHALTER 12A 250V	1190
35	1252320	COPERCHIO DOSATORE	DISPENSER LID	DECKEL FÜR DOSIERGERÄT	1249
36	1252321	VETRO DOSATORE	DISPENSER GLASS	GLAS FÜR DOSIERGERÄT	1249
38	1252323	TELAINO PORTADOSATORE	DISPENSER HOLDING SMALL FRAME	RAHMEN FÜR DOSIERGERÄT	1250
39	1186907	GUARNIZIONE IN GOMMA PER TELAINO	RUBBER FRAME GASKET	GUMMIDICHTUNG FÜR KLEINEN RAHMEN	1187
51	1251511	PORTAMACINA SUPERIORE	UPPER BURR HOLDER	MAHLSCHEIBENTRÄGER OBEN	1213
53	1252325	MANOPOLA PER REGOLAZIONE MACINATURA	GRINDING ADJUSTMENT KNOB	DREHKNOPF ZUR MAHLGRADEINSTELLUNG	1250
55	1251004	COPPIA MACINE ANFIM SX	GRINDING BURRS ANFIN (PAIR)	MAHLSCHEIBE ANFIM PAAR LINKS	1207
58	1251513	PORTAMACINA INFERIORE ø 64 mm.	LOWER BURR HOLDER ø 64 mm	MAHLSCHEIBENTRÄGER UNTEN ø 64 mm	1213
60	1528643	BRUGOLA FERMATRAMOGGIA 6x20	WASTE DRAWER LOCKING SCREW 6x20	SCHRAUBE ZUR TRICHTERSPERRRE 6x20	1291
66	1221131	SPIA LUMINOSA	PILOT LIGHT	SIGNALLEUCHTE	1188
67	1252326	FORCELLA LUNGA CROMATA	LONG CHROME PLATED FORK	GABEL LANG VERCHROMT	1250
68	1252327	FORCELLA CORTA CROMATA	SHORT CHROME PLATED FORK	GABEL KURZ VERCHROMT	1250
71	1252328	PIATTINO RACCOGLI CAFFÈ	COFFEE COLLECTING BASE	TELLER FÜR KAFFEE	1250
75	1528624	VITE SPECIALE PER MACINE ø 54-64-75 mm	SPECIAL SCREW FOR BURRS ø 54-64-75 mm	SPEZIALSCHRAUBE MAHLSCHEIBE ø 54-64-75mm	1290
78	1324937	PULSANTE PERNO PORTAMACINA	SWITCH SHAFT CUTTINGHOLDER	TASTATUR STIFT FUER TRAEGERMUEHLPAAR	1271
79	1063911	CUSCINETTO 6202 ZZ SCHERMATO	COVERED BEARING 6202 ZZ	LAGER 6202 ZZ ABGESCHIRMT	1174
86	1446501	TEMPORIZZATORE	TIMER	TIMER	1288
87	3319901	INTERRUTTORE BIPOLARE ARANCIO 16A 250V	ORANGE BIPOLAR SWITCH 250V 16A	DRUCKSCHALTER 2-POLIG	1028
88	3068024	CONDENSATORE 16µF 450V 50Hz	CAPACITOR 16µF 450V 50Hz	KONDENSATOR 16µF 450V 50Hz	1292

MACINADOSATORE SUPER LUSSO
GRINDER ASSEMBLY - SUPER LUSSO • DOSIERMAHLWERK SUPER LUSSO • AN02

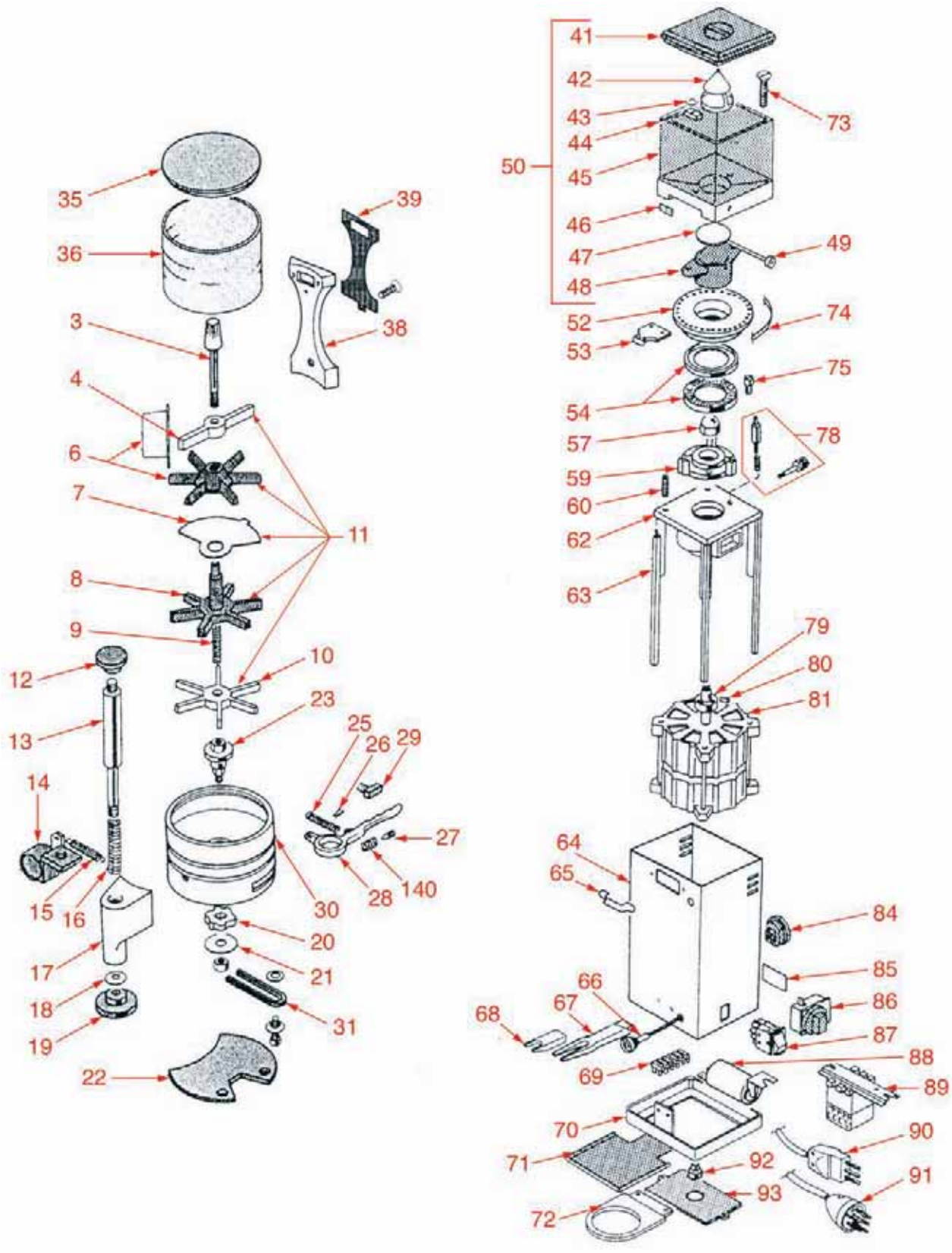

MACINADOSATORE SUPER LUSSO

GRINDER ASSEMBLY - SUPER LUSSO • DOSIERMAHLWERK SUPER LUSSO • AN02

Pos.	Cod.	Descrizione	Description	Beschreibung	Pag.
3	1241121	POMELLO REGOLAZIONE DOSE	DOSE ADJUSTMENT KNOB	KNAUF ZUR DOSENEINSTELLUNG	1198
4	1252313	ALETTA GIRACAFFÈ	COFFEE MIXING WING	RÜHRFLÜGEL FÜR KAFFEE	1248
6	1343041	STELLA SUPERIORE CON MOLLA PULIVETRO	UPPER STAR WITH GLASS CLEANING SPRING	STERN OBEN MIT FEDER FÜR PUTZPINSEL	1274
7	1252314	LAMIERINO SEPARATORE	DIVIDING SHEET	TRENNBLECH	1248
8	1343042	STELLA CENTRALE	MIDDLE STAR	MITTLERER STERN	1274
9	1250272	MOLLA PER STELLA DOSATORE	SPRING FOR DISPENSER STAR	FEDER FÜR STERN DOSIERGERÄT	1201
10	1343043	STELLA INFERIORE	LOWER STAR	STERN UNTEN	1274
11	1343036	ASSIEME STELLE	STARS ASSEMBLY	GESAMTHEIT STERNE	1274
12	1241122	POMOLO PRESSINO SUPERIORE	UPPER COFFEE TAMPER KNOB	KNAUF FÜR KAFFEEPRESSER OBEN	1198
14	1252315	CONTACOLPI	COUNTER	HUBZÄHLER	1249
16	1250273	MOLLA PRESSINO	SPRING FOR COFFEE TAMPER	FEDER KAFFEEPRESSER	1202
19	1385541	PRESSINO INFERIORE ø 56 mm	LOWER COFFEEE TAMPER ø 56 mm	UNTERER PRESSER ø 56 mm	1284
20	1090521	CRICCHETTO DOSATORE	POWL FOR DOSING PUMP	KLINKE FÜR DOSIERGERÄT	1182
27	1528632	VITE PER LEVA	SCREW FOR LEVER	SCHRAUBE FUER HEBEL	1291
28	1225902	LEVA CROMATA	CHROME PLATED LEVER	HEBEL VERCHROMT	1189
28	1252316	MANIGLIA COMPLETA	COMPLETE HANDLE ASSEMBLY	GRIFF KOMPLETT	1249
29	1252317	PARACOLPI IN GOMMA	RUBBER BUMPER	GUMMIPUFFER	1249
31	1250943	MOLLA QUADRATA	SQUARE SPRING	FEDER-QUADRAT	1205
35	1252320	COPERCHIO DOSATORE	DISPENSER LID	DECKEL FÜR DOSIERGERÄT	1249
36	1252321	VETRO DOSATORE	DISPENSER GLASS	GLAS FÜR DOSIERGERÄT	1249
38	1252323	TELAINO PORTADOSATORE	DISPENSER HOLDING SMALL FRAME	RAHMEN FÜR DOSIERGERÄT	1250
39	1186907	GUARNIZIONE IN GOMMA PER TELAINO	RUBBER FRAME GASKET	GUMMIDICHTUNG FÜR KLEINEN RAHMEN	1187
53	1252325	MANOPOLA PER REGOLAZIONE MACINATURA	GRINDING ADJUSTMENT KNOB	DREHKNOPF ZUR MAHLGRADEINSTELLUNG	1250
54	1251003	COPPIA MACINE ANFIM SX	GRINDING BURRS ANFIN (PAIR) LEFT	MAHLSCHEIBE ANFIM PAAR LINKS	1206
59	1251514	PORTAMACINA INFERIORE ø 75 mm.	LOWER BURR HOLDER ø 75 mm	MAHLSCHEIBENTRÄGER UNTEN ø 75 mm	1213
60	1528643	BRUGOLA FERMATRAMOGGIA 6x20	WASTE DRAWER LOCKING SCREW 6x20	SCHRAUBE ZUR TRICHTERSPERRRE 6x20	1291
66	1221131	SPIA LUMINOSA	PILOT LIGHT	SIGNALLEUCHTE	1188
67	1252326	FORCELLA LUNGA CROMATA	LONG CHROME PLATED FORK	GABEL LANG VERCHROMT	1250
68	1252327	FORCELLA CORTA CROMATA	SHORT CHROME PLATED FORK	GABEL KURZ VERCHROMT	1250
71	1252328	PIATTINO RACCOGLI CAFFÈ	COFFEE COLLECTING BASE	TELLER FÜR KAFFEE	1250
75	1528624	VITE SPECIALE PER MACINE ø 54-64-75 mm	SPECIAL SCREW FOR BURRS ø 54-64-75 mm	SPEZIALSCHRAUBE MAHLSCHEIBE ø 54-64-75mm	1290
78	1324937	PULSANTE PERNO PORTAMACINA	SWITCH SHAFT CUTTINGHOLDER	TASTATUR STIFT FUER TRAEGERMUEHLPAAR	1271
79	1063911	CUSCINETTO 6202 ZZ SCHERMATO	COVERED BEARING 6202 ZZ	LAGER 6202 ZZ ABGESCHIRMT	1174
86	1446501	TEMPORIZZATORE	TIMER	TIMER	1288
87	3319901	INTERRUTTORE BIPOLARE ARANCIO 16A 250V	ORANGE BIPOLAR SWITCH 250V 16A	DRUCKSCHALTER 2-POLIG	1028
88	3068024	CONDENSATORE 16µF 450V 50Hz	CAPACITOR 16µF 450V 50Hz	KONDENSATOR 16µF 450V 50Hz	1292

MACINADOSATORE SPECIAL 450 AUTOMATICO
GRINDER ASSEMBLY - SPECIAL 450 AUTOMATIC • DOSIERMAHLWERK SPECIAL 450 AUTOMATISCH • AN03

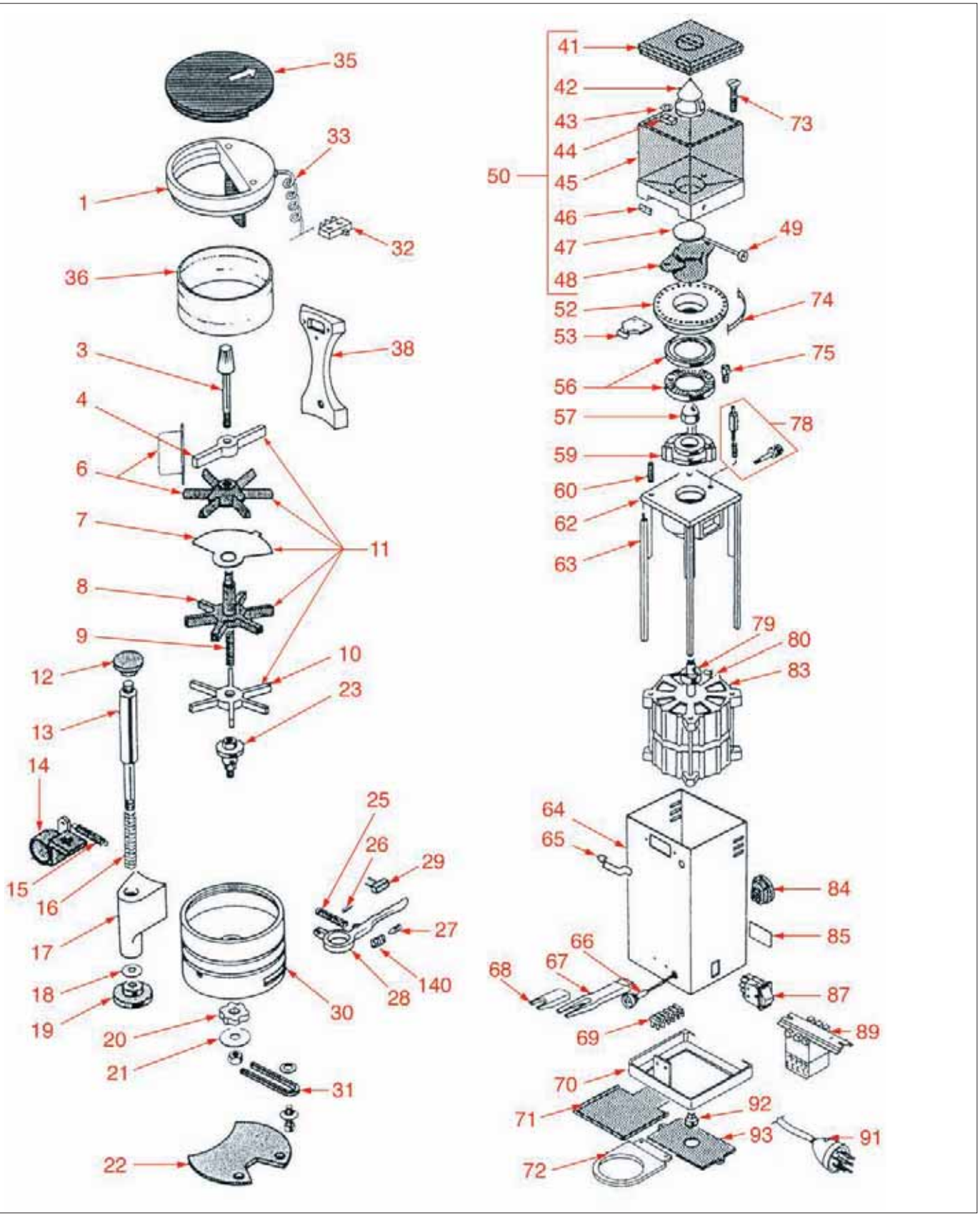

MACINADOSATORE SPECIAL 450 AUTOMATICO

GRINDER ASSEMBLY - SPECIAL 450 AUTOMATIC • DOSIERMAHLWERK SPECIAL 450 AUTOMATISCH • AN03

Pos.	Cod.	Descrizione	Description	Beschreibung	Pag.
1	1252311	ANELLO CON PALETTINA INOX	RING WITH STAINLESS STEEL BLADE	RING MIT SCHAUFEL AUS INOX	1248
3	1241121	POMELLO REGOLAZIONE DOSE	DOSE ADJUSTMENT KNOB	KNAUF ZUR DOSENEINSTELLUNG	1198
4	1252313	ALETTA GIRACAFFÈ	COFFEE MIXING WING	RÜHRFLÜGEL FÜR KAFFEE	1248
6	1343041	STELLA SUPERIORE CON MOLLA PULIVETRO	UPPER STAR WITH GLASS CLEANING SPRING	STERN OBEN MIT FEDER FÜR PUTZPINSEL	1274
7	1252314	LAMIERINO SEPARATORE	DIVIDING SHEET	TRENNBLECH	1248
8	1343042	STELLA CENTRALE	MIDDLE STAR	MITTLERER STERN	1274
9	1250272	MOLLA PER STELLA DOSATORE	SPRING FOR DISPENSER STAR	FEDER FÜR STERN DOSIERGERÄT	1201
10	1343043	STELLA INFERIORE	LOWER STAR	STERN UNTEN	1274
11	1343036	ASSIEME STELLE	STARS ASSEMBLY	GESAMTHEIT STERNE	1274
12	1241122	POMOLO PRESSINO SUPERIORE	UPPER COFFEE TAMPER KNOB	KNAUF FÜR KAFFEEPRESSER OBEN	1198
14	1252315	CONTACOLPI	COUNTER	HUBZÄHLER	1249
16	1250273	MOLLA PRESSINO	SPRING FOR COFFEE TAMPER	FEDER KAFFEEPRESSER	1202
19	1385541	PRESSINO INFERIORE ø 56 mm	LOWER COFFEEE TAMPER ø 56 mm	UNTERER PRESSER ø 56 mm	1284
20	1090521	CRICCHETTO DOSATORE	POWL FOR DOSING PUMP	KLINKE FÜR DOSIERGERÄT	1182
27	1528632	VITE PER LEVA	SCREW FOR LEVER	SCHRAUBE FUER HEBEL	1291
28	1225902	LEVA CROMATA	CHROME PLATED LEVER	HEBEL VERCHROMT	1189
29	1252317	PARACOLPI IN GOMMA	RUBBER BUMPER	GUMMIPUFFER	1249
31	1250943	MOLLA QUADRATA	SQUARE SPRING	FEDER-QUADRAT	1205
36	1252322	VETRO DOSATORE	DISPENSER GLASS	GLAS FÜR DOSIERGERÄT	1249
38	1252323	TELAINO PORTADOSATORE	DISPENSER HOLDING SMALL FRAME	RAHMEN FÜR DOSIERGERÄT	1250
53	1252325	MANOPOLA PER REGOLAZIONE MACINATURA	GRINDING ADJUSTMENT KNOB	DREHKNOPF ZUR MAHLGRADEINSTELLUNG	1250
56	1251512	COPPIA MACINE ANFIM ACCIAIO TEMPERATO SX	SPECIAL HARDENED STEEL BURRS ANFIM	MAHLSCHEIBE AUS GEHÄRTETEM STAHL ANFIM	1213
59	1251514	PORTAMACINA INFERIORE ø 75 mm.	LOWER BURR HOLDER ø 75 mm	MAHLSCHEIBENTRÄGER UNTEN ø 75 mm	1213
60	1528643	BRUGOLA FERMATRAMOGGIA 6x20	WASTE DRAWER LOCKING SCREW 6x20	SCHRAUBE ZUR TRICHTERSPERRRE 6x20	1291
66	1221131	SPIA LUMINOSA	PILOT LIGHT	SIGNALLEUCHTE	1188
67	1252326	FORCELLA LUNGA CROMATA	LONG CHROME PLATED FORK	GABEL LANG VERCHROMT	1250
68	1252327	FORCELLA CORTA CROMATA	SHORT CHROME PLATED FORK	GABEL KURZ VERCHROMT	1250
71	1252328	PIATTINO RACCOGLI CAFFÈ	COFFEE COLLECTING BASE	TELLER FÜR KAFFEE	1250
75	1528624	VITE SPECIALE PER MACINE ø 54-64-75 mm	SPECIAL SCREW FOR BURRS ø 54-64-75 mm	SPEZIALSCHRAUBE MAHLSCHEIBE ø 54-64-75mm	1290
78	1324937	PULSANTE PERNO PORTAMACINA	SWITCH SHAFT CUTTINGHOLDER	TASTATUR STIFT FUER TRAEGERMUEHLPAAR	1271
79	1063911	CUSCINETTO 6202 ZZ SCHERMATO	COVERED BEARING 6202 ZZ	LAGER 6202 ZZ ABGESCHIRMT	1174
87	3319901	INTERRUTTORE BIPOLARE ARANCIO 16A 250V	ORANGE BIPOLAR SWITCH 250V 16A	DRUCKSCHALTER 2-POLIG	1028

MACINADOSATORE SPECIAL 450 TIMER

GRINDER ASSEMBLY - SPECIAL 450 TIMER • DOSIERMAHLWERK SPECIAL 450 TIMER • AN04

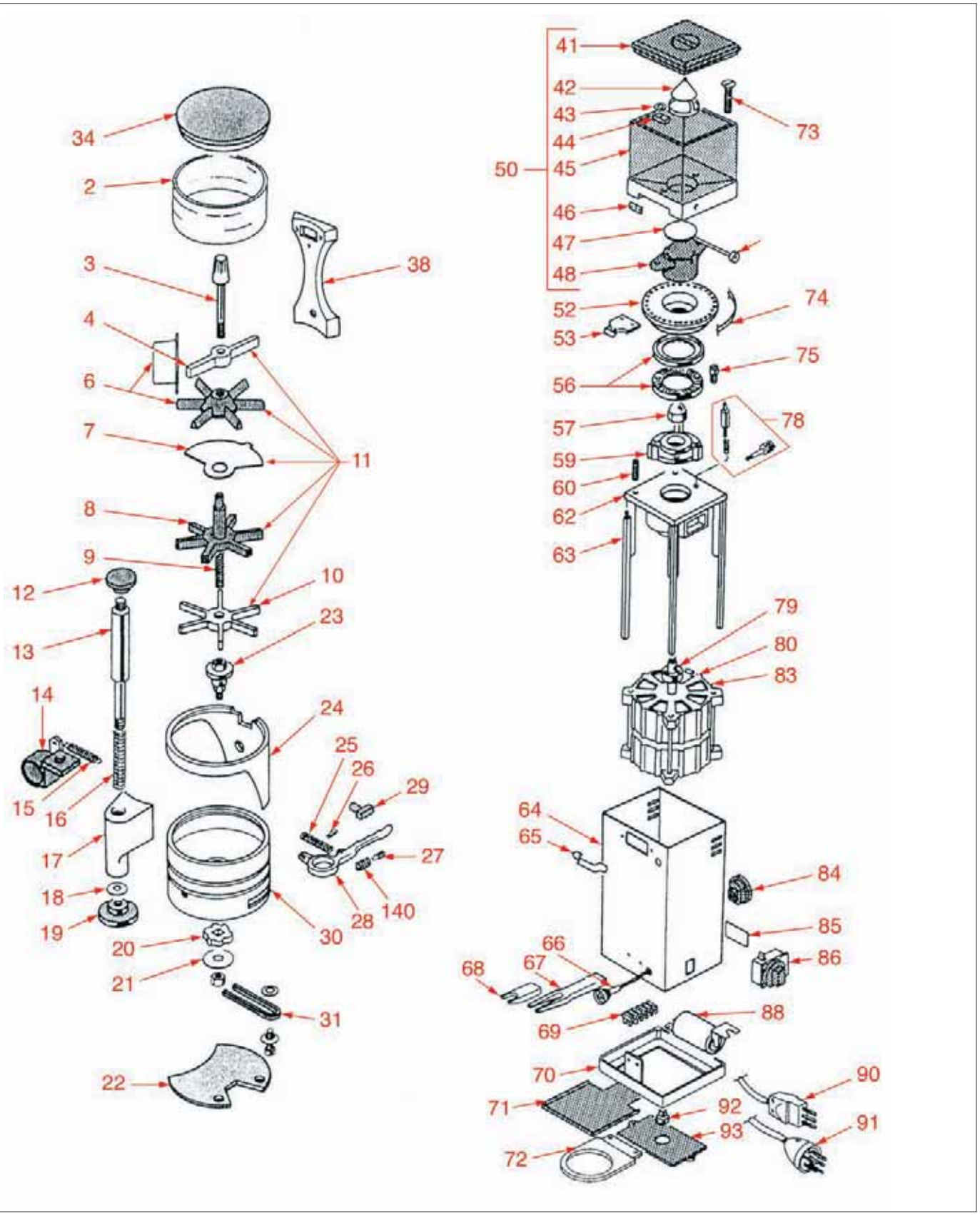

MACINADOSATORE SPECIAL 450 TIMER

GRINDER ASSEMBLY - SPECIAL 450 TIMER • DOSIERMAHLWERK SPECIAL 450 TIMER • AN04

Pos.	Cod.	Descrizione	Description	Beschreibung	Pag.
3	1241121	POMELLO REGOLAZIONE DOSE	DOSE ADJUSTMENT KNOB	KNAUF ZUR DOSENEINSTELLUNG	1198
4	1252313	ALETTA GIRACAFFÈ	COFFEE MIXING WING	RÜHRFLÜGEL FÜR KAFFEE	1248
6	1343041	STELLA SUPERIORE CON MOLLA PULIVETRO	UPPER STAR WITH GLASS CLEANING SPRING	STERN OBEN MIT FEDER FÜR PUTZPINSEL	1274
7	1252314	LAMIERINO SEPARATORE	DIVIDING SHEET	TRENNBLECH	1248
8	1343042	STELLA CENTRALE	MIDDLE STAR	MITTLERER STERN	1274
9	1250272	MOLLA PER STELLA DOSATORE	SPRING FOR DISPENSER STAR	FEDER FÜR STERN DOSIERGERÄT	1201
10	1343043	STELLA INFERIORE	LOWER STAR	STERN UNTEN	1274
11	1343036	ASSIEME STELLE	STARS ASSEMBLY	GESAMTHEIT STERNE	1274
12	1241122	POMOLO PRESSINO SUPERIORE	UPPER COFFEE TAMPER KNOB	KNAUF FÜR KAFFEEPRESSER OBEN	1198
14	1252315	CONTACOLPI	COUNTER	HUBZÄHLER	1249
16	1250273	MOLLA PRESSINO	SPRING FOR COFFEE TAMPER	FEDER KAFFEEPRESSER	1202
19	1385541	PRESSINO INFERIORE ø 56 mm	LOWER COFFEEE TAMPER ø 56 mm	UNTERER PRESSER ø 56 mm	1284
20	1090521	CRICCHETTO DOSATORE	POWL FOR DOSING PUMP	KLINKE FÜR DOSIERGERÄT	1182
27	1528632	VITE PER LEVA	SCREW FOR LEVER	SCHRAUBE FUER HEBEL	1291
28	1225902	LEVA CROMATA	CHROME PLATED LEVER	HEBEL VERCHROMT	1189
29	1252317	PARACOLPI IN GOMMA	RUBBER BUMPER	GUMMIPUFFER	1249
31	1250943	MOLLA QUADRATA	SQUARE SPRING	FEDER-QUADRAT	1205
34	1252319	COPERCHIO DOSATORE	DISPENSER LID	DECKEL FÜR DOSIERGERÄT	1249
38	1252323	TELAINO PORTADOSATORE	DISPENSER HOLDING SMALL FRAME	RAHMEN FÜR DOSIERGERÄT	1250
53	1252325	MANOPOLA PER REGOLAZIONE MACINATURA	GRINDING ADJUSTMENT KNOB	DREHKNOPF ZUR MAHLGRADEINSTELLUNG	1250
56	1251512	COPPIA MACINE ANFIM ACCIAIO TEMPERATO SX	SPECIAL HARDENED STEEL BURRS ANFIM	MAHLSCHEIBE AUS GEHÄRTETEM STAHL ANFIM	1213
59	1251514	PORTAMACINA INFERIORE ø 75 mm.	LOWER BURR HOLDER ø 75 mm	MAHLSCHEIBENTRÄGER UNTEN ø 75 mm	1213
60	1528643	BRUGOLA FERMATRAMOGGIA 6x20	WASTE DRAWER LOCKING SCREW 6x20	SCHRAUBE ZUR TRICHTERSPERRRE 6x20	1291
66	1221131	SPIA LUMINOSA	PILOT LIGHT	SIGNALLEUCHTE	1188
67	1252326	FORCELLA LUNGA CROMATA	LONG CHROME PLATED FORK	GABEL LANG VERCHROMT	1250
68	1252327	FORCELLA CORTA CROMATA	SHORT CHROME PLATED FORK	GABEL KURZ VERCHROMT	1250
71	1252328	PIATTINO RACCOGLI CAFFÈ	COFFEE COLLECTING BASE	TELLER FÜR KAFFEE	1250
75	1528624	VITE SPECIALE PER MACINE ø 54-64-75 mm	SPECIAL SCREW FOR BURRS ø 54-64-75 mm	SPEZIALSCHRAUBE MAHLSCHEIBE ø 54-64-75mm	1290
78	1324937	PULSANTE PERNO PORTAMACINA	SWITCH SHAFT CUTTINGHOLDER	TASTATUR STIFT FUER TRAEGERMUEHLPAAR	1271
79	1063911	CUSCINETTO 6202 ZZ SCHERMATO	COVERED BEARING 6202 ZZ	LAGER 6202 ZZ ABGESCHIRMT	1174
86	1446501	TEMPORIZZATORE	TIMER	TIMER	1288
88	3068024	CONDENSATORE 16µF 450V 50Hz	CAPACITOR 16µF 450V 50Hz	KONDENSATOR 16µF 450V 50Hz	1292

MACINADOSATORE BEST
GRINDER ASSEMBLY - BEST • DOSIERMAHLWERK BEST • AN05

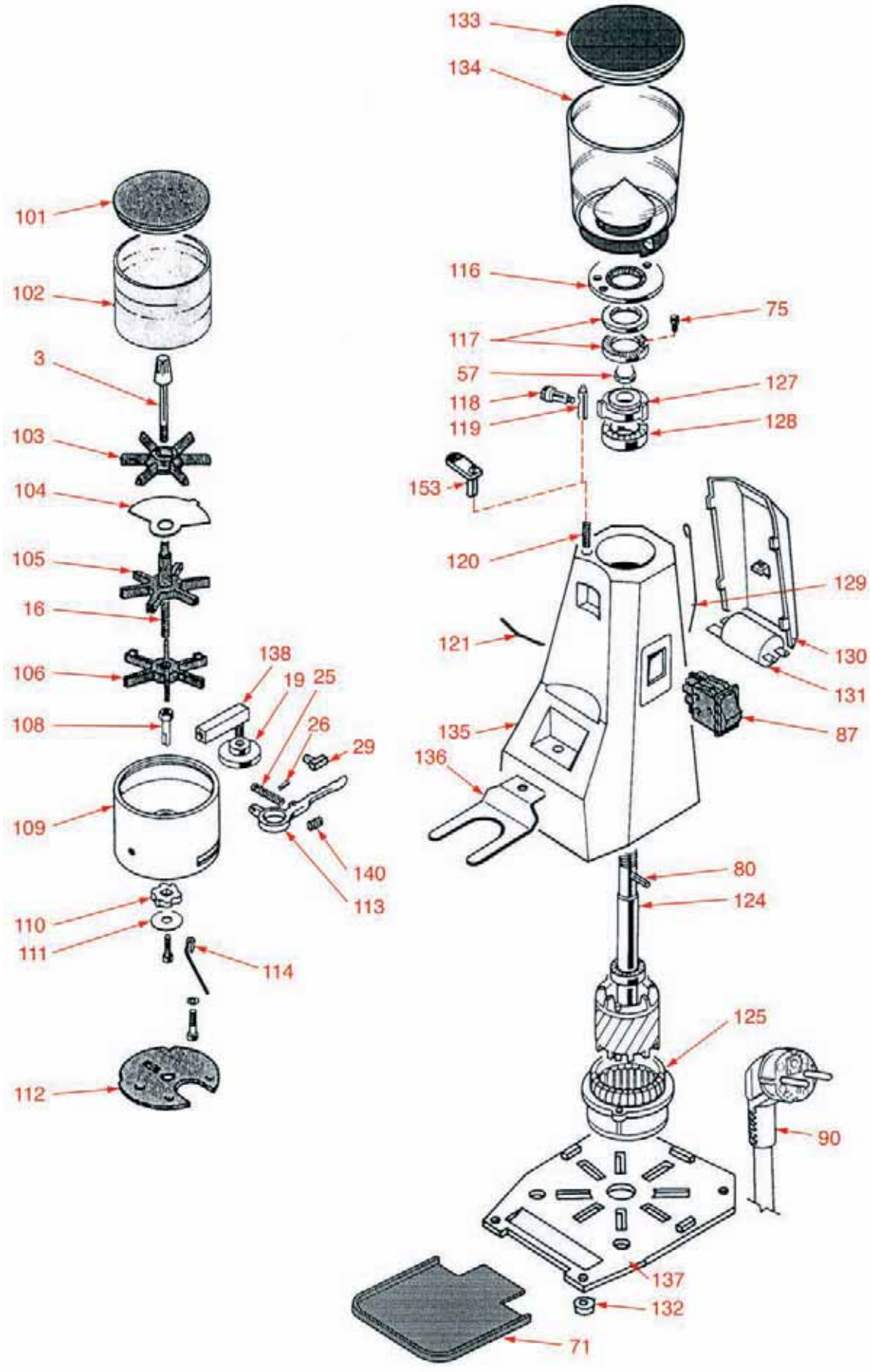

MACINADOSATORE BEST
GRINDER ASSEMBLY - BEST • DOSIERMAHLWERK BEST • AN05

Pos.	Cod.	Descrizione	Description	Beschreibung	Pag.
3	1241121	POMELLO REGOLAZIONE DOSE	DOSE ADJUSTMENT KNOB	KNAUF ZUR DOSENEINSTELLUNG	1198
16	1250272	MOLLA PER STELLA DOSATORE	SPRING FOR DISPENSER STAR	FEDER FÜR STERN DOSIERGERÄT	1201
19	1385541	PRESSINO INFERIORE ø 56 mm	LOWER COFFEEE TAMPER ø 56 mm	UNTERER PRESSER ø 56 mm	1284
29	1252317	PARACOLPI IN GOMMA	RUBBER BUMPER	GUMMIPUFFER	1249
71	1252329	PIATTINO RACCOGLI CAFFÈ	COFFEE COLLECTING BASE	TELLER FÜR KAFFEE	1250
75	1528624	VITE SPECIALE PER MACINE ø 54-64-75 mm	SPECIAL SCREW FOR BURRS ø 54-64-75 mm	SPEZIALSCHRAUBE MAHLSCHEIBE ø 54-64-75mm	1290
101	1252333	COPERCHIO DOSATORE	DISPENSER LID	DECKEL FÜR DOSIERGERÄT	1251
102	1252334	VETRO DOSATORE	DISPENSER GLASS	GLAS FÜR DOSIERGERÄT	1251
103	1343046	STELLA SUPERIORE	UPPER STAR	STERN OBEN	1275
104	1252335	LAMIERINO SEPARATORE	DIVIDING SHEET	TRENNBLECH	1251
105	1343047	STELLA CENTRALE	MIDDLE STAR	MITTLERER STERN	1275
106	1343048	STELLA INFERIORE	LOWER STAR	STERN UNTEN	1275
108	1252336	PERNO ESAGONALE	HEXAGONAL SPINDLE	STIFT SECHSKANTIG	1251
110	1252337	INGRANAGGIO A CRICCHETTO	PAWL GEAR	GETRIEBE MIT SPERRKLINKE	1251
113	1252338	MANIGLIA CROMATA	CHROME PLATED HANDLE	GRIFF VERCHROMT	1251
114	1250277	MOLLA ASTINA SCATTODOSE	SPRING FOR DOSE RELEASE ROD	FEDER FÜR STANGE ZUR KAFFEEDOSIERUNG	1202
116	1251515	PORTAMACINE SUPERIORE	UPPER BURR HOLDER	MAHLSCHEIBENTRÄGER OBEN	1214
117	1251516	COPPIA MACINE ANFIM ACCIAIO TEMPERATO SX	HARDENED STEEL BURRS RIGHT ANFIM	MAHLSCHEIBE AUS GEHÄRTET.STAHL ANFIM LKS	1214
118	1252339	SALTARELLO COMPLETO	COMPLETE PEG ASSEMBLY	VORSCHUBLINK KOMPLETT	1252
127	1251517	PORTAMACINE INFERIORE ø 54 mm.	LOWER BURR HOLDER ø 54 mm	MAHLSCHEIBENTRÄGER UNTEN ø 54 mm	1214
128	1063912	CUSCINETTO 6201 ZZ	BEARING 6201 ZZ	LAGER 6201 ZZ	1174
131	3068014	CONDENSATORE μF 8 450V 50Hz	CAPACITOR 8 μF 450V 50Hz	KONDENSATOR μF 8 450V 50Hz	1292
133	1252341	COPERCHIO CONTENITORE CAFFÈ	HOPPER LID	DECKEL FÜR BOHNENBEHÄLTER	1252
134	1080515	CONTENITORE CAFFÈ	HOPPER	BOHNENBEHÄLTER	1177
140	1250278	MOLLA SCATTO DOSE MANIGLIA	DOSE RELEASE HANDLE SPRING	FEDER FÜR GRIFF ZUR KAFFEEDOSIERUNG	1202

MACINADOSATORE SUPER BEST
GRINDER ASSEMBLY - SUPER BEST • DOSIERMAHLWERK SUPER BEST • AN06

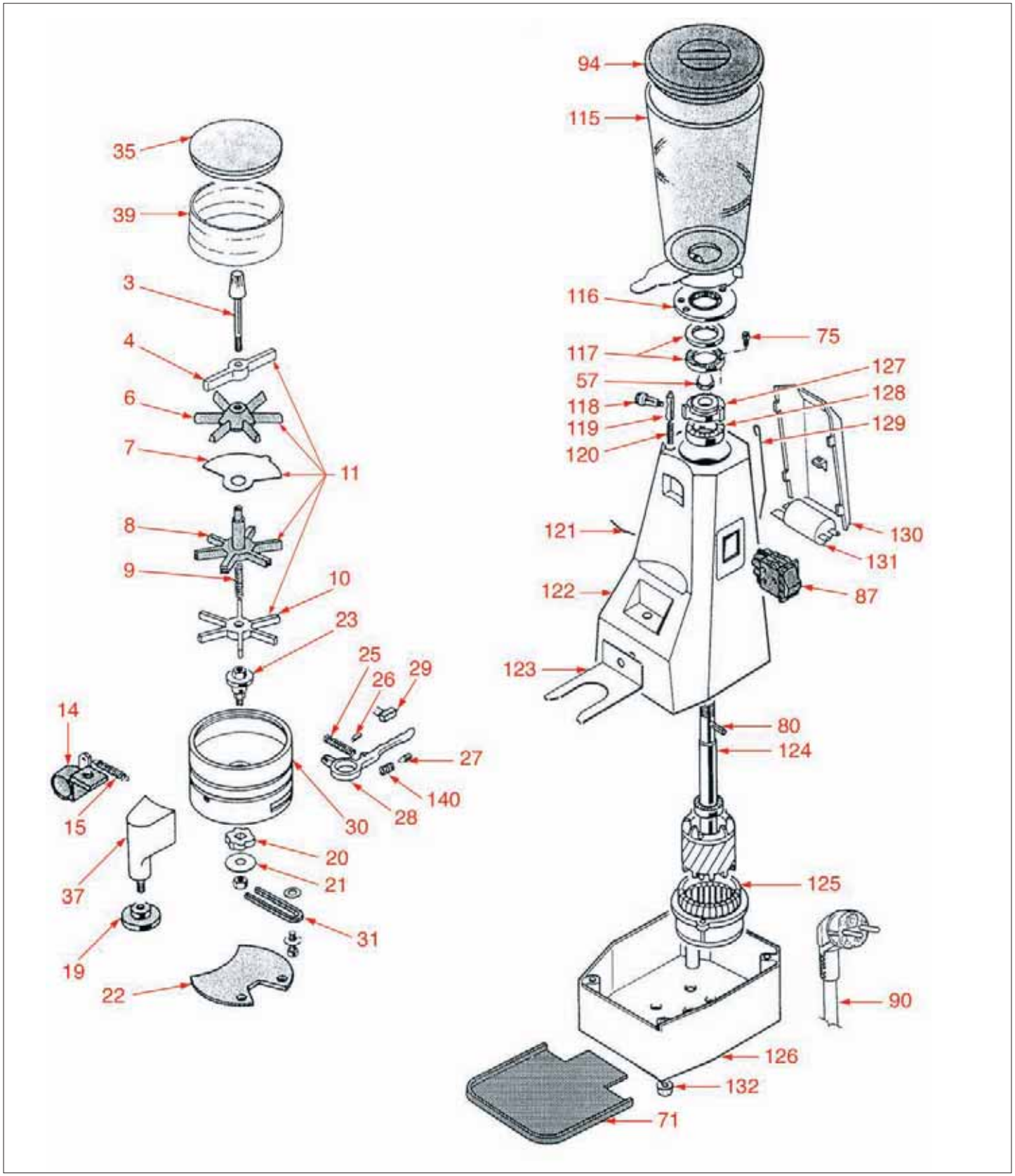

MACINADOSATORE SUPER BEST

GRINDER ASSEMBLY - SUPER BEST • DOSIERMAHLWERK SUPER BEST • AN06

Pos.	Cod.	Descrizione	Description	Beschreibung	Pag.
3	1241121	POMELLO REGOLAZIONE DOSE	DOSE ADJUSTMENT KNOB	KNAUF ZUR DOSENEINSTELLUNG	1198
4	1252313	ALETTA GIRACAFFÈ	COFFEE MIXING WING	RÜHRFLÜGEL FÜR KAFFEE	1248
6	1343041	STELLA SUPERIORE CON MOLLA PULIVETRO	UPPER STAR WITH GLASS CLEANING SPRING	STERN OBEN MIT FEDER FÜR PUTZPINSEL	1274
7	1252314	LAMIERINO SEPARATORE	DIVIDING SHEET	TRENNBLECH	1248
8	1343042	STELLA CENTRALE	MIDDLE STAR	MITTLERER STERN	1274
9	1250272	MOLLA PER STELLA DOSATORE	SPRING FOR DISPENSER STAR	FEDER FÜR STERN DOSIERGERÄT	1201
10	1343043	STELLA INFERIORE	LOWER STAR	STERN UNTEN	1274
11	1343036	ASSIEME STELLE	STARS ASSEMBLY	GESAMTHEIT STERNE	1274
14	1252315	CONTACOLPI	COUNTER	HUBZÄHLER	1249
19	1385541	PRESSINO INFERIORE ø 56 mm	LOWER COFFEEE TAMPER ø 56 mm	UNTERER PRESSER ø 56 mm	1284
20	1090521	CRICCHETTO DOSATORE	POWL FOR DOSING PUMP	KLINKE FÜR DOSIERGERÄT	1182
27	1528632	VITE PER LEVA	SCREW FOR LEVER	SCHRAUBE FUER HEBEL	1291
28	1225902	LEVA CROMATA	CHROME PLATED LEVER	HEBEL VERCHROMT	1189
29	1252317	PARACOLPI IN GOMMA	RUBBER BUMPER	GUMMIPUFFER	1249
31	1250943	MOLLA QUADRATA	SQUARE SPRING	FEDER-QUADRAT	1205
35	1252320	COPERCHIO DOSATORE	DISPENSER LID	DECKEL FÜR DOSIERGERÄT	1249
39	1252324	VETRO DOSATORE	DISPENSER GLASS	GLAS FÜR DOSIERGERÄT	1250
71	1252329	PIATTINO RACCOGLI CAFFÈ	COFFEE COLLECTING BASE	TELLER FÜR KAFFEE	1250
75	1528624	VITE SPECIALE PER MACINE ø 54-64-75 mm	SPECIAL SCREW FOR BURRS ø 54-64-75 mm	SPEZIALSCHRAUBE MAHLSCHEIBE ø 54-64-75mm	1290
87	3319901	INTERRUTTORE BIPOLARE ARANCIO 16A 250V	ORANGE BIPOLAR SWITCH 250V 16A	DRUCKSCHALTER 2-POLIG	1028
94	1252332	COPERCHIO CONTENITORE CAFFÈ ø 150 mm	HOPPER LID ø 150 mm	DECKEL FÜR BOHNENBEHÄLTER ø 150 mm	1251
115	1080512	CONTENITORE CAFFÈ 1 kg	HOPPER 1 kg	BOHNENBEHÄLTER 1 Kg	1176
116	1251515	PORTAMACINE SUPERIORE	UPPER BURR HOLDER	MAHLSCHEIBENTRÄGER OBEN	1214
117	1251516	COPPIA MACINE ANFIM ACCIAIO TEMPERATO SX	HARDENED STEEL BURRS RIGHT ANFIM	MAHLSCHEIBE AUS GEHÄRTET.STAHL ANFIM LKS	1214
118	1252339	SALTARELLO COMPLETO	COMPLETE PEG ASSEMBLY	VORSCHUBLINK KOMPLETT	1252
123	1252340	FORCELLA	FORK	GABEL	1252
127	1251517	PORTAMACINE INFERIORE ø 54 mm.	LOWER BURR HOLDER ø 54 mm	MAHLSCHEIBENTRÄGER UNTEN ø 54 mm	1214
128	1063912	CUSCINETTO 6201 ZZ	BEARING 6201 ZZ	LAGER 6201 ZZ	1174
131	3068014	CONDENSATORE μF 8 450V 50Hz	CAPACITOR 8 μF 450V 50Hz	KONDENSATOR μF 8 450V 50Hz	1292
140	1250278	MOLLA SCATTO DOSE MANIGLIA	DOSE RELEASE HANDLE SPRING	FEDER FÜR GRIFF ZUR KAFFEEDOSIERUNG	1202

MACINACAFFÈ
COFFEE GRINDER • KAFFEEMÜHLE • CO01

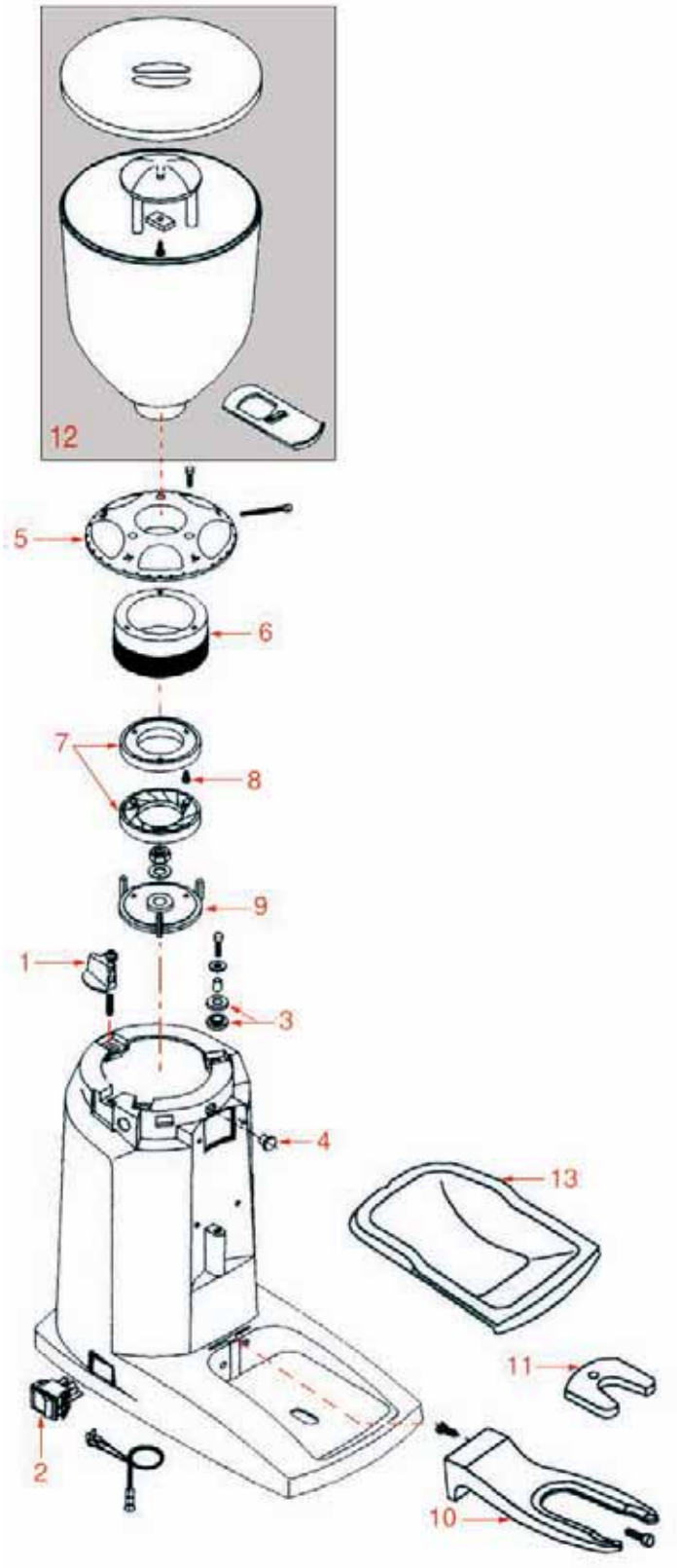

MACINACAFFÈ
COFFEE GRINDER • KAFFEEMÜHLE • CO01

Pos.	Cod.	Descrizione	Description	Beschreibung	Pag.
1	1324601	PERNO BOCCHETTONE	HOPPER ADAPTER PIN	BOLZEN FÜR ROHRSTUTZEN	1269
2	3319019	INTERRUTTORE BIPOLARE ROSSO 16A 250V	RED BIPOLAR SWITCH 16A 250V	DRUCKSCHALTER 2-POLIG ROT 16A 250V	1026
3	1186952	GUARNIZIONE AMMORTIZZATORE	SHOCK-ABSORBER GASKET	DICHTUNG FÜR DÄMPFER	1188
4	1439806	TAPPO	PLUG	STÖPSEL	1287
5	1350802	REGOLATORE DOSATORE	ADJUSTMENT RING	DOSIERREGLER	1279
6	1251601	PORTAMACINE REGOLABILE K-8	ADJUSTABLE BURR HOLDER K-8	MAHLSCHEIBENTRÄGER K-8 EINSTELLBAR	1214
6	1251602	PORTAMACINE REGOLABILE K-7	ADJUSTABLE BURR HOLDER K-7	MAHLSCHEIBENTRÄGER K-7 EINSTELLBAR	1214
6	1251608	PORTA MACINE REGOLABILE K-6	ADJUSTABLE BURR HOLDER K-6	MAHLSCHEIBENTRÄGER K-6 EINSTELLBAR	1215
7	1251501	COPPIA MACINE COMPAK DX	GRINDING BURRS(PAIR) COMPAK RIGHT	MAHLSCHEIBE COMPAK RECHTS	1212
7	1251502	COPPIA MACINE COMPAK DX	GRINDING BURRS(PAIR) COMPAK RIGHT	MAHLSCHEIBE COMPAK RECHTS	1212
7	1251503	COPPIA MACINE COMPAK DX	GRINDING BURRS (PAIR) COMPAK RIGHT	MAHLSCHEIBE COMPAK RECHTS	1213
7	1251504	COPPIA MACINE COMPAK DX	GRINDING BURRS (PAIR) COMPAK RIGHT	MAHLSCHEIBE COMPAK RECHTS	1213
7	1251603	COPPIA MACINE COMPAK TITANIO DX	GRINDING BURRS (PAIR) COMPAK TITANIUM RG	MAHLSCHEIBE COMPAK TITANIUM PAAR RECHTS	1214
8	1528623	VITE PER MACINE	GRINDING BURRS SCREW	SCHRAUBE FÜR MAHLSCHEIBE	1290
9	1251604	PORTA MACINE INFERIORE K-6	LOWER BURR HOLDER K-6	UNTERER MAHLSCHEIBENTRÄGER K-6	1215
9	1251605	PORTA MACINE K-7	BURR HOLDER K-7	MAHLSCHEIBENTRÄGER K-7	1215
9	1251606	PORTA MACINE INFERIORE K-5	LOWER BURR HOLDER K-5	UNTERER MAHLSCHEIBENTRÄGER K-5	1215
9	1251607	PORTA MACINE INFERIORE K-8	LOWER BURR HOLDER K-8	UNTERER MAHLSCHEIBENTRÄGER K-8	1215
10	1090802	FORCELLA LARGA	COFFEE GRINDER FORK	BREITE GABEL	1182
11	1090812	PROTEZIONE FORCELLA	FORK PROTECTION	GABELSCHUTZ	1184
12	1080506	CONTENITORE CAFFÈ COMPLETO	COMPLETE HOPPER	BOHNENBEHÄLTER KOMPLETT	1176
13	1527811	VASCHETTA RECUPERO	RECYCLING TRAY	AUFFANGSCHALE	1290

MACINACAFFÈ
COFFEE GRINDER • KAFFEEMÜHLE • CO02

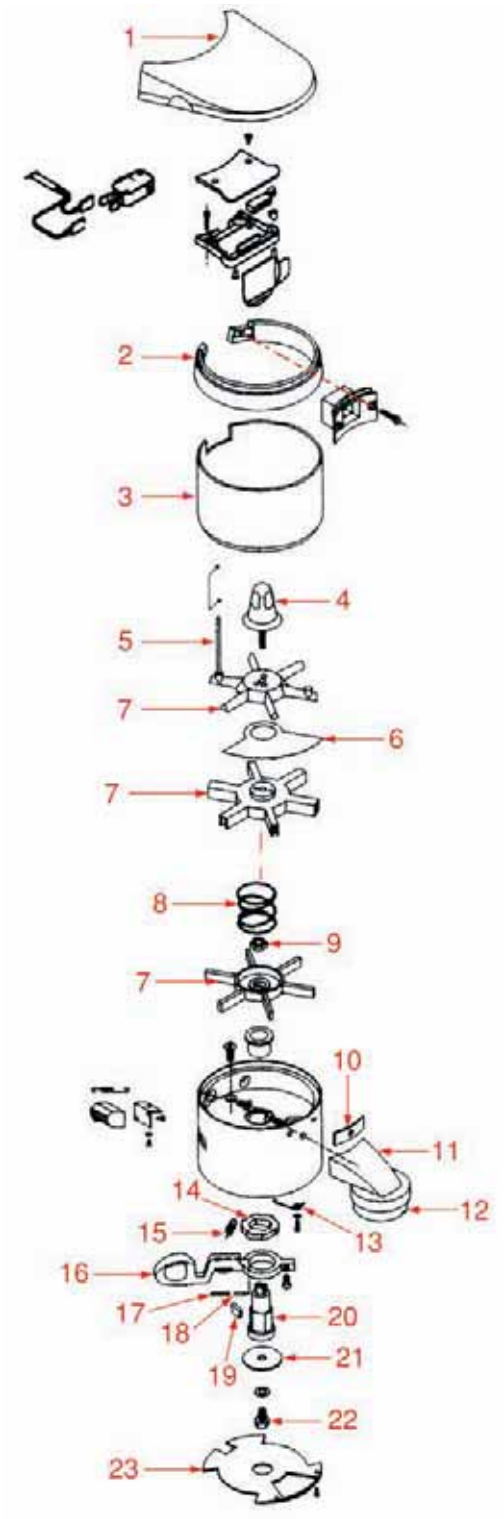

MACINACAFFÈ
COFFEE GRINDER • KAFFEEMÜHLE • CO02

Pos.	Cod.	Descrizione	Description	Beschreibung	Pag.
1	1439801	TAPPO DOSATORE	DOSER LID	DECKEL FÜR DOSIERGERÄT	1287
2	1002511	ANELLO DOSATORE CROMATO	CHROMIUM-PLATED PROTECTOR	VERCHROMTER RING FÜR DOSIERGERÄT	1173
2	1002821	ANELLO DOSATORE	DOSER RING	RING FÜR DOSIERGERÄT	1173
3	1090810	RECIPIENTE DOSATORE	DOSER CONTAINER	BEHÄLTER DOSIERGERÄT	1183
4	1350801	REGOLATORE DOSATORE	ADJUSTMENT KNOB	DOSIERREGLER	1279
5	1090813	RASCHIATORE DOSATORE	DOSER CLEANER	KRATZER DOSIERGERÄT	1184
6	1090808	LAMIERINO DOSATORE	DOSER SHEET	FEINBLECH DOSIERGERÄT	1183
7	1343001	ASSIEME STELLE K5/6	STAR ASSEMBLY K5/6	STERNE K5/6 KOMPLETT	1271
7	1343002	ASSIEME STELLE K8	STAR ASSEMBLY K8	STERNE K8 KOMPLETT	1272
8	1250951	MOLLA PER STELLA	DOSER STAR SPRING	STERNFEDER	1205
9	1528621	VITE	SCREW	SCHRAUBE	1290
10	1090814	RINFORZO FILETTATO	THREADED REINFORCEMENT	GEWINDEBEFESTIGUNG	1184
11	1385516	PRESSACAFFÈ STANDARD	STANDARD COFFEE TAMPER	KAFFEEPRESSER STANDARD	1283
12	1439802	TAPPO PRESSACAFFÈ ø 52 mm.	COFFEE TAMPER CAP ø 52 mm	STÖPSEL FÜR KAFFEEPRESSER ø 52 mm	1287
12	1439804	TAPPO PRESSACAFFÈ ø 56 mm.	COFFEE TAMPER CAP ø 56 mm	STÖPSEL FÜR KAFFEEPRESSER ø 56 mm	1287
13	1250954	MOLLA RITORNO DOSATORE CROMATO	CHROMED DOSER RETURN SPRING	RÜCKLAUFFEDER FÜR VERCHROMTES DOSIERGERÄ	1205
13	1250956	MOLLA RITORNO DOSATORE CROMATO	CHROMED DOSER RETURN SPRING	RÜCKLAUFFEDER FÜR VERCHROMTES DOSIERGERÄ	1205
14	1090807	CRICCHETTO DOSATORE	DOSER PAWL	KLINKE FÜR DOSIERGERÄT	1183
15	1250952	MOLLA LEVA DOSATORE CROMATO	CHROMED DOSER LEVER SPRING	FEDER FÜR HEBEL DES VERCHROMTEN DOSIERGE	1205
15	1250953	MOLLA LEVA DOSATORE ABS	DOSER LEVER SPRING ABS	FEDER FÜR DOSIERHEBEL ABS	1205
16	1242801	MANIGLIA DOSATORE ABS	DOSER HANDGRIP ABS	HANDGRIFF FÜR DOSIERGERÄT ABS	1199
16	1242802	MANIGLIA DOSATORE DX	RIGHT HANDED DOSER HANDGRIP	HANDGRIFF FÜR DOSIERGERÄT RECHTS	1199
16	1242803	MANIGLIA DOSATORE SX	LEFT HANDED DOSER HANDGRIP	HANDGRIFF FÜR DOSIERGERÄT LINKS	1199
17	1250955	MOLLA PERNO	PIN SPRING	BOLZENFEDER	1205
18	1324602	PERNO MANOPOLA	HANDLE SPINDLE	BOLZEN FÜR GRIFF	1270
19	1186953	TOPPA IN GOMMA	RUBBER PIECE	GUMMISTÜCK	1188
20	1324603	ALBERO DOSIFICATORE S2 DX	RIGHTHAND ROD FOR DOSER S2	DOSIERWELLE S2 RECHTS	1270
21	1186955	RONDELLA ALBERO	ROD WASHER	SCHEIBE FÜR WELLE	1188
22	1528622	VITE ALBERO	ROD SCREW	WELLENSCHRAUBE	977
23	1090803	FONDO DOSATORE K6/K8	DOSER BASE K6/K8	BODEN DOSIERGERÄT K6/K8	1182
23	1090811	FONDO DOSATORE K5	DOSER BASE K5	BODEN DOSIERGERÄT K5	1183

MACINACAFFÈ
COFFEE GRINDER • KAFFEEMÜHLE • CO03

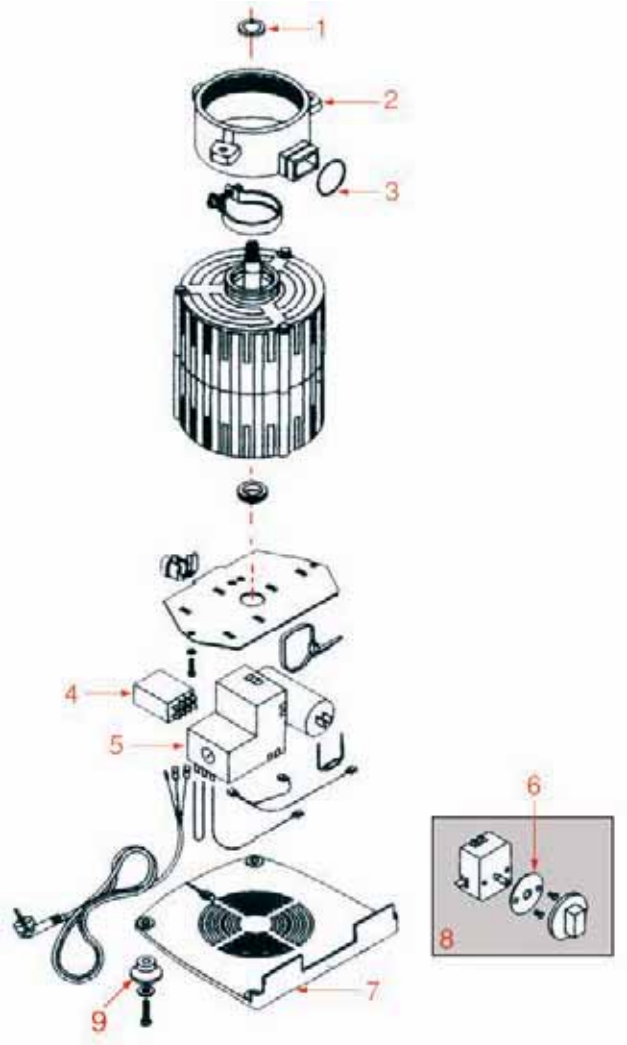

MACINACAFFÈ
COFFEE GRINDER • KAFFEEMÜHLE • CO04

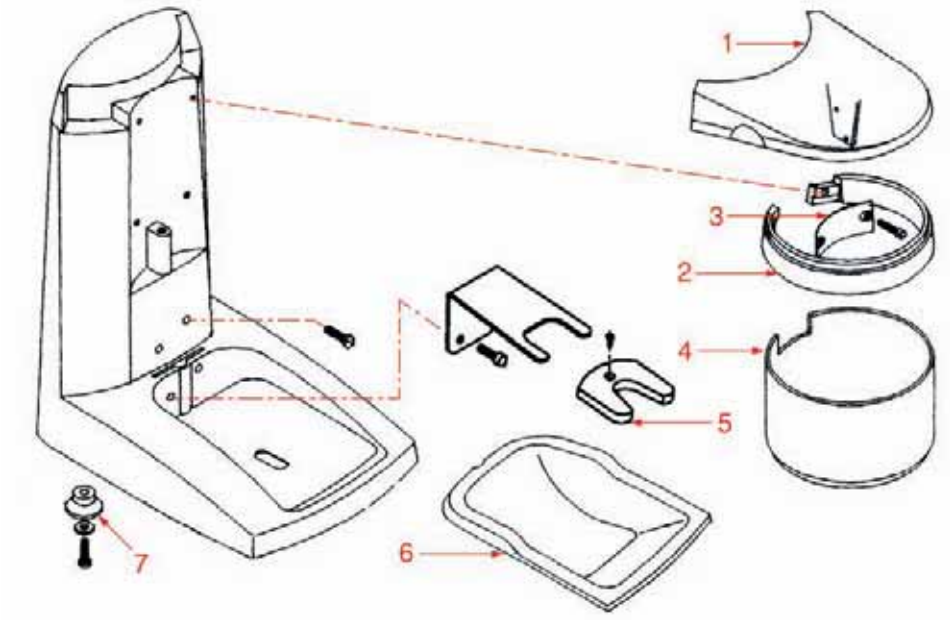

MACINACAFFÈ
COFFEE GRINDER · KAFFEEMÜHLE · CO03

Pos.	Cod.	Descrizione	Description	Beschreibung	Pag.
1	1186954	GUARNIZIONE RITEGNO	RETAINING GASKET	DICHTUNG FÜR RÜCKSCHLAGVENTIL	1188
2	1090801	SCATOLA DOSATORE K6-K8	DOSER CONTAINER K6-K8	GEHÄUSE DOSIERGERÄT K6-K8	1182
2	1090804	SCATOLA DOSATORE K5	DOSER CONTAINER K5	GEHÄUSE DOSIERGERÄT K5	1183
3	1186951	GUARNIZIONE GOMMA	RUBBER GASKET	GUMMIDICHTUNG	1187
4	1351906	RELÉ 60.33 8 230V	RELAY 60.33 8 230V	RELAIS 60.33 8 230V	890
5	3446502	CONTATTORE BF 910 9A 240V 50Hz	CONTACTOR BF 910 9A 240V 50Hz	SCHÜTZ BF 910 9A 240V 50Hz	1294
6	1446156	GHIERA PER TEMPORIZZATORE	TIMER RING	RING FÜR SCHALTUHR	1288
7	1090805	PROTEZIONE INFERIORE	BASE PROTECTION	UNTERER SCHUTZ	1183
9	1313551	PIEDINO A VENTOSA	SUCTION FOOT	FÜSSCHEN MIT SAUGKOPF	1266

MACINACAFFÈ
COFFEE GRINDER · KAFFEEMÜHLE · CO04

Pos.	Cod.	Descrizione	Description	Beschreibung	Pag.
1	1439801	TAPPO DOSATORE	DOSER LID	DECKEL FÜR DOSIERGERÄT	1287
2	1002511	ANELLO DOSATORE CROMATO	CHROMIUM-PLATED PROTECTOR	VERCHROMTER RING FÜR DOSIERGERÄT	1173
2	1002821	ANELLO DOSATORE	DOSER RING	RING FÜR DOSIERGERÄT	1173
3	1312501	PIASTRA CHIUSURA	CLOSING PLATE	SCHLUSSPLATTE	1266
4	1090810	RECIPIENTE DOSATORE	DOSER CONTAINER	BEHÄLTER DOSIERGERÄT	1183
5	1090809	PROTEZIONE FORCELLA	FORK PROTECTION	GABELSCHUTZ	1183
5	1090812	PROTEZIONE FORCELLA	FORK PROTECTION	GABELSCHUTZ	1184
6	1527811	VASCHETTA RECUPERO	RECYCLING TRAY	AUFFANGSCHALE	1290
7	1313551	PIEDINO A VENTOSA	SUCTION FOOT	FÜSSCHEN MIT SAUGKOPF	1266

MACINACAFFÈ
COFFEE GRINDER • KAFFEEMÜHLE • CO05

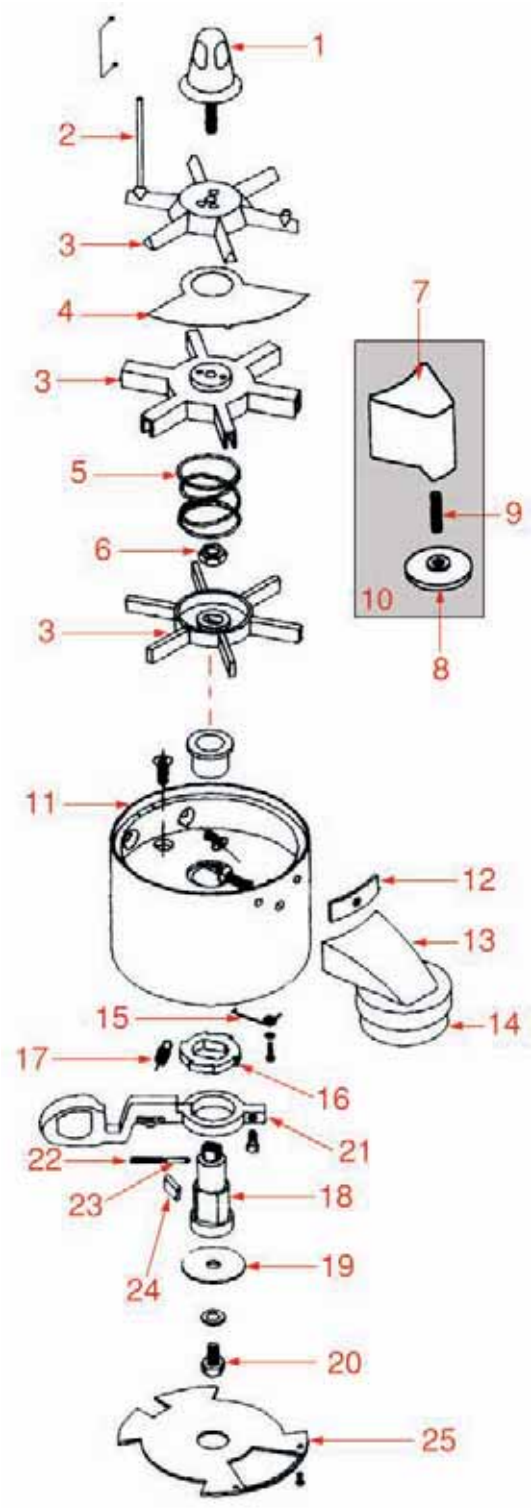

MACINACAFFÈ
COFFEE GRINDER • KAFFEEMÜHLE • CO05

Pos.	Cod.	Descrizione	Description	Beschreibung	Pag.
1	1350801	REGOLATORE DOSATORE	ADJUSTMENT KNOB	DOSIERREGLER	1279
2	1090813	RASCHIATORE DOSATORE	DOSER CLEANER	KRATZER DOSIERGERÄT	1184
3	1343001	ASSIEME STELLE K5/6	STAR ASSEMBLY K5/6	STERNE K5/6 KOMPLETT	1271
3	1343002	ASSIEME STELLE K8	STAR ASSEMBLY K8	STERNE K8 KOMPLETT	1272
4	1090808	LAMIERINO DOSATORE	DOSER SHEET	FEINBLECH DOSIERGERÄT	1183
5	1250951	MOLLA PER STELLA	DOSER STAR SPRING	STERNFEDER	1205
6	1528621	VITE	SCREW	SCHRAUBE	1290
7	1385521	CORPO PRESSACAFFÈ ALLUMINIO	COFFEE TAMPER BODY - ALUMINIUM	KÖRPER DES KAFFEEPRESSERS AUS ALUMINIUM	1283
8	1439803	TAPPO INFERIORE ø 56 mm.	COFFEE TAMPER LOWER CAP ø 56 mm	UNTERER VERSCHLUSS ø 56 mm	1287
8	1439805	TAPPO PRESSA CAFFÈ ø 52 mm.	COFFEE TAMPER CAP ø 52 mm	STÖPSEL FÜR KAFFEEPRESSER ø 52 mm	1287
9	1324606	PERNO PRESSA	COFFEE TAMPER PIN	BOLZEN FÜR KAFFEEPRESSER	1270
10	1385501	PRESSINO COMPLETO	COFFEE TAMPER ASSEMBLY	KAFFEEPRESSER AUS NYLON KOMPLETT	1282
11	1090506	DOSATORE CROMATO SX	CHROMIUM-PLATED COFFEE DOSER LEFT	VERCHROMTES DOSIERGERÄT LINKS	1181
11	1090507	DOSATORE CROMATO DX	CHROMIUM-PLATED COFFEE DOSER RIGHT	VERCHROMTES DOSIERGERÄT RECHTS	1181
11	1090516	CORPO DOSATORE	DOSER BODY	KÖRPER DOSIERGERÄT	1182
12	1090814	RINFORZO FILETTATO	THREADED REINFORCEMENT	GEWINDEBEFESTIGUNG	1184
13	1385516	PRESSACAFFÈ STANDARD	STANDARD COFFEE TAMPER	KAFFEEPRESSER STANDARD	1283
14	1439802	TAPPO PRESSACAFFÈ ø 52 mm.	COFFEE TAMPER CAP ø 52 mm	STÖPSEL FÜR KAFFEEPRESSER ø 52 mm	1287
14	1439804	TAPPO PRESSACAFFÈ ø 56 mm.	COFFEE TAMPER CAP ø 56 mm	STÖPSEL FÜR KAFFEEPRESSER ø 56 mm	1287
15	1250954	MOLLA RITORNO DOSATORE CROMATO	CHROMED DOSER RETURN SPRING	RÜCKLAUFFEDER FÜR VERCHROMTES DOSIERGERÄ	1205
15	1250956	MOLLA RITORNO DOSATORE CROMATO	CHROMED DOSER RETURN SPRING	RÜCKLAUFFEDER FÜR VERCHROMTES DOSIERGERÄ	1205
16	1090807	CRICCHETTO DOSATORE	DOSER PAWL	KLINKE FÜR DOSIERGERÄT	1183
17	1250952	MOLLA LEVA DOSATORE CROMATO	CHROMED DOSER LEVER SPRING	FEDER FÜR HEBEL DES VERCHROMTEN DOSIERGE	1205
17	1250953	MOLLA LEVA DOSATORE ABS	DOSER LEVER SPRING ABS	FEDER FÜR DOSIERHEBEL ABS	1205
18	1324603	ALBERO DOSIFICATORE S2 DX	RIGHTHAND ROD FOR DOSER S2	DOSIERWELLE S2 RECHTS	1270
19	1186955	RONDELLA ALBERO	ROD WASHER	SCHEIBE FÜR WELLE	1188
20	1528622	VITE ALBERO	ROD SCREW	WELLENSCHRAUBE	977
21	1242801	MANIGLIA DOSATORE ABS	DOSER HANDGRIP ABS	HANDGRIFF FÜR DOSIERGERÄT ABS	1199
21	1242802	MANIGLIA DOSATORE DX	RIGHT HANDED DOSER HANDGRIP	HANDGRIFF FÜR DOSIERGERÄT RECHTS	1199
21	1242803	MANIGLIA DOSATORE SX	LEFT HANDED DOSER HANDGRIP	HANDGRIFF FÜR DOSIERGERÄT LINKS	1199
22	1250955	MOLLA PERNO	PIN SPRING	BOLZENFEDER	1205
23	1324602	PERNO MANOPOLA	HANDLE SPINDLE	BOLZEN FÜR GRIFF	1270
24	1186953	TOPPA IN GOMMA	RUBBER PIECE	GUMMISTÜCK	1188
25	1090803	FONDO DOSATORE K6/K8	DOSER BASE K6/K8	BODEN DOSIERGERÄT K6/K8	1182
25	1090811	FONDO DOSATORE K5	DOSER BASE K5	BODEN DOSIERGERÄT K5	1183

MACINACAFFÈ
COFFEE GRINDER • KAFFEEMÜHLE • CO07



MACINACAFFÈ
COFFEE GRINDER • KAFFEEMÜHLE • CO07

Pos.	Cod.	Descrizione	Description	Beschreibung	Pag.
1	1350801	REGOLATORE DOSATORE	ADJUSTMENT KNOB	DOSIERREGLER	1279
2	1090813	RASCHIATORE DOSATORE	DOSER CLEANER	KRATZER DOSIERGERÄT	1184
3	1343001	ASSIEME STELLE K5/6	STAR ASSEMBLY K5/6	STERNE K5/6 KOMPLETT	1271
3	1343002	ASSIEME STELLE K8	STAR ASSEMBLY K8	STERNE K8 KOMPLETT	1272
4	1090808	LAMIERINO DOSATORE	DOSER SHEET	FEINBLECH DOSIERGERÄT	1183
5	1250951	MOLLA PER STELLA	DOSER STAR SPRING	STERNFEDER	1205
6	1528621	VITE	SCREW	SCHRAUBE	1290
7	1090506	DOSATORE CROMATO SX	CHROMIUM-PLATED COFFEE DOSER LEFT	VERCHROMTES DOSIERGERÄT LINKS	1181
7	1090507	DOSATORE CROMATO DX	CHROMIUM-PLATED COFFEE DOSER RIGHT	VERCHROMTES DOSIERGERÄT RECHTS	1181
7	1090516	CORPO DOSATORE	DOSER BODY	KÖRPER DOSIERGERÄT	1182
8	1090814	RINFORZO FILETTATO	THREADED REINFORCEMENT	GEWINDEBEFESTIGUNG	1184
9	1385516	PRESSACAFFÈ STANDARD	STANDARD COFFEE TAMPER	KAFFEEPRESSER STANDARD	1283
10	1439802	TAPPO PRESSACAFFÈ ø 52 mm.	COFFEE TAMPER CAP ø 52 mm	STÖPSEL FÜR KAFFEEPRESSER ø 52 mm	1287
10	1439804	TAPPO PRESSACAFFÈ ø 56 mm.	COFFEE TAMPER CAP ø 56 mm	STÖPSEL FÜR KAFFEEPRESSER ø 56 mm	1287
11	1250954	MOLLA RITORNO DOSATORE CROMATO	CHROMED DOSER RETURN SPRING	RÜCKLAUFFEDER FÜR VERCHROMTES DOSIERGERÄ	1205
11	1250956	MOLLA RITORNO DOSATORE CROMATO	CHROMED DOSER RETURN SPRING	RÜCKLAUFFEDER FÜR VERCHROMTES DOSIERGERÄ	1205
12	1250952	MOLLA LEVA DOSATORE CROMATO	CHROMED DOSER LEVER SPRING	FEDER FÜR HEBEL DES VERCHROMTEN DOSIERGE	1205
12	1250953	MOLLA LEVA DOSATORE ABS	DOSER LEVER SPRING ABS	FEDER FÜR DOSIERHEBEL ABS	1205
13	1090807	CRICCHETTO DOSATORE	DOSER PAWL	KLINKE FÜR DOSIERGERÄT	1183
14	1242801	MANIGLIA DOSATORE ABS	DOSER HANDGRIP ABS	HANDGRIFF FÜR DOSIERGERÄT ABS	1199
14	1242802	MANIGLIA DOSATORE DX	RIGHT HANDED DOSER HANDGRIP	HANDGRIFF FÜR DOSIERGERÄT RECHTS	1199
14	1242803	MANIGLIA DOSATORE SX	LEFT HANDED DOSER HANDGRIP	HANDGRIFF FÜR DOSIERGERÄT LINKS	1199
15	1250955	MOLLA PERNO	PIN SPRING	BOLZENFEDER	1205
16	1324602	PERNO MANOPOLA	HANDLE SPINDLE	BOLZEN FÜR GRIFF	1270
17	1186953	TOPPA IN GOMMA	RUBBER PIECE	GUMMISTÜCK	1188
18	1324603	ALBERO DOSIFICATORE S2 DX	RIGHTHAND ROD FOR DOSER S2	DOSIERWELLE S2 RECHTS	1270
19	1186955	RONDELLA ALBERO	ROD WASHER	SCHEIBE FÜR WELLE	1188
20	1528622	VITE ALBERO	ROD SCREW	WELLENSCHRAUBE	977
21	1090803	FONDO DOSATORE K6/K8	DOSER BASE K6/K8	BODEN DOSIERGERÄT K6/K8	1182
21	1090811	FONDO DOSATORE K5	DOSER BASE K5	BODEN DOSIERGERÄT K5	1183

GRUPPO MULINO
GRINDER ASSEMBLY • MÜHLE • CU01

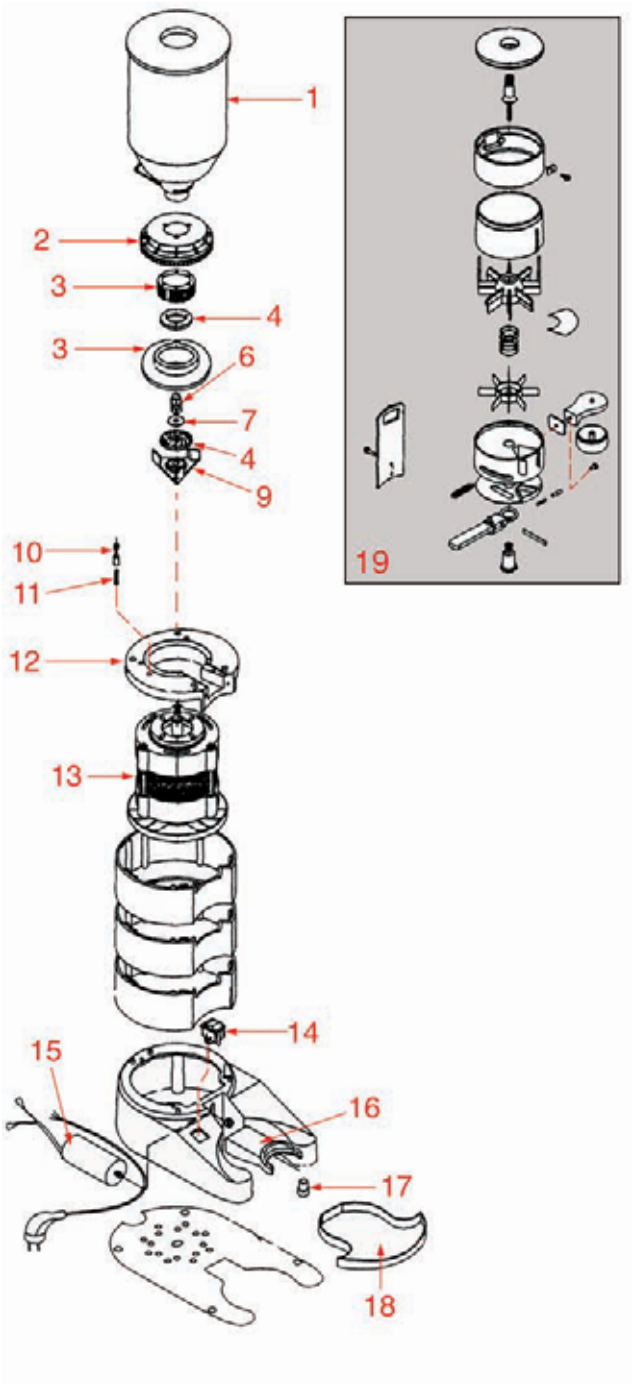

GRUPPO MULINO
GRINDER ASSEMBLY • MÜHLE • CU01

Pos.	Cod.	Descrizione	Description	Beschreibung	Pag.
1	1080501	CONTENITORE CAFFÈ STANDARD 2 kg	STANDARD HOPPER 2 Kg.	STANDARD BOHNENBEHÄLTER 2 Kg	1176
1	1080906	CONTENITORE CAFFÈ GAGGIA	COFFEE GRINDER HOPPER GAGGIA	BOHNENBEHÄLTER GAGGIA	1178
2	1252256	GHIERA REGOLAZIONE	ADJUSTMENT RING	EINSTELLSCHRAUBE	1244
3	1251906	PORTAMACINA SUPERIORE	UPPER BURR HOLDER	OBERER MAHLSCHEIBENTRÄGER	1217
4	1251631	COPPIA MACINE GAGGIA SX	GRIND.BURRS(PAIR)GAGGIA LEFT	MAHLSCHEIBE GAGGIA PAAR LINKS	1216
4	1251632	COPPIA MACINE GAGGIA SX	GRIND.BURRS (PAIR)GAGGIA LEFT	MAHLSCHEIBE GAGGIA PAAR LINKS	1216
4	1251633	COPPIA MACINE GAGGIA SX	GRIND.BURRS(PAIR) GAGGIA LEFT	MAHLSCHIEBE GAGGIA PAAR LINKS	1216
4	1251634	COPPIA MACINE CUNILL SX	GRINDING BURRS (PAIR) CUNILL LEFT	MAHLSCHEIBE CUNILL PAAR LINKS	1216
4	1251636	COPPIA MACINE CUNILL SX	GRINDING BURRS (PAIR) LEFT	MAHLSCHEIBE PAAR LINKS	1217
9	1251907	PORTA MACINE INFERIORE	LOWER BURR HOLDER	UNTERER MAHLSCHEIBENTRÄGER	1217
9	1251908	PORTA MACINE	BURR HOLDER	MAHLSCHEIBENTRÄGER	1217
10	1252246	PERNO DI REGOLAZIONE PER MOLLE	SPRING ADJUSTMENT PIN	BOLZEN ZUR FEDEREINSTELLUNG	1243
11	1250972	MOLLA DI REGOLAZIONE	CONTROL SPRING	PASSFEDER	1206
13	1240911	MOTORE	MOTOR	MOTOR	1191
14	3319019	INTERRUTTORE BIPOLARE ROSSO 16A 250V	RED BIPOLAR SWITCH 16A 250V	DRUCKSCHALTER 2-POLIG ROT 16A 250V	1026
15	1068051	CONDENSATORE 100-120 μF	CAPACITOR 100 - 120 μF	KONDENSATOR 100-120 μF	1175
16	1252570	SUPPORTO APPOGGIO	FILTER HOLDER SUPPORT FORK	STÜTZTRÄGER	1257
17	1313916	PIEDINO IN GOMMA	RUBBER FOOT	FÜSSCHEN AUS GUMMI	1267
17	1313917	PIEDINO IN GOMMA RETTANGOLARE	RECTANGULAR RUBBER FOOT	RECHTECKIGES FÜSSCHEN AUS GUMMI	1267
19	1090911	DOSATORE COMPLETO	COMPLETE DOSER	DOSIERGERÄT KOMPLETT	1185

GRUPPO MULINO
GRINDER ASSEMBLY • MÜHLE • CU02

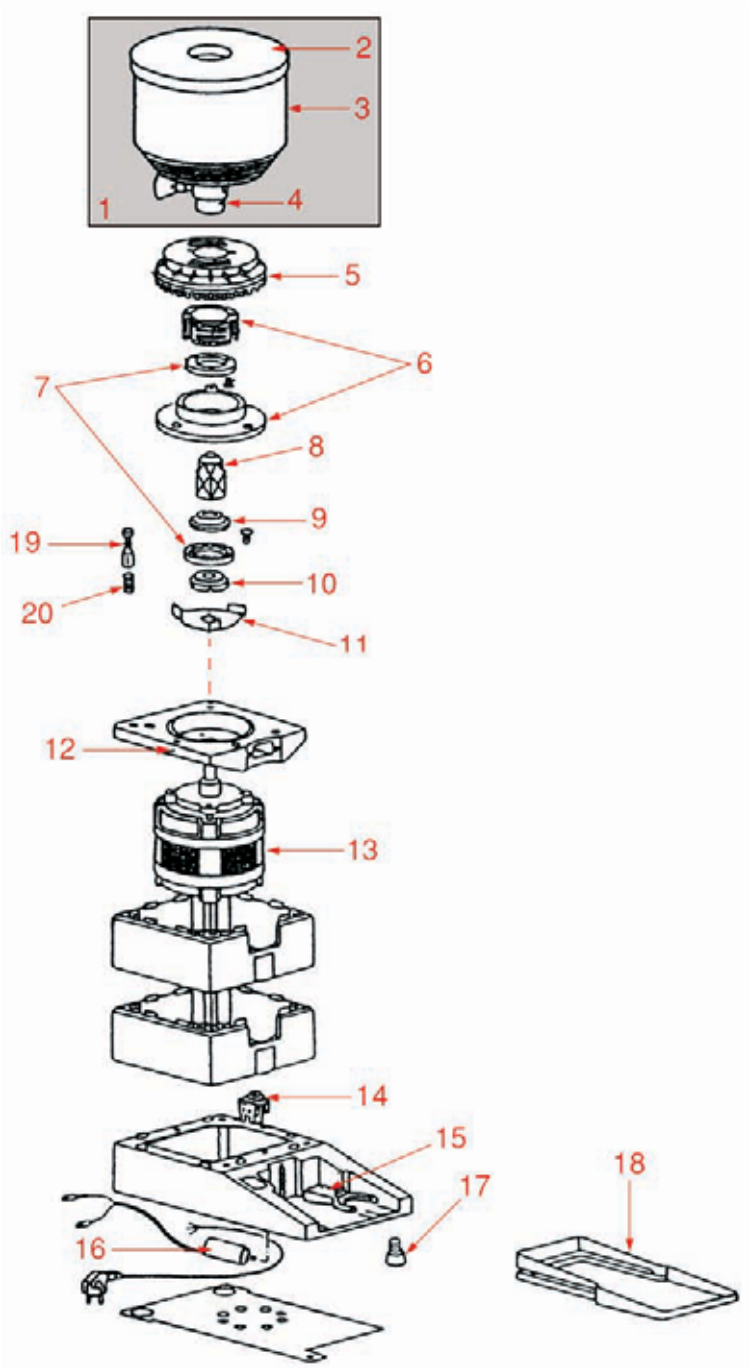

GRUPPO MULINO
GRINDER ASSEMBLY • MÜHLE • CU02

Pos.	Cod.	Descrizione	Description	Beschreibung	Pag.
1	1080501	CONTENITORE CAFFÈ STANDARD 2 kg	STANDARD HOPPER 2 Kg.	STANDARD BOHNENBEHÄLTER 2 Kg	1176
1	1080906	CONTENITORE CAFFÈ GAGGIA	COFFEE GRINDER HOPPER GAGGIA	BOHNENBEHÄLTER GAGGIA	1178
2	1252564	COPERCHIO CONTENITORE CAFFÈ ø 210 mm	HOPPER LID ø 210 mm	DECKEL FÜR KAFFEEBOHNENBEHÄLTER ø 210 mm	1256
3	1080907	CONTENITORE CAFFÈ 1 kg	HOPPER 1 kg	BOHNENBEHÄLTER 1 kg	1178
4	1252566	CHIUSURA CONTENITORE CAFFÈ	CLOSING SHEET	VERSCHLUSS FÜR KAFFEEBOHNENBEHÄLTER	1257
5	1252256	GHIERA REGOLAZIONE	ADJUSTMENT RING	EINSTELLSCHRAUBE	1244
6	1251906	PORTAMACINA SUPERIORE	UPPER BURR HOLDER	OBERER MAHLSCHEIBENTRÄGER	1217
7	1251631	COPPIA MACINE GAGGIA SX	GRIND.BURRS(PAIR)GAGGIA LEFT	MAHLSCHEIBE GAGGIA PAAR LINKS	1216
7	1251632	COPPIA MACINE GAGGIA SX	GRIND.BURRS (PAIR)GAGGIA LEFT	MAHLSCHEIBE GAGGIA PAAR LINKS	1216
7	1251633	COPPIA MACINE GAGGIA SX	GRIND.BURRS(PAIR) GAGGIA LEFT	MAHLSCHIEBE GAGGIA PAAR LINKS	1216
7	1251634	COPPIA MACINE CUNILL SX	GRINDING BURRS (PAIR) CUNILL LEFT	MAHLSCHEIBE CUNILL PAAR LINKS	1216
7	1251636	COPPIA MACINE CUNILL SX	GRINDING BURRS (PAIR) LEFT	MAHLSCHEIBE PAAR LINKS	1217
11	1251908	PORTA MACINE	BURR HOLDER	MAHLSCHEIBENTRÄGER	1217
13	1240911	MOTORE	MOTOR	MOTOR	1191
14	3319019	INTERRUTTORE BIPOLARE ROSSO 16A 250V	RED BIPOLAR SWITCH 16A 250V	DRUCKSCHALTER 2-POLIG ROT 16A 250V	1026
15	1252570	SUPPORTO APPOGGIO	FILTER HOLDER SUPPORT FORK	STÜTZTRÄGER	1257
17	1313916	PIEDINO IN GOMMA	RUBBER FOOT	FÜSSCHEN AUS GUMMI	1267
17	1313917	PIEDINO IN GOMMA RETTANGOLARE	RECTANGULAR RUBBER FOOT	RECHTECKIGES FÜSSCHEN AUS GUMMI	1267
18	1252567	VASSOIO QUADRATO	SQUARE TRAY	VIERECKIGE SCHALE	1257
19	1252246	PERNO DI REGOLAZIONE PER MOLLE	SPRING ADJUSTMENT PIN	BOLZEN ZUR FEDEREINSTELLUNG	1243
20	1250972	MOLLA DI REGOLAZIONE	CONTROL SPRING	PASSFEDER	1206

MACINACAFFÈ SPACE
SPACE COFFEE GRINDER • KAFFEEMÜHLE SPACE • CU04

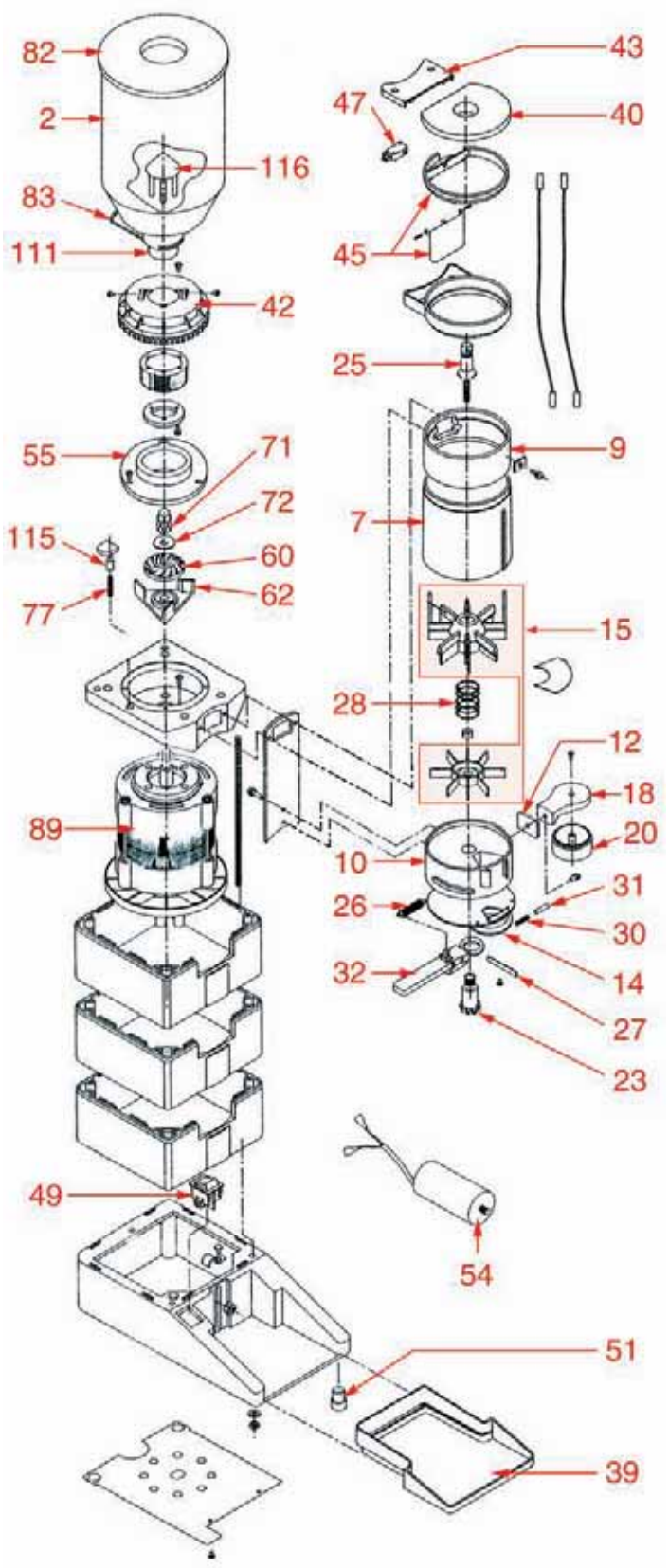

MACINACAFFÈ SPACE
SPACE COFFEE GRINDER • KAFFEEMÜHLE SPACE • CU04

Pos.	Cod.	Descrizione	Description	Beschreibung	Pag.
2	1080932	CONTENITORE CAFFÈ 2 kg	HOPPER 2 kg	BOHNENBEHÄLTER 2 kg	1180
7	1252201	VETRO DOSATORE 600 gr.	DOSER GLASS 600 gr	PLEXIGLAS FÜR DOSIERGERÄT 600 gr	1237
9	1252203	ANELLO DOSATORE	DOSER RING	RING FÜR DOSIERGERÄT	1238
10	1090921	CORPO DOSATORE NERO	BLACK DOSER BODY	KÖRPER DOSIERGERÄT SCHWARZ	1186
12	1252204	PIASTRA RETTANGOLARE M6x1	RECTANGULAR PLATE M6x1	RECHTECKIGE PLATTE M6x1	1238
14	1252205	TAPPO INFERIORE	LOWER LID	UNTERER DECKEL	1238
15	1343021	ASSIEME STELLE	STAR ASSEMBLY	STERNE KOMPLETT	1273
18	1385911	KIT COMPLETO PRESSA CAFFE'	COFFEE TAMPER ASSEMBLY	KAFFEEPRESSERSATZ	1285
20	1385913	PRESSINO CAFFE'	COFFEE TAMPER	KAFFEEPRESSER	1285
23	1252206	CRICCHETTO DX	PAWL RH	RECHTE KLINKE	1238
25	1252208	VITE DI REGOLAZIONE	ADJUSTMENT SCREW	EINSTELLSCHRAUBE	1238
26	1252209	MOLLA RITORNO LEVA	LEVER RETURN SPRING	RÜCKLAUFFEDER FÜR HEBEL	1238
27	1252210	PERNO DOSATORE	DOSER PIN	STIFT FÜR DOSIERGERÄT	1238
28	1252211	MOLLA PER STELLA	STAR SPRING	STERNFEDER	1239
30	1250971	MOLLA PERNO LEVA	LEVER PIN SPRING	HEBELBOLZENFEDER	1206
31	1252213	PERNO LEVA	LEVER PIN	HEBELSTIFT	1239
32	1252214	LEVA DOSATORE	DOSER LEVER	DOSIERHEBEL	1239
39	1252216	VASSOIO RACCOGLI CAFFE'	COFFEE COLLECTION TRAY	AUFFANGSCHALE FÜR KAFFEEPULVER	1239
40	1252217	TAPPO DOSATORE	DOSER LID	DECKEL FÜR DOSIERGERÄT	1239
42	1252256	GHIERA REGOLAZIONE	ADJUSTMENT RING	EINSTELLSCHRAUBE	1244
43	1252220	TAPPO PER MICRO	MICROSWITCH LID	DECKEL FÜR MIKROSCHALTER	1239
45	1252221	ANELLO CON BANDIERA IN PLASTICA	PLASTIC RING WITH FLAP	RING MIT FAHNE AUS KUNSTSTOFF	1240
47	1240952	MICROINTERRUTTORE AUTOMATICO	AUTOMATIC MICROSWITCH	AUTOMATISCHER MIKROSCHALTER	1195
51	1313916	PIEDINO IN GOMMA	RUBBER FOOT	FÜSSCHEN AUS GUMMI	1267
62	1252224	PALA ESPULSIONE CON DISCO	LOWER BURR HOLDER WITH DISK	UNTERER MAHLSCHEIBENTRÄGER MIT SCHEIBE	1240
71	1252232	DADO PER MOLLA INFERIORE	SCREW FOR LOWER SPRING	SCHRAUBE FÜR UNTERE FEDER	1241
72	1252233	RONDELLA PER MOLLA INFERIORE	WASHER FOR LOWER SPRING	SCHEIBE FÜR UNTERE FEDER	1241
77	1250972	MOLLA DI REGOLAZIONE	CONTROL SPRING	PASSFEDER	1206
82	1252234	TAPPO CONTENITORE CAFFÈ ø 200 mm	HOPPER LID ø 200 mm	DECKEL FÜR KAFFEEBOHNENBEHÄLTER ø 200 mm	1241
89	1240954	MOTORE 1/2 CV 1300 RPM	MOTOR 1/2 CV 1300 RPM	MOTOR 1/2 CV 1300 RPM	1196
111	1252244	ASSIEME USCITA CONTENITORE CAFFÈ	HOPPER OUTLET ASSEMBLY	GRUPPE FÜR KAFFEEBOHNENBEHÄLTERAUSGANG	1243
115	1252246	PERNO DI REGOLAZIONE PER MOLLE	SPRING ADJUSTMENT PIN	BOLZEN ZUR FEDEREINSTELLUNG	1243
116	1252247	PROTEZIONE INTERNA CONTENITORE CAFFÈ	FINGER PROTECTION	INNERER SCHUTZ FÜR KAFFEEBOHNENBEHÄLTER	1243

MACINACAFFÈ COLOMBIA
COLOMBIA COFFEE GRINDER • KAFFEEMÜHLE COLOMBIA • CU05

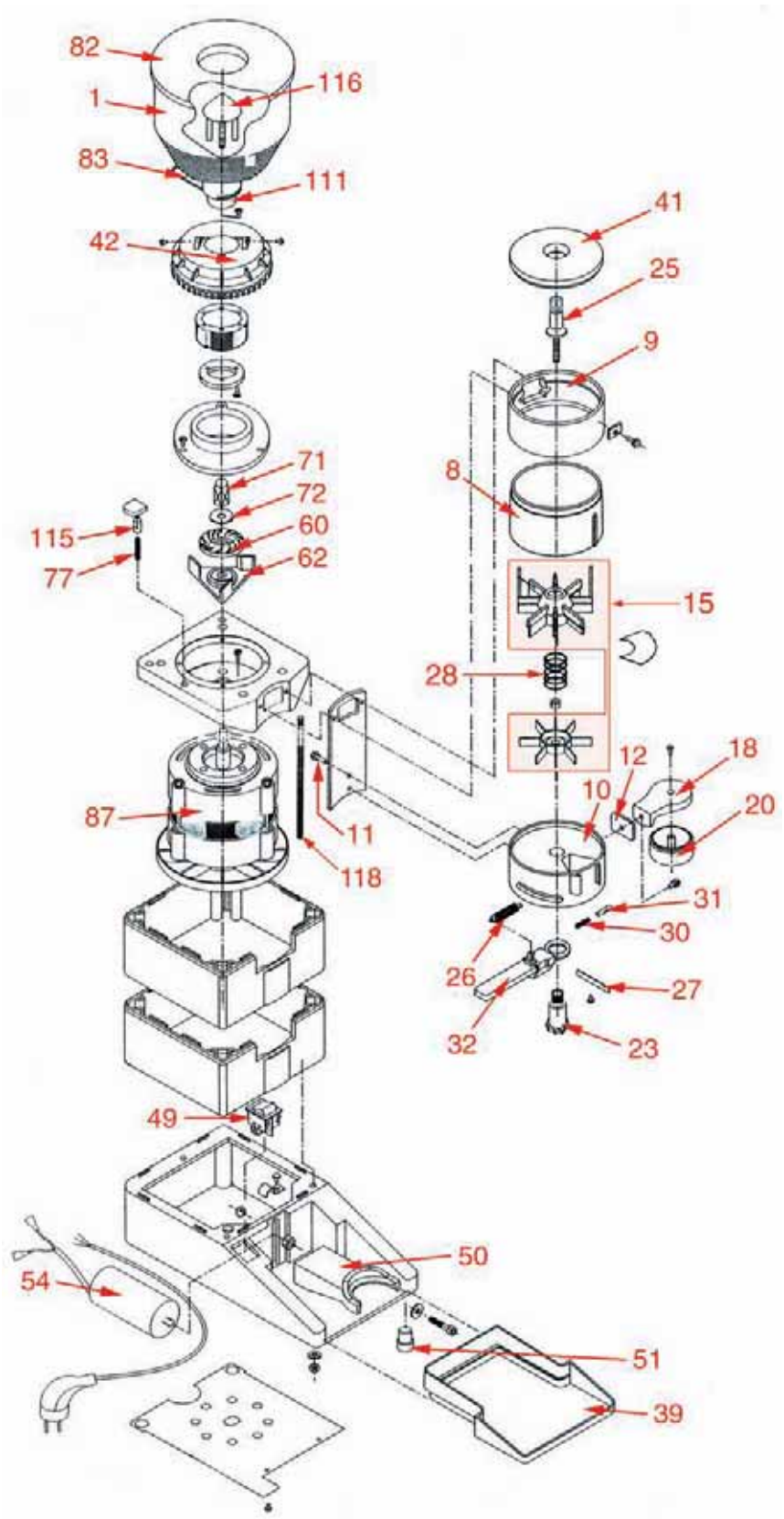

Posizioni senza cod. LF: a richiesta • Positions without LF Code No.: upon request • Abbildungen ohne LF Bestell-Nr.:auf Anfrage

MACINACAFFÈ COLOMBIA
COLOMBIA COFFEE GRINDER • KAFFEEMÜHLE COLOMBIA • CU05

Pos.	Cod.	Descrizione	Description	Beschreibung	Pag.
1	1080931	CONTENITORE CAFFÈ 1 kg	HOPPER 1 kg	BOHNENBEHÄLTER 1 kg	1180
8	1252202	VETRO DOSATORE 300 gr.	DOSER GLASS 300 gr	PLEXIGLAS FÜR DOSIERGERÄT 300 gr	1237
9	1252203	ANELLO DOSATORE	DOSER RING	RING FÜR DOSIERGERÄT	1238
10	1090921	CORPO DOSATORE NERO	BLACK DOSER BODY	KÖRPER DOSIERGERÄT SCHWARZ	1186
11	1528901	VITE 1/4"x15 mm.	SCREW 1/4"x15 mm	SCHRAUBE 1/4"x15 mm	1291
12	1252204	PIASTRA RETTANGOLARE M6x1	RECTANGULAR PLATE M6x1	RECHTECKIGE PLATTE M6x1	1238
15	1343021	ASSIEME STELLE	STAR ASSEMBLY	STERNE KOMPLETT	1273
18	1385911	KIT COMPLETO PRESSA CAFFE'	COFFEE TAMPER ASSEMBLY	KAFFEEPRESSERSATZ	1285
20	1385913	PRESSINO CAFFE'	COFFEE TAMPER	KAFFEEPRESSER	1285
23	1252206	CRICCHETTO DX	PAWL RH	RECHTE KLINKE	1238
25	1252208	VITE DI REGOLAZIONE	ADJUSTMENT SCREW	EINSTELLSCHRAUBE	1238
26	1252209	MOLLA RITORNO LEVA	LEVER RETURN SPRING	RÜCKLAUFFEDER FÜR HEBEL	1238
27	1252210	PERNO DOSATORE	DOSER PIN	STIFT FÜR DOSIERGERÄT	1238
28	1252211	MOLLA PER STELLA	STAR SPRING	STERNFEDER	1239
30	1250971	MOLLA PERNO LEVA	LEVER PIN SPRING	HEBELBOLZENFEDER	1206
31	1252213	PERNO LEVA	LEVER PIN	HEBELSTIFT	1239
32	1252214	LEVA DOSATORE	DOSER LEVER	DOSIERHEBEL	1239
39	1252216	VASSOIO RACCOGLI CAFFE'	COFFEE COLLECTION TRAY	AUFFANGSCHALE FÜR KAFFEEPULVER	1239
41	1252218	TAPPO DOSATORE	DOSER LID	DECKEL FÜR DOSIERGERÄT	1239
42	1252256	GHIERA REGOLAZIONE	ADJUSTMENT RING	EINSTELLSCHRAUBE	1244
51	1313916	PIEDINO IN GOMMA	RUBBER FOOT	FÜSSCHEN AUS GUMMI	1267
62	1252224	PALA ESPULSIONE CON DISCO	LOWER BURR HOLDER WITH DISK	UNTERER MAHLSCHEIBENTRÄGER MIT SCHEIBE	1240
71	1252232	DADO PER MOLLA INFERIORE	SCREW FOR LOWER SPRING	SCHRAUBE FÜR UNTERE FEDER	1241
72	1252233	RONDELLA PER MOLLA INFERIORE	WASHER FOR LOWER SPRING	SCHEIBE FÜR UNTERE FEDER	1241
77	1250972	MOLLA DI REGOLAZIONE	CONTROL SPRING	PASSFEDER	1206
82	1252234	TAPPO CONTENITORE CAFFÈ ø 200 mm	HOPPER LID ø 200 mm	DECKEL FÜR KAFFEEBOHNENBEHÄLTER ø 200 mm	1241
87	1240953	MOTORE 1/3 CV 1300 RPM	MOTOR 1/3 CV 1300 RPM	MOTOR 1/3 CV 1300 RPM	1196
111	1252244	ASSIEME USCITA CONTENITORE CAFFÈ	HOPPER OUTLET ASSEMBLY	GRUPPE FÜR KAFFEEBOHNENBEHÄLTERAUSGANG	1243
115	1252246	PERNO DI REGOLAZIONE PER MOLLE	SPRING ADJUSTMENT PIN	BOLZEN ZUR FEDEREINSTELLUNG	1243
116	1252247	PROTEZIONE INTERNA CONTENITORE CAFFÈ	FINGER PROTECTION	INNERER SCHUTZ FÜR KAFFEEBOHNENBEHÄLTER	1243
118	1252227	DISTANZIALE M6x185 mm	SPACER M6x185 mm	DISTANZSTÜCK M6x185 mm	1241

MACINACAFFÈ TAURO
TAURO COFFEE GRINDER • KAFFEEMÜHLE TAURO • CU06

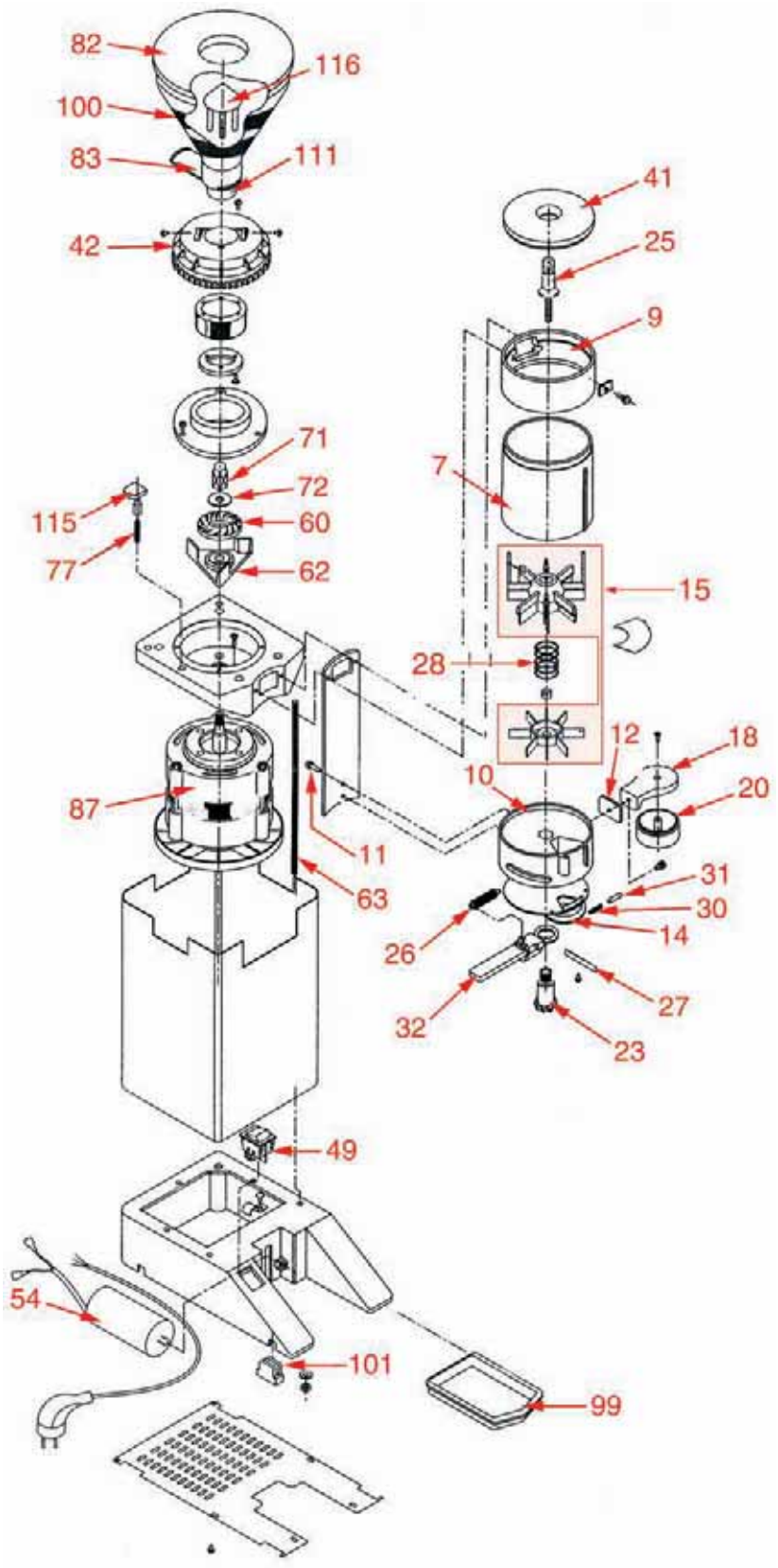

MACINACAFFÈ TAURO
TAURO COFFEE GRINDER • KAFFEEMÜHLE TAURO • CU06

Pos.	Cod.	Descrizione	Description	Beschreibung	Pag.
7	1252201	VETRO DOSATORE 600 gr.	DOSER GLASS 600 gr	PLEXIGLAS FÜR DOSIERGERÄT 600 gr	1237
9	1252203	ANELLO DOSATORE	DOSER RING	RING FÜR DOSIERGERÄT	1238
10	1090921	CORPO DOSATORE NERO	BLACK DOSER BODY	KÖRPER DOSIERGERÄT SCHWARZ	1186
11	1528901	VITE 1/4"x15 mm.	SCREW 1/4"x15 mm	SCHRAUBE 1/4"x15 mm	1291
12	1252204	PIASTRA RETTANGOLARE M6x1	RECTANGULAR PLATE M6x1	RECHTECKIGE PLATTE M6x1	1238
14	1252205	TAPPO INFERIORE	LOWER LID	UNTERER DECKEL	1238
15	1343021	ASSIEME STELLE	STAR ASSEMBLY	STERNE KOMPLETT	1273
18	1385911	KIT COMPLETO PRESSA CAFFE'	COFFEE TAMPER ASSEMBLY	KAFFEEPRESSERSATZ	1285
20	1385913	PRESSINO CAFFE'	COFFEE TAMPER	KAFFEEPRESSER	1285
23	1252206	CRICCHETTO DX	PAWL RH	RECHTE KLINKE	1238
25	1252208	VITE DI REGOLAZIONE	ADJUSTMENT SCREW	EINSTELLSCHRAUBE	1238
26	1252209	MOLLA RITORNO LEVA	LEVER RETURN SPRING	RÜCKLAUFFEDER FÜR HEBEL	1238
27	1252210	PERNO DOSATORE	DOSER PIN	STIFT FÜR DOSIERGERÄT	1238
28	1252211	MOLLA PER STELLA	STAR SPRING	STERNFEDER	1239
30	1250971	MOLLA PERNO LEVA	LEVER PIN SPRING	HEBELBOLZENFEDER	1206
31	1252213	PERNO LEVA	LEVER PIN	HEBELSTIFT	1239
32	1252214	LEVA DOSATORE	DOSER LEVER	DOSIERHEBEL	1239
41	1252218	TAPPO DOSATORE	DOSER LID	DECKEL FÜR DOSIERGERÄT	1239
42	1252256	GHIERA REGOLAZIONE	ADJUSTMENT RING	EINSTELLSCHRAUBE	1244
62	1252224	PALA ESPULSIONE CON DISCO	LOWER BURR HOLDER WITH DISK	UNTERER MAHLSCHEIBENTRÄGER MIT SCHEIBE	1240
63	1252226	DISTANZIALE M6x255 mm.	SPACER M6x255 mm	DISTANZSTÜCK M6x255 mm	1240
71	1252232	DADO PER MOLLA INFERIORE	SCREW FOR LOWER SPRING	SCHRAUBE FÜR UNTERE FEDER	1241
72	1252233	RONDELLA PER MOLLA INFERIORE	WASHER FOR LOWER SPRING	SCHEIBE FÜR UNTERE FEDER	1241
77	1250972	MOLLA DI REGOLAZIONE	CONTROL SPRING	PASSFEDER	1206
82	1252234	TAPPO CONTENITORE CAFFÈ ø 200 mm	HOPPER LID ø 200 mm	DECKEL FÜR KAFFEEBOHNENBEHÄLTER ø 200 mm	1241
87	1240953	MOTORE 1/3 CV 1300 RPM	MOTOR 1/3 CV 1300 RPM	MOTOR 1/3 CV 1300 RPM	1196
99	1252242	VASSOIO RETTANGOLARE	RECTANGULAR TRAY	RECHTECKIGE SCHALE	1242
100	1080933	CONTENITORE CAFFÈ 1 kg COMPLETO	COMPLETE HOPPER 1 kg	BOHNENBEHÄLTER 1 kg KOMPLETT	1180
101	1313917	PIEDINO IN GOMMA RETTANGOLARE	RECTANGULAR RUBBER FOOT	RECHTECKIGES FÜSSCHEN AUS GUMMI	1267
111	1252244	ASSIEME USCITA CONTENITORE CAFFÈ	HOPPER OUTLET ASSEMBLY	GRUPPE FÜR KAFFEEBOHNENBEHÄLTERAUSGANG	1243
115	1252246	PERNO DI REGOLAZIONE PER MOLLE	SPRING ADJUSTMENT PIN	BOLZEN ZUR FEDEREINSTELLUNG	1243
116	1252247	PROTEZIONE INTERNA CONTENITORE CAFFÈ	FINGER PROTECTION	INNERER SCHUTZ FÜR KAFFEEBOHNENBEHÄLTER	1243

MACINACAFFÈ MICHIGAN
MICHIGAN COFFEE GRINDER • KAFFEEMÜHLE MICHIGAN • CU07

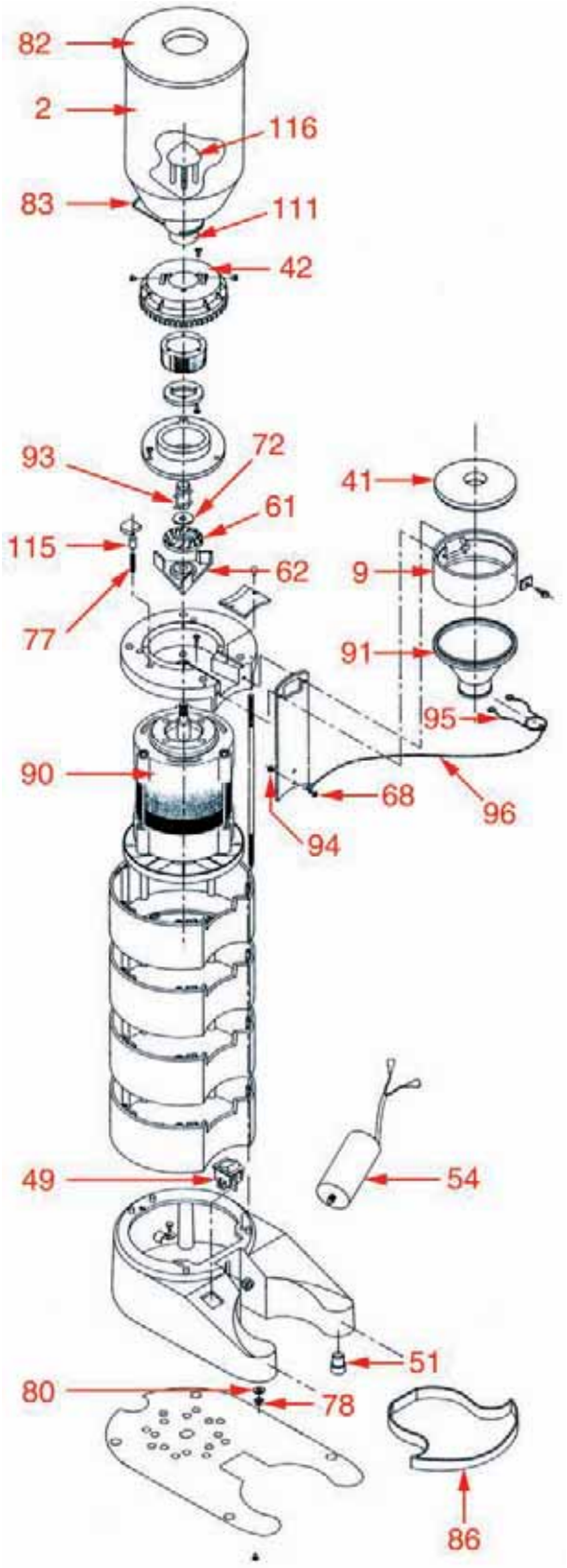

MACINACAFFÈ MICHIGAN
MICHIGAN COFFEE GRINDER • KAFFEEMÜHLE MICHIGAN • CU07

Pos.	Cod.	Descrizione	Description	Beschreibung	Pag.
2	1080932	CONTENITORE CAFFÈ 2 kg	HOPPER 2 kg	BOHNENBEHÄLTER 2 kg	1180
9	1252203	ANELLO DOSATORE	DOSER RING	RING FÜR DOSIERGERÄT	1238
41	1252218	TAPPO DOSATORE	DOSER LID	DECKEL FÜR DOSIERGERÄT	1239
42	1252256	GHIERA REGOLAZIONE	ADJUSTMENT RING	EINSTELLSCHRAUBE	1244
51	1313916	PIEDINO IN GOMMA	RUBBER FOOT	FÜSSCHEN AUS GUMMI	1267
62	1252224	PALA ESPULSIONE CON DISCO	LOWER BURR HOLDER WITH DISK	UNTERER MAHLSCHEIBENTRÄGER MIT SCHEIBE	1240
72	1252233	RONDELLA PER MOLLA INFERIORE	WASHER FOR LOWER SPRING	SCHEIBE FÜR UNTERE FEDER	1241
77	1250972	MOLLA DI REGOLAZIONE	CONTROL SPRING	PASSFEDER	1206
82	1252234	TAPPO CONTENITORE CAFFÈ ø 200 mm	HOPPER LID ø 200 mm	DECKEL FÜR KAFFEEBOHNENBEHÄLTER ø 200 mm	1241
86	1252235	VASSOIO	TRAY	SCHALE	1242
90	1240955	MOTORE 1 CV 1300 RPM	MOTOR 1 CV 1300 RPM	MOTOR 1 CV 1300 RPM	1196
91	1252236	IMBUTO CAFFE'	COFFEE FUNNEL	KAFFEETRICHTER	1242
93	1252239	VITE A SPIRALE	SPIRAL SCREW	SPIRALSCHRAUBE	1242
95	1252240	ANELLO FERMA IMBUTO	FUNNEL-BLOCKING RING	RING ZUM TRICHTERVERSCHLUSS	1242
96	1252241	CATENA PER ANELLO	RING CHAIN	RINGKETTE	1242
111	1252244	ASSIEME USCITA CONTENITORE CAFFÈ	HOPPER OUTLET ASSEMBLY	GRUPPE FÜR KAFFEEBOHNENBEHÄLTERAUSGANG	1243
115	1252246	PERNO DI REGOLAZIONE PER MOLLE	SPRING ADJUSTMENT PIN	BOLZEN ZUR FEDEREINSTELLUNG	1243
116	1252247	PROTEZIONE INTERNA CONTENITORE CAFFÈ	FINGER PROTECTION	INNERER SCHUTZ FÜR KAFFEEBOHNENBEHÄLTER	1243

MACINACAFFÈ MARFIL
MARFIL COFFEE GRINDER • KAFFEEMÜHLE MARFIL • CU08

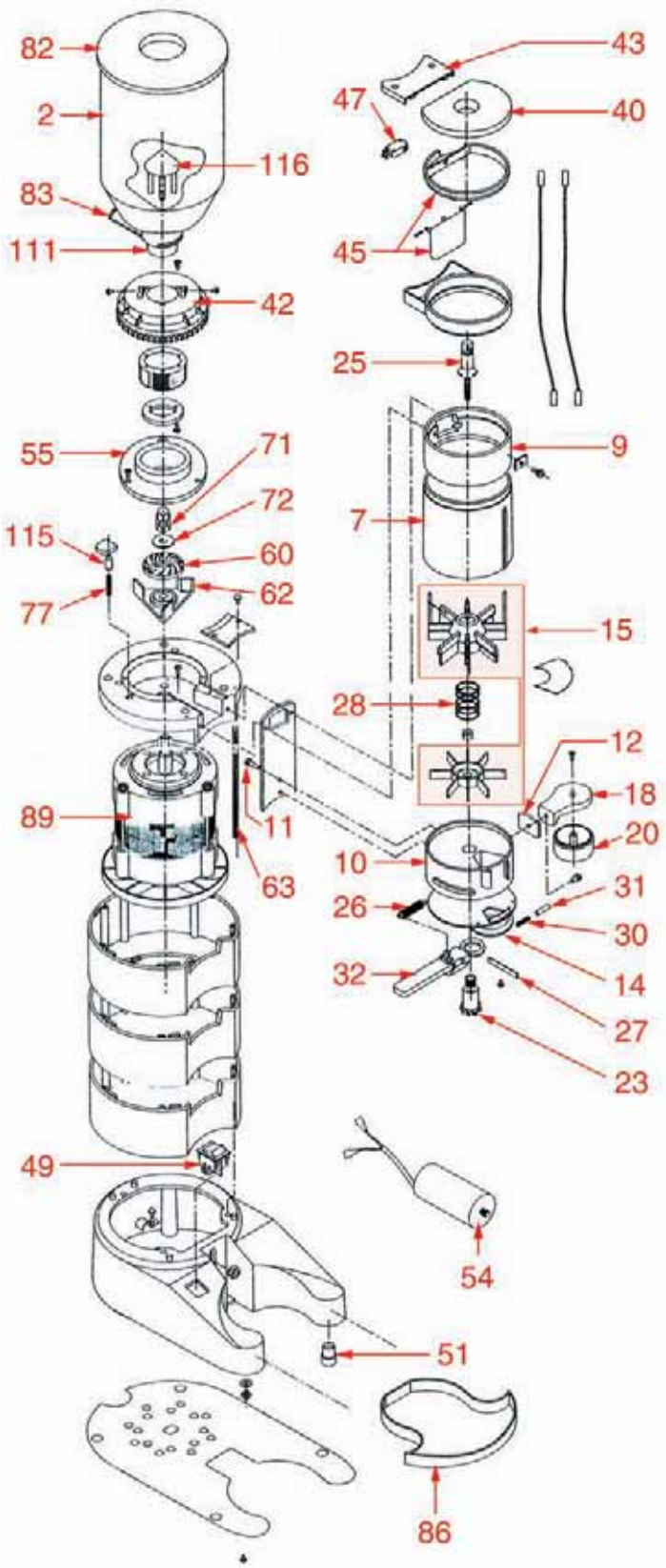

MACINACAFFÈ MARFIL
MARFIL COFFEE GRINDER • KAFFEEMÜHLE MARFIL • CU08

Pos.	Cod.	Descrizione	Description	Beschreibung	Pag.
2	1080932	CONTENITORE CAFFÈ 2 kg	HOPPER 2 kg	BOHNENBEHÄLTER 2 kg	1180
7	1252201	VETRO DOSATORE 600 gr.	DOSER GLASS 600 gr	PLEXIGLAS FÜR DOSIERGERÄT 600 gr	1237
9	1252203	ANELLO DOSATORE	DOSER RING	RING FÜR DOSIERGERÄT	1238
10	1090921	CORPO DOSATORE NERO	BLACK DOSER BODY	KÖRPER DOSIERGERÄT SCHWARZ	1186
11	1528901	VITE 1/4"x15 mm.	SCREW 1/4"x15 mm	SCHRAUBE 1/4"x15 mm	1291
12	1252204	PIASTRA RETTANGOLARE M6x1	RECTANGULAR PLATE M6x1	RECHTECKIGE PLATTE M6x1	1238
14	1252205	TAPPO INFERIORE	LOWER LID	UNTERER DECKEL	1238
15	1343021	ASSIEME STELLE	STAR ASSEMBLY	STERNE KOMPLETT	1273
18	1385911	KIT COMPLETO PRESSA CAFFE'	COFFEE TAMPER ASSEMBLY	KAFFEEPRESSERSATZ	1285
20	1385913	PRESSINO CAFFE'	COFFEE TAMPER	KAFFEEPRESSER	1285
23	1252206	CRICCHETTO DX	PAWL RH	RECHTE KLINKE	1238
23	1252207	CRICCHETTO SX	PAWL LH	LINKE KLINKE	1238
25	1252208	VITE DI REGOLAZIONE	ADJUSTMENT SCREW	EINSTELLSCHRAUBE	1238
26	1252209	MOLLA RITORNO LEVA	LEVER RETURN SPRING	RÜCKLAUFFEDER FÜR HEBEL	1238
27	1252210	PERNO DOSATORE	DOSER PIN	STIFT FÜR DOSIERGERÄT	1238
28	1252211	MOLLA PER STELLA	STAR SPRING	STERNFEDER	1239
30	1250971	MOLLA PERNO LEVA	LEVER PIN SPRING	HEBELBOLZENFEDER	1206
31	1252213	PERNO LEVA	LEVER PIN	HEBELSTIFT	1239
32	1252214	LEVA DOSATORE	DOSER LEVER	DOSIERHEBEL	1239
40	1252217	TAPPO DOSATORE	DOSER LID	DECKEL FÜR DOSIERGERÄT	1239
42	1252256	GHIERA REGOLAZIONE	ADJUSTMENT RING	EINSTELLSCHRAUBE	1244
43	1252220	TAPPO PER MICRO	MICROSWITCH LID	DECKEL FÜR MIKROSCHALTER	1239
45	1252221	ANELLO CON BANDIERA IN PLASTICA	PLASTIC RING WITH FLAP	RING MIT FAHNE AUS KUNSTSTOFF	1240
45	1252222	ANELLO CON BANDIERA IN PLASTICA	PLASTIC RING WITH FLAP	RING MIT FAHNE AUS KUNSTSTOFF	1240
45	1252223	BANDIERA LARGA IN ALLUMINIO	LARGE ALUMINIUM FLAP	BREITE FAHNE AUS ALUMINIUM	1240
47	1240952	MICROINTERRUTTORE AUTOMATICO	AUTOMATIC MICROSWITCH	AUTOMATISCHER MIKROSCHALTER	1195
51	1313916	PIEDINO IN GOMMA	RUBBER FOOT	FÜSSCHEN AUS GUMMI	1267
54	1068051	CONDENSATORE 100-120 μF	CAPACITOR 100 - 120 μF	KONDENSATOR 100-120 μF	1175
62	1252224	PALA ESPULSIONE CON DISCO	LOWER BURR HOLDER WITH DISK	UNTERER MAHLSCHEIBENTRÄGER MIT SCHEIBE	1240
62	1252225	PALA ESPULSIONE IN ALLUMINO	ALUMINIUM LOWER BURR HOLDER	UNTERER MAHLSCHEIBENTRÄGER AUS ALUMININI	1240
63	1252226	DISTANZIALE M6x255 mm.	SPACER M6x255 mm	DISTANZSTÜCK M6x255 mm	1240
71	1252232	DADO PER MOLLA INFERIORE	SCREW FOR LOWER SPRING	SCHRAUBE FÜR UNTERE FEDER	1241
72	1252233	RONDELLA PER MOLLA INFERIORE	WASHER FOR LOWER SPRING	SCHEIBE FÜR UNTERE FEDER	1241
77	1250972	MOLLA DI REGOLAZIONE	CONTROL SPRING	PASSFEDER	1206
82	1252234	TAPPO CONTENITORE CAFFÈ ø 200 mm	HOPPER LID ø 200 mm	DECKEL FÜR KAFFEEBOHNENBEHÄLTER ø 200 mm	1241
86	1252235	VASSOIO	TRAY	SCHALE	1242
89	1240954	MOTORE 1/2 CV 1300 RPM	MOTOR 1/2 CV 1300 RPM	MOTOR 1/2 CV 1300 RPM	1196
89	1240956	MOTORE 1 CV 1300 RPM	MOTOR 1 CV 1300 RPM	MOTOR 1 CV 1300 RPM	1196
111	1252244	ASSIEME USCITA CONTENITORE CAFFÈ	HOPPER OUTLET ASSEMBLY	GRUPPE FÜR KAFFEEBOHNENBEHÄLTERAUSGANG	1243
115	1252246	PERNO DI REGOLAZIONE PER MOLLE	SPRING ADJUSTMENT PIN	BOLZEN ZUR FEDEREINSTELLUNG	1243
116	1252247	PROTEZIONE INTERNA CONTENITORE CAFFÈ	FINGER PROTECTION	INNERER SCHUTZ FÜR KAFFEEBOHNENBEHÄLTER	1243

MACINACAFFÈ BRASIL
BRASIL COFFEE GRINDER • KAFFEEMÜHLE BRASIL • CU09

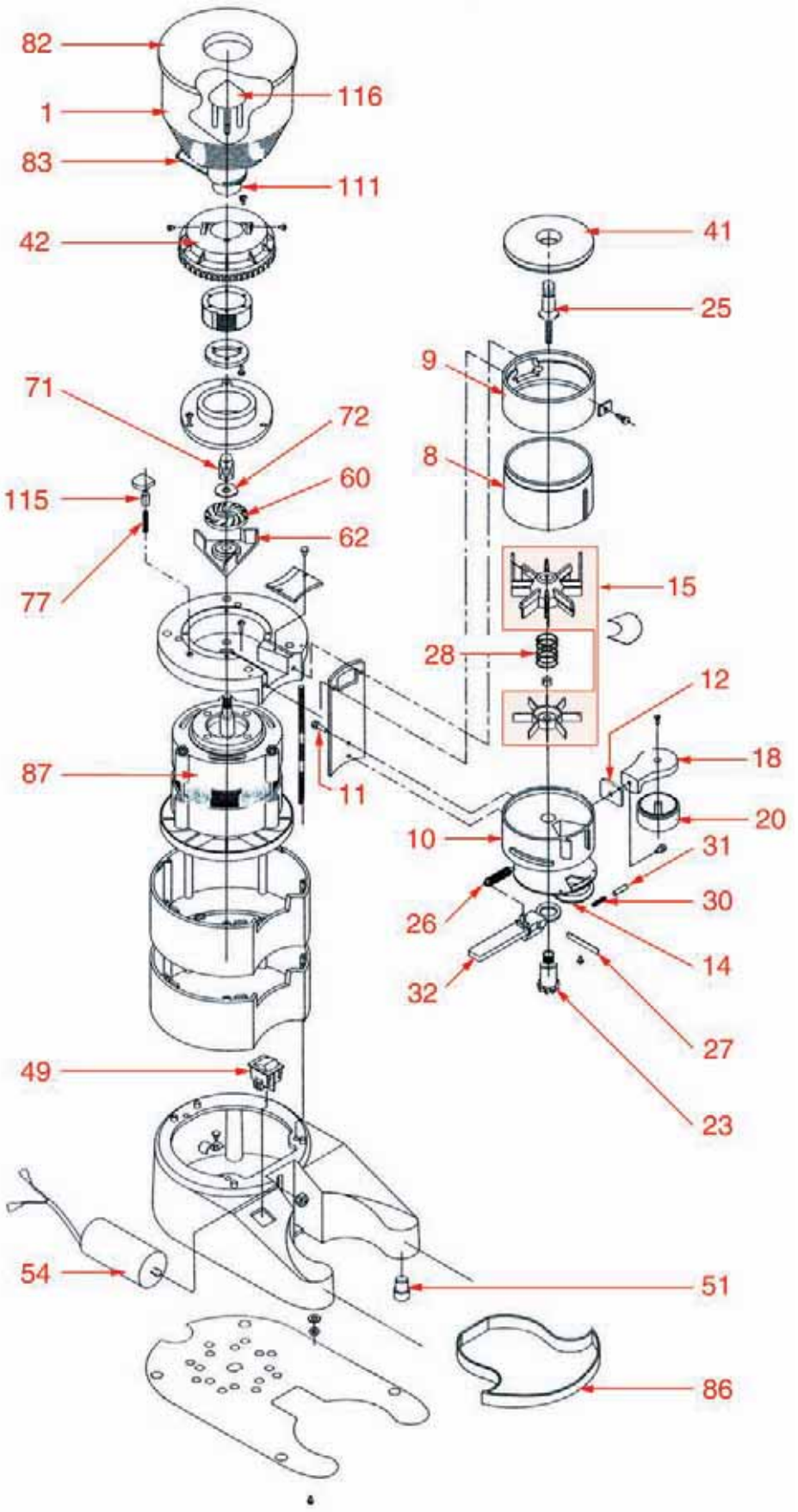

Posizioni senza cod. LF: a richiesta • Positions without LF Code No.: upon request • Abbildungen ohne LF Bestell-Nr.:auf Anfrage

MACINACAFFÈ BRASIL
BRASIL COFFEE GRINDER • KAFFEEMÜHLE BRASIL • CU09

Pos.	Cod.	Descrizione	Description	Beschreibung	Pag.
1	1080931	CONTENITORE CAFFÈ 1 kg	HOPPER 1 kg	BOHNENBEHÄLTER 1 kg	1180
8	1252202	VETRO DOSATORE 300 gr.	DOSER GLASS 300 gr	PLEXIGLAS FÜR DOSIERGERÄT 300 gr	1237
9	1252203	ANELLO DOSATORE	DOSER RING	RING FÜR DOSIERGERÄT	1238
10	1090921	CORPO DOSATORE NERO	BLACK DOSER BODY	KÖRPER DOSIERGERÄT SCHWARZ	1186
11	1528901	VITE 1/4"x15 mm.	SCREW 1/4"x15 mm	SCHRAUBE 1/4"x15 mm	1291
12	1252204	PIASTRA RETTANGOLARE M6x1	RECTANGULAR PLATE M6x1	RECHTECKIGE PLATTE M6x1	1238
14	1252205	TAPPO INFERIORE	LOWER LID	UNTERER DECKEL	1238
15	1343021	ASSIEME STELLE	STAR ASSEMBLY	STERNE KOMPLETT	1273
18	1385911	KIT COMPLETO PRESSA CAFFE'	COFFEE TAMPER ASSEMBLY	KAFFEEPRESSERSATZ	1285
18	1385912	KIT COMPLETO PRESSA CAFFE'	COFFEE TAMPER ASSEMBLY	KAFFEEPRESSERSATZ	1285
20	1385913	PRESSINO CAFFE'	COFFEE TAMPER	KAFFEEPRESSER	1285
20	1385914	PRESSINO CAFFE'	COFFEE TAMPER	KAFFEEPRESSER	1286
23	1252206	CRICCHETTO DX	PAWL RH	RECHTE KLINKE	1238
25	1252208	VITE DI REGOLAZIONE	ADJUSTMENT SCREW	EINSTELLSCHRAUBE	1238
26	1252209	MOLLA RITORNO LEVA	LEVER RETURN SPRING	RÜCKLAUFFEDER FÜR HEBEL	1238
27	1252210	PERNO DOSATORE	DOSER PIN	STIFT FÜR DOSIERGERÄT	1238
28	1252211	MOLLA PER STELLA	STAR SPRING	STERNFEDER	1239
30	1250971	MOLLA PERNO LEVA	LEVER PIN SPRING	HEBELBOLZENFEDER	1206
31	1252213	PERNO LEVA	LEVER PIN	HEBELSTIFT	1239
32	1252214	LEVA DOSATORE	DOSER LEVER	DOSIERHEBEL	1239
41	1252218	TAPPO DOSATORE	DOSER LID	DECKEL FÜR DOSIERGERÄT	1239
42	1252256	GHIERA REGOLAZIONE	ADJUSTMENT RING	EINSTELLSCHRAUBE	1244
51	1313916	PIEDINO IN GOMMA	RUBBER FOOT	FÜSSCHEN AUS GUMMI	1267
62	1252224	PALA ESPULSIONE CON DISCO	LOWER BURR HOLDER WITH DISK	UNTERER MAHLSCHEIBENTRÄGER MIT SCHEIBE	1240
71	1252232	DADO PER MOLLA INFERIORE	SCREW FOR LOWER SPRING	SCHRAUBE FÜR UNTERE FEDER	1241
72	1252233	RONDELLA PER MOLLA INFERIORE	WASHER FOR LOWER SPRING	SCHEIBE FÜR UNTERE FEDER	1241
77	1250972	MOLLA DI REGOLAZIONE	CONTROL SPRING	PASSFEDER	1206
82	1252234	TAPPO CONTENITORE CAFFÈ ø 200 mm	HOPPER LID ø 200 mm	DECKEL FÜR KAFFEEBOHNENBEHÄLTER ø 200 mm	1241
86	1252235	VASSOIO	TRAY	SCHALE	1242
87	1240953	MOTORE 1/3 CV 1300 RPM	MOTOR 1/3 CV 1300 RPM	MOTOR 1/3 CV 1300 RPM	1196
87	1240957	MOTORE 1 CV 880 RPM	MOTOR 1 CV 880 RPM	MOTOR 1 CV 880 RPM	1196
111	1252244	ASSIEME USCITA CONTENITORE CAFFÈ	HOPPER OUTLET ASSEMBLY	GRUPPE FÜR KAFFEEBOHNENBEHÄLTERAUSGANG	1243
115	1252246	PERNO DI REGOLAZIONE PER MOLLE	SPRING ADJUSTMENT PIN	BOLZEN ZUR FEDEREINSTELLUNG	1243
116	1252247	PROTEZIONE INTERNA CONTENITORE CAFFÈ	FINGER PROTECTION	INNERER SCHUTZ FÜR KAFFEEBOHNENBEHÄLTER	1243

MACINACAFFÈ MEXICO A/C
MEXICO A/C COFFEE GRINDER • KAFFEEMÜHLE MEXICO A/C • CU10

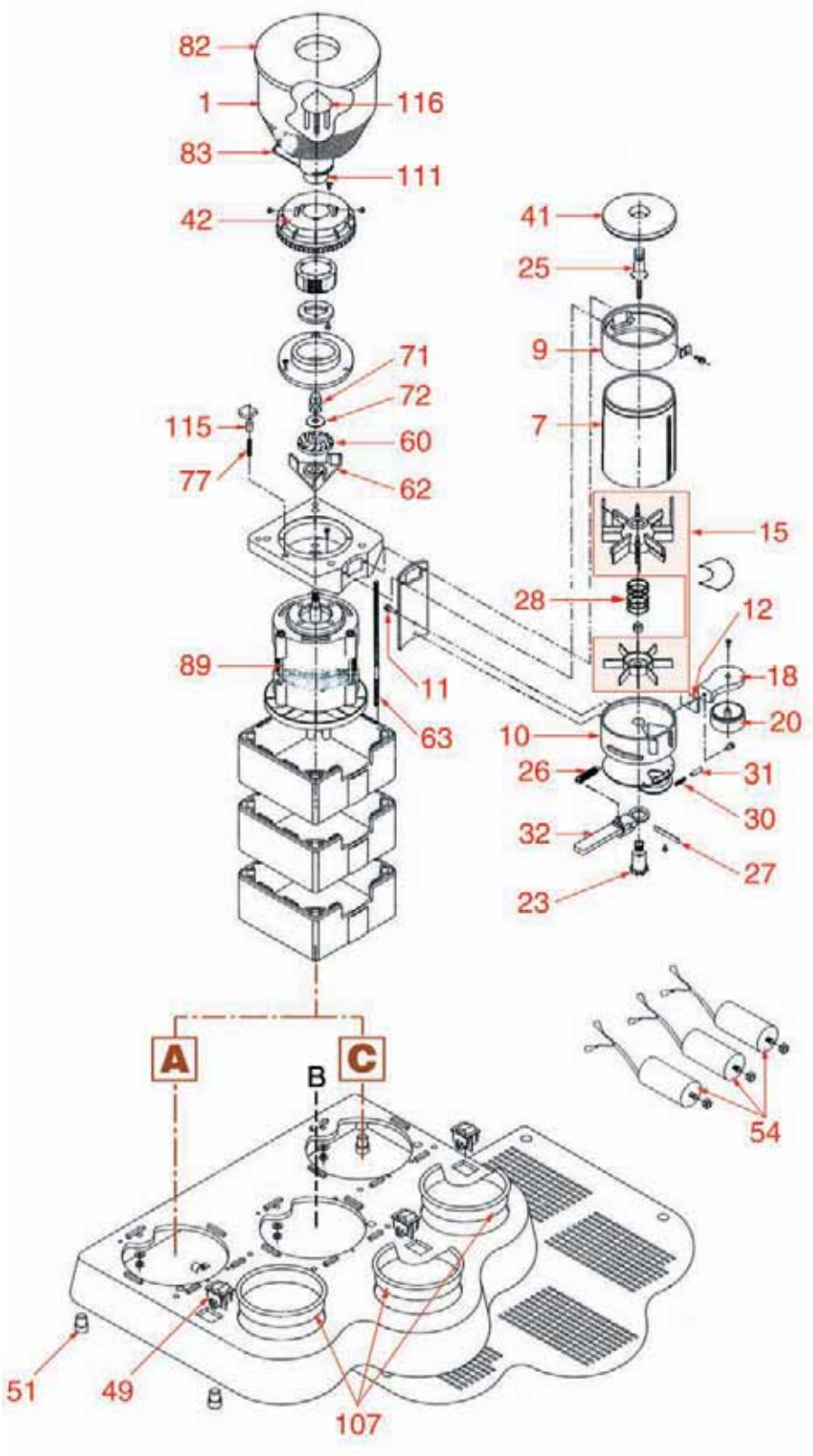

Posizioni senza cod. LF: a richiesta • Positions without LF Code No.: upon request • Abbildungen ohne LF Bestell-Nr.:auf Anfrage

MACINACAFFÈ MEXICO A/C

MEXICO A/C COFFEE GRINDER • KAFFEEMÜHLE MEXICO A/C • CU10

Pos.	Cod.	Descrizione	Description	Beschreibung	Pag.
1	1080931	CONTENITORE CAFFÈ 1 kg	HOPPER 1 kg	BOHNENBEHÄLTER 1 kg	1180
7	1252201	VETRO DOSATORE 600 gr.	DOSER GLASS 600 gr	PLEXIGLAS FÜR DOSIERGERÄT 600 gr	1237
9	1252203	ANELLO DOSATORE	DOSER RING	RING FÜR DOSIERGERÄT	1238
10	1090921	CORPO DOSATORE NERO	BLACK DOSER BODY	KÖRPER DOSIERGERÄT SCHWARZ	1186
11	1528901	VITE 1/4"x15 mm.	SCREW 1/4"x15 mm	SCHRAUBE 1/4"x15 mm	1291
12	1252204	PIASTRA RETTANGOLARE M6x1	RECTANGULAR PLATE M6x1	RECHTECKIGE PLATTE M6x1	1238
15	1343021	ASSIEME STELLE	STAR ASSEMBLY	STERNE KOMPLETT	1273
18	1385911	KIT COMPLETO PRESSA CAFFE'	COFFEE TAMPER ASSEMBLY	KAFFEEPRESSERSATZ	1285
20	1385913	PRESSINO CAFFE'	COFFEE TAMPER	KAFFEEPRESSER	1285
23	1252206	CRICCHETTO DX	PAWL RH	RECHTE KLINKE	1238
25	1252208	VITE DI REGOLAZIONE	ADJUSTMENT SCREW	EINSTELLSCHRAUBE	1238
26	1252209	MOLLA RITORNO LEVA	LEVER RETURN SPRING	RÜCKLAUFFEDER FÜR HEBEL	1238
27	1252210	PERNO DOSATORE	DOSER PIN	STIFT FÜR DOSIERGERÄT	1238
28	1252211	MOLLA PER STELLA	STAR SPRING	STERNFEDER	1239
30	1250971	MOLLA PERNO LEVA	LEVER PIN SPRING	HEBELBOLZENFEDER	1206
31	1252213	PERNO LEVA	LEVER PIN	HEBELSTIFT	1239
32	1252214	LEVA DOSATORE	DOSER LEVER	DOSIERHEBEL	1239
41	1252218	TAPPO DOSATORE	DOSER LID	DECKEL FÜR DOSIERGERÄT	1239
42	1252256	GHIERA REGOLAZIONE	ADJUSTMENT RING	EINSTELLSCHRAUBE	1244
51	1313916	PIEDINO IN GOMMA	RUBBER FOOT	FÜSSCHEN AUS GUMMI	1267
62	1252224	PALA ESPULSIONE CON DISCO	LOWER BURR HOLDER WITH DISK	UNTERER MAHLSCHEIBENTRÄGER MIT SCHEIBE	1240
63	1252226	DISTANZIALE M6x255 mm.	SPACER M6x255 mm	DISTANZSTÜCK M6x255 mm	1240
71	1252232	DADO PER MOLLA INFERIORE	SCREW FOR LOWER SPRING	SCHRAUBE FÜR UNTERE FEDER	1241
72	1252233	RONDELLA PER MOLLA INFERIORE	WASHER FOR LOWER SPRING	SCHEIBE FÜR UNTERE FEDER	1241
77	1250972	MOLLA DI REGOLAZIONE	CONTROL SPRING	PASSFEDER	1206
82	1252234	TAPPO CONTENITORE CAFFÈ ø 200 mm	HOPPER LID ø 200 mm	DECKEL FÜR KAFFEEBOHNENBEHÄLTER ø 200 mm	1241
89	1240954	MOTORE 1/2 CV 1300 RPM	MOTOR 1/2 CV 1300 RPM	MOTOR 1/2 CV 1300 RPM	1196
107	1252243	VASSOIO CIRCOLARE	ROUND TRAY	RUNDSCHALE	1243
111	1252244	ASSIEME USCITA CONTENITORE CAFFÈ	HOPPER OUTLET ASSEMBLY	GRUPPE FÜR KAFFEEBOHNENBEHÄLTERAUSGANG	1243
115	1252246	PERNO DI REGOLAZIONE PER MOLLE	SPRING ADJUSTMENT PIN	BOLZEN ZUR FEDEREINSTELLUNG	1243
116	1252247	PROTEZIONE INTERNA CONTENITORE CAFFÈ	FINGER PROTECTION	INNERER SCHUTZ FÜR KAFFEEBOHNENBEHÄLTER	1243

MACINACAFFÈ MEXICO B
MEXICO B COFFEE GRINDER • KAFFEEMÜHLE MEXICO B • CU11

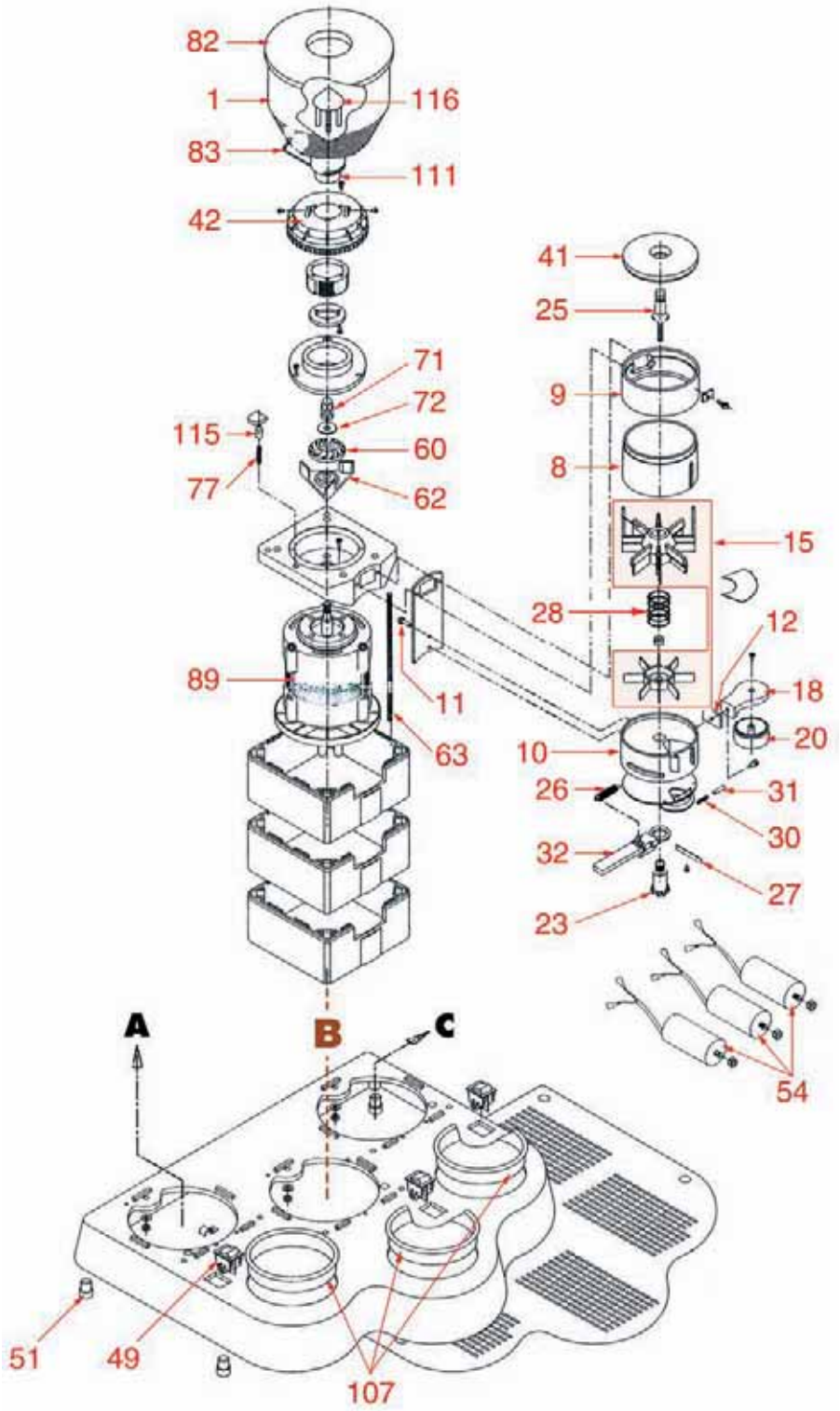

Posizioni senza cod. LF: a richiesta • Positions without LF Code No.: upon request • Abbildungen ohne LF Bestell-Nr.:auf Anfrage

MACINACAFFÈ MEXICO B
MEXICO B COFFEE GRINDER • KAFFEEMÜHLE MEXICO B • CU11

Pos.	Cod.	Descrizione	Description	Beschreibung	Pag.
1	1080931	CONTENITORE CAFFÈ 1 kg	HOPPER 1 kg	BOHNENBEHÄLTER 1 kg	1180
8	1252202	VETRO DOSATORE 300 gr.	DOSER GLASS 300 gr	PLEXIGLAS FÜR DOSIERGERÄT 300 gr	1237
9	1252203	ANELLO DOSATORE	DOSER RING	RING FÜR DOSIERGERÄT	1238
10	1090921	CORPO DOSATORE NERO	BLACK DOSER BODY	KÖRPER DOSIERGERÄT SCHWARZ	1186
11	1528901	VITE 1/4"x15 mm.	SCREW 1/4"x15 mm	SCHRAUBE 1/4"x15 mm	1291
12	1252204	PIASTRA RETTANGOLARE M6x1	RECTANGULAR PLATE M6x1	RECHTECKIGE PLATTE M6x1	1238
15	1343021	ASSIEME STELLE	STAR ASSEMBLY	STERNE KOMPLETT	1273
18	1385911	KIT COMPLETO PRESSA CAFFE'	COFFEE TAMPER ASSEMBLY	KAFFEEPRESSERSATZ	1285
20	1385913	PRESSINO CAFFE'	COFFEE TAMPER	KAFFEEPRESSER	1285
23	1252206	CRICCHETTO DX	PAWL RH	RECHTE KLINKE	1238
25	1252208	VITE DI REGOLAZIONE	ADJUSTMENT SCREW	EINSTELLSCHRAUBE	1238
26	1252209	MOLLA RITORNO LEVA	LEVER RETURN SPRING	RÜCKLAUFFEDER FÜR HEBEL	1238
27	1252210	PERNO DOSATORE	DOSER PIN	STIFT FÜR DOSIERGERÄT	1238
28	1252211	MOLLA PER STELLA	STAR SPRING	STERNFEDER	1239
30	1250971	MOLLA PERNO LEVA	LEVER PIN SPRING	HEBELBOLZENFEDER	1206
31	1252213	PERNO LEVA	LEVER PIN	HEBELSTIFT	1239
32	1252214	LEVA DOSATORE	DOSER LEVER	DOSIERHEBEL	1239
41	1252218	TAPPO DOSATORE	DOSER LID	DECKEL FÜR DOSIERGERÄT	1239
42	1252256	GHIERA REGOLAZIONE	ADJUSTMENT RING	EINSTELLSCHRAUBE	1244
51	1313916	PIEDINO IN GOMMA	RUBBER FOOT	FÜSSCHEN AUS GUMMI	1267
62	1252224	PALA ESPULSIONE CON DISCO	LOWER BURR HOLDER WITH DISK	UNTERER MAHLSCHEIBENTRÄGER MIT SCHEIBE	1240
63	1252226	DISTANZIALE M6x255 mm.	SPACER M6x255 mm	DISTANZSTÜCK M6x255 mm	1240
71	1252232	DADO PER MOLLA INFERIORE	SCREW FOR LOWER SPRING	SCHRAUBE FÜR UNTERE FEDER	1241
72	1252233	RONDELLA PER MOLLA INFERIORE	WASHER FOR LOWER SPRING	SCHEIBE FÜR UNTERE FEDER	1241
77	1250972	MOLLA DI REGOLAZIONE	CONTROL SPRING	PASSFEDER	1206
82	1252234	TAPPO CONTENITORE CAFFÈ ø 200 mm	HOPPER LID ø 200 mm	DECKEL FÜR KAFFEEBOHNENBEHÄLTER ø 200 mm	1241
89	1240954	MOTORE 1/2 CV 1300 RPM	MOTOR 1/2 CV 1300 RPM	MOTOR 1/2 CV 1300 RPM	1196
107	1252243	VASSOIO CIRCOLARE	ROUND TRAY	RUNDSCHALE	1243
111	1252244	ASSIEME USCITA CONTENITORE CAFFÈ	HOPPER OUTLET ASSEMBLY	GRUPPE FÜR KAFFEEBOHNENBEHÄLTERAUSGANG	1243
115	1252246	PERNO DI REGOLAZIONE PER MOLLE	SPRING ADJUSTMENT PIN	BOLZEN ZUR FEDEREINSTELLUNG	1243
116	1252247	PROTEZIONE INTERNA CONTENITORE CAFFÈ	FINGER PROTECTION	INNERER SCHUTZ FÜR KAFFEEBOHNENBEHÄLTER	1243

MACINACAFFÈ FULL METAL
FULL METAL COFFEE GRINDER • KAFFEEMÜHLE FULL METAL • CU12

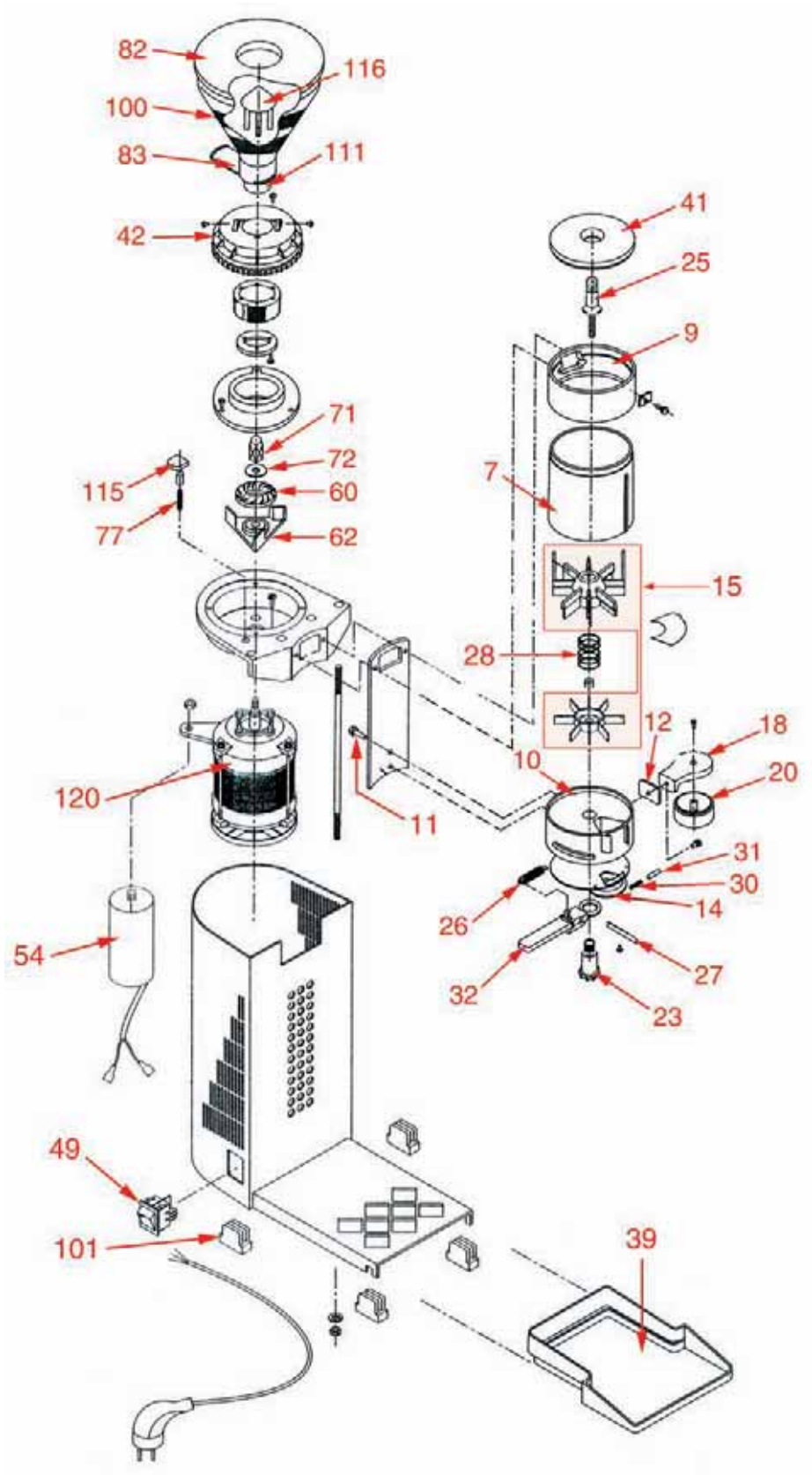

MACINACAFFÈ FULL METAL
FULL METAL COFFEE GRINDER • KAFFEEMÜHLE FULL METAL • CU12

Pos.	Cod.	Descrizione	Description	Beschreibung	Pag.
7	1252201	VETRO DOSATORE 600 gr.	DOSER GLASS 600 gr	PLEXIGLAS FÜR DOSIERGERÄT 600 gr	1237
9	1252203	ANELLO DOSATORE	DOSER RING	RING FÜR DOSIERGERÄT	1238
10	1090921	CORPO DOSATORE NERO	BLACK DOSER BODY	KÖRPER DOSIERGERÄT SCHWARZ	1186
11	1528901	VITE 1/4"x15 mm.	SCREW 1/4"x15 mm	SCHRAUBE 1/4"x15 mm	1291
12	1252204	PIASTRA RETTANGOLARE M6x1	RECTANGULAR PLATE M6x1	RECHTECKIGE PLATTE M6x1	1238
14	1252205	TAPPO INFERIORE	LOWER LID	UNTERER DECKEL	1238
15	1343021	ASSIEME STELLE	STAR ASSEMBLY	STERNE KOMPLETT	1273
18	1385911	KIT COMPLETO PRESSA CAFFE'	COFFEE TAMPER ASSEMBLY	KAFFEEPRESSERSATZ	1285
20	1385913	PRESSINO CAFFE'	COFFEE TAMPER	KAFFEEPRESSER	1285
23	1252206	CRICCHETTO DX	PAWL RH	RECHTE KLINKE	1238
25	1252208	VITE DI REGOLAZIONE	ADJUSTMENT SCREW	EINSTELLSCHRAUBE	1238
26	1252209	MOLLA RITORNO LEVA	LEVER RETURN SPRING	RÜCKLAUFFEDER FÜR HEBEL	1238
27	1252210	PERNO DOSATORE	DOSER PIN	STIFT FÜR DOSIERGERÄT	1238
28	1252211	MOLLA PER STELLA	STAR SPRING	STERNFEDER	1239
30	1250971	MOLLA PERNO LEVA	LEVER PIN SPRING	HEBELBOLZENFEDER	1206
31	1252213	PERNO LEVA	LEVER PIN	HEBELSTIFT	1239
32	1252214	LEVA DOSATORE	DOSER LEVER	DOSIERHEBEL	1239
39	1252216	VASSOIO RACCOGLI CAFFE'	COFFEE COLLECTION TRAY	AUFFANGSCHALE FÜR KAFFEEPULVER	1239
41	1252218	TAPPO DOSATORE	DOSER LID	DECKEL FÜR DOSIERGERÄT	1239
42	1252256	GHIERA REGOLAZIONE	ADJUSTMENT RING	EINSTELLSCHRAUBE	1244
62	1252224	PALA ESPULSIONE CON DISCO	LOWER BURR HOLDER WITH DISK	UNTERER MAHLSCHEIBENTRÄGER MIT SCHEIBE	1240
71	1252232	DADO PER MOLLA INFERIORE	SCREW FOR LOWER SPRING	SCHRAUBE FÜR UNTERE FEDER	1241
72	1252233	RONDELLA PER MOLLA INFERIORE	WASHER FOR LOWER SPRING	SCHEIBE FÜR UNTERE FEDER	1241
77	1250972	MOLLA DI REGOLAZIONE	CONTROL SPRING	PASSFEDER	1206
82	1252234	TAPPO CONTENITORE CAFFÈ ø 200 mm	HOPPER LID ø 200 mm	DECKEL FÜR KAFFEEBOHNENBEHÄLTER ø 200 mm	1241
100	1080933	CONTENITORE CAFFÈ 1 kg COMPLETO	COMPLETE HOPPER 1 kg	BOHNENBEHÄLTER 1 kg KOMPLETT	1180
101	1313917	PIEDINO IN GOMMA RETTANGOLARE	RECTANGULAR RUBBER FOOT	RECHTECKIGES FÜSSCHEN AUS GUMMI	1267
111	1252244	ASSIEME USCITA CONTENITORE CAFFÈ	HOPPER OUTLET ASSEMBLY	GRUPPE FÜR KAFFEEBOHNENBEHÄLTERAUSGANG	1243
115	1252246	PERNO DI REGOLAZIONE PER MOLLE	SPRING ADJUSTMENT PIN	BOLZEN ZUR FEDEREINSTELLUNG	1243
116	1252247	PROTEZIONE INTERNA CONTENITORE CAFFÈ	FINGER PROTECTION	INNERER SCHUTZ FÜR KAFFEEBOHNENBEHÄLTER	1243
120	1240963	MOTORE 1/2 CV 1300 RPM	MOTOR 1/2 CV 1300 RPM	MOTOR 1/2 CV 1300 RPM	1197

MACINACAFFÈ EL CAFÈ TRANQUILO
EL CAFE' TRANQUILO COFFEE GRINDER • KAFFEEMÜHLE EL CAFE' TRANQUILO • CU14

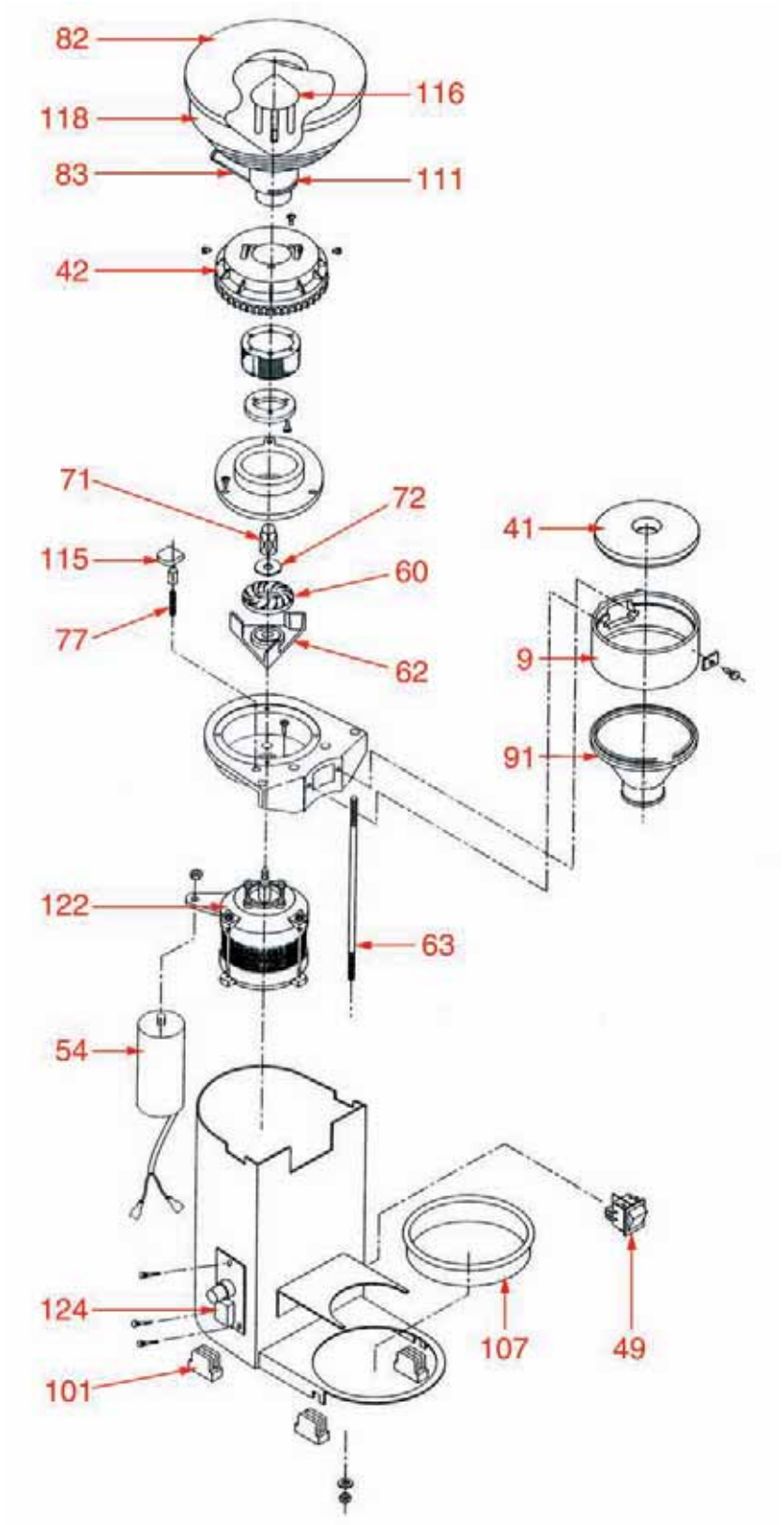

MACINACAFFÈ EL CAFÈ TRANQUILO
EL CAFE' TRANQUILO COFFEE GRINDER • KAFFEEMÜHLE EL CAFE' TRANQUILO • CU14

Pos.	Cod.	Descrizione	Description	Beschreibung	Pag.
9	1252203	ANELLO DOSATORE	DOSER RING	RING FÜR DOSIERGERÄT	1238
41	1252218	TAPPO DOSATORE	DOSER LID	DECKEL FÜR DOSIERGERÄT	1239
42	1252256	GHIERA REGOLAZIONE	ADJUSTMENT RING	EINSTELLSCHRAUBE	1244
62	1252224	PALA ESPULSIONE CON DISCO	LOWER BURR HOLDER WITH DISK	UNTERER MAHLSCHEIBENTRÄGER MIT SCHEIBE	1240
63	1252226	DISTANZIALE M6x255 mm.	SPACER M6x255 mm	DISTANZSTÜCK M6x255 mm	1240
71	1252232	DADO PER MOLLA INFERIORE	SCREW FOR LOWER SPRING	SCHRAUBE FÜR UNTERE FEDER	1241
72	1252233	RONDELLA PER MOLLA INFERIORE	WASHER FOR LOWER SPRING	SCHEIBE FÜR UNTERE FEDER	1241
77	1250972	MOLLA DI REGOLAZIONE	CONTROL SPRING	PASSFEDER	1206
82	1252234	TAPPO CONTENITORE CAFFÈ ø 200 mm	HOPPER LID ø 200 mm	DECKEL FÜR KAFFEEBOHNENBEHÄLTER ø 200 mm	1241
91	1252236	IMBUTO CAFFE'	COFFEE FUNNEL	KAFFEETRICHTER	1242
101	1313917	PIEDINO IN GOMMA RETTANGOLARE	RECTANGULAR RUBBER FOOT	RECHTECKIGES FÜSSCHEN AUS GUMMI	1267
107	1252243	VASSOIO CIRCOLARE	ROUND TRAY	RUNDSCHALE	1243
111	1252244	ASSIEME USCITA CONTENITORE CAFFÈ	HOPPER OUTLET ASSEMBLY	GRUPPE FÜR KAFFEEBOHNENBEHÄLTERAUSGANG	1243
115	1252246	PERNO DI REGOLAZIONE PER MOLLE	SPRING ADJUSTMENT PIN	BOLZEN ZUR FEDEREINSTELLUNG	1243
116	1252247	PROTEZIONE INTERNA CONTENITORE CAFFÈ	FINGER PROTECTION	INNERER SCHUTZ FÜR KAFFEEBOHNENBEHÄLTER	1243
118	1080934	CONTENITORE CAFFÈ 500 gr	HOPPER 500 gr	BOHNENBEHÄLTER 500 gr	1181
122	1240958	MOTORE 1/3 CV 1300 RPM	MOTOR 1/3 CV 1300 RPM	MOTOR 1/3 CV 1300 RPM	1197
124	1252248	PLACCA ELETTRONICA 0-5 SECONDI	PRINTED CIRCUIT BOARD 0-5 SECONDS	ELEKTRONISCHE PLATTE 0-5 SEKUNDEN	1243

MACINACAFFÈ COSTA RICA
COSTA RICA COFFEE GRINDER • KAFFEEMÜHLE COSTA RICA • CU13

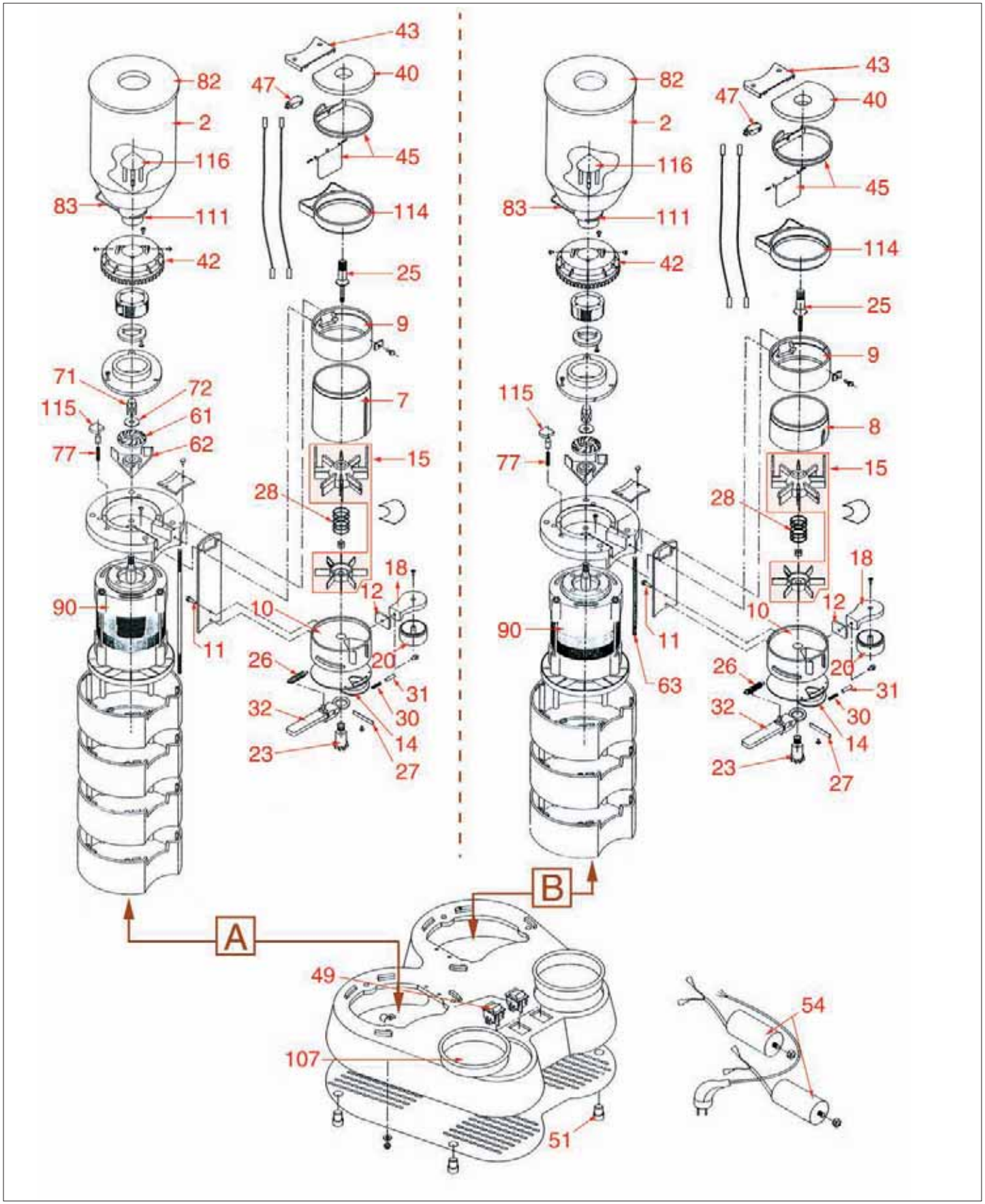

Posizioni senza cod. LF: a richiesta • Positions without LF Code No.: upon request • Abbildungen ohne LF Bestell-Nr.:auf Anfrage

MACINACAFFÈ COSTA RICA
COSTA RICA COFFEE GRINDER • KAFFEEMÜHLE COSTA RICA • CU13

Pos.	Cod.	Descrizione	Description	Beschreibung	Pag.
2	1080932	CONTENITORE CAFFÈ 2 kg	HOPPER 2 kg	BOHNENBEHÄLTER 2 kg	1180
7	1252201	VETRO DOSATORE 600 gr.	DOSER GLASS 600 gr	PLEXIGLAS FÜR DOSIERGERÄT 600 gr	1237
8	1252202	VETRO DOSATORE 300 gr.	DOSER GLASS 300 gr	PLEXIGLAS FÜR DOSIERGERÄT 300 gr	1237
9	1252203	ANELLO DOSATORE	DOSER RING	RING FÜR DOSIERGERÄT	1238
10	1090921	CORPO DOSATORE NERO	BLACK DOSER BODY	KÖRPER DOSIERGERÄT SCHWARZ	1186
11	1528901	VITE 1/4"x15 mm.	SCREW 1/4"x15 mm	SCHRAUBE 1/4"x15 mm	1291
12	1252204	PIASTRA RETTANGOLARE M6x1	RECTANGULAR PLATE M6x1	RECHTECKIGE PLATTE M6x1	1238
14	1252205	TAPPO INFERIORE	LOWER LID	UNTERER DECKEL	1238
15	1343021	ASSIEME STELLE	STAR ASSEMBLY	STERNE KOMPLETT	1273
18	1385911	KIT COMPLETO PRESSA CAFFE'	COFFEE TAMPER ASSEMBLY	KAFFEEPRESSERSATZ	1285
20	1385913	PRESSINO CAFFE'	COFFEE TAMPER	KAFFEEPRESSER	1285
23	1252206	CRICCHETTO DX	PAWL RH	RECHTE KLINKE	1238
25	1252208	VITE DI REGOLAZIONE	ADJUSTMENT SCREW	EINSTELLSCHRAUBE	1238
26	1252209	MOLLA RITORNO LEVA	LEVER RETURN SPRING	RÜCKLAUFFEDER FÜR HEBEL	1238
27	1252210	PERNO DOSATORE	DOSER PIN	STIFT FÜR DOSIERGERÄT	1238
28	1252211	MOLLA PER STELLA	STAR SPRING	STERNFEDER	1239
30	1250971	MOLLA PERNO LEVA	LEVER PIN SPRING	HEBELBOLZENFEDER	1206
31	1252213	PERNO LEVA	LEVER PIN	HEBELSTIFT	1239
32	1252214	LEVA DOSATORE	DOSER LEVER	DOSIERHEBEL	1239
40	1252217	TAPPO DOSATORE	DOSER LID	DECKEL FÜR DOSIERGERÄT	1239
42	1252256	GHIERA REGOLAZIONE	ADJUSTMENT RING	EINSTELLSCHRAUBE	1244
43	1252220	TAPPO PER MICRO	MICROSWITCH LID	DECKEL FÜR MIKROSCHALTER	1239
45	1252221	ANELLO CON BANDIERA IN PLASTICA	PLASTIC RING WITH FLAP	RING MIT FAHNE AUS KUNSTSTOFF	1240
47	1240952	MICROINTERRUTTORE AUTOMATICO	AUTOMATIC MICROSWITCH	AUTOMATISCHER MIKROSCHALTER	1195
51	1313916	PIEDINO IN GOMMA	RUBBER FOOT	FÜSSCHEN AUS GUMMI	1267
62	1252224	PALA ESPULSIONE CON DISCO	LOWER BURR HOLDER WITH DISK	UNTERER MAHLSCHEIBENTRÄGER MIT SCHEIBE	1240
63	1252226	DISTANZIALE M6x255 mm.	SPACER M6x255 mm	DISTANZSTÜCK M6x255 mm	1240
71	1252232	DADO PER MOLLA INFERIORE	SCREW FOR LOWER SPRING	SCHRAUBE FÜR UNTERE FEDER	1241
72	1252233	RONDELLA PER MOLLA INFERIORE	WASHER FOR LOWER SPRING	SCHEIBE FÜR UNTERE FEDER	1241
77	1250972	MOLLA DI REGOLAZIONE	CONTROL SPRING	PASSFEDER	1206
82	1252234	TAPPO CONTENITORE CAFFÈ ø 200 mm	HOPPER LID ø 200 mm	DECKEL FÜR KAFFEEBOHNENBEHÄLTER ø 200 mm	1241
90	1240955	MOTORE 1 CV 1300 RPM	MOTOR 1 CV 1300 RPM	MOTOR 1 CV 1300 RPM	1196
107	1252243	VASSOIO CIRCOLARE	ROUND TRAY	RUNDSCHALE	1243
111	1252244	ASSIEME USCITA CONTENITORE CAFFÈ	HOPPER OUTLET ASSEMBLY	GRUPPE FÜR KAFFEEBOHNENBEHÄLTERAUSGANG	1243
114	1252245	CERCHIO SUPPLEMENTARE	ADDITIONAL RING	ZUSATZRING	1243
115	1252246	PERNO DI REGOLAZIONE PER MOLLE	SPRING ADJUSTMENT PIN	BOLZEN ZUR FEDEREINSTELLUNG	1243
116	1252247	PROTEZIONE INTERNA CONTENITORE CAFFÈ	FINGER PROTECTION	INNERER SCHUTZ FÜR KAFFEEBOHNENBEHÄLTER	1243

MACINACAFFÈ UGANDA
UGANDA COFFEE GRINDER • KAFFEEMÜHLE UGANDA • CU16

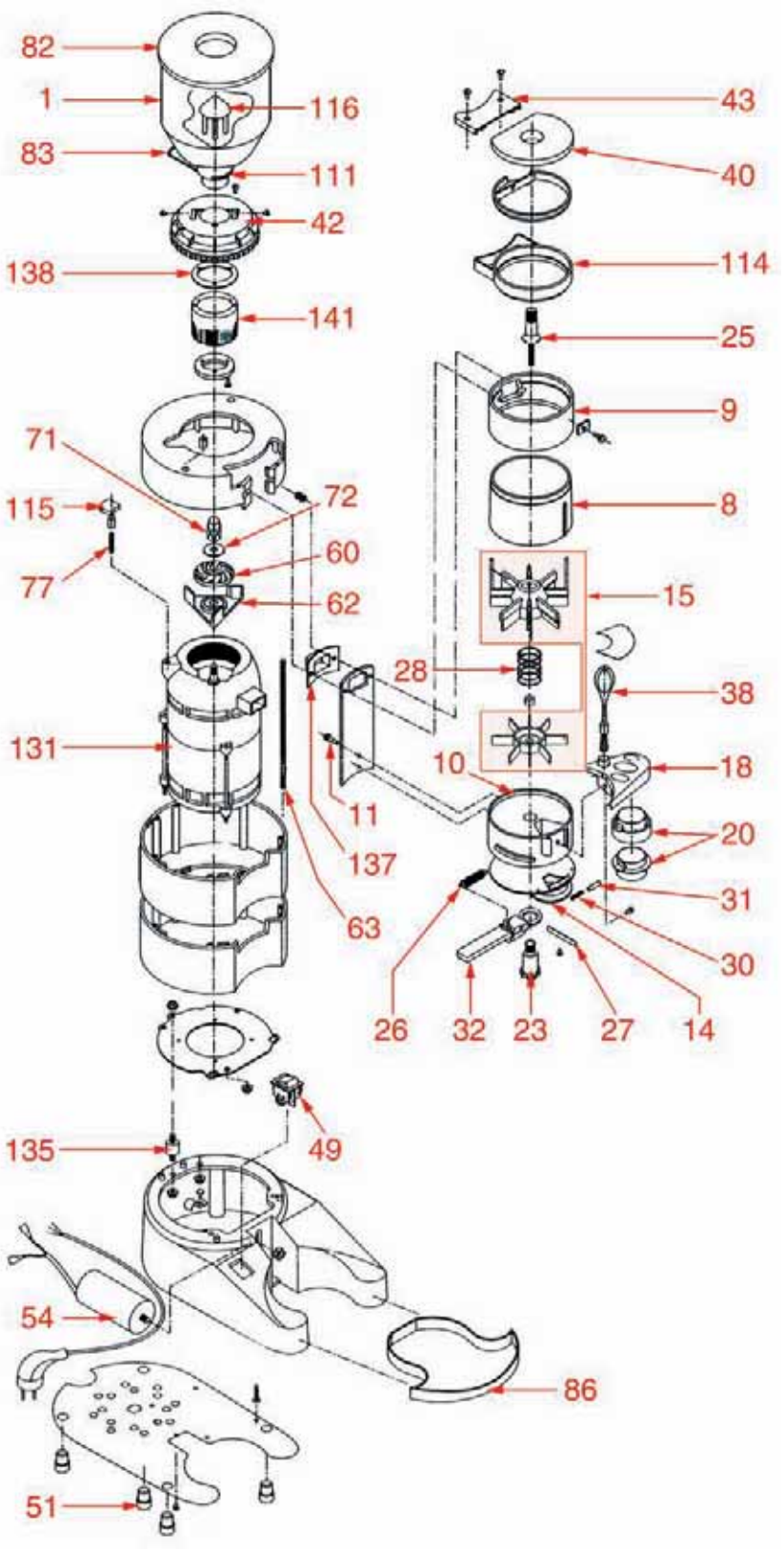

Posizioni senza cod. LF: a richiesta • Positions without LF Code No.: upon request • Abbildungen ohne LF Bestell-Nr.:auf Anfrage

MACINACAFFÈ UGANDA
UGANDA COFFEE GRINDER • KAFFEEMÜHLE UGANDA • CU16

Pos.	Cod.	Descrizione	Description	Beschreibung	Pag.
1	1080931	CONTENITORE CAFFÈ 1 kg	HOPPER 1 kg	BOHNENBEHÄLTER 1 kg	1180
8	1252202	VETRO DOSATORE 300 gr.	DOSER GLASS 300 gr	PLEXIGLAS FÜR DOSIERGERÄT 300 gr	1237
9	1252203	ANELLO DOSATORE	DOSER RING	RING FÜR DOSIERGERÄT	1238
10	1090921	CORPO DOSATORE NERO	BLACK DOSER BODY	KÖRPER DOSIERGERÄT SCHWARZ	1186
11	1528901	VITE 1/4"x15 mm.	SCREW 1/4"x15 mm	SCHRAUBE 1/4"x15 mm	1291
14	1252205	TAPPO INFERIORE	LOWER LID	UNTERER DECKEL	1238
15	1343021	ASSIEME STELLE	STAR ASSEMBLY	STERNE KOMPLETT	1273
18	1385911	KIT COMPLETO PRESSA CAFFE'	COFFEE TAMPER ASSEMBLY	KAFFEEPRESSERSATZ	1285
20	1385913	PRESSINO CAFFE'	COFFEE TAMPER	KAFFEEPRESSER	1285
23	1252206	CRICCHETTO DX	PAWL RH	RECHTE KLINKE	1238
25	1252208	VITE DI REGOLAZIONE	ADJUSTMENT SCREW	EINSTELLSCHRAUBE	1238
26	1252209	MOLLA RITORNO LEVA	LEVER RETURN SPRING	RÜCKLAUFFEDER FÜR HEBEL	1238
27	1252210	PERNO DOSATORE	DOSER PIN	STIFT FÜR DOSIERGERÄT	1238
28	1252211	MOLLA PER STELLA	STAR SPRING	STERNFEDER	1239
30	1250971	MOLLA PERNO LEVA	LEVER PIN SPRING	HEBELBOLZENFEDER	1206
31	1252213	PERNO LEVA	LEVER PIN	HEBELSTIFT	1239
32	1252214	LEVA DOSATORE	DOSER LEVER	DOSIERHEBEL	1239
40	1252217	TAPPO DOSATORE	DOSER LID	DECKEL FÜR DOSIERGERÄT	1239
42	1252256	GHIERA REGOLAZIONE	ADJUSTMENT RING	EINSTELLSCHRAUBE	1244
43	1252220	TAPPO PER MICRO	MICROSWITCH LID	DECKEL FÜR MIKROSCHALTER	1239
51	1313916	PIEDINO IN GOMMA	RUBBER FOOT	FÜSSCHEN AUS GUMMI	1267
62	1252224	PALA ESPULSIONE CON DISCO	LOWER BURR HOLDER WITH DISK	UNTERER MAHLSCHEIBENTRÄGER MIT SCHEIBE	1240
63	1252226	DISTANZIALE M6x255 mm.	SPACER M6x255 mm	DISTANZSTÜCK M6x255 mm	1240
63	1252228	DISTANZIALE M6x216 mm	SPACER M6x216 mm	DISTANZSTÜCK M6x216 mm	1241
63	1252229	DISTANZIALE M6x305 mm	SPACER M6x305 mm	DISTANZSTÜCK M6x305 mm	1241
63	1252230	DISTANZIALE M6x375 mm	SPACER M6x375 mm	DISTANZSTÜCK M6x375 mm	1241
71	1252232	DADO PER MOLLA INFERIORE	SCREW FOR LOWER SPRING	SCHRAUBE FÜR UNTERE FEDER	1241
72	1252233	RONDELLA PER MOLLA INFERIORE	WASHER FOR LOWER SPRING	SCHEIBE FÜR UNTERE FEDER	1241
77	1250972	MOLLA DI REGOLAZIONE	CONTROL SPRING	PASSFEDER	1206
82	1252234	TAPPO CONTENITORE CAFFÈ ø 200 mm	HOPPER LID ø 200 mm	DECKEL FÜR KAFFEEBOHNENBEHÄLTER ø 200 mm	1241
86	1252235	VASSOIO	TRAY	SCHALE	1242
111	1252244	ASSIEME USCITA CONTENITORE CAFFÈ	HOPPER OUTLET ASSEMBLY	GRUPPE FÜR KAFFEEBOHNENBEHÄLTERAUSGANG	1243
114	1252245	CERCHIO SUPPLEMENTARE	ADDITIONAL RING	ZUSATZRING	1243
115	1252246	PERNO DI REGOLAZIONE PER MOLLE	SPRING ADJUSTMENT PIN	BOLZEN ZUR FEDEREINSTELLUNG	1243
116	1252247	PROTEZIONE INTERNA CONTENITORE CAFFÈ	FINGER PROTECTION	INNERER SCHUTZ FÜR KAFFEEBOHNENBEHÄLTER	1243
131	1240960	MOTORE 1300 RPM	MOTOR 1300 RPM	MOTOR 1300 RPM	1197
135	1252250	AMMORTIZZATORE	SHOCK ABSORBER	DÄMPFER	1244
137	1252252	GOMMA USCITA CAFFE'	COFFEE OUTLET RUBBER GASKET	GUMMISTÜCK FÜR KAFFEEPULVERAUSGABE	1244
138	1252253	GOMMA GHIERA DI REGOLAZIONE	ADJUSTMENT RING RUBBER GASKET	GUMMIDICHTUNG FÜR EINSTELLSCHRAUBE	1244
141	1252255	PORTA MACINE 80 mm.	BURR HOLDER 80 mm	MAHLSCHEIBENTRÄGER 80 mm	1244

MACINACAFFÈ NOBEL
NOBEL COFFEE GRINDER • KAFFEEMÜHLE NOBEL • CU17

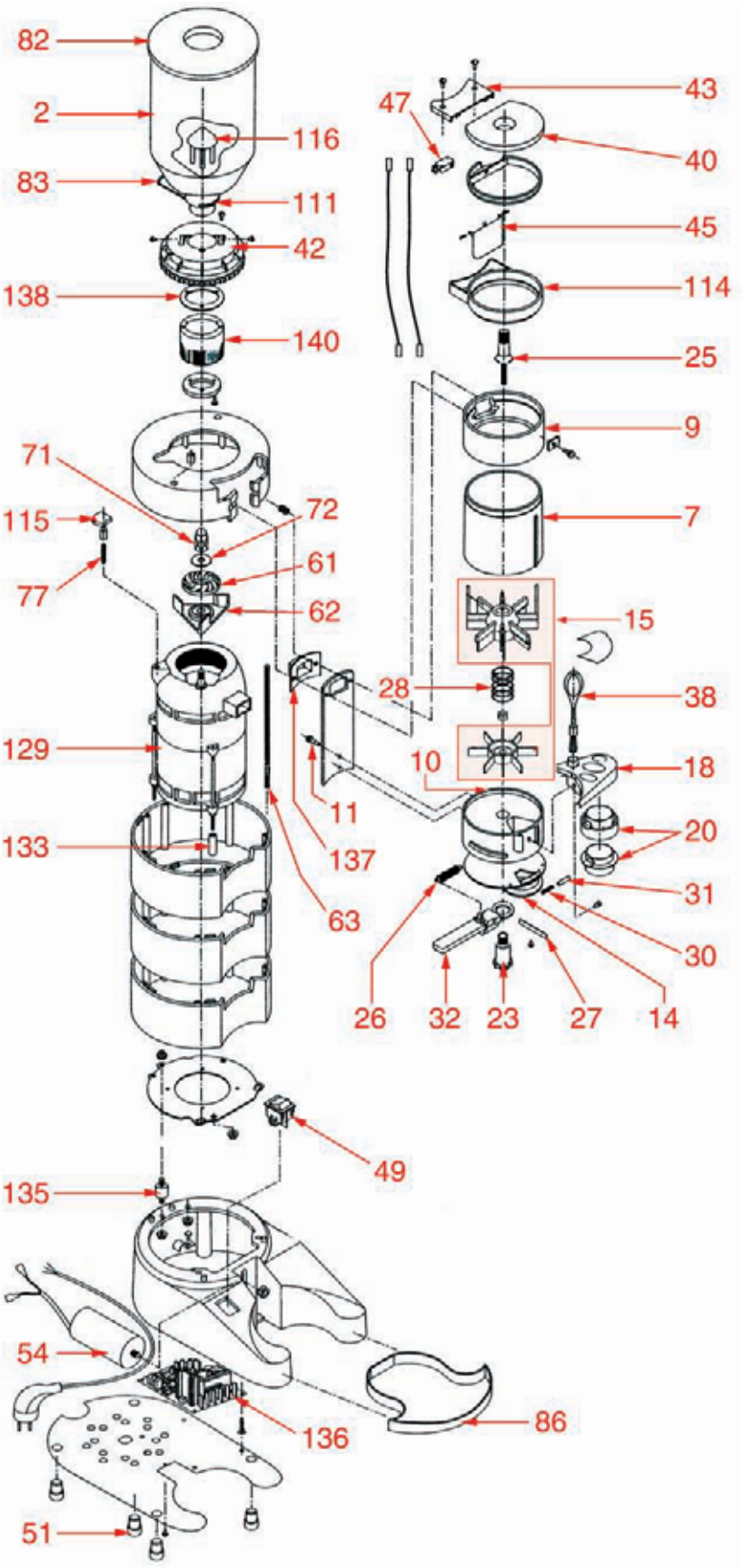

MACINACAFFÈ NOBEL
NOBEL COFFEE GRINDER • KAFFEEMÜHLE NOBEL • CU17

Pos.	Cod.	Descrizione	Description	Beschreibung	Pag.
2	1080932	CONTENITORE CAFFÈ 2 kg	HOPPER 2 kg	BOHNENBEHÄLTER 2 kg	1180
7	1252201	VETRO DOSATORE 600 gr.	DOSER GLASS 600 gr	PLEXIGLAS FÜR DOSIERGERÄT 600 gr	1237
9	1252203	ANELLO DOSATORE	DOSER RING	RING FÜR DOSIERGERÄT	1238
10	1090921	CORPO DOSATORE NERO	BLACK DOSER BODY	KÖRPER DOSIERGERÄT SCHWARZ	1186
11	1528901	VITE 1/4"x15 mm.	SCREW 1/4"x15 mm	SCHRAUBE 1/4"x15 mm	1291
14	1252205	TAPPO INFERIORE	LOWER LID	UNTERER DECKEL	1238
15	1343021	ASSIEME STELLE	STAR ASSEMBLY	STERNE KOMPLETT	1273
18	1385911	KIT COMPLETO PRESSA CAFFE'	COFFEE TAMPER ASSEMBLY	KAFFEEPRESSERSATZ	1285
20	1385913	PRESSINO CAFFE'	COFFEE TAMPER	KAFFEEPRESSER	1285
23	1252206	CRICCHETTO DX	PAWL RH	RECHTE KLINKE	1238
25	1252208	VITE DI REGOLAZIONE	ADJUSTMENT SCREW	EINSTELLSCHRAUBE	1238
26	1252209	MOLLA RITORNO LEVA	LEVER RETURN SPRING	RÜCKLAUFFEDER FÜR HEBEL	1238
27	1252210	PERNO DOSATORE	DOSER PIN	STIFT FÜR DOSIERGERÄT	1238
28	1252211	MOLLA PER STELLA	STAR SPRING	STERNFEDER	1239
30	1250971	MOLLA PERNO LEVA	LEVER PIN SPRING	HEBELBOLZENFEDER	1206
31	1252213	PERNO LEVA	LEVER PIN	HEBELSTIFT	1239
32	1252214	LEVA DOSATORE	DOSER LEVER	DOSIERHEBEL	1239
40	1252217	TAPPO DOSATORE	DOSER LID	DECKEL FÜR DOSIERGERÄT	1239
42	1252256	GHIERA REGOLAZIONE	ADJUSTMENT RING	EINSTELLSCHRAUBE	1244
43	1252220	TAPPO PER MICRO	MICROSWITCH LID	DECKEL FÜR MIKROSCHALTER	1239
45	1252221	ANELLO CON BANDIERA IN PLASTICA	PLASTIC RING WITH FLAP	RING MIT FAHNE AUS KUNSTSTOFF	1240
47	1240952	MICROINTERRUTTORE AUTOMATICO	AUTOMATIC MICROSWITCH	AUTOMATISCHER MIKROSCHALTER	1195
51	1313916	PIEDINO IN GOMMA	RUBBER FOOT	FÜSSCHEN AUS GUMMI	1267
62	1252224	PALA ESPULSIONE CON DISCO	LOWER BURR HOLDER WITH DISK	UNTERER MAHLSCHEIBENTRÄGER MIT SCHEIBE	1240
63	1252226	DISTANZIALE M6x255 mm.	SPACER M6x255 mm	DISTANZSTÜCK M6x255 mm	1240
71	1252232	DADO PER MOLLA INFERIORE	SCREW FOR LOWER SPRING	SCHRAUBE FÜR UNTERE FEDER	1241
72	1252233	RONDELLA PER MOLLA INFERIORE	WASHER FOR LOWER SPRING	SCHEIBE FÜR UNTERE FEDER	1241
77	1250972	MOLLA DI REGOLAZIONE	CONTROL SPRING	PASSFEDER	1206
82	1252234	TAPPO CONTENITORE CAFFÈ ø 200 mm	HOPPER LID ø 200 mm	DECKEL FÜR KAFFEEBOHNENBEHÄLTER ø 200 mm	1241
86	1252235	VASSOIO	TRAY	SCHALE	1242
111	1252244	ASSIEME USCITA CONTENITORE CAFFÈ	HOPPER OUTLET ASSEMBLY	GRUPPE FÜR KAFFEEBOHNENBEHÄLTERAUSGANG	1243
114	1252245	CERCHIO SUPPLEMENTARE	ADDITIONAL RING	ZUSATZRING	1243
115	1252246	PERNO DI REGOLAZIONE PER MOLLE	SPRING ADJUSTMENT PIN	BOLZEN ZUR FEDEREINSTELLUNG	1243
116	1252247	PROTEZIONE INTERNA CONTENITORE CAFFÈ	FINGER PROTECTION	INNERER SCHUTZ FÜR KAFFEEBOHNENBEHÄLTER	1243
129	1240959	MOTORE 1300 RPM	MOTOR 1300 RPM	MOTOR 1300 RPM	1197
133	1252249	GHIERA 32 mm.	NUT 32 mm	RING 32 mm	1243
135	1252250	AMMORTIZZATORE	SHOCK ABSORBER	DÄMPFER	1244
136	1252251	SCHEDA ELETTRONICA	PRINTED CIRCUIT BOARD	ELEKTRONISCHE KARTE	1244
137	1252252	GOMMA USCITA CAFFE'	COFFEE OUTLET RUBBER GASKET	GUMMISTÜCK FÜR KAFFEEPULVERAUSGABE	1244
138	1252253	GOMMA GHIERA DI REGOLAZIONE	ADJUSTMENT RING RUBBER GASKET	GUMMIDICHTUNG FÜR EINSTELLSCHRAUBE	1244
140	1252254	PORTA MACINE 80 mm.	BURR HOLDER 80 mm	MAHLSCHEIBENTRÄGER 80 mm	1244

MACINACAFFÈ HAWAI
HAWAII COFFEE GRINDER • KAFFEEMÜHLE HAWAII • CU18

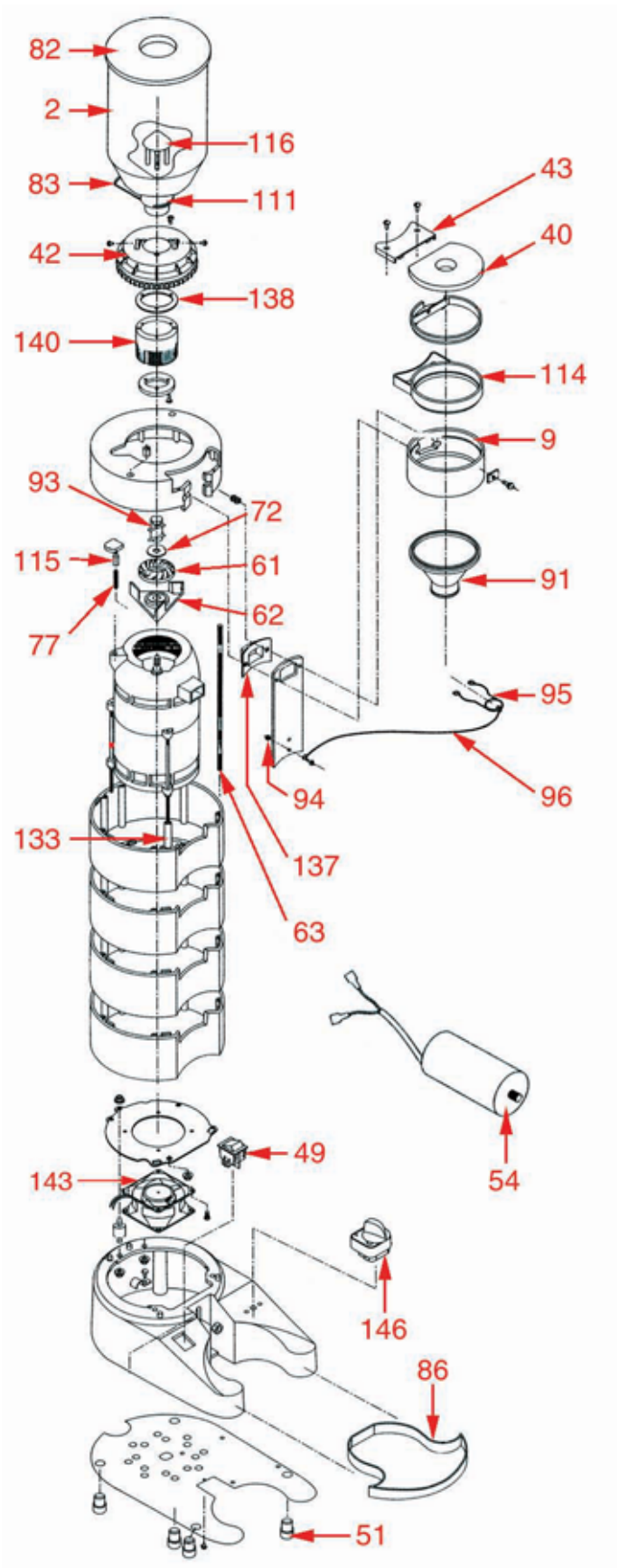

MACINACAFFÈ HAWAI
HAWAII COFFEE GRINDER • KAFFEEMÜHLE HAWAII • CU18

Pos.	Cod.	Descrizione	Description	Beschreibung	Pag.
2	1080932	CONTENITORE CAFFÈ 2 kg	HOPPER 2 kg	BOHNENBEHÄLTER 2 kg	1180
9	1252203	ANELLO DOSATORE	DOSER RING	RING FÜR DOSIERGERÄT	1238
40	1252217	TAPPO DOSATORE	DOSER LID	DECKEL FÜR DOSIERGERÄT	1239
42	1252256	GHIERA REGOLAZIONE	ADJUSTMENT RING	EINSTELLSCHRAUBE	1244
43	1252220	TAPPO PER MICRO	MICROSWITCH LID	DECKEL FÜR MIKROSCHALTER	1239
51	1313916	PIEDINO IN GOMMA	RUBBER FOOT	FÜSSCHEN AUS GUMMI	1267
62	1252224	PALA ESPULSIONE CON DISCO	LOWER BURR HOLDER WITH DISK	UNTERER MAHLSCHEIBENTRÄGER MIT SCHEIBE	1240
63	1252226	DISTANZIALE M6x255 mm.	SPACER M6x255 mm	DISTANZSTÜCK M6x255 mm	1240
72	1252233	RONDELLA PER MOLLA INFERIORE	WASHER FOR LOWER SPRING	SCHEIBE FÜR UNTERE FEDER	1241
77	1250972	MOLLA DI REGOLAZIONE	CONTROL SPRING	PASSFEDER	1206
82	1252234	TAPPO CONTENITORE CAFFÈ ø 200 mm	HOPPER LID ø 200 mm	DECKEL FÜR KAFFEEBOHNENBEHÄLTER ø 200 mm	1241
86	1252235	VASSOIO	TRAY	SCHALE	1242
91	1252236	IMBUTO CAFFE'	COFFEE FUNNEL	KAFFEETRICHTER	1242
93	1252239	VITE A SPIRALE	SPIRAL SCREW	SPIRALSCHRAUBE	1242
95	1252240	ANELLO FERMA IMBUTO	FUNNEL-BLOCKING RING	RING ZUM TRICHTERVERSCHLUSS	1242
96	1252241	CATENA PER ANELLO	RING CHAIN	RINGKETTE	1242
111	1252244	ASSIEME USCITA CONTENITORE CAFFÈ	HOPPER OUTLET ASSEMBLY	GRUPPE FÜR KAFFEEBOHNENBEHÄLTERAUSGANG	1243
114	1252245	CERCHIO SUPPLEMENTARE	ADDITIONAL RING	ZUSATZRING	1243
115	1252246	PERNO DI REGOLAZIONE PER MOLLE	SPRING ADJUSTMENT PIN	BOLZEN ZUR FEDEREINSTELLUNG	1243
116	1252247	PROTEZIONE INTERNA CONTENITORE CAFFÈ	FINGER PROTECTION	INNERER SCHUTZ FÜR KAFFEEBOHNENBEHÄLTER	1243
133	1252249	GHIERA 32 mm.	NUT 32 mm	RING 32 mm	1243
137	1252252	GOMMA USCITA CAFFE'	COFFEE OUTLET RUBBER GASKET	GUMMISTÜCK FÜR KAFFEEPULVERAUSGABE	1244
138	1252253	GOMMA GHIERA DI REGOLAZIONE	ADJUSTMENT RING RUBBER GASKET	GUMMIDICHTUNG FÜR EINSTELLSCHRAUBE	1244
140	1252254	PORTA MACINE 80 mm.	BURR HOLDER 80 mm	MAHLSCHEIBENTRÄGER 80 mm	1244
143	1240961	MOTOVENTILATORE	MOTOR VENTILATOR	MOTORVENTILATOR	1197
146	1346901	TEMPORIZZATORE 0-15 MINUTI	0-15 MINUTE TIMER	SCHALTUHR 0-15 MINUTEN	1279

MACINACAFFÈ ETIOPIA
ETIOPIA COFFEE GRINDER • KAFFEEMÜHLE ETIOPIA • CU19

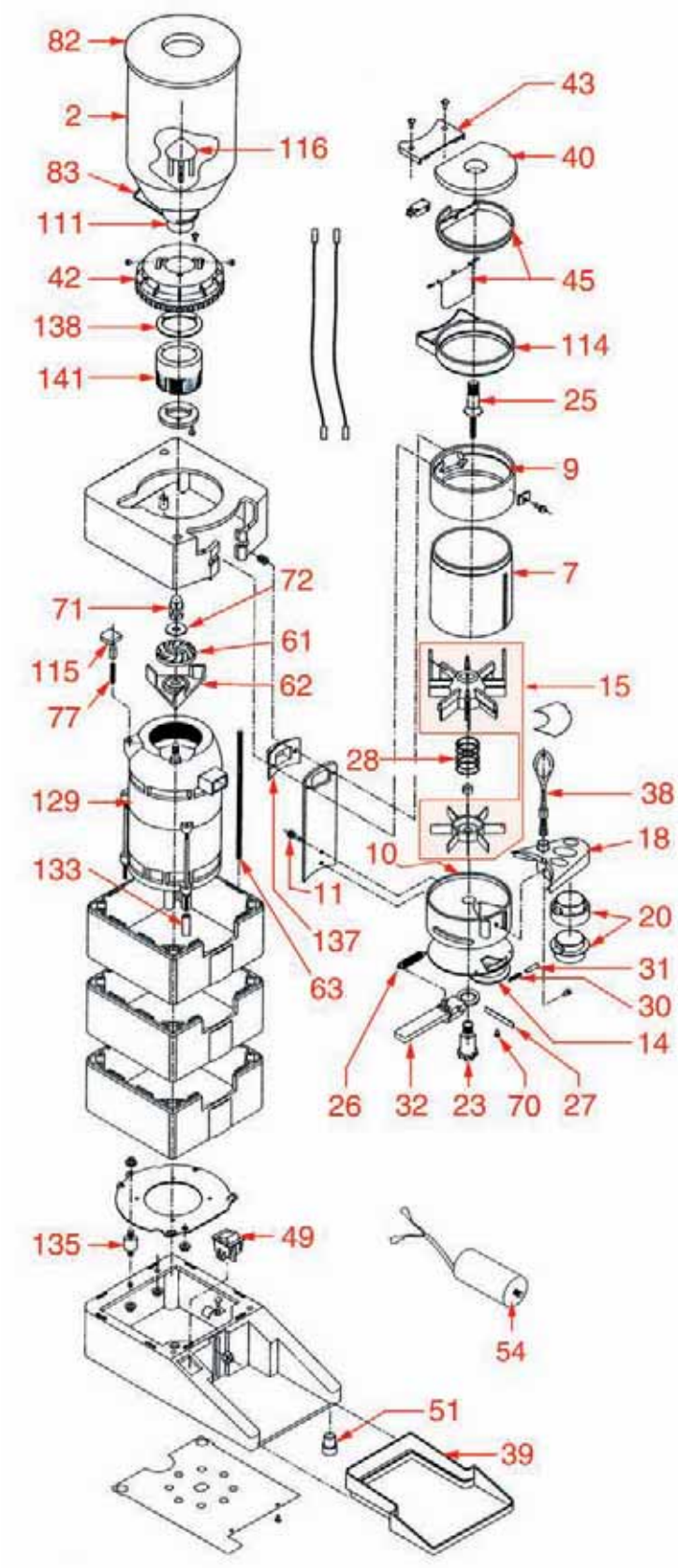

MACINACAFFÈ ETIOPIA
ETIOPIA COFFEE GRINDER • KAFFEEMÜHLE ETIOPIA • CU19

Pos.	Cod.	Descrizione	Description	Beschreibung	Pag.
2	1080932	CONTENITORE CAFFÈ 2 kg	HOPPER 2 kg	BOHNENBEHÄLTER 2 kg	1180
7	1252201	VETRO DOSATORE 600 gr.	DOSER GLASS 600 gr	PLEXIGLAS FÜR DOSIERGERÄT 600 gr	1237
9	1252203	ANELLO DOSATORE	DOSER RING	RING FÜR DOSIERGERÄT	1238
10	1090921	CORPO DOSATORE NERO	BLACK DOSER BODY	KÖRPER DOSIERGERÄT SCHWARZ	1186
11	1528901	VITE 1/4"x15 mm.	SCREW 1/4"x15 mm	SCHRAUBE 1/4"x15 mm	1291
14	1252205	TAPPO INFERIORE	LOWER LID	UNTERER DECKEL	1238
15	1343021	ASSIEME STELLE	STAR ASSEMBLY	STERNE KOMPLETT	1273
18	1385911	KIT COMPLETO PRESSA CAFFE'	COFFEE TAMPER ASSEMBLY	KAFFEEPRESSERSATZ	1285
20	1385913	PRESSINO CAFFE'	COFFEE TAMPER	KAFFEEPRESSER	1285
23	1252206	CRICCHETTO DX	PAWL RH	RECHTE KLINKE	1238
25	1252208	VITE DI REGOLAZIONE	ADJUSTMENT SCREW	EINSTELLSCHRAUBE	1238
26	1252209	MOLLA RITORNO LEVA	LEVER RETURN SPRING	RÜCKLAUFFEDER FÜR HEBEL	1238
27	1252210	PERNO DOSATORE	DOSER PIN	STIFT FÜR DOSIERGERÄT	1238
28	1252211	MOLLA PER STELLA	STAR SPRING	STERNFEDER	1239
30	1250971	MOLLA PERNO LEVA	LEVER PIN SPRING	HEBELBOLZENFEDER	1206
31	1252213	PERNO LEVA	LEVER PIN	HEBELSTIFT	1239
32	1252214	LEVA DOSATORE	DOSER LEVER	DOSIERHEBEL	1239
39	1252216	VASSOIO RACCOGLI CAFFE'	COFFEE COLLECTION TRAY	AUFFANGSCHALE FÜR KAFFEEPULVER	1239
40	1252217	TAPPO DOSATORE	DOSER LID	DECKEL FÜR DOSIERGERÄT	1239
42	1252256	GHIERA REGOLAZIONE	ADJUSTMENT RING	EINSTELLSCHRAUBE	1244
43	1252220	TAPPO PER MICRO	MICROSWITCH LID	DECKEL FÜR MIKROSCHALTER	1239
45	1252221	ANELLO CON BANDIERA IN PLASTICA	PLASTIC RING WITH FLAP	RING MIT FAHNE AUS KUNSTSTOFF	1240
51	1313916	PIEDINO IN GOMMA	RUBBER FOOT	FÜSSCHEN AUS GUMMI	1267
62	1252224	PALA ESPULSIONE CON DISCO	LOWER BURR HOLDER WITH DISK	UNTERER MAHLSCHEIBENTRÄGER MIT SCHEIBE	1240
63	1252226	DISTANZIALE M6x255 mm.	SPACER M6x255 mm	DISTANZSTÜCK M6x255 mm	1240
71	1252232	DADO PER MOLLA INFERIORE	SCREW FOR LOWER SPRING	SCHRAUBE FÜR UNTERE FEDER	1241
72	1252233	RONDELLA PER MOLLA INFERIORE	WASHER FOR LOWER SPRING	SCHEIBE FÜR UNTERE FEDER	1241
77	1250972	MOLLA DI REGOLAZIONE	CONTROL SPRING	PASSFEDER	1206
82	1252234	TAPPO CONTENITORE CAFFÈ ø 200 mm	HOPPER LID ø 200 mm	DECKEL FÜR KAFFEEBOHNENBEHÄLTER ø 200 mm	1241
111	1252244	ASSIEME USCITA CONTENITORE CAFFÈ	HOPPER OUTLET ASSEMBLY	GRUPPE FÜR KAFFEEBOHNENBEHÄLTERAUSGANG	1243
114	1252245	CERCHIO SUPPLEMENTARE	ADDITIONAL RING	ZUSATZRING	1243
115	1252246	PERNO DI REGOLAZIONE PER MOLLE	SPRING ADJUSTMENT PIN	BOLZEN ZUR FEDEREINSTELLUNG	1243
116	1252247	PROTEZIONE INTERNA CONTENITORE CAFFÈ	FINGER PROTECTION	INNERER SCHUTZ FÜR KAFFEEBOHNENBEHÄLTER	1243
129	1240959	MOTORE 1300 RPM	MOTOR 1300 RPM	MOTOR 1300 RPM	1197
133	1252249	GHIERA 32 mm.	NUT 32 mm	RING 32 mm	1243
135	1252250	AMMORTIZZATORE	SHOCK ABSORBER	DÄMPFER	1244
137	1252252	GOMMA USCITA CAFFE'	COFFEE OUTLET RUBBER GASKET	GUMMISTÜCK FÜR KAFFEEPULVERAUSGABE	1244
138	1252253	GOMMA GHIERA DI REGOLAZIONE	ADJUSTMENT RING RUBBER GASKET	GUMMIDICHTUNG FÜR EINSTELLSCHRAUBE	1244
141	1252255	PORTA MACINE 80 mm.	BURR HOLDER 80 mm	MAHLSCHEIBENTRÄGER 80 mm	1244

MACINACAFFÈ JAMAICA
JAMAICA COFFEE GRINDER • KAFFEEMÜHLE JAMAICA • CU20

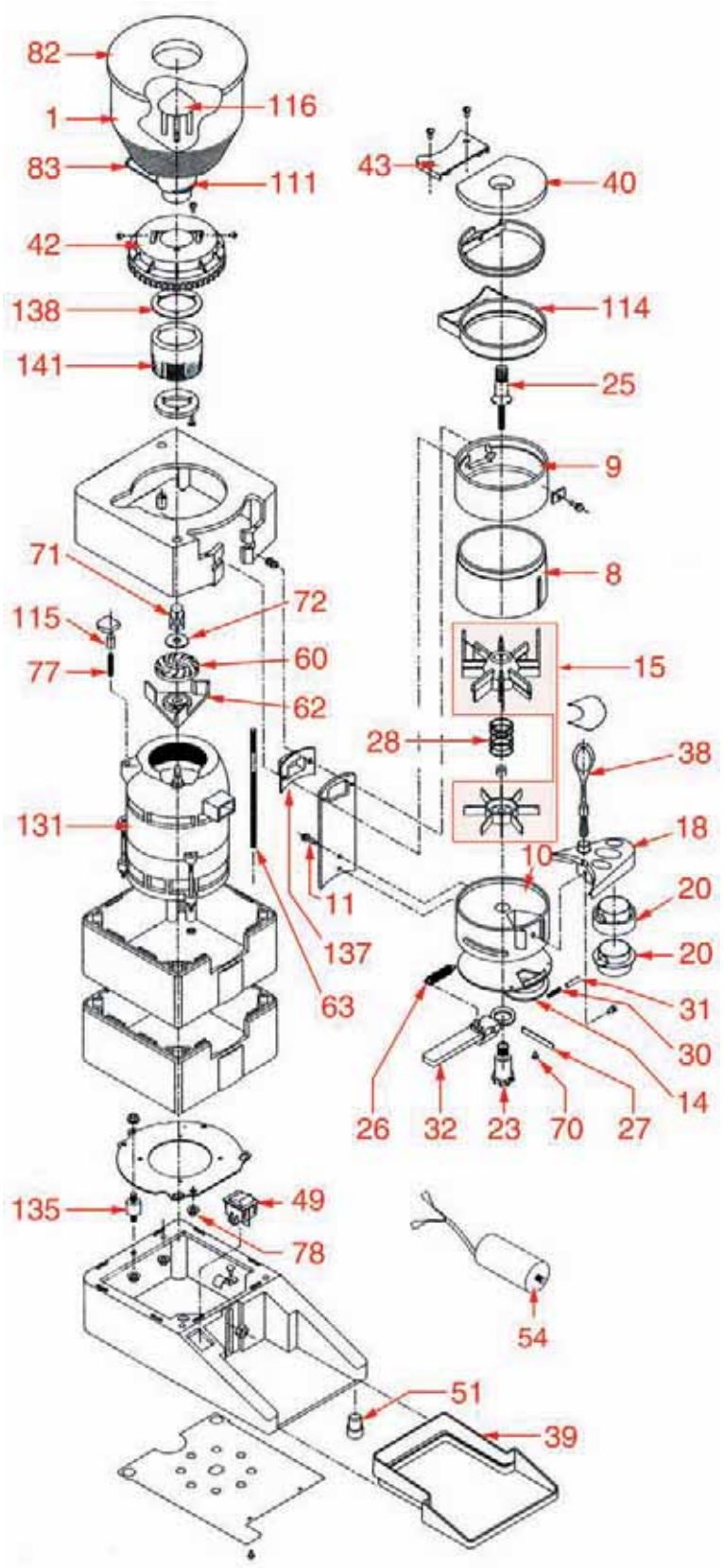

Posizioni senza cod. LF: a richiesta • Positions without LF Code No.: upon request • Abbildungen ohne LF Bestell-Nr.:auf Anfrage

MACINACAFFÈ JAMAICA
JAMAICA COFFEE GRINDER • KAFFEEMÜHLE JAMAICA • CU20

Pos.	Cod.	Descrizione	Description	Beschreibung	Pag.
1	1080931	CONTENITORE CAFFÈ 1 kg	HOPPER 1 kg	BOHNENBEHÄLTER 1 kg	1180
8	1252202	VETRO DOSATORE 300 gr.	DOSER GLASS 300 gr	PLEXIGLAS FÜR DOSIERGERÄT 300 gr	1237
9	1252203	ANELLO DOSATORE	DOSER RING	RING FÜR DOSIERGERÄT	1238
10	1090921	CORPO DOSATORE NERO	BLACK DOSER BODY	KÖRPER DOSIERGERÄT SCHWARZ	1186
11	1528901	VITE 1/4"x15 mm.	SCREW 1/4"x15 mm	SCHRAUBE 1/4"x15 mm	1291
14	1252205	TAPPO INFERIORE	LOWER LID	UNTERER DECKEL	1238
15	1343021	ASSIEME STELLE	STAR ASSEMBLY	STERNE KOMPLETT	1273
18	1385911	KIT COMPLETO PRESSA CAFFE'	COFFEE TAMPER ASSEMBLY	KAFFEEPRESSERSATZ	1285
20	1385913	PRESSINO CAFFE'	COFFEE TAMPER	KAFFEEPRESSER	1285
23	1252206	CRICCHETTO DX	PAWL RH	RECHTE KLINKE	1238
25	1252208	VITE DI REGOLAZIONE	ADJUSTMENT SCREW	EINSTELLSCHRAUBE	1238
26	1252209	MOLLA RITORNO LEVA	LEVER RETURN SPRING	RÜCKLAUFFEDER FÜR HEBEL	1238
27	1252210	PERNO DOSATORE	DOSER PIN	STIFT FÜR DOSIERGERÄT	1238
28	1252211	MOLLA PER STELLA	STAR SPRING	STERNFEDER	1239
30	1250971	MOLLA PERNO LEVA	LEVER PIN SPRING	HEBELBOLZENFEDER	1206
31	1252213	PERNO LEVA	LEVER PIN	HEBELSTIFT	1239
32	1252214	LEVA DOSATORE	DOSER LEVER	DOSIERHEBEL	1239
39	1252216	VASSOIO RACCOGLI CAFFE'	COFFEE COLLECTION TRAY	AUFFANGSCHALE FÜR KAFFEEPULVER	1239
40	1252217	TAPPO DOSATORE	DOSER LID	DECKEL FÜR DOSIERGERÄT	1239
42	1252256	GHIERA REGOLAZIONE	ADJUSTMENT RING	EINSTELLSCHRAUBE	1244
43	1252220	TAPPO PER MICRO	MICROSWITCH LID	DECKEL FÜR MIKROSCHALTER	1239
51	1313916	PIEDINO IN GOMMA	RUBBER FOOT	FÜSSCHEN AUS GUMMI	1267
62	1252224	PALA ESPULSIONE CON DISCO	LOWER BURR HOLDER WITH DISK	UNTERER MAHLSCHEIBENTRÄGER MIT SCHEIBE	1240
63	1252226	DISTANZIALE M6x255 mm.	SPACER M6x255 mm	DISTANZSTÜCK M6x255 mm	1240
71	1252232	DADO PER MOLLA INFERIORE	SCREW FOR LOWER SPRING	SCHRAUBE FÜR UNTERE FEDER	1241
72	1252233	RONDELLA PER MOLLA INFERIORE	WASHER FOR LOWER SPRING	SCHEIBE FÜR UNTERE FEDER	1241
77	1250972	MOLLA DI REGOLAZIONE	CONTROL SPRING	PASSFEDER	1206
82	1252234	TAPPO CONTENITORE CAFFÈ ø 200 mm	HOPPER LID ø 200 mm	DECKEL FÜR KAFFEEBOHNENBEHÄLTER ø 200 mm	1241
111	1252244	ASSIEME USCITA CONTENITORE CAFFÈ	HOPPER OUTLET ASSEMBLY	GRUPPE FÜR KAFFEEBOHNENBEHÄLTERAUSGANG	1243
114	1252245	CERCHIO SUPPLEMENTARE	ADDITIONAL RING	ZUSATZRING	1243
115	1252246	PERNO DI REGOLAZIONE PER MOLLE	SPRING ADJUSTMENT PIN	BOLZEN ZUR FEDEREINSTELLUNG	1243
116	1252247	PROTEZIONE INTERNA CONTENITORE CAFFÈ	FINGER PROTECTION	INNERER SCHUTZ FÜR KAFFEEBOHNENBEHÄLTER	1243
131	1240960	MOTORE 1300 RPM	MOTOR 1300 RPM	MOTOR 1300 RPM	1197
135	1252250	AMMORTIZZATORE	SHOCK ABSORBER	DÄMPFER	1244
137	1252252	GOMMA USCITA CAFFE'	COFFEE OUTLET RUBBER GASKET	GUMMISTÜCK FÜR KAFFEEPULVERAUSGABE	1244
138	1252253	GOMMA GHIERA DI REGOLAZIONE	ADJUSTMENT RING RUBBER GASKET	GUMMIDICHTUNG FÜR EINSTELLSCHRAUBE	1244
141	1252255	PORTA MACINE 80 mm.	BURR HOLDER 80 mm	MAHLSCHEIBENTRÄGER 80 mm	1244

MACINACAFFÈ BIMOTOR
BIMOTOR COFFEE GRINDER • KAFFEEMÜHLE BIMOTOR • CU21

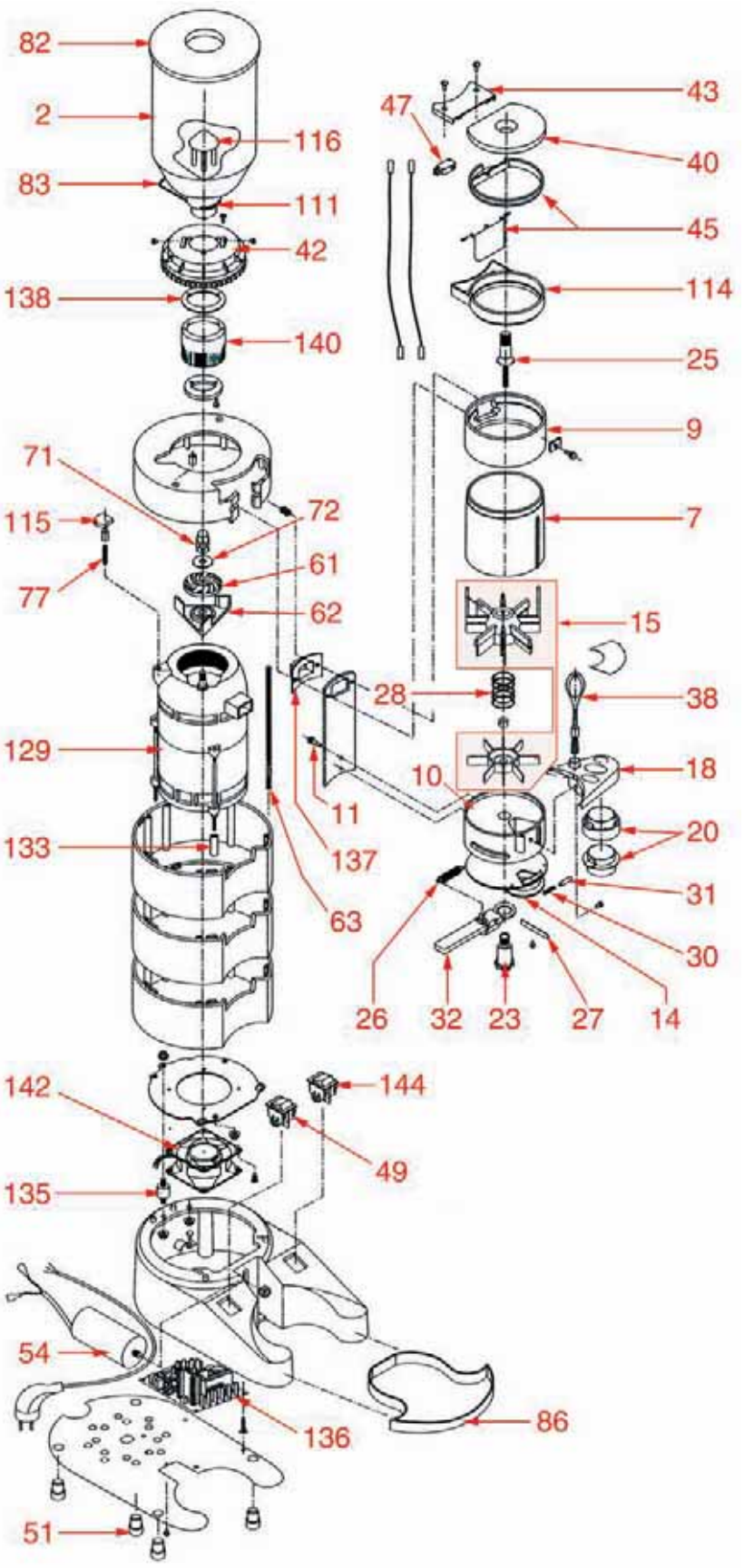

MACINACAFFÈ BIMOTOR
BIMOTOR COFFEE GRINDER • KAFFEEMÜHLE BIMOTOR • CU21

Pos.	Cod.	Descrizione	Description	Beschreibung	Pag.
2	1080932	CONTENITORE CAFFÈ 2 kg	HOPPER 2 kg	BOHNENBEHÄLTER 2 kg	1180
7	1252201	VETRO DOSATORE 600 gr.	DOSER GLASS 600 gr	PLEXIGLAS FÜR DOSIERGERÄT 600 gr	1237
9	1252203	ANELLO DOSATORE	DOSER RING	RING FÜR DOSIERGERÄT	1238
10	1090921	CORPO DOSATORE NERO	BLACK DOSER BODY	KÖRPER DOSIERGERÄT SCHWARZ	1186
11	1528901	VITE 1/4"x15 mm.	SCREW 1/4"x15 mm	SCHRAUBE 1/4"x15 mm	1291
14	1252205	TAPPO INFERIORE	LOWER LID	UNTERER DECKEL	1238
15	1343021	ASSIEME STELLE	STAR ASSEMBLY	STERNE KOMPLETT	1273
18	1385911	KIT COMPLETO PRESSA CAFFE'	COFFEE TAMPER ASSEMBLY	KAFFEEPRESSERSATZ	1285
20	1385913	PRESSINO CAFFE'	COFFEE TAMPER	KAFFEEPRESSER	1285
23	1252206	CRICCHETTO DX	PAWL RH	RECHTE KLINKE	1238
25	1252208	VITE DI REGOLAZIONE	ADJUSTMENT SCREW	EINSTELLSCHRAUBE	1238
26	1252209	MOLLA RITORNO LEVA	LEVER RETURN SPRING	RÜCKLAUFFEDER FÜR HEBEL	1238
27	1252210	PERNO DOSATORE	DOSER PIN	STIFT FÜR DOSIERGERÄT	1238
28	1252211	MOLLA PER STELLA	STAR SPRING	STERNFEDER	1239
30	1250971	MOLLA PERNO LEVA	LEVER PIN SPRING	HEBELBOLZENFEDER	1206
31	1252213	PERNO LEVA	LEVER PIN	HEBELSTIFT	1239
32	1252214	LEVA DOSATORE	DOSER LEVER	DOSIERHEBEL	1239
40	1252217	TAPPO DOSATORE	DOSER LID	DECKEL FÜR DOSIERGERÄT	1239
42	1252256	GHIERA REGOLAZIONE	ADJUSTMENT RING	EINSTELLSCHRAUBE	1244
43	1252220	TAPPO PER MICRO	MICROSWITCH LID	DECKEL FÜR MIKROSCHALTER	1239
45	1252221	ANELLO CON BANDIERA IN PLASTICA	PLASTIC RING WITH FLAP	RING MIT FAHNE AUS KUNSTSTOFF	1240
47	1240952	MICROINTERRUTTORE AUTOMATICO	AUTOMATIC MICROSWITCH	AUTOMATISCHER MIKROSCHALTER	1195
51	1313916	PIEDINO IN GOMMA	RUBBER FOOT	FÜSSCHEN AUS GUMMI	1267
62	1252224	PALA ESPULSIONE CON DISCO	LOWER BURR HOLDER WITH DISK	UNTERER MAHLSCHEIBENTRÄGER MIT SCHEIBE	1240
63	1252226	DISTANZIALE M6x255 mm.	SPACER M6x255 mm	DISTANZSTÜCK M6x255 mm	1240
71	1252232	DADO PER MOLLA INFERIORE	SCREW FOR LOWER SPRING	SCHRAUBE FÜR UNTERE FEDER	1241
72	1252233	RONDELLA PER MOLLA INFERIORE	WASHER FOR LOWER SPRING	SCHEIBE FÜR UNTERE FEDER	1241
77	1250972	MOLLA DI REGOLAZIONE	CONTROL SPRING	PASSFEDER	1206
82	1252234	TAPPO CONTENITORE CAFFÈ ø 200 mm	HOPPER LID ø 200 mm	DECKEL FÜR KAFFEEBOHNENBEHÄLTER ø 200 mm	1241
86	1252235	VASSOIO	TRAY	SCHALE	1242
111	1252244	ASSIEME USCITA CONTENITORE CAFFÈ	HOPPER OUTLET ASSEMBLY	GRUPPE FÜR KAFFEEBOHNENBEHÄLTERAUSGANG	1243
114	1252245	CERCHIO SUPPLEMENTARE	ADDITIONAL RING	ZUSATZRING	1243
115	1252246	PERNO DI REGOLAZIONE PER MOLLE	SPRING ADJUSTMENT PIN	BOLZEN ZUR FEDEREINSTELLUNG	1243
116	1252247	PROTEZIONE INTERNA CONTENITORE CAFFÈ	FINGER PROTECTION	INNERER SCHUTZ FÜR KAFFEEBOHNENBEHÄLTER	1243
129	1240959	MOTORE 1300 RPM	MOTOR 1300 RPM	MOTOR 1300 RPM	1197
133	1252249	GHIERA 32 mm.	NUT 32 mm	RING 32 mm	1243
135	1252250	AMMORTIZZATORE	SHOCK ABSORBER	DÄMPFER	1244
136	1252251	SCHEDA ELETTRONICA	PRINTED CIRCUIT BOARD	ELEKTRONISCHE KARTE	1244
137	1252252	GOMMA USCITA CAFFE'	COFFEE OUTLET RUBBER GASKET	GUMMISTÜCK FÜR KAFFEEPULVERAUSGABE	1244
138	1252253	GOMMA GHIERA DI REGOLAZIONE	ADJUSTMENT RING RUBBER GASKET	GUMMIDICHTUNG FÜR EINSTELLSCHRAUBE	1244
140	1252254	PORTA MACINE 80 mm.	BURR HOLDER 80 mm	MAHLSCHEIBENTRÄGER 80 mm	1244
142	1240961	MOTOVENTILATORE	MOTOR VENTILATOR	MOTORVENTILATOR	1197
144	1319933	PULSANTE	BUTTON	TASTE	1269

MACINACAFFÈ SPECIAL BAR
SPECIAL BAR COFFEE GRINDER • KAFFEEMÜHLE SPECIAL BAR • CU15

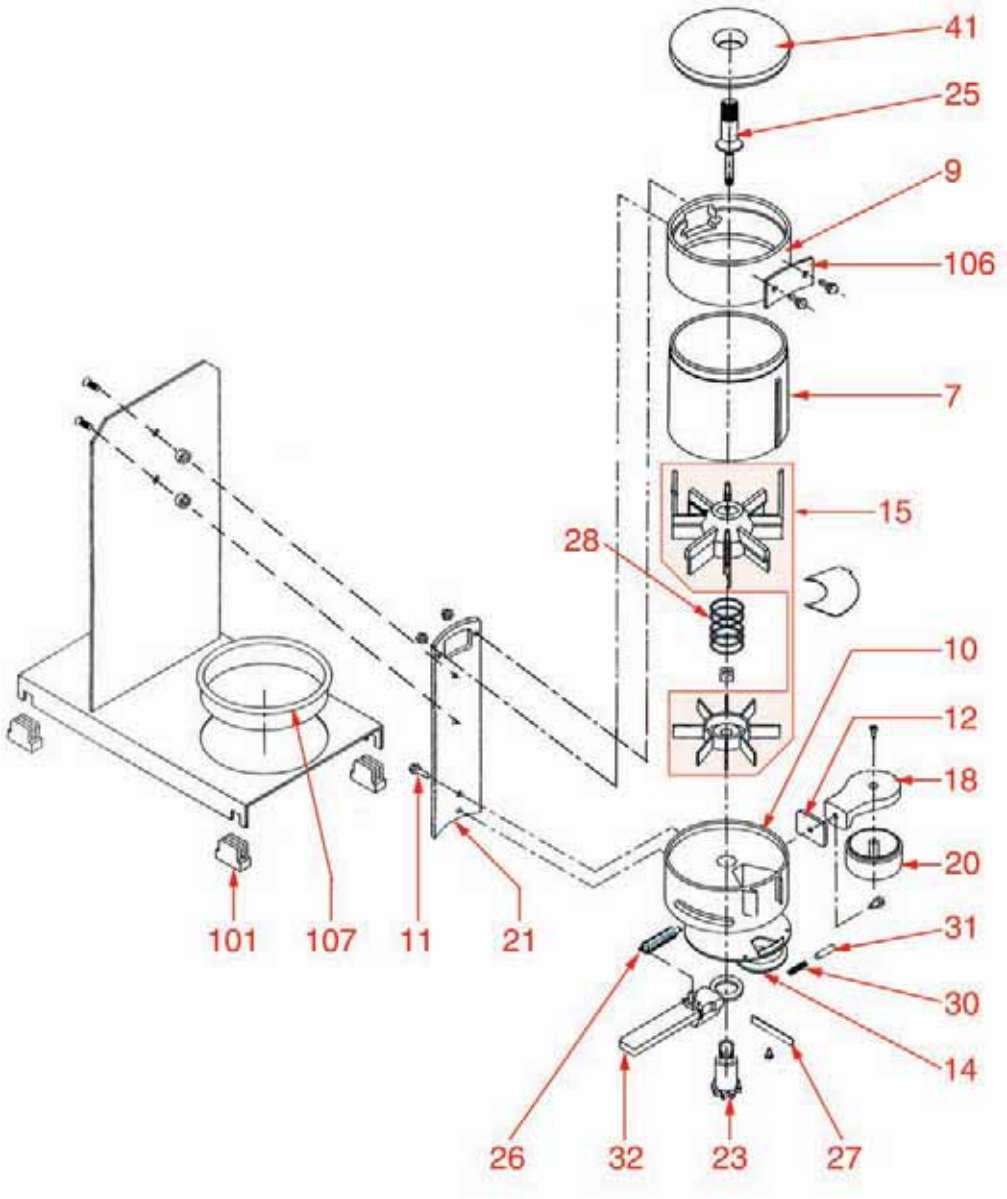

MACINACAFFÈ SPECIAL BAR
SPECIAL BAR COFFEE GRINDER • KAFFEEMÜHLE SPECIAL BAR • CU15

Pos.	Cod.	Descrizione	Description	Beschreibung	Pag.
7	1252201	VETRO DOSATORE 600 gr.	DOSER GLASS 600 gr	PLEXIGLAS FÜR DOSIERGERÄT 600 gr	1237
9	1252203	ANELLO DOSATORE	DOSER RING	RING FÜR DOSIERGERÄT	1238
10	1090921	CORPO DOSATORE NERO	BLACK DOSER BODY	KÖRPER DOSIERGERÄT SCHWARZ	1186
11	1528901	VITE 1/4"x15 mm.	SCREW 1/4"x15 mm	SCHRAUBE 1/4"x15 mm	1291
12	1252204	PIASTRA RETTANGOLARE M6x1	RECTANGULAR PLATE M6x1	RECHTECKIGE PLATTE M6x1	1238
14	1252205	TAPPO INFERIORE	LOWER LID	UNTERER DECKEL	1238
15	1343021	ASSIEME STELLE	STAR ASSEMBLY	STERNE KOMPLETT	1273
18	1385911	KIT COMPLETO PRESSA CAFFE'	COFFEE TAMPER ASSEMBLY	KAFFEEPRESSERSATZ	1285
20	1385913	PRESSINO CAFFE'	COFFEE TAMPER	KAFFEEPRESSER	1285
23	1252206	CRICCHETTO DX	PAWL RH	RECHTE KLINKE	1238
25	1252208	VITE DI REGOLAZIONE	ADJUSTMENT SCREW	EINSTELLSCHRAUBE	1238
26	1252209	MOLLA RITORNO LEVA	LEVER RETURN SPRING	RÜCKLAUFFEDER FÜR HEBEL	1238
27	1252210	PERNO DOSATORE	DOSER PIN	STIFT FÜR DOSIERGERÄT	1238
28	1252211	MOLLA PER STELLA	STAR SPRING	STERNFEDER	1239
30	1250971	MOLLA PERNO LEVA	LEVER PIN SPRING	HEBELBOLZENFEDER	1206
31	1252213	PERNO LEVA	LEVER PIN	HEBELSTIFT	1239
32	1252214	LEVA DOSATORE	DOSER LEVER	DOSIERHEBEL	1239
41	1252218	TAPPO DOSATORE	DOSER LID	DECKEL FÜR DOSIERGERÄT	1239
101	1313917	PIEDINO IN GOMMA RETTANGOLARE	RECTANGULAR RUBBER FOOT	RECHTECKIGES FÜSSCHEN AUS GUMMI	1267
107	1252243	VASSOIO CIRCOLARE	ROUND TRAY	RUNDSCHALE	1243

DOSATORE
DOSING COMPARTMENT • DOSIERGERÄT • CU03

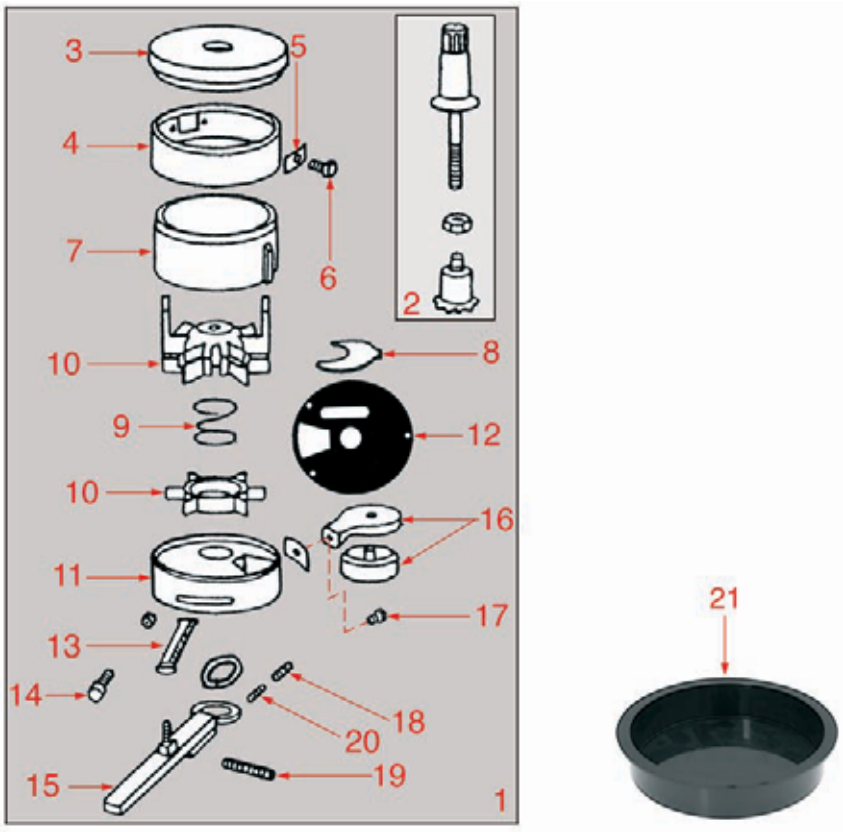

DOSATORE
DOSING COMPARTMENT • DOSIERGERÄT • CU03

Pos.	Cod.	Descrizione	Description	Beschreibung	Pag.
1	1090911	DOSATORE COMPLETO	COMPLETE DOSER	DOSIERGERÄT KOMPLETT	1185
1	1090912	DOSATORE COMPLETO AUTOMATICO	AUTOMATIC COMPLETE DOSER	AUTOMATISCHES DOSIERGERÄT KOMPLETT	1185
2	1324918	PERNO ARRESTO	PAWL ROD ASSEMBLY	SPERRBOLZEN	1270
3	1252218	TAPPO DOSATORE	DOSER LID	DECKEL FÜR DOSIERGERÄT	1239
3	1252565	COPERCHIO CONTENITORE CAFFÈ ø 120 mm	HOPPER LID ø 120 mm	DECKEL F/KAFFEEBOHNENBEHÄLTER ø 120 mm	1257
4	1252203	ANELLO DOSATORE	DOSER RING	RING FÜR DOSIERGERÄT	1238
7	1252201	VETRO DOSATORE 600 gr.	DOSER GLASS 600 gr	PLEXIGLAS FÜR DOSIERGERÄT 600 gr	1237
7	1252562	SERBATOIO PLASTICA NUOVO	PLASTIC DOSER CYLINDER - NEW	KUNSTSTOFFBEHÄLTER NEU	1256
8	1252563	LAMIERINO DOSATORE	CLOSING SECTOR	BLECHTEIL FÜR DOSIERGERÄT	1256
9	1252211	MOLLA PER STELLA	STAR SPRING	STERNFEDER	1239
10	1343021	ASSIEME STELLE	STAR ASSEMBLY	STERNE KOMPLETT	1273
11	1090921	CORPO DOSATORE NERO	BLACK DOSER BODY	KÖRPER DOSIERGERÄT SCHWARZ	1186
12	1439816	TAPPO INFERIORE	LOWER LID	UNTERER DECKEL	1287
13	1250916	MOLLA PER LEVA	LEVER SPRING	FEDER FÜR HEBEL	1203
13	1250919	MOLLA RITORNO DOSATORE	DOSER RETURN SPRING	RÜCKLAUFFEDER FÜR DOSIERGERÄT	1203
15	1252214	LEVA DOSATORE	DOSER LEVER	DOSIERHEBEL	1239
16	1385531	PRESSINO CAFFÈ COMPLETO	COFFEE TAMPER ASSEMBLY	KAFFEEPRESSER KOMPLETT	1284
17	1528626	VITE PRESSACAFFÈ	COFFEE TAMPER SCREW	SCHRAUBE FÜR KAFFEEPRESSER	1290
18	1250971	MOLLA PERNO LEVA	LEVER PIN SPRING	HEBELBOLZENFEDER	1206
19	1252210	PERNO DOSATORE	DOSER PIN	STIFT FÜR DOSIERGERÄT	1238
20	1324916	PERNO PIGNONE	PINION PIN	BOLZEN PIGNONE	1270
21	1252572	VASSOIO TONDO	ROUND TRAY	RUNDE SCHALE	1257

MACINACAFFÈ T48

T48 COFFEE GRINDER • KAFFEEMÜHLE T48 • FZMS01

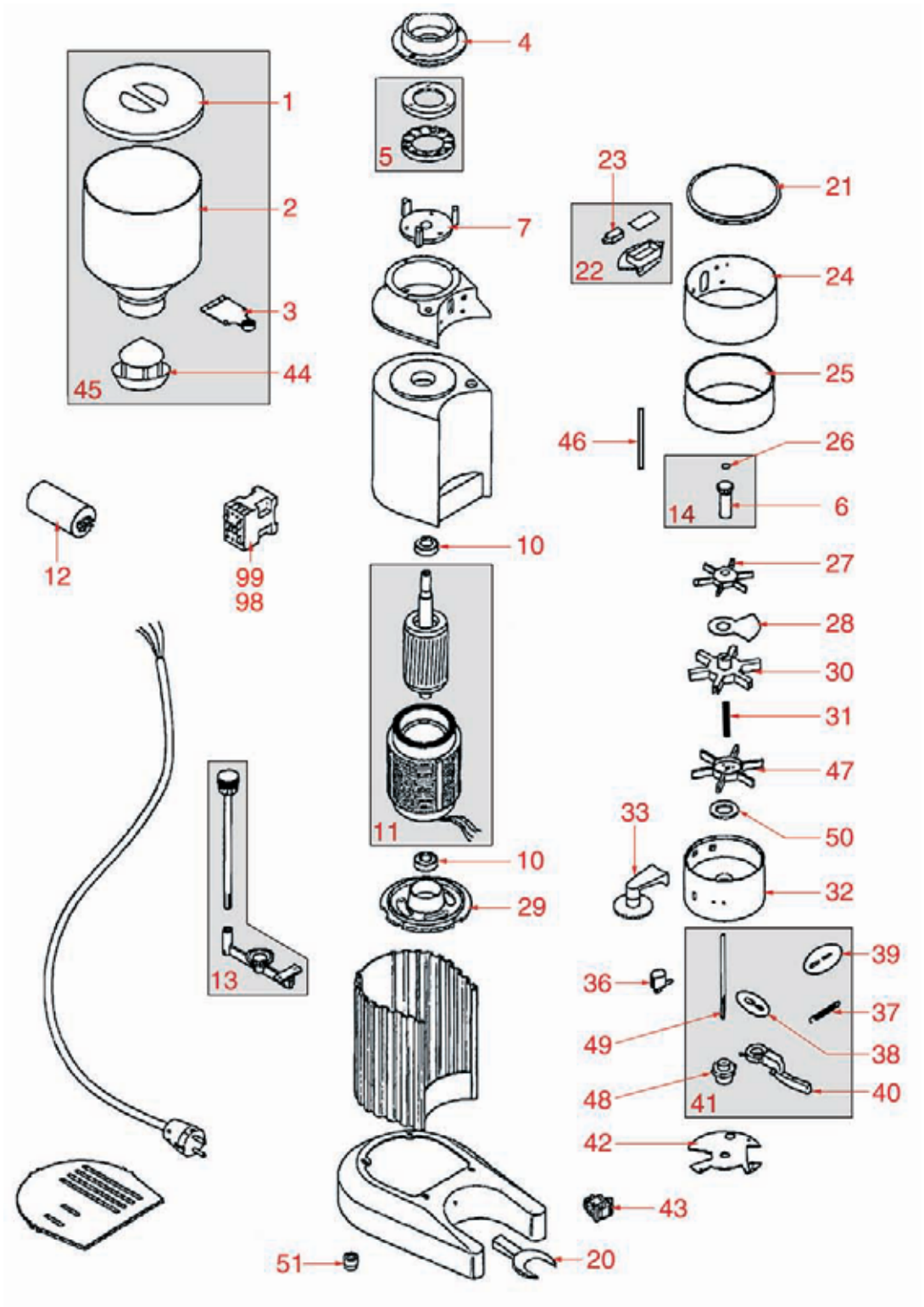

Posizioni senza cod. LF: a richiesta • Positions without LF Code No.: upon request • Abbildungen ohne LF Bestell-Nr.:auf Anfrage

MACINACAFFÈ T48

T48 COFFEE GRINDER • KAFFEEMÜHLE T48 • FZMS01

Pos.	Cod.	Descrizione	Description	Beschreibung	Pag.
1	1252116	COPERCHIO CONTENITORE CAFFÈ T48 ø 205 mm	HOPPER LID T48 ø 205 mm	DECKEL F/KAFFEEBOHNENBEHÄLTER T48 ø205mm	1230
2	1080921	CONTENITORE CAFFÈ T48	HOPPER T48	BOHNENBEHÄLTER T48	1179
3	1252117	LINGUETTA CONTENITORE CAFFÈ	CLOSING SHEET	SCHLIESSPLATTE FÜR KAFFEEBOHNENBEHÄLTER	1230
4	1251931	PORTAMACINE FISSO T48	STATIONARY BURR HOLDER T48	MAHLSCHEIBENTRÄGER T48 FEST	1220
5	1251052	COPPIA MACINE FIORENZATO DX	GRINDING BURRS FIORENZATO (PAIR) RIGHT	MAHLSCHEIBE FIORENZATO PAAR RECHTS	1208
6	1252118	DADO MESCOLATORE	ADJUSTMENT KNOB	DREHKNOPF ZUR MAHLGRADEINSTELLUNG	1230
7	1251932	PORTAMACINE ROTANTE T48	ROTATING BURR HOLDER T48	MAHLSCHEIBENTRÄGER ROTIEREND T48	1220
10	1063906	CUSCINETTO 6203-ZZ	BEARING 6203 - ZZ	LAGER 6203-ZZ	1174
11	1240944	MOTORE T48 220V	MOTOR T48 220V	MOTOR T48 220V	1194
11	1240945	MOTORE T48 380V	MOTOR T48 380V	MOTOR T48 380V	1194
12	3068027	CONDENSATORE μF 20 450V 50Hz	CAPACITOR 20 μF 450V 50Hz	KONDENSATOR μF 20 450V 50Hz	1292
13	1252119	COMANDO REGOLAZIONE MICROMETRICA T48	MICROMETER ADJUSTMENT CONTROL LEVER T48	STEUERUNG ZUR MIKROMETRISCHEN EINSTELLUN	1231
14	1252120	DADO MESCOLATORE COMPLETO	ADJUSTMENT KNOB ASSEMBLY	MISCHSTERNMUTTER KOMPLETT	1231
20	1252121	FORCELLA MACINADOSATORE	FORK	GABEL FÜR DOSIERMAHLWERK	1231
21	1252122	COPERCHIO PER DOSATORE T48	DOSER LID T48	DECKEL FÜR DOSIERGERÄT T48	1231
22	1252123	SCATOLA AUTOMATICO T48 COMPLETA	AUTOMATIC MICROSWITCH BOX ASSEMBLY T48	GEHÄUSE FÜR AUTOMATISCHEN MIKROSCHALTER	1231
23	1240943	MICROINTERRUTTORE AUTOMATICO	AUTOMATIC MICROSWITCH	AUTOMATISCHER MIKROSCHALTER	1194
24	1252124	ANELLO SUPERIORE DOSATORE T48	UPPER DOSER RING T48	OBERER RING FÜR DOSIERGERÄT T48	1231
25	1520901	VETRO SPIA DOSATORE T48	DOSER GLASS T48	PLEXIGLAS FÜR DOSIERGERÄT T48	1289
26	1252125	TAPPO PER DADO MESCOLATORE	ADJUSTMENT KNOB CAP	KAPPE FÜR MISCHSTERNMUTTER	1232
27	1252126	MESCOLATORE T48	STIRRING WHEEL T48	MISCHSTERN T48	1232
28	1252127	LAMINA COPRIDOSATURA	CLOSING SECTOR	SEKTORBLECH	1232
29	1252128	CALOTTA MOTORE T48	MOTOR COVER T48	MOTORHAUBE T48	1232
30	1343911	STELLA SUPERIORE TIPO NUOVO	UPPER STAR - NEW MODEL	OBERER STERN NEUES MODELL	1277
31	1250961	MOLLA REGISTRO DOSATURA T80	DOSING SYSTEM SPRING T80	FEDER ZUR DOSIEREINSTELLUNG T80	1205
32	1252129	SUPPORTO DOSATORE T48	DOSER BASE T48	TRÄGER FÜR DOSIERGERÄT T48	1232
33	1385546	PRESSINO ø 56 mm.	COFFEE TAMPER ø 56 mm	KAFFEEPRESSER ø 56 mm	1284
36	1252139	CONTACOLPI T48	COUNTER T48	HUBZÄHLER T48	1233
37	1250962	MOLLA RICHIAMO LEVA	LEVER RETURN SPRING	FEDER ZUM HEBELRÜCKRUF	1206
38	1250963	MOLLA AVANZAMENTO PER DOSATORE T80	DOSER SPRING T80	VORSCHUBSFEDER FÜR DOSIERGERÄT T80	1206
39	1250964	MOLLA NOTTOLINO ARRESTO DOSATORE T80	DOSER STOPPER RATCHET SPRING T80	SPERRKLINKENFEDER FÜR DOSIERGERÄT T80	1206
40	1252132	LEVA PER DOSATORE	DOSER LEVER	HEBEL FÜR DOSIERGERÄT	1232
41	1252133	LEVA DOSATORE T80/T48 COMPLETA	DOSER LEVER ASSEMBLY T80/T48	HEBEL FÜR DOSIERGERÄT T80/T48 KOMPLETT	1233
42	1252134	FONDELLO PER DOSATORE	DOSER LOWER LID	ENDSCHEIBE FÜR DOSIERGERÄT	1233
43	1319932	CAPPUCCIO INTERRUTTORE	SWITCH COVER	SCHALTERKAPPE	1269
43	3319016	INTERRUTTORE BIPOLARE ROSSO 16A 250V	RED BIPOLAR SWITCH 250V 16A	SCHALTER 2-POLIG 250V 16A ROT	1025
44	1252135	CONO DI SICUREZZA T48	FINGER PROTECTION T48	FINGERSCHUTZ T48	1233
45	1080922	CONTENITORE CAFFÈ T48 COMPLETO	COMPLETE HOPPER T48	BOHNENBEHÄLTER T48 KOMPLETT	1179
46	1252136	ASTA PER MESCOLATORE T48	STIRRING WHEEL ROD T48	STIFT FÜR MISCHSTERN T48	1233
47	1343912	STELLA INFERIORE TIPO NUOVO	LOWER STAR - NEW MODEL	UNTERER STERN NEUES MODELL	1277
48	1252137	CRICCO DESTRO PER DOSATORE	DOSER PAWL RH	RECHTE KLINKE FÜR DOSIERGERÄT	1233
49	1324908	PERNO PER DOSATORE T80/T48	PIN FOR DOSER T80/T48	BOLZEN FÜR DOSIERGERÄT T80/T48	1270
50	1252138	RONDELLA IN PLASTICA PER DOSATORE	DOSER PLASTIC WASHER	KUNSTSTOFFSCHEIBE FÜR DOSIERGERÄT	1233
51	1313911	PIEDINI T48/T82/T65	FOOT T48/T82/T65	FÜSSCHEN T48/T82/T65	1267
98	1354906	CONTATTORE GH MC 3 10 AL 3 9A 400V	REMOTE CONTROL SWITCH 380V	SCHÜTZ 380V	1280
99	1354907	CONTATTORE AB 100 M05N 3 220V	REMOTE CONTROL SWITCH AB 100 M05N 3 220V	SCHÜTZ AB 100 M05N 3 220V	890

MACINACAFFÈ T80

T80 COFFEE GRINDER • KAFFEEMÜHLE T80 • FZMS02

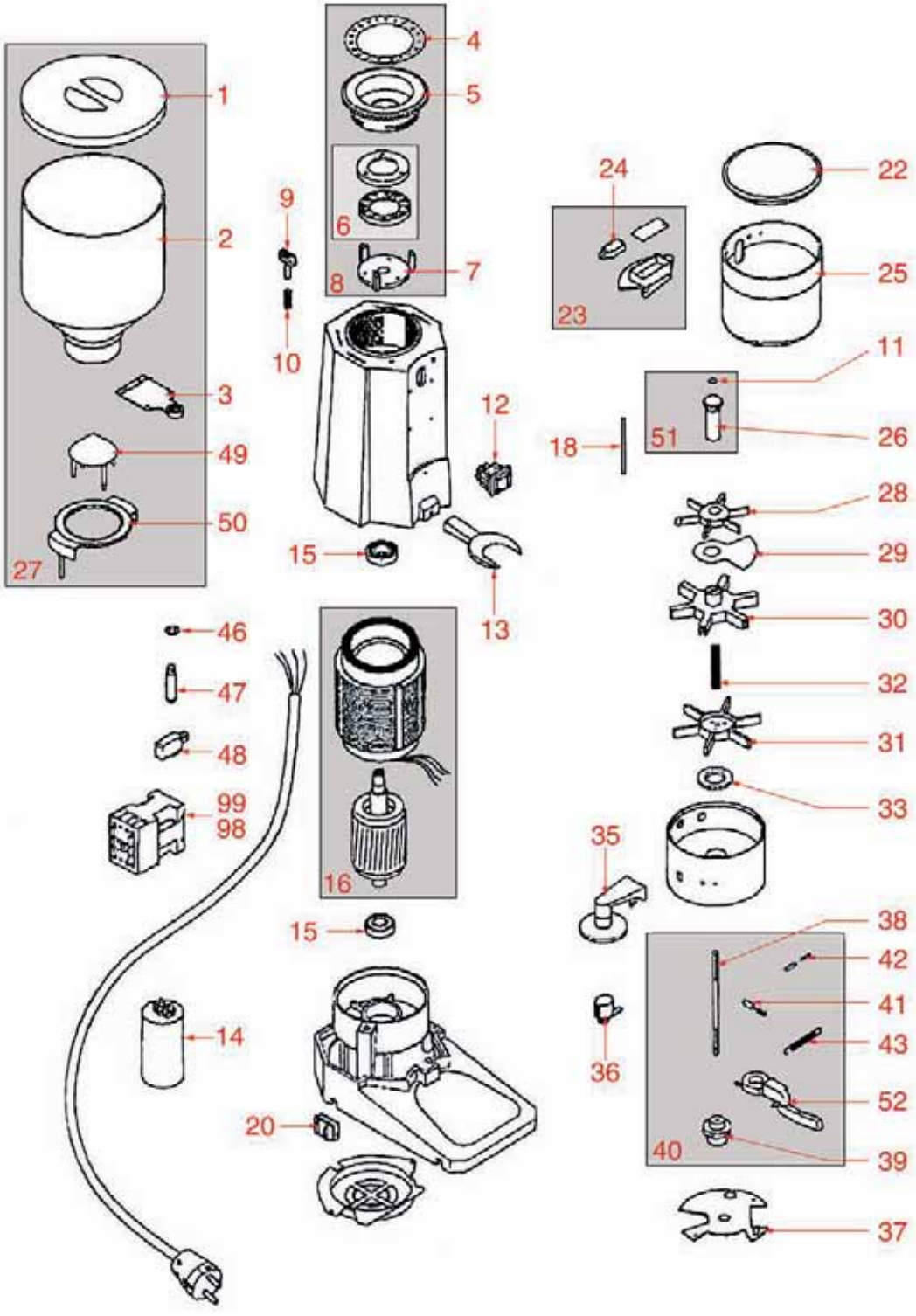

Posizioni senza cod. LF: a richiesta • Positions without LF Code No.: upon request • Abbildungen ohne LF Bestell-Nr.:auf Anfrage

MACINACAFFÈ T80

T80 COFFEE GRINDER • KAFFEEMÜHLE T80 • FZMS02

Pos.	Cod.	Descrizione	Description	Beschreibung	Pag.
1	1252141	COPERCHIO CONTENITORE CAFFÈ T80 ø 180 mm	HOPPER LID T80 ø 180 mm	DECKEL F/KAFFEEBOHNENBEHÄLTER T80 ø180mm	1234
2	1080926	CONTENITORE CAFFÈ T80	HOPPER T80	BOHNENBEHÄLTER T80	1179
3	1252117	LINGUETTA CONTENITORE CAFFÈ	CLOSING SHEET	SCHLIESSPLATTE FÜR KAFFEEBOHNENBEHÄLTER	1230
4	1252142	TARGHETTA MACINATURA T80	GRIND SELECTION LABEL T80	SCHILD FÜR MAHLGRADEINSTELLUNG	1234
5	1252143	GHIERA T80	RING T80	EINSTELLSCHRAUBE T80	1234
6	1251051	COPPIA MACINE FIORENZATO DX	GRINDING BURRS FIORENZATO (PAIR) RIGHT	MAHLSCHEIBE FIORENZATO PAAR RECHTS	1208
7	1251936	PORTA MACINE ROTANTE T80	ROTATING BURR HOLDER T80	MAHLSCHEIBENTRÄGER ROTIEREND T80	1221
8	1251937	PORTA MACINE ROTANTE T80 COMPLETO	ROTATING BURR HOLDER ASSEMBLY T80	MAHLSCHEIBENTRÄGER ROTIEREND T80 KOMPLET	1221
9	1252144	NOTTOLINO ARRESTO GHIERA	RING-RETAINING RATCHET	SPERRKLINKE FÜR EINSTELLSCHRAUBE	1234
10	1250966	MOLLA NOTTOLINO ARRESTO GHIERA	RING STOPPER RATCHET SPRING	SPERRKLINKENFEDER FÜR RING	1206
11	1252125	TAPPO PER DADO MESCOLATORE	ADJUSTMENT KNOB CAP	KAPPE FÜR MISCHSTERNMUTTER	1232
12	1319932	CAPPUCCIO INTERRUTTORE	SWITCH COVER	SCHALTERKAPPE	1269
12	3319012	INTERRUTTORE BIPOLARE VERDE 16A 250V	GREEN BIPOLAR SWITCH 250V 16A	DRUCKSCHALTER 2-POLIG 16A 250V GRÜN	1025
13	1252121	FORCELLA MACINADOSATORE	FORK	GABEL FÜR DOSIERMAHLWERK	1231
14	3068024	CONDENSATORE 16µF 450V 50Hz	CAPACITOR 16µF 450V 50Hz	KONDENSATOR 16µF 450V 50Hz	1292
15	1063906	CUSCINETTO 6203-ZZ	BEARING 6203 - ZZ	LAGER 6203-ZZ	1174
16	1240947	MOTORE T80 220V COMPLETO	MOTOR ASSEMBLY T80 220V	MOTOR T80 220V KOMPLETT	1195
16	1240948	MOTORE T80 220V/F 380V COMPLETO	MOTOR ASSEMBLY 220V/F 380V	MOTOR T80 220V/F 380V KOMPLETT	1195
18	1252140	ASTA PER MESCOLATORE T80	STIRRING WHEEL ROD T80	STIFT FÜR MISCHSTERN T80	1233
20	1313912	PIEDINO T80	FOOT T80	FÜSSCHEN T80	1267
22	1252150	COPERCHIO DOSATORE T80	DOSER LID T80	DECKEL FÜR DOSIERGERÄT T80	1235
23	1252151	SCATOLA AUTOMATICO T80 COMPLETA	AUTOMATIC MICROSWITCH BOX ASSEMBLY T80	GEHÄUSE FÜR AUTOMATISCHEN MIKROSCHALTER	1235
24	1240943	MICROINTERRUTTORE AUTOMATICO	AUTOMATIC MICROSWITCH	AUTOMATISCHER MIKROSCHALTER	1194
25	1520902	VETRO SPIA T80	DOSER GLASS T80	PLEXIGLAS T80	1289
26	1252118	DADO MESCOLATORE	ADJUSTMENT KNOB	DREHKNOPF ZUR MAHLGRADEINSTELLUNG	1230
27	1080927	CONTENITORE CAFFÈ T80 COMPLETO	COMPLETE HOPPER T80	BOHNENBEHÄLTER T80 KOMPLETT	1180
28	1252126	MESCOLATORE T48	STIRRING WHEEL T48	MISCHSTERN T48	1232
29	1252127	LAMINA COPRIDOSATURA	CLOSING SECTOR	SEKTORBLECH	1232
30	1343911	STELLA SUPERIORE TIPO NUOVO	UPPER STAR - NEW MODEL	OBERER STERN NEUES MODELL	1277
31	1343912	STELLA INFERIORE TIPO NUOVO	LOWER STAR - NEW MODEL	UNTERER STERN NEUES MODELL	1277
32	1250961	MOLLA REGISTRO DOSATURA T80	DOSING SYSTEM SPRING T80	FEDER ZUR DOSIEREINSTELLUNG T80	1205
33	1252138	RONDELLA IN PLASTICA PER DOSATORE	DOSER PLASTIC WASHER	KUNSTSTOFFSCHEIBE FÜR DOSIERGERÄT	1233
35	1385546	PRESSINO ø 56 mm.	COFFEE TAMPER ø 56 mm	KAFFEEPRESSER ø 56 mm	1284
36	1252139	CONTACOLPI T48	COUNTER T48	HUBZÄHLER T48	1233
37	1252134	FONDELLO PER DOSATORE	DOSER LOWER LID	ENDSCHEIBE FÜR DOSIERGERÄT	1233
38	1324908	PERNO PER DOSATORE T80/T48	PIN FOR DOSER T80/T48	BOLZEN FÜR DOSIERGERÄT T80/T48	1270
39	1252137	CRICCO DESTRO PER DOSATORE	DOSER PAWL RH	RECHTE KLINKE FÜR DOSIERGERÄT	1233
40	1252133	LEVA DOSATORE T80/T48 COMPLETA	DOSER LEVER ASSEMBLY T80/T48	HEBEL FÜR DOSIERGERÄT T80/T48 KOMPLETT	1233
41	1250963	MOLLA AVANZAMENTO PER DOSATORE T80	DOSER SPRING T80	VORSCHUBSFEDER FÜR DOSIERGERÄT T80	1206
41	1252130	NOTTOLINO DI AVANZAMENTO D6	FEEDING PAL D6	VORSCHUBSPERRKLINKE D6	1232
42	1252131	NOTTOLINO DI ARRESTO D4	CATCH D4	SPERRKLINKE D4	1232
43	1250962	MOLLA RICHIAMO LEVA	LEVER RETURN SPRING	FEDER ZUM HEBELRÜCKRUF	1206
46	1252149	GHIERA PORTAMICRO DI SICUREZZA T80	SAFETY MICROSWITCH HOLDER RING T80	NUTMUTTER FÜR SICHERHEITSMIKROSCHALTER T	1235
47	1240946	PORTAMICRO DI SICUREZZA T80	SAFETY MICROSWITCH HOLDER T80	TRÄGER FÜR SICHERHEITSMIKROSCHALTER T80	1195
48	1240949	MICROINTERRUTTORE T80 CE SICUREZZA	MICROSWITCH T80 CE SAFETY	SICHERHEITSMIKROSCHALTER T80 CE	1195
49	1252147	CONO DI PROTEZIONE T80	FINGER PROTECTION T80	SCHUTZKEGEL T80	1235
50	1252148	ANELLO DI SICUREZZA CAMPANA T80	HOPPER SAFETY RING T80	SICHERUNGSRING FÜR KAFFEEBOHNENBEHÄLTER	1235
51	1252120	DADO MESCOLATORE COMPLETO	ADJUSTMENT KNOB ASSEMBLY	MISCHSTERNMUTTER KOMPLETT	1231
52	1252132	LEVA PER DOSATORE	DOSER LEVER	HEBEL FÜR DOSIERGERÄT	1232
98	1354906	CONTATTORE GH MC 3 10 AL 3 9A 400V	REMOTE CONTROL SWITCH 380V	SCHÜTZ 380V	1280
99	1354907	CONTATTORE AB 100 M05N 3 220V	REMOTE CONTROL SWITCH AB 100 M05N 3 220V	SCHÜTZ AB 100 M05N 3 220V	890

MACINACAFFÈ T80D

T80D COFFEE GRINDER • KAFFEEMÜHLE T80D • FZMS03

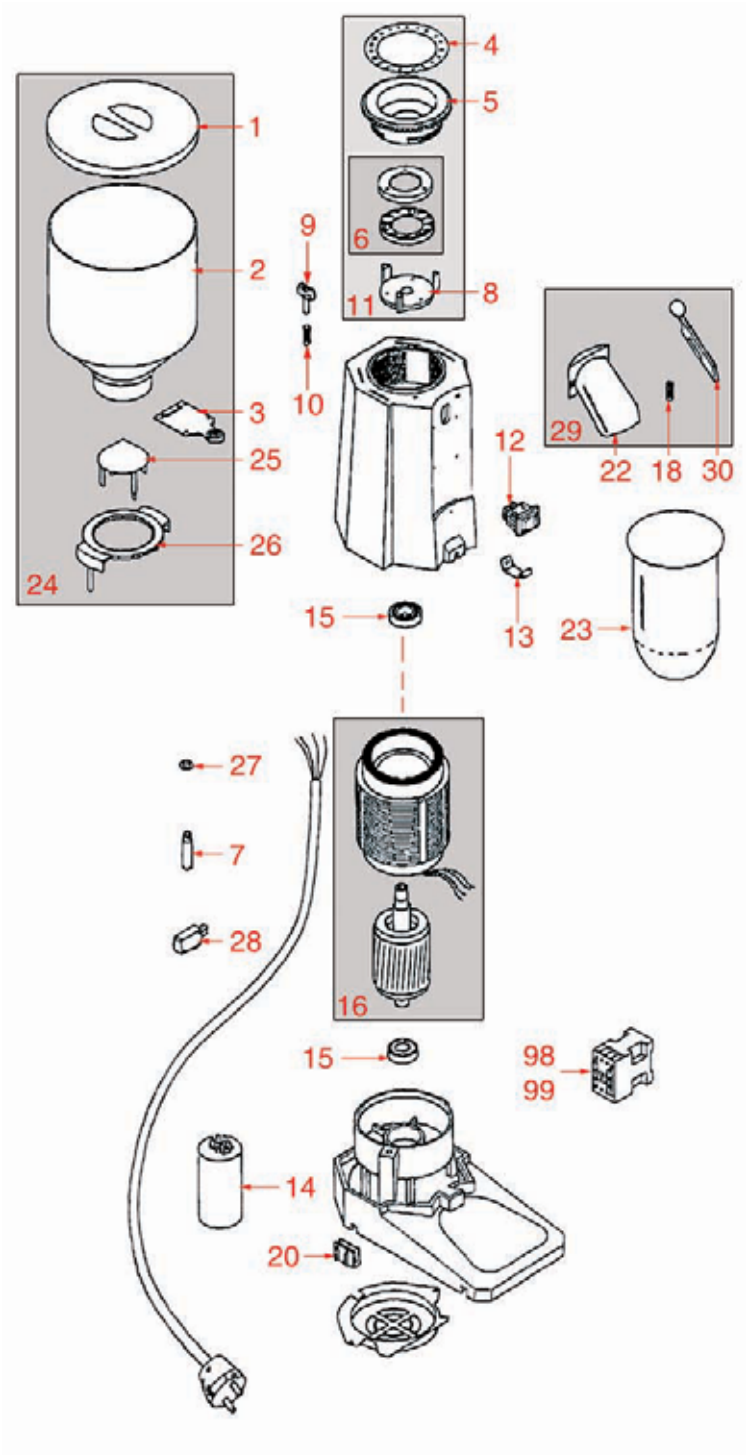

Posizioni senza cod. LF: a richiesta • Positions without LF Code No.: upon request • Abbildungen ohne LF Bestell-Nr.:auf Anfrage

MACINACAFFÈ T80D

T80D COFFEE GRINDER • KAFFEEMÜHLE T80D • FZMS03

Pos.	Cod.	Descrizione	Description	Beschreibung	Pag.
1	1252141	COPERCHIO CONTENITORE CAFFÈ T80 ø 180 mm	HOPPER LID T80 ø 180 mm	DECKEL F/KAFFEEBOHNENBEHÄLTER T80 ø180mm	1234
2	1080926	CONTENITORE CAFFÈ T80	HOPPER T80	BOHNENBEHÄLTER T80	1179
3	1252117	LINGUETTA CONTENITORE CAFFÈ	CLOSING SHEET	SCHLIESSPLATTE FÜR KAFFEEBOHNENBEHÄLTER	1230
4	1252142	TARGHETTA MACINATURA T80	GRIND SELECTION LABEL T80	SCHILD FÜR MAHLGRADEINSTELLUNG	1234
5	1252143	GHIERA T80	RING T80	EINSTELLSCHRAUBE T80	1234
6	1251051	COPPIA MACINE FIORENZATO DX	GRINDING BURRS FIORENZATO (PAIR) RIGHT	MAHLSCHEIBE FIORENZATO PAAR RECHTS	1208
7	1240946	PORTAMICRO DI SICUREZZA T80	SAFETY MICROSWITCH HOLDER T80	TRÄGER FÜR SICHERHEITSMIKROSCHALTER T80	1195
8	1251936	PORTA MACINE ROTANTE T80	ROTATING BURR HOLDER T80	MAHLSCHEIBENTRÄGER ROTIEREND T80	1221
9	1252144	NOTTOLINO ARRESTO GHIERA	RING-RETAINING RATCHET	SPERRKLINKE FÜR EINSTELLSCHRAUBE	1234
10	1250966	MOLLA NOTTOLINO ARRESTO GHIERA	RING STOPPER RATCHET SPRING	SPERRKLINKENFEDER FÜR RING	1206
11	1251937	PORTA MACINE ROTANTE T80 COMPLETO	ROTATING BURR HOLDER ASSEMBLY T80	MAHLSCHEIBENTRÄGER ROTIEREND T80 KOMPLET	1221
12	1319932	CAPPUCCIO INTERRUTTORE	SWITCH COVER	SCHALTERKAPPE	1269
12	3319012	INTERRUTTORE BIPOLARE VERDE 16A 250V	GREEN BIPOLAR SWITCH 250V 16A	DRUCKSCHALTER 2-POLIG 16A 250V GRÜN	1025
13	1250967	MOLLA REGGICONTENITORE T80/D	GLASS SPRING T80/D	FEDER FÜR BEHÄLTERSTRÄGER T80/D	1206
14	3068024	CONDENSATORE 16µF 450V 50Hz	CAPACITOR 16µF 450V 50Hz	KONDENSATOR 16µF 450V 50Hz	1292
15	1063906	CUSCINETTO 6203-ZZ	BEARING 6203 - ZZ	LAGER 6203-ZZ	1174
16	1240947	MOTORE T80 220V COMPLETO	MOTOR ASSEMBLY T80 220V	MOTOR T80 220V KOMPLETT	1195
16	1240948	MOTORE T80 220V/F 380V COMPLETO	MOTOR ASSEMBLY 220V/F 380V	MOTOR T80 220V/F 380V KOMPLETT	1195
20	1313912	PIEDINO T80	FOOT T80	FÜSSCHEN T80	1267
22	1252145	BOCCHETTA T80/D	SPOUT T80/D	ROHRSTUTZEN T80/D	1234
23	1252146	CONTENITORE MACINATURA T80/D	GRINDED COFFEE CONTAINER T80/D	BEHÄLTER FÜR KAFFEEMEHL	1234
24	1080927	CONTENITORE CAFFÈ T80 COMPLETO	COMPLETE HOPPER T80	BOHNENBEHÄLTER T80 KOMPLETT	1180
25	1252147	CONO DI PROTEZIONE T80	FINGER PROTECTION T80	SCHUTZKEGEL T80	1235
26	1252148	ANELLO DI SICUREZZA CAMPANA T80	HOPPER SAFETY RING T80	SICHERUNGSRING FÜR KAFFEEBOHNENBEHÄLTER	1235
27	1252149	GHIERA PORTAMICRO DI SICUREZZA T80	SAFETY MICROSWITCH HOLDER RING T80	NUTMUTTER FÜR SICHERHEITSMIKROSCHALTER T	1235
28	1240949	MICROINTERRUTTORE T80 CE SICUREZZA	MICROSWITCH T80 CE SAFETY	SICHERHEITSMIKROSCHALTER T80 CE	1195
29	1252160	BOCCHETTA T80/D COMPLETA	SPOUT ASSEMBLY T80/D	ROHRSTUTZEN T80/D KOMPLETT	1235
30	1252161	LEVA T80/D	LEVER T80/D	HEBEL T80/D	1235
98	1354906	CONTATTORE GH MC 3 10 AL 3 9A 400V	REMOTE CONTROL SWITCH 380V	SCHÜTZ 380V	1280
99	1354907	CONTATTORE AB 100 M05N 3 220V	REMOTE CONTROL SWITCH AB 100 M05N 3 220V	SCHÜTZ AB 100 M05N 3 220V	890

SPREMIAGRUMI
CITRUS-FRUIT SQUEEZER • ZITRUSPRESSE • FZMS04

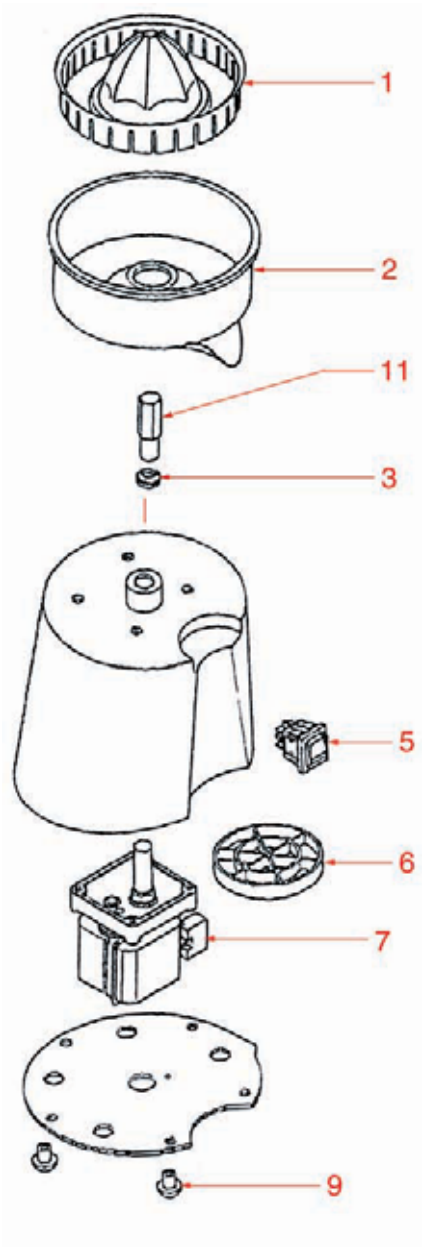

SPREMIAGRUMI
CITRUS-FRUIT SQUEEZER • ZITRUSPRESSE • FZMS04

Pos.	Cod.	Descrizione	Description	Beschreibung	Pag.
1	1381901	PIGNA SE/01	SQUEEZING CONE SE/01	QUETSCHER SE/01	1280
2	1381902	VASCHETTA SE/01	JUICE CONTAINER SE/01	SCHALE SE/01	1281
3	1381903	ANELLO DI TENUTA VS 14 RING	GASKET VS 14 RING	DICHTUNGSRING VS 14 RING	1281
5	3319012	INTERRUTTORE BIPOLARE VERDE 16A 250V	GREEN BIPOLAR SWITCH 250V 16A	DRUCKSCHALTER 2-POLIG 16A 250V GRÜN	1025
6	1381904	PIATTINO T89 SE/01 T94	BASE T89 SE/01 T94	QUETSCHERUNTERLAGE T89 SE/01 T94	1281
7	1240981	MOTORE SE/01 220V	MOTOR SE/01 220V	MOTOR SE/01 220V	1198
9	1313921	PIEDINI FRULLINI	FEET	FÜSSCHEN	1268
11	1381905	ASSE T89 SE/01	PIN T89 SE/01	ACHSE T89 SE/01	1281

MACINACAFFÈ FUTURMAT
FUTURMAT COFFEE GRINDER • KAFFEEMÜHLE FUTURMAT • FS21

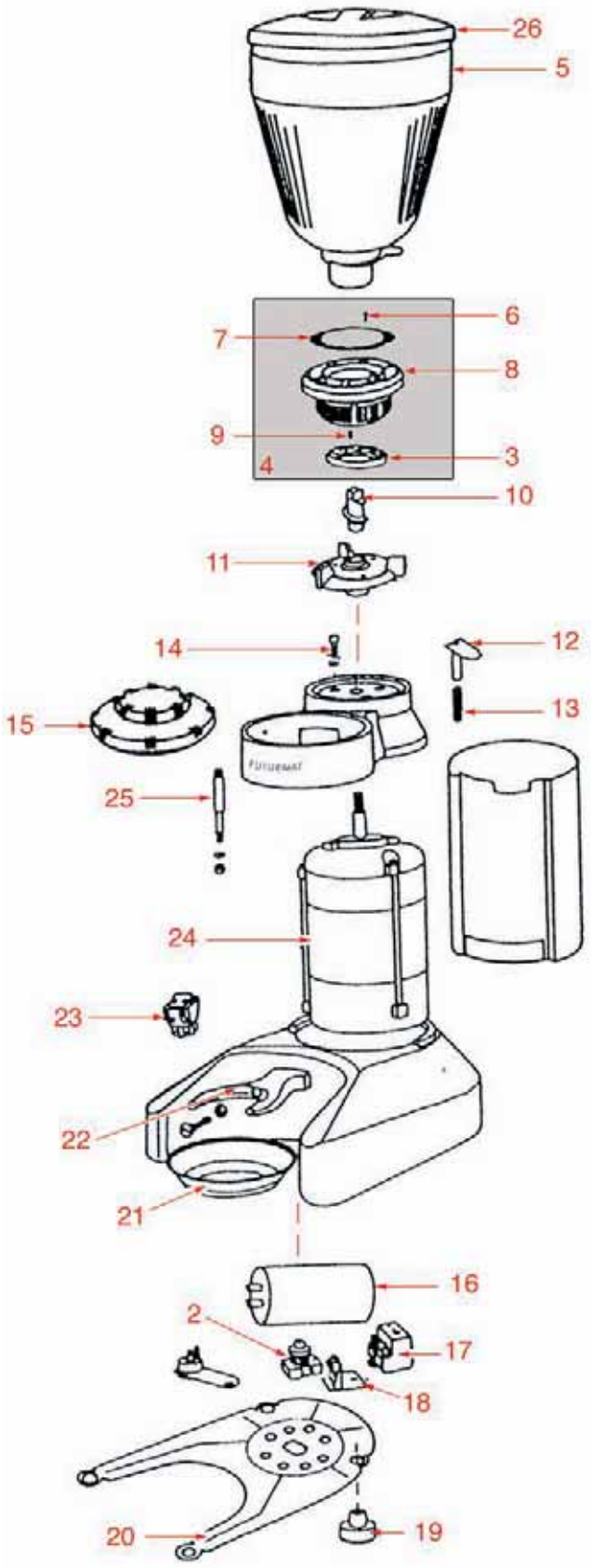

Posizioni senza cod. LF: a richiesta • Positions without LF Code No.: upon request • Abbildungen ohne LF Bestell-Nr.:auf Anfrage

MACINACAFFÈ FUTURMAT
FUTURMAT COFFEE GRINDER • KAFFEEMÜHLE FUTURMAT • FS21

Pos.	Cod.	Descrizione	Description	Beschreibung	Pag.
2	1351100	RELÈ PER MODELLO FP	RELAY FOR MODEL FP	RELAISSCHALTER FÜR MODELL FP	1279
2	1351101	RELÈ PER MODELLO FM	RELAY FOR MODEL FM	RELAISSCHALTER FÜR MODELL FM	1280
3	1251042	COPPIA MACINE FAEMA SX	GRINDING BURRS FAEMA (PAIR) LEFT	MAHLSCHEIBE FAEMA PAAR LINKS	1208
3	1251043	COPPIA MACINE FAEMA SX	FAEMA GRINDING BURRS PAIR LEFT	FAEMA MAHLSCHEIBENPAAR LINKS	1208
4	1252817	GRUPPO PORTAMACINE SUPERIORE	UPPER BURR HOLDER	OBERE MAHLSCHEIBENTRÄGERGRUPPE	1264
4	1252823	GRUPPO PORTAMACINE SUPERIORE	UPPER BURR HOLDER	OBERE MAHLSCHEIBENTRÄGERGRUPPE	1265
5	1080501	CONTENITORE CAFFÈ STANDARD 2 kg	STANDARD HOPPER 2 Kg.	STANDARD BOHNENBEHÄLTER 2 Kg	1176
10	1252816	VITE A SPIRALE	SPIRAL SCREW	SPIRALSCHRAUBE	1264
10	1252822	VITE SPIRALE	SPIRAL SCREW	SPIRALSCHRAUBE	1265
11	1252815	PORTAMACINE INFERIORE	LOWER BURR HOLDER	UNTERER MAHLSCHEIBENTRÄGER	1264
11	1252821	PORTAMACINE INFERIORE	LOWER BURR HOLDER	UNTERER MAHLSCHEIBENTRÄGER	1265
12	1252814	LEVA BLOCCO REGOLAZIONE	ADJUSTMENT LOCKING LEVER	HEBEL ZUR EINSTELLUNGSSPERRE	1264
12	1252820	LEVA BLOCCO REGOLAZIONE	ADJUSTMENT LOCKING LEVER	HEBEL ZUR EINSTELLUNGSSPERRE	1265
13	1250409	MOLLA	SPRING	FEDER	1202
15	1252801	COPERCHIO DOSATORE	DISPENSER LID	DECKEL FÜR DOSIERGERÄT	1262
16	1068001	CONDENSATORE	CAPACITOR	KONDENSATOR	1175
18	1252804	BASE RELÈ	RELAY BASE	RELAISSOCKEL	1263
21	1252803	VASSOIO RACCOGLICAFFÈ	COFFEE COLLECTION TRAY	AUFFANGSCHALE FÜR KAFFEEPULVER	1263
22	1252802	FORCHETTA PORTAFILTRO	FILTER HOLDER FORK	GABEL FÜR SIEBTRÄGER	1262
23	3319901	INTERRUTTORE BIPOLARE ARANCIO 16A 250V	ORANGE BIPOLAR SWITCH 250V 16A	DRUCKSCHALTER 2-POLIG	1028
26	1252800	COPERCHIO CONTENITORE CAFFÈ DOSATORE	DISPENSER HOPPER LID	DECKEL FÜR DOSIERGERÄTSBEHÄLTER	1262

DOSATORE FUTURMAT
FUTURMAT DOSING COMPARTMENT • DOSIERGERÄT FUTURMAT • FS22

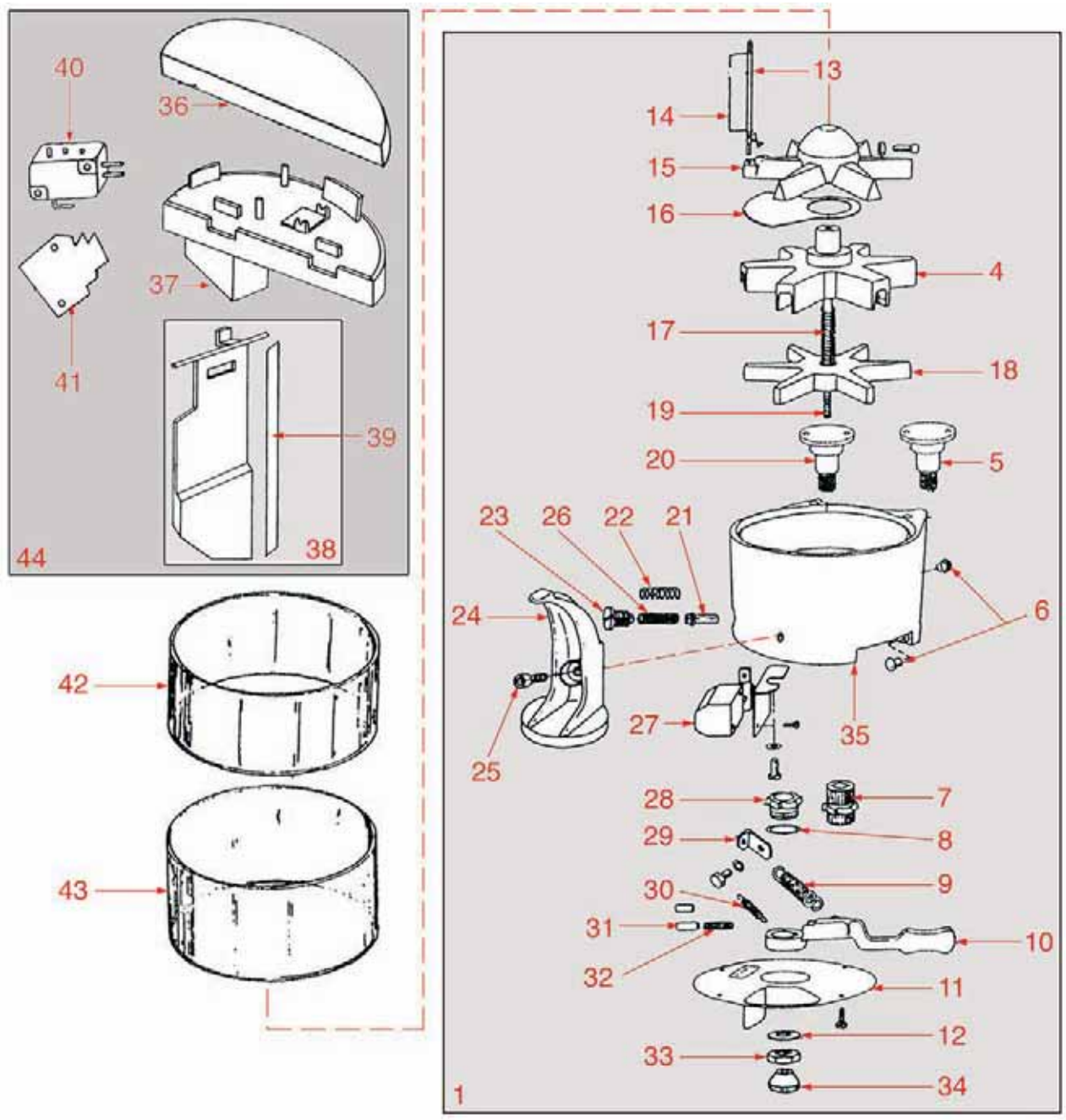

DOSATORE FUTURMAT

FUTURMAT DOSING COMPARTMENT • DOSIERGERÄT FUTURMAT • FS22

Pos.	Cod.	Descrizione	Description	Beschreibung	Pag.
4	1343202	STELLA INTERMEDIA	MIDDLE STAR	MITTLERER STERN	1275
7	1252810	INGRANAGGIO	GEAR	ZAHNRAD	1263
9	1250418	MOLLA LEVA DOSATORE	DISPENSER LEVER SPRING	FEDER FÜR DOSIERHEBEL	1203
10	1252809	LEVA DOSATORE	DISPENSER LEVER	DOSIERHEBEL	1263
13	1252811	ASTA MOLLA	ROD SPRING	STIFT FÜR FEDER	1264
14	1252805	MOLLA RASCHIETTO	SCRAPER SPRING	FEDER FÜR PUTZPINSEL	1263
15	1343200	STELLA SUPERIORE	UPPER STAR	STERN OBEN	1275
16	1252806	DIVISORE CAFFÈ	COFFEE CLOSING SECTOR	SEKTORBLECH F0R KAFFEE	1263
17	1250548	MOLLA INFUSIONE ø 11x58 mm.	INFUSION SPRING ø 11 x 58 mm	FEDER ø 11x58 mm	762
18	1343201	STELLA INFERIORE	LOWER STAR	STERN UNTEN	1275
22	1250409	MOLLA	SPRING	FEDER	1202
24	1385100	PRESSACAFFÈ	COFFEE TAMPER	KAFFEEPRESSER	1282
27	1252807	CONTACOLPI	COUNTER	HUBZÄHLER	1263
30	1250410	MOLLA CONTACOLPI	COUNTER SPRING	FEDER FÜR HUBZÄHLER	1202
31	1252808	PERNO MOLLA	SPRING PIN	STIFT FÜR FEDER	1263
32	1250413	MOLLA	SPRING	FEDER	1202
40	3240123	MICROINTERRUTTORE 9705 250V	MICROSWITCH 9705 250V	MIKROSCHALTER 9705 250V	1292
42	1252813	VASCHETTA DEPOSITO CAFFÈ	COFFEE COLLECTION TANK	SCHALE FÜR KAFFEESATZ	1264
43	1252819	VASCHETTA DEPOSITO CAFFÈ	COFFEE COLLECTION TANK	SCHALE FÜR KAFFEESATZ	1265
44	1252812	ASSIEME VASCHETTA DOSATORE AUTOMATICO	TANK ASSY FOR AUTOMATIC DOSING PUMP	GRUPPE SCHALE + AUTOMATICHES DOSIERGERÄT	1264

MINI-MULINO AUTOMATICO
AUTOMATIC MINI-GRINDER • AUTOMATISCHER MINI-MÜHLE • IB01

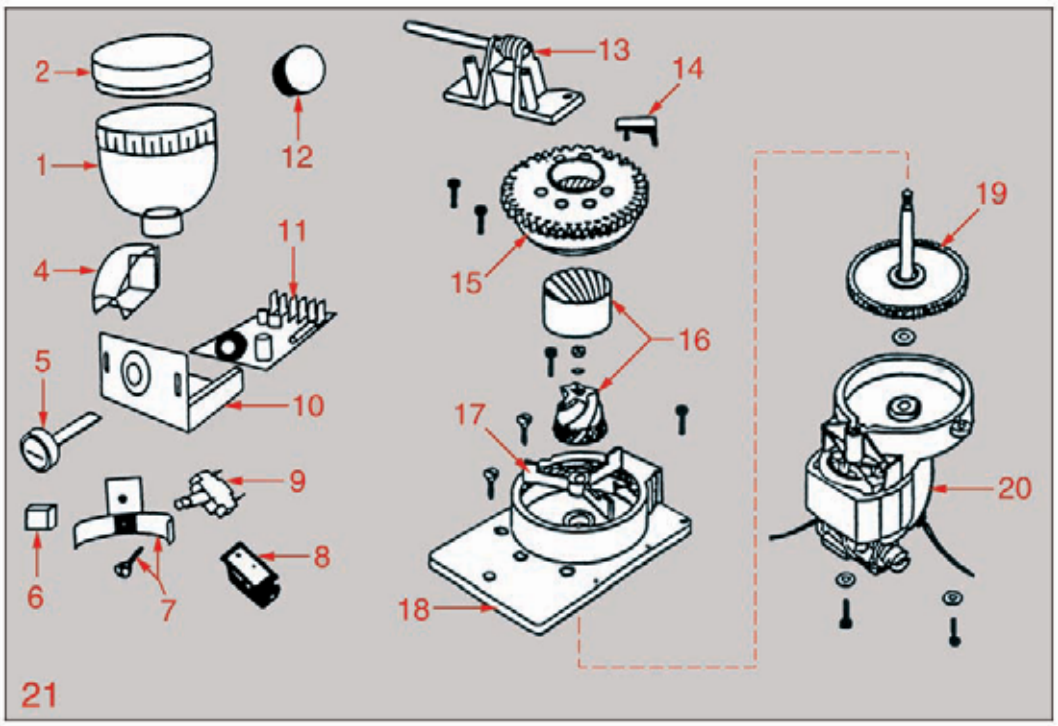

MINI-MULINO MANUALE
MANUAL MINI-GRINDER • MANUELLER MINI-MÜHLE • IB02

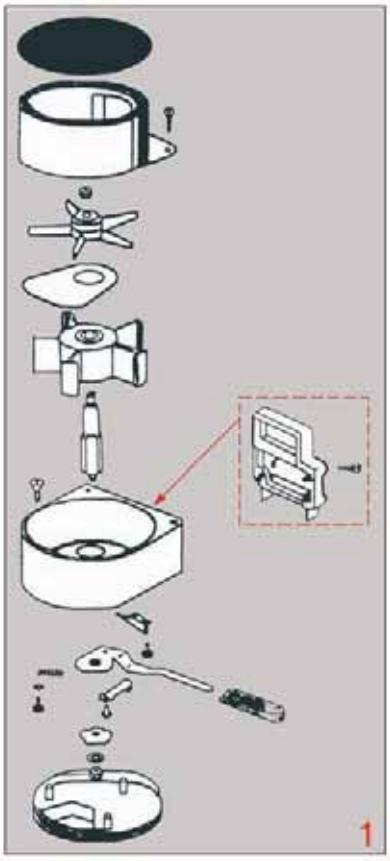

MINI-MULINO AUTOMATICO
AUTOMATIC MINI-GRINDER • AUTOMATISCHER MINI-MÜHLE • IB01

Pos.	Cod.	Descrizione	Description	Beschreibung	Pag.
1	1002516	CONTENITORE CAFFÈ 500 gr	HOPPER 500 GRAMS	500 g BOHNENBEHÄLTER	1173
2	1439401	TAPPO CAMPANA 500 gr.	HOPPER LID 500 GRAMS	VERSCHLUSS BOHNENBEHÄLTER 500 gr	1287
4	1252052	USCITA MACINACAFFÈ	COFFEE GRINDER OUTLET	MAHLWERKSAUSGANG	1226
5	1241902	MANOPOLA TEMPORIZZATORE	TIMER HANDLE	DREHKNOPF FÜR SCHALTUHR	1199
6	1319906	PULSANTE INTERRUTTORE	SWITCH BUTTON	SCHALTERTASTE	1269
7	1252053	SUPPORTO PORTAFILTRO	FILTER HOLDER SUPPORT	SIEBTRÄGERRAHMEN	1226
8	1319911	INTERRUTTORE GENERALE	MAIN SWITCH	HAUPTSCHALTER	1269
9	1240971	MICROINTERRUTTORE	MICROSWITCH	MIKROSCHALTER	1198
10	1390902	SUPPORTO SCHEDA ELETTRICA	CIRCUIT BOARD SUPPORT	HALTER FÜR ELEKTRISCHE KARTE	1286
11	1390901	SCHEDA ELETTRICA	CIRCUIT BOARD	ELEKTRISCHE KARTE	1286
12	1241901	MANOPOLA REGOLAZIONE	CONTROL HANDLE	DREHKNOPF FÜR DIE EINSTELLUNG	1198
13	1252051	SUPPORTO REGOLAZIONE	ADJUSTMENT SCREW SUPPORT	STÜTZE FÜR EINSTELLSCHRAUBE	1225
15	1251626	PORTAMACINE SUPERIORE	UPPER BURR HOLDER	OBERER MAHLSCHEIBENTRÄGER	1216
16	1251621	COPPIA MACINE IBERITAL CONICHE DX	CONICAL GRINDING BURRS(PAIR)IBERITAL RGT	MAHLSCHEIBE KEGELFÖRMIG PAAR IBERITAL RS	1215
17	1343006	STELLA ESPULSIONE	COFFEE OUTPUT STAR	AUSWERFERSTERN	1272
18	1240951	STAFFA SUPPORTO MOTORE	MOTOR SUPPORT FLASK	HALTEBÜGEL FÜR MOTOR	1195
19	1212001	INGRANAGGIO NYLON	NYLON GEAR	ZAHNRAD AUS NYLON	1188
20	1240901	MOTORE MACINACAFFÈ	MOTOR FOR COFFEE GRINDER	MOTOR FÜR MAHLWERK	1190
21	1252002	MACINACAFFÈ MINI CON DOSATORE 220V	COFFEE GRINDER MINI WITH DOSER 220V	KAFFEEMÜHLE MINI MIT DOSIERGERÄT 220V	1221
21	1252003	MACINACAFFÈ MINI	COFFEE GRINDER MINI	MAHLWERK MINI	1221

MINI-MULINO MANUALE
MANUAL MINI-GRINDER • MANUELLER MINI-MÜHLE • IB02

Pos.	Cod.	Descrizione	Description	Beschreibung	Pag.
1	1090901	DOSATORE CAFFÈ MANUALE	MANUAL COFFEE DOSER	MANUELLES KAFFEE-DOSIERGERÄT	1184

DOSATORE
DOSING COMPARTMENT • DOSIERGERÄT • MP01

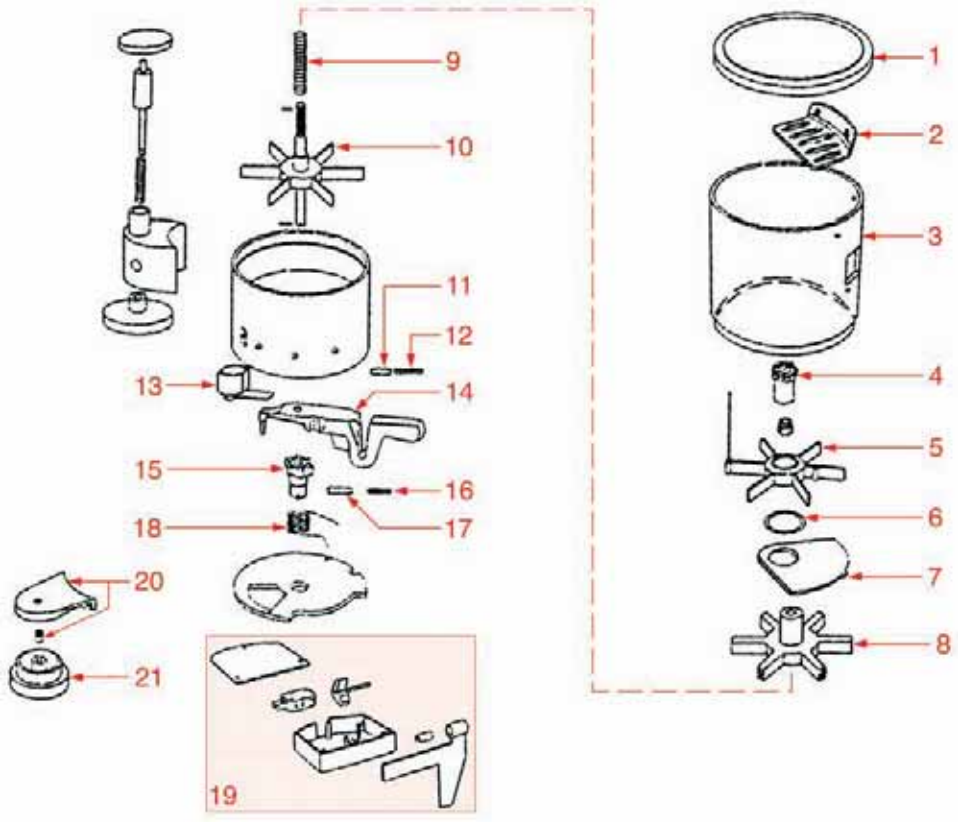

MACINACAFFÈ
COFFEE GRINDER • KAFFEEMÜHLE • MP02

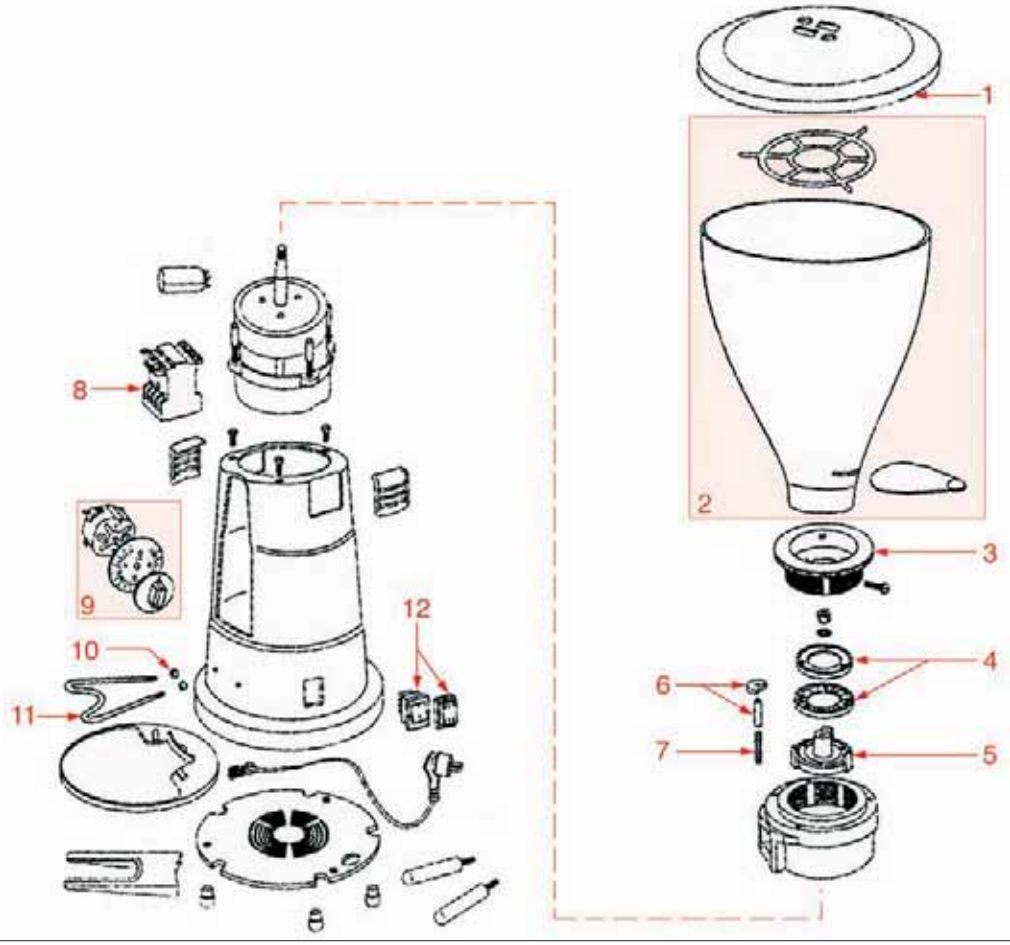

DOSATORE
DOSING COMPARTMENT • DOSIERGERÄT • MP01

Pos.	Cod.	Descrizione	Description	Beschreibung	Pag.
1	1252700	COPERCHIO DOSATORE	DOSER LID	DECKEL FÜR DOSIERGERÄT	1259
2	1252718	GRIGLIA PROTEZIONE	PROTECTION GRID	SCHUTZGITTER	1262
3	1252701	INVOLUCRO DOSATORE MX	DOSER CASE MX	HÜLLE FÜR DOSIERGERÄT MX	1259
4	1241750	REGOLATORE CAFFÈ	COFFEE ADJUSTER	MENGENREGLER FÜR KAFFEE	1198
5	1343300	STELLA SENZA MOZZO COMPLETA	COMPLETE STAR WITHOUT BOSS	STERN OHNE NABE KOMPLETT	1276
6	1252702	ANELLO PALETTA DOSATORE	DOSER BLADE RING	RING FÜR PADDEL VOM DOSIERGERÄT	1259
7	1252703	PALETTA DOSATORE SPARTIDOSI	DIVIDING DOSER BLADE	PADDEL FÜR DOSIERGERÄT	1259
8	1343301	STELLA CON MOZZO MX-R8	STAR WITH BOSS MX-R8	STERN MIT NABE MX-R8	1276
9	1250350	MOLLA CROCERA DOSATORE	DOSER BOSS SPRING	FEDER FÜR KREUZ VON DOSIERGERÄT	1202
10	1343302	STELLA CON PERNO FILETTATO	STAR WITH THREADED PIN	STERN MIT GEWINDESTIFT	1276
12	1250351	MOLLA CORPO DOSATORE	DOSER BODY SPRING	FEDER FÜR DOSIERGERÄT	1202
13	1252704	CONTACOLPI	COUNTER	HUBZÄHLER	1259
14	1252706	MANIGLIA DOSATORE	DOSER HANDLE	HANDGRIFF FÜR DOSIERGERÄT	1260
15	1252705	CRICCO DOSATORE	DOSER PAWL	KLINKE FÜR DOSIERGERÄT	1260
16	1252707	MOLLA MANIGLIA DOSATORE	DOSER HANDLE SPRING	FEDER FÜR HANDGRIFF VOM DOSIERGERÄT	1260
18	1250352	MOLLA TORSIONE DOSATORE	DOSER TORSION SPRING	DREHFEDER FÜR DOSIERGERÄT	1202
19	1252719	SCATOLA MICRO AUTOMATICO	AUTOMATIC MICROSWITCH BOX	KASTEN FÜR AUTOMATISCHEN MIKROSCHALTER	1262
20	1385202	SUPPORTO PRESSINO	TAMPER HOLDER	STÜTZE FÜR PRESSER	1282
21	1385200	PRESSINO ø 57 mm	TAMPER ø 57 mm	PRESSER ø 57 mm	1282
21	1385201	PRESSINO ø 51,5 mm	TAMPER ø 51.5 mm	PRESSER ø 51,5 mm	1282

MACINACAFFÈ
COFFEE GRINDER • KAFFEEMÜHLE • MP02

Pos.	Cod.	Descrizione	Description	Beschreibung	Pag.
1	1252708	COPERCHIO CONTENITORE CAFFÈ NUOVO	NEW TYPE COFFEE HOPPER LID	DECKEL FÜR BOHNENBEHÄLTER NEU	1260
2	1252709	CONTENITORE CAFFÈ NUOVO	NEW TYPE COFFEE HOPPER	BOHNENBEHÄLTER NEU	1260
3	1251303	PORTAMACINE SUPERIORE MX	UPPER BURR HOLDER MX	OBERER MAHLSCHEIBENTRÄGER MX	1211
4	1251304	COPPIA MACINE MACAP DX	GRINDING BURRS (PAIR) MACAP RIGHT	MAHLSCHEIBENPAAR MACAP RECHTS	1211
5	1251305	PORTAMACINE INFERIORE MODELLO MX	LOWER BURR HOLDER MODEL MX	UNTERER MAHLSCHEIBENTRÄGER MX	1211
6	1252710	FERMAMACINE	GRINDING BURRS STOPPER	MAHLSCHEIBENSPERRE	1260
7	1250353	MOLLA FERMAMACINE	GRINDING BURRS STOPPER SPRING	FEDER ZUR MAHLSCHEIBENSPERRE	1202
8	3446556	CONTATTORE BG 0910A 20A 230V 50/60Hz	CONTACTOR BG 0910A 20A 230V 50/60Hz	SCHÜTZ BG 0910A 20A 230V 50/60Hz	1295
9	1446300	TIMER 4 MINUTI	TIMER 4 MINUTES	TIMER 4 MINUTEN	1288
10	1252713	DADO FORCELLA	FORK NUT	MUTTER FÜR GABEL	1261
11	1252714	FORCELLA APPOGGIA PRESSINO	TAMPER HOLDING FORK	STUTZGABEL FÜR PRESSER	1261
12	1319350	INTERRUTTORE BIPOLARE	BIPOLAR SWITCH	SCHALTER 2-POLIG	1268

MACINACAFFÈ
COFFEE GRINDER • KAFFEEMÜHLE • MP03

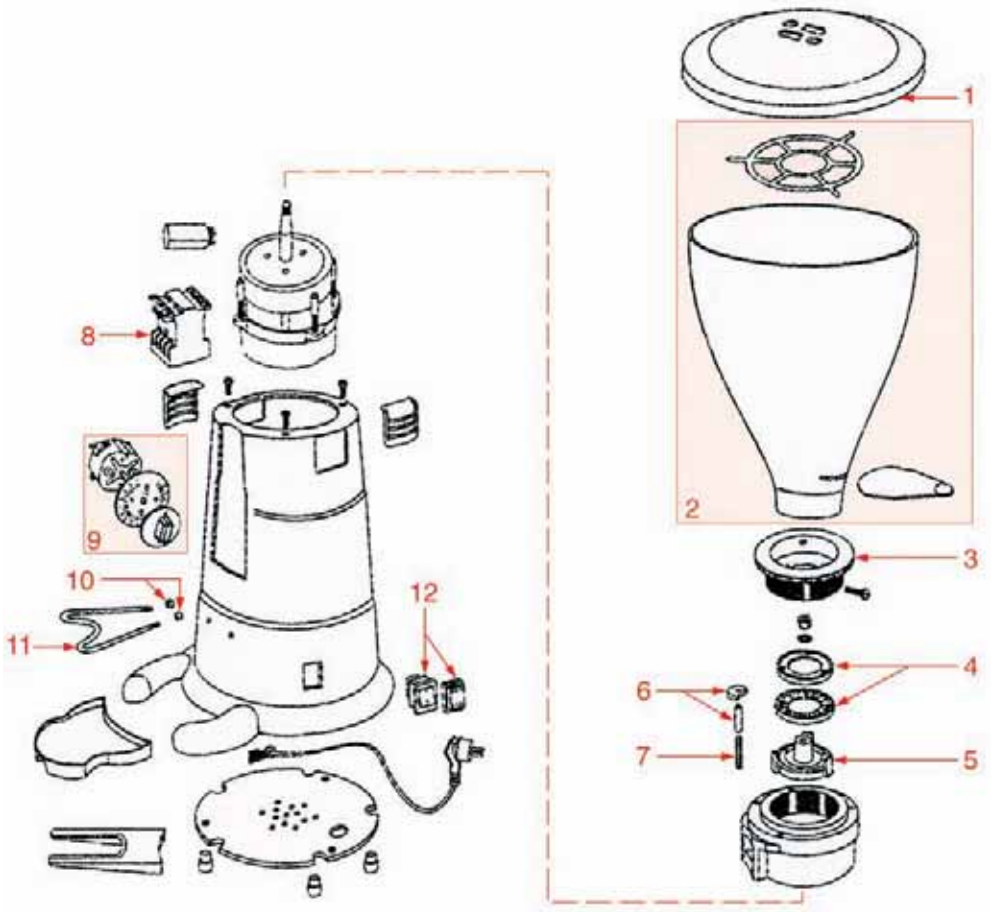

MACINACAFFÈ
COFFEE GRINDER • KAFFEEMÜHLE • MP04

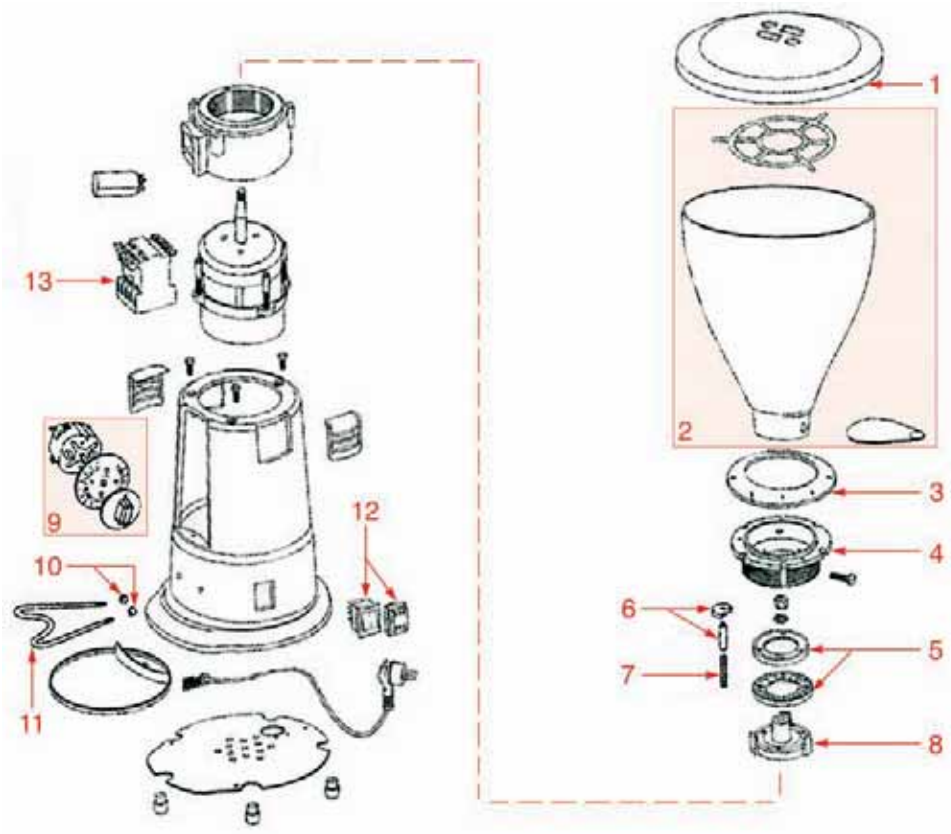

MACINACAFFÈ
COFFEE GRINDER • KAFFEEMÜHLE • MP03

Pos.	Cod.	Descrizione	Description	Beschreibung	Pag.
1	1252708	COPERCHIO CONTENITORE CAFFÈ NUOVO	NEW TYPE COFFEE HOPPER LID	DECKEL FÜR BOHNENBEHÄLTER NEU	1260
2	1252709	CONTENITORE CAFFÈ NUOVO	NEW TYPE COFFEE HOPPER	BOHNENBEHÄLTER NEU	1260
3	1251300	PORTAMACINE SUPERIORE M7	UPPER BURR HOLDER M7	OBERER MAHLSCHEIBENTRÄGER M7	1210
3	1251301	PORTAMACINE SUPERIORE M9	UPPER BURR HOLDER M9	OBERER MAHLSCHEIBENTRÄGER M9	1210
4	1251302	COPPIA MACINE MACAP DX	GRINDING BURRS (PAIR) MACAP RIGHT	MAHLSCHEIBENPAAR MACAP RECHTS	1211
4	1251310	COPPIA MACINE MACAP DX	GRINDING BURRS (PAIR) MACAP RIGHT	MAHLSCHEIBEN PAAR MACAP RECHTS	1212
5	1252711	PORTAMACINE INFERIORE MODELLO M7	LOWER BURR HOLDER MODEL M7	UNTERER MAHLSCHEIBENTRÄGER MODELL M7	1261
5	1252712	PORTAMACINE INFERIORE MODELLO M9	LOWER BURR HOLDER MODEL M9	UNTERER MAHLSCHEIBENTRÄGER MODELL M9	1261
6	1252710	FERMAMACINE	GRINDING BURRS STOPPER	MAHLSCHEIBENSPERRE	1260
7	1250353	MOLLA FERMAMACINE	GRINDING BURRS STOPPER SPRING	FEDER ZUR MAHLSCHEIBENSPERRE	1202
8	3446556	CONTATTORE BG 0910A 20A 230V 50/60Hz	CONTACTOR BG 0910A 20A 230V 50/60Hz	SCHÜTZ BG 0910A 20A 230V 50/60Hz	1295
9	1446300	TIMER 4 MINUTI	TIMER 4 MINUTES	TIMER 4 MINUTEN	1288
10	1252713	DADO FORCELLA	FORK NUT	MUTTER FÜR GABEL	1261
11	1252714	FORCELLA APPOGGIA PRESSINO	TAMPER HOLDING FORK	STUTZGABEL FÜR PRESSER	1261
12	1319350	INTERRUTTORE BIPOLARE	BIPOLAR SWITCH	SCHALTER 2-POLIG	1268

MACINACAFFÈ
COFFEE GRINDER • KAFFEEMÜHLE • MP04

Pos.	Cod.	Descrizione	Description	Beschreibung	Pag.
1	1252715	COPERCHIO CONTENITORE CAFFÈ M4-M5	HOPPER LID M4-M5	DECKEL FÜR BOHNENBEHÄLTER M4-M5	1261
2	1252716	CONTENITORE CAFFÈ M5	HOPPER M5	BOHNENBEHÄLTER M5	1261
3	1251306	GHIERA PORTAMACINE SUPERIORE M4-M5	BURRS HOLDING UPPER RING NUT M4-M5	NUTMUTTER OBEREN MAHLSCHEIBENTRÄGER M4-M	1211
4	1251307	PORTAMACINE SUPERIORE M4-M5	UPPER BURR HOLDER M4-M5	OBERER MAHLSCHEIBENTRÄGER M4-M5	1211
5	1251308	COPPIA MACINE MACAP DX	GRINDING BURRS (PAIR) MACAP RIGHT	MAHLSCHEIBEN PAAR MACAP RECHTS	1212
6	1252710	FERMAMACINE	GRINDING BURRS STOPPER	MAHLSCHEIBENSPERRE	1260
7	1250353	MOLLA FERMAMACINE	GRINDING BURRS STOPPER SPRING	FEDER ZUR MAHLSCHEIBENSPERRE	1202
8	1251309	PORTAMACINE INFERIORE M4-M5	LOWER BURR HOLDER M4-M5	UNTERER MAHLSCHEIBENTRÄGER M4-M5	1212
9	1446300	TIMER 4 MINUTI	TIMER 4 MINUTES	TIMER 4 MINUTEN	1288
10	1252713	DADO FORCELLA	FORK NUT	MUTTER FÜR GABEL	1261
11	1252714	FORCELLA APPOGGIA PRESSINO	TAMPER HOLDING FORK	STUTZGABEL FÜR PRESSER	1261
12	1319350	INTERRUTTORE BIPOLARE	BIPOLAR SWITCH	SCHALTER 2-POLIG	1268
13	3446556	CONTATTORE BG 0910A 20A 230V 50/60Hz	CONTACTOR BG 0910A 20A 230V 50/60Hz	SCHÜTZ BG 0910A 20A 230V 50/60Hz	1295

DOSATORE
DOSING COMPARTMENT • DOSIERGERÄT • MP05

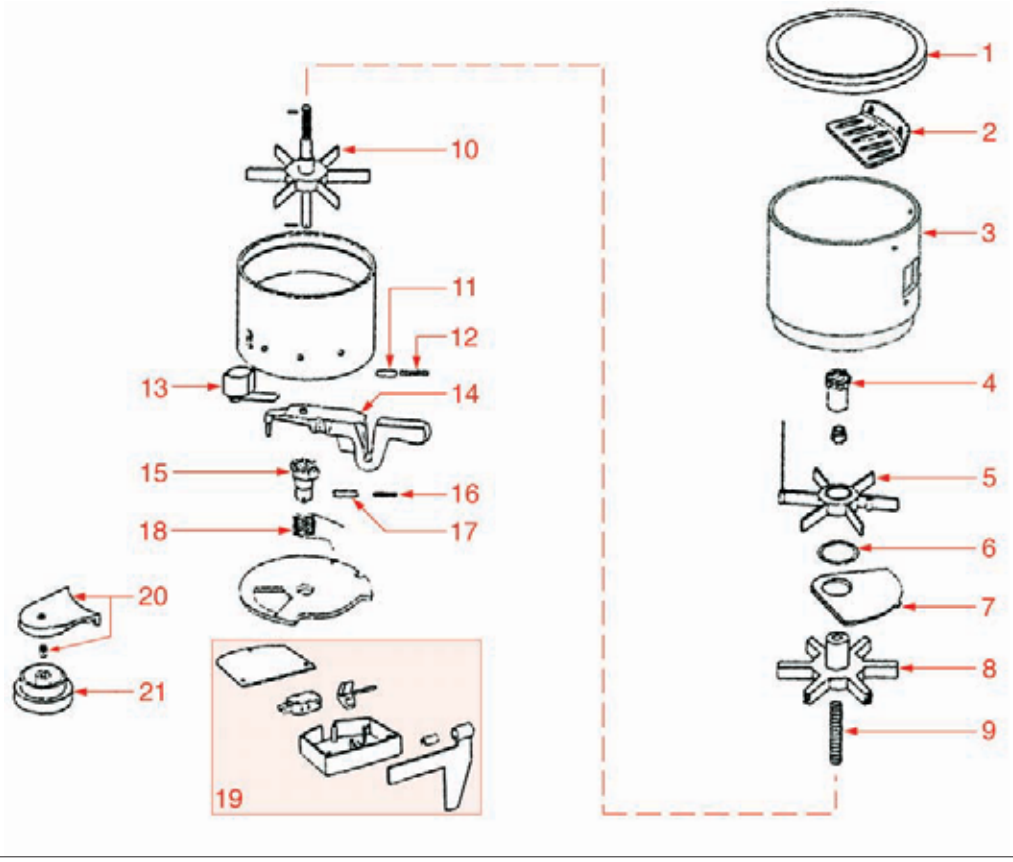

MACINACAFFÈ
COFFEE GRINDER • KAFFEEMÜHLE • MP06

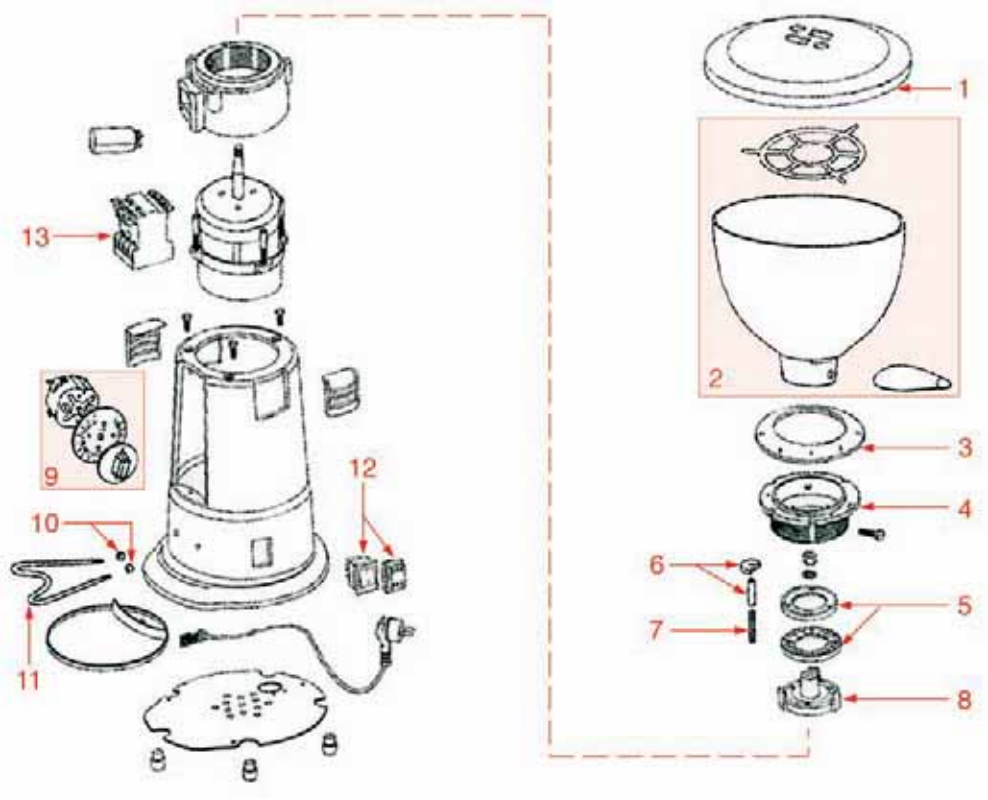

DOSATORE
DOSING COMPARTMENT • DOSIERGERÄT • MP05

Pos.	Cod.	Descrizione	Description	Beschreibung	Pag.
1	1252700	COPERCHIO DOSATORE	DOSER LID	DECKEL FÜR DOSIERGERÄT	1259
2	1252718	GRIGLIA PROTEZIONE	PROTECTION GRID	SCHUTZGITTER	1262
3	1385203	ANELLO DOSATORE M5	DOSER RING M5	RING FÜR DOSIERGERÄT M5	1282
4	1241750	REGOLATORE CAFFÈ	COFFEE ADJUSTER	MENGENREGLER FÜR KAFFEE	1198
5	1343300	STELLA SENZA MOZZO COMPLETA	COMPLETE STAR WITHOUT BOSS	STERN OHNE NABE KOMPLETT	1276
6	1252702	ANELLO PALETTA DOSATORE	DOSER BLADE RING	RING FÜR PADDEL VOM DOSIERGERÄT	1259
7	1252703	PALETTA DOSATORE SPARTIDOSI	DIVIDING DOSER BLADE	PADDEL FÜR DOSIERGERÄT	1259
8	1343301	STELLA CON MOZZO MX-R8	STAR WITH BOSS MX-R8	STERN MIT NABE MX-R8	1276
9	1250350	MOLLA CROCERA DOSATORE	DOSER BOSS SPRING	FEDER FÜR KREUZ VON DOSIERGERÄT	1202
10	1343302	STELLA CON PERNO FILETTATO	STAR WITH THREADED PIN	STERN MIT GEWINDESTIFT	1276
12	1250351	MOLLA CORPO DOSATORE	DOSER BODY SPRING	FEDER FÜR DOSIERGERÄT	1202
13	1252704	CONTACOLPI	COUNTER	HUBZÄHLER	1259
14	1252706	MANIGLIA DOSATORE	DOSER HANDLE	HANDGRIFF FÜR DOSIERGERÄT	1260
15	1252705	CRICCO DOSATORE	DOSER PAWL	KLINKE FÜR DOSIERGERÄT	1260
16	1252707	MOLLA MANIGLIA DOSATORE	DOSER HANDLE SPRING	FEDER FÜR HANDGRIFF VOM DOSIERGERÄT	1260
18	1250352	MOLLA TORSIONE DOSATORE	DOSER TORSION SPRING	DREHFEDER FÜR DOSIERGERÄT	1202
19	1252719	SCATOLA MICRO AUTOMATICO	AUTOMATIC MICROSWITCH BOX	KASTEN FÜR AUTOMATISCHEN MIKROSCHALTER	1262
20	1385202	SUPPORTO PRESSINO	TAMPER HOLDER	STÜTZE FÜR PRESSER	1282
21	1385200	PRESSINO ø 57 mm	TAMPER ø 57 mm	PRESSER ø 57 mm	1282
21	1385201	PRESSINO ø 51,5 mm	TAMPER ø 51.5 mm	PRESSER ø 51,5 mm	1282

MACINACAFFÈ
COFFEE GRINDER • KAFFEEMÜHLE • MP06

Pos.	Cod.	Descrizione	Description	Beschreibung	Pag.
1	1252715	COPERCHIO CONTENITORE CAFFÈ M4-M5	HOPPER LID M4-M5	DECKEL FÜR BOHNENBEHÄLTER M4-M5	1261
2	1252717	CONTENITORE CAFFÈ M4	HOPPER M4	BOHNENBEHÄLTER M4	1262
3	1251306	GHIERA PORTAMACINE SUPERIORE M4-M5	BURRS HOLDING UPPER RING NUT M4-M5	NUTMUTTER OBEREN MAHLSCHEIBENTRÄGER M4-M	1211
4	1251307	PORTAMACINE SUPERIORE M4-M5	UPPER BURR HOLDER M4-M5	OBERER MAHLSCHEIBENTRÄGER M4-M5	1211
5	1251308	COPPIA MACINE MACAP DX	GRINDING BURRS (PAIR) MACAP RIGHT	MAHLSCHEIBEN PAAR MACAP RECHTS	1212
6	1252710	FERMAMACINE	GRINDING BURRS STOPPER	MAHLSCHEIBENSPERRE	1260
7	1250353	MOLLA FERMAMACINE	GRINDING BURRS STOPPER SPRING	FEDER ZUR MAHLSCHEIBENSPERRE	1202
8	1251309	PORTAMACINE INFERIORE M4-M5	LOWER BURR HOLDER M4-M5	UNTERER MAHLSCHEIBENTRÄGER M4-M5	1212
9	1446300	TIMER 4 MINUTI	TIMER 4 MINUTES	TIMER 4 MINUTEN	1288
10	1252713	DADO FORCELLA	FORK NUT	MUTTER FÜR GABEL	1261
11	1252714	FORCELLA APPOGGIA PRESSINO	TAMPER HOLDING FORK	STUTZGABEL FÜR PRESSER	1261
12	1319350	INTERRUTTORE BIPOLARE	BIPOLAR SWITCH	SCHALTER 2-POLIG	1268

DOSATORE
DOSING COMPARTMENT • DOSIERGERÄT • MP07

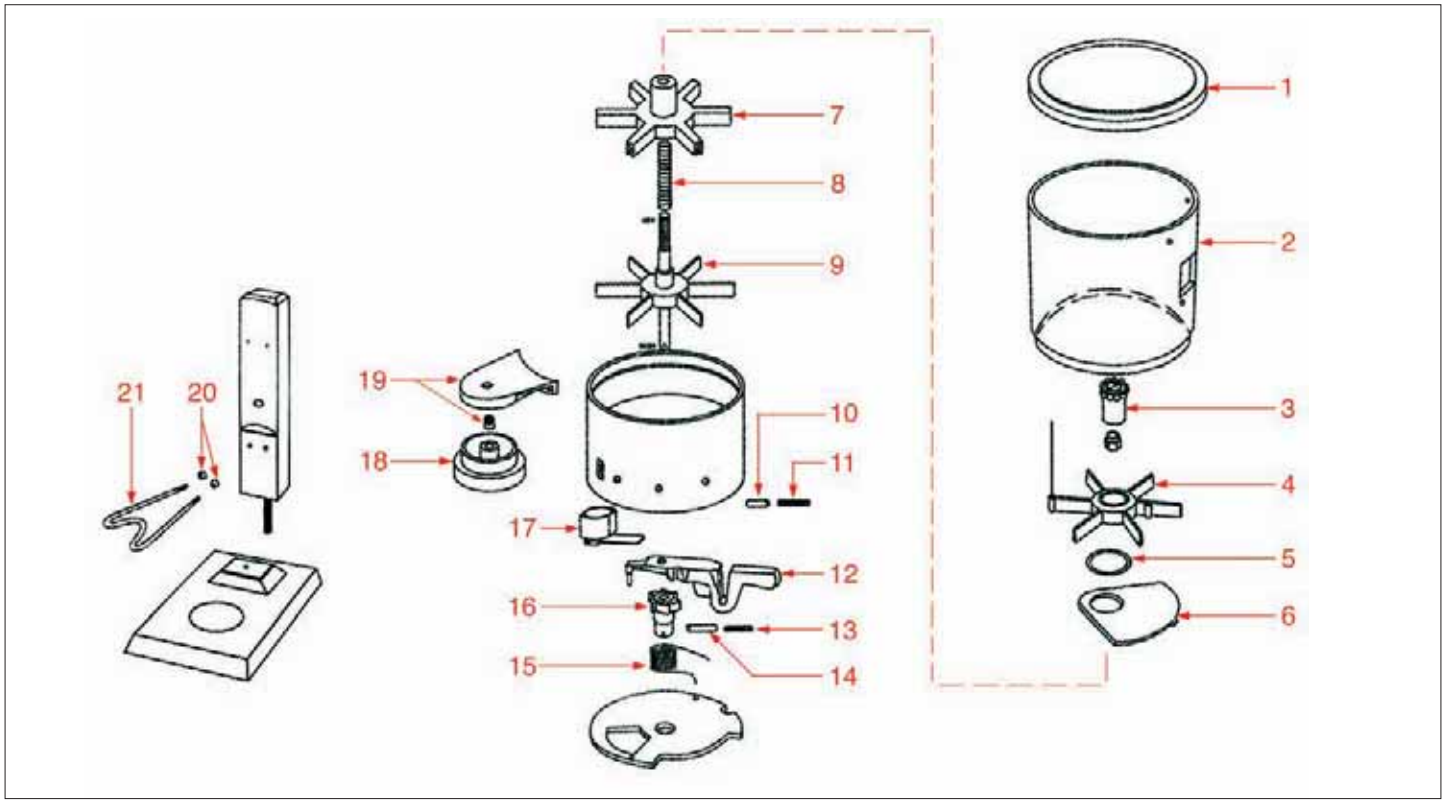

DOSATORE
DOSING COMPARTMENT • DOSIERGERÄT • MP07

Pos.	Cod.	Descrizione	Description	Beschreibung	Pag.
1	1252700	COPERCHIO DOSATORE	DOSER LID	DECKEL FÜR DOSIERGERÄT	1259
2	1252701	INVOLUCRO DOSATORE MX	DOSER CASE MX	HÜLLE FÜR DOSIERGERÄT MX	1259
3	1241750	REGOLATORE CAFFÈ	COFFEE ADJUSTER	MENGENREGLER FÜR KAFFEE	1198
4	1343300	STELLA SENZA MOZZO COMPLETA	COMPLETE STAR WITHOUT BOSS	STERN OHNE NABE KOMPLETT	1276
5	1252702	ANELLO PALETTA DOSATORE	DOSER BLADE RING	RING FÜR PADDEL VOM DOSIERGERÄT	1259
6	1252703	PALETTA DOSATORE SPARTIDOSI	DIVIDING DOSER BLADE	PADDEL FÜR DOSIERGERÄT	1259
7	1343301	STELLA CON MOZZO MX-R8	STAR WITH BOSS MX-R8	STERN MIT NABE MX-R8	1276
8	1250350	MOLLA CROCERA DOSATORE	DOSER BOSS SPRING	FEDER FÜR KREUZ VON DOSIERGERÄT	1202
9	1343302	STELLA CON PERNO FILETTATO	STAR WITH THREADED PIN	STERN MIT GEWINDESTIFT	1276
11	1250351	MOLLA CORPO DOSATORE	DOSER BODY SPRING	FEDER FÜR DOSIERGERÄT	1202
12	1252706	MANIGLIA DOSATORE	DOSER HANDLE	HANDGRIFF FÜR DOSIERGERÄT	1260
13	1252707	MOLLA MANIGLIA DOSATORE	DOSER HANDLE SPRING	FEDER FÜR HANDGRIFF VOM DOSIERGERÄT	1260
15	1250352	MOLLA TORSIONE DOSATORE	DOSER TORSION SPRING	DREHFEDER FÜR DOSIERGERÄT	1202
16	1252705	CRICCO DOSATORE	DOSER PAWL	KLINKE FÜR DOSIERGERÄT	1260
17	1252704	CONTACOLPI	COUNTER	HUBZÄHLER	1259
18	1385200	PRESSINO ø 57 mm	TAMPER ø 57 mm	PRESSER ø 57 mm	1282
18	1385201	PRESSINO ø 51,5 mm	TAMPER ø 51.5 mm	PRESSER ø 51,5 mm	1282
19	1385202	SUPPORTO PRESSINO	TAMPER HOLDER	STÜTZE FÜR PRESSER	1282
20	1252713	DADO FORCELLA	FORK NUT	MUTTER FÜR GABEL	1261
21	1252714	FORCELLA APPOGGIA PRESSINO	TAMPER HOLDING FORK	STUTZGABEL FÜR PRESSER	1261

MACINADOSATORE MINI
MINI COFFEE GRINDER • DOSIERMAHLWERK MINI • MZ03

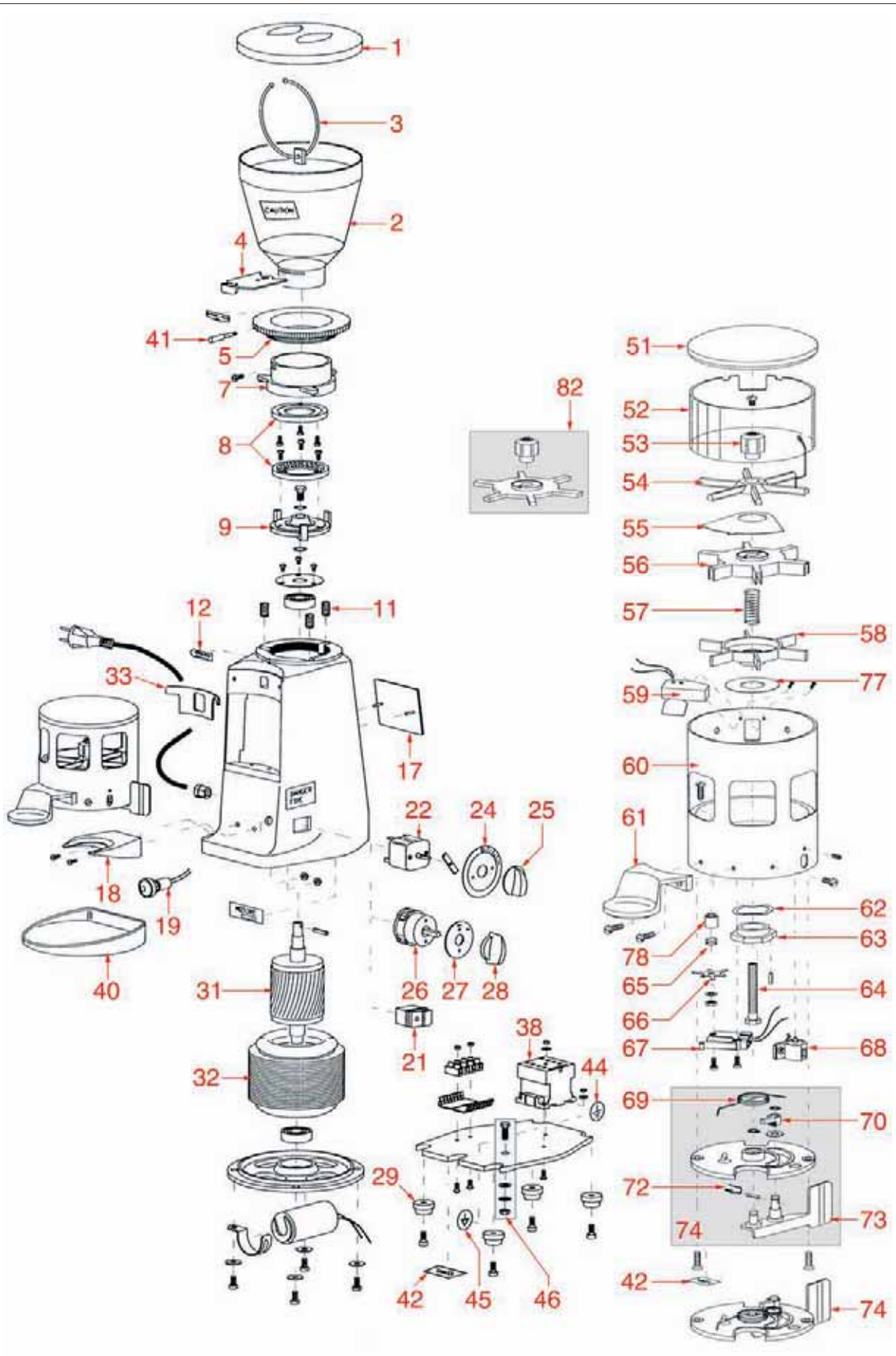

Posizioni senza cod. LF: a richiesta • Positions without LF Code No.: upon request • Abbildungen ohne LF Bestell-Nr.:auf Anfrage

MACINADOSATORE MINI

MINI COFFEE GRINDER • DOSIERMAHLWERK MINI • MZ03

Pos.	Cod.	Descrizione	Description	Beschreibung	Pag.
1	1252060	COPERCHIO CONTENITORE CAFFÈ	HOPPER LID	DECKEL FÜR BOHNENBEHÄLTER	1226
2	1252901	CONTENITORE CAFFÈ MINI	HOPPER MINI	KAFFEEBOHNENBEHÄLTER MINI	1265
3	1252062	CALAMITA CON ANELLO	MAGNET WITH RING	MAGNET MIT RING	1226
4	1252063	SERRANDA MAJOR	CLOSING SHEET MAJOR	SCHLIESSPLATTE MAJOR	1226
5	1252902	GHIERA REGOLAZIONE SUPER JOLLY	ADJUSTMENT RING SUPER JOLLY	EINSTELLSCHRAUBE SUPER JOLLY	1266
7	1251925	PORTAMACINE SUPERIORE MINI	UPPER BURR HOLDER MINI	OBERER MAHLSCHEIBENTRÄGER MINI	1219
8	1251915	COPPIA MACINE MAZZER DX	GRINDING BURRS RH (PAIR) MAZZER	MAHLSCHEIBE RECHTS PAAR MAZZER	1218
9	1251926	PORTAMACINE INFERIORE MINI	LOWER BURR HOLDER MINI	UNTERER MAHLSCHEIBENTRÄGER MINI	1219
11	1250065	MOLLA REGOLAZIONE MACINATURA	GRINDING CONTROL SPRING	FEDER FÜR MAHLGRADEINSTELLUNG	1200
12	1240927	ETICHETTA ROTAZIONE MOTORE	MOTOR ROTATION LABEL	ETIKETT DREHGESCHWINDIGKEIT DES MOTORS	1193
17	1252066	TARGA MAZZER 4M	LABEL 4M MAZZER	SCHILD MAZZER 4M	1227
18	1252082	FORCHETTA	FORK	GABEL	1228
19	1221901	LAMPADINA SPIA 230/400V VERDE	GREEN INDICATOR LAMP 230/400V	SIGNALLAMPE 230/400V GRÜN	1188
21	1319902	INTERRUTTORE BIPOLARE LUMINOSO	BIPOLAR SWITCH WITH LIGHT	ZWEIPOLIGER SCHALTER MIT LICHT	1268
22	1446900	TIMER BIPOLARE 50 SECONDI	BIPOLAR TIMER 50"	2-POLIGE SCHALTUHR 50"	1288
24	1446902	TARGA TIMER	TIMER LABEL	SCHILDER FÜR SCHALTUHR	1289
25	1446903	MANOPOLINA TIMER	TIMER KNOB	DREHKNOPF FÜR SCHALTUHR	1289
26	1057904	INTERRUTTORE ROTATIVO BIPOLARE	TWO-POLE ROTARY SWITCH	ZWEIPOLIGER DREHSCHALTER	1174
27	1252067	TARGA INTERRUTTORE ROTATIVO OFF/ON	ON/OFF ROTARY SWITCH LABEL	DREHSCHALTERSSCHILD OFF/ON	1227
28	1241542	MANOPOLA INTERRUTTORE NERA	BLACK SWITCH KNOB	DREHKNOPF FÜR SCHALTER SCHWARZ	725
29	1313903	PIEDINO COMPLETO	FOOT ASSEMBLY	FÜSSCHEN KOMPLETT	1267
31	1240929	ROTORE MINI	MINI ROTOR	ROTOR MINI	1193
32	1240916	STATORE AVVOLTO 220/240V 50Hz	WOUND STATOR 220/240V 50Hz	GEWICKELTER STATOR 220/240V 50Hz	1192
33	1186906	GUARNIZIONE AER-STOP	AER-STOP GASKET	DICHTUNG AER-STOP	1187
38	3446556	CONTATTORE BG 0910A 20A 230V 50/60Hz	CONTACTOR BG 0910A 20A 230V 50/60Hz	SCHÜTZ BG 0910A 20A 230V 50/60Hz	1295
40	1252903	PIATTINO MINI	GRINDER BASE MINI	MASCHINENUNTERLAGE MINI	1266
41	1324906	PERNO GHIERA REGOLAZIONE	ADJUSTMENT RING PIN	BOLZEN FÜR EINSTELLSCHRAUBE	1270
42	1252099	ETICHETTA "DANGER"	"DANGER" LABEL	SCHILD "DANGER"	1230
44	1252074	TARGA "TERRA"	"GROUND" LABEL	SCHILD "ERDUNG"	1228
45	1252075	TARGA "MORSETTO EQUIPOTENZIALE ESTERNO"	"EXTERNAL EQUIPOTENTIAL TERMINAL" LABEL	SCHILD "ÄUSSERE ÄQUIPOTENTIALKLEMME"	1228
46	1252076	MORSETTO EQUIPOTENZIALE ESTERNO	EXTERNAL EQUIPOTENTIAL TERMINAL	ÄUSSERE ÄQUIPOTENTIALKLEMME	1228
51	1252086	COPERCHIO DOSATORE	DOSER LID	DECKEL FÜR DOSIERGERÄT	1228
52	1252087	CILINDRO DOSATORE	DOSER PLASTIC CYLINDER	DOSIERGERÄTSZYLINDER	1229
53	1241909	MANOPOLINA DI REGOLAZIONE	SMALL CONTROL HANDLE	DREHKNOPF FÜR DIE EINSTELLUNG	1199
54	1343901	STELLA SMUOVICAFFE' CON ASTINA	COFFEE STIRRING STAR WITH ROD	MISCHSTERN MIT STIFT	1276
55	1252088	SETTORE COPRIFORO	CLOSING SECTOR	SEKTORDECKEL	1229
56	1343902	STELLA FEMMINA	STAR (FEMALE)	STERN (oben)	1277
57	1252089	MOLLA PRESSIONE DOSATURA	DOSER SPRING	FEDER	1229
58	1343903	STELLA MASCHIO	STAR (MALE)	STERN (unten)	1277
59	1240941	MICROSUPERIORE COMPLETO	UPPER MICROSWITCH ASSEMBLY	OBERER MIKROSCHALTER KOMPLETT	1194
61	1385901	PRESSINO ø 53 mm	COFFEE TAMPER ø 53 mm	KAFFEEPRESSER ø 53 mm	1285
61	1385902	PRESSINO ø 54,5	COFFEE TAMPER ø 54.5 mm	KAFFEEPRESSER ø 54,5 mm	1285
61	1385903	PRESSINO ø 58 mm	COFFEE TAMPER ø 58 mm	KAFFEEPRESSER ø 58 mm	1285
62	1252091	ANELLO DI COMPENSAZIONE ø 32 mm	COMPENSATION RING ø 32 mm	AUSGLEICHRING ø 32 mm	1229
63	1252092	CRICCO	PAWL	KLINKE	1229
64	1252093	VITE DI REGOLAZIONE DOSATURA	DOSING ADJUSTMENT SCREW	SCHRAUBE ZUR DOSIEREINSTELLUNG	1229
65	1250921	MOLLA MICROSCATTO INFERIORE	SPRING	FEDER	1204
66	1343904	STELLA MICROINFERIORE	LOWER MICROSWITCH STAR	STERN FÜR UNTEREN MIKROSCHALTER	1277
67	1240942	MICROINFERIORE COMPLETO	LOWER MICROSWITCH ASSEMBLY	UNTERER MIKROSCHALTER KOMPLETT	1194
68	1252094	CONTACOLPI COMPLETO	COUNTER ASSEMBLY	HUBZÄHLER KOMPLETT	1229
69	1250922	MOLLA RITORNO LEVA DI DOSATURA	DOSER LEVER RETURN SPRING	RÜCKLAUFFEDER FÜR DOSIERHEBEL	1204
70	1252095	NASELLO DOSATORE	DOSER SPRING RETAINER	FEDERSPERRE FÜR DOSIERGERÄT	1230
72	1250923	MOLLA NASELLO	DOSER BOLT SPRING	SPERRFEDER	1204
73	1252096	LEVA DI DOSATURA	DOSER LEVER	DOSIERHEBEL	1230
74	1252097	FONDO DOSATORE COMPLETO	LOWER LID ASSEMBLY	BODEN FÜR DOSIERGERÄT KOMPLETT	1230
77	1252098	RONDELLA DOSATORE	DOSER WASHER	BEILAGSSCHEIBE FÜR DOSIERGERÄT	1230
78	1343905	DISTANZIALE STELLA MICRO INFERIORE	LOWER MICROSWITCH STAR SPACER	DISTANZSTÜCK STERN FÜR UNTEREN MIKROSCH.	1277
82	1343907	STELLA MAGGIORATA CON MANOPOLINA	STAR + ADJUSTMENT KNOB	STERN MIT KUGELGRIFF	1277

MACINACAFFÈ MAJOR
MAJOR COFFEE GRINDER • KAFEEMÜHLE MAJOR • MZ02

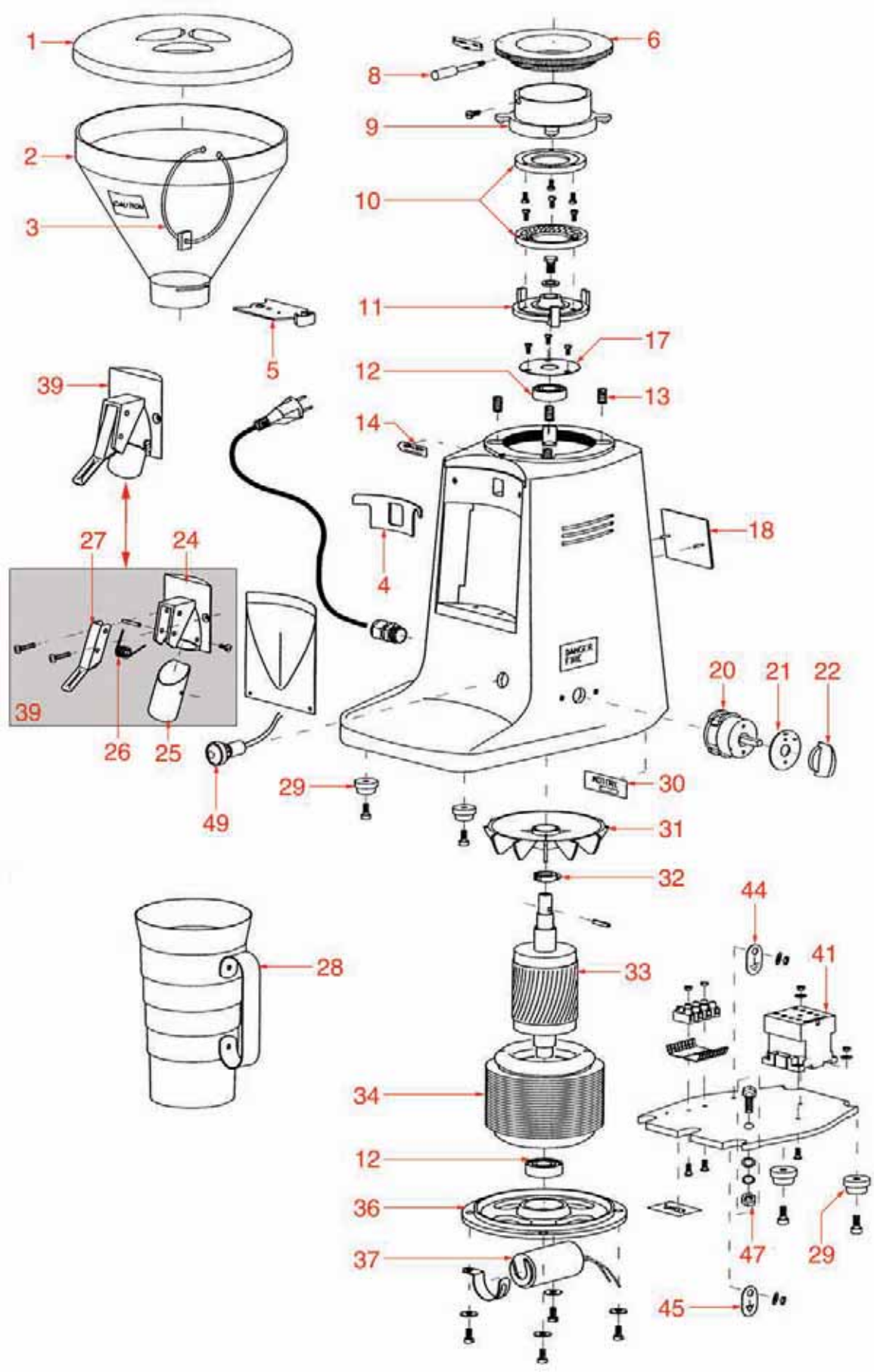

Posizioni senza cod. LF: a richiesta • Positions without LF Code No.: upon request • Abbildungen ohne LF Bestell-Nr.:auf Anfrage

MACINACAFFÈ MAJOR
MAJOR COFFEE GRINDER • KAFEEMÜHLE MAJOR • MZ02

Pos.	Cod.	Descrizione	Description	Beschreibung	Pag.
1	1252061	COPERCHIO CONTENITORE CAFFÈ ø 210 mm	HOPPER LID ø 210 mm	BEHÄLTERDECKEL ø 210 mm	1226
2	1080915	CONTENITORE CAFFÈ MAJOR	HOPPER MAJOR	BOHNENBEHÄLTER MAJOR	1178
3	1252062	CALAMITA CON ANELLO	MAGNET WITH RING	MAGNET MIT RING	1226
4	1186906	GUARNIZIONE AER-STOP	AER-STOP GASKET	DICHTUNG AER-STOP	1187
5	1252063	SERRANDA MAJOR	CLOSING SHEET MAJOR	SCHLIESSPLATTE MAJOR	1226
6	1252064	GHIERA REGOLAZIONE MACINATURA MAJOR	GRINDING ADJUSTMENT RING MAJOR	EINSTELLSCHRAUBE FÜR MAHLGRAD MAJOR	1226
8	1324906	PERNO GHIERA REGOLAZIONE	ADJUSTMENT RING PIN	BOLZEN FÜR EINSTELLSCHRAUBE	1270
9	1251918	PORTAMACINE SUPERIORE MAJOR	UPPER BURR HOLDER MAJOR	OBERER MAHLSCHEIBENTRÄGER MAJOR	1218
10	1251927	COPPIA MACINE MAZZER MONOFASE DX	GRINDING BURRS RH (PAIR) SINGLE-PHASE	EINPHASENMAHLSCHEIBE RECHTS PAAR	1220
10	1251928	COPPIA MACINE MAZZER TRIFASE DX	GRINDING BURRS RH (PAIR) THREE-PHASE	DREIPHASENMAHLSCHEIBE RECHTS PAAR	1220
11	1251919	PORTAMACINE INFERIORE MAJOR	LOWER BURR HOLDER MAJOR	UNTERER MAHLSCHEIBENTRÄGER MAJOR	1218
12	1063901	CUSCINETTO 6204 2RS	BEARING 6204 2RS	LAGER 6204 2RS	1174
13	1250065	MOLLA REGOLAZIONE MACINATURA	GRINDING CONTROL SPRING	FEDER FÜR MAHLGRADEINSTELLUNG	1200
14	1240927	ETICHETTA ROTAZIONE MOTORE	MOTOR ROTATION LABEL	ETIKETT DREHGESCHWINDIGKEIT DES MOTORS	1193
17	1063902	COPRICUSCINETTO MAJOR	BEARING CAP MAJOR	LAGERDECKE MAJOR	1174
18	1252066	TARGA MAZZER 4M	LABEL 4M MAZZER	SCHILD MAZZER 4M	1227
20	1057901	INTERRUTTORE ROTATIVO TRIPOLARE	THREE-POLE ROTARY SWITCH	DREIPOLIGER DREHSCHALTER	1173
20	1057902	INTERRUTTORE ROTATIVO BIPOLARE	TWO-POLE ROTARY SWITCH	ZWEIPOLIGER DREHSCHALTER	1174
21	1252067	TARGA INTERRUTTORE ROTATIVO OFF/ON	ON/OFF ROTARY SWITCH LABEL	DREHSCHALTERSSCHILD OFF/ON	1227
22	1241542	MANOPOLA INTERRUTTORE NERA	BLACK SWITCH KNOB	DREHKNOPF FÜR SCHALTER SCHWARZ	725
24	1252068	PORTA BOCCHETTA	SPOUT HOLDER	HALTER FÜR ROHRSTUTZEN	1227
25	1252069	BOCCHETTA DROGHERIA INOX	STAINLESS STEEL COFFEE OUTLET SPOUT	ROHRSTUTZEN INOX	1227
26	1250070	MOLLA BOCCHETTA	ESCUTCHEON SPRING	FEDER FÜR AUSLAUFÖFFNUNG	1201
27	1252071	MANICO BOCCHETTA	SPOUT HANDLE	ROHRSTUTZENGRIFF	1227
28	1252072	BICCHIERE MAJOR	JUG MAJOR	BECHER MAJOR	1227
29	1313903	PIEDINO COMPLETO	FOOT ASSEMBLY	FÜSSCHEN KOMPLETT	1267
30	1240925	ETICHETTA MOTORE SJ 220/380V 50Hz	MOTOR LABEL SJ 220/380V 50Hz	ETIKETT DES MOTORS SJ 220/380V 50Hz	1193
30	1240926	ETICHETTA MOTORE SJ 220/240V 50Hz	MOTOR LABEL SJ 220/240V 50Hz	ETIKETT DES MOTORS SJ 220/240V 50Hz	1193
31	1240924	VENTOLA MOTORE	MOTOR FAN	MOTORLÜFTER	1193
32	1168907	FASCETTA VENTOLA	FAN CLAMP	SCHELLE FLÜGELRAD	1186
33	1240921	ROTORE MAJOR	MAJOR ROTOR	ROTOR MAJOR	1192
34	1240914	STATORE AVVOLTO 230/400V 50Hz	WOUND STATOR 230/400V 50Hz	GEWICKELTER STATOR 230/400V 50Hz	1191
34	1240920	STATORE AVVOLTO 220/240V 50Hz	WOUND STATOR 220/240V 50Hz	GEWICKELTER STATOR 220/240V 50Hz	1192
36	1240928	CALOTTA MOTORE	MOTOR LID	MOTORHAUBE	1193
37	3068024	CONDENSATORE 16µF 450V 50Hz	CAPACITOR 16µF 450V 50Hz	KONDENSATOR 16µF 450V 50Hz	1292
37	3068027	CONDENSATORE µF 20 450V 50Hz	CAPACITOR 20 µF 450V 50Hz	KONDENSATOR µF 20 450V 50Hz	1292
39	1252073	GRUPPO BOCCHETTA	SPOUT GROUP	ROHRSTUTZENGRUPPE	1228
41	1454902	CONTATTORE 11BG910 380V	CONTACTOR 11 MC9 10 380	SCHÜTZ MC09 10	1289
41	3446556	CONTATTORE BG 0910A 20A 230V 50/60Hz	CONTACTOR BG 0910A 20A 230V 50/60Hz	SCHÜTZ BG 0910A 20A 230V 50/60Hz	1295
44	1252074	TARGA "TERRA"	"GROUND" LABEL	SCHILD "ERDUNG"	1228
45	1252075	TARGA "MORSETTO EQUIPOTENZIALE ESTERNO"	"EXTERNAL EQUIPOTENTIAL TERMINAL" LABEL	SCHILD "ÄUSSERE ÄQUIPOTENTIALKLEMME"	1228
47	1252076	MORSETTO EQUIPOTENZIALE ESTERNO	EXTERNAL EQUIPOTENTIAL TERMINAL	ÄUSSERE ÄQUIPOTENTIALKLEMME	1228
49	1221901	LAMPADINA SPIA 230/400V VERDE	GREEN INDICATOR LAMP 230/400V	SIGNALLAMPE 230/400V GRÜN	1188

MACINADOSATORE MAJOR
MAJOR COFFEE GRINDER • DOSIERMAHLWERK MAJOR • MZ04

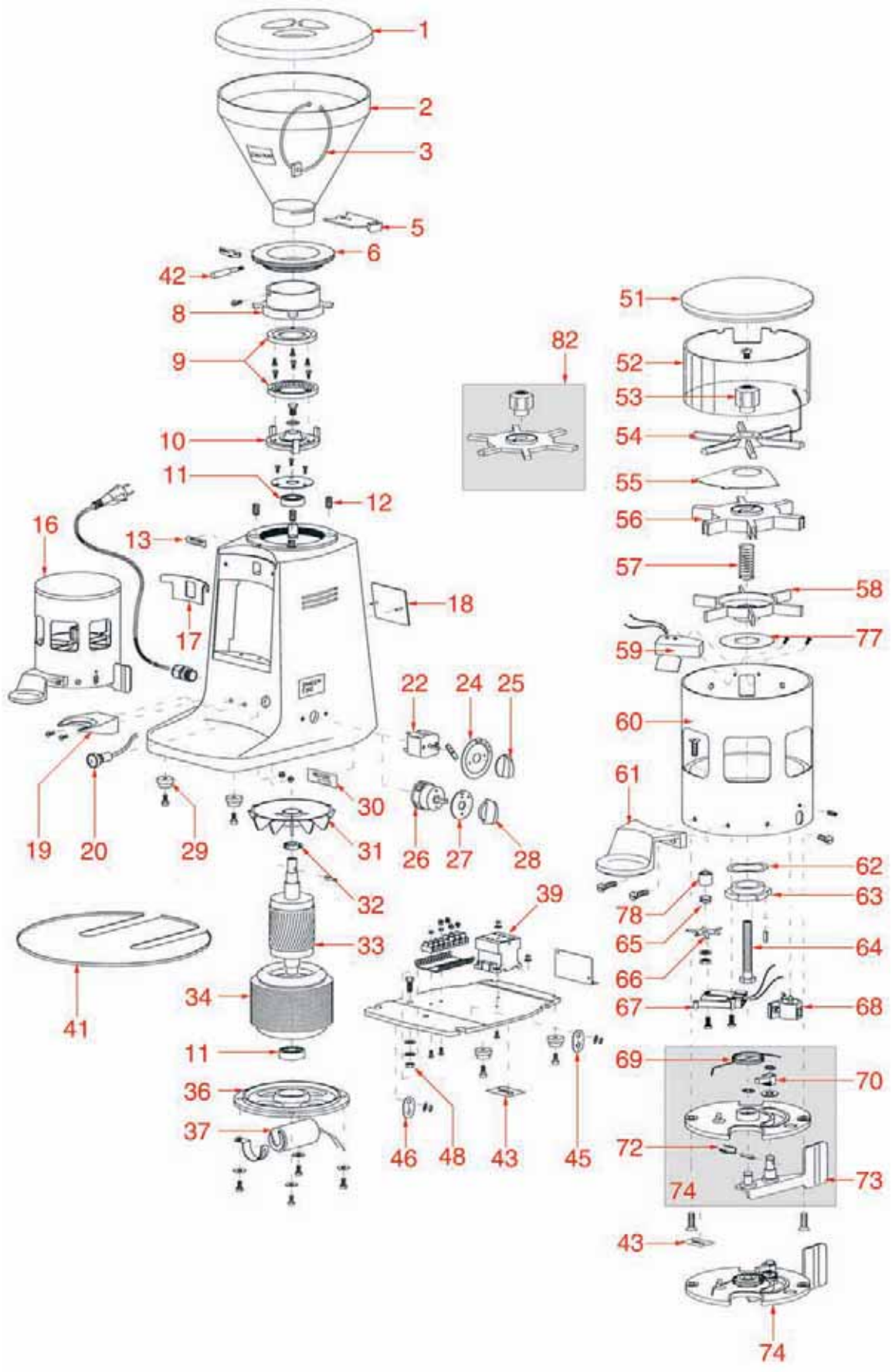

Posizioni senza cod. LF: a richiesta • Positions without LF Code No.: upon request • Abbildungen ohne LF Bestell-Nr.:auf Anfrage

MACINADOSATORE MAJOR

MAJOR COFFEE GRINDER • DOSIERMAHLWERK MAJOR • MZ04

Pos.	Cod.	Descrizione	Description	Beschreibung	Pag.
1	1252061	COPERCHIO CONTENITORE CAFFÈ ø 210 mm	HOPPER LID ø 210 mm	BEHÄLTERDECKEL ø 210 mm	1226
2	1080915	CONTENITORE CAFFÈ MAJOR	HOPPER MAJOR	BOHNENBEHÄLTER MAJOR	1178
3	1252062	CALAMITA CON ANELLO	MAGNET WITH RING	MAGNET MIT RING	1226
5	1252063	SERRANDA MAJOR	CLOSING SHEET MAJOR	SCHLIESSPLATTE MAJOR	1226
6	1252064	GHIERA REGOLAZIONE MACINATURA MAJOR	GRINDING ADJUSTMENT RING MAJOR	EINSTELLSCHRAUBE FÜR MAHLGRAD MAJOR	1226
8	1251918	PORTAMACINE SUPERIORE MAJOR	UPPER BURR HOLDER MAJOR	OBERER MAHLSCHEIBENTRÄGER MAJOR	1218
9	1251927	COPPIA MACINE MAZZER MONOFASE DX	GRINDING BURRS RH (PAIR) SINGLE-PHASE	EINPHASENMAHLSCHEIBE RECHTS PAAR	1220
9	1251928	COPPIA MACINE MAZZER TRIFASE DX	GRINDING BURRS RH (PAIR) THREE-PHASE	DREIPHASENMAHLSCHEIBE RECHTS PAAR	1220
10	1251919	PORTAMACINE INFERIORE MAJOR	LOWER BURR HOLDER MAJOR	UNTERER MAHLSCHEIBENTRÄGER MAJOR	1218
11	1063901	CUSCINETTO 6204 2RS	BEARING 6204 2RS	LAGER 6204 2RS	1174
12	1250065	MOLLA REGOLAZIONE MACINATURA	GRINDING CONTROL SPRING	FEDER FÜR MAHLGRADEINSTELLUNG	1200
13	1240927	ETICHETTA ROTAZIONE MOTORE	MOTOR ROTATION LABEL	ETIKETT DREHGESCHWINDIGKEIT DES MOTORS	1193
16	1090904	GRUPPO DOSATORE AUTOMATICO	AUTOMATIC DOSER GROUP	AUTOMATISCHE DOSIERGRUPPE	1184
17	1186906	GUARNIZIONE AER-STOP	AER-STOP GASKET	DICHTUNG AER-STOP	1187
18	1252066	TARGA MAZZER 4M	LABEL 4M MAZZER	SCHILD MAZZER 4M	1227
19	1252082	FORCHETTA	FORK	GABEL	1228
20	1221901	LAMPADINA SPIA 230/400V VERDE	GREEN INDICATOR LAMP 230/400V	SIGNALLAMPE 230/400V GRÜN	1188
22	1446900	TIMER BIPOLARE 50 SECONDI	BIPOLAR TIMER 50"	2-POLIGE SCHALTUHR 50"	1288
22	1446901	TIMER TRIPOLARE 50 SECONDI	THREE-POLE TIMER 50"	3-POLIGE SCHALTUHR 50"	1288
24	1446902	TARGA TIMER	TIMER LABEL	SCHILDER FÜR SCHALTUHR	1289
25	1446903	MANOPOLINA TIMER	TIMER KNOB	DREHKNOPF FÜR SCHALTUHR	1289
26	1057901	INTERRUTTORE ROTATIVO TRIPOLARE	THREE-POLE ROTARY SWITCH	DREIPOLIGER DREHSCHALTER	1173
26	1057902	INTERRUTTORE ROTATIVO BIPOLARE	TWO-POLE ROTARY SWITCH	ZWEIPOLIGER DREHSCHALTER	1174
26	1057903	INTERRUTTORE ROTATIVO TRIPOLARE	THREE-POLE ROTARY SWITCH	DREIPOLIGER DREHSCHALTER	1174
26	1057904	INTERRUTTORE ROTATIVO BIPOLARE	TWO-POLE ROTARY SWITCH	ZWEIPOLIGER DREHSCHALTER	1174
27	1252067	TARGA INTERRUTTORE ROTATIVO OFF/ON	ON/OFF ROTARY SWITCH LABEL	DREHSCHALTERSSCHILD OFF/ON	1227
28	1241542	MANOPOLA INTERRUTTORE NERA	BLACK SWITCH KNOB	DREHKNOPF FÜR SCHALTER SCHWARZ	725
29	1313903	PIEDINO COMPLETO	FOOT ASSEMBLY	FÜSSCHEN KOMPLETT	1267
30	1240925	ETICHETTA MOTORE SJ 220/380V 50Hz	MOTOR LABEL SJ 220/380V 50Hz	ETIKETT DES MOTORS SJ 220/380V 50Hz	1193
30	1240926	ETICHETTA MOTORE SJ 220/240V 50Hz	MOTOR LABEL SJ 220/240V 50Hz	ETIKETT DES MOTORS SJ 220/240V 50Hz	1193
31	1240924	VENTOLA MOTORE	MOTOR FAN	MOTORLÜFTER	1193
32	1168907	FASCETTA VENTOLA	FAN CLAMP	SCHELLE FLÜGELRAD	1186
33	1240921	ROTORE MAJOR	MAJOR ROTOR	ROTOR MAJOR	1192
34	1240920	STATORE AVVOLTO 220/240V 50Hz	WOUND STATOR 220/240V 50Hz	GEWICKELTER STATOR 220/240V 50Hz	1192
36	1240928	CALOTTA MOTORE	MOTOR LID	MOTORHAUBE	1193
37	3068024	CONDENSATORE 16µF 450V 50Hz	CAPACITOR 16µF 450V 50Hz	KONDENSATOR 16µF 450V 50Hz	1292
39	3446556	CONTATTORE BG 0910A 20A 230V 50/60Hz	CONTACTOR BG 0910A 20A 230V 50/60Hz	SCHÜTZ BG 0910A 20A 230V 50/60Hz	1295
41	1252900	PIATTINO SUPER JOLLY NUOVO	GRINDER BASE SUPER JOLLY - NEW MODEL	MASCHINENUNTERLAGE SUPER JOLLY NEU	1265
42	1324906	PERNO GHIERA REGOLAZIONE	ADJUSTMENT RING PIN	BOLZEN FÜR EINSTELLSCHRAUBE	1270
43	1252099	ETICHETTA "DANGER"	"DANGER" LABEL	SCHILD "DANGER"	1230
45	1252074	TARGA "TERRA"	"GROUND" LABEL	SCHILD "ERDUNG"	1228
46	1252075	TARGA "MORSETTO EQUIPOTENZIALE ESTERNO"	"EXTERNAL EQUIPOTENTIAL TERMINAL" LABEL	SCHILD "ÄUSSERE ÄQUIPOTENTIALKLEMME"	1228
48	1252076	MORSETTO EQUIPOTENZIALE ESTERNO	EXTERNAL EQUIPOTENTIAL TERMINAL	ÄUSSERE ÄQUIPOTENTIALKLEMME	1228
51	1252086	COPERCHIO DOSATORE	DOSER LID	DECKEL FÜR DOSIERGERÄT	1228
52	1252087	CILINDRO DOSATORE	DOSER PLASTIC CYLINDER	DOSIERGERÄTSZYLINDER	1229
53	1241909	MANOPOLINA DI REGOLAZIONE	SMALL CONTROL HANDLE	DREHKNOPF FÜR DIE EINSTELLUNG	1199
54	1343901	STELLA SMUOVICAFFE' CON ASTINA	COFFEE STIRRING STAR WITH ROD	MISCHSTERN MIT STIFT	1276
55	1252088	SETTORE COPRIFORO	CLOSING SECTOR	SEKTORDECKEL	1229
56	1343902	STELLA FEMMINA	STAR (FEMALE)	STERN (oben)	1277
57	1252089	MOLLA PRESSIONE DOSATURA	DOSER SPRING	FEDER	1229
58	1343903	STELLA MASCHIO	STAR (MALE)	STERN (unten)	1277
59	1240941	MICROSUPERIORE COMPLETO	UPPER MICROSWITCH ASSEMBLY	OBERER MIKROSCHALTER KOMPLETT	1194
60	1252090	TUBO DOSATORE	DOSER BODY	ROHR FÜR DOSIERGERÄT	1229
61	1385901	PRESSINO ø 53 mm	COFFEE TAMPER ø 53 mm	KAFFEEPRESSER ø 53 mm	1285
61	1385902	PRESSINO ø 54,5	COFFEE TAMPER ø 54.5 mm	KAFFEEPRESSER ø 54,5 mm	1285
61	1385903	PRESSINO ø 58 mm	COFFEE TAMPER ø 58 mm	KAFFEEPRESSER ø 58 mm	1285
62	1252091	ANELLO DI COMPENSAZIONE ø 32 mm	COMPENSATION RING ø 32 mm	AUSGLEICHRING ø 32 mm	1229
63	1252092	CRICCO	PAWL	KLINKE	1229
64	1252093	VITE DI REGOLAZIONE DOSATURA	DOSING ADJUSTMENT SCREW	SCHRAUBE ZUR DOSIEREINSTELLUNG	1229
65	1250921	MOLLA MICROSCATTO INFERIORE	SPRING	FEDER	1204
66	1343904	STELLA MICROINFERIORE	LOWER MICROSWITCH STAR	STERN FÜR UNTEREN MIKROSCHALTER	1277
67	1240942	MICROINFERIORE COMPLETO	LOWER MICROSWITCH ASSEMBLY	UNTERER MIKROSCHALTER KOMPLETT	1194
68	1252094	CONTACOLPI COMPLETO	COUNTER ASSEMBLY	HUBZÄHLER KOMPLETT	1229
69	1250922	MOLLA RITORNO LEVA DI DOSATURA	DOSER LEVER RETURN SPRING	RÜCKLAUFFEDER FÜR DOSIERHEBEL	1204
70	1252095	NASELLO DOSATORE	DOSER SPRING RETAINER	FEDERSPERRE FÜR DOSIERGERÄT	1230
72	1250923	MOLLA NASELLO	DOSER BOLT SPRING	SPERRFEDER	1204
73	1252096	LEVA DI DOSATURA	DOSER LEVER	DOSIERHEBEL	1230
74	1252097	FONDO DOSATORE COMPLETO	LOWER LID ASSEMBLY	BODEN FÜR DOSIERGERÄT KOMPLETT	1230
77	1252098	RONDELLA DOSATORE	DOSER WASHER	BEILAGSSCHEIBE FÜR DOSIERGERÄT	1230
78	1343905	DISTANZIALE STELLA MICRO INFERIORE	LOWER MICROSWITCH STAR SPACER	DISTANZSTÜCK STERN FÜR UNTEREN MIKROSCH.	1277
82	1343907	STELLA MAGGIORATA CON MANOPOLINA	STAR + ADJUSTMENT KNOB	STERN MIT KUGELGRIFF	1277

MACINADOSATORE ROYAL
ROYAL COFFEE GRINDER • DOSIERMAHLWERK ROYAL • MZ09

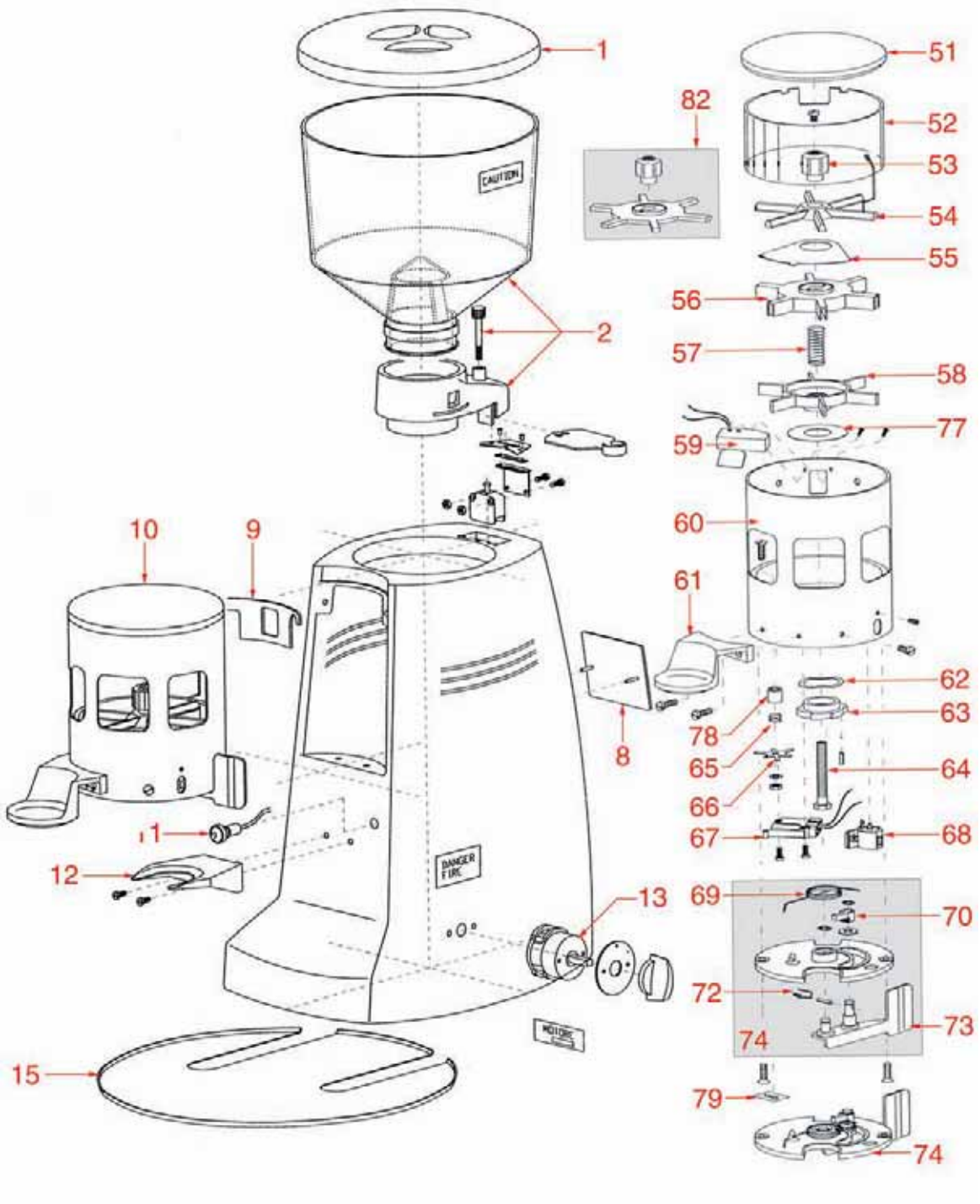

Posizioni senza cod. LF: a richiesta • Positions without LF Code No.: upon request • Abbildungen ohne LF Bestell-Nr.:auf Anfrage

MACINADOSATORE ROYAL
ROYAL COFFEE GRINDER • DOSIERMAHLWERK ROYAL • MZ09

Pos.	Cod.	Descrizione	Description	Beschreibung	Pag.
1	1252061	COPERCHIO CONTENITORE CAFFÈ ø 210 mm	HOPPER LID ø 210 mm	BEHÄLTERDECKEL ø 210 mm	1226
2	1080916	CONTENITORE CAFFÈ ROBUR COMPLETA	COMPLETE HOPPER ROBUR	BOHNENBEHÄLTER ROBUR KOMPLETT	1178
8	1252066	TARGA MAZZER 4M	LABEL 4M MAZZER	SCHILD MAZZER 4M	1227
9	1186906	GUARNIZIONE AER-STOP	AER-STOP GASKET	DICHTUNG AER-STOP	1187
10	1090904	GRUPPO DOSATORE AUTOMATICO	AUTOMATIC DOSER GROUP	AUTOMATISCHE DOSIERGRUPPE	1184
11	1221901	LAMPADINA SPIA 230/400V VERDE	GREEN INDICATOR LAMP 230/400V	SIGNALLAMPE 230/400V GRÜN	1188
12	1252082	FORCHETTA	FORK	GABEL	1228
13	1057903	INTERRUTTORE ROTATIVO TRIPOLARE	THREE-POLE ROTARY SWITCH	DREIPOLIGER DREHSCHALTER	1174
13	1057904	INTERRUTTORE ROTATIVO BIPOLARE	TWO-POLE ROTARY SWITCH	ZWEIPOLIGER DREHSCHALTER	1174
15	1252900	PIATTINO SUPER JOLLY NUOVO	GRINDER BASE SUPER JOLLY - NEW MODEL	MASCHINENUNTERLAGE SUPER JOLLY NEU	1265
51	1252086	COPERCHIO DOSATORE	DOSER LID	DECKEL FÜR DOSIERGERÄT	1228
52	1252087	CILINDRO DOSATORE	DOSER PLASTIC CYLINDER	DOSIERGERÄTSZYLINDER	1229
53	1241909	MANOPOLINA DI REGOLAZIONE	SMALL CONTROL HANDLE	DREHKNOPF FÜR DIE EINSTELLUNG	1199
54	1343901	STELLA SMUOVICAFFE' CON ASTINA	COFFEE STIRRING STAR WITH ROD	MISCHSTERN MIT STIFT	1276
55	1252088	SETTORE COPRIFORO	CLOSING SECTOR	SEKTORDECKEL	1229
56	1343902	STELLA FEMMINA	STAR (FEMALE)	STERN (oben)	1277
57	1252089	MOLLA PRESSIONE DOSATURA	DOSER SPRING	FEDER	1229
58	1343903	STELLA MASCHIO	STAR (MALE)	STERN (unten)	1277
59	1240941	MICROSUPERIORE COMPLETO	UPPER MICROSWITCH ASSEMBLY	OBERER MIKROSCHALTER KOMPLETT	1194
60	1252090	TUBO DOSATORE	DOSER BODY	ROHR FÜR DOSIERGERÄT	1229
61	1385901	PRESSINO ø 53 mm	COFFEE TAMPER ø 53 mm	KAFFEEPRESSER ø 53 mm	1285
61	1385902	PRESSINO ø 54,5	COFFEE TAMPER ø 54.5 mm	KAFFEEPRESSER ø 54,5 mm	1285
61	1385903	PRESSINO ø 58 mm	COFFEE TAMPER ø 58 mm	KAFFEEPRESSER ø 58 mm	1285
62	1252091	ANELLO DI COMPENSAZIONE ø 32 mm	COMPENSATION RING ø 32 mm	AUSGLEICHRING ø 32 mm	1229
63	1252092	CRICCO	PAWL	KLINKE	1229
64	1252093	VITE DI REGOLAZIONE DOSATURA	DOSING ADJUSTMENT SCREW	SCHRAUBE ZUR DOSIEREINSTELLUNG	1229
65	1250921	MOLLA MICROSCATTO INFERIORE	SPRING	FEDER	1204
66	1343904	STELLA MICROINFERIORE	LOWER MICROSWITCH STAR	STERN FÜR UNTEREN MIKROSCHALTER	1277
67	1240942	MICROINFERIORE COMPLETO	LOWER MICROSWITCH ASSEMBLY	UNTERER MIKROSCHALTER KOMPLETT	1194
68	1252094	CONTACOLPI COMPLETO	COUNTER ASSEMBLY	HUBZÄHLER KOMPLETT	1229
69	1250922	MOLLA RITORNO LEVA DI DOSATURA	DOSER LEVER RETURN SPRING	RÜCKLAUFFEDER FÜR DOSIERHEBEL	1204
70	1252095	NASELLO DOSATORE	DOSER SPRING RETAINER	FEDERSPERRE FÜR DOSIERGERÄT	1230
72	1250923	MOLLA NASELLO	DOSER BOLT SPRING	SPERRFEDER	1204
73	1252096	LEVA DI DOSATURA	DOSER LEVER	DOSIERHEBEL	1230
74	1252097	FONDO DOSATORE COMPLETO	LOWER LID ASSEMBLY	BODEN FÜR DOSIERGERÄT KOMPLETT	1230
77	1252098	RONDELLA DOSATORE	DOSER WASHER	BEILAGSSCHEIBE FÜR DOSIERGERÄT	1230
78	1343905	DISTANZIALE STELLA MICRO INFERIORE	LOWER MICROSWITCH STAR SPACER	DISTANZSTÜCK STERN FÜR UNTEREN MIKROSCH.	1277
79	1252099	ETICHETTA "DANGER"	"DANGER" LABEL	SCHILD "DANGER"	1230
82	1343907	STELLA MAGGIORATA CON MANOPOLINA	STAR + ADJUSTMENT KNOB	STERN MIT KUGELGRIFF	1277

MACINADOSATORE ROYAL
ROYAL COFFEE GRINDER • DOSIERMAHLWERK ROYAL • MZ10

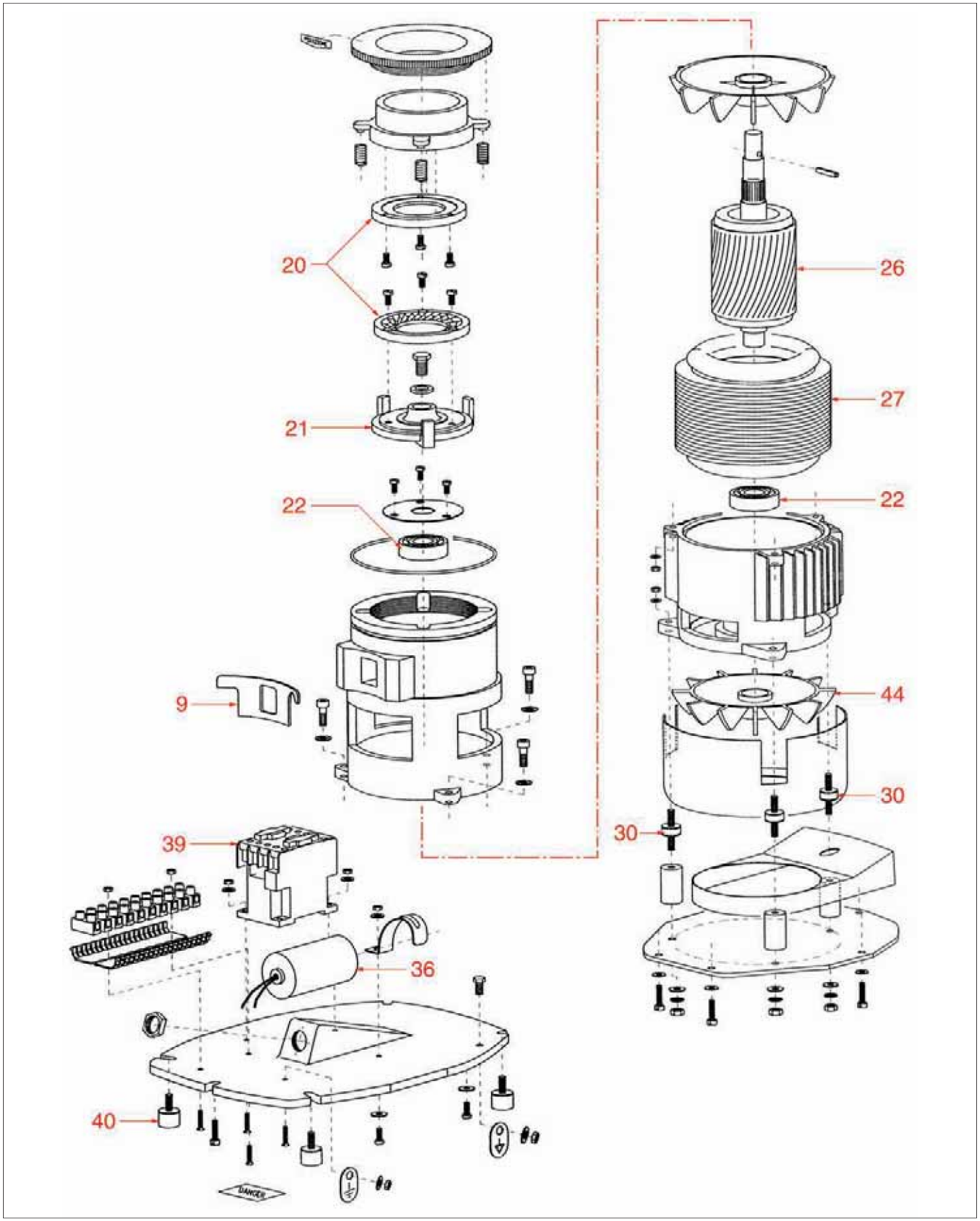

Posizioni senza cod. LF: a richiesta • Positions without LF Code No.: upon request • Abbildungen ohne LF Bestell-Nr.:auf Anfrage

MACINADOSATORE ROYAL
ROYAL COFFEE GRINDER • DOSIERMAHLWERK ROYAL • MZ10

Pos.	Cod.	Descrizione	Description	Beschreibung	Pag.
9	1186906	GUARNIZIONE AER-STOP	AER-STOP GASKET	DICHTUNG AER-STOP	1187
20	1251928	COPPIA MACINE MAZZER TRIFASE DX	GRINDING BURRS RH (PAIR) THREE-PHASE	DREIPHASENMAHLSCHEIBE RECHTS PAAR	1220
21	1251919	PORTAMACINE INFERIORE MAJOR	LOWER BURR HOLDER MAJOR	UNTERER MAHLSCHEIBENTRÄGER MAJOR	1218
22	1063901	CUSCINETTO 6204 2RS	BEARING 6204 2RS	LAGER 6204 2RS	1174
26	1240912	ROTORE ROYAL/STARK	ROYAL/STARK ROTOR	ROTOR ROYAL/STARK	1191
27	1240913	STATORE AVVOLTO 230/400V 50Hz	WOUND STATOR 230/400V 50Hz	GEWICKELTER STATOR 230/400V 50Hz	1191
27	1240919	STATORE AVVOLTO ROYAL 220/240V 50Hz	ROYAL WOUND STATOR 220/240V 50Hz	GEWICKELTER STATOR ROYAL 220/240V 50Hz	1192
30	1252084	ANTIVIBRANTE A18x8,5 M	VIBRATION ISOLATOR A18x8.5 M	SCHWINGUNGSDÄMPFER A18x8,5 M	1228
36	3068024	CONDENSATORE 16µF 450V 50Hz	CAPACITOR 16µF 450V 50Hz	KONDENSATOR 16µF 450V 50Hz	1292
39	3446582	CONTATTORE BF 1610 25A 230V 50/60Hz	CONTACTOR BF 1610 25A 230V 50/60Hz	SCHÜTZ BF 1610 25A 230V 50/60Hz	1295
40	1313904	PIEDINO AD2015	FOOT AD2015	FÜSSCHEN AD2015	1267
44	1240933	VENTOLA VT FRAMAG 63	FAN VT FRAMAG 63	LÜFTER VT FRAMAG 63	1194

MACINACAFFÈ SUPER JOLLY
SUPER JOLLY COFFEE GRINDER • KAFFEEMÜHLE SUPER JOLLY • MZ05

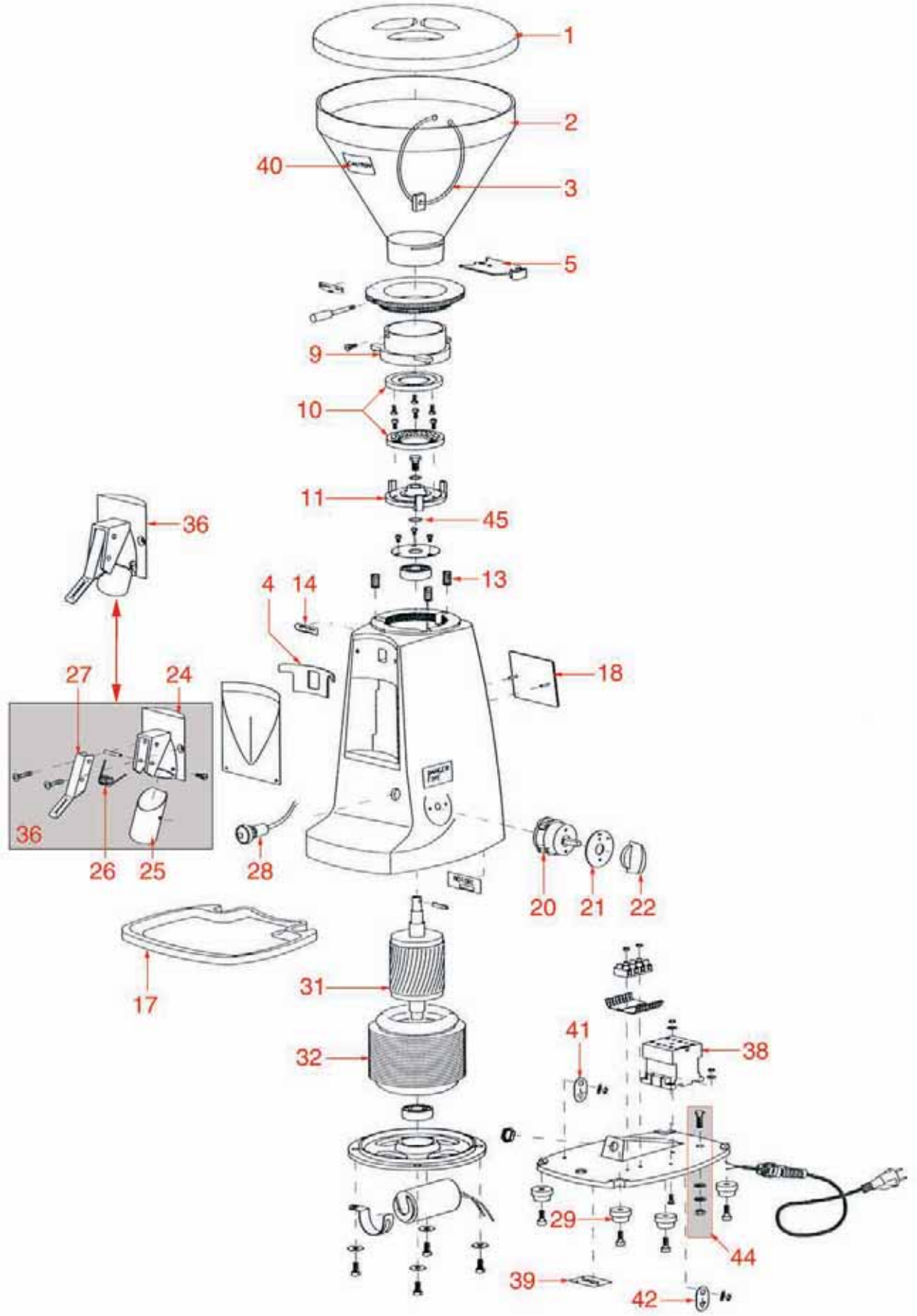

MACINACAFFÈ SUPER JOLLY
SUPER JOLLY COFFEE GRINDER • KAFFEEMÜHLE SUPER JOLLY • MZ05

Pos.	Cod.	Descrizione	Description	Beschreibung	Pag.
1	1252061	COPERCHIO CONTENITORE CAFFÈ ø 210 mm	HOPPER LID ø 210 mm	BEHÄLTERDECKEL ø 210 mm	1226
2	1080915	CONTENITORE CAFFÈ MAJOR	HOPPER MAJOR	BOHNENBEHÄLTER MAJOR	1178
3	1252062	CALAMITA CON ANELLO	MAGNET WITH RING	MAGNET MIT RING	1226
4	1186906	GUARNIZIONE AER-STOP	AER-STOP GASKET	DICHTUNG AER-STOP	1187
5	1252063	SERRANDA MAJOR	CLOSING SHEET MAJOR	SCHLIESSPLATTE MAJOR	1226
9	1251920	PORTAMACINE SUPERIORE SUPER JOLLY	UPPER BURR HOLDER SUPER JOLLY	OBERER MAHLSCHEIBENTRÄGER SUPER JOLLY	1219
10	1251929	COPPIA MACINE MAZZER MONOFASE DX	GRINDING BURRS PAIR RIGHT SINGLE-PHASE	EINPHASENMAHLSCHEIBE RECHTS PAAR	1220
10	1251930	COPPIA MACINE MAZZER TRIFASE DX	GRINDING BURRS RH (PAIR) THREE-PHASE	DREIPHASENMAHLSCHEIBE RECHTS PAAR	1220
11	1251921	PORTAMACINE INFERIORE SUPER JOLLY	LOWER BURR HOLDER SUPER JOLLY	UNTERER MAHLSCHEIBENTRÄGER SUPER JOLLY	1219
13	1250065	MOLLA REGOLAZIONE MACINATURA	GRINDING CONTROL SPRING	FEDER FÜR MAHLGRADEINSTELLUNG	1200
14	1240927	ETICHETTA ROTAZIONE MOTORE	MOTOR ROTATION LABEL	ETIKETT DREHGESCHWINDIGKEIT DES MOTORS	1193
17	1252900	PIATTINO SUPER JOLLY NUOVO	GRINDER BASE SUPER JOLLY - NEW MODEL	MASCHINENUNTERLAGE SUPER JOLLY NEU	1265
18	1252066	TARGA MAZZER 4M	LABEL 4M MAZZER	SCHILD MAZZER 4M	1227
20	1057901	INTERRUTTORE ROTATIVO TRIPOLARE	THREE-POLE ROTARY SWITCH	DREIPOLIGER DREHSCHALTER	1173
20	1057902	INTERRUTTORE ROTATIVO BIPOLARE	TWO-POLE ROTARY SWITCH	ZWEIPOLIGER DREHSCHALTER	1174
21	1252067	TARGA INTERRUTTORE ROTATIVO OFF/ON	ON/OFF ROTARY SWITCH LABEL	DREHSCHALTERSSCHILD OFF/ON	1227
22	1241542	MANOPOLA INTERRUTTORE NERA	BLACK SWITCH KNOB	DREHKNOPF FÜR SCHALTER SCHWARZ	725
24	1252068	PORTA BOCCHETTA	SPOUT HOLDER	HALTER FÜR ROHRSTUTZEN	1227
25	1252069	BOCCHETTA DROGHERIA INOX	STAINLESS STEEL COFFEE OUTLET SPOUT	ROHRSTUTZEN INOX	1227
26	1250070	MOLLA BOCCHETTA	ESCUTCHEON SPRING	FEDER FÜR AUSLAUFÖFFNUNG	1201
27	1252071	MANICO BOCCHETTA	SPOUT HANDLE	ROHRSTUTZENGRIFF	1227
28	1221901	LAMPADINA SPIA 230/400V VERDE	GREEN INDICATOR LAMP 230/400V	SIGNALLAMPE 230/400V GRÜN	1188
29	1313903	PIEDINO COMPLETO	FOOT ASSEMBLY	FÜSSCHEN KOMPLETT	1267
31	1240922	ROTORE SUPER JOLLY	SUPER JOLLY ROTOR	ROTOR SUPER JOLLY	1192
32	1240917	STATORE AVVOLTO 230/400V 50Hz	WOUND STATOR 230/400V 50Hz	GEWICKELTER STATOR 230/400V 50Hz	1192
32	1240918	STATORE AVVOLTO 220/240V 50Hz	WOUND STATOR 220/240V 50Hz	GEWICKELTER STATOR 220/240V 50Hz	1192
36	1252073	GRUPPO BOCCHETTA	SPOUT GROUP	ROHRSTUTZENGRUPPE	1228
38	3446556	CONTATTORE BG 0910A 20A 230V 50/60Hz	CONTACTOR BG 0910A 20A 230V 50/60Hz	SCHÜTZ BG 0910A 20A 230V 50/60Hz	1295
39	1252099	ETICHETTA "DANGER"	"DANGER" LABEL	SCHILD "DANGER"	1230
41	1252074	TARGA "TERRA"	"GROUND" LABEL	SCHILD "ERDUNG"	1228
42	1252075	TARGA "MORSETTO EQUIPOTENZIALE ESTERNO"	"EXTERNAL EQUIPOTENTIAL TERMINAL" LABEL	SCHILD "ÄUSSERE ÄQUIPOTENTIALKLEMME"	1228
44	1252076	MORSETTO EQUIPOTENZIALE ESTERNO	EXTERNAL EQUIPOTENTIAL TERMINAL	ÄUSSERE ÄQUIPOTENTIALKLEMME	1228
45	1186223	GUARNIZIONE OR 02056 EPDM	LEVEL O-RING 02056 EPDM	O-RING-DICHTUNG FÜR WASSERNIVEAU 02056 E	604

MACINADOSATORE SUPER JOLLY
SUPER JOLLY COFFEE GRINDER • DOSIERMAHLWERK SUPER JOLLY • MZ08

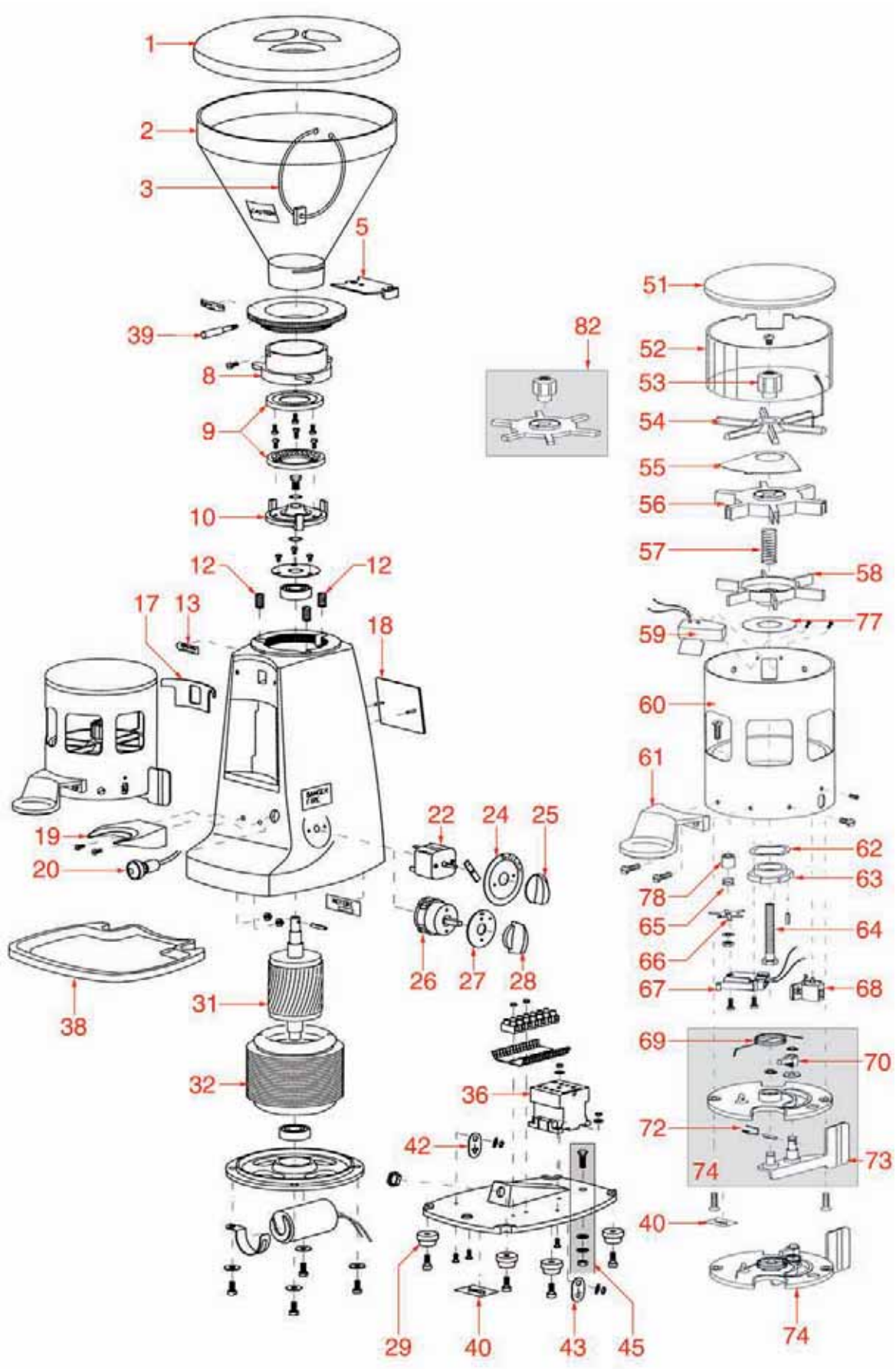

Posizioni senza cod. LF: a richiesta • Positions without LF Code No.: upon request • Abbildungen ohne LF Bestell-Nr.:auf Anfrage

MACINADOSATORE SUPER JOLLY

SUPER JOLLY COFFEE GRINDER • DOSIERMAHLWERK SUPER JOLLY • MZ08

Pos.	Cod.	Descrizione	Description	Beschreibung	Pag.
1	1252061	COPERCHIO CONTENITORE CAFFÈ ø 210 mm	HOPPER LID ø 210 mm	BEHÄLTERDECKEL ø 210 mm	1226
2	1080915	CONTENITORE CAFFÈ MAJOR	HOPPER MAJOR	BOHNENBEHÄLTER MAJOR	1178
3	1252062	CALAMITA CON ANELLO	MAGNET WITH RING	MAGNET MIT RING	1226
5	1252063	SERRANDA MAJOR	CLOSING SHEET MAJOR	SCHLIESSPLATTE MAJOR	1226
8	1251920	PORTAMACINE SUPERIORE SUPER JOLLY	UPPER BURR HOLDER SUPER JOLLY	OBERER MAHLSCHEIBENTRÄGER SUPER JOLLY	1219
9	1251929	COPPIA MACINE MAZZER MONOFASE DX	GRINDING BURRS PAIR RIGHT SINGLE-PHASE	EINPHASENMAHLSCHEIBE RECHTS PAAR	1220
9	1251930	COPPIA MACINE MAZZER TRIFASE DX	GRINDING BURRS RH (PAIR) THREE-PHASE	DREIPHASENMAHLSCHEIBE RECHTS PAAR	1220
10	1251921	PORTAMACINE INFERIORE SUPER JOLLY	LOWER BURR HOLDER SUPER JOLLY	UNTERER MAHLSCHEIBENTRÄGER SUPER JOLLY	1219
12	1250065	MOLLA REGOLAZIONE MACINATURA	GRINDING CONTROL SPRING	FEDER FÜR MAHLGRADEINSTELLUNG	1200
13	1240927	ETICHETTA ROTAZIONE MOTORE	MOTOR ROTATION LABEL	ETIKETT DREHGESCHWINDIGKEIT DES MOTORS	1193
17	1186906	GUARNIZIONE AER-STOP	AER-STOP GASKET	DICHTUNG AER-STOP	1187
18	1252066	TARGA MAZZER 4M	LABEL 4M MAZZER	SCHILD MAZZER 4M	1227
19	1252082	FORCHETTA	FORK	GABEL	1228
20	1221901	LAMPADINA SPIA 230/400V VERDE	GREEN INDICATOR LAMP 230/400V	SIGNALLAMPE 230/400V GRÜN	1188
22	1446900	TIMER BIPOLARE 50 SECONDI	BIPOLAR TIMER 50"	2-POLIGE SCHALTUHR 50"	1288
22	1446901	TIMER TRIPOLARE 50 SECONDI	THREE-POLE TIMER 50"	3-POLIGE SCHALTUHR 50"	1288
24	1446902	TARGA TIMER	TIMER LABEL	SCHILDER FÜR SCHALTUHR	1289
25	1446903	MANOPOLINA TIMER	TIMER KNOB	DREHKNOPF FÜR SCHALTUHR	1289
26	1057901	INTERRUTTORE ROTATIVO TRIPOLARE	THREE-POLE ROTARY SWITCH	DREIPOLIGER DREHSCHALTER	1173
26	1057902	INTERRUTTORE ROTATIVO BIPOLARE	TWO-POLE ROTARY SWITCH	ZWEIPOLIGER DREHSCHALTER	1174
26	1057903	INTERRUTTORE ROTATIVO TRIPOLARE	THREE-POLE ROTARY SWITCH	DREIPOLIGER DREHSCHALTER	1174
26	1057904	INTERRUTTORE ROTATIVO BIPOLARE	TWO-POLE ROTARY SWITCH	ZWEIPOLIGER DREHSCHALTER	1174
27	1252067	TARGA INTERRUTTORE ROTATIVO OFF/ON	ON/OFF ROTARY SWITCH LABEL	DREHSCHALTERSSCHILD OFF/ON	1227
28	1241542	MANOPOLA INTERRUTTORE NERA	BLACK SWITCH KNOB	DREHKNOPF FÜR SCHALTER SCHWARZ	725
29	1313903	PIEDINO COMPLETO	FOOT ASSEMBLY	FÜSSCHEN KOMPLETT	1267
31	1240922	ROTORE SUPER JOLLY	SUPER JOLLY ROTOR	ROTOR SUPER JOLLY	1192
32	1240917	STATORE AVVOLTO 230/400V 50Hz	WOUND STATOR 230/400V 50Hz	GEWICKELTER STATOR 230/400V 50Hz	1192
32	1240918	STATORE AVVOLTO 220/240V 50Hz	WOUND STATOR 220/240V 50Hz	GEWICKELTER STATOR 220/240V 50Hz	1192
36	3446556	CONTATTORE BG 0910A 20A 230V 50/60Hz	CONTACTOR BG 0910A 20A 230V 50/60Hz	SCHÜTZ BG 0910A 20A 230V 50/60Hz	1295
38	1252900	PIATTINO SUPER JOLLY NUOVO	GRINDER BASE SUPER JOLLY - NEW MODEL	MASCHINENUNTERLAGE SUPER JOLLY NEU	1265
39	1324906	PERNO GHIERA REGOLAZIONE	ADJUSTMENT RING PIN	BOLZEN FÜR EINSTELLSCHRAUBE	1270
40	1252099	ETICHETTA "DANGER"	"DANGER" LABEL	SCHILD "DANGER"	1230
42	1252074	TARGA "TERRA"	"GROUND" LABEL	SCHILD "ERDUNG"	1228
43	1252075	TARGA "MORSETTO EQUIPOTENZIALE ESTERNO"	"EXTERNAL EQUIPOTENTIAL TERMINAL" LABEL	SCHILD "ÄUSSERE ÄQUIPOTENTIALKLEMME"	1228
45	1252076	MORSETTO EQUIPOTENZIALE ESTERNO	EXTERNAL EQUIPOTENTIAL TERMINAL	ÄUSSERE ÄQUIPOTENTIALKLEMME	1228
51	1252086	COPERCHIO DOSATORE	DOSER LID	DECKEL FÜR DOSIERGERÄT	1228
52	1252087	CILINDRO DOSATORE	DOSER PLASTIC CYLINDER	DOSIERGERÄTSZYLINDER	1229
53	1241909	MANOPOLINA DI REGOLAZIONE	SMALL CONTROL HANDLE	DREHKNOPF FÜR DIE EINSTELLUNG	1199
54	1343901	STELLA SMUOVICAFFE' CON ASTINA	COFFEE STIRRING STAR WITH ROD	MISCHSTERN MIT STIFT	1276
55	1252088	SETTORE COPRIFORO	CLOSING SECTOR	SEKTORDECKEL	1229
56	1343902	STELLA FEMMINA	STAR (FEMALE)	STERN (oben)	1277
57	1252089	MOLLA PRESSIONE DOSATURA	DOSER SPRING	FEDER	1229
58	1343903	STELLA MASCHIO	STAR (MALE)	STERN (unten)	1277
59	1240941	MICROSUPERIORE COMPLETO	UPPER MICROSWITCH ASSEMBLY	OBERER MIKROSCHALTER KOMPLETT	1194
61	1385901	PRESSINO ø 53 mm	COFFEE TAMPER ø 53 mm	KAFFEEPRESSER ø 53 mm	1285
61	1385902	PRESSINO ø 54,5	COFFEE TAMPER ø 54.5 mm	KAFFEEPRESSER ø 54,5 mm	1285
61	1385903	PRESSINO ø 58 mm	COFFEE TAMPER ø 58 mm	KAFFEEPRESSER ø 58 mm	1285
62	1252091	ANELLO DI COMPENSAZIONE ø 32 mm	COMPENSATION RING ø 32 mm	AUSGLEICHRING ø 32 mm	1229
63	1252092	CRICCO	PAWL	KLINKE	1229
64	1252093	VITE DI REGOLAZIONE DOSATURA	DOSING ADJUSTMENT SCREW	SCHRAUBE ZUR DOSIEREINSTELLUNG	1229
65	1250921	MOLLA MICROSCATTO INFERIORE	SPRING	FEDER	1204
66	1343904	STELLA MICROINFERIORE	LOWER MICROSWITCH STAR	STERN FÜR UNTEREN MIKROSCHALTER	1277
67	1240942	MICROINFERIORE COMPLETO	LOWER MICROSWITCH ASSEMBLY	UNTERER MIKROSCHALTER KOMPLETT	1194
68	1252094	CONTACOLPI COMPLETO	COUNTER ASSEMBLY	HUBZÄHLER KOMPLETT	1229
69	1250922	MOLLA RITORNO LEVA DI DOSATURA	DOSER LEVER RETURN SPRING	RÜCKLAUFFEDER FÜR DOSIERHEBEL	1204
70	1252095	NASELLO DOSATORE	DOSER SPRING RETAINER	FEDERSPERRE FÜR DOSIERGERÄT	1230
72	1250923	MOLLA NASELLO	DOSER BOLT SPRING	SPERRFEDER	1204
73	1252096	LEVA DI DOSATURA	DOSER LEVER	DOSIERHEBEL	1230
74	1252097	FONDO DOSATORE COMPLETO	LOWER LID ASSEMBLY	BODEN FÜR DOSIERGERÄT KOMPLETT	1230
77	1252098	RONDELLA DOSATORE	DOSER WASHER	BEILAGSSCHEIBE FÜR DOSIERGERÄT	1230
78	1343905	DISTANZIALE STELLA MICRO INFERIORE	LOWER MICROSWITCH STAR SPACER	DISTANZSTÜCK STERN FÜR UNTEREN MIKROSCH.	1277
82	1343907	STELLA MAGGIORATA CON MANOPOLINA	STAR + ADJUSTMENT KNOB	STERN MIT KUGELGRIFF	1277

MACINADOSATORE ROBUR
ROBUR COFFEE GRINDER • DOSIERMAHLWERK ROBUR • MZ06

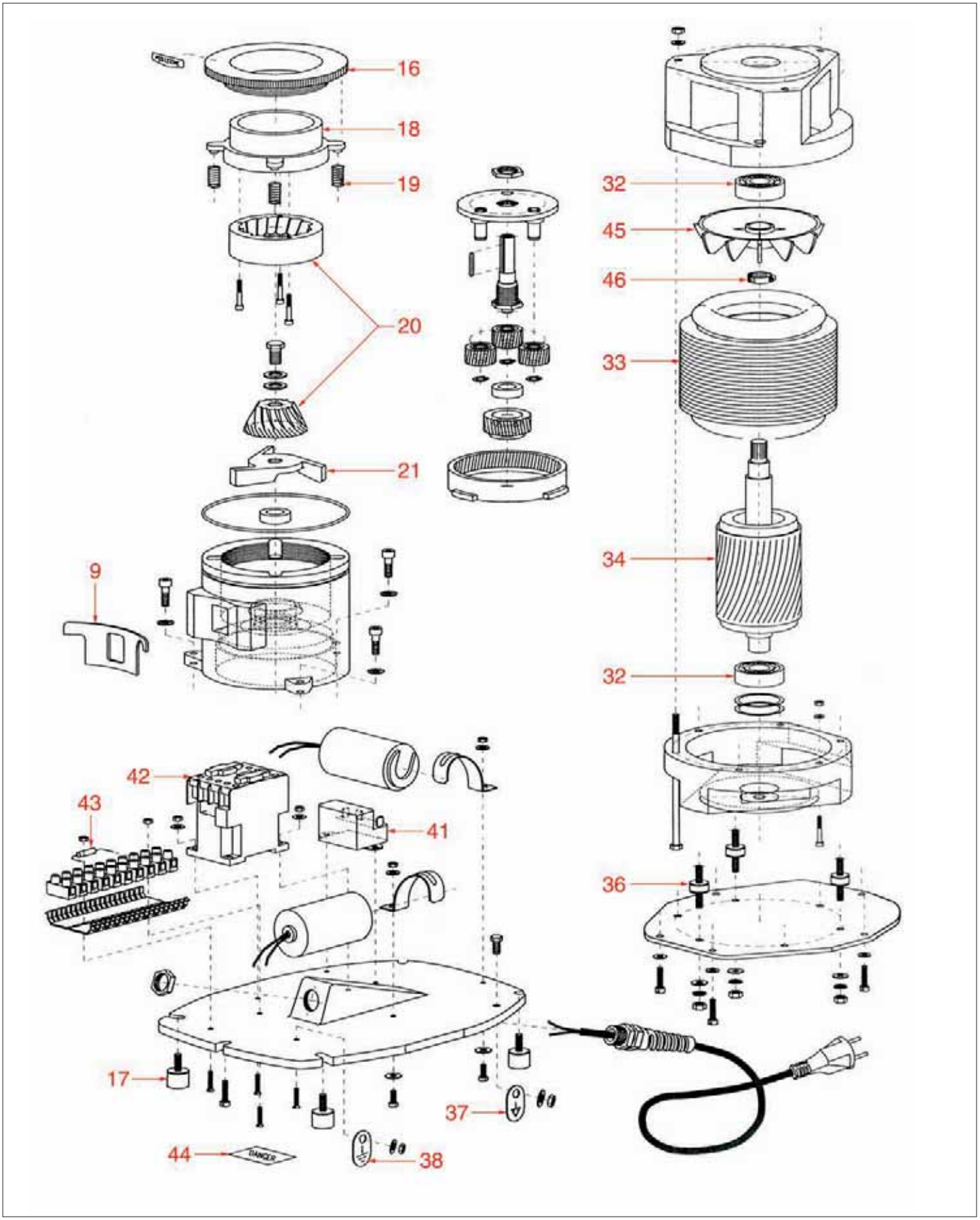

MACINADOSATORE ROBUR
ROBUR COFFEE GRINDER • DOSIERMAHLWERK ROBUR • MZ06

Pos.	Cod.	Descrizione	Description	Beschreibung	Pag.
9	1186906	GUARNIZIONE AER-STOP	AER-STOP GASKET	DICHTUNG AER-STOP	1187
16	1252064	GHIERA REGOLAZIONE MACINATURA MAJOR	GRINDING ADJUSTMENT RING MAJOR	EINSTELLSCHRAUBE FÜR MAHLGRAD MAJOR	1226
17	1313904	PIEDINO AD2015	FOOT AD2015	FÜSSCHEN AD2015	1267
18	1251922	PORTAMACINE SUPERIORE ROBUR	UPPER BURR HOLDER ROBUR	OBERER MAHLSCHEIBENTRÄGER ROBUR	1219
18	1251923	PORTAMACINE SUPERIORE ROBUR	UPPER BURR HOLDER ROBUR	OBERER MAHLSCHEIBENTRÄGER ROBUR	1219
19	1250065	MOLLA REGOLAZIONE MACINATURA	GRINDING CONTROL SPRING	FEDER FÜR MAHLGRADEINSTELLUNG	1200
20	1251913	COPPIA MACINE MAZZER CONICHE DX	CONICAL GRINDING BURRS (PAIR) RIGHT MAZZ	MAHLSCHEIBE KEGELFÖRMIG PAAR RECHTS MAZZ	1217
20	1251914	COPPIA MACINE MAZZER CONICHE DX	CONICAL GRINDING BURRS (PAIR) RT MAZZER	MAHLSCHEIBE KEGELFÖRMIG PAAR RTS MAZZER	1218
21	1251924	PORTAMACINE INFERIORE ROBUR	LOWER BURR HOLDER ROBUR	UNTERER MAHLSCHEIBENTRÄGER ROBUR	1219
32	1063901	CUSCINETTO 6204 2RS	BEARING 6204 2RS	LAGER 6204 2RS	1174
33	1240915	STATORE AVVOLTO 220/240V 50Hz	WOUND STATOR 220/240V 50Hz	GEWICKELTER STATOR 220/240V 50Hz	1191
34	1240923	ROTORE ROBUR	ROBUR ROTOR	ROTOR ROBUR	1193
36	1252084	ANTIVIBRANTE A18x8,5 M	VIBRATION ISOLATOR A18x8.5 M	SCHWINGUNGSDÄMPFER A18x8,5 M	1228
37	1252075	TARGA "MORSETTO EQUIPOTENZIALE ESTERNO"	"EXTERNAL EQUIPOTENTIAL TERMINAL" LABEL	SCHILD "ÄUSSERE ÄQUIPOTENTIALKLEMME"	1228
38	1252074	TARGA "TERRA"	"GROUND" LABEL	SCHILD "ERDUNG"	1228
41	1252904	DISGIUNTORE "TEXAS" 2CR4-170	"TEXAS" CIRCUIT INTERRUPTER 2CR4-170	TRENNSCHALTER "TEXAS" 2CR4-170	1266
41	1252905	DISGIUNTORE "TEXAS" 2CR4-181	"TEXAS" CIRCUIT INTERRUPTER 2CR4-181	TRENNSCHALTER "TEXAS" 2CR4-181	1266
42	1454905	CONTATTORE 11 BF 1610 23A 380V 50Hz	CONTACTOR 11 BF 1610 23A 380V 50Hz	SCHÜTZ 11 BF 1610 23A 380V 50Hz	1289
42	3446582	CONTATTORE BF 1610 25A 230V 50/60Hz	CONTACTOR BF 1610 25A 230V 50/60Hz	SCHÜTZ BF 1610 25A 230V 50/60Hz	1295
43	1755900	RESISTENZA 220 Kilo/ohm 2W	HEATING ELEMENT 220 K Ohm 2W	HEIZKÖRPER 220 Kilo/ohm 2W	1291
43	1755901	RESISTENZA 68 Kilo/ohm 2W	HEATING ELEMENT 68 K Ohm 2W	HEIZKÖRPER 68 Kilo/ohm 2W	1291
44	1252099	ETICHETTA "DANGER"	"DANGER" LABEL	SCHILD "DANGER"	1230
45	1240924	VENTOLA MOTORE	MOTOR FAN	MOTORLÜFTER	1193
46	1168907	FASCETTA VENTOLA	FAN CLAMP	SCHELLE FLÜGELRAD	1186

MACINADOSATORE ROBUR
ROBUR COFFEE GRINDER • DOSIERMAHLWERK ROBUR • MZ07

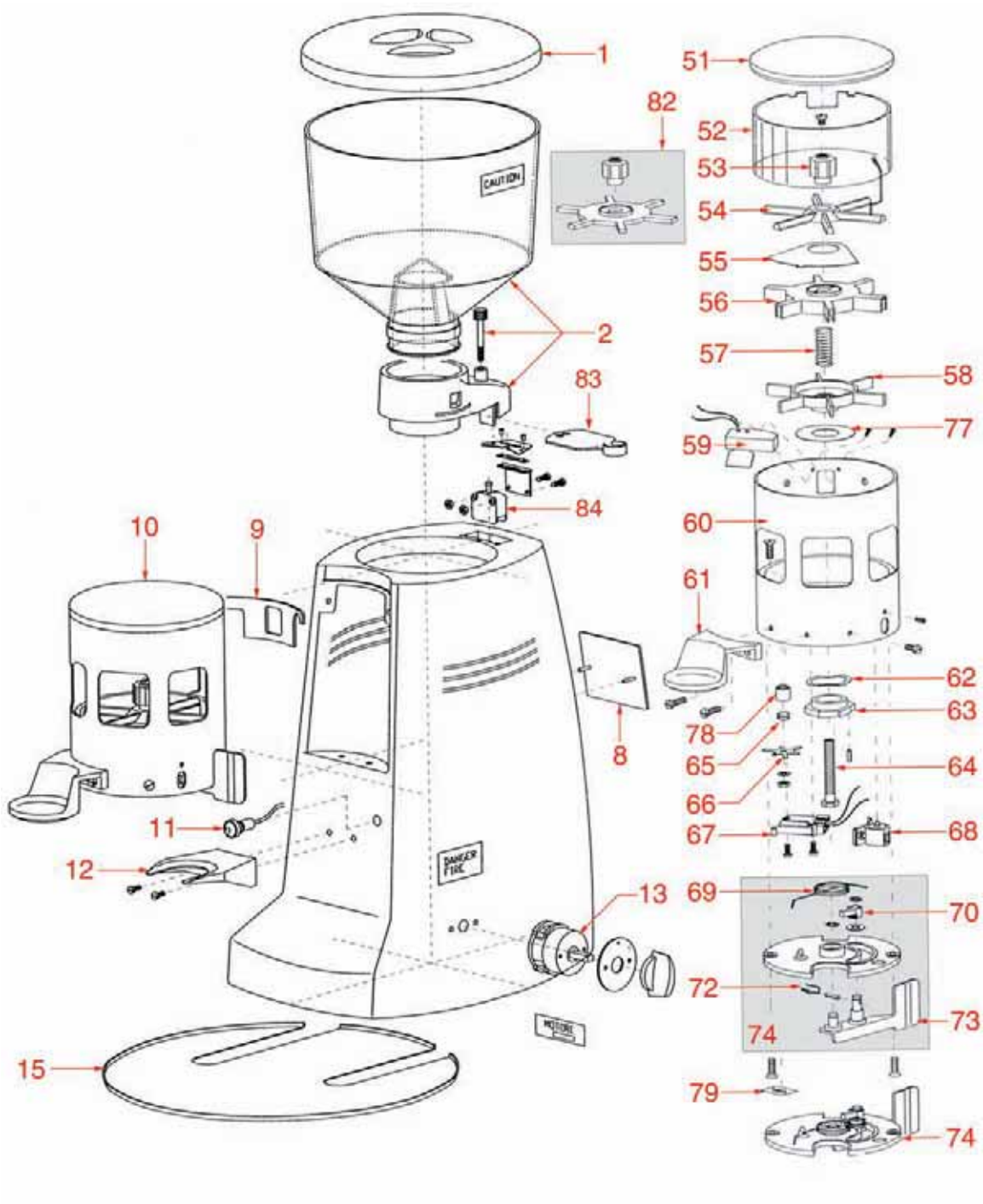

Posizioni senza cod. LF: a richiesta • Positions without LF Code No.: upon request • Abbildungen ohne LF Bestell-Nr.:auf Anfrage

MACINADOSATORE ROBUR
ROBUR COFFEE GRINDER • DOSIERMAHLWERK ROBUR • MZ07

Pos.	Cod.	Descrizione	Description	Beschreibung	Pag.
1	1252061	COPERCHIO CONTENITORE CAFFÈ ø 210 mm	HOPPER LID ø 210 mm	BEHÄLTERDECKEL ø 210 mm	1226
2	1080916	CONTENITORE CAFFÈ ROBUR COMPLETA	COMPLETE HOPPER ROBUR	BOHNENBEHÄLTER ROBUR KOMPLETT	1178
8	1252066	TARGA MAZZER 4M	LABEL 4M MAZZER	SCHILD MAZZER 4M	1227
9	1186906	GUARNIZIONE AER-STOP	AER-STOP GASKET	DICHTUNG AER-STOP	1187
10	1090904	GRUPPO DOSATORE AUTOMATICO	AUTOMATIC DOSER GROUP	AUTOMATISCHE DOSIERGRUPPE	1184
11	1221901	LAMPADINA SPIA 230/400V VERDE	GREEN INDICATOR LAMP 230/400V	SIGNALLAMPE 230/400V GRÜN	1188
12	1252082	FORCHETTA	FORK	GABEL	1228
13	1057903	INTERRUTTORE ROTATIVO TRIPOLARE	THREE-POLE ROTARY SWITCH	DREIPOLIGER DREHSCHALTER	1174
13	1057904	INTERRUTTORE ROTATIVO BIPOLARE	TWO-POLE ROTARY SWITCH	ZWEIPOLIGER DREHSCHALTER	1174
15	1252900	PIATTINO SUPER JOLLY NUOVO	GRINDER BASE SUPER JOLLY - NEW MODEL	MASCHINENUNTERLAGE SUPER JOLLY NEU	1265
51	1252086	COPERCHIO DOSATORE	DOSER LID	DECKEL FÜR DOSIERGERÄT	1228
52	1252087	CILINDRO DOSATORE	DOSER PLASTIC CYLINDER	DOSIERGERÄTSZYLINDER	1229
53	1241909	MANOPOLINA DI REGOLAZIONE	SMALL CONTROL HANDLE	DREHKNOPF FÜR DIE EINSTELLUNG	1199
54	1343901	STELLA SMUOVICAFFE' CON ASTINA	COFFEE STIRRING STAR WITH ROD	MISCHSTERN MIT STIFT	1276
55	1252088	SETTORE COPRIFORO	CLOSING SECTOR	SEKTORDECKEL	1229
56	1343902	STELLA FEMMINA	STAR (FEMALE)	STERN (oben)	1277
57	1252089	MOLLA PRESSIONE DOSATURA	DOSER SPRING	FEDER	1229
58	1343903	STELLA MASCHIO	STAR (MALE)	STERN (unten)	1277
59	1240941	MICROSUPERIORE COMPLETO	UPPER MICROSWITCH ASSEMBLY	OBERER MIKROSCHALTER KOMPLETT	1194
60	1252090	TUBO DOSATORE	DOSER BODY	ROHR FÜR DOSIERGERÄT	1229
61	1385901	PRESSINO ø 53 mm	COFFEE TAMPER ø 53 mm	KAFFEEPRESSER ø 53 mm	1285
61	1385902	PRESSINO ø 54,5	COFFEE TAMPER ø 54.5 mm	KAFFEEPRESSER ø 54,5 mm	1285
61	1385903	PRESSINO ø 58 mm	COFFEE TAMPER ø 58 mm	KAFFEEPRESSER ø 58 mm	1285
62	1252091	ANELLO DI COMPENSAZIONE ø 32 mm	COMPENSATION RING ø 32 mm	AUSGLEICHRING ø 32 mm	1229
63	1252092	CRICCO	PAWL	KLINKE	1229
64	1252093	VITE DI REGOLAZIONE DOSATURA	DOSING ADJUSTMENT SCREW	SCHRAUBE ZUR DOSIEREINSTELLUNG	1229
65	1250921	MOLLA MICROSCATTO INFERIORE	SPRING	FEDER	1204
66	1343904	STELLA MICROINFERIORE	LOWER MICROSWITCH STAR	STERN FÜR UNTEREN MIKROSCHALTER	1277
67	1240942	MICROINFERIORE COMPLETO	LOWER MICROSWITCH ASSEMBLY	UNTERER MIKROSCHALTER KOMPLETT	1194
68	1252094	CONTACOLPI COMPLETO	COUNTER ASSEMBLY	HUBZÄHLER KOMPLETT	1229
69	1250922	MOLLA RITORNO LEVA DI DOSATURA	DOSER LEVER RETURN SPRING	RÜCKLAUFFEDER FÜR DOSIERHEBEL	1204
70	1252095	NASELLO DOSATORE	DOSER SPRING RETAINER	FEDERSPERRE FÜR DOSIERGERÄT	1230
72	1250923	MOLLA NASELLO	DOSER BOLT SPRING	SPERRFEDER	1204
73	1252096	LEVA DI DOSATURA	DOSER LEVER	DOSIERHEBEL	1230
74	1252097	FONDO DOSATORE COMPLETO	LOWER LID ASSEMBLY	BODEN FÜR DOSIERGERÄT KOMPLETT	1230
77	1252098	RONDELLA DOSATORE	DOSER WASHER	BEILAGSSCHEIBE FÜR DOSIERGERÄT	1230
78	1343905	DISTANZIALE STELLA MICRO INFERIORE	LOWER MICROSWITCH STAR SPACER	DISTANZSTÜCK STERN FÜR UNTEREN MIKROSCH.	1277
79	1252099	ETICHETTA "DANGER"	"DANGER" LABEL	SCHILD "DANGER"	1230
82	1343907	STELLA MAGGIORATA CON MANOPOLINA	STAR + ADJUSTMENT KNOB	STERN MIT KUGELGRIFF	1277
83	1252081	SERRANDA BOCCHETTONE ROBUR	CLOSING SHEET ROBUR	ROHRSTUTZENSCHLIESSPLATTE ROBUR	1228
84	1319903	INTERRUTTORE DI SICUREZZA	SAFETY SWITCH	SICHERUNGSSCHALTER	1269

DISPENSATORE TOP
TOP DISPENSER • DISPENSER TOP • MZ01

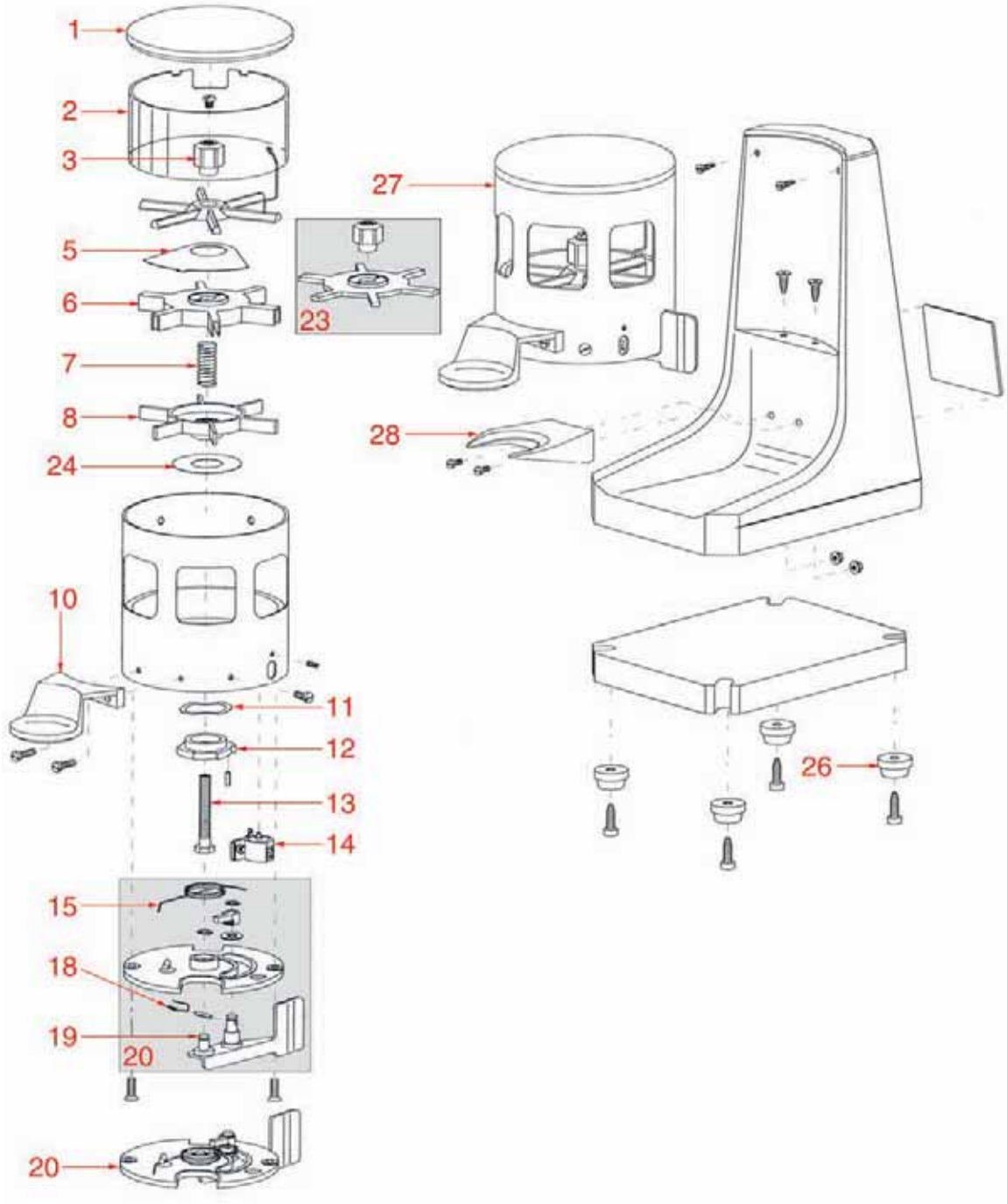

DISPENSATORE TOP
TOP DISPENSER • DISPENSER TOP • MZ01

Pos.	Cod.	Descrizione	Description	Beschreibung	Pag.
1	1252086	COPERCHIO DOSATORE	DOSER LID	DECKEL FÜR DOSIERGERÄT	1228
2	1252087	CILINDRO DOSATORE	DOSER PLASTIC CYLINDER	DOSIERGERÄTSZYLINDER	1229
3	1241909	MANOPOLINA DI REGOLAZIONE	SMALL CONTROL HANDLE	DREHKNOPF FÜR DIE EINSTELLUNG	1199
5	1252088	SETTORE COPRIFORO	CLOSING SECTOR	SEKTORDECKEL	1229
6	1343902	STELLA FEMMINA	STAR (FEMALE)	STERN (oben)	1277
7	1252089	MOLLA PRESSIONE DOSATURA	DOSER SPRING	FEDER	1229
8	1343903	STELLA MASCHIO	STAR (MALE)	STERN (unten)	1277
10	1385901	PRESSINO ø 53 mm	COFFEE TAMPER ø 53 mm	KAFFEEPRESSER ø 53 mm	1285
10	1385902	PRESSINO ø 54,5	COFFEE TAMPER ø 54.5 mm	KAFFEEPRESSER ø 54,5 mm	1285
10	1385903	PRESSINO ø 58 mm	COFFEE TAMPER ø 58 mm	KAFFEEPRESSER ø 58 mm	1285
11	1252091	ANELLO DI COMPENSAZIONE ø 32 mm	COMPENSATION RING ø 32 mm	AUSGLEICHRING ø 32 mm	1229
12	1252092	CRICCO	PAWL	KLINKE	1229
13	1252093	VITE DI REGOLAZIONE DOSATURA	DOSING ADJUSTMENT SCREW	SCHRAUBE ZUR DOSIEREINSTELLUNG	1229
14	1252094	CONTACOLPI COMPLETO	COUNTER ASSEMBLY	HUBZÄHLER KOMPLETT	1229
15	1250922	MOLLA RITORNO LEVA DI DOSATURA	DOSER LEVER RETURN SPRING	RÜCKLAUFFEDER FÜR DOSIERHEBEL	1204
18	1250923	MOLLA NASELLO	DOSER BOLT SPRING	SPERRFEDER	1204
19	1252096	LEVA DI DOSATURA	DOSER LEVER	DOSIERHEBEL	1230
20	1252097	FONDO DOSATORE COMPLETO	LOWER LID ASSEMBLY	BODEN FÜR DOSIERGERÄT KOMPLETT	1230
23	1343907	STELLA MAGGIORATA CON MANOPOLINA	STAR + ADJUSTMENT KNOB	STERN MIT KUGELGRIFF	1277
24	1252098	RONDELLA DOSATORE	DOSER WASHER	BEILAGSSCHEIBE FÜR DOSIERGERÄT	1230
26	1313903	PIEDINO COMPLETO	FOOT ASSEMBLY	FÜSSCHEN KOMPLETT	1267
27	1090905	GRUPPO DOSATORE TOP	DOSER GROUP TOP	DOSIERGRUPPE TOP	1184
28	1252082	FORCHETTA	FORK	GABEL	1228

MACINADOSATORE DSQ-NR1400-NR900
GRINDER ASSEMBLY DSQ-NR1400-NR900 • DOSIERMAHLWERK DSQ-NR1400-NR900 • OB01

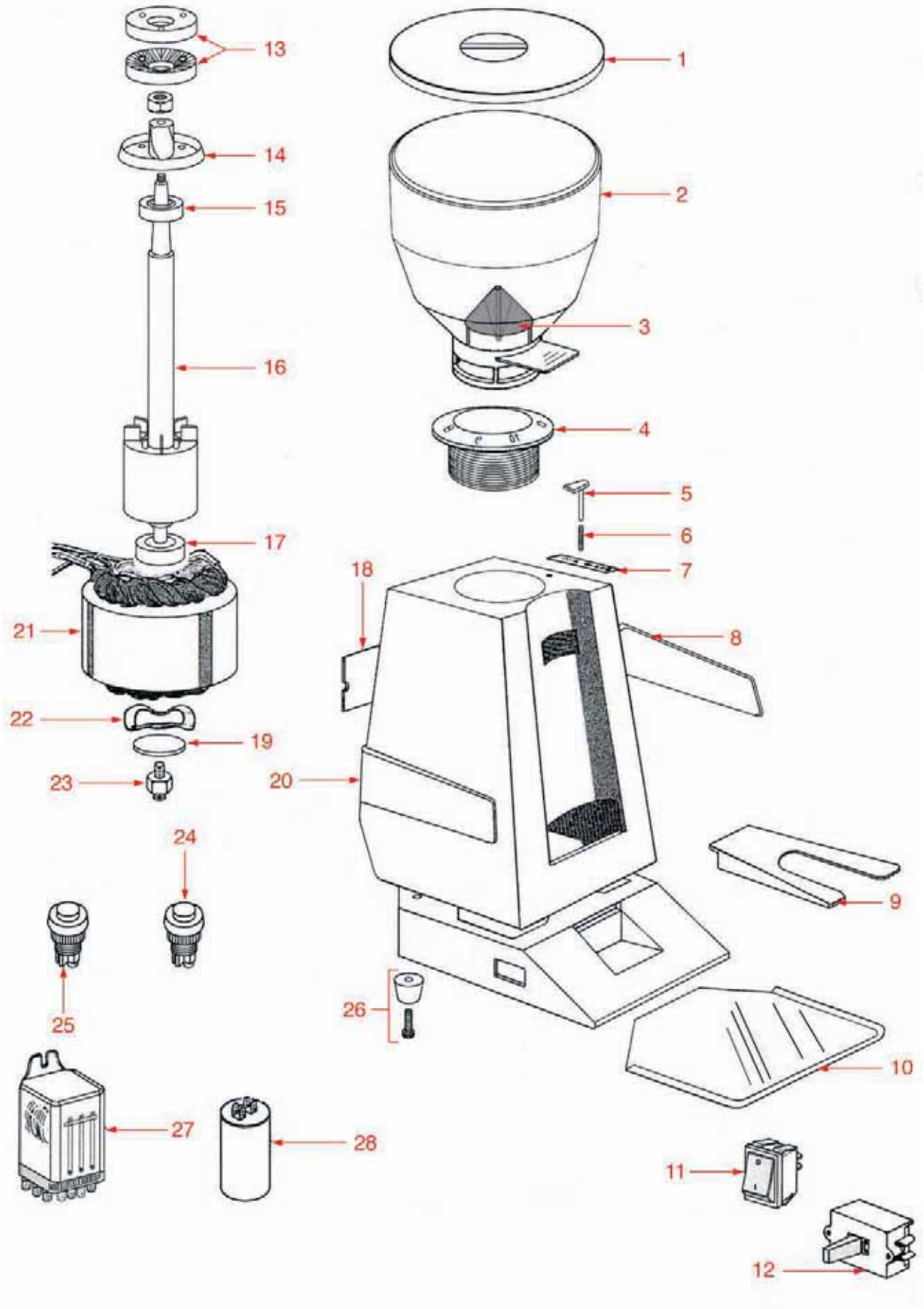

MACINADOSATORE DSQ-NR1400-NR900

GRINDER ASSEMBLY DSQ-NR1400-NR900 • DOSIERMAHLWERK DSQ-NR1400-NR900 • OB01

Pos.	Cod.	Descrizione	Description	Beschreibung	Pag.
1	1252304	COPERCHIO CONTENITORE CAFFÈ ø 185 mm	HOPPER LID ø 185 mm	DECKEL FÜR BOHNENBEHÄLTER ø 185 mm	1248
2	1080936	CONTENITORE CAFFÈ	HOPPER	BOHNENBEHÄLTER	1181
3	1252295	SALVADITA	FINGER PROTECTION	FINGERSCHUTZ	1247
4	1252285	GHIERA REGOLAZIONE	ADJUSTMENT RING	EINSTELLSCHRAUBE	1246
5	1252281	PERNO ARRESTO	DRAG ROD	SPERRBOLZEN	1245
6	1250265	MOLLA PERNO ARRESTO	STOPPING PIN SPRING	FEDER FÜR ANSCHLAGBOLZEN	1201
10	1252305	VASCHETTA RACCOGLICAFFÈ	COFFEE COLLECTION TRAY	KAFFEESCHALE	1248
13	1251061	COPPIA MACINE OBEL-CARIMALI SX	GRINDING BURRS OBEL-CARIMALI (PAIR) LEFT	MAHLSCHEIBE OBEL-CARIMALI PAAR LINKS	1209
15	3063005	CUSCINETTO SUPPORTO CESTO	BEARING FOR BASKET SUPPORT	LAGER FÜR TROMMELHALTER	1291
17	1063906	CUSCINETTO 6203-ZZ	BEARING 6203 - ZZ	LAGER 6203-ZZ	1174
24	1319003	PULSANTE MARCIA NERO	START BUTTON BLACK	STARTKNOPF SCHWARZ	1268
25	1319004	PULSANTE ARRESTO ROSSO	RED STOP BUTTON	STOPKNOPF ROT	1268
26	1313106	PIEDINO GOMMA	RUBBER FOOT	FÜSSCHEN AUS GUMMI	1266
27	1351508	RELÉ 10A 230V	RELAY 10A 230V	RELAIS 10A 230V	1280

MACINACAFFÈ EB
COFFEE GRINDER EB • KAFFEEMÜHLE EB • OB02

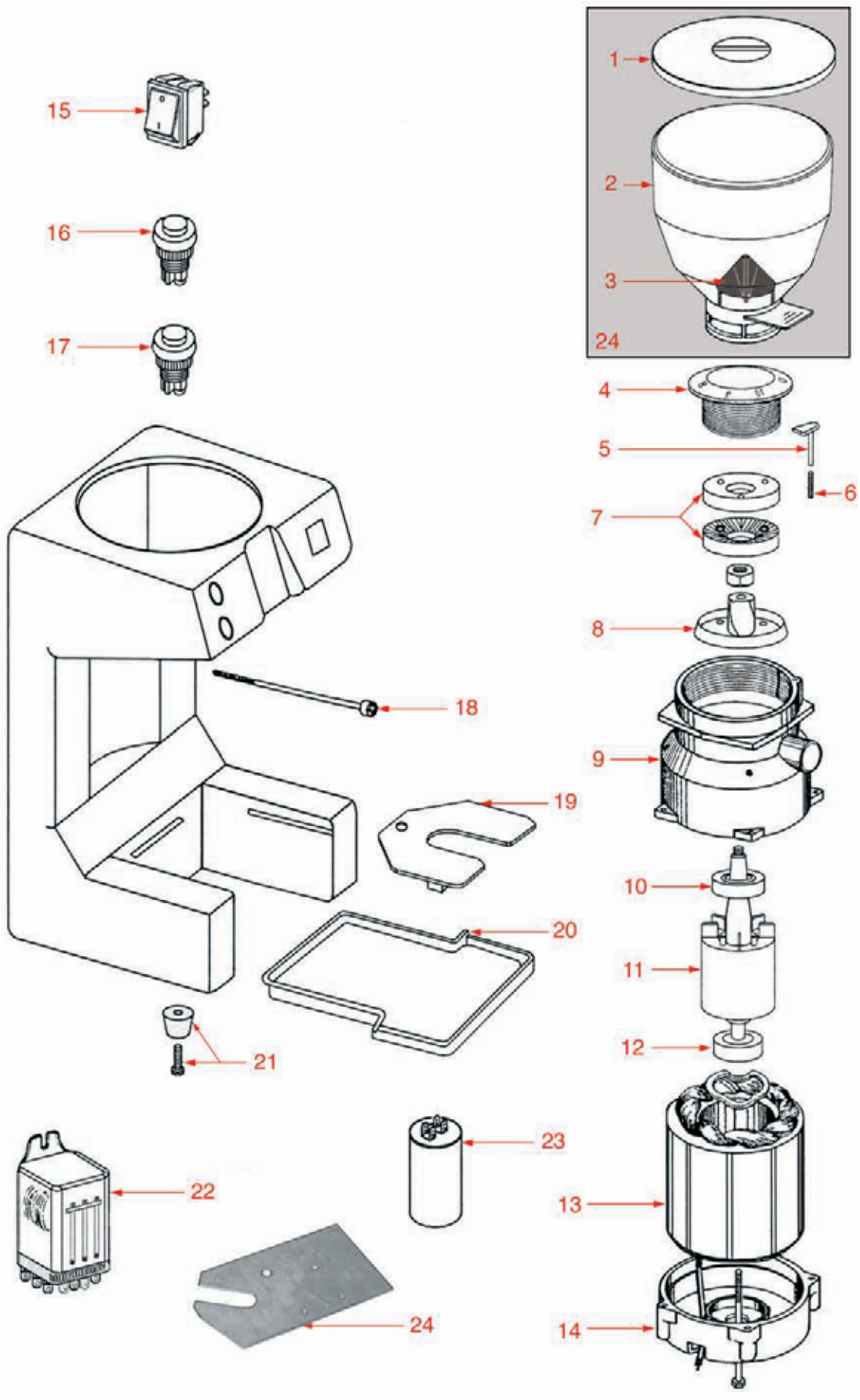

MACINACAFFÈ EB
COFFEE GRINDER EB • KAFFEEMÜHLE EB • OB02

Pos.	Cod.	Descrizione	Description	Beschreibung	Pag.
1	1252304	COPERCHIO CONTENITORE CAFFÈ ø 185 mm	HOPPER LID ø 185 mm	DECKEL FÜR BOHNENBEHÄLTER ø 185 mm	1248
2	1080936	CONTENITORE CAFFÈ	HOPPER	BOHNENBEHÄLTER	1181
4	1252285	GHIERA REGOLAZIONE	ADJUSTMENT RING	EINSTELLSCHRAUBE	1246
5	1252281	PERNO ARRESTO	DRAG ROD	SPERRBOLZEN	1245
6	1250265	MOLLA PERNO ARRESTO	STOPPING PIN SPRING	FEDER FÜR ANSCHLAGBOLZEN	1201
7	1251061	COPPIA MACINE OBEL-CARIMALI SX	GRINDING BURRS OBEL-CARIMALI (PAIR) LEFT	MAHLSCHEIBE OBEL-CARIMALI PAAR LINKS	1209
16	1319003	PULSANTE MARCIA NERO	START BUTTON BLACK	STARTKNOPF SCHWARZ	1268
19	1252004	FORCELLA PORTAFILTRO	FILTER HOLDER FORK	GABEL FÜR FILTERTRÄGER	1221
19	1252286	FORCELLA	FORK	GABEL	1246
20	1252277	VASCHETTA RACCOGLICAFFÈ	COFFEE COLLECTION TRAY	KAFFEESCHALE	1245
21	1313106	PIEDINO GOMMA	RUBBER FOOT	FÜSSCHEN AUS GUMMI	1266
24	1252296	SQUADRETTA PER MORSETTIERA	TERMINAL BLOCK BRACKET	WINKEL FÜR KLEMMENBRETT	1247

MACINADOSATORE JUNIOR
GRINDER ASSEMBLY - JUNIOR • DOSIERMAHLWERK JUNIOR • OB04

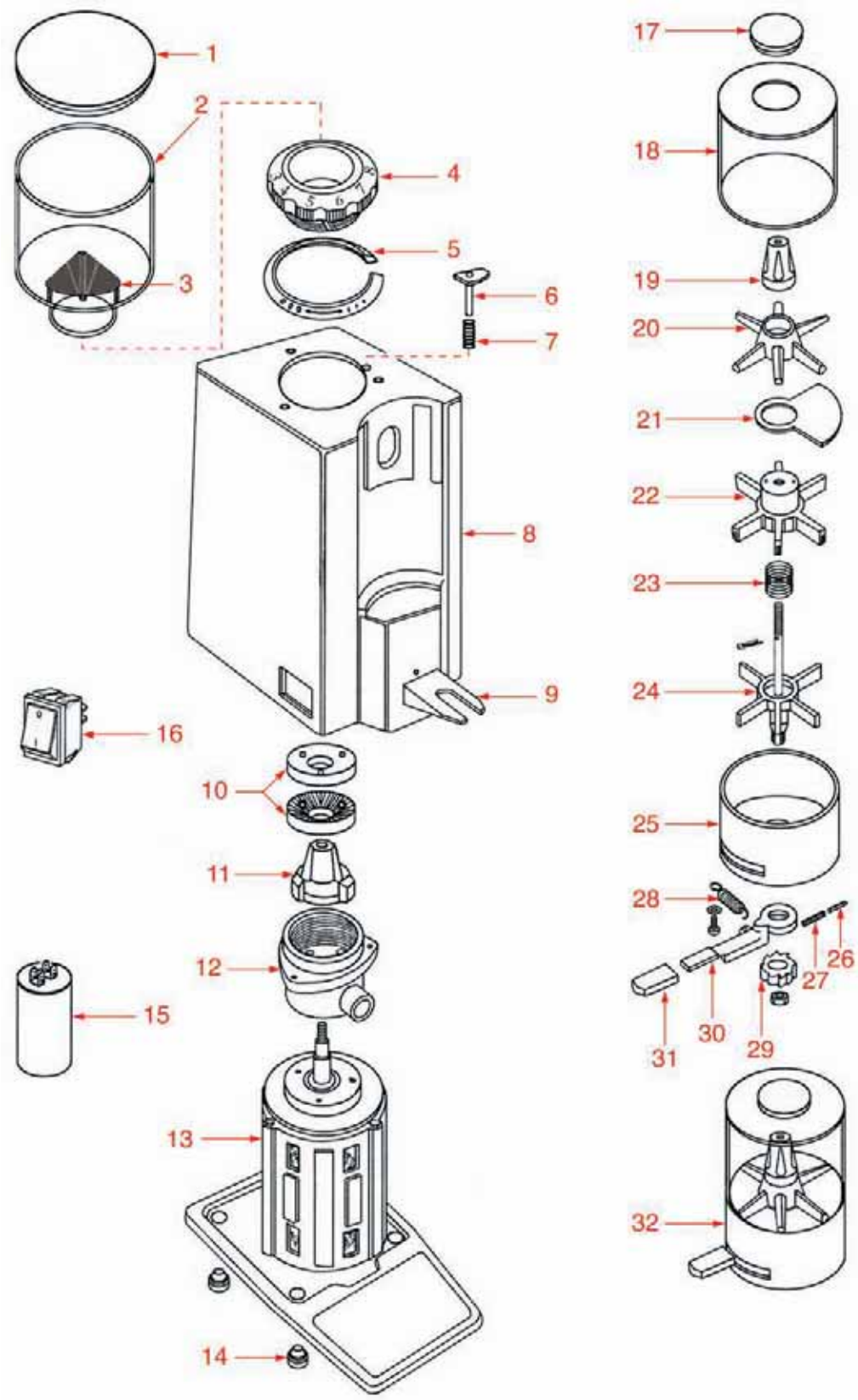

Posizioni senza cod. LF: a richiesta • Positions without LF Code No.: upon request • Abbildungen ohne LF Bestell-Nr.:auf Anfrage

MACINADOSATORE JUNIOR

GRINDER ASSEMBLY - JUNIOR • DOSIERMAHLWERK JUNIOR • OB04

Pos.	Cod.	Descrizione	Description	Beschreibung	Pag.
1	1252301	COPERCHIO CONTENITORE CAFFÈ	HOPPER LID	DECKEL FÜR BOHNENBEHÄLTER	1247
2	1080938	CONTENITORE CAFFÈ 250 gr	COFFEE HOPPER 250 gr	GLOCKE FÜR KAFFEEBOHNEN 250 gr	1181
3	1252295	SALVADITA	FINGER PROTECTION	FINGERSCHUTZ	1247
4	1252300	GHIERA REGOLAZIONE JUNIOR	JUNIOR ADJUSTMENT RING	EINSTELLSCHRAUBE JUNIOR	1247
5	1252302	COPRIVITI JUNIOR	JUNIOR SCREW COVER	SCHRAUBENABDECKUNG JUNIOR	1248
6	1324941	PERNO ARRESTO	DRAG ROD	SPERRBOLZEN	1271
7	1250265	MOLLA PERNO ARRESTO	STOPPING PIN SPRING	FEDER FÜR ANSCHLAGBOLZEN	1201
9	1252299	FORCELLA	FORK	GABEL	1247
10	1251062	COPPIA MACINE OBEL SX	GRINDING BURRS (PAIR) OBEL LEFT	MAHLSCHEIBE PAAR OBEL LINKS	1209
11	1251063	VENTOLA PORTAMACINE JUNIOR	FAN FOR JUNIOR BURR HOLDER	VENTIL MAHLSCHEIBENTRÄGER JUNIOR	1209
15	3068010	CONDENSATORE μF 6,3 450V 50Hz	CAPACITOR 6.3 μF 450V 50Hz	KONDENSATOR μF 6,3 450V 50Hz	1019
16	3319035	INTERRUTTORE BIPOLARE ARANCIO 16A 250V	ORANGE BIPOLAR SWITCH 250V 16A	SCHALTER 2-POLIG 16A 250V ORANGE	1294
17	1252279	COPERCHIO DOSATORE	DOSER LID	DECKEL FÜR DOSIERGERÄT	1245
18	1252276	CILINDRO DOSATORE	DISPENSER CYLINDER	DOSIERGERÄTSZYLINDER	1245
19	1252280	POMOLO REGOLAZIONE DOSATURA	DOSE ADJUSTING KNOB	KNOPF ZUR DOSIEREINSTELLUNG	1245
20	1343936	STELLA SUPERIORE	TOP STAR	OBERER STERN	1278
21	1252275	DIAFRAMMA COPRIFORO	ORIFICE PLATE	BLENDE FÜR SEKTORDECKEL	1244
22	1343937	STELLA INTERMEDIA	MIDDLE STAR	MITTLERER STERN	1278
23	1250260	MOLLA STELLA	STAR SPRING	STERNFEDER	1201
24	1343938	STELLA INFERIORE	BOTTOM STAR	UNTERER STERN	1278
27	1250267	MOLLA SALTARELLO	PEG SPRING	FEDER FÜR VORSCHUBLINK	1201
28	1250263	MOLLA RITORNO DOSATORE	DISPENSER RETURN SPRING	RÜCKLAUFFEDER FÜR DOSIERGERÄT	1201
29	1252303	INGRANAGGIO A CRICCHETTO	PAWL GEAR	STECKGETRIEBE	1248
30	1252298	MANETTINO DOSATORE	DISPENSER LEVER	HEBEL FÜR DOSIERGERÄT	1247
31	1252297	COPRIMANETTINO	LEVER COVER	ABDECKUNG FÜR HEBEL	1247
32	1090511	DOSATORE COMPLETO	COMPLETE DISPENSER	DOSIERGERÄT KOMPLETT	1181

DOSATORE DSQ-EB-NR1400-NR900

DOSING GROUP DSQ-EB-NR1400-NR900 • DOSIERGERÄT DSQ-EB-NR1400-NR900 • OB03

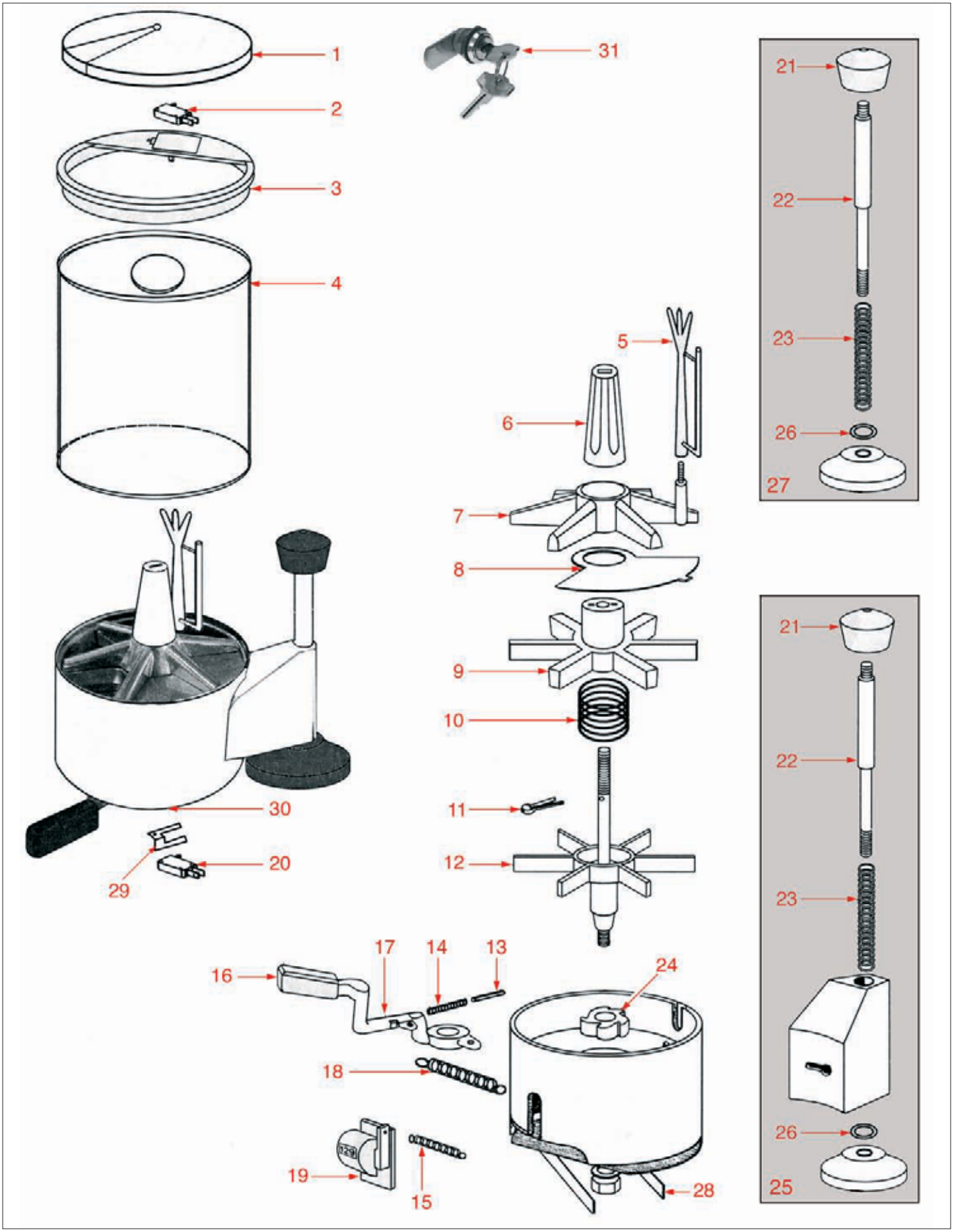

Posizioni senza cod. LF: a richiesta • Positions without LF Code No.: upon request • Abbildungen ohne LF Bestell-Nr.:auf Anfrage

DOSATORE DSQ-EB-NR1400-NR900

DOSING GROUP DSQ-EB-NR1400-NR900 • DOSIERGERÄT DSQ-EB-NR1400-NR900 • OB03

Pos.	Cod.	Descrizione	Description	Beschreibung	Pag.
1	1252283	COPERCHIO DOSATORE	DOSER LID	DECKEL FÜR DOSIERGERÄT	1246
1	1252284	COPERCHIO DOSATORE CON CHIAVE	DOSER LID WITH KEY	DECKEL FÜR DOSIERGERÄT MIT SCHLÜSSEL	1246
2	1240802	MICROINTERRUTTORE	MICROSWITCH	MIKROSCHALTER	1190
2	1240803	MICROINTERRUTTORE CABLATO	WIRED MICROSWITCH	MIKROSCHALTER VERKABELT	1190
3	1252287	CUSTODIA PER MICROINTERRUTTORE	MICROSWITCH HOLDER	GEHÄUSE FÜR MIKROSCHALTER	1246
3	1252288	CUSTODIA MICROINTERRUTTORE CON COPERCHIO	MICROSWITCH HOLDER WITH LID	GEHÄUSE FÜR MIKROSCHALTER MIT DECKEL	1246
3	1252289	CUSTODIA PER MICROINTERRUTTORE COMPLETA	COMPLETE MICROSWITCH HOLDER	GEHÄUSE FÜR MIKROSCHALTER KOMPLETT	1246
5	1250266	MOLLA RASCHIAVETRO	SCRAPER SPRING	FEDER FÜR PUTZPINSEL	1201
6	1252280	POMOLO REGOLAZIONE DOSATURA	DOSE ADJUSTING KNOB	KNOPF ZUR DOSIEREINSTELLUNG	1245
7	1343939	STELLA SUPERIORE	TOP STAR	OBERER STERN	1278
7	1343942	STELLA SUPERIORE CON RASCHIAVETRO	TOP STAR WITH SCRAPER	OBERER STERN MIT PUTZPINSEL	1279
8	1252282	DIAFRAMMA	RESTRICTOR	DROSSELSCHEIBE	1245
9	1343940	STELLA INTERMEDIA	MIDDLE STAR	MITTLERER STERN	1278
10	1250260	MOLLA STELLA	STAR SPRING	STERNFEDER	1201
12	1343941	STELLA INFERIORE	BOTTOM STAR	UNTERER STERN	1278
14	1250267	MOLLA SALTARELLO	PEG SPRING	FEDER FÜR VORSCHUBLINK	1201
15	1250261	MOLLA CONTACOLPI	STROKE COUNTER SPRING	FEDER FÜR HUBZÄHLER	1201
16	1252292	COPRIMANETTINO	LEVER COVER	ABDECKUNG FÜR HEBEL	1247
17	1252291	MANETTINO DOSATORE	DISPENSER LEVER	HEBEL FÜR DOSIERGERÄT	1246
18	1250263	MOLLA RITORNO DOSATORE	DISPENSER RETURN SPRING	RÜCKLAUFFEDER FÜR DOSIERGERÄT	1201
19	1252278	CONTACOLPI	STROKE COUNTER	HUBZÄHLER	1245
22	1324206	PERNO PRESSACAFFÈ	COFFEE TAMPER PIN	STIFT FÜR KAFFEEPRESSER	1269
23	1250264	MOLLA ASTA	ROD SPRING	ACHSENFEDER	1201
25	1385507	PRESSACAFFÈ	COFFEE TAMPER	KAFFEEPRESSER	1283
27	1385506	PRESSINO COMPLETO	COMPLETE COFFEE TAMPER	KAFFEEPRESSER KOMPLETT	1283
29	1240650	AZIONATORE PER MICROINTERRUTTORE	MICROSWITCH ACTUATOR	ANTRIEB FÜR MIKROSCHALTER	1189
30	1090512	DOSATORE COMPLETO	COMPLETE DISPENSER	DOSIERGERÄT KOMPLETT	1182
31	1388501	SERRATURA COPERCHIO	COVER LOCK	SCHLOSS FÜR DECKEL	1286

MACINADOSATORE MD50
COFFEE GRINDER/DOSER MD50 • DOSIERMAHLWERK MD50 • RAM01

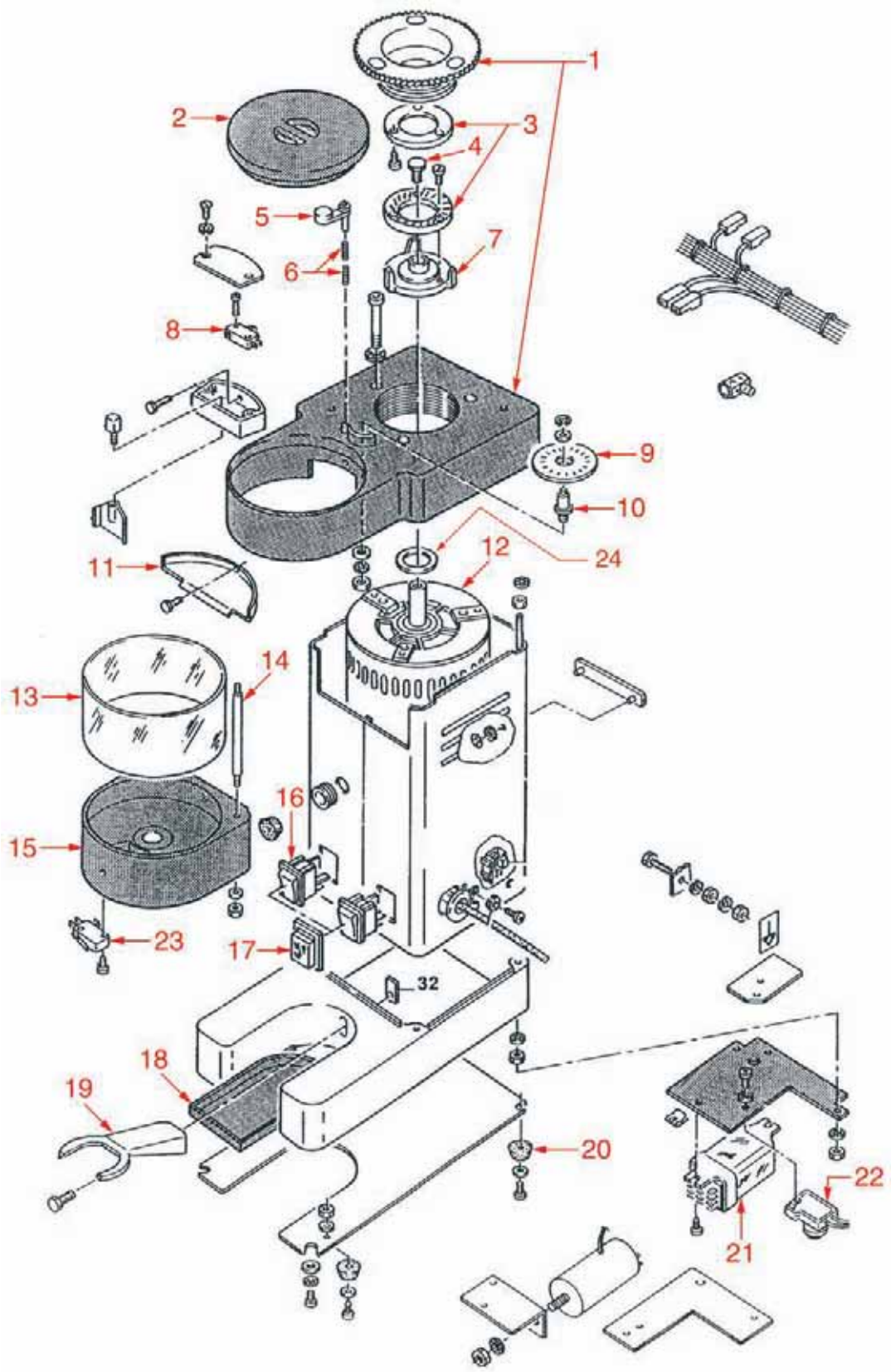

Posizioni senza cod. LF: a richiesta • Positions without LF Code No.: upon request • Abbildungen ohne LF Bestell-Nr.:auf Anfrage

MACINADOSATORE MD50

COFFEE GRINDER/DOSER MD50 • DOSIERMAHLWERK MD50 • RAM01

Pos.	Cod.	Descrizione	Description	Beschreibung	Pag.
1	1252526	TESTATA MD 50+BOCCA SCAR.	GRINDER/DOSER HEAD MD 50 + OUTLET HOLE	KOPFTRÄGER MD 50+AULASSÖFFNUNG	1256
2	1252525	COPERCHIO DOSATORE MD	DOSER LID MD-PL-	DECKEL FÜR DOSIERGERÄT MD-PL-	1255
3	1251071	COPPIA MACINE RANCILIO SX	GRINDING BURRS RANCILIO (PAIR) LEFT	MAHLSCHEIBE RANCILIO PAAR LINKS	1209
5	1252527	FERMO GHIERA MD40 MD50	ADJUSTMENT RING RETAINER MD40-50 -PL-	RINGSPERRE MD40-50 -PL-	1256
6	1250908	MOLLA SPINETTA MD	REGULATOR TRIGGER SPRING MD	FEDER FÜR BOLZEN	1203
7	1251902	PORTAMACINA MD50	BURR HOLDER MD 50 -OT-	MAHLSCHEIBENTRÄGER MD 50 -OT-	1217
8	1240847	MICRO ARRESTO MD/AT	STOP MICROSWITCH MD/AT	MIKROSCHALTER ZUR AUSSCHALTUNG	693
9	1350901	REGOLATORE MACINATORE MD	GRINDING ADJUSTMENT RING	MAHLWERKREGLER ME-PL-	1279
10	1324903	PERNO REGOLAZIONE MACINATURA	GRINDING ADJUSTMENT PIN	EINSTELLBOLZEN FÜR MAHLGRAD	1270
11	1252515	RIPARO TESTATA MD50	GRINDER/DOSER HEAD PROTECTOR MD50/ST-PL	KOPFTRÄGERSCHUTZ MD50/ST-PL	1254
12	1240906	MOTORE MD 50 380V	MOTOR MD 50 380V	MOTOR MD 50 380V	1190
12	1240907	MOTORE MD50 230V COMPLETO	MOTOR MD 50 220V	MOTOR MD 50 220V	1191
13	1252516	SERBATOIO MD50	DOSER CYLINDER MD 50 -PL-	BEHÄLTER MD 50 -PL-	1254
14	1252528	PRIGIONIERO DISTANZIALE MD50	SPACING STUD MD50 -AI-	STIFTSCHRAUBE FÜR DISTANZSTÜCK MD50 -AI-	1256
15	1090906	CORPO DOSATORE MD50 MD80	DOSER BODY MD50-80 -AL-	KÖRPER DOSIERGERÄT MD50-80 -AL-	1185
16	1319916	PULSANTE BIPOLARE MD/AT	BIPOLAR BUTTON MD/AT	ZWEIPOLIGE TASTE MD/AT	1269
18	1252517	RACCOGLITORE CAFFE' MD50	COFFEE COLLECTOR MD 50 -PL-	AUFFANGSCHALE FÜR KAFFEEPULVER MD 50-PL-	1254
19	1162901	FORCHETTA MD50 MD80	FORK MD50-80 -AL-	GABEL MD50-80 -AL-	1186
20	1313901	PIEDINO GOMMA MD80	RUBBER FOOT MD80	FÜSSCHEN AUS GUMMI MD80	1266
21	1351901	RELÉ 60.63 250V MD50	RELAY 60.63 250V MD50	RELAIS 60.63 250V MD50	1280
22	1252529	DISGIUNTORE MD50 4211 NUOVO	CIRCUIT INTERRUPTER MD50 4211 - NEW	TRENNSCHALTER MD50 4211 NEU	1256
23	1240846	MICRO AVVIAMENTO MD/AT	START MICROSWITCH MD/AT	MIKROSCHALTER ZUR INBETRIEBNAHME MD/AT	1190
24	1186912	ANELLO ELASTICO LMKAS 35B	ELASTIC RING LMKAS 35B	ELASTISCHER RING LMKAS 35B	1187

MACINADOSATORE MD80

COFFEE GRINDER/DOSER MD80 • DOSIERMAHLWERK MD80 • RAM02

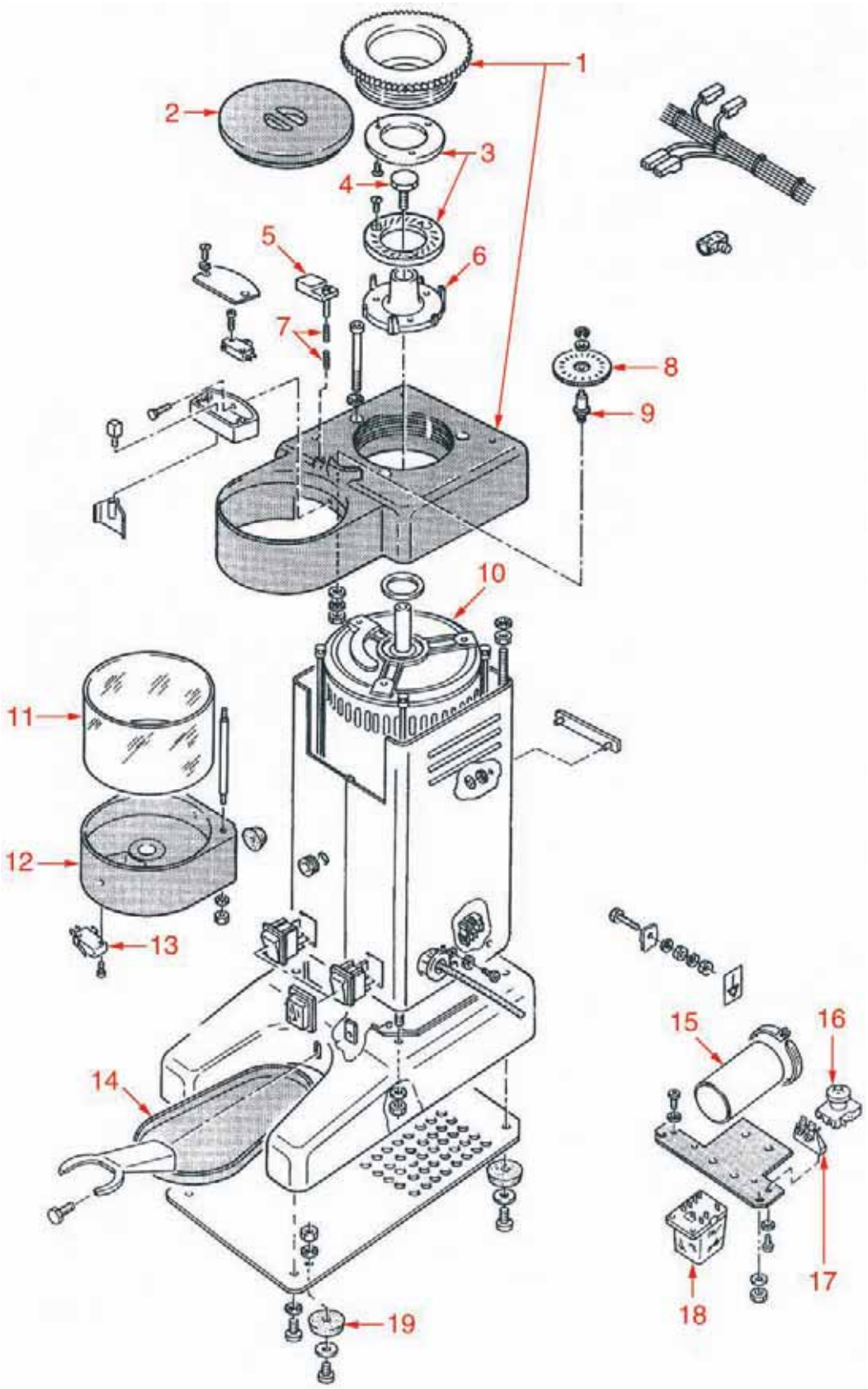

MACINADOSATORE MD80

COFFEE GRINDER/DOSER MD80 • DOSIERMAHLWERK MD80 • RAM02

Pos.	Cod.	Descrizione	Description	Beschreibung	Pag.
1	1252518	TESTATA MD 80+BOCCA SCARICO	GRINDER/DOSER HEAD MD 80 + OUTLET HOLE	KOPFTRÄGER MD 80+AULASSÖFFNUNG	1255
2	1252525	COPERCHIO DOSATORE MD	DOSER LID MD-PL-	DECKEL FÜR DOSIERGERÄT MD-PL-	1255
3	1251072	COPPIA MACINE RANCILIO SX	GRINDING BURRS RANCILIO (PAIR) LEFT	MAHLSCHEIBE RANCILIO PAAR LINKS	1209
6	1251901	PORTAMACINA MD 80	BURR HOLDER MD 80 -OT-	MAHLSCHEIBENTRÄGER MD 80 -OT-	1217
7	1250908	MOLLA SPINETTA MD	REGULATOR TRIGGER SPRING MD	FEDER FÜR BOLZEN	1203
8	1350901	REGOLATORE MACINATORE MD	GRINDING ADJUSTMENT RING	MAHLWERKREGLER ME-PL-	1279
9	1324903	PERNO REGOLAZIONE MACINATURA	GRINDING ADJUSTMENT PIN	EINSTELLBOLZEN FÜR MAHLGRAD	1270
11	1252519	SERBATOIO MD80	DOSER CYLINDER MD 80 -PL-	BEHÄLTER MD 80 -PL-	1255
12	1090906	CORPO DOSATORE MD50 MD80	DOSER BODY MD50-80 -AL-	KÖRPER DOSIERGERÄT MD50-80 -AL-	1185
13	1240846	MICRO AVVIAMENTO MD/AT	START MICROSWITCH MD/AT	MIKROSCHALTER ZUR INBETRIEBNAHME MD/AT	1190
14	1252520	RACCOGLITORE CAFFE' MD80	COFFEE COLLECTOR MD 80 -PL-	AUFFANGSCHALE FÜR KAFFEEPULVER MD 80-PL-	1255
16	1252521	DISGIUNTORE MD80 110V	CIRCUIT INTERRUPTER MD 80 110V	TRENNSCHALTER MD80 110V	1255
17	1252522	ATTACCO DISGIUNTORE MD80	CIRCUIT INTERRUPTER CONNECTOR MD80	KUPPLUNG FÜR TRENNSCHALTER MD80	1255
19	1313901	PIEDINO GOMMA MD80	RUBBER FOOT MD80	FÜSSCHEN AUS GUMMI MD80	1266

MACINADOSATORE MD
COFFEE GRINDER/DOSER MD • DOSIERMAHLWERK MD • RAM03

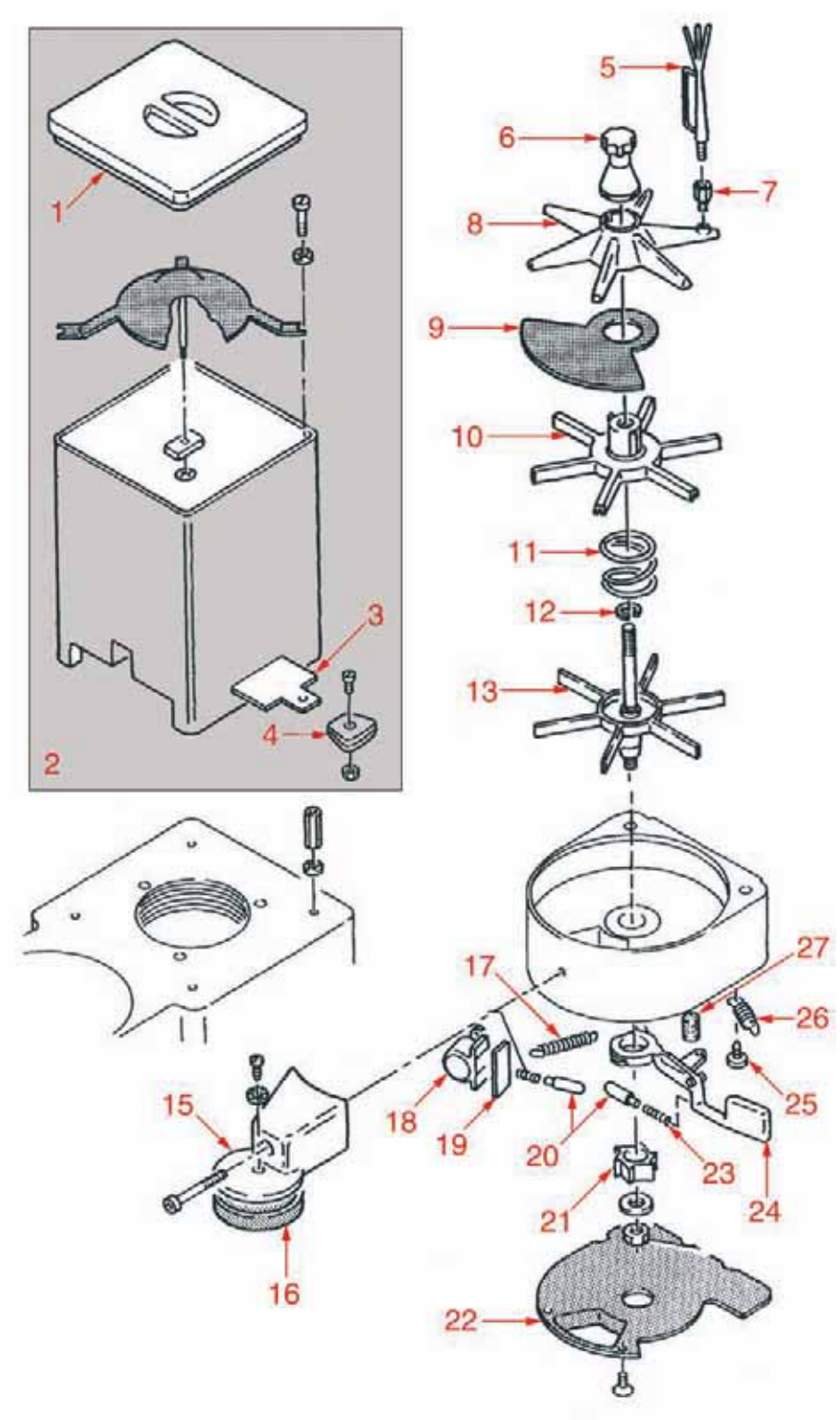

MACINADOSATORE MD
COFFEE GRINDER/DOSER MD • DOSIERMAHLWERK MD • RAM03

Pos.	Cod.	Descrizione	Description	Beschreibung	Pag.
1	1252503	COPERCHIO CONTENITORE CAFFÈ MD80	HOPPER LID MD80	DECKEL FÜR BOHNENBEHÄLTER MD80	1253
1	1252523	COPERCHIO CONTENITORE CAFFÈ MD40	HOPPER LID MD40	DECKEL FÜR BOHNENBEHÄLTER MD40	1255
1	1252524	COPERCHIO CONTENITORE CAFFÈ MD50	HOPPER LID MD50	DECKEL FÜR BOHNENBEHÄLTER MD50	1255
2	1080901	CONTENITORE CAFFÈ MD 40 COMPLETO	COMPLETE HOPPER MD 40	BOHNENBEHÄLTER MD 40 KOMPLETT	1177
2	1080902	CONTENITORE CAFFÈ MD 50 COMPLETO	COMPLETE HOPPER MD 50	BOHNENBEHÄLTER MD 50 KOMPLETT	1177
2	1080903	CONTENITORE CAFFÈ MD 80 COMPLETO	COMPLETE HOPPER MD 80	BOHNENBEHÄLTER MD 80 KOMPLETT	1177
3	1252504	CHIUSURA CONTENITORE CAFFÈ MD50 MD80	HOPPER LID LOCK MD50 MD80	BOHNENBEHÄLTER VERSCHLUSS MD50 MD80	1253
3	1252505	CHIUSURA CONTENITORE CAFFÈ MD40	HOPPER LID LOCK MD40	BOHNENBEHÄLTEVERSCHLUSS MD40	1253
4	1241906	MANOPOLA FILTRO	FILTER HANDLE GRZ	DREHKNOPF FÜR FILTER	1199
5	1252506	RASCHIAVETRO MD40	SCRAPER MD 40	PUTZPINSEL FÜR TRICHTER MD40	1253
5	1252507	RASCHIAVETRO MD50 MD80	SCRAPER MD50-80	PUTZPINSEL FÜR TRICHTER MD50-80	1253
6	1252509	POMELLO DOSE MD40	DOSING KNOB MD 40	REGELDREHKNOPF MENGENEINSTELLUNG MD40	1254
6	1252510	POMELLO DOSE MD50 MD80	DOSING KNOB MD50-80	REGELDREHKNOPF MENGENEINSTELL.MD50-80	1254
7	1252508	PROLUNGA RASCHIAVETRO MD80	SCRAPER EXTENSION MD80	VERLÄNGERUNGSSTÜCK FÜR PUTZPINSEL	1253
8	1343011	STELLA SUPERIORE MD	UPPER STAR MD	OBERER STERN MD	1273
9	1252511	DIVISORE CAFFE MD	CLOSING SECTOR MD	SEKTORBLECH MD	1254
10	1343012	STELLA INTERMEDIA MD	MIDDLE STAR MD	MITTLERER STERN MD	1273
11	1250906	MOLLA DOSATORE MD	DOSER SPRING MD	FEDER FÜR DOSIERGERÄT MD	1203
13	1343013	STELLA INFERIORE MD CON PERNO	LOWER STAR MD WITH PIN	UNTERER STERN MD MIT STIFT	1273
15	1385526	PRESSINO MD COMPLETO	COFFEE TAMPER ASSEMBLY MD	KAFFEEPRESSER MD KOMPLETT	1283
17	1250907	MOLLA CONTACOLPI MD	COUNTER SPRING MD	FEDER FÜR HUBZÄHLER MD	1203
18	1252514	CONTACOLPI M 20 CON LEVA	COUNTER M 20 WITH LEVER	HUBZÄHLER M 20 MIT HEBEL	1254
19	1186911	GOMMA PER CONTACOLPI MD	COUNTER GASKET MD	GUMMISTÜCK FÜR HUBZÄHLER MD	1187
20	1252512	SPINETTA DOSATORE MD	DOSER PIN MD	BOLZEN FÜR DOSIERGERÄT MD	1254
21	1252502	CAMME DOSATORE MD	DOSER PAWL MD	NOCKEN FÜR DOSIERGERÄT MD	1253
22	1252501	COPERTURA DOSATORE MD	DOSER LOWER LID MD	ABDECKUNG FÜR DOSIERGERÄT MD	1253
23	1250908	MOLLA SPINETTA MD	REGULATOR TRIGGER SPRING MD	FEDER FÜR BOLZEN	1203
24	1225901	LEVA DOSATORE MD	DOSER LEVER MD	HEBEL FÜR DOSIERGERÄT MD	1189
27	1252113	GOMMINO FERMO LEVA MD	LEVER RETAINER MD	GUMMITEIL ZUR HEBELSPERRE MD	1230

MACINACAFFÈ RR45

COFFEE GRINDER RR45 • COFFEE GRINDER RR45 • RO0101

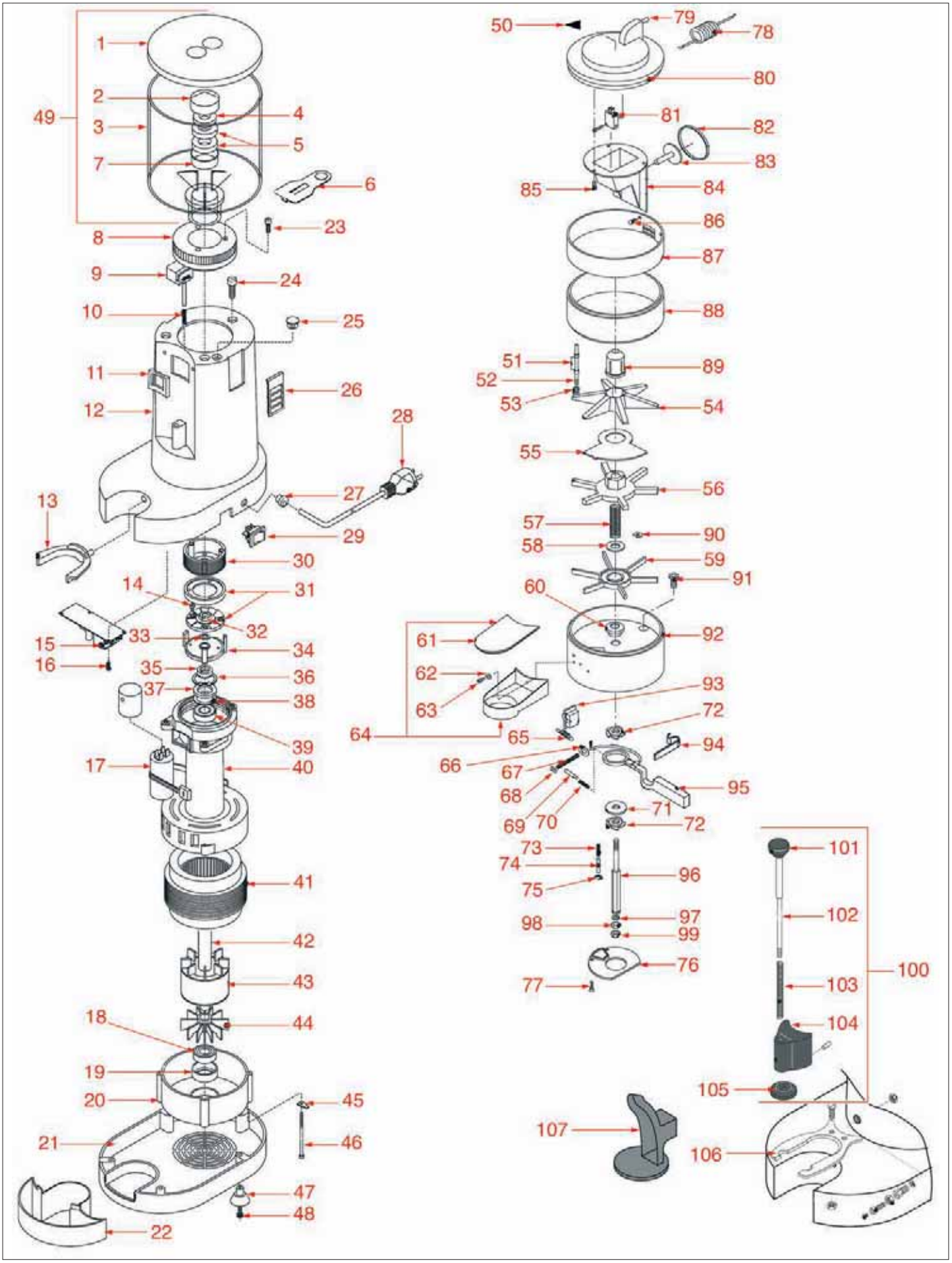

Posizioni senza cod. LF: a richiesta • Positions without LF Code No.: upon request • Abbildungen ohne LF Bestell-Nr.:auf Anfrage

MACINACAFFÈ RR45

COFFEE GRINDER RR45 • COFFEE GRINDER RR45 • RO0101

Pos.	Cod.	Descrizione	Description	Beschreibung	Pag.
1	1252581	COPERCHIO CONTENITORE CAFFÈ ø 180 mm	HOPPER LID ø 180 mm	DECKEL FÜR KAFFEEBOHNENBEHÄLTER ø 180 mm	1257
6	1252584	LAMIERINO DI CHIUSURA	CLOSING SHEET	BLECHTEIL ZUM VERSCHLUSS	1258
8	1252580	GHIERA REGOLAZIONE	ADJUSTMENT RING	EINSTELLSCHRAUBE	1257
9	1324931	PERNO FERMA ENTRATA	INLET CONTROL PIN	BOLZEN ZUR EINLAUFSPERRE	1271
10	1250931	MOLLA PERNO REGOLAZIONE	CONTROL PIN SPRING	FEDER FÜR EINSTELLBOLZEN	1204
11	1186921	GUARNIZIONE USCITA BOCCA CAFFÈ	GASKET FOR COFFEE OUTLET OPENING	DICHTUNG FÜR KAFFEEAUSGABE	1187
13	1252582	FORCELLA APOGGIO PORTAFILTRO	FILTER HOLDER SUPPORT FORK	STÜTZGABEL FÜR SIEBTRÄGER	1258
14	1528631	VITE PER MACINE	GRINDING BURRS SCREW	SCHRAUBE FÜR MAHLSCHEIBE	1290
15	1390003	SCHEDA RELÈ	RELAY BOARD	PLATINE FÜR RELAIS	1286
17	3068019	CONDENSATORE μF 12,5 450V 50Hz	CAPACITOR 12.5 μF 450V 50Hz	KONDENSATOR μF 12,5 450V 50Hz	1292
21	1252585	BASAMENTO	GRINDER BASE	UNTERGESTELL	1258
22	1252586	VASCHETTA RECUPERO CAFFÈ	COFFEE COLLECTION TRAY	AUFFANGSCHALE FÜR KAFFEEPULVER	1258
29	3319019	INTERRUTTORE BIPOLARE ROSSO 16A 250V	RED BIPOLAR SWITCH 16A 250V	DRUCKSCHALTER 2-POLIG ROT 16A 250V	1026
29	3319901	INTERRUTTORE BIPOLARE ARANCIO 16A 250V	ORANGE BIPOLAR SWITCH 250V 16A	DRUCKSCHALTER 2-POLIG	1028
30	1251916	PORTAMACINE SUPERIORE	UPPER BURR HOLDER	OBERER MAHLSCHEIBENTRÄGER	1218
31	1251011	COPPIA MACINE ASTRAL-ROSSI SX	GRINDING BURRS ASTRAL-ROSSI (PAIR) LEFT	MAHLSCHEIBE ASTRAL-ROSSI PAAR LINKS	1207
34	1251917	PORTAMACINE INFERIORE	LOWER BURR HOLDER	UNTERER MAHLSCHEIBENTRÄGER	1218
47	1313908	PIEDINO	FOOT	FÜSSCHEN	1267
49	1080917	CONTENITORE CAFFÈ	HOPPER	BOHNENBEHÄLTER	1179
50	1009005	TARGHETTA ADESIVA	ADHESIVE PLATE	KLEBESCHILD	1173
51	1250933	MOLLA SAGOMATA	SHAPED SPRING	GEFORMTE FEDER	1204
52	1324933	PERNO MOLLA SAGOMATA	PIN FOR SHAPED SPRING	BOLZEN FÜR GEFORMTE FEDER	1271
54	1343031	STELLA SUPERIORE	UPPER STAR	OBERER STERN	1273
55	1252587	LAMIERINO DOSATORE DX	CLOSING SECTOR RH	BLECHTEIL FÜR DOSIERGERÄT RECHTS	1258
56	1343032	STELLA INTERMEDIA	MIDDLE STAR	MITTLERER STERN	1273
57	1250932	MOLLA PRESSA CAFFÈ	COFFEE TAMPER SPRING	FEDER FÜR KAFFEEPRESSER	1204
59	1343033	STELLA INFERIORE	LOWER STAR	UNTERER STERN	1274
60	1252590	GUIDA PERNO	PIN GUIDE	BOLZENFÜHRUNG	1259
63	1184012	VITE M5x10 INOX	STAINLESS STEEL SCREW M5x10	SCHRAUBE M5x10 AUS INOX	580
64	1385539	PRESSINO CAFFÈ COMPLETO ø 55 mm	COFFEE TAMPER ASSEMBLY ø 55 mm	KAFFEEPRESSER KOMPLETT ø 55 mm	1284
65	1250935	MOLLA CONTATTORE DX	RIGHT-HANDED CONTACTOR SPRING	FEDER FÜR RELAISSCHALTER RECHTS	1204
65	1250936	MOLLA CONTATTORE SX	LEFT-HANDED CONTACTOR SPRING	FEDER FÜR RELAISSCHALTER LINKS	1204
67	1250937	MOLLA PERNO SAGOMATA	SHAPED PIN SPRING	GEFORMTE BOLZENFEDER	1204
69	1324934	PERNO ø 4x16 mm	PIN ø 4x16 mm	BOLZEN ø 4x16 mm	1271
70	1250934	MOLLA PERNO	PIN SPRING	BOLZENFEDER	1204
72	1252591	CRICCHETTO	PAWL	KLINKE	1259
76	1439823	TAPPO INFERIORE	LOWER LID	UNTERER DECKEL	1288
78	1050001	CAVO SPIRALATO	SPIRAL CABLE	SPIRALKABEL	1173
79	1390004	SENSORE MAGNETICO ø 7x35 mm	MAGNETIC SENSOR ø 7x35 mm	MAGNETSENSOR ø 7x35 mm	1286
80	1439822	TAPPO DOSATORE	DOSER LID	DECKEL FÜR DOSIERGERÄT	1288
81	3240123	MICROINTERRUTTORE 9705 250V	MICROSWITCH 9705 250V	MIKROSCHALTER 9705 250V	1292
82	1120201	MEMBRANA SILICONE	SILICONE MEMBRANE	SILIKONMEMBRAN	1186
83	1240932	PULSANTE MICRO	MICROSWITCH PUSH-BUTTON	TASTE FÜR MIKROSCHALTER	1193
84	1252046	SCATOLA PER MICRO	MICROSWITCH BOX	MIKROSCHALTERGEHÄUSE	1225
86	1528501	VITE INOX M5x12 mm	STAINLESS STEEL SCREW M5x12 mm	SCHRAUBE AUS INOX STAHL M5x12 mm	976
87	1252047	ANELLO DOSATORE CROMATO	CHROME-PLATED DISPENSER RING	VERCHROMTER RING FÜR DOSIERGERÄT	1225
88	1252589	PLASTICA DOSATORE	PLASTIC DOSER CYLINDER	KUNSTSOFFTEIL FÜR DOSIERGERÄT	1258
89	1241916	MANOPOLA REGOLAZIONE	CONTROL HANDLE	DREHKNOPF FÜR DIE EINSTELLUNG	1199
91	1528627	VITE	SCREW	SCHRAUBE	1290
93	1252588	CONTACOLPI	COUNTER M 20 WITH LEVER	HUBZÄHLER	1258
94	1250938	MOLLA PER LEVA	LEVER SPRING	FEDER FÜR HEBEL	1205
95	1225911	LEVA DOSATORE DX	DOSER LEVER RH	HEBEL FÜR DOSIERGERÄT RECHTS	1189
95	1225912	LEVA DOSATORE SX CON PERNO	DOSER LEVER LH WITH PIN	HEBEL FÜR DOSIERGERÄT LINKS MIT BOLZEN	1189
96	1324921	PERNO DOSATORE	DOSER PIN	BOLZEN FÜR DOSIERGERÄT	1270
100	1385001	PRESSINO MOBILE COMPLETO	COMPLETE MOBILE TAMPER	MOBILE PRESSER KOMPLETT	1281
101	1241911	MANOPOLA PRESSA CAFFÈ	COFFEE TAMPER HANDLE	DRUCKSTÜCK	1199
102	1324932	PERNO PRESSA CAFFÈ MANUALE	PIN FOR MANUAL COFFEE TAMPER	BOLZEN FÜR MANUELLEN KAFFEEPRESSER	1271
103	1250932	MOLLA PRESSA CAFFÈ	COFFEE TAMPER SPRING	FEDER FÜR KAFFEEPRESSER	1204
104	1385536	SUPPORTO PRESSA CAFFÈ	COFFEE TAMPER SUPPORT	STÜTZE FÜR KAFFEEPRESSER	1284
105	1385537	PRESSINO CAFFÈ	COFFEE TAMPER	KAFFEEPRESSER	1284
107	1385538	PRESSINO CAFFÈ	COFFEE TAMPER	KAFFEEPRESSER	1284

MACINACAFFÈ RR55-RR65

COFFEE GRINDER RR55-RR65 • COFFEE GRINDER RR55-RR65 • RO0201

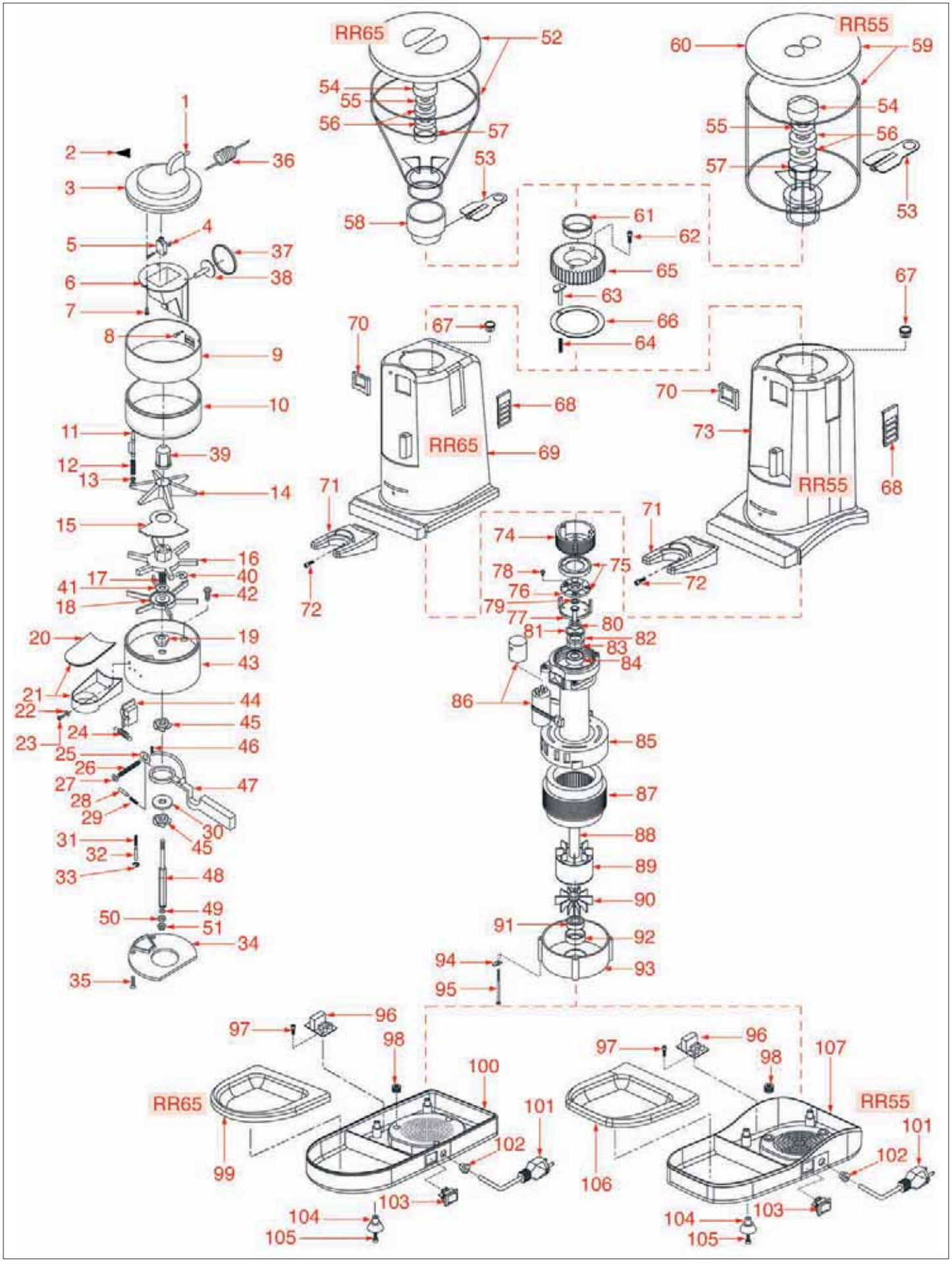

Posizioni senza cod. LF: a richiesta • Positions without LF Code No.: upon request • Abbildungen ohne LF Bestell-Nr.:auf Anfrage

MACINACAFFÈ RR55-RR65

COFFEE GRINDER RR55-RR65 • COFFEE GRINDER RR55-RR65 • RO0201

Pos.	Cod.	Descrizione	Description	Beschreibung	Pag.
1	1390004	SENSORE MAGNETICO ø 7x35 mm	MAGNETIC SENSOR ø 7x35 mm	MAGNETSENSOR ø 7x35 mm	1286
2	1009005	TARGHETTA ADESIVA	ADHESIVE PLATE	KLEBESCHILD	1173
3	1439822	TAPPO DOSATORE	DOSER LID	DECKEL FÜR DOSIERGERÄT	1288
5	3240123	MICROINTERRUTTORE 9705 250V	MICROSWITCH 9705 250V	MIKROSCHALTER 9705 250V	1292
6	1252046	SCATOLA PER MICRO	MICROSWITCH BOX	MIKROSCHALTERGEHÄUSE	1225
8	1528501	VITE INOX M5x12 mm	STAINLESS STEEL SCREW M5x12 mm	SCHRAUBE AUS INOX STAHL M5x12 mm	976
9	1252047	ANELLO DOSATORE CROMATO	CHROME-PLATED DISPENSER RING	VERCHROMTER RING FÜR DOSIERGERÄT	1225
10	1252589	PLASTICA DOSATORE	PLASTIC DOSER CYLINDER	KUNSTSOFFTEIL FÜR DOSIERGERÄT	1258
11	1250933	MOLLA SAGOMATA	SHAPED SPRING	GEFORMTE FEDER	1204
12	1324933	PERNO MOLLA SAGOMATA	PIN FOR SHAPED SPRING	BOLZEN FÜR GEFORMTE FEDER	1271
14	1343031	STELLA SUPERIORE	UPPER STAR	OBERER STERN	1273
15	1252587	LAMIERINO DOSATORE DX	CLOSING SECTOR RH	BLECHTEIL FÜR DOSIERGERÄT RECHTS	1258
16	1343032	STELLA INTERMEDIA	MIDDLE STAR	MITTLERER STERN	1273
17	1250932	MOLLA PRESSA CAFFÈ	COFFEE TAMPER SPRING	FEDER FÜR KAFFEEPRESSER	1204
18	1343033	STELLA INFERIORE	LOWER STAR	UNTERER STERN	1274
19	1252590	GUIDA PERNO	PIN GUIDE	BOLZENFÜHRUNG	1259
21	1385539	PRESSINO CAFFÈ COMPLETO ø 55 mm	COFFEE TAMPER ASSEMBLY ø 55 mm	KAFFEEPRESSER KOMPLETT ø 55 mm	1284
23	1184012	VITE M5x10 INOX	STAINLESS STEEL SCREW M5x10	SCHRAUBE M5x10 AUS INOX	580
24	1250935	MOLLA CONTATTORE DX	RIGHT-HANDED CONTACTOR SPRING	FEDER FÜR RELAISSCHALTER RECHTS	1204
26	1250937	MOLLA PERNO SAGOMATA	SHAPED PIN SPRING	GEFORMTE BOLZENFEDER	1204
28	1324934	PERNO ø 4x16 mm	PIN ø 4x16 mm	BOLZEN ø 4x16 mm	1271
29	1250934	MOLLA PERNO	PIN SPRING	BOLZENFEDER	1204
36	1050001	CAVO SPIRALATO	SPIRAL CABLE	SPIRALKABEL	1173
37	1120201	MEMBRANA SILICONE	SILICONE MEMBRANE	SILIKONMEMBRAN	1186
38	1240932	PULSANTE MICRO	MICROSWITCH PUSH-BUTTON	TASTE FÜR MIKROSCHALTER	1193
39	1241916	MANOPOLA REGOLAZIONE	CONTROL HANDLE	DREHKNOPF FÜR DIE EINSTELLUNG	1199
42	1528627	VITE	SCREW	SCHRAUBE	1290
44	1252588	CONTACOLPI	COUNTER M 20 WITH LEVER	HUBZÄHLER	1258
45	1252591	CRICCHETTO	PAWL	KLINKE	1259
47	1225911	LEVA DOSATORE DX	DOSER LEVER RH	HEBEL FÜR DOSIERGERÄT RECHTS	1189
48	1324921	PERNO DOSATORE	DOSER PIN	BOLZEN FÜR DOSIERGERÄT	1270
52	1080501	CONTENITORE CAFFÈ STANDARD 2 kg	STANDARD HOPPER 2 Kg.	STANDARD BOHNENBEHÄLTER 2 Kg	1176
53	1252584	LAMIERINO DI CHIUSURA	CLOSING SHEET	BLECHTEIL ZUM VERSCHLUSS	1258
59	1080917	CONTENITORE CAFFÈ	HOPPER	BOHNENBEHÄLTER	1179
60	1252581	COPERCHIO CONTENITORE CAFFÈ ø 180 mm	HOPPER LID ø 180 mm	DECKEL FÜR KAFFEEBOHNENBEHÄLTER ø 180 mm	1257
61	1252048	COLLARE ATOSSICO	NONTOXIC CLAMP	UNGIFTIGES BAND	1225
63	1324935	PERNO FERMA BOCCHETTONE RR-45S	RR-45S HOPPER ADAPTER PIN	BOLZEN FÜR TÜRSCHNAPPER	1271
64	1250931	MOLLA PERNO REGOLAZIONE	CONTROL PIN SPRING	FEDER FÜR EINSTELLBOLZEN	1204
65	1252583	GHIERA REGOLAZIONE	ADJUSTMENT RING	EINSTELLSCHRAUBE	1258
66	1252049	ANELLO ATOSSICO	NONTOXIC RING	UNGIFTIGER RING	1225
70	1186497	GUARNIZIONE BOCCA USCITA	OUTLET GASKET	ABLAUFDICHTUNG	1187
71	1252044	FORCELLA APPOGGIO PORTAFILTRO	FILTER HOLDER SUPPORTING FORK	STÜTZGABEL FÜR FILTERTRÄGER	1225
72	1528501	VITE INOX M5x12 mm	STAINLESS STEEL SCREW M5x12 mm	SCHRAUBE AUS INOX STAHL M5x12 mm	976
74	1251916	PORTAMACINE SUPERIORE	UPPER BURR HOLDER	OBERER MAHLSCHEIBENTRÄGER	1218
75	1251011	COPPIA MACINE ASTRAL-ROSSI SX	GRINDING BURRS ASTRAL-ROSSI (PAIR) LEFT	MAHLSCHEIBE ASTRAL-ROSSI PAAR LINKS	1207
77	1251917	PORTAMACINE INFERIORE	LOWER BURR HOLDER	UNTERER MAHLSCHEIBENTRÄGER	1218
78	1528631	VITE PER MACINE	GRINDING BURRS SCREW	SCHRAUBE FÜR MAHLSCHEIBE	1290
86	3068019	CONDENSATORE μF 12,5 450V 50Hz	CAPACITOR 12.5 μF 450V 50Hz	KONDENSATOR μF 12,5 450V 50Hz	1292
96	1390003	SCHEDA RELÈ	RELAY BOARD	PLATINE FÜR RELAIS	1286
103	3319019	INTERRUTTORE BIPOLARE ROSSO 16A 250V	RED BIPOLAR SWITCH 16A 250V	DRUCKSCHALTER 2-POLIG ROT 16A 250V	1026
103	3319901	INTERRUTTORE BIPOLARE ARANCIO 16A 250V	ORANGE BIPOLAR SWITCH 250V 16A	DRUCKSCHALTER 2-POLIG	1028
104	1313908	PIEDINO	FOOT	FÜSSCHEN	1267

MACINACAFFÈ CC45

COFFEE GRINDER CC45 • COFFEE GRINDER CC45 • RO0301

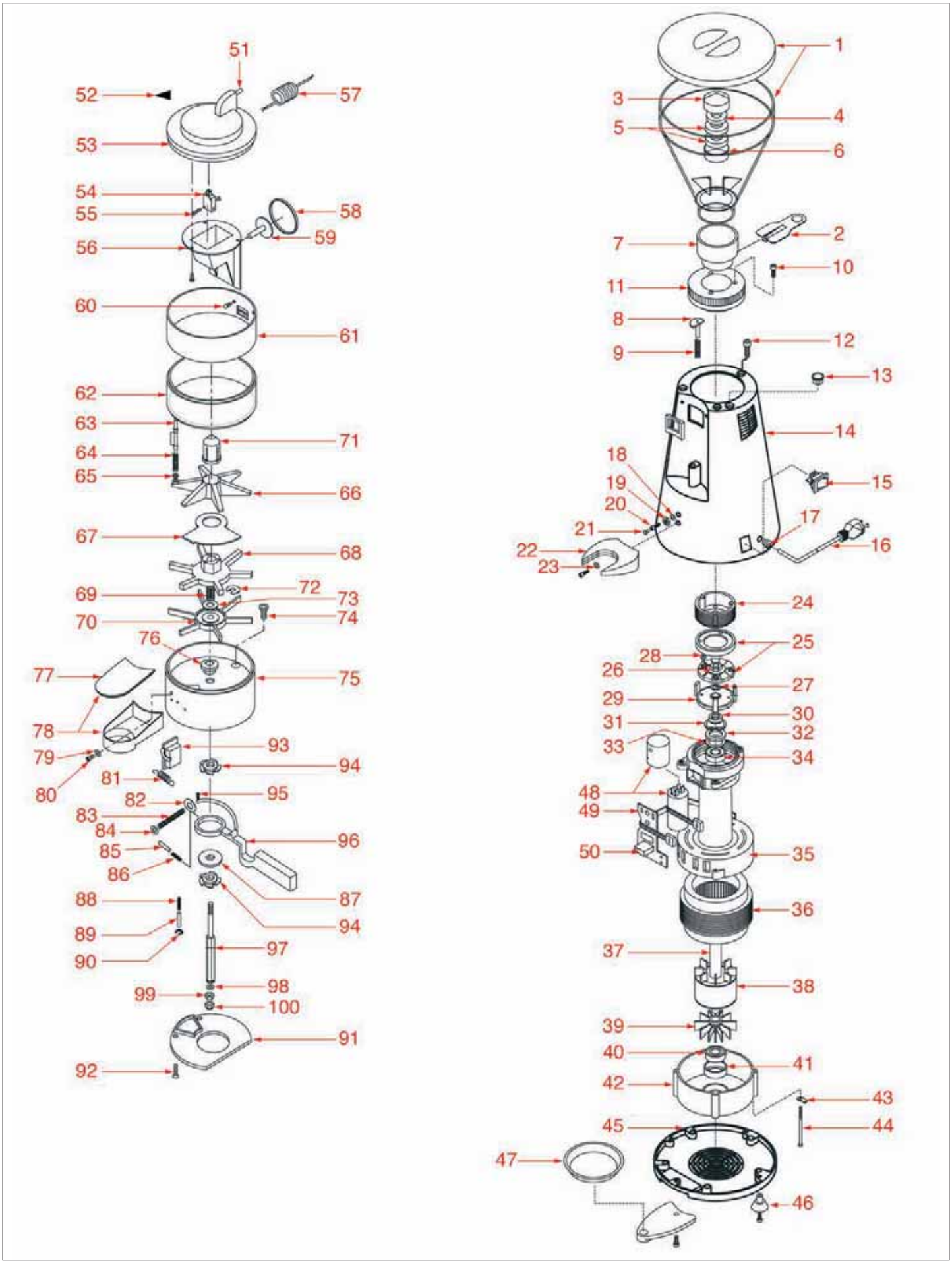

Posizioni senza cod. LF: a richiesta • Positions without LF Code No.: upon request • Abbildungen ohne LF Bestell-Nr.:auf Anfrage

MACINACAFFÈ CC45

COFFEE GRINDER CC45 • COFFEE GRINDER CC45 • RO0301

Pos.	Cod.	Descrizione	Description	Beschreibung	Pag.
1	1080501	CONTENITORE CAFFÈ STANDARD 2 kg	STANDARD HOPPER 2 Kg.	STANDARD BOHNENBEHÄLTER 2 Kg	1176
2	1252584	LAMIERINO DI CHIUSURA	CLOSING SHEET	BLECHTEIL ZUM VERSCHLUSS	1258
8	1324935	PERNO FERMA BOCCHETTONE RR-45S	RR-45S HOPPER ADAPTER PIN	BOLZEN FÜR TÜRSCHNAPPER ø 5x22 mm	1271
9	1250931	MOLLA PERNO REGOLAZIONE	CONTROL PIN SPRING	FEDER FÜR EINSTELLBOLZEN	1204
11	1252583	GHIERA REGOLAZIONE	ADJUSTMENT RING	EINSTELLSCHRAUBE	1258
15	3319019	INTERRUTTORE BIPOLARE ROSSO 16A 250V	RED BIPOLAR SWITCH 16A 250V	DRUCKSCHALTER 2-POLIG ROT 16A 250V	1026
15	3319901	INTERRUTTORE BIPOLARE ARANCIO 16A 250V	ORANGE BIPOLAR SWITCH 250V 16A	DRUCKSCHALTER 2-POLIG	1028
22	1252050	FORCELLA APPOGGIO PORTAFILTRO CC45	FILTER HOLDER SUPPORTING FORK CC45	STÜTZGABEL FÜR FILTERTRÄGER CC45	1225
24	1251916	PORTAMACINE SUPERIORE	UPPER BURR HOLDER	OBERER MAHLSCHEIBENTRÄGER	1218
25	1251011	COPPIA MACINE ASTRAL-ROSSI SX	GRINDING BURRS ASTRAL-ROSSI (PAIR) LEFT	MAHLSCHEIBE ASTRAL-ROSSI PAAR LINKS	1207
28	1528631	VITE PER MACINE	GRINDING BURRS SCREW	SCHRAUBE FÜR MAHLSCHEIBE	1290
29	1251917	PORTAMACINE INFERIORE	LOWER BURR HOLDER	UNTERER MAHLSCHEIBENTRÄGER	1218
46	1313908	PIEDINO	FOOT	FÜSSCHEN	1267
47	1252045	PIATTINO RECUPERO CAFFÈ	COFFEE COLLECTING BASE	TELLER FÜR KAFFEE	1225
48	3068019	CONDENSATORE μF 12,5 450V 50Hz	CAPACITOR 12.5 μF 450V 50Hz	KONDENSATOR μF 12,5 450V 50Hz	1292
50	1390003	SCHEDA RELÈ	RELAY BOARD	PLATINE FÜR RELAIS	1286
51	1390004	SENSORE MAGNETICO ø 7x35 mm	MAGNETIC SENSOR ø 7x35 mm	MAGNETSENSOR ø 7x35 mm	1286
52	1009005	TARGHETTA ADESIVA	ADHESIVE PLATE	KLEBESCHILD	1173
53	1439822	TAPPO DOSATORE	DOSER LID	DECKEL FÜR DOSIERGERÄT	1288
54	3240123	MICROINTERRUTTORE 9705 250V	MICROSWITCH 9705 250V	MIKROSCHALTER 9705 250V	1292
56	1252046	SCATOLA PER MICRO	MICROSWITCH BOX	MIKROSCHALTERGEHÄUSE	1225
57	1050001	CAVO SPIRALATO	SPIRAL CABLE	SPIRALKABEL	1173
58	1120201	MEMBRANA SILICONE	SILICONE MEMBRANE	SILIKONMEMBRAN	1186
59	1240932	PULSANTE MICRO	MICROSWITCH PUSH-BUTTON	TASTE FÜR MIKROSCHALTER	1193
60	1528501	VITE INOX M5x12 mm	STAINLESS STEEL SCREW M5x12 mm	SCHRAUBE AUS INOX STAHL M5x12 mm	976
61	1252047	ANELLO DOSATORE CROMATO	CHROME-PLATED DISPENSER RING	VERCHROMTER RING FÜR DOSIERGERÄT	1225
62	1252589	PLASTICA DOSATORE	PLASTIC DOSER CYLINDER	KUNSTSOFFTEIL FÜR DOSIERGERÄT	1258
63	1250933	MOLLA SAGOMATA	SHAPED SPRING	GEFORMTE FEDER	1204
64	1324933	PERNO MOLLA SAGOMATA	PIN FOR SHAPED SPRING	BOLZEN FÜR GEFORMTE FEDER	1271
66	1343031	STELLA SUPERIORE	UPPER STAR	OBERER STERN	1273
67	1252587	LAMIERINO DOSATORE DX	CLOSING SECTOR RH	BLECHTEIL FÜR DOSIERGERÄT RECHTS	1258
68	1343032	STELLA INTERMEDIA	MIDDLE STAR	MITTLERER STERN	1273
69	1250932	MOLLA PRESSA CAFFÈ	COFFEE TAMPER SPRING	FEDER FÜR KAFFEEPRESSER	1204
70	1343033	STELLA INFERIORE	LOWER STAR	UNTERER STERN	1274
71	1241916	MANOPOLA REGOLAZIONE	CONTROL HANDLE	DREHKNOPF FÜR DIE EINSTELLUNG	1199
74	1528627	VITE	SCREW	SCHRAUBE	1290
76	1252590	GUIDA PERNO	PIN GUIDE	BOLZENFÜHRUNG	1259
78	1385539	PRESSINO CAFFÈ COMPLETO ø 55 mm	COFFEE TAMPER ASSEMBLY ø 55 mm	KAFFEEPRESSER KOMPLETT ø 55 mm	1284
80	1184012	VITE M5x10 INOX	STAINLESS STEEL SCREW M5x10	SCHRAUBE M5x10 AUS INOX	580
81	1250935	MOLLA CONTATTORE DX	RIGHT-HANDED CONTACTOR SPRING	FEDER FÜR RELAISSCHALTER RECHTS	1204
83	1250937	MOLLA PERNO SAGOMATA	SHAPED PIN SPRING	GEFORMTE BOLZENFEDER	1204
85	1324934	PERNO ø 4x16 mm	PIN ø 4x16 mm	BOLZEN ø 4x16 mm	1271
86	1250934	MOLLA PERNO	PIN SPRING	BOLZENFEDER	1204
93	1252588	CONTACOLPI	COUNTER M 20 WITH LEVER	HUBZÄHLER	1258
94	1252591	CRICCHETTO	PAWL	KLINKE	1259
96	1225911	LEVA DOSATORE DX	DOSER LEVER RH	HEBEL FÜR DOSIERGERÄT RECHTS	1189
97	1324921	PERNO DOSATORE	DOSER PIN	BOLZEN FÜR DOSIERGERÄT	1270

MACINACAFFÈ R80

COFFEE GRINDER R80 • COFFEE GRINDER R80 • RO0401

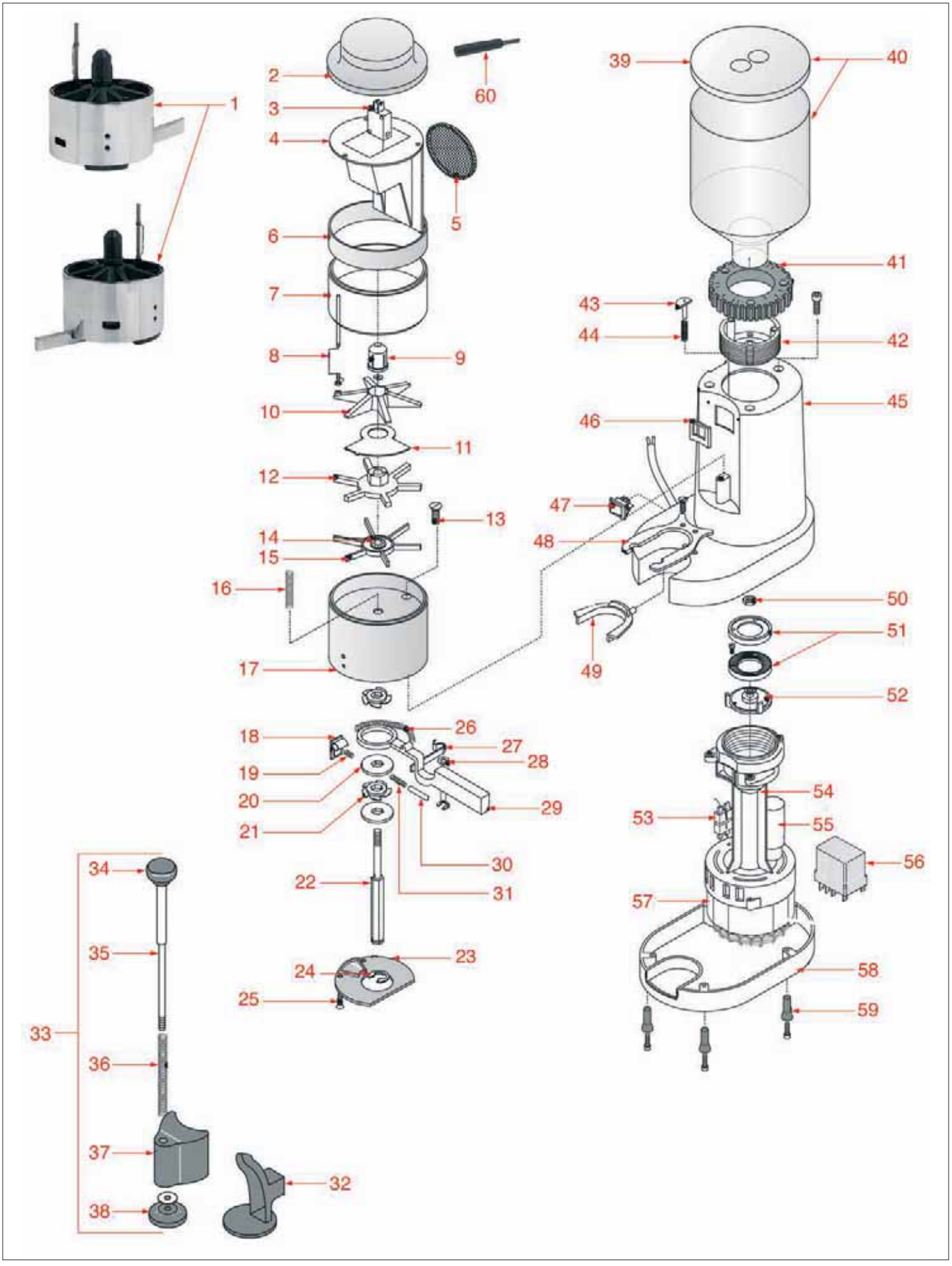

Posizioni senza cod. LF: a richiesta • Positions without LF Code No.: upon request • Abbildungen ohne LF Bestell-Nr.:auf Anfrage

MACINACAFFÈ R80

COFFEE GRINDER R80 • COFFEE GRINDER R80 • RO0401

Pos.	Cod.	Descrizione	Description	Beschreibung	Pag.
1	1090916	DOSATORE DX	DOSER RH	DOSIERGERÄT RECHTS	1185
1	1090917	DOSATORE SX	DOSER SH	DOSIERGERÄT LINKS	1185
2	1439822	TAPPO DOSATORE	DOSER LID	DECKEL FÜR DOSIERGERÄT	1288
3	3240123	MICROINTERRUTTORE 9705 250V	MICROSWITCH 9705 250V	MIKROSCHALTER 9705 250V	1292
4	1252046	SCATOLA PER MICRO	MICROSWITCH BOX	MIKROSCHALTERGEHÄUSE	1225
5	1120201	MEMBRANA SILICONE	SILICONE MEMBRANE	SILIKONMEMBRAN	1186
6	1252047	ANELLO DOSATORE CROMATO	CHROME-PLATED DISPENSER RING	VERCHROMTER RING FÜR DOSIERGERÄT	1225
7	1252589	PLASTICA DOSATORE	PLASTIC DOSER CYLINDER	KUNSTSOFFTEIL FÜR DOSIERGERÄT	1258
8	1250933	MOLLA SAGOMATA	SHAPED SPRING	GEFORMTE FEDER	1204
10	1343031	STELLA SUPERIORE	UPPER STAR	OBERER STERN	1273
11	1252587	LAMIERINO DOSATORE DX	CLOSING SECTOR RH	BLECHTEIL FÜR DOSIERGERÄT RECHTS	1258
12	1343032	STELLA INTERMEDIA	MIDDLE STAR	MITTLERER STERN	1273
13	1528627	VITE	SCREW	SCHRAUBE	1290
14	1186395	RONDELLA 8x18	WASHER 8x18	SCHEIBE 8x18	623
15	1343033	STELLA INFERIORE	LOWER STAR	UNTERER STERN	1274
16	1250932	MOLLA PRESSA CAFFÈ	COFFEE TAMPER SPRING	FEDER FÜR KAFFEEPRESSER	1204
18	1252588	CONTACOLPI	COUNTER M 20 WITH LEVER	HUBZÄHLER	1258
19	1250935	MOLLA CONTATTORE DX	RIGHT-HANDED CONTACTOR SPRING	FEDER FÜR RELAISSCHALTER RECHTS	1204
19	1250936	MOLLA CONTATTORE SX	LEFT-HANDED CONTACTOR SPRING	FEDER FÜR RELAISSCHALTER LINKS	1204
21	1252591	CRICCHETTO	PAWL	KLINKE	1259
22	1324921	PERNO DOSATORE	DOSER PIN	BOLZEN FÜR DOSIERGERÄT	1270
26	1250937	MOLLA PERNO SAGOMATA	SHAPED PIN SPRING	GEFORMTE BOLZENFEDER	1204
27	1250058	MOLLA A SCATTO	TRIGGERING SPRING	AUSLÖSEFEDER	1200
29	1225911	LEVA DOSATORE DX	DOSER LEVER RH	HEBEL FÜR DOSIERGERÄT RECHTS	1189
29	1225912	LEVA DOSATORE SX CON PERNO	DOSER LEVER LH WITH PIN	HEBEL FÜR DOSIERGERÄT LINKS MIT BOLZEN	1189
31	1250934	MOLLA PERNO	PIN SPRING	BOLZENFEDER	1204
32	1385538	PRESSINO CAFFÈ	COFFEE TAMPER	KAFFEEPRESSER	1284
33	1385001	PRESSINO MOBILE COMPLETO	COMPLETE MOBILE TAMPER	MOBILE PRESSER KOMPLETT	1281
34	1241911	MANOPOLA PRESSA CAFFÈ	COFFEE TAMPER HANDLE	DRUCKSTÜCK	1199
35	1324932	PERNO PRESSA CAFFÈ MANUALE	PIN FOR MANUAL COFFEE TAMPER	BOLZEN FÜR MANUELLEN KAFFEEPRESSER	1271
36	1250932	MOLLA PRESSA CAFFÈ	COFFEE TAMPER SPRING	FEDER FÜR KAFFEEPRESSER	1204
37	1385536	SUPPORTO PRESSA CAFFÈ	COFFEE TAMPER SUPPORT	STÜTZE FÜR KAFFEEPRESSER	1284
38	1385537	PRESSINO CAFFÈ	COFFEE TAMPER	KAFFEEPRESSER	1284
39	1252581	COPERCHIO CONTENITORE CAFFÈ ø 180 mm	HOPPER LID ø 180 mm	DECKEL FÜR KAFFEEBOHNENBEHÄLTER ø 180 mm	1257
40	1080917	CONTENITORE CAFFÈ	HOPPER	BOHNENBEHÄLTER	1179
41	1252583	GHIERA REGOLAZIONE	ADJUSTMENT RING	EINSTELLSCHRAUBE	1258
42	1251916	PORTAMACINE SUPERIORE	UPPER BURR HOLDER	OBERER MAHLSCHEIBENTRÄGER	1218
43	1324935	PERNO FERMA BOCCHETTONE RR-45S	RR-45S HOPPER ADAPTER PIN	BOLZEN FÜR TÜRSCHNAPPER ø 5x22 mm	1271
44	1250931	MOLLA PERNO REGOLAZIONE	CONTROL PIN SPRING	FEDER FÜR EINSTELLBOLZEN	1204
46	1186921	GUARNIZIONE USCITA BOCCA CAFFÈ	GASKET FOR COFFEE OUTLET OPENING	DICHTUNG FÜR KAFFEEAUSGABE	1187
47	1319160	INTERRUTTORE TRIPOLARE 10A 400V	THREE-POLES SWITCH 10A 400V	DREIPOLIGER SCHALTER 10A 400V	1268
49	1252582	FORCELLA APOGGIO PORTAFILTRO	FILTER HOLDER SUPPORT FORK	STÜTZGABEL FÜR SIEBTRÄGER	1258
51	1251011	COPPIA MACINE ASTRAL-ROSSI SX	GRINDING BURRS ASTRAL-ROSSI (PAIR) LEFT	MAHLSCHEIBE ASTRAL-ROSSI PAAR LINKS	1207
52	1251917	PORTAMACINE INFERIORE	LOWER BURR HOLDER	UNTERER MAHLSCHEIBENTRÄGER	1218
55	3068019	CONDENSATORE μF 12,5 450V 50Hz	CAPACITOR 12.5 μF 450V 50Hz	KONDENSATOR μF 12,5 450V 50Hz	1292
56	1351906	RELÉ 60.33 8 230V	RELAY 60.33 8 230V	RELAIS 60.33 8 230V	890
56	3351007	MINI RELÉ 55.32	MINI RELAY 55.32	MINI RELAIS 55.32	1294
58	1252585	BASAMENTO	GRINDER BASE	UNTERGESTELL	1258
59	1313908	PIEDINO	FOOT	FÜSSCHEN	1267
60	1240406	SENSORE MAGNETICO	MAGNETIC SENSOR	MAGNETSENSOR	1189

MACINADOSATORE SM91-96 FK-MK

COFFEE GRINDER/DOSER SM91-96 FK-MK • DOSIERMAHLWERK SM91-96 FK-MK • SMM01

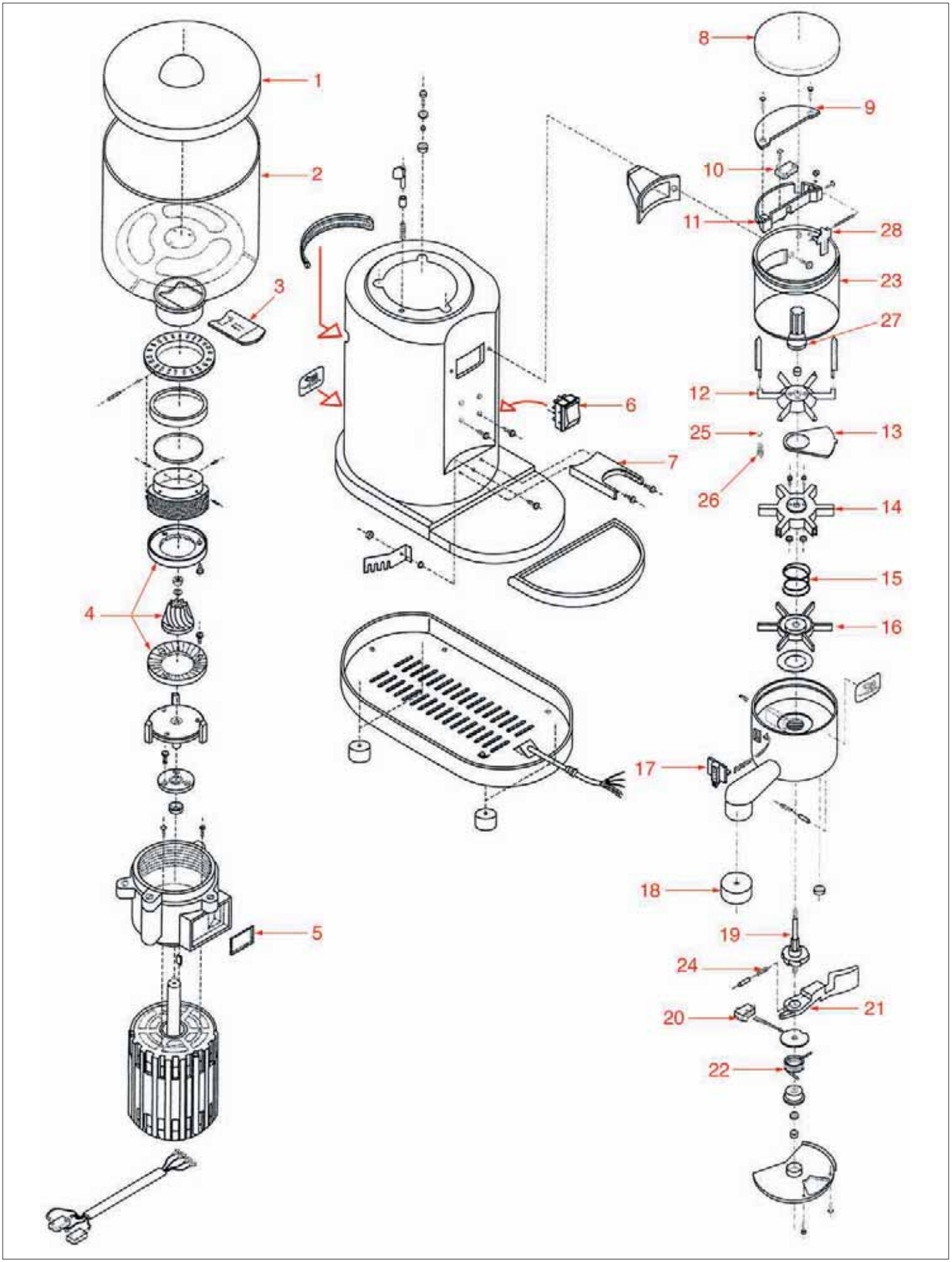

MACINADOSATORE SM91-96 FK-MK

COFFEE GRINDER/DOSER SM91-96 FK-MK • DOSIERMAHLWERK SM91-96 FK-MK • SMM01

Pos.	Cod.	Descrizione	Description	Beschreibung	Pag.
1	1252040	COPERCHIO CONTENITORE CAFFÈ ø 225 mm	HOPPER LID ø 225 mm	DECKEL FÜR BOHNENBEHÄLTER ø 225 mm	1224
2	1080003	CONTENITORE CAFFÈ 4,6 lt	HOPPER 4.6 L	BOHNENBEHÄLTER 4,6 l	1175
2	1080005	CONTENITORE CAFFÈ 6 lt	HOPPER 6 L	BOHNENBEHÄLTER 6 l	1176
3	1252035	SERRANDA CONTENITORE CAFFÈ	HOPPER CLOSING SHEET	SCHLIESSPLATTE FÜR BOHNENBEHÄLTER	1223
4	1251012	MACINA SEMICONICA SAN MARCO DX	RIGHT HALF CONICAL GRIND.BURR ø 84 mm	MAHLWERK HALBKONISCH RECHTS SAN MARCO	1207
5	1186485	GUARNIZIONE CONVOGLIATORE	CONVEYOR GASKET	FÖRDERERDICHTUNG	1187
6	1319130	INTERRUTTORE ACCENSIONE LED VERDE	GREEN LED ON/OFF SWITCH	EIN/AUS-SCHALTER MIT GRÜNER LED	1268
7	1251013	FORCELLA MACINADOSATORE	GRINDER-DISPENSER FORK	GABEL FÜR DOSIERMAHLGERÄT	1208
8	1252029	COPERCHIO DOSATORE	DOSER LID	DECKEL FÜR DOSIERGERÄT	1223
9	1252031	COPERCHIO SCATOLA MICRO	MICROSWITCH BOX LID	DECKEL FÜR MIKROSCHALTERGEHÄUSE	1223
10	3240123	MICROINTERRUTTORE 9705 250V	MICROSWITCH 9705 250V	MIKROSCHALTER 9705 250V	1292
11	1252032	SCATOLA PORTA MICRO	MICROSWITCH BOX	MIKROSCHALTERGEHÄUSE	1223
12	1343007	STELLA SUPERIORE	BOTTOM STAR	OBERER STERN	1272
13	1252036	LAMIERINO SEPARATORE	DIVIDING SHEET	TRENNBLECH	1223
14	1343005	STELLA CENTRALE	CENTRAL STAR	MITTLERER STERN	1272
15	1250043	MOLLA STELLA	STAR SPRING	STERNFEDER	1200
16	1343003	STELLA INFERIORE	BOTTOM STAR	UNTERER STERN	1272
17	1252025	CONTACOLPI	COUNTER	HUBZÄHLER	1222
18	1385008	PRESSINO ø 53	TAMPER ø 53	PRESSER ø 53	1281
19	1252028	PERNO LEVA DOSATORE	DISPENSER LEVER PIN	DOSIERHEBELSTIFT	1222
20	3240406	MICROINTERRUTTORE M1 DX 20 R1	MICROSWITCH M1 DX 20 R1	MIKROSCHALTER M1 DX 20 R1	1293
21	1252026	LEVA DOSATORE	DISPENSER LEVER	HEBEL FÜR DOSIERGERÄT	1222
22	1250048	MOLLA RICHIAMO LEVA DOSATORE	SPRING FOR DISPENSER LEVER RETURN	FEDER FÜR DOSIERHEBELRÜCKSTELLUNG	1200
23	1252024	VASCHETTE DEPOSITO CAFFÈ 91/96	TRANSPARENT COFFEE CONTAINERS 91/96	TRANSPARENT BOHNENBEHÄLTER 91/96	1222
24	1250045	MOLLA CONTACOLPI	STROKE COUNTER SPRING	FEDER FÜR HUBZÄHLER	1200
25	1252039	SFERA DI FERMO	LOCKING BALL	KUGELSPERRUNG	1224
26	1250049	MOLLA SFERA CHIUSURA	SPRING FOR CLOSING BALL	FEDER FÜR VERSCHLUSSKUGEL	1200
27	1252043	POMELLO REGOLAZIONE DOSE	DOSE ADJUSTMENT KNOB	KNOPF ZUR DOSENEINSTELLUNG	1224
28	1252038	LAMELLA TROPPO PIENO	OVERFLOW FLAP	ÜBERLAUFLAMELLE	1224

MACINADOSATORE SM90-95

COFFEE GRINDER/DOSER SM90-95 • DOSIERMAHLWERK SM90-95 • SMM02

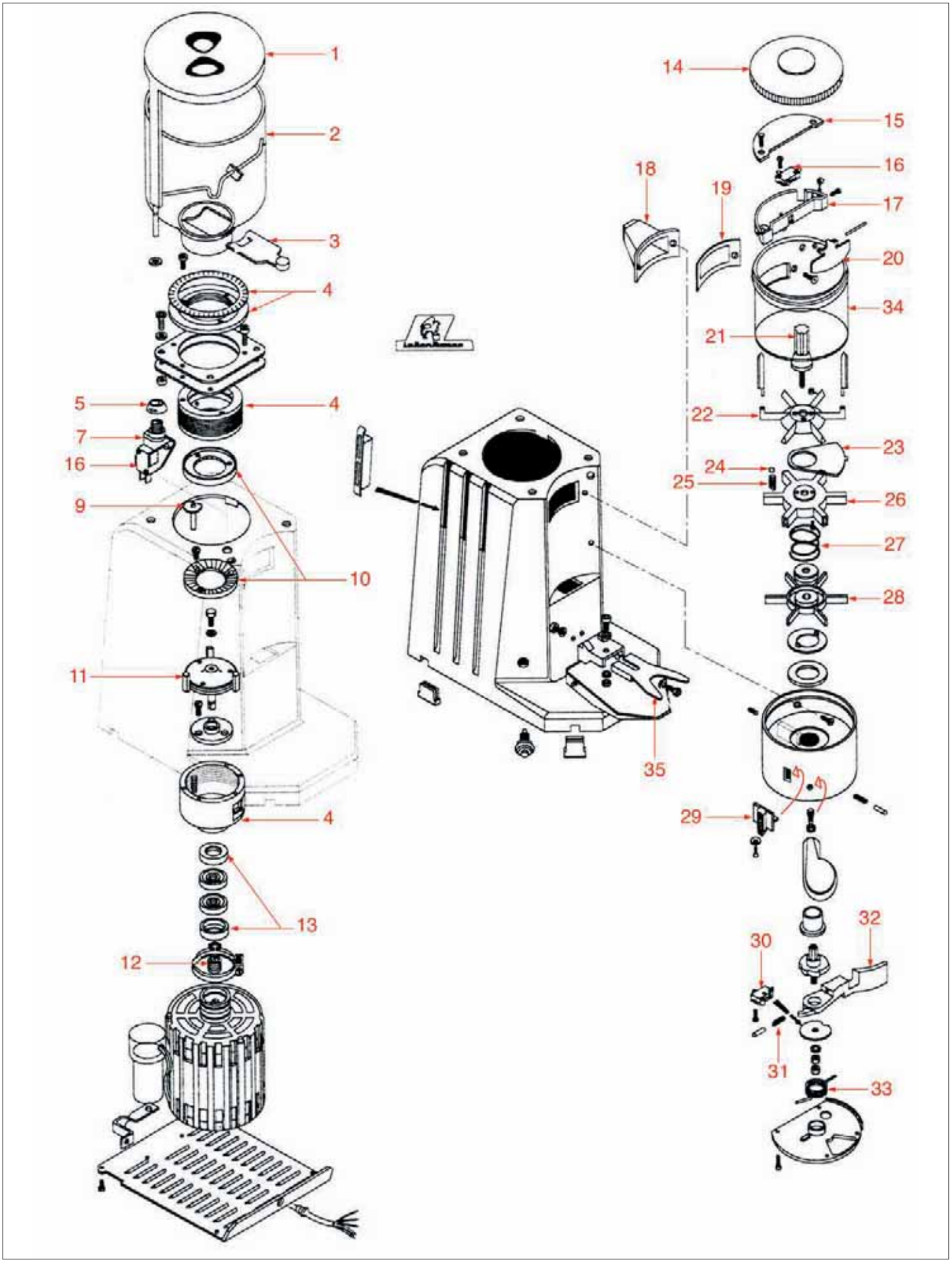

Posizioni senza cod. LF: a richiesta • Positions without LF Code No.: upon request • Abbildungen ohne LF Bestell-Nr.:auf Anfrage

MACINADOSATORE SM90-95

COFFEE GRINDER/DOSER SM90-95 • DOSIERMAHLWERK SM90-95 • SMM02

Pos.	Cod.	Descrizione	Description	Beschreibung	Pag.
1	1252041	COPERCHIO CONTENITORE CAFFÈ SM 90/95	HOPPER LID SM 90/95	DECKEL FÜR BOHNENBEHÄLTER SM 90/95	1224
2	1080004	CONTENITORE CAFFÈ SM90/95	HOPPER SM90/95	BOHNENBEHÄLTER SM90/95	1175
3	1252034	SERRANDA CONTENITORE CAFFÈ	HOPPER CLOSING SHEET	SCHLIESSPLATTE FÜR BOHNENBEHÄLTER	1223
4	1251005	GHIERA PORTAMACINA SUPERIORE ø 63 mm	UPPER GRINDER FASTENING RING NUT ø 63 mm	OBERER MAHLSCHEIBENTRÄGERRING ø 63 mm	1207
5	1252033	GHIERA FILETTATA	THREADED RING NUT	GEWINDERING	1223
7	1250044	MOLLA MICRO	MICROSWITCH SPRING	FEDER FÜR MIKROSCHALTER	1200
9	1252037	PERNO DI REGOLAZIONE	ADJUSTMENT PIN	EINSTELLBOLZEN	1224
10	1251086	COPPIA MACINE SAN MARCO DX	GRINDING BURRS SAN MARCO (PAIR) RIGHT	MAHLSCHEIBE SAN MARCO PAAR RECHTS	1210
11	1251010	PORTAMACINE INFERIORE	LOWER BURR HOLDER	UNTERER MAHLSCHEIBENTRÄGER	1207
12	1250047	MOLLA COLLETTORE MOTORE MACINE	GRINDING BURRS MOTOR MANIFOLD SPRING	FEDER FÜR MAHLSCHEIBENKOLLEKTORMOTOR	1200
13	1252042	GUARNIZIONE PORTACUSCINETTO	BEARING GASKET	LAGERDICHTUNG	1224
14	1252022	COPERCHIO MACINADOSATORE ø 120 mm	GRINDER-DISPENSER LID ø 120 mm	DECKEL FÜR DOSIERMAHLGERÄT ø 120 mm	1222
15	1252031	COPERCHIO SCATOLA MICRO	MICROSWITCH BOX LID	DECKEL FÜR MIKROSCHALTERGEHÄUSE	1223
16	3240123	MICROINTERRUTTORE 9705 250V	MICROSWITCH 9705 250V	MIKROSCHALTER 9705 250V	1292
17	1252032	SCATOLA PORTA MICRO	MICROSWITCH BOX	MIKROSCHALTERGEHÄUSE	1223
18	1252027	CONVOGLIATORE CAFFÉ	COFFEE CONVEYOR	KAFFEEFÖRDERER	1222
19	1186485	GUARNIZIONE CONVOGLIATORE	CONVEYOR GASKET	FÖRDERERDICHTUNG	1187
20	1252038	LAMELLA TROPPO PIENO	OVERFLOW FLAP	ÜBERLAUFLAMELLE	1224
21	1252030	POMELLO REGOLAZIONE DOSE	DOSE ADJUSTMENT KNOB	KNOPF ZUR DOSENEINSTELLUNG	1223
22	1343004	STELLA SUPERIORE	BOTTOM STAR	OBERER STERN	1272
23	1252036	LAMIERINO SEPARATORE	DIVIDING SHEET	TRENNBLECH	1223
24	1252039	SFERA DI FERMO	LOCKING BALL	KUGELSPERRUNG	1224
25	1250049	MOLLA SFERA CHIUSURA	SPRING FOR CLOSING BALL	FEDER FÜR VERSCHLUSSKUGEL	1200
26	1343009	STELLA CENTRALE	CENTRAL STAR	MITTLERER STERN	1273
27	1250043	MOLLA STELLA	STAR SPRING	STERNFEDER	1200
28	1343008	STELLA INFERIORE	BOTTOM STAR	UNTERER STERN	1272
29	1252025	CONTACOLPI	COUNTER	HUBZÄHLER	1222
30	3240406	MICROINTERRUTTORE M1 DX 20 R1	MICROSWITCH M1 DX 20 R1	MIKROSCHALTER M1 DX 20 R1	1293
31	1250045	MOLLA CONTACOLPI	STROKE COUNTER SPRING	FEDER FÜR HUBZÄHLER	1200
32	1252026	LEVA DOSATORE	DISPENSER LEVER	HEBEL FÜR DOSIERGERÄT	1222
33	1250046	MOLLA LEVA DOSATORE	DISPENSER LEVER SPRING	FEDER FÜR DOSIERHEBEL	1200
34	1252023	VASCHETTA DEPOSITO CAFFÈ	COFFEE COLLECTION TRAY	KAFFEESATZSCHALE	1222
35	1251009	FORCELLA MACINADOSATORE	GRINDER-DISPENSER FORK	GABEL FÜR DOSIERMAHLGERÄT	1207

MACINACAFFÈ
COFFEE GRINDER • KAFFEEMÜHLE • SA01

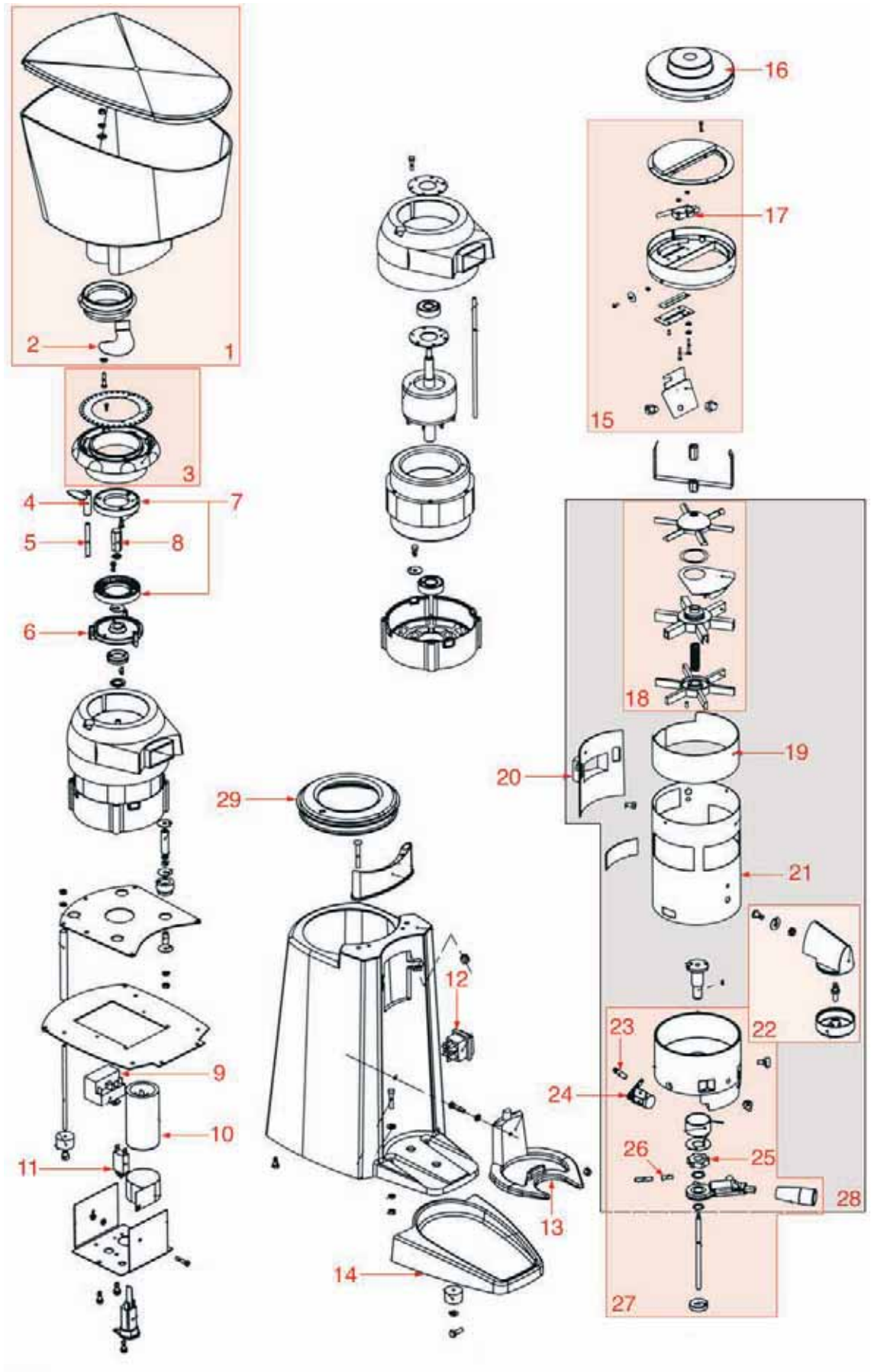

MACINACAFFÈ
COFFEE GRINDER • KAFFEEMÜHLE • SA01

Pos.	Cod.	Descrizione	Description	Beschreibung	Pag.
1	1080551	CONTENITORE CAFFÈ COMPLETO	COMPLETE HOPPER	BOHNENBEHÄLTER KOMPLETT	1177
2	1252172	SERRANDA	CLOSING SHEET	SCHLIESSPLATTE	1236
3	1251082	PORTAMACINE SUPERIORE	UPPER BURR HOLDER	OBERER MAHLSCHEIBENTRÄGER	1210
4	1252351	PERNO DI REGOLAZIONE	ADJUSTMENT PIN	EINSTELLBOLZEN	1252
5	1250850	MOLLA PERNO REGOLAZIONE	CONTROL PIN SPRING	FEDER FÜR EINSTELLBOLZEN	1203
6	1251083	PORTAMACINE SUPERIORE	UPPER BURR HOLDER	OBERER MAHLSCHEIBENTRÄGER	1210
7	1251081	COPPIA MACINE SANTOS SX	GRINDING BURRS SANTOS (PAIR) LEFT	MAHLSCHEIBE SANTOS PAAR LINKS	1210
8	1252401	DADO ESAGONALE	HEXAGONAL NUT	MUTTER SECHSKANTIG	1252
9	1252174	RELÈ STARTER	RELAY STARTER	RELAISSCHALTER STARTER	1236
10	1068050	CONDENSATORE 100 μF	CAPACITOR 100 μF	KONDENSATOR 100 μF	1175
11	1240001	MICROINTERRUTTORE	MICROSWITCH	MIKROSCHALTER	1189
12	3319035	INTERRUTTORE BIPOLARE ARANCIO 16A 250V	ORANGE BIPOLAR SWITCH 250V 16A	SCHALTER 2-POLIG 16A 250V ORANGE	1294
13	1252175	FORCHETTA PORTAFILTRO	FILTER HOLDER FORK	STÜTZGABEL FÜR SIEBTRÄGER	1236
14	1252173	VASCHETTA RACCOGLICAFFÈ	COFFEE COLLECTION TRAY	SCHALE FÜR KAFFEESATZ	1236
15	1252171	COPERCHIO CON MICRO	LID WITH MICRO	DECKEL MIT MIKRO	1236
16	1252352	TAPPO DOSATORE	DOSER LID	DECKEL FÜR DOSIERGERÄT	1252
17	1240002	MICROINTERRUTTORE	MICROSWITCH	MIKROSCHALTER	1189
18	1343206	ASSIEME STELLE	STARS ASSY	STERNE	1276
19	1252353	VETRO DOSATORE	DISPENSER GLASS	GLAS FÜR DOSIERGERÄT	1252
20	1186970	GUARNIZIONE	GASKET	DICHTUNG	1188
21	1252178	INVOLUCRO DOSATORE	DOSER CASE	GEHÄUSE FÜR DOSIERGERÄT	1237
22	1385300	ASSIEME PRESSINO	COFFEE TAMPER ASSEMBLY	GRUPPE FÜR PRESSER	1282
23	1250852	MOLLA CONTACOLPI	STROKE COUNTER SPRING	FEDER FÜR HUBZÄHLER	1203
24	1252181	CONTACOLPI SANTOS	COUNTER SANTOS	HUBZÄHLER SANTOS	1237
25	1252179	CRICCHETTO	PAWL	KLINKE	1237
26	1250851	MOLLA LEVA DOSATORE	DISPENSER LEVER SPRING	FEDER FÜR DOSIERHEBEL	1203
27	1252180	BASE DISPENSER COMPLETA	COMPLETE DISPENSER BASE	SOCKEL FÜR SPENDER KOMPLETT	1237
28	1252177	ASSIEME DOSATORE	DOSING ASSEMBLY	GRUPPE DOSIERGERÄT	1236
29	1252176	GUARNIZIONE PROTEGGI MACINE	GASKET FOR BURR PROTECTION	DICHTUNG FÜR MAHLSCHEIBE	1236



Ricambi Macinacaffè
Spare parts Coffee grinders
Ersatzteile Kaffeemühlen

















Adattabile/Suitable for/Passend für

1002511	**ANELLO DOSATORE CROMATO** CHROMIUM-PLATED PROTECTOR VERCHROMTER RING FÜR DOSIERGERÄT	COMPAK	K..221	
1002516	**CONTENITORE CAFFÉ 500 gr** HOPPER 500 GRAMS 500 g BOHNENBEHÄLTER			
1002821	**ANELLO DOSATORE** DOSER RING RING FÜR DOSIERGERÄT	COMPAK	K..242	
1009005	**TARGHETTA ADESIVA** ADHESIVE PLATE KLEBESCHILD	BRASILIA ROSSI	12755.0.00.02 3299	
1050001	**CAVO SPIRALATO** SPIRAL CABLE SPIRALKABEL	BRASILIA ROSSI	09413.2.00.08 3085.10	
1057901	**INTERRUTTORE ROTATIVO TRIPOLARE** THREE-POLE ROTARY SWITCH DREIPOLIGER DREHSCHALTER	MAZZER	S000INA04A	

1057902

Adattabile/Suitable for/Passend für

1057902	**INTERRUTTORE ROTATIVO BIPOLARE** versione manuale 110V 60Hz versione monofase 220/240V 50Hz TWO-POLE ROTARY SWITCH hand-operated version 110v 60Hz single-phase version 220/240V 50Hz ZWEIPOLIGER DREHSCHALTER manuelle Version 110V 60Hz Einphasenversion 220/240V 50Hz	MAZZER	S000INA09	
1057903	**INTERRUTTORE ROTATIVO TRIPOLARE** con fase ausiliaria THREE-POLE ROTARY SWITCH with auxiliary phase DREIPOLIGER DREHSCHALTER mit Hilfsphase	MAZZER	S000INA10A	
1057904	**INTERRUTTORE ROTATIVO BIPOLARE** con fase ausiliaria TWO-POLE ROTARY SWITCH with auxiliary phase ZWEIPOLIGER DREHSCHALTER mit Hilfsphase	MAZZER	S000INA13	
1063901	**CUSCINETTO 6204 2RS** BEARING 6204 2RS LAGER 6204 2RS	LA MINERVA MAZZER OEM ZANUSSI	20706241 S000CUA04 AB049 045726	
1063902	**COPRICUSCINETTO MAJOR** BEARING CAP MAJOR LAGERDECKE MAJOR	MAZZER	SMJ0COA02	
1063906	**CUSCINETTO 6203-ZZ** BEARING 6203 - ZZ LAGER 6203-ZZ	FAMA FIORENZATO M.S. I.G.F. OBEL	F2093 260006 MQ17	
1063911	**CUSCINETTO 6202 ZZ SCHERMATO** COVERED BEARING 6202 ZZ LAGER 6202 ZZ ABGESCHIRMT	ANFIM	79	
1063912	**CUSCINETTO 6201 ZZ** BEARING 6201 ZZ LAGER 6201 ZZ	ANFIM	128	

		Adattabile/Suitable for/Passend für		
1068001	**CONDENSATORE** CAPACITOR KONDENSATOR	FUTURMAT/ARIETE07273006		
1068050	**CONDENSATORE 100 µF** CAPACITOR 100 µF KONDENSATOR 100 µF	SANTOS	40609	
1068051	**CONDENSATORE 100-120 µF** CAPACITOR 100 - 120 µF KONDENSATOR 100-120 µF	CUNILL		
1080003	**CONTENITORE CAFFÉ 4,6 lt** HOPPER 4.6 L BOHNENBEHÄLTER 4,6 l	SAN MARCO	106201	
1080004	**CONTENITORE CAFFÉ SM90/95** HOPPER SM90/95 BOHNENBEHÄLTER SM90/95	SAN MARCO SAN MARCO	106050 106166	

Adattabile/Suitable for/Passend für

1080005 **CONTENITORE CAFFÉ 6 lt**

HOPPER 6 L

BOHNENBEHÄLTER 6 l

SAN MARCO 106202



1080501 **CONTENITORE CAFFÉ STANDARD 2 kg**
per MACINACAFFE'

STANDARD HOPPER 2 Kg.
for COFFEE GRINDER

STANDARD BOHNENBEHÄLTER 2 Kg
für MAHLWERK

BRASILIA 13808.4.00.09
CUNILL
FUTURMAT/ARIETE 07648306
ROSSI 2675.50.1



1080506 **CONTENITORE CAFFÉ COMPLETO**

COMPLETE HOPPER

BOHNENBEHÄLTER KOMPLETT

COMPAK K..286



1080512 **CONTENITORE CAFFÉ 1 kg**

HOPPER 1 kg

BOHNENBEHÄLTER 1 Kg

ANFIM 115



		Adattabile/Suitable for/Passend für	
1080515	**CONTENITORE CAFFÉ** HOPPER BOHNENBEHÄLTER	ANFIM	134



1080551	**CONTENITORE CAFFÉ COMPLETO** COMPLETE HOPPER BOHNENBEHÄLTER KOMPLETT	SANTOS	40100



1080901	**CONTENITORE CAFFÉ MD 40 COMPLETO** COMPLETE HOPPER MD 40 BOHNENBEHÄLTER MD 40 KOMPLETT	RANCILIO	14030005



1080902	**CONTENITORE CAFFÉ MD 50 COMPLETO** COMPLETE HOPPER MD 50 BOHNENBEHÄLTER MD 50 KOMPLETT	RANCILIO	14030001



1080903	**CONTENITORE CAFFÉ MD 80 COMPLETO** COMPLETE HOPPER MD 80 BOHNENBEHÄLTER MD 80 KOMPLETT	RANCILIO	14030011



1080906

Adattabile/Suitable for/Passend für

1080906	**CONTENITORE CAFFÉ GAGGIA** COFFEE GRINDER HOPPER GAGGIA BOHNENBEHÄLTER GAGGIA	CUNILL	002MOL



1080907	**CONTENITORE CAFFÉ 1 kg** HOPPER 1 kg BOHNENBEHÄLTER 1 kg	CUNILL	



1080915	**CONTENITORE CAFFÉ MAJOR** HOPPER MAJOR BOHNENBEHÄLTER MAJOR	MAZZER	S000CAE02



1080916	**CONTENITORE CAFFÉ ROBUR COMPLETA** COMPLETE HOPPER ROBUR BOHNENBEHÄLTER ROBUR KOMPLETT	MAZZER	S00SCAE03



Adattabile/Suitable for/Passend für

1080917 **CONTENITORE CAFFÉ**

HOPPER

BOHNENBEHÄLTER

BRASILIA 01161.4.00.09
BRASILIA 12043.4.00.09
N. SIMONELLI
ROSSI 2737.500.1



1080921 **CONTENITORE CAFFÉ T48**

HOPPER T48

BOHNENBEHÄLTER T48

FIORENZATO M.S. 160076



1080922 **CONTENITORE CAFFÉ T48 COMPLETO**

COMPLETE HOPPER T48

BOHNENBEHÄLTER T48 KOMPLETT

FIORENZATO M.S. RMT480001



1080926 **CONTENITORE CAFFÉ T80**

HOPPER T80

BOHNENBEHÄLTER T80

FIORENZATO M.S. 160080



Adattabile/Suitable for/Passend für

1080927 **CONTENITORE CAFFÉ T80 COMPLETO**

COMPLETE HOPPER T80

BOHNENBEHÄLTER T80 KOMPLETT

FIORENZATO M.S. RMT800001



1080931 **CONTENITORE CAFFÉ 1 kg**
per BRASIL-COLOMBIA-MEXICO

HOPPER 1 kg
for BRASIL-COLOMBIA-MEXICO

BOHNENBEHÄLTER 1 kg
für BRASIL-COLOMBIA-MEXICO

CUNILL 001MOL



1080932 **CONTENITORE CAFFÉ 2 kg**
per SPACE-MARFIL-MICHIGAN-COSTA RICA

HOPPER 2 kg
for SPACE-MARFIL-MICHIGAN-COSTA RICA

BOHNENBEHÄLTER 2 kg
für SPACE-MARFIL-MICHIGAN-COSTA RICA

CUNILL 002MOL



1080933 **CONTENITORE CAFFÉ 1 kg COMPLETO**
per TAURO-FULL METAL-MEXICO

COMPLETE HOPPER 1 kg
for TAURO-FULL METAL-MEXICO

BOHNENBEHÄLTER 1 kg KOMPLETT
für TAURO-FULL METAL-MEXICO

CUNILL 100MOL



Adattabile/Suitable for/Passend für

1080934	**CONTENITORE CAFFÉ 500 gr** per EL CAFE' TRANQUILO HOPPER 500 gr for EL CAFE' TRANQUILO BOHNENBEHÄLTER 500 gr für EL CAFE' TRANQUILO	CUNILL	118MOL
1080936	**CONTENITORE CAFFÉ** completa di salvadita HOPPER complete with finger protection BOHNENBEHÄLTER komplett ohne Fingerschutz	OBEL	EB02
1080938	**CONTENITORE CAFFÉ 250 gr** COFFEE HOPPER 250 gr GLOCKE FÜR KAFFEEBOHNEN 250 gr	OBEL	DF2
1090506	**DOSATORE CROMATO SX** CHROMIUM-PLATED COFFEE DOSER LEFT VERCHROMTES DOSIERGERÄT LINKS	COMPAK COMPAK	K...31 K..163
1090507	**DOSATORE CROMATO DX** CHROMIUM-PLATED COFFEE DOSER RIGHT VERCHROMTES DOSIERGERÄT RECHTS	COMPAK	K..162
1090511	**DOSATORE COMPLETO** COMPLETE DISPENSER DOSIERGERÄT KOMPLETT	OBEL	DF71CC

		Adattabile/Suitable for/Passend für	
1090512	**DOSATORE COMPLETO** COMPLETE DISPENSER DOSIERGERÄT KOMPLETT	OBEL	EB91



		Adattabile/Suitable for/Passend für	
1090516	**CORPO DOSATORE** DOSER BODY KÖRPER DOSIERGERÄT	COMPAK	K..128



		Adattabile/Suitable for/Passend für	
1090521	**CRICCHETTO DOSATORE** POWL FOR DOSING PUMP KLINKE FÜR DOSIERGERÄT	ANFIM	20



		Adattabile/Suitable for/Passend für	
1090801	**SCATOLA DOSATORE K6-K8** DOSER CONTAINER K6-K8 GEHÄUSE DOSIERGERÄT K6-K8	COMPAK	K....9



		Adattabile/Suitable for/Passend für	
1090802	**FORCELLA LARGA** COFFEE GRINDER FORK BREITE GABEL	COMPAK	K...15



		Adattabile/Suitable for/Passend für	
1090803	**FONDO DOSATORE K6/K8** DOSER BASE K6/K8 BODEN DOSIERGERÄT K6/K8	COMPAK COMPAK	K...51 K..504



Adattabile/Suitable for/Passend für

1090804	**SCATOLA DOSATORE K5** DOSER CONTAINER K5 GEHÄUSE DOSIERGERÄT K5	COMPAK	K...10	
1090805	**PROTEZIONE INFERIORE** BASE PROTECTION UNTERER SCHUTZ	COMPAK	K...23	
1090807	**CRICCHETTO DOSATORE** DOSER PAWL KLINKE FÜR DOSIERGERÄT	COMPAK	K...49	
1090808	**LAMIERINO DOSATORE** DOSER SHEET FEINBLECH DOSIERGERÄT	COMPAK	K...57	
1090809	**PROTEZIONE FORCELLA** FORK PROTECTION GABELSCHUTZ	COMPAK	K..460	
1090810	**RECIPIENTE DOSATORE** DOSER CONTAINER BEHÄLTER DOSIERGERÄT	COMPAK	K...30	
1090811	**FONDO DOSATORE K5** DOSER BASE K5 BODEN DOSIERGERÄT K5	COMPAK	K..307	

		Adattabile/Suitable for/Passend für	
1090812	**PROTEZIONE FORCELLA** FORK PROTECTION GABELSCHUTZ	COMPAK	K..353
1090813	**RASCHIATORE DOSATORE** DOSER CLEANER KRATZER DOSIERGERÄT	COMPAK	K..195
1090814	**RINFORZO FILETTATO** THREADED REINFORCEMENT GEWINDEBEFESTIGUNG	COMPAK	K...64
1090901	**DOSATORE CAFFÉ MANUALE** MANUAL COFFEE DOSER MANUELLES KAFFEE-DOSIERGERÄT		
1090904	**GRUPPO DOSATORE AUTOMATICO** AUTOMATIC DOSER GROUP AUTOMATISCHE DOSIERGRUPPE	MAZZER	SMJSGRL04
1090905	**GRUPPO DOSATORE TOP** DOSER GROUP TOP DOSIERGRUPPE TOP	MAZZER	STOSGRA08A

Adattabile/Suitable for/Passend für

1090906 **CORPO DOSATORE MD50 MD80**

DOSER BODY MD50-80

KÖRPER DOSIERGERÄT MD50-80

RANCILIO 21204001



1090911 **DOSATORE COMPLETO**

COMPLETE DOSER

DOSIERGERÄT KOMPLETT

CUNILL



1090912 **DOSATORE COMPLETO AUTOMATICO**

AUTOMATIC COMPLETE DOSER

AUTOMATISCHES DOSIERGERÄT KOMPLETT

CUNILL



1090916 **DOSATORE DX**

DOSER RH

DOSIERGERÄT RECHTS

N. SIMONELLI
ROSSI 7408.20



1090917 **DOSATORE SX**

DOSER SH

DOSIERGERÄT LINKS

N. SIMONELLI
ROSSI S7408.10



1090921

Adattabile/Suitable for/Passend für

1090921 **CORPO DOSATORE NERO**
grigio chiaro

BLACK DOSER BODY
light grey

KÖRPER DOSIERGERÄT SCHWARZ
hellgrau

CUNILL 010MOL



1120201 **MEMBRANA SILICONE**

SILICONE MEMBRANE

SILIKONMEMBRAN

BRASILIA 02660.0.00.02
N. SIMONELLI
ROSSI 2733



1162901 **FORCHETTA MD50 MD80**

FORK MD50-80

GABEL MD50-80

RANCILIO 21210501



1168907 **FASCETTA VENTOLA**

FAN CLAMP

SCHELLE FLÜGELRAD

MAZZER S000FAA01



1184012 **VITE M5x10 INOX**

STAINLESS STEEL SCREW M5x10

SCHRAUBE M5x10 AUS INOX

BRASILIA 01247.0.00.03
CONTI
LA PAVONI 403210
RANCILIO 37040510
ROSSI



1186223 **GUARNIZIONE OR 02056 EPDM**

LEVEL O-RING 02056 EPDM

O-RING-DICHTUNG FÜR WASSERNIVEAU 02056 E

BRASILIA 01389.0.00.02
CARIMALI
CIMBALI 401-305-000
CIMBALI 401-250-000
CMA ASTORIA 12330
ELETTROBAR 456017
MAZZER S000ANA02
N. SIMONELLI



1186395 **RONDELLA 8x18**

WASHER 8x18

SCHEIBE 8x18

BRASILIA 01310.0.00.03
ROSSI



Adattabile/Suitable for/Passend für

1186485	**GUARNIZIONE CONVOGLIATORE** CONVEYOR GASKET FÖRDERERDICHTUNG	SAN MARCO 109105	
1186497	**GUARNIZIONE BOCCA USCITA** OUTLET GASKET ABLAUFDICHTUNG	BRASILIA 13918.0.00.02 ROSSI M2919	
1186906	**GUARNIZIONE AER-STOP** AER-STOP GASKET DICHTUNG AER-STOP	MAZZER S000GUA01	
1186907	**GUARNIZIONE IN GOMMA PER TELAINO** RUBBER FRAME GASKET GUMMIDICHTUNG FÜR KLEINEN RAHMEN	ANFIM 38-G	
1186911	**GOMMA PER CONTACOLPI MD** COUNTER GASKET MD GUMMISTÜCK FÜR HUBZÄHLER MD	RANCILIO 36910021	
1186912	**ANELLO ELASTICO LMKAS 35B** ELASTIC RING LMKAS 35B ELASTISCHER RING LMKAS 35B	RANCILIO 37900210	
1186921	**GUARNIZIONE USCITA BOCCA CAFFÉ** GASKET FOR COFFEE OUTLET OPENING DICHTUNG FÜR KAFFEEAUSGABE	BRASILIA 01463.0.00.02 N. SIMONELLI ROSSI 2766.10	
1186951	**GUARNIZIONE GOMMA** RUBBER GASKET GUMMIDICHTUNG	COMPAK K..103	

1186952

		Adattabile/Suitable for/Passend für		
1186952	**GUARNIZIONE AMMORTIZZATORE** SHOCK-ABSORBER GASKET DICHTUNG FÜR DÄMPFER	COMPAK	K...19	
1186953	**TOPPA IN GOMMA** RUBBER PIECE GUMMISTÜCK	COMPAK	K...48	
1186954	**GUARNIZIONE RITEGNO** RETAINING GASKET DICHTUNG FÜR RÜCKSCHLAGVENTIL	COMPAK	K..101	
1186955	**RONDELLA ALBERO** ROD WASHER SCHEIBE FÜR WELLE	COMPAK	K...55	
1186970	**GUARNIZIONE** GASKET DICHTUNG	SANTOS	40661	
1212001	**INGRANAGGIO NYLON** NYLON GEAR ZAHNRAD AUS NYLON			
1221131	**SPIA LUMINOSA** PILOT LIGHT SIGNALLEUCHTE	ANFIM	66	
1221901	**LAMPADINA SPIA 230/400V VERDE** GREEN INDICATOR LAMP 230/400V SIGNALLAMPE 230/400V GRÜN	MAZZER	S000LAA06	

Adattabile/Suitable for/Passend für

1225901 **LEVA DOSATORE MD**

DOSER LEVER MD

HEBEL FÜR DOSIERGERÄT MD

RANCILIO 22105001



1225902 **LEVA CROMATA**

CHROME PLATED LEVER

HEBEL VERCHROMT

ANFIM 28



1225911 **LEVA DOSATORE DX**

DOSER LEVER RH

HEBEL FÜR DOSIERGERÄT RECHTS

BRASILIA 02120.0.00.04
N. SIMONELLI
ROSSI 3909



1225912 **LEVA DOSATORE SX CON PERNO**

DOSER LEVER LH WITH PIN

HEBEL FÜR DOSIERGERÄT LINKS MIT BOLZEN

BRASILIA 02148.0.00.04
N. SIMONELLI
ROSSI S7400
ROSSI 5263



1240001 **MICROINTERRUTTORE**

MICROSWITCH

MIKROSCHALTER

SANTOS 40616



1240002 **MICROINTERRUTTORE**

MICROSWITCH

MIKROSCHALTER

SANTOS 40752A



1240650 **AZIONATORE PER MICROINTERRUTTORE**

MICROSWITCH ACTUATOR

ANTRIEB FÜR MIKROSCHALTER

OBEL EB067



1240802

		Adattabile/Suitable for/Passend für		
1240802	**MICROINTERRUTTORE** contatti normalmente chiusi MICROSWITCH normally closed contacts MIKROSCHALTER Kontakte normalerweise geschlossen	OBEL	EB066MA	
1240803	**MICROINTERRUTTORE CABLATO** contatti normalmente chiusi WIRED MICROSWITCH normally closed contacts MIKROSCHALTER VERKABELT Kontakte normalerweise geschlossen	OBEL	EB066MAC	
1240806	**MICROINTERRUTTORE 12A 250V** MICROSWITCH 12A 250V MIKROSCHALTER 12A 250V	ANFIM FAEMA	32-A 3761119075	
1240846	**MICRO AVVIAMENTO MD/AT** START MICROSWITCH MD/AT MIKROSCHALTER ZUR INBETRIEBNAHME MD/AT	RANCILIO	34100004	
1240847	**MICRO ARRESTO MD/AT** STOP MICROSWITCH MD/AT MIKROSCHALTER ZUR AUSSCHALTUNG MD/AT	RANCILIO	34100003	
1240901	**MOTORE MACINACAFFÉ** MOTOR FOR COFFEE GRINDER MOTOR FÜR MAHLWERK			
1240906	**MOTORE MD 50 380V** MOTOR MD 50 380V MOTOR MD 50 380V	RANCILIO	34014038	

Adattabile/Suitable for/Passend für

1240907	**MOTORE MD50 230V COMPLETO** MOTOR MD 50 220V COMPLETE MOTOR MD 50 220V KOMPLETT	RANCILIO	14000022	
1240911	**MOTORE** MOTOR MOTOR	CUNILL	087MOL	
1240912	**ROTORE ROYAL/STARK** ROYAL/STARK ROTOR ROTOR ROYAL/STARK	MAZZER	SSK0ROA02	
1240913	**STATORE AVVOLTO 230/400V 50Hz** WOUND STATOR 230/400V 50Hz GEWICKELTER STATOR 230/400V 50Hz	MAZZER	SRLSPAE03	
1240914	**STATORE AVVOLTO 230/400V 50Hz** WOUND STATOR 230/400V 50Hz GEWICKELTER STATOR 230/400V 50Hz	MAZZER	SMJSPAE03	
1240915	**STATORE AVVOLTO 220/240V 50Hz** WOUND STATOR 220/240V 50Hz GEWICKELTER STATOR 220/240V 50Hz	MAZZER	SROSPAE01	

Adattabile/Suitable for/Passend für

1240916	**STATORE AVVOLTO 220/240V 50Hz** WOUND STATOR 220/240V 50Hz GEWICKELTER STATOR 220/240V 50Hz	MAZZER	SMISPAE01	
1240917	**STATORE AVVOLTO 230/400V 50Hz** WOUND STATOR 230/400V 50Hz GEWICKELTER STATOR 230/400V 50Hz	MAZZER	SSJSPAE03	
1240918	**STATORE AVVOLTO 220/240V 50Hz** WOUND STATOR 220/240V 50Hz GEWICKELTER STATOR 220/240V 50Hz	MAZZER	SSJSPAE01	
1240919	**STATORE AVVOLTO ROYAL 220/240V 50Hz** ROYAL WOUND STATOR 220/240V 50Hz GEWICKELTER STATOR ROYAL 220/240V 50Hz	MAZZER	SRLSPAE01	
1240920	**STATORE AVVOLTO 220/240V 50Hz** WOUND STATOR 220/240V 50Hz GEWICKELTER STATOR 220/240V 50Hz	MAZZER	SMJSPAE01	
1240921	**ROTORE MAJOR** MAJOR ROTOR ROTOR MAJOR	MAZZER	SMJ0ROA02	
1240922	**ROTORE SUPER JOLLY** SUPER JOLLY ROTOR ROTOR SUPER JOLLY	MAZZER	SSJ0ROA01	

Adattabile/Suitable for/Passend für

1240923	**ROTORE ROBUR** ROBUR ROTOR ROTOR ROBUR	MAZZER	SRO0ROA02A	
1240924	**VENTOLA MOTORE** MOTOR FAN MOTORLÜFTER	MAZZER	SMJ0VEA01	
1240925	**ETICHETTA MOTORE SJ 220/380V 50Hz** MOTOR LABEL SJ 220/380V 50Hz ETIKETT DES MOTORS SJ 220/380V 50Hz	MAZZER	SMJ0ETA03	
1240926	**ETICHETTA MOTORE SJ 220/240V 50Hz** MOTOR LABEL SJ 220/240V 50Hz ETIKETT DES MOTORS SJ 220/240V 50Hz	MAZZER	SMJ0ETA01	
1240927	**ETICHETTA ROTAZIONE MOTORE** MOTOR ROTATION LABEL ETIKETT DREHGESCHWINDIGKEIT DES MOTORS	MAZZER	S000ETA00	
1240928	**CALOTTA MOTORE** MOTOR LID MOTORHAUBE	MAZZER	SMJ0CAB03	
1240929	**ROTORE MINI** MINI ROTOR ROTOR MINI	MAZZER	SMI0ROA00	
1240932	**PULSANTE MICRO** MICROSWITCH PUSH-BUTTON TASTE FÜR MIKROSCHALTER	BRASILIA N. SIMONELLI ROSSI	04391.0.00.02 2753	

1240933

Adattabile/Suitable for/Passend für

1240933 **VENTOLA VT FRAMAG 63**

FAN VT FRAMAG 63

LÜFTER VT FRAMAG 63

MAZZER S000VEA03



1240941 **MICROSUPERIORE COMPLETO**

UPPER MICROSWITCH ASSEMBLY

OBERER MIKROSCHALTER KOMPLETT

MAZZER S00SMIA09



1240942 **MICROINFERIORE COMPLETO**

LOWER MICROSWITCH ASSEMBLY

UNTERER MIKROSCHALTER KOMPLETT

MAZZER S00SMIA04



1240943 **MICROINTERRUTTORE AUTOMATICO**

AUTOMATIC MICROSWITCH

AUTOMATISCHER MIKROSCHALTER

FIORENZATO C.S. 210031
FIORENZATO M.S. 210031



1240944 **MOTORE T48 220V**

MOTOR T48 220V

MOTOR T48 220V

FIORENZATO M.S. 270012



1240945 **MOTORE T48 380V**

MOTOR T48 380V

MOTOR T48 380V

FIORENZATO M.S. 270013



Adattabile/Suitable for/Passend für

1240946 **PORTAMICRO DI SICUREZZA T80**

SAFETY MICROSWITCH HOLDER T80

TRÄGER FÜR SICHERHEITSMIKROSCHALTER T80

FIORENZATO M.S. 130067



1240947 **MOTORE T80 220V COMPLETO**

MOTOR ASSEMBLY T80 220V

MOTOR T80 220V KOMPLETT

FIORENZATO M.S. 270003



1240948 **MOTORE T80 220V/F 380V COMPLETO**

MOTOR ASSEMBLY 220V/F 380V

MOTOR T80 220V/F 380V KOMPLETT

FIORENZATO M.S. 270006



1240949 **MICROINTERRUTTORE T80 CE SICUREZZA**

MICROSWITCH T80 CE SAFETY

SICHERHEITSMIKROSCHALTER T80 CE

FIORENZATO M.S. 210014



1240951 **STAFFA SUPPORTO MOTORE**

MOTOR SUPPORT FLASK

HALTEBÜGEL FÜR MOTOR



1240952 **MICROINTERRUTTORE AUTOMATICO**
445W 220V 50Hz

AUTOMATIC MICROSWITCH
445W 220V 50Hz

AUTOMATISCHER MIKROSCHALTER
445W 220V 50Hz

CUNILL 047MOL



Adattabile/Suitable for/Passend für

1240953	**MOTORE 1/3 CV 1300 RPM** 230V 50Hz per BRASIL-COLOMBIA-TAURO MOTOR 1/3 CV 1300 RPM 230V 50Hz for BRASIL-COLOMBIA-TAURO MOTOR 1/3 CV 1300 RPM 230V 50Hz für BRASIL-COLOMBIA-TAURO	CUNILL	087MOL	
1240954	**MOTORE 1/2 CV 1300 RPM** 230V 50Hz per SPACE-MARFIL-MEXICO MOTOR 1/2 CV 1300 RPM 230V 50Hz for SPACE-MARFIL-MEXICO MOTOR 1/2 CV 1300 RPM 230V 50Hz für SPACE-MARFIL-MEXICO	CUNILL	089MOL	
1240955	**MOTORE 1 CV 1300 RPM** 230V 50Hz per MICHIGAN-COSTA RICA MOTOR 1 CV 1300 RPM 230V 50Hz for MICHIGAN-COSTA RICA MOTOR 1 CV 1300 RPM 230V 50Hz für MICHIGAN-COSTA RICA	CUNILL	090MOL	
1240956	**MOTORE 1 CV 1300 RPM** 110V 60Hz per MARFIL MOTOR 1 CV 1300 RPM 110V 60Hz for MARFIL MOTOR 1 CV 1300 RPM 110V 60Hz für MARFIL	CUNILL	090/AMOL	
1240957	**MOTORE 1 CV 880 RPM** 220V 60Hz per MARFIL MOTOR 1 CV 880 RPM 220V 60Hz for MARFIL MOTOR 1 CV 880 RPM 220V 60Hz für MARFIL	CUNILL	090/BMOL	

Adattabile/Suitable for/Passend für

1240958 **MOTORE 1/3 CV 1300 RPM**
230V 50Hz
per EL CAFE' TRANQUILO

MOTOR 1/3 CV 1300 RPM
230V 50Hz
for EL CAFE' TRANQUILO

MOTOR 1/3 CV 1300 RPM
230V 50Hz
für EL CAFE' TRANQUILO

CUNILL 122MOL



1240959 **MOTORE 1300 RPM**
230V 50Hz
per NOBEL-BIMOTOR-ETIOPIA

MOTOR 1300 RPM
230V 50Hz
for NOBEL-BIMOTOR-ETIOPIA

MOTOR 1300 RPM
230V 50Hz
für NOBEL-BIMOTOR-ETIOPIA

CUNILL 129MOL



1240960 **MOTORE 1300 RPM**
230V 50Hz
per JAMAICA-UGANDA

MOTOR 1300 RPM
230V 50Hz
for JAMAICA-UGANDA

MOTOR 1300 RPM
230V 50Hz
für JAMAICA-UGANDA

CUNILL 131MOL



1240961 **MOTOVENTILATORE**
per HAWAI

MOTOR VENTILATOR
for HAWAY

MOTORVENTILATOR
für HAWAI

CUNILL 142MOL



1240963 **MOTORE 1/2 CV 1300 RPM**
230V 50Hz
per FULL METAL

MOTOR 1/2 CV 1300 RPM
230V 50Hz
for FULL METAL

MOTOR 1/2 CV 1300 RPM
230V 50Hz
für FULL METAL

CUNILL 120MOL



Adattabile/Suitable for/Passend für

1240971 **MICROINTERRUTTORE**

MICROSWITCH

MIKROSCHALTER



1240981 **MOTORE SE/01 220V**

MOTOR SE/01 220V

MOTOR SE/01 220V

FIORENZATO M.S. 270005



1241121 **POMELLO REGOLAZIONE DOSE**

DOSE ADJUSTMENT KNOB

KNAUF ZUR DOSENEINSTELLUNG

ANFIM 3



1241122 **POMOLO PRESSINO SUPERIORE**

UPPER COFFEE TAMPER KNOB

KNAUF FÜR KAFFEEPRESSER OBEN

ANFIM 12



1241542 **MANOPOLA INTERRUTTORE NERA**
foro perno quadro 5x5 mm

BLACK SWITCH KNOB
pin square hole 5x5 mm

DREHKNOPF FÜR SCHALTER SCHWARZ
Loch für Quadratstift 5x5 mm

BRASILIA
CUPPONE MP0000014
CUPPONE MP0000013
FAEMA 3831130501
MAZZER
OEM AC039



1241750 **REGOLATORE CAFFÉ**

COFFEE ADJUSTER

MENGENREGLER FÜR KAFFEE

MACAP C0007M123



1241901 **MANOPOLA REGOLAZIONE**

CONTROL HANDLE

DREHKNOPF FÜR DIE EINSTELLUNG



Adattabile/Suitable for/Passend für

1241902	**MANOPOLA TEMPORIZZATORE** TIMER HANDLE DREHKNOPF FÜR SCHALTUHR		
1241906	**MANOPOLA FILTRO** FILTER HANDLE GRZ DREHKNOPF FÜR FILTER	RANCILIO 38120010	
1241909	**MANOPOLINA DI REGOLAZIONE** SMALL CONTROL HANDLE DREHKNOPF FÜR DIE EINSTELLUNG	MAZZER S000MAB02	
1241911	**MANOPOLA PRESSA CAFFÉ** COFFEE TAMPER HANDLE DRUCKSTÜCK	BRASILIA 04357.0.00.02 N. SIMONELLI ROSSI 2636	
1241916	**MANOPOLA REGOLAZIONE** CONTROL HANDLE DREHKNOPF FÜR DIE EINSTELLUNG	BRASILIA 09610.0.00.02 N. SIMONELLI ROSSI 3907.10	
1242801	**MANIGLIA DOSATORE ABS** DOSER HANDGRIP ABS HANDGRIFF FÜR DOSIERGERÄT ABS	COMPAK K..240	
1242802	**MANIGLIA DOSATORE DX** RIGHT HANDED DOSER HANDGRIP HANDGRIFF FÜR DOSIERGERÄT RECHTS	COMPAK K...47	
1242803	**MANIGLIA DOSATORE SX** LEFT HANDED DOSER HANDGRIP HANDGRIFF FÜR DOSIERGERÄT LINKS	COMPAK K..161	

1250043

		Adattabile/Suitable for/Passend für		
1250043	**MOLLA STELLA** STAR SPRING STERNFEDER	SAN MARCO	300273	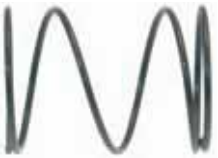
1250044	**MOLLA MICRO** MICROSWITCH SPRING FEDER FÜR MIKROSCHALTER	SAN MARCO	200066	
1250045	**MOLLA CONTACOLPI** STROKE COUNTER SPRING FEDER FÜR HUBZÄHLER	SAN MARCO	300284	
1250046	**MOLLA LEVA DOSATORE** DISPENSER LEVER SPRING FEDER FÜR DOSIERHEBEL	SAN MARCO SAN MARCO	300281 300306	
1250047	**MOLLA COLLETTORE MOTORE MACINE** GRINDING BURRS MOTOR MANIFOLD SPRING FEDER FÜR MAHLSCHEIBENKOLLEKTORMOTOR	SAN MARCO	200063	
1250048	**MOLLA RICHIAMO LEVA DOSATORE** SPRING FOR DISPENSER LEVER RETURN FEDER FÜR DOSIERHEBELRÜCKSTELLUNG	SAN MARCO	300306	
1250049	**MOLLA SFERA CHIUSURA** SPRING FOR CLOSING BALL FEDER FÜR VERSCHLUSSKUGEL	SAN MARCO	300288	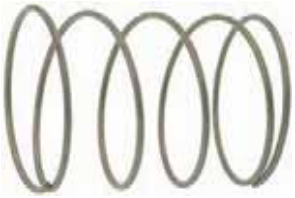
1250058	**MOLLA A SCATTO** TRIGGERING SPRING AUSLÖSEFEDER	BRASILIA ROSSI	02221.0.00.03 2001.10	
1250065	**MOLLA REGOLAZIONE MACINATURA** GRINDING CONTROL SPRING FEDER FÜR MAHLGRADEINSTELLUNG	MAZZER	SSJ0MOB01A	

		Adattabile/Suitable for/Passend für		
1250070	**MOLLA BOCCHETTA** ESCUTCHEON SPRING FEDER FÜR AUSLAUFÖFFNUNG	MAZZER	S000MOB09	
1250260	**MOLLA STELLA** STAR SPRING STERNFEDER	OBEL	EB061	
1250261	**MOLLA CONTACOLPI** STROKE COUNTER SPRING FEDER FÜR HUBZÄHLER	OBEL	EB028	
1250263	**MOLLA RITORNO DOSATORE** DISPENSER RETURN SPRING RÜCKLAUFFEDER FÜR DOSIERGERÄT	OBEL	EB055	
1250264	**MOLLA ASTA** ROD SPRING ACHSENFEDER	OBEL	EB041	
1250265	**MOLLA PERNO ARRESTO** STOPPING PIN SPRING FEDER FÜR ANSCHLAGBOLZEN	OBEL	EB05	
1250266	**MOLLA RASCHIAVETRO** SCRAPER SPRING FEDER FÜR PUTZPINSEL	OBEL	EB050	
1250267	**MOLLA SALTARELLO** PEG SPRING FEDER FÜR VORSCHUBLINK	OBEL	EB057	
1250272	**MOLLA PER STELLA DOSATORE** SPRING FOR DISPENSER STAR FEDER FÜR STERN DOSIERGERÄT	ANFIM	9	

1250273

		Adattabile/Suitable for/Passend für		
1250273	**MOLLA PRESSINO** SPRING FOR COFFEE TAMPER FEDER KAFFEEPRESSER	ANFIM	16	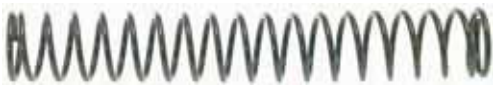
1250277	**MOLLA ASTINA SCATTODOSE** SPRING FOR DOSE RELEASE ROD FEDER FÜR STANGE ZUR KAFFEEDOSIERUNG	ANFIM	114	
1250278	**MOLLA SCATTO DOSE MANIGLIA** DOSE RELEASE HANDLE SPRING FEDER FÜR GRIFF ZUR KAFFEEDOSIERUNG	ANFIM	140	
1250350	**MOLLA CROCERA DOSATORE** DOSER BOSS SPRING FEDER FÜR KREUZ VON DOSIERGERÄT	MACAP	C0008M108	
1250351	**MOLLA CORPO DOSATORE** DOSER BODY SPRING FEDER FÜR DOSIERGERÄT	MACAP	C0008M107	
1250352	**MOLLA TORSIONE DOSATORE** DOSER TORSION SPRING DREHFEDER FÜR DOSIERGERÄT	MACAP	C0008M102	
1250353	**MOLLA FERMAMACINE** GRINDING BURRS STOPPER SPRING FEDER ZUR MAHLSCHEIBENSPERRE	MACAP	C0008M109	
1250409	**MOLLA** SPRING FEDER	FUTURMAT/ARIETE	02163103	
1250410	**MOLLA CONTACOLPI** COUNTER SPRING FEDER FÜR HUBZÄHLER	FUTURMAT/ARIETE	01526300	
1250413	**MOLLA** SPRING FEDER	FUTURMAT/ARIETE	01277409	

		Adattabile/Suitable for/Passend für	
1250418	**MOLLA LEVA DOSATORE** DISPENSER LEVER SPRING FEDER FÜR DOSIERHEBEL	FUTURMAT/ARIETE 00883603	
1250548	**MOLLA INFUSIONE ø 11x58 mm.** INFUSION SPRING ø 11 x 58 mm FEDER ø 11x58 mm	BRASILIA 03788.0.00.03 FUTURMAT/ARIETE 00884809 LA SCALA C-0311	
1250850	**MOLLA PERNO REGOLAZIONE** CONTROL PIN SPRING FEDER FÜR EINSTELLBOLZEN	SANTOS 40314	
1250851	**MOLLA LEVA DOSATORE** DISPENSER LEVER SPRING FEDER FÜR DOSIERHEBEL	SANTOS 40716	
1250852	**MOLLA CONTACOLPI** STROKE COUNTER SPRING FEDER FÜR HUBZÄHLER	SANTOS 40726	
1250906	**MOLLA DOSATORE MD** DOSER SPRING MD FEDER FÜR DOSIERGERÄT MD	RANCILIO 39120025	
1250907	**MOLLA CONTACOLPI MD** COUNTER SPRING MD FEDER FÜR HUBZÄHLER MD	RANCILIO 39220015	
1250908	**MOLLA SPINETTA MD** REGULATOR TRIGGER SPRING MD FEDER FÜR BOLZEN	RANCILIO 39120035	
1250916	**MOLLA PER LEVA** LEVER SPRING FEDER FÜR HEBEL	CUNILL	
1250919	**MOLLA RITORNO DOSATORE** DOSER RETURN SPRING RÜCKLAUFFEDER FÜR DOSIERGERÄT	CUNILL 026MOL	

		Adattabile/Suitable for/Passend für		
1250921	**MOLLA MICROSCATTO INFERIORE** SPRING FEDER	MAZZER	S000MOB06	
1250922	**MOLLA RITORNO LEVA DI DOSATURA** DOSER LEVER RETURN SPRING RÜCKLAUFFEDER FÜR DOSIERHEBEL	MAZZER	S000MOB03	
1250923	**MOLLA NASELLO** DOSER BOLT SPRING SPERRFEDER	MAZZER	S000MOB04	
1250931	**MOLLA PERNO REGOLAZIONE** CONTROL PIN SPRING FEDER FÜR EINSTELLBOLZEN	BRASILIA N. SIMONELLI ROSSI	02212.0.00.03 2018	
1250932	**MOLLA PRESSA CAFFÉ** COFFEE TAMPER SPRING FEDER FÜR KAFFEEPRESSER	BRASILIA N. SIMONELLI ROSSI	00898.0.00.03 2029	
1250933	**MOLLA SAGOMATA** SHAPED SPRING GEFORMTE FEDER	BRASILIA BRASILIA N. SIMONELLI ROSSI	02215.0.00.03 02216.0.00.03 2017	
1250934	**MOLLA PERNO** PIN SPRING BOLZENFEDER	BRASILIA N. SIMONELLI ROSSI	02211.0.00.03 2019	
1250935	**MOLLA CONTATTORE DX** RIGHT-HANDED CONTACTOR SPRING FEDER FÜR RELAISSCHALTER RECHTS	BRASILIA N. SIMONELLI ROSSI	00899.0.00.03 2014	
1250936	**MOLLA CONTATTORE SX** LEFT-HANDED CONTACTOR SPRING FEDER FÜR RELAISSCHALTER LINKS	BRASILIA N. SIMONELLI ROSSI	02219.0.00.03 2136	
1250937	**MOLLA PERNO SAGOMATA** SHAPED PIN SPRING GEFORMTE BOLZENFEDER	BRASILIA N. SIMONELLI ROSSI	00897.0.00.03 2020	

Adattabile/Suitable for/Passend für

1250938	**MOLLA PER LEVA** LEVER SPRING FEDER FÜR HEBEL	N. SIMONELLI ROSSI		
1250943	**MOLLA QUADRATA** SQUARE SPRING FEDER-QUADRAT	ANFIM	31	
1250951	**MOLLA PER STELLA** DOSER STAR SPRING STERNFEDER	COMPAK	K...62	
1250952	**MOLLA LEVA DOSATORE CROMATO** CHROMED DOSER LEVER SPRING FEDER FÜR HEBEL DES VERCHROMTEN DOSIERGE	COMPAK	K...60	
1250953	**MOLLA LEVA DOSATORE ABS** DOSER LEVER SPRING ABS FEDER FÜR DOSIERHEBEL ABS	COMPAK	K..328	
1250954	**MOLLA RITORNO DOSATORE CROMATO** CHROMED DOSER RETURN SPRING RÜCKLAUFFEDER FÜR VERCHROMTES DOSIERGERÄ	COMPAK	K..228	
1250955	**MOLLA PERNO** PIN SPRING BOLZENFEDER	COMPAK	K...63	
1250956	**MOLLA RITORNO DOSATORE CROMATO** CHROMED DOSER RETURN SPRING RÜCKLAUFFEDER FÜR VERCHROMTES DOSIERGERÄ	COMPAK	K...59	
1250961	**MOLLA REGISTRO DOSATURA T80** DOSING SYSTEM SPRING T80 FEDER ZUR DOSIEREINSTELLUNG T80	FIORENZATO C.S. FIORENZATO M.S.	230023 230023	

1250962

		Adattabile/Suitable for/Passend für		
1250962	**MOLLA RICHIAMO LEVA** LEVER RETURN SPRING FEDER ZUM HEBELRÜCKRUF	FIORENZATO M.S.	230027	
1250963	**MOLLA AVANZAMENTO PER DOSATORE T80** DOSER SPRING T80 VORSCHUBSFEDER FÜR DOSIERGERÄT T80	FIORENZATO M.S.	230029	
1250964	**MOLLA NOTTOLINO ARRESTO DOSATORE T80** DOSER STOPPER RATCHET SPRING T80 SPERRKLINKENFEDER FÜR DOSIERGERÄT T80	FIORENZATO M.S.	230028	
1250966	**MOLLA NOTTOLINO ARRESTO GHIERA** RING STOPPER RATCHET SPRING SPERRKLINKENFEDER FÜR RING	FIORENZATO M.S.	230013	
1250967	**MOLLA REGGICONTENITORE T80/D** GLASS SPRING T80/D FEDER FÜR BEHÄLTERSTRÄGER T80/D	FIORENZATO M.S.	230030	
1250971	**MOLLA PERNO LEVA** LEVER PIN SPRING HEBELBOLZENFEDER	CUNILL VFA	030MOL	
1250972	**MOLLA DI REGOLAZIONE** CONTROL SPRING PASSFEDER	CUNILL	077MOL	
1251003	**COPPIA MACINE ANFIM SX** ø interno 43 mm. - ø esterno 75 mm spessore 9 mm. - 3 fori GRINDING BURRS ANFIN (PAIR) LEFT ø internal 43 mm. - ø external 75 mm. thickness 9 mm. - 3 fixing holes MAHLSCHEIBE ANFIM PAAR LINKS ø innen 43 mm. - ø außen 75 mm. Dicke 9 mm. - 3 Befestigungslöcher	ANFIM	54	

Adattabile/Suitable for/Passend für

1251004 **COPPIA MACINE ANFIM**
senso di rotazione SX
ø esterno 64 mm. - ø interno 36 mm.
3 fori di fissaggio

GRINDING BURRS ANFIN (PAIR)
counterclockwise rotation
external ø 64 mm - internal ø 36 mm
3 fixing holes

MAHLSCHEIBE ANFIM PAAR
Linkslauf
Aussen ø 64mm - Innen ø 36mm
3 Befestigungslöcher

ANFIM	55



1251005 **GHIERA PORTAMACINA SUPERIORE ø 63 mm**

UPPER GRINDER FASTENING RING NUT ø 63 mm

OBERER MAHLSCHEIBENTRÄGERRING ø 63 mm

SAN MARCO	502039
SAN MARCO	502100



1251009 **FORCELLA MACINADOSATORE**

GRINDER-DISPENSER FORK

GABEL FÜR DOSIERMAHLGERÄT

SAN MARCO	205496



1251010 **PORTAMACINE INFERIORE**

LOWER BURR HOLDER

UNTERER MAHLSCHEIBENTRÄGER

SAN MARCO	502040



1251011 **COPPIA MACINE ASTRAL-ROSSI SX**
ø interno 38 mm. - ø esterno 64 mm
spessore 9 mm.. - 3 fori

GRINDING BURRS ASTRAL-ROSSI (PAIR) LEFT
ø internal 38 mm. - ø external 64 mm.
thickness 9 mm. - 3 fixing holes

MAHLSCHEIBE ASTRAL-ROSSI PAAR LINKS
ø innen 38 mm. - ø außen 64 mm.
Dicke 9 mm. - 3 Befestigungslöcher

BRASILIA	00058.2.00.04
BRASILIA	00058.3.00.04
N. SIMONELLI	
ROSSI	4433



1251012 **MACINA SEMICONICA DX ø 84 mm**

RIGHT HALF CONICAL GRIND.BURR ø 84 mm

MAHLWERK HALBKONISCH RECHTS ø 84 mm

SAN MARCO	202250



Adattabile/Suitable for/Passend für

1251013 **FORCELLA MACINADOSATORE**

GRINDER-DISPENSER FORK

GABEL FÜR DOSIERMAHLGERÄT

SAN MARCO 106259



1251042 **COPPIA MACINE FAEMA SX**
ø interno 31 mm. - ø esterno 54 mm
spessore 8 mm - 3 fori.

GRINDING BURRS FAEMA (PAIR) LEFT
ø internal 31 mm. - ø external 54 mm.
thickness 8 mm. - 3 fixing holes

MAHLSCHEIBE FAEMA PAAR LINKS
ø innen 31 mm. - ø außen 54 mm.
Dicke 8 mm. - 3 Befestigungslöcher

FAEMA
FUTURMAT/ARIETE 00896209



1251043 **COPPIA MACINE FAEMA SX**
ø interno 38 mm. - ø esterno 62 mm.
spessore 9 mm.. - 3 fori

FAEMA GRINDING BURRS PAIR LEFT
ø internal 38 mm. - ø external 62 mm.
thickness 9 mm. - 3 fixing holes

FAEMA MAHLSCHEIBENPAAR LINKS
ø innen 38 mm. - ø außen 62 mm.
Dicke 9 mm. - 3 Befestigungslöcher

FAEMA
FUTURMAT/ARIETE 00888008



1251051 **COPPIA MACINE FIORENZATO DX**
ø interno 38 mm - ø esterno 63 mm.
spessore 9,5 mm. - 3 fori

GRINDING BURRS FIORENZATO (PAIR) RIGHT
ø internal 38 mm. - ø external 63 mm.
thickness 9.5 mm. - 3 fixing holes

MAHLSCHEIBE FIORENZATO PAAR RECHTS
ø innen 38 mm. - ø außen 63 mm.
Dicke 9,5 mm. - 3 Befestigungslöcher

FIORENZATO M.S. 260001



1251052 **COPPIA MACINE FIORENZATO DX**
ø interno 45 mm. - ø esterno 83 mm
spessore 10 mm. - 3 fori

GRINDING BURRS FIORENZATO (PAIR) RIGHT
ø internal 45 mm. - ø external 83 mm.
thickness 10 mm. - 3 fixing holes

MAHLSCHEIBE FIORENZATO PAAR RECHTS
ø innen 45 mm. - ø außen 83 mm.
Dicke 10 mm. - 3 Befestigungslöcher

FIORENZATO M.S. 260003



Adattabile/Suitable for/Passend für

1251061	**COPPIA MACINE OBEL-CARIMALI SX** ø interno 38 mm. - ø esterno 64 mm spessore 9 mm. - 3 fori GRINDING BURRS OBEL-CARIMALI (PAIR) LEFT ø internal 38 mm. - ø external 64 mm. thickness 9 mm. - 3 fixing holes MAHLSCHEIBE OBEL-CARIMALI PAAR LINKS ø innen 38 mm. - ø außen 64 mm. Dicke 9 mm. - 3 Befestigungslöcher	OBEL	EB08	
1251062	**COPPIA MACINE OBEL** ø interno 30 mm. - ø esterno 50 mm spessore 8 mm. - 3 fori GRINDING BURRS (PAIR) OBEL ø internal 30 mm. - ø external 50 mm. thickness 8 mm. - 3 fixing holes MAHLSCHEIBE PAAR OBEL ø innen 30 mm. - ø außen 50 mm. Dicke 8 mm. - 3 Befestigungslöcher	OBEL RANCILIO	DF8	
1251063	**VENTOLA PORTAMACINE JUNIOR** FAN FOR JUNIOR BURR HOLDER VENTIL MAHLSCHEIBENTRÄGER JUNIOR	OBEL	DF90	
1251071	**COPPIA MACINE RANCILIO SX** ø interno 38 mm. - ø esterno 64 mm spessore 9 mm. - 3 fori GRINDING BURRS RANCILIO (PAIR) LEFT ø internal 38 mm. - ø external 64 mm. thickness 9 mm. - 3 fixing holes MAHLSCHEIBE RANCILIO PAAR LINKS ø innen 38 mm. - ø außen 64 mm. Dicke 9 mm. - 3 Befestigungslöcher	RANCILIO	69000033	
1251072	**COPPIA MACINE RANCILIO SX** ø interno 43 mm - ø esterno 75 mm. spessore 10,5 mm. - 3 fori GRINDING BURRS RANCILIO (PAIR) LEFT ø internal 43 mm. - ø external 75 mm. thickness 10,5 mm. - 3 fixing holes MAHLSCHEIBE RANCILIO PAAR LINKS ø innen 43 mm. - ø außen 75 mm. Dicke 10,5 mm. - 3 Befestigungslöcher	RANCILIO	69000034	

1251081

		Adattabile/Suitable for/Passend für		
1251081	**COPPIA MACINE SANTOS SX** ø interno 38 mm - ø esterno 64 mm.. spessore 9 mm. - 3 fori GRINDING BURRS SANTOS (PAIR) LEFT ø internal 38 mm. - ø external 64 mm. thickness 9 mm. - 3 fixing holes MAHLSCHEIBE SANTOS PAAR LINKS ø innen 38 mm. - ø außen 64 mm. Dicke 9 mm. - 3 Befestigungslöcher	SANTOS	40205	
1251082	**PORTAMACINE SUPERIORE** UPPER BURR HOLDER OBERER MAHLSCHEIBENTRÄGER	SANTOS	40201	
1251083	**PORTAMACINE SUPERIORE** UPPER BURR HOLDER OBERER MAHLSCHEIBENTRÄGER	SANTOS	40301	
1251086	**COPPIA MACINE SAN MARCO DX** ø interno 37 mm. - ø esterno 64 mm. spessore 8,5 mm. - 3 fori GRINDING BURRS SAN MARCO (PAIR) RIGHT ø internal 37 mm. - ø external 64 mm. thickness 8,5 mm. - 3 fixing holes MAHLSCHEIBE SAN MARCO PAAR RECHTS ø innen 37 mm. - ø außen 64 mm. Dicke 8,5 mm. - 3 Befestigungslöcher	SAN MARCO SAN MARCO	202174	
1251300	**PORTAMACINE SUPERIORE M7** UPPER BURR HOLDER M7 OBERER MAHLSCHEIBENTRÄGER M7	MACAP	C0002M110	
1251301	**PORTAMACINE SUPERIORE M9** UPPER BURR HOLDER M9 OBERER MAHLSCHEIBENTRÄGER M9	MACAP	C0002M114	

Adattabile/Suitable for/Passend für

1251302	**COPPIA MACINE DX** ø interno 38 mm - ø esterno 68 mm spessore 9 mm - 3 fori GRINDING BURRS (PAIR) ø 70 mm ø internal 38 mm. - ø external 68 mm. thickness 9 mm. - 3 holes MAHLSCHEIBENPAAR ø 70 mm ø innen 38 mm. - ø external 68 mm. Dicke 9 mm. 3 Befestigungslöcher	MACAP	C0004M123	
1251303	**PORTAMACINE SUPERIORE MX** modello nuovo UPPER BURR HOLDER MX new model OBERER MAHLSCHEIBENTRÄGER MX neues Modell	MACAP	C0002M101	
1251304	**COPPIA MACINE DX** ø interno 38 mm - ø esterno 65 mm spessore 8,5 mm - 3 fori per modello MX GRINDING BURRS (PAIR) ø 65 mm ø internal 38 mm. - ø external 65 mm. thickness 8,5 mm. - 3 holes for model MX MAHLSCHEIBENPAAR ø 65 mm ø innen 38 mm. - ø außen 65 mm. Dicke 8,5 mm. - 3 Befestigungslöcher für Modell MX	MACAP	C0004M122	
1251305	**PORTAMACINE INFERIORE MODELLO MX** LOWER BURR HOLDER MODEL MX UNTERER MAHLSCHEIBENTRÄGER MX	MACAP	C0002M104	
1251306	**GHIERA PORTAMACINE SUPERIORE M4-M5** BURRS HOLDING UPPER RING NUT M4-M5 NUTMUTTER OBEREN MAHLSCHEIBENTRÄGER M4-M	MACAP	C0007M158	
1251307	**PORTAMACINE SUPERIORE M4-M5** UPPER BURR HOLDER M4-M5 OBERER MAHLSCHEIBENTRÄGER M4-M5	MACAP	C0002M109	

1251308

Adattabile/Suitable for/Passend für

1251308	**COPPIA MACINE DX** ø interno 34 mm.- ø esterno 58 mm. spessore 8,5 mm. - 3 fori per modello M5 GRINDING BURRS (PAIR) ø 58 mm ø internal 34 mm. - ø external 58 mm. thickness 8.5 mm. - 3 holes for model M5 MAHLSCHEIBEN PAAR ø 58 mm ø innen 34 mm. - ø außen 58 mm. Dicke 8,5 mm. - 3 Befestigungslöcher für Modell M5	MACAP	C0004M135	
1251309	**PORTAMACINE INFERIORE M4-M5** LOWER BURR HOLDER M4-M5 UNTERER MAHLSCHEIBENTRÄGER M4-M5	MACAP	C0002M108	
1251310	**COPPIA MACINE DX** ø interno 42 mm. - ø esterno 74 mm spessore 9 mm. - per modello M7 GRINDING BURRS (PAIR) ø 75 mm ø internal 42 mm. - ø external 74 mm. thickness 9 mm. - for model M7 MAHLSCHEIBEN PAAR ø 75 mm ø innen 42 mm. - ø außen 74 mm. Dicke 9 mm. - für Modell M7	MACAP	C0004M121	
1251501	**COPPIA MACINE 36x60 3 FORI DX** ø interno 36 mm. - ø esterno 60 mm spessore 8 mm. - 3 fori GRINDING BURRS(PAIR) 36x60 3 HOLES RIGHT ø internal 36 mm. - ø external 60 mm. thickness 8 mm. - 3 fixing holes MAHLSCHEIBE 36x60 3 LÖCHER PAAR RECHTS ø innnen 36 mm. - ø außen 60 mm. Dicke 8 mm. - 3 Befestigungslöcher	COMPAK		
1251502	**COPPIA MACINE 41x80 3 FORI DX** ø interno 41 mm - ø esterno 80 mm. spessore 10,5 mm. - 3 fori GRINDING BURRS(PAIR) 41x80 3 HOLES RIGHT ø internal 41 mm. - ø external 80 mm. thickness 10.5 mm. - 3 fixing holes MAHLSCHEIBE 41x80 3 LÖCHER PAAR RECHTS ø innen 41 mm. - ø außen 80 mm. Dicke 10,5 mm. - 3 Befestigungslöcher	COMPAK	K..247	

Adattabile/Suitable for/Passend für

1251503	**COPPIA MACINE DCHA 43x75 3 FORI DX** ø interno 43 mm. - ø esterno 75 mm spessore 10,5 mm. - 3 fori GRINDING BURRS (PAIR) 43x75 3HOLES RIGHT ø internal 43 mm. - ø external 75 mm. thickness 10.5 mm. - 3 fixing holes MAHLSCHEIBE 43x75 3 LÖCHER PAAR RECHTS ø innen 43 mm. - ø außen 75 mm. Dicke 10,5 mm. - 3 Befestigungslöcher	COMPAK	K...98	
1251504	**COPPIA MACINE DCHA 38x64 3 FORI Dx** ø interno 38 mm. - ø esterno 63,5 mm. spessore 9,5 mm. - 3 fori GRINDING BURRS (PAIR) 38x64 3HOLES RIGHT ø internal 38 mm. - ø external 63.5 mm. thickness 9.5 mm. - 3 fixing holes MAHLSCHEIBE 38x64 3 LÖCHER PAAR RECHTS ø innen 38 mm. - ø außen 63,5 mm. Dicke 9,5 mm. - 3 Befestigungslöcher	COMPAK	K...99	
1251511	**PORTAMACINA SUPERIORE** UPPER BURR HOLDER MAHLSCHEIBENTRÄGER OBEN	ANFIM	51	
1251512	**MACINE SPECIALI IN ACCIAIO TEMPERATO** ø interno 43 mm. - ø esterno 75 mm spessore 9 mm. - 3 fori SPECIAL HARDENED STEL BURRS ø internal 43 mm. - ø external 75 mm. thickness 9 mm. - 3 fixing holes SPEZIALMAHLSCHEIBE AUS GEHÄRTETEM STAHL ø innen 43 mm. - ø außen 75 mm. Dicke 9 mm. - 3 Befestigungslöcher	ANFIM	56	
1251513	**PORTAMACINA INFERIORE ø 64 mm.** LOWER BURR HOLDER ø 64 mm MAHLSCHEIBENTRÄGER UNTEN ø 64 mm	ANFIM	58	
1251514	**PORTAMACINA INFERIORE ø 75 mm.** LOWER BURR HOLDER ø 75 mm MAHLSCHEIBENTRÄGER UNTEN ø 75 mm	ANFIM	59	

1251515

		Adattabile/Suitable for/Passend für		
1251515	**PORTAMACINE SUPERIORE** UPPER BURR HOLDER MAHLSCHEIBENTRÄGER OBEN	ANFIM	116	
1251516	**MACINE IN ACCIAIO TEMPERATO** ø interno 32 mm - ø esterno 54 mm.. spessore 8 mm. - 3 fori HARDENED STEEL BURRS ø internal 32 mm. - ø external 54 mm. thickness 8 mm. - 3 fixing holes MAHLSCHEIBE AUS GEHÄRTETEM STAHL ø innen 32 mm. - ø außen 54 mm. Dicke 8 mm. -3 Befestigungslöcher	ANFIM	117	
1251517	**PORTAMACINE INFERIORE ø 54 mm.** LOWER BURR HOLDER ø 54 mm MAHLSCHEIBENTRÄGER UNTEN ø 54 mm	ANFIM	127	
1251601	**PORTAMACINE REGOLABILE K-8** ADJUSTABLE BURR HOLDER K-8 MAHLSCHEIBENTRÄGER K-8 EINSTELLBAR	COMPAK	K..248	
1251602	**PORTAMACINE REGOLABILE K-7** ADJUSTABLE BURR HOLDER K-7 MAHLSCHEIBENTRÄGER K-7 EINSTELLBAR	COMPAK	K...12	
1251603	**COPPIA MACINE K-7 TITANIO DX** ø interno 42,5 mm. - ø esterno 75 mm spessore 10,5 mm. - 3 fori GRINDING BURRS (PAIR) K-7 TITANIUM RIGHT ø internal 42,5 mm. - ø external 75 mm. thickness 10,5 mm. - 3 fixing holes MAHLSCHEIBE K-7 TITANIUM PAAR RECHTS ø innen 42,5 mm. - ø außen 75 mm. Dicke 10,5 mm. - 3 Befestigungslöcher	COMPAK	K..219	

		Adattabile/Suitable for/Passend für		
1251604	**PORTA MACINE INFERIORE K-6** LOWER BURR HOLDER K-6 UNTERER MAHLSCHEIBENTRÄGER K-6	COMPAK	K...14	
1251605	**PORTA MACINE K-7** BURR HOLDER K-7 MAHLSCHEIBENTRÄGER K-7	COMPAK	K...13	
1251606	**PORTA MACINE INFERIORE K-5** LOWER BURR HOLDER K-5 UNTERER MAHLSCHEIBENTRÄGER K-5	COMPAK	K..251	
1251607	**PORTA MACINE INFERIORE K-8** LOWER BURR HOLDER K-8 UNTERER MAHLSCHEIBENTRÄGER K-8	COMPAK	K..249	
1251608	**PORTA MACINE REGOLABILE K-6** ADJUSTABLE BURR HOLDER K-6 MAHLSCHEIBENTRÄGER K-6 EINSTELLBAR	COMPAK	K...11	
1251621	**COPPIA MACINE CONICHE DX** ø esterno 30/38 mm. - ø interno 7/26 mm. spessore 17/20,3 mm. CONICAL GRINDING BURRS (PAIR) RIGHT external ø 30/38 mm. - internal ø 7/26 mm. thickness 17/20.3 mm. MAHLSCHEIBE KEGELFÖRMIG PAAR RECHTS ø außen 30/38 mm. - ø innen 7/26 mm. Dicke 17/20,3 mm.			

Adattabile/Suitable for/Passend für

1251626 **PORTAMACINE SUPERIORE**

UPPER BURR HOLDER

OBERER MAHLSCHEIBENTRÄGER



1251631 **COPPIA MACINE GAGGIA 63.5/34/2 IZ SX**
ø interno 34 mm.- ø esterno 63,5 mm
spessore 10,5 mm. - 2 fori

CUNILL

GRIND.BURRS(PAIR)GAGGIA 63.5/34/2 LEFT
ø internal 34 mm - ø external 63.5 mm
thickness 10.5 mm - 2 fixing holes

MAHLSCHEIBE GAGGIA 63.5/34/2 PAAR LINK
ø innen 34 mm - ø außen 63,5 mm
Dicke 10,5 mm - 2 Befestigungslöcher



1251632 **COPPIA MACINE GAGGIA 59/33/30/3 IZQ SX**
ø interno 33 mm. - ø esterno 59 mm
spessore 9,5 mm. - 3 fori

CUNILL

GRIND.BURRS (PAIR)GAGGIA 59/33/30/3 LEFT
ø internal 33 mm. - ø external 59 mm.
thickness 9.5 mm. - 3 fixing holes

MAHLSCHEIBE GAGGIA 59/33/30/3 PAAR LINKS
ø innen 33 mm. - ø außen 59 mm.
Dicke 9,5 mm. - 3 Befestigungslöcher



1251633 **COPPIA MACINE GAGGIA NOVEL 53/30 SX**
ø interno 30 mm. - ø esterno 53 mm
spessore 9 mm. - 3 fori

CUNILL

GRIND.BURRS(PAIR) GAGGIA NOVEL53/30 LEFT
ø internal 30 mm. - ø external 53 mm.
thisckness 9 mm. - 3 fixing holes

MAHLSCHIEBE GAGGIA NOVEL53/30 PAAR LINKS
ø innen 30 mm. - ø auBen 53 mm.
Dicke 9 mm. - 3 Befestigungslöcher



1251634 **COPPIA MACINE CUNILL 9 mm SX**
ø interno 34 mm. - ø esterno 59 mm
spessore 9 mm. - 3 fori

CUNILL 059/060MOL

GRINDING BURRS (PAIR) CUNILL 9 mm LEFT
ø internal 35 mm - ø external 59 mm
thickness 9 mm - 3 fixing holes

MAHLSCHEIBE CUNILL 9 mm PAAR LINKS
ø innen 35 mm - ø außen 59 mm
Dicke 9 mm - 3 Besftigungslöcher



Adattabile/Suitable for/Passend für

1251636	**COPPIA MACINE 880 SX** ø interno 30 mm. - ø esterno 65 mm spessore 9 mm. - senza fori GRINDING BURRS (PAIR) 880 LEFT ø internal 30 mm. - ø external 65 mm. thickness 9 mm. - without fixing holes MAHLSCHEIBE 880 PAAR LINKS ø innen 30 mm. - ø außen 65 mm. Dicke 9 mm. - ohne Befestigungslöcher	CUNILL		
1251901	**PORTAMACINA MD 80** BURR HOLDER MD 80 MAHLSCHEIBENTRÄGER MD 80	RANCILIO	20114801	
1251902	**PORTAMACINA MD50** BURR HOLDER MD 50 MAHLSCHEIBENTRÄGER MD 50	RANCILIO	22104001	
1251906	**PORTAMACINA SUPERIORE** UPPER BURR HOLDER OBERER MAHLSCHEIBENTRÄGER	CUNILL		
1251907	**PORTA MACINE INFERIORE** LOWER BURR HOLDER UNTERER MAHLSCHEIBENTRÄGER	CUNILL		
1251908	**PORTA MACINE** BURR HOLDER MAHLSCHEIBENTRÄGER	CUNILL		
1251913	**COPPIA MACINE CONICHE DX** ø esterno 59/83 mm. - ø interno 14/52 mm. spessore 25 mm. - 3 fori CONICAL GRINDING BURRS (PAIR) RIGHT external ø 59/83 mm. - inernal ø 14/52 mm. thickness 25 mm. - 3 fixing holes MAHLSCHEIBE KEGELFÖRMIG PAAR RECHTS ø außen 59/83 mm. - ø innen 14/52 mm. Dicke 25 mm. - 3 Befestigungslöcher	MAZZER	FMA00187C	

1251914

Adattabile/Suitable for/Passend für

1251914 **COPPIA MACINE CONICHE DX**
ø esterno 49/71 mm. - ø interno 14/41 mm.
spessore 25 mm. - 3 fori

CONICAL GRINDING BURRS (PAIR) RIGHT
external ø 49/71 mm. - internal ø 14/41 mm.
thickness 25 mm. -- 3 fixing holes

MAHLSCHEIBE KEGELFÖRMIG PAAR RECHTS
ø außen 49/71 mm. - ø innen 14/41 mm.
Dicke 25 mm. - 3 Befestigungslöcher

MAZZER FMA00186C



1251915 **COPPIA MACINE DX**
ø esterno 58 mm - ø interno 33,5 mm..
spessore 8,5 mm. - 3 fori

GRINDING BURRS RH (PAIR)
external ø 58 mm. - internal ø 33.5 mm.
thickness 8.5 mm. - 3 fixing holes

MAHLSCHEIBE RECHTS PAAR RECHTS
ø außen 58 mm. - ø innen 33,5 mm.
Dicke 8,5 mm. - 3 Befestigungslöcher

MAZZER FMA00182D



1251916 **PORTAMACINE SUPERIORE**

UPPER BURR HOLDER

OBERER MAHLSCHEIBENTRÄGER

BRASILIA 02121.0.00.04
N. SIMONELLI
ROSSI 4899.10



1251917 **PORTAMACINE INFERIORE**

LOWER BURR HOLDER

UNTERER MAHLSCHEIBENTRÄGER

BRASILIA 02077.0.00.04
N. SIMONELLI
ROSSI 4984



1251918 **PORTAMACINE SUPERIORE MAJOR**

UPPER BURR HOLDER MAJOR

OBERER MAHLSCHEIBENTRÄGER MAJOR

MAZZER SMJ0POA06



1251919 **PORTAMACINE INFERIORE MAJOR**

LOWER BURR HOLDER MAJOR

UNTERER MAHLSCHEIBENTRÄGER MAJOR

MAZZER SMJ0POA07



Adattabile/Suitable for/Passend für

1251920	**PORTAMACINE SUPERIORE SUPER JOLLY** UPPER BURR HOLDER SUPER JOLLY OBERER MAHLSCHEIBENTRÄGER SUPER JOLLY	MAZZER	SSJ0POA03	
1251921	**PORTAMACINE INFERIORE SUPER JOLLY** LOWER BURR HOLDER SUPER JOLLY UNTERER MAHLSCHEIBENTRÄGER SUPER JOLLY	MAZZER	SSJ0POA04	
1251922	**PORTAMACINE SUPERIORE ROBUR** UPPER BURR HOLDER ROBUR OBERER MAHLSCHEIBENTRÄGER ROBUR	MAZZER	SRO0POA03	
1251923	**PORTAMACINE SUPERIORE ROBUR** UPPER BURR HOLDER ROBUR OBERER MAHLSCHEIBENTRÄGER ROBUR	MAZZER	SRO0POA06	
1251924	**PORTAMACINE INFERIORE ROBUR** LOWER BURR HOLDER ROBUR UNTERER MAHLSCHEIBENTRÄGER ROBUR	MAZZER	SRO0POA07	
1251925	**PORTAMACINE SUPERIORE MINI** UPPER BURR HOLDER MINI OBERER MAHLSCHEIBENTRÄGER MINI	MAZZER	SMI0POA04	
1251926	**PORTAMACINE INFERIORE MINI** LOWER BURR HOLDER MINI UNTERER MAHLSCHEIBENTRÄGER MINI	MAZZER	SMI0POA01	

Adattabile/Suitable for/Passend für

1251927 **COPPIA MACINE DX MONOFASE**
ø interno 49 mm. - ø esterno 83 mm.
spessore 9,6 mm. - 3 fori

GRINDING BURRS RH (PAIR) SINGLE-PHASE
ø internal 49 mm. - ø external 83 mm.
thickness 9.6 mm. - 3 holes

EINPHASENMAHLSCHEIBE RECHTS PAAR
ø außen 49 mm. - ø innen 83 mm.
Dicke 9,6 mm. - 3 Löcher

MAZZER FMA00151A
MAZZER FMA00151D



1251928 **COPPIA MACINE DX TRIFASE**
ø interno 49 mm. - ø esterno 83 mm.
spessore 9,6 mm.

GRINDING BURRS RH (PAIR) THREE-PHASE
ø internal 49 mm. - ø external 83 mm.
thickness 9.6 mm.

DREIPHASENMAHLSCHEIBE RECHTS PAAR
ø innen 49 mm. - ø Außen 83 mm.
Dicke 9,6 mm.

MAZZER FMA00151C



1251929 **COPPIA MACINE DX MONOFASE**
ø interno 37 mm - ø esterno 64 mm
spessore 8,4 mm - 3 fori

GRINDING BURRS PAIR RIGHT SINGLE-PHASE
ø internal 37 mm. - ø external 64 mm.
thickness 8.4 mm. - 3 holes

EINPHASENMAHLSCHEIBE RECHTS PAAR
ø innen 37 mm. - ø außen 64 mm.
Dicke 8,4 mm. - 3 Löcher

MAZZER FMA00033M



1251930 **COPPIA MACINE DX TRIFASE**
ø interno 37 mm - ø esterno 64 mm
spessore 8,4 mm - 3 fori

GRINDING BURRS RH (PAIR) THREE-PHASE
ø internal 37 mm. - ø external 64 mm.
thickness 8.4 mm. - 3 holes

DREIPHASENMAHLSCHEIBE RECHTS PAAR
ø innen 37 mm. - ø außne 64 mm.
Dicke 8,4 mm. - 3 Löcher

MAZZER FMA00033T



1251931 **PORTAMACINE FISSO T48**

STATIONARY BURR HOLDER T48

MAHLSCHEIBENTRÄGER T48 FEST

FIORENZATO M.S. 170108



1251932 **PORTAMACINE ROTANTE T48**

ROTATING BURR HOLDER T48

MAHLSCHEIBENTRÄGER ROTIEREND T48

FIORENZATO M.S. 170106



Adattabile/Suitable for/Passend für

1251936 **PORTA MACINE ROTANTE T80**

ROTATING BURR HOLDER T80

MAHLSCHEIBENTRÄGER ROTIEREND T80

FIORENZATO M.S. 170090



1251937 **PORTA MACINE ROTANTE T80 COMPLETO**

ROTATING BURR HOLDER ASSEMBLY T80

MAHLSCHEIBENTRÄGER ROTIEREND T80 KOMPLET

FIORENZATO M.S. RMT800005



1252002 **MACINACAFFÉ MINI CON DOSATORE 220V**
140W 220V 50Hz
capacità 500 gr
dimensioni 270x165xh375 mm

COFFEE GRINDER MINI WITH DOSER 220V
140W 220V 50Hz
capacity 500 g
dimensions 270x165xh375 mm

KAFFEEMÜHLE MINI MIT DOSIERGERÄT 220V
140W 220V 50Hz
Kapazität: 500 g
Abmessung: 270x165xh375 mm



1252003 **MACINACAFFÉ MINI**
140W 220V 50/60Hz
capacità 500 gr
dimensioni 270x165xh375 mm

COFFEE GRINDER MINI
140W 220V 50/60Hz
capacity 500 gr.
dimensions 270x165xh375 mm.

MAHLWERK MINI
140W 220V 50/60Hz
Kapazität 500 gr.
Maße 270x165xh375 mm.



1252004 **FORCELLA PORTAFILTRO**

FILTER HOLDER FORK

GABEL FÜR FILTERTRÄGER

OBEL EB033



1252022

		Adattabile/Suitable for/Passend für		
1252022	**COPERCHIO MACINADOSATORE ø 120 mm** GRINDER-DISPENSER LID ø 120 mm DECKEL FÜR DOSIERMAHLGERÄT ø 120 mm	SAN MARCO	106044	
1252023	**VASCHETTA DEPOSITO CAFFÉ** COFFEE COLLECTION TRAY KAFFEESATZSCHALE	SAN MARCO	106036	
1252024	**VASCHETTE DEPOSITO CAFFÉ 91/96** TRANSPARENT BELL 91/96 TRANSPARENT GLOCKE 91/96	SAN MARCO	106211	
1252025	**CONTACOLPI** COUNTER HUBZÄHLER	SAN MARCO	202175	
1252026	**LEVA DOSATORE** DISPENSER LEVER HEBEL FÜR DOSIERGERÄT	SAN MARCO SAN MARCO	300285 300355	
1252027	**CONVOGLIATORE CAFFÉ** COFFEE CONVEYOR KAFFEEFÖRDERER	SAN MARCO SAN MARCO SAN MARCO	106040 106216 106266	
1252028	**PERNO LEVA DOSATORE** DISPENSER LEVER PIN DOSIERHEBELSTIFT	SAN MARCO	300309	

Adattabile/Suitable for/Passend für

1252029	**COPERCHIO DOSATORE** DOSER LID DECKEL FÜR DOSIERGERÄT	SAN MARCO	106260	
1252030	**POMELLO REGOLAZIONE DOSE** DOSE ADJUSTMENT KNOB KNOPF ZUR DOSENEINSTELLUNG	SAN MARCO	300276	
1252031	**COPERCHIO SCATOLA MICRO** MICROSWITCH BOX LID DECKEL FÜR MIKROSCHALTERGEHÄUSE	SAN MARCO SAN MARCO	106047 106267	
1252032	**SCATOLA PORTA MICRO** MICROSWITCH BOX MIKROSCHALTERGEHÄUSE	SAN MARCO SAN MARCO SAN MARCO	106049 106218 106268	
1252033	**GHIERA FILETTATA** THREADED RING NUT GEWINDERING	SAN MARCO	106141	
1252034	**SERRANDA CONTENITORE CAFFÉ** HOPPER CLOSING SHEET SCHLIESSPLATTE FÜR BOHNENBEHÄLTER	SAN MARCO	106053	
1252035	**SERRANDA CONTENITORE CAFFÉ** HOPPER CLOSING SHEET SCHLIESSPLATTE FÜR BOHNENBEHÄLTER	SAN MARCO	106203	
1252036	**LAMIERINO SEPARATORE** DIVIDING SHEET TRENNBLECH	SAN MARCO	300274	

1252037

		Adattabile/Suitable for/Passend für	
1252037	**PERNO DI REGOLAZIONE** ADJUSTMENT PIN EINSTELLBOLZEN	SAN MARCO	205442
1252038	**LAMELLA TROPPO PIENO** OVERFLOW FLAP ÜBERLAUFLAMELLE	SAN MARCO	205432
1252039	**SFERA DI FERMO** LOCKING BALL KUGELSPERRUNG	SAN MARCO	300287
1252040	**COPERCHIO CONTENITORE CAFFÉ ø 225 mm** HOPPER LID ø 225 mm DECKEL FÜR BOHNENBEHÄLTER ø 225 mm	SAN MARCO SAN MARCO	106200 106250
1252041	**COPERCHIO CONTENITORE CAFFÉ SM 90/95** HOPPER LID SM 90/95 DECKEL FÜR BOHNENBEHÄLTER SM 90/95	SAN MARCO	106143
1252042	**GUARNIZIONE PORTACUSCINETTO** BEARING GASKET LAGERDICHTUNG	SAN MARCO	109102
1252043	**POMELLO REGOLAZIONE DOSE** DOSE ADJUSTMENT KNOB KNOPF ZUR DOSENEINSTELLUNG	SAN MARCO SAN MARCO	300316 300360

Adattabile/Suitable for/Passend für

1252044	**FORCELLA APPOGGIO PORTAFILTRO** FILTER HOLDER SUPPORTING FORK STÜTZGABEL FÜR FILTERTRÄGER	BRASILIA ROSSI	15376.0.00.02 M2967	
1252045	**PIATTINO RECUPERO CAFFÉ** COFFEE COLLECTING BASE TELLER FÜR KAFFEE	BRASILIA ROSSI	03223.0.00.02 2642.10	
1252046	**SCATOLA PER MICRO** MICROSWITCH BOX MIKROSCHALTERGEHÄUSE	BRASILIA ROSSI	01163.4.00.09 2747	
1252047	**ANELLO DOSATORE CROMATO** CHROME-PLATED DISPENSER RING VERCHROMTER RING FÜR DOSIERGERÄT	BRASILIA ROSSI	02090.0.00.04 3333	
1252048	**COLLARE ATOSSICO** NONTOXIC CLAMP UNGIFTIGES BAND	BRASILIA ROSSI	13920.0.00.02 M2923	
1252049	**ANELLO ATOSSICO** NONTOXIC RING UNGIFTIGER RING	BRASILIA ROSSI	13916.0.00.02 M2921	
1252050	**FORCELLA APPOGGIO PORTAFILTRO CC45** FILTER HOLDER SUPPORTING FORK CC45 STÜTZGABEL FÜR FILTERTRÄGER CC45	BRASILIA ROSSI	13914.0.00.02 M2846	
1252051	**SUPPORTO REGOLAZIONE** ADJUSTMENT SCREW SUPPORT STÜTZE FÜR EINSTELLSCHRAUBE			

Adattabile/Suitable for/Passend für

1252052	**USCITA MACINACAFFÉ** COFFEE GRINDER OUTLET MAHLWERKSAUSGANG			
1252053	**SUPPORTO PORTAFILTRO** FILTER HOLDER SUPPORT SIEBTRÄGERRAHMEN			
1252060	**COPERCHIO CONTENITORE CAFFÉ** HOPPER LID DECKEL FÜR BOHNENBEHÄLTER	MAZZER	SMI0COD01	
1252061	**COPERCHIO CONTENITORE CAFFÉ ø 210 mm** HOPPER LID ø 210 mm BEHÄLTERDECKEL ø 210 mm	MAZZER	S000COD01	
1252062	**CALAMITA CON ANELLO** MAGNET WITH RING MAGNET MIT RING	MAZZER	S00SCAC01	
1252063	**SERRANDA MAJOR** CLOSING SHEET MAJOR SCHLIESSPLATTE MAJOR	MAZZER	SMI0SEB01	
1252064	**GHIERA REGOLAZIONE MACINATURA MAJOR** GRINDING ADJUSTMENT RING MAJOR EINSTELLSCHRAUBE FÜR MAHLGRAD MAJOR	MAZZER	SMJ0GHA04	

Adattabile/Suitable for/Passend für

1252066	**TARGA MAZZER 4M** LABEL 4M MAZZER SCHILD MAZZER 4M	MAZZER	S000TAA02	
1252067	**TARGA INTERRUTTORE ROTATIVO OFF/ON** ON/OFF ROTARY SWITCH LABEL DREHSCHALTERSSCHILD OFF/ON	MAZZER		
1252068	**PORTA BOCCHETTA** SPOUT HOLDER HALTER FÜR ROHRSTUTZEN	MAZZER	S000POA08	
1252069	**BOCCHETTA DROGHERIA INOX** STAINLESS STEEL COFFEE OUTLET SPOUT ROHRSTUTZEN INOX	MAZZER	S000BOAX2	
1252071	**MANICO BOCCHETTA** SPOUT HANDLE ROHRSTUTZENGRIFF	MAZZER	S000MAA04	
1252072	**BICCHIERE MAJOR** JUG MAJOR BECHER MAJOR	MAZZER	SMJSBIA02	

1252073

		Adattabile/Suitable for/Passend für		
1252073	**GRUPPO BOCCHETTA** SPOUT GROUP ROHRSTUTZENGRUPPE	MAZZER	S00SGRC01	
1252074	**TARGA "TERRA"** "GROUND" LABEL SCHILD "ERDUNG"	MAZZER	S000TAA18	
1252075	**TARGA "MORSETTO EQUIPOTENZIALE ESTERNO"** "EXTERNAL EQUIPOTENTIAL TERMINAL" LABEL SCHILD "ÄUSSERE ÄQUIPOTENTIALKLEMME"	MAZZER	S000TAA19	
1252076	**MORSETTO EQUIPOTENZIALE ESTERNO** EXTERNAL EQUIPOTENTIAL TERMINAL ÄUSSERE ÄQUIPOTENTIALKLEMME	MAZZER		
1252081	**SERRANDA BOCCHETTONE ROBUR** CLOSING SHEET ROBUR ROHRSTUTZENSCHLIESSPLATTE ROBUR	MAZZER	S000SEB02	
1252082	**FORCHETTA** FORK GABEL	MAZZER	S000FOB02A	
1252084	**ANTIVIBRANTE A18x8,5 M** VIBRATION ISOLATOR A18x8.5 M SCHWINGUNGSDÄMPFER A18x8,5 M	MAZZER	S000ANV01	
1252086	**COPERCHIO DOSATORE** DOSER LID DECKEL FÜR DOSIERGERÄT	MAZZER	S000COD02	

Adattabile/Suitable for/Passend für

1252087	**CILINDRO DOSATORE** DOSER PLASTIC CYLINDER DOSIERGERÄTSZYLINDER	MAZZER	S000CIA01	
1252088	**SETTORE COPRIFORO** CLOSING SECTOR SEKTORDECKEL	MAZZER	S000SEA01	
1252089	**MOLLA PRESSIONE DOSATURA** DOSER SPRING FEDER	MAZZER	S000MOB05	
1252090	**TUBO DOSATORE** DOSER BODY ROHR FÜR DOSIERGERÄT	MAZZER	SMJ0TUA04	
1252091	**ANELLO DI COMPENSAZIONE ø 32 mm** COMPENSATION RING ø 32 mm AUSGLEICHRING ø 32 mm	MAZZER	S000ANA01	
1252092	**CRICCO** PAWL KLINKE	MAZZER	S000CRA02	
1252093	**VITE DI REGOLAZIONE DOSATURA** DOSING ADJUSTMENT SCREW SCHRAUBE ZUR DOSIEREINSTELLUNG	MAZZER	S000VIA01	
1252094	**CONTACOLPI COMPLETO** COUNTER ASSEMBLY HUBZÄHLER KOMPLETT	MAZZER	S00SCOB02	

1252095

		Adattabile/Suitable for/Passend für		
1252095	**NASELLO DOSATORE** DOSER SPRING RETAINER FEDERSPERRE FÜR DOSIERGERÄT	MAZZER	S000NAA01A	
1252096	**LEVA DI DOSATURA** DOSER LEVER DOSIERHEBEL	MAZZER	S00SLEA02	
1252097	**FONDO DOSATORE COMPLETO** LOWER LID ASSEMBLY BODEN FÜR DOSIERGERÄT KOMPLETT	MAZZER	S00SFOA01	
1252098	**RONDELLA DOSATORE** DOSER WASHER BEILAGSSCHEIBE FÜR DOSIERGERÄT	MAZZER	S000ROA02	
1252099	**ETICHETTA "DANGER"** "DANGER" LABEL SCHILD "DANGER"	MAZZER	S000ETA14	
1252113	**GOMMINO FERMO LEVA MD** LEVER RETAINER MD GUMMITEIL ZUR HEBELSPERRE MD	RANCILIO	36901101	
1252116	**COPERCHIO CONTENITORE CAFFÉ T48 ø 205 mm** HOPPER LID T48 ø 205 mm DECKEL F/KAFFEEBOHNENBEHÄLTER T48 ø205mm	FIORENZATO M.S.	160081	
1252117	**LINGUETTA CONTENITORE CAFFÉ** CLOSING SHEET SCHLIESSPLATTE FÜR KAFFEEBOHNENBEHÄLTER	FIORENZATO M.S.	160063	
1252118	**DADO MESCOLATORE** ADJUSTMENT KNOB DREHKNOPF ZUR MAHLGRADEINSTELLUNG	FIORENZATO M.S.	160059	

Adattabile/Suitable for/Passend für

1252119	**COMANDO REGOLAZIONE MICROMETRICA T48** MICROMETER ADJUSTMENT CONTROL LEVER T48 STEUERUNG ZUR MIKROMETRISCHEN EINSTELLUN	FIORENZATO M.S. RMT480005	
1252120	**DADO MESCOLATORE COMPLETO** ADJUSTMENT KNOB ASSEMBLY MISCHSTERNMUTTER KOMPLETT	FIORENZATO M.S. RMT800013	
1252121	**FORCELLA MACINADOSATORE** FORK GABEL FÜR DOSIERMAHLWERK	FIORENZATO M.S. 170044	
1252122	**COPERCHIO PER DOSATORE T48** DOSER LID T48 DECKEL FÜR DOSIERGERÄT T48	FIORENZATO M.S. 160078	
1252123	**SCATOLA AUTOMATICO T48 COMPLETA** AUTOMATIC MICROSWITCH BOX ASSEMBLY T48 GEHÄUSE FÜR AUTOMATISCHEN MIKROSCHALTER	FIORENZATO M.S. RMT480003	
1252124	**ANELLO SUPERIORE DOSATORE T48** UPPER DOSER RING T48 OBERER RING FÜR DOSIERGERÄT T48	FIORENZATO M.S. 170111	

1252125

Adattabile/Suitable for/Passend für

1252125	**TAPPO PER DADO MESCOLATORE** ADJUSTMENT KNOB CAP KAPPE FÜR MISCHSTERNMUTTER	FIORENZATO M.S. 160109	
1252126	**MESCOLATORE T48** STIRRING WHEEL T48 MISCHSTERN T48	FIORENZATO M.S. 160072	
1252127	**LAMINA COPRIDOSATURA** CLOSING SECTOR SEKTORBLECH	FIORENZATO M.S. 160073	
1252128	**CALOTTA MOTORE T48** MOTOR COVER T48 MOTORHAUBE T48	FIORENZATO M.S. 170104	
1252129	**SUPPORTO DOSATORE T48** DOSER BASE T48 TRÄGER FÜR DOSIERGERÄT T48	FIORENZATO M.S. 170109	
1252130	**NOTTOLINO DI AVANZAMENTO D6** FEEDING PAL D6 VORSCHUBSPERRKLINKE D6	FIORENZATO M.S. 130059	
1252131	**NOTTOLINO DI ARRESTO D4** CATCH D4 SPERRKLINKE D4	FIORENZATO M.S. 130060	
1252132	**LEVA PER DOSATORE** DOSER LEVER HEBEL FÜR DOSIERGERÄT	FIORENZATO M.S. 160075	

Adattabile/Suitable for/Passend für

1252133	**LEVA DOSATORE T80/T48 COMPLETA** DOSER LEVER ASSEMBLY T80/T48 HEBEL FÜR DOSIERGERÄT T80/T48 KOMPLETT	FIORENZATO M.S. RMUNI0007	
1252134	**FONDELLO PER DOSATORE** DOSER LOWER LID ENDSCHEIBE FÜR DOSIERGERÄT	FIORENZATO M.S. 160074	
1252135	**CONO DI SICUREZZA T48** FINGER PROTECTION T48 FINGERSCHUTZ T48	FIORENZATO M.S. 160091	
1252136	**ASTA PER MESCOLATORE T48** STIRRING WHEEL ROD T48 STIFT FÜR MISCHSTERN T48	FIORENZATO M.S. 130095	
1252137	**CRICCO DESTRO PER DOSATORE** DOSER PAWL RH RECHTE KLINKE FÜR DOSIERGERÄT	FIORENZATO M.S. 160068	
1252138	**RONDELLA IN PLASTICA PER DOSATORE** DOSER PLASTIC WASHER KUNSTSTOFFSCHEIBE FÜR DOSIERGERÄT	FIORENZATO M.S. 160065	
1252139	**CONTACOLPI T48** COUNTER T48 HUBZÄHLER T48	FIORENZATO M.S. 210033	
1252140	**ASTA PER MESCOLATORE T80** STIRRING WHEEL ROD T80 STIFT FÜR MISCHSTERN T80	FIORENZATO M.S. 130091	

1252141

Adattabile/Suitable for/Passend für

1252141	**COPERCHIO CONTENITORE CAFFÉ T80 ø 180 mm** HOPPER LID T80 ø 180 mm DECKEL F/KAFFEEBOHNENBEHÄLTER T80 ø180mm	FIORENZATO M.S. 160149	
1252142	**TARGHETTA MACINATURA T80** GRIND SELECTION LABEL T80 SCHILD FÜR MAHLGRADEINSTELLUNG	FIORENZATO M.S. 240022	
1252143	**GHIERA T80** RING T80 EINSTELLSCHRAUBE T80	FIORENZATO M.S. 170091	
1252144	**NOTTOLINO ARRESTO GHIERA** RING-RETAINING RATCHET SPERRKLINKE FÜR EINSTELLSCHRAUBE	FIORENZATO M.S. 160062	
1252145	**BOCCHETTA T80/D** SPOUT T80/D ROHRSTUTZEN T80/D	FIORENZATO M.S. 170099	
1252146	**CONTENITORE MACINATURA T80/D** GRINDED COFFEE CONTAINER T80/D BEHÄLTER FÜR KAFFEEMEHL	FIORENZATO M.S. 180044	

Adattabile/Suitable for/Passend für

1252147	**CONO DI PROTEZIONE T80** FINGER PROTECTION T80 SCHUTZKEGEL T80	FIORENZATO M.S. 160067	
1252148	**ANELLO DI SICUREZZA CAMPANA T80** HOPPER SAFETY RING T80 SICHERUNGSRING FÜR KAFFEEBOHNENBEHÄLTER	FIORENZATO M.S. 160066	
1252149	**GHIERA PORTAMICRO DI SICUREZZA T80** SAFETY MICROSWITCH HOLDER RING T80 NUTMUTTER FÜR SICHERHEITSMIKROSCHALTER T	FIORENZATO M.S. 130068	
1252150	**COPERCHIO DOSATORE T80** DOSER LID T80 DECKEL FÜR DOSIERGERÄT T80	FIORENZATO M.S. 160064	
1252151	**SCATOLA AUTOMATICO T80 COMPLETA** AUTOMATIC MICROSWITCH BOX ASSEMBLY T80 GEHÄUSE FÜR AUTOMATISCHEN MIKROSCHALTER	FIORENZATO M.S.RMT800002	
1252160	**BOCCHETTA T80/D COMPLETA** SPOUT ASSEMBLY T80/D ROHRSTUTZEN T80/D KOMPLETT	FIORENZATO M.S.RMT80D001	
1252161	**LEVA T80/D** LEVER T80/D HEBEL T80/D	FIORENZATO M.S. 170097	

		Adattabile/Suitable for/Passend für		
1252171	**COPERCHIO CON MICRO** LID WITH MICRO DECKEL MIT MIKRO	SANTOS	40860A	
1252172	**SERRANDA** CLOSING SHEET SCHLIESSPLATTE	SANTOS	40104	
1252173	**VASCHETTA RACCOGLICAFFÉ** COFFEE COLLECTION TRAY SCHALE FÜR KAFFEESATZ	SANTOS	40662B	
1252174	**RELÉ STARTER** RELAY STARTER RELAISSCHALTER STARTER	SANTOS	40606	
1252175	**FORCHETTA PORTAFILTRO** FILTER HOLDER FORK STÜTZGABEL FÜR SIEBTRÄGER	SANTOS	40654	
1252176	**GUARNIZIONE PROTEGGI MACINE** GASKET FOR BURR PROTECTION DICHTUNG FÜR MAHLSCHEIBE	SANTOS	40659	
1252177	**ASSIEME DOSATORE** DOSING ASSEMBLY GRUPPE DOSIERGERÄT	SANTOS	40810	

		Adattabile/Suitable for/Passend für		
1252178	**INVOLUCRO DOSATORE** DOSER CASE GEHÄUSE FÜR DOSIERGERÄT	SANTOS	40703	
1252179	**CRICCHETTO** PAWL KLINKE	SANTOS	40772	
1252180	**BASE DISPENSER COMPLETA** COMPLETE DISPENSER BASE SOCKEL FÜR SPENDER KOMPLETT	SANTOS	40830	
1252181	**CONTACOLPI SANTOS** COUNTER SANTOS HUBZÄHLER SANTOS	SANTOS	40725	
1252201	**VETRO DOSATORE 600 gr.** DOSER GLASS 600 gr PLEXIGLAS FÜR DOSIERGERÄT 600 gr	CUNILL	007MOL	
1252202	**VETRO DOSATORE 300 gr.** DOSER GLASS 300 gr PLEXIGLAS FÜR DOSIERGERÄT 300 gr	CUNILL	008MOL	

1252203

		Adattabile/Suitable for/Passend für		
1252203	**ANELLO DOSATORE** grigio chiaro DOSER RING light gray RING FÜR DOSIERGERÄT hellgrau	CUNILL	009MOL	
1252204	**PIASTRA RETTANGOLARE M6x1** RECTANGULAR PLATE M6x1 RECHTECKIGE PLATTE M6x1	CUNILL	012MOL	
1252205	**TAPPO INFERIORE** LOWER LID UNTERER DECKEL	CUNILL	014MOL	
1252206	**CRICCHETTO DX** PAWL RH RECHTE KLINKE	CUNILL	023MOL	
1252207	**CRICCHETTO SX** PAWL LH LINKE KLINKE	CUNILL	023/AMOL	
1252208	**VITE DI REGOLAZIONE** ADJUSTMENT SCREW EINSTELLSCHRAUBE	CUNILL	025MOL	
1252209	**MOLLA RITORNO LEVA** LEVER RETURN SPRING RÜCKLAUFFEDER FÜR HEBEL	CUNILL	026MOL	
1252210	**PERNO DOSATORE** DOSER PIN STIFT FÜR DOSIERGERÄT	CUNILL	027MOL	

Adattabile/Suitable for/Passend für

1252211	**MOLLA PER STELLA** STAR SPRING STERNFEDER	CUNILL	028MOL	
1252213	**PERNO LEVA** LEVER PIN HEBELSTIFT	CUNILL	031MOL	
1252214	**LEVA DOSATORE** DOSER LEVER DOSIERHEBEL	CUNILL	032MOL	
1252216	**VASSOIO RACCOGLI CAFFE'** per COLOMBIA-SPACE-FULL METAL-SPECIAL BAR PLUS COFFEE COLLECTION TRAY for COLOMBIA-SPACE-FULL METAL-SPECIAL BAR PLUS AUFFANGSCHALE FÜR KAFFEEPULVER für COLOMBIA-SPACE-FULL METAL-SPECIAL BAR PLUS	CUNILL	039MOL	
1252217	**TAPPO DOSATORE** per AUTOMATIC DOSER LID for AUTOMATIC DECKEL FÜR DOSIERGERÄT für AUTOMATIC	CUNILL	040MOL	
1252218	**TAPPO DOSATORE** DOSER LID DECKEL FÜR DOSIERGERÄT	CUNILL	041MOL	
1252220	**TAPPO PER MICRO** per AUTOMATIC MICROSWITCH LID for AUTOMATIC DECKEL FÜR MIKROSCHALTER für AUTOMATIC	CUNILL	043MOL	

Adattabile/Suitable for/Passend für

1252221	**ANELLO CON BANDIERA IN PLASTICA** per AUTOMATIC PLASTIC RING WITH FLAP for AUTOMATIC RING MIT FAHNE AUS KUNSTSTOFF für AUTOMATIC	CUNILL	045+044MOL	
1252222	**ANELLO CON BANDIERA IN PLASTICA** per AUTOMATIC PLASTIC RING WITH FLAP for AUTOMATIC RING MIT FAHNE AUS KUNSTSTOFF für AUTOMATIC	CUNILL	045/A+044MOL	
1252223	**BANDIERA LARGA IN ALLUMINIO** per AUTOMATIC LARGE ALUMINIUM FLAP for AUTOMATIC BREITE FAHNE AUS ALUMINIUM für AUTOMATIC	CUNILL	045/BMOL	
1252224	**PALA ESPULSIONE CON DISCO** per CLASSIC LOWER BURR HOLDER WITH DISK for CLASSIC UNTERER MAHLSCHEIBENTRÄGER MIT SCHEIBE für CLASSIC	CUNILL	062MOL	
1252225	**PALA ESPULSIONE IN ALLUMINO** per SILENCER ALUMINIUM LOWER BURR HOLDER for SILENCER UNTERER MAHLSCHEIBENTRÄGER AUS ALUMININI für SILENCER	CUNILL	062/AMOL	
1252226	**DISTANZIALE M6x255 mm.** per TAURO-SPACE-MARFIL-COSTA RICA-MEXICO SPACER M6x255 mm for TAURO-SPACE-MARFIL-COSTA RICA-MEXICO DISTANZSTÜCK M6x255 mm für TAURO-SPACE-MARFIL-COSTA RICA-MEXICO	CUNILL	063MOL	

Adattabile/Suitable for/Passend für

1252227	**DISTANZIALE M6x185 mm** per EL CAFE' TRANQUILO SPACER M6x185 mm for EL CAFE' TRANQUILO DISTANZSTÜCK M6x185 mm für EL CAFE' TRANQUILO	CUNILL	063/AMOL	
1252228	**DISTANZIALE M6x216 mm** per JAMAICA-UGANDA SPACER M6x265 mm for JAMAICA-UGANDA DISTANZSTÜCK M6x265 mm für JAMAICA-UGANDA	CUNILL	063/BMOL	
1252229	**DISTANZIALE M6x305 mm** per ETIOPIA-NOBEL-BIMOTOR SPACER M6x305 mm for ETIOPIA-NOBEL-BIMOTOR DISTANZSTÜCK M6x305 mm für ETIOPIA-NOBEL-BIMOTOR	CUNILL	063/CMOL	
1252230	**DISTANZIALE M6x375 mm** per HAWAI SPACER M6x375 mm for HAWAI DISTANZSTÜCK M6x375 mm für HAWAI	CUNILL	063/DMOL	
1252232	**DADO PER MOLLA INFERIORE** SCREW FOR LOWER SPRING SCHRAUBE FÜR UNTERE FEDER	CUNILL	071MOL	
1252233	**RONDELLA PER MOLLA INFERIORE** WASHER FOR LOWER SPRING SCHEIBE FÜR UNTERE FEDER	CUNILL	072MOL	
1252234	**TAPPO CONTENITORE CAFFÉ ø 200 mm** HOPPER LID ø 200 mm DECKEL FÜR KAFFEEBOHNENBEHÄLTER ø 200 mm	CUNILL	082MOL	

Adattabile/Suitable for/Passend für

1252235	**VASSOIO** per BRASIL-MARFIL-MICHIGAN TRAY for BRASIL-MARFIL-MICHIGAN SCHALE für BRASIL-MARFIL-MICHIGAN	CUNILL	086MOL
1252236	**IMBUTO CAFFE'** per EL CAFE' TRANQUILO-MICHIGAN colore grigio chiaro COFFEE FUNNEL for EL CAFE' TRANQUILO-MICHIGAN light grey KAFFEETRICHTER für EL CAFE' TRANQUILO-MICHIGAN Farbe hellgrau	CUNILL	091MOL
1252239	**VITE A SPIRALE** per MICHIGAN 1 CV SPIRAL SCREW for MICHIGAN 1 CV SPIRALSCHRAUBE für MICHIGAN 1 CV	CUNILL	093MOL
1252240	**ANELLO FERMA IMBUTO** per MICHIGAN FUNNEL-BLOCKING RING for MICHIGAN RING ZUM TRICHTERVERSCHLUSS für MICHIGAN	CUNILL	095MOL
1252241	**CATENA PER ANELLO** per MICHIGAN RING CHAIN for MICHIGAN RINGKETTE für MICHIGAN	CUNILL	096MOL
1252242	**VASSOIO RETTANGOLARE** per TAURO RECTANGULAR TRAY for TAURO RECHTECKIGE SCHALE für TAURO	CUNILL	099MOL

Adattabile/Suitable for/Passend für

1252243	**VASSOIO CIRCOLARE** per SPECIAL BAR BASE-SPECIAL BAR AERIAL-EL CAFE' TRANQUILO-COSTA RICA-MEXICO ROUND TRAY for SPECIAL BAR BASE-SPECIAL BAR AERIAL-EL CAFE' TRANQUILO-COSTA RICA-MEXICO RUNDSCHALE für SPECIAL BAR BASE-SPECIAL BAR AERIAL-EL CAFE' TRANQUILO-COSTA RICA-MEXICO	CUNILL	107MOL	
1252244	**ASSIEME USCITA CONTENITORE CAFFÉ** HOPPER OUTLET ASSEMBLY GRUPPE FÜR KAFFEEBOHNENBEHÄLTERAUSGANG	CUNILL	111MOL	
1252245	**CERCHIO SUPPLEMENTARE** ADDITIONAL RING ZUSATZRING	CUNILL	114MOL	
1252246	**PERNO DI REGOLAZIONE PER MOLLE** SPRING ADJUSTMENT PIN BOLZEN ZUR FEDEREINSTELLUNG	CUNILL	115MOL	
1252247	**PROTEZIONE INTERNA CONTENITORE CAFFÉ** FINGER PROTECTION INNERER SCHUTZ FÜR KAFFEEBOHNENBEHÄLTER	CUNILL	116MOL	
1252248	**PLACCA ELETTRONICA 0-5 SECONDI** per EL CAFE' TRANQUILO PRINTED CIRCUIT BOARD 0-5 SECONDS for EL CAFE' TRANQUILO ELEKTRONISCHE PLATTE 0-5 SEKUNDEN für EL CAFE' TRANQUILO	CUNILL	124MOL	
1252249	**GHIERA 32 mm.** per NOBEL-BIMOTOR NUT 32 mm for NOBEL-BIMOTOR RING 32 mm für NOBEL-BIMOTOR	CUNILL	133MOL	

		Adattabile/Suitable for/Passend für		
1252250	**AMMORTIZZATORE** SHOCK ABSORBER DÄMPFER	CUNILL	135MOL	
1252251	**SCHEDA ELETTRONICA** per SILENCER PRINTED CIRCUIT BOARD for SILENCER ELEKTRONISCHE KARTE für SILENCER	CUNILL	136MOL	
1252252	**GOMMA USCITA CAFFE'** COFFEE OUTLET RUBBER GASKET GUMMISTÜCK FÜR KAFFEEPULVERAUSGABE	CUNILL	137MOL	
1252253	**GOMMA GHIERA DI REGOLAZIONE** ADJUSTMENT RING RUBBER GASKET GUMMIDICHTUNG FÜR EINSTELLSCHRAUBE	CUNILL	138MOL	
1252254	**PORTA MACINE 80 mm.** per molla da 65 mm. BURR HOLDER 80 mm for 65-mm spring MAHLSCHEIBENTRÄGER 80 mm für 65 mm Feder	CUNILL	140MOL	
1252255	**PORTA MACINE 80 mm.** per macina ø 60 mm. BURR HOLDER 80 mm for ø 60-mm burr MAHLSCHEIBENTRÄGER 80 mm für Mahlscheibe ø 60 mm	CUNILL	140/AMOL	
1252256	**GHIERA REGOLAZIONE** ADJUSTMENT RING EINSTELLSCHRAUBE	CUNILL	042MOL	
1252275	**DIAFRAMMA COPRIFORO** ORIFICE PLATE BLENDE FÜR SEKTORDECKEL	OBEL	DF60	

Adattabile/Suitable for/Passend für

1252276	**CILINDRO DOSATORE** DISPENSER CYLINDER DOSIERGERÄTSZYLINDER	OBEL	DF44	
1252277	**VASCHETTA RACCOGLICAFFÉ** COFFEE COLLECTION TRAY KAFFEESCHALE	OBEL	EB022	
1252278	**CONTACOLPI** STROKE COUNTER HUBZÄHLER	OBEL	EB054	
1252279	**COPERCHIO DOSATORE** DOSER LID DECKEL FÜR DOSIERGERÄT	OBEL	DF51M	
1252280	**POMOLO REGOLAZIONE DOSATURA** DOSE ADJUSTING KNOB KNOPF ZUR DOSIEREINSTELLUNG	OBEL	EB048	
1252281	**PERNO ARRESTO** DRAG ROD SPERRBOLZEN	OBEL	EB06	
1252282	**DIAFRAMMA** RESTRICTOR DROSSELSCHEIBE	OBEL	EB060	

1252283

		Adattabile/Suitable for/Passend für		
1252283	**COPERCHIO DOSATORE** DOSER LID DECKEL FÜR DOSIERGERÄT	OBEL	EB051	
1252284	**COPERCHIO DOSATORE CON CHIAVE** DOSER LID WITH KEY DECKEL FÜR DOSIERGERÄT MIT SCHLÜSSEL	OBEL	EB051C	
1252285	**GHIERA REGOLAZIONE** ADJUSTMENT RING EINSTELLSCHRAUBE	OBEL	EB053	
1252286	**FORCELLA** FORK GABEL	OBEL	EB033S	
1252287	**CUSTODIA PER MICROINTERRUTTORE** MICROSWITCH HOLDER GEHÄUSE FÜR MIKROSCHALTER	OBEL	EB086	
1252288	**CUSTODIA MICROINTERRUTTORE CON COPERCHIO** MICROSWITCH HOLDER WITH LID GEHÄUSE FÜR MIKROSCHALTER MIT DECKEL	OBEL	EB086C	
1252289	**CUSTODIA PER MICROINTERRUTTORE COMPLETA** COMPLETE MICROSWITCH HOLDER GEHÄUSE FÜR MIKROSCHALTER KOMPLETT	OBEL	EB086CM	
1252291	**MANETTINO DOSATORE** DISPENSER LEVER HEBEL FÜR DOSIERGERÄT	OBEL	EB029P	

Adattabile/Suitable for/Passend für

1252292	**COPRIMANETTINO** LEVER COVER ABDECKUNG FÜR HEBEL	OBEL	EB029A	
1252295	**SALVADITA** FINGER PROTECTION FINGERSCHUTZ	OBEL	EB04	
1252296	**SQUADRETTA PER MORSETTIERA** TERMINAL BLOCK BRACKET WINKEL FÜR KLEMMENBRETT	OBEL	EB095	
1252297	**COPRIMANETTINO** LEVER COVER ABDECKUNG FÜR HEBEL	OBEL	DF28	
1252298	**MANETTINO DOSATORE** DISPENSER LEVER HEBEL FÜR DOSIERGERÄT	OBEL	DF29	
1252299	**FORCELLA** FORK GABEL	OBEL	DF33	
1252300	**GHIERA REGOLAZIONE JUNIOR** JUNIOR ADJUSTMENT RING EINSTELLSCHRAUBE JUNIOR	OBEL	DF53	
1252301	**COPERCHIO CONTENITORE CAFFÉ** HOPPER LID DECKEL FÜR BOHNENBEHÄLTER	OBEL	DF1	

1252302

		Adattabile/Suitable for/Passend für		
1252302	**COPRIVITI JUNIOR** JUNIOR SCREW COVER SCHRAUBENABDECKUNG JUNIOR	OBEL	DF85M	
1252303	**INGRANAGGIO A CRICCHETTO** PAWL GEAR STECKGETRIEBE	OBEL	DF92	
1252304	**COPERCHIO CONTENITORE CAFFÉ ø 185 mm** HOPPER LID ø 185 mm DECKEL FÜR BOHNENBEHÄLTER ø 185 mm	OBEL	EB01	
1252305	**VASCHETTA RACCOGLICAFFÉ** COFFEE COLLECTION TRAY KAFFEESCHALE	OBEL	MQ32	
1252311	**ANELLO CON PALETTINA INOX** RING WITH STAINLESS STEEL BLADE RING MIT SCHAUFEL AUS INOX	ANFIM	1-A	
1252313	**ALETTA GIRACAFFÉ** COFFEE MIXING WING RÜHRFLÜGEL FÜR KAFFEE	ANFIM	4	
1252314	**LAMIERINO SEPARATORE** DIVIDING SHEET TRENNBLECH	ANFIM	7	

		Adattabile/Suitable for/Passend für		
1252315	**CONTACOLPI** COUNTER HUBZÄHLER	ANFIM	14	
1252316	**MANIGLIA COMPLETA** COMPLETE HANDLE ASSEMBLY GRIFF KOMPLETT	ANFIM	28-C	
1252317	**PARACOLPI IN GOMMA** RUBBER BUMPER GUMMIPUFFER	ANFIM	29	
1252319	**COPERCHIO DOSATORE** DISPENSER LID DECKEL FÜR DOSIERGERÄT	ANFIM	34	
1252320	**COPERCHIO DOSATORE** DISPENSER LID DECKEL FÜR DOSIERGERÄT	ANFIM	35	
1252321	**VETRO DOSATORE** DISPENSER GLASS GLAS FÜR DOSIERGERÄT	ANFIM	36	
1252322	**VETRO DOSATORE** DISPENSER GLASS GLAS FÜR DOSIERGERÄT	ANFIM	36-A	

1252323

		Adattabile/Suitable for/Passend für		
1252323	**TELAINO PORTADOSATORE** DISPENSER HOLDING SMALL FRAME RAHMEN FÜR DOSIERGERÄT	ANFIM	38	
1252324	**VETRO DOSATORE** DISPENSER GLASS GLAS FÜR DOSIERGERÄT	ANFIM	39	
1252325	**MANOPOLA PER REGOLAZIONE MACINATURA** GRINDING ADJUSTMENT KNOB DREHKNOPF ZUR MAHLGRADEINSTELLUNG	ANFIM	53	
1252326	**FORCELLA LUNGA CROMATA** LONG CHROME PLATED FORK GABEL LANG VERCHROMT	ANFIM	67	
1252327	**FORCELLA CORTA CROMATA** SHORT CHROME PLATED FORK GABEL KURZ VERCHROMT	ANFIM	68	
1252328	**PIATTINO RACCOGLI CAFFÉ** COFFEE COLLECTING BASE TELLER FÜR KAFFEE	ANFIM	71	
1252329	**PIATTINO RACCOGLI CAFFÉ** COFFEE COLLECTING BASE TELLER FÜR KAFFEE	ANFIM	71-B	

Adattabile/Suitable for/Passend für

1252332	**COPERCHIO CONTENITORE CAFFÉ ø 150 mm** HOPPER LID ø 150 mm DECKEL FÜR BOHNENBEHÄLTER ø 150 mm	ANFIM	94	
1252333	**COPERCHIO DOSATORE** DISPENSER LID DECKEL FÜR DOSIERGERÄT	ANFIM	101	
1252334	**VETRO DOSATORE** DISPENSER GLASS GLAS FÜR DOSIERGERÄT	ANFIM	102	
1252335	**LAMIERINO SEPARATORE** DIVIDING SHEET TRENNBLECH	ANFIM	104	
1252336	**PERNO ESAGONALE** HEXAGONAL SPINDLE STIFT SECHSKANTIG	ANFIM	108	
1252337	**INGRANAGGIO A CRICCHETTO** PAWL GEAR GETRIEBE MIT SPERRKLINKE	ANFIM	110	
1252338	**MANIGLIA CROMATA** CHROME PLATED HANDLE GRIFF VERCHROMT	ANFIM	113	

1252339

		Adattabile/Suitable for/Passend für		
1252339	**SALTARELLO COMPLETO** COMPLETE PEG ASSEMBLY VORSCHUBLINK KOMPLETT	ANFIM	118-C	
1252340	**FORCELLA** FORK GABEL	ANFIM	123	
1252341	**COPERCHIO CONTENITORE CAFFÉ** HOPPER LID DECKEL FÜR BOHNENBEHÄLTER	ANFIM	133	
1252351	**PERNO DI REGOLAZIONE** ADJUSTMENT PIN EINSTELLBOLZEN	SANTOS		
1252352	**TAPPO DOSATORE** DOSER LID DECKEL FÜR DOSIERGERÄT	SANTOS	40701	
1252353	**VETRO DOSATORE** DISPENSER GLASS GLAS FÜR DOSIERGERÄT	SANTOS	06702	
1252401	**DADO ESAGONALE** HEXAGONAL NUT MUTTER SECHSKANTIG	SANTOS	40303	

Adattabile/Suitable for/Passend für

1252501	**COPERTURA DOSATORE MD** DOSER LOWER LID MD ABDECKUNG FÜR DOSIERGERÄT MD	RANCILIO	22206501	
1252502	**CAMME DOSATORE MD** DOSER PAWL MD NOCKEN FÜR DOSIERGERÄT MD	RANCILIO	21103000	
1252503	**COPERCHIO CONTENITORE CAFFÉ MD80** HOPPER LID MD80 DECKEL FÜR BOHNENBEHÄLTER MD80	RANCILIO	38120025	
1252504	**CHIUSURA CONTENITORE CAFFÉ MD50 MD80** HOPPER LID LOCK MD50 MD80 BOHNENBEHÄLTER VERSCHLUSS MD50 MD80	RANCILIO	32329015	
1252505	**CHIUSURA CONTENITORE CAFFÉ MD40** HOPPER LID LOCK MD40 BOHNENBEHÄLTEVERSCHLUSS MD40	RANCILIO	32329038	
1252506	**RASCHIAVETRO MD40** SCRAPER MD 40 PUTZPINSEL FÜR TRICHTER MD40	RANCILIO	38123038	
1252507	**RASCHIAVETRO MD50 MD80** SCRAPER MD50-80 PUTZPINSEL FÜR TRICHTER MD50-80	RANCILIO	38123002	
1252508	**PROLUNGA RASCHIAVETRO MD80** SCRAPER EXTENSION MD80 VERLÄNGERUNGSSTÜCK FÜR PUTZPINSEL	RANCILIO	26208006	

1252509

		Adattabile/Suitable for/Passend für		
1252509	**POMELLO DOSE MD40** DOSING KNOB MD 40 REGELDREHKNOPF MD40	RANCILIO	21208702	
1252510	**POMELLO DOSE MD50 MD80** DOSING KNOB MD50-80 REGELDREHKNOPF MD50-80	RANCILIO	21208701	
1252511	**DIVISORE CAFFE MD** CLOSING SECTOR MD SEKTORBLECH MD	RANCILIO	32329014	
1252512	**SPINETTA DOSATORE MD** DOSER PIN MD BOLZEN FÜR DOSIERGERÄT MD	RANCILIO	26105005	
1252514	**CONTACOLPI M 20 CON LEVA** COUNTER M 20 WITH LEVER HUBZÄHLER M 20 MIT HEBEL	RANCILIO	69000085	
1252515	**RIPARO TESTATA MD50** GRINDER/DOSER HEAD PROTECTOR MD50/ST KOPFTRÄGERSCHUTZ MD50/ST	RANCILIO	38120063	
1252516	**SERBATOIO MD50** DOSER CYLINDER MD 50 BEHÄLTER MD 50	RANCILIO	38125008	
1252517	**RACCOGLITORE CAFFE' MD50** COFFEE COLLECTOR MD 50 AUFFANGSCHALE FÜR KAFFEEPULVER MD 50	RANCILIO	38120013	

Adattabile/Suitable for/Passend für

1252518	**TESTATA MD 80+BOCCA SCARICO** GRINDER/DOSER HEAD MD 80 + OUTLET HOLE KOPFTRÄGER MD 80+AULASSÖFFNUNG	RANCILIO	14701012	
1252519	**SERBATOIO MD80** DOSER CYLINDER MD 80 BEHÄLTER MD 80	RANCILIO	38125009	
1252520	**RACCOGLITORE CAFFE' MD80** COFFEE COLLECTOR MD 80 AUFFANGSCHALE FÜR KAFFEEPULVER MD 80	RANCILIO	38120026	
1252522	**ATTACCO DISGIUNTORE MD80** CIRCUIT INTERRUPTER CONNECTOR MD80 KUPPLUNG FÜR TRENNSCHALTER MD80	RANCILIO	34020106	
1252523	**COPERCHIO CONTENITORE CAFFÉ MD40** HOPPER LID MD40 DECKEL FÜR BOHNENBEHÄLTER MD40	RANCILIO	38120040	
1252524	**COPERCHIO CONTENITORE CAFFÉ MD50** HOPPER LID MD50 DECKEL FÜR BOHNENBEHÄLTER MD50	RANCILIO	38120012	
1252525	**COPERCHIO DOSATORE MD** DOSER LID MD DECKEL FÜR DOSIERGERÄT MD	RANCILIO	38120024	

1252526

Adattabile/Suitable for/Passend für

1252526	**TESTATA MD 50+BOCCA SCAR.** GRINDER/DOSER HEAD MD 50 + OUTLET HOLE KOPFTRÄGER MD 50+AULASSÖFFNUNG	RANCILIO	14701011	
1252527	**FERMO GHIERA MD40 MD50** ADJUSTMENT RING RETAINER MD40-50 RINGSPERRE MD40-50	RANCILIO	22208501	
1252528	**PRIGIONIERO DISTANZIALE MD50** SPACING STUD MD50 STIFTSCHRAUBE FÜR DISTANZSTÜCK MD50	RANCILIO	26117015	
1252529	**DISGIUNTORE MD50 4211 NUOVO** CIRCUIT INTERRUPTER MD50 4211 - NEW TRENNSCHALTER MD50 4211 NEU	RANCILIO	34020109	
1252562	**SERBATOIO PLASTICA NUOVO** PLASTIC DOSER CYLINDER - NEW KUNSTSTOFFBEHÄLTER NEU	CUNILL		
1252563	**LAMIERINO DOSATORE** CLOSING SECTOR BLECHTEIL FÜR DOSIERGERÄT	CUNILL	029MOL	
1252564	**COPERCHIO CONTENITORE CAFFÉ ø 210 mm** HOPPER LID ø 210 mm DECKEL FÜR KAFFEEBOHNENBEHÄLTER ø 210 mm	CUNILL	082MOL	

Adattabile/Suitable for/Passend für

1252565	**COPERCHIO CONTENITORE CAFFÉ ø 120 mm** mod.TAURO HOPPER LID ø 120 mm mod.TAURO DECKEL F/KAFFEEBOHNENBEHÄLTER ø 120 mm Mod.TAURO	CUNILL	040MOL	
1252566	**CHIUSURA CONTENITORE CAFFÉ** CLOSING SHEET VERSCHLUSS FÜR KAFFEEBOHNENBEHÄLTER	CUNILL	083MOL	
1252567	**VASSOIO QUADRATO** SQUARE TRAY VIERECKIGE SCHALE	CUNILL		
1252570	**SUPPORTO APPOGGIO** FILTER HOLDER SUPPORT FORK STÜTZTRÄGER	CUNILL		
1252572	**VASSOIO TONDO** ROUND TRAY RUNDE SCHALE	CUNILL		
1252580	**GHIERA REGOLAZIONE** per CC45A/RR45S/RR45PST/CC45PST/CC45S ADJUSTMENT RING for CC45A/RR45S/RR45PST/CC45PST/CC45S EINSTELLSCHRAUBE für CC45A/RR45S/RR45PST/CC45PST/CC45S	BRASILIA ROSSI	10200.0.00.02 2837	
1252581	**COPERCHIO CONTENITORE CAFFÉ ø 180 mm** HOPPER LID ø 180 mm DECKEL FÜR KAFFEEBOHNENBEHÄLTER ø 180 mm	BRASILIA N. SIMONELLI ROSSI	01471.0.00.02 2738	

Adattabile/Suitable for/Passend für

1252582 **FORCELLA APOGGIO PORTAFILTRO**

FILTER HOLDER SUPPORT FORK

STÜTZGABEL FÜR SIEBTRÄGER

BRASILIA 00798.0.00.02
N. SIMONELLI
ROSSI 2722



1252583 **GHIERA REGOLAZIONE**
per RR45DEL/RR45A

ADJUSTMENT RING
for RR45DEL/RR45A

EINSTELLSCHRAUBE
für RR45DEL/RR45A

BRASILIA 00796.0.00.02
N. SIMONELLI
ROSSI 2720



1252584 **LAMIERINO DI CHIUSURA**

CLOSING SHEET

BLECHTEIL ZUM VERSCHLUSS

BRASILIA 01771.0.40.01
N. SIMONELLI
ROSSI 3352.10



1252585 **BASAMENTO**

GRINDER BASE

UNTERGESTELL

BRASILIA 01461.0.00.02
N. SIMONELLI
ROSSI 2730



1252586 **VASCHETTA RECUPERO CAFFÉ**

COFFEE COLLECTION TRAY

AUFFANGSCHALE FÜR KAFFEEPULVER

BRASILIA 09214.0.00.02
N. SIMONELLI
ROSSI 2840



1252587 **LAMIERINO DOSATORE DX**

CLOSING SECTOR RH

BLECHTEIL FÜR DOSIERGERÄT RECHTS

BRASILIA 01772.0.00.01
N. SIMONELLI
ROSSI 3321



1252588 **CONTACOLPI**

COUNTER M 20 WITH LEVER

HUBZÄHLER

BRASILIA 01986.2.00.08
N. SIMONELLI
ROSSI 3314



1252589 **PLASTICA DOSATORE**

PLASTIC DOSER CYLINDER

KUNSTSOFFTEIL FÜR DOSIERGERÄT

BRASILIA 01429.0.00.02
N. SIMONELLI
ROSSI 2652



Adattabile/Suitable for/Passend für

1252590 **GUIDA PERNO**

PIN GUIDE

BOLZENFÜHRUNG

BRASILIA 08563.0.00.02
N. SIMONELLI
ROSSI 2726



1252591 **CRICCHETTO**

PAWL

KLINKE

BRASILIA 01462.0.00.02
N. SIMONELLI
ROSSI 2633.1



1252700 **COPERCHIO DOSATORE**
ø esterno 130 mm.

DOSER LID
ø external 130 mm.

DECKEL FÜR DOSIERGERÄT
ø außen 130 mm.

MACAP C0007M105



1252701 **INVOLUCRO DOSATORE MX**
ø esterno superiore 124 mm.
ø interno inferiore 116 mm.
altezza 113 mm.

DOSER CASE MX
ø upper external 124 mm.
ø lower internal 116 mm.
height 113 mm.

HÜLLE FÜR DOSIERGERÄT MX
ø außen-oben 124 mm.
ø innen-unten 116 mm.
Höhe 113 mm.

MACAP C0007M106



1252702 **ANELLO PALETTA DOSATORE**

DOSER BLADE RING

RING FÜR PADDEL VOM DOSIERGERÄT

MACAP C0004M110



1252703 **PALETTA DOSATORE SPARTIDOSI**

DIVIDING DOSER BLADE

PADDEL FÜR DOSIERGERÄT

MACAP C0004M108



1252704 **CONTACOLPI**

COUNTER

HUBZÄHLER

MACAP C0009M102



Adattabile/Suitable for/Passend für

1252705	**CRICCO DOSATORE** DOSER PAWL KLINKE FÜR DOSIERGERÄT	MACAP	C0002M106	
1252706	**MANIGLIA DOSATORE** DOSER HANDLE HANDGRIFF FÜR DOSIERGERÄT	MACAP	C0002M103	
1252707	**MOLLA MANIGLIA DOSATORE** DOSER HANDLE SPRING FEDER FÜR HANDGRIFF VOM DOSIERGERÄT	MACAP	C0008M110	
1252708	**COPERCHIO CONTENITORE CAFFÉ NUOVO** NEW TYPE COFFEE HOPPER LID DECKEL FÜR BOHNENBEHÄLTER NEU	MACAP	C0007M114	
1252709	**CONTENITORE CAFFÉ NUOVO** NEW TYPE COFFEE HOPPER BOHNENBEHÄLTER NEU	MACAP	C0007M113	
1252710	**FERMAMACINE** GRINDING BURRS STOPPER MAHLSCHEIBENSPERRE	MACAP	C0002M102	

Adattabile/Suitable for/Passend für

1252711	**PORTAMACINE INFERIORE MODELLO M7** LOWER BURR HOLDER MODEL M7 UNTERER MAHLSCHEIBENTRÄGER MODELL M7	MACAP	C0002M111	
1252712	**PORTAMACINE INFERIORE MODELLO M9** LOWER BURR HOLDER MODEL M9 UNTERER MAHLSCHEIBENTRÄGER MODELL M9	MACAP	C0002M112	
1252713	**DADO FORCELLA** FORK NUT MUTTER FÜR GABEL	MACAP	C0004M109A	
1252714	**FORCELLA APPOGGIA PRESSINO** TAMPER HOLDING FORK STUTZGABEL FÜR PRESSER	MACAP	C0004M109	
1252715	**COPERCHIO CONTENITORE CAFFÉ M4-M5** HOPPER LID M4-M5 DECKEL FÜR BOHNENBEHÄLTER M4-M5	MACAP	C0007M156	
1252716	**CONTENITORE CAFFÉ M5** HOPPER M5 BOHNENBEHÄLTER M5	MACAP	C0007M157	

Adattabile/Suitable for/Passend für

1252717	**CONTENITORE CAFFÉ M4** HOPPER M4 BOHNENBEHÄLTER M4	MACAP	C0007M161	
1252718	**GRIGLIA PROTEZIONE** PROTECTION GRID SCHUTZGITTER	MACAP	C0007M110	
1252719	**SCATOLA MICRO AUTOMATICO** AUTOMATIC MICROSWITCH BOX KASTEN FÜR AUTOMATISCHEN MIKROSCHALTER	MACAP	C0007M139A	
1252800	**COPERCHIO CONTENITORE CAFFÉ DOSATORE** DISPENSER HOPPER LID DECKEL FÜR DOSIERGERÄTSBEHÄLTER	FUTURMAT/ARIETE	07424901	
1252801	**COPERCHIO DOSATORE** DISPENSER LID DECKEL FÜR DOSIERGERÄT	FUTURMAT/ARIETE	00882506	
1252802	**FORCHETTA PORTAFILTRO** FILTER HOLDER FORK GABEL FÜR SIEBTRÄGER	FUTURMAT/ARIETE	01278209	

Adattabile/Suitable for/Passend für

1252803	**VASSOIO RACCOGLICAFFÉ** COFFEE COLLECTION TRAY AUFFANGSCHALE FÜR KAFFEEPULVER	FUTURMAT/ARIETE 07295405	
1252804	**BASE RELÉ** RELAY BASE RELAISSOCKEL	FUTURMAT/ARIETE 07985807	
1252805	**MOLLA RASCHIETTO** SCRAPER SPRING FEDER FÜR PUTZPINSEL	FUTURMAT/ARIETE 07147309	
1252806	**DIVISORE CAFFÉ** COFFEE CLOSING SECTOR SEKTORBLECH F0R KAFFEE	FUTURMAT/ARIETE 00884916	
1252807	**CONTACOLPI** COUNTER HUBZÄHLER	FUTURMAT/ARIETE 07148703	
1252808	**PERNO MOLLA** SPRING PIN STIFT FÜR FEDER	FUTURMAT/ARIETE 00883207	
1252809	**LEVA DOSATORE** DISPENSER LEVER DOSIERHEBEL	FUTURMAT/ARIETE 07147804	
1252810	**INGRANAGGIO** GEAR ZAHNRAD	FUTURMAT/ARIETE 07977903	

1252811

Adattabile/Suitable for/Passend für

1252811 **ASTA MOLLA**

ROD SPRING

STIFT FÜR FEDER

FUTURMAT/ARIETE 00887901



1252812 **ASSIEME VASCHETTA DOSATORE AUTOMATICO**

TANK ASSY FOR AUTOMATIC DOSING PUMP

GRUPPE SCHALE + AUTOMATICHES DOSIERGERÄT

FUTURMAT/ARIETE 07249204
FUTURMAT/ARIETE 07249303



1252813 **VASCHETTA DEPOSITO CAFFÉ**
altezza 65 mm.- ø esterno 120 mm.
per FP

COFFEE COLLECTION TANK
height 65 mm. - ø external 120 mm.
for FP

SCHALE FÜR KAFFEESATZ
Höhe 65 mm - Aussen ø 120 mm
für FP

FUTURMAT/ARIETE 01277003



1252814 **LEVA BLOCCO REGOLAZIONE**

ADJUSTMENT LOCKING LEVER

HEBEL ZUR EINSTELLUNGSSPERRE

FUTURMAT/ARIETE 00889105



1252815 **PORTAMACINE INFERIORE**

LOWER BURR HOLDER

UNTERER MAHLSCHEIBENTRÄGER

FUTURMAT/ARIETE 01276807



1252816 **VITE A SPIRALE**

SPIRAL SCREW

SPIRALSCHRAUBE

FUTURMAT/ARIETE 00898502



1252817 **GRUPPO PORTAMACINE SUPERIORE**

UPPER BURR HOLDER

OBERE MAHLSCHEIBENTRÄGERGRUPPE

FUTURMAT/ARIETE 01279306



Adattabile/Suitable for/Passend für

1252819 **VASCHETTA DEPOSITO CAFFÉ**
altezza 80 mm. - ø esterno 120 mm.
per FM

COFFEE COLLECTION TANK
height 80 mm. - ø external 120 mm.
for FM

SCHALE FÜR KAFFEESATZ
Höhe 80 mm - Aussen ø 120 mm
für FM

FUTURMAT/ARIETE 01313006



1252820 **LEVA BLOCCO REGOLAZIONE**

ADJUSTMENT LOCKING LEVER

HEBEL ZUR EINSTELLUNGSSPERRE

FUTURMAT/ARIETE 01314905



1252821 **PORTAMACINE INFERIORE**

LOWER BURR HOLDER

UNTERER MAHLSCHEIBENTRÄGER

FUTURMAT/ARIETE 01310804



1252822 **VITE SPIRALE**

SPIRAL SCREW

SPIRALSCHRAUBE

FUTURMAT/ARIETE 01310903



1252823 **GRUPPO PORTAMACINE SUPERIORE**

UPPER BURR HOLDER

OBERE MAHLSCHEIBENTRÄGERGRUPPE

FUTURMAT/ARIETE 01314608



1252900 **PIATTINO SUPER JOLLY NUOVO**

GRINDER BASE SUPER JOLLY - NEW MODEL

MASCHINENUNTERLAGE SUPER JOLLY NEU

MAZZER SSJ0PIB02



1252901 **CONTENITORE CAFFÉ MINI**

HOPPER MINI

KAFFEEBOHNENBEHÄLTER MINI

MAZZER SMI0CAE01



		Adattabile/Suitable for/Passend für	
1252902	**GHIERA REGOLAZIONE SUPER JOLLY** ADJUSTMENT RING SUPER JOLLY EINSTELLSCHRAUBE SUPER JOLLY	MAZZER	SSJ0GHA02
1252903	**PIATTINO MINI** GRINDER BASE MINI MASCHINENUNTERLAGE MINI	MAZZER	SMI0PIB01
1252904	**DISGIUNTORE "TEXAS" 2CR4-170** "TEXAS" CIRCUIT INTERRUPTER 2CR4-170 TRENNSCHALTER "TEXAS" 2CR4-170	MAZZER	S000DIS02
1252905	**DISGIUNTORE "TEXAS" 2CR4-181** "TEXAS" CIRCUIT INTERRUPTER 2CR4-181 TRENNSCHALTER "TEXAS" 2CR4-181	MAZZER	S000DIS03
1312501	**PIASTRA CHIUSURA** CLOSING PLATE SCHLUSSPLATTE	COMPAK	K..229
1313106	**PIEDINO GOMMA** RUBBER FOOT FÜSSCHEN AUS GUMMI	OBEL	EB019
1313551	**PIEDINO A VENTOSA** SUCTION FOOT FÜSSCHEN MIT SAUGKOPF	COMPAK	
1313901	**PIEDINO GOMMA MD80** RUBBER FOOT MD80 FÜSSCHEN AUS GUMMI MD80	RANCILIO	36310003

Adattabile/Suitable for/Passend für

1313903	**PIEDINO COMPLETO** FOOT ASSEMBLY FÜSSCHEN KOMPLETT	MAZZER	S00SPIA01	
1313904	**PIEDINO AD2015** FOOT AD2015 FÜSSCHEN AD2015	MAZZER	P000PIA02	
1313908	**PIEDINO** FOOT FÜSSCHEN	BRASILIA N. SIMONELLI ROSSI	01489.0.00.02 2740	
1313911	**PIEDINI T48/T82/T65** FOOT T48/T82/T65 FÜSSCHEN T48/T82/T65	FIORENZATO M.S.	160096	
1313912	**PIEDINO T80** FOOT T80 FÜSSCHEN T80	FIORENZATO M.S.	160097	
1313916	**PIEDINO IN GOMMA** RUBBER FOOT FÜSSCHEN AUS GUMMI	CUNILL	051MOL	
1313917	**PIEDINO IN GOMMA RETTANGOLARE** per TAURO-FULL METAL-EL CAFE' TRANQUILO-SPECIAL BAR BASE-SPECIAL BAR PLUS RECTANGULAR RUBBER FOOT for TAURO-FULL METAL-EL CAFE' TRANQUILO-SPECIAL BAR BASE-SPECIAL BAR PLUS RECHTECKIGES FÜSSCHEN AUS GUMMI für TAURO-FULL METAL-EL CAFE' TRANQUILO-SPECIAL BAR BASE-SPECIAL BAR PLUS	CUNILL	101MOL	

		Adattabile/Suitable for/Passend für	
1313921	**PIEDINI FRULLINI** FEET FÜSSCHEN	FIORENZATO M.S. 160098	
1319003	**PULSANTE MARCIA NERO** START BUTTON BLACK STARTKNOPF SCHWARZ	OBEL EB076M	
1319004	**PULSANTE ARRESTO ROSSO** RED STOP BUTTON STOPKNOPF ROT	OBEL EB076A	
1319130	**INTERRUTTORE ACCENSIONE LED VERDE** GREEN LED ON/OFF SWITCH EIN/AUS-SCHALTER MIT GRÜNER LED	SAN MARCO 108602	
1319160	**INTERRUTTORE TRIPOLARE 10A 400V** THREE-POLES SWITCH 10A 400V DREIPOLIGER SCHALTER 10A 400V	BRASILIA 00750.2.00.08 ROSSI 3170.10	
1319350	**INTERRUTTORE BIPOLARE** BIPOLAR SWITCH SCHALTER 2-POLIG	MACAP C00061021	
1319902	**INTERRUTTORE BIPOLARE LUMINOSO** BIPOLAR SWITCH WITH LIGHT ZWEIPOLIGER SCHALTER MIT LICHT	MAZZER S000INA12A	

Adattabile/Suitable for/Passend für

1319903 **INTERRUTTORE DI SICUREZZA**
SAFETY SWITCH
SICHERUNGSSCHALTER
MAZZER S000INR01



1319906 **PULSANTE INTERRUTTORE**
SWITCH BUTTON
SCHALTERTASTE



1319911 **INTERRUTTORE GENERALE**
MAIN SWITCH
HAUPTSCHALTER



1319916 **PULSANTE BIPOLARE MD/AT**
BIPOLAR BUTTON MD/AT
ZWEIPOLIGE TASTE MD/AT
RANCILIO 34030052



1319932 **CAPPUCCIO INTERRUTTORE**
SWITCH COVER
SCHALTERKAPPE
FIORENZATO M.S. 210016



1319933 **PULSANTE**
per BIMOTOR
BUTTON
for BIMOTOR
TASTE
für BIMOTOR
CUNILL 144MOL



1324206 **PERNO PRESSACAFFÉ**
COFFEE TAMPER PIN
STIFT FÜR KAFFEEPRESSER
OBEL EB045



1324601 **PERNO BOCCHETTONE**
HOPPER ADAPTER PIN
BOLZEN FÜR ROHRSTUTZEN
COMPAK K...20



1324602

		Adattabile/Suitable for/Passend für		
1324602	**PERNO MANOPOLA** HANDLE SPINDLE BOLZEN FÜR GRIFF	COMPAK	K...90	
1324603	**ALBERO DOSIFICATORE S2 DX** RIGHTHAND ROD FOR DOSER S2 DOSIERWELLE S2 RECHTS	COMPAK	K..394	
1324606	**PERNO PRESSA** COFFEE TAMPER PIN BOLZEN FÜR KAFFEEPRESSER	COMPAK	K..368	
1324903	**PERNO REGOLAZIONE MACINATURA** GRINDING ADJUSTMENT PIN EINSTELLBOLZEN FÜR MAHLGRAD	RANCILIO	26214010	
1324906	**PERNO GHIERA REGOLAZIONE** ADJUSTMENT RING PIN BOLZEN FÜR EINSTELLSCHRAUBE	MAZZER	SSJSPEA04	
1324908	**PERNO PER DOSATORE T80/T48** PIN FOR DOSER T80/T48 BOLZEN FÜR DOSIERGERÄT T80/T48	FIORENZATO M.S.	110030	
1324916	**PERNO PIGNONE** PINION PIN BOLZEN PIGNONE	CUNILL	031MOL	
1324918	**PERNO ARRESTO** PAWL ROD ASSEMBLY SPERRBOLZEN	CUNILL		
1324921	**PERNO DOSATORE** DOSER PIN BOLZEN FÜR DOSIERGERÄT	BRASILIA ROSSI	02117.0.00.04 5283.10	

Adattabile/Suitable for/Passend für

1324931 **PERNO FERMA ENTRATA**

INLET CONTROL PIN

BOLZEN ZUR EINLAUFSPERRE

BRASILIA	09609.0.00.02
N. SIMONELLI	
ROSSI	2836



1324932 **PERNO PRESSA CAFFÉ MANUALE**

PIN FOR MANUAL COFFEE TAMPER

BOLZEN FÜR MANUELLEN KAFFEEPRESSER

BRASILIA	04658.0.00.04
N. SIMONELLI	
ROSSI	3910



1324933 **PERNO MOLLA SAGOMATA**

PIN FOR SHAPED SPRING

BOLZEN FÜR GEFORMTE FEDER

BRASILIA	08612.0.00.04
N. SIMONELLI	
ROSSI	5248



1324934 **PERNO ø 4x16 mm**

PIN ø 4x16 mm

BOLZEN ø 4x16 mm

BRASILIA	09753.0.00.04
N. SIMONELLI	15010060
ROSSI	4296



1324935 **PERNO FERMA BOCCHETTONE RR-45S**

RR-45S HOPPER ADAPTER PIN

BOLZEN FÜR TÜRSCHNAPPER

BRASILIA	01470.0.00.02
ROSSI	2635



1324937 **PULSANTE PERNO PORTAMACINA**

SWITCH SHAFT CUTTINGHOLDER

TASTATUR STIFT FUER TRAEGERMUEHLPAAR

ANFIM	78-C



1324941 **PERNO ARRESTO**

DRAG ROD

SPERRBOLZEN

OBEL	DF6



1343001 **ASSIEME STELLE K5/6**

STAR ASSEMBLY K5/6

STERNE K5/6 KOMPLETT

COMPAK	K..465
COMPAK	K.1109



1343002

Adattabile/Suitable for/Passend für

1343002 **ASSIEME STELLE K8**

STAR ASSEMBLY K8

STERNE K8 KOMPLETT

COMPAK	K..466
COMPAK	K..704
COMPAK	K.1110



1343003 **STELLA INFERIORE**

BOTTOM STAR

UNTERER STERN

SAN MARCO	300313
SAN MARCO	300363



1343004 **STELLA SUPERIORE**

BOTTOM STAR

OBERER STERN

SAN MARCO	300275



1343005 **STELLA CENTRALE**

CENTRAL STAR

MITTLERER STERN

SAN MARCO	300312
SAN MARCO	300362



1343006 **STELLA ESPULSIONE**

COFFEE OUTPUT STAR

AUSWERFERSTERN



1343007 **STELLA SUPERIORE**

BOTTOM STAR

OBERER STERN

SAN MARCO	300311
SAN MARCO	300361



1343008 **STELLA INFERIORE**

BOTTOM STAR

UNTERER STERN

SAN MARCO	300271



Adattabile/Suitable for/Passend für

1343009 **STELLA CENTRALE**
CENTRAL STAR
MITTLERER STERN

SAN MARCO 300272



1343011 **STELLA SUPERIORE MD**
UPPER STAR MD
OBERER STERN MD

RANCILIO 21208501



1343012 **STELLA INTERMEDIA MD**
MIDDLE STAR MD
MITTLERER STERN MD

RANCILIO 21206501



1343013 **STELLA INFERIORE MD CON PERNO**
LOWER STAR MD WITH PIN
UNTERER STERN MD MIT STIFT

RANCILIO 14701020



1343021 **ASSIEME STELLE**
STAR ASSEMBLY
STERNE KOMPLETT

CUNILL 015+016+017MOL



1343031 **STELLA SUPERIORE**
UPPER STAR
OBERER STERN

BRASILIA 01485.0.00.02
N. SIMONELLI
ROSSI 2727



1343032 **STELLA INTERMEDIA**
MIDDLE STAR
MITTLERER STERN

BRASILIA 01488.0.00.02
N. SIMONELLI
ROSSI 2728



1343033

Adattabile/Suitable for/Passend für

1343033 **STELLA INFERIORE**

LOWER STAR

UNTERER STERN

BRASILIA 00799.0.00.02
N. SIMONELLI
ROSSI 2729



1343036 **ASSIEME STELLE**

STARS ASSEMBLY

GESAMTHEIT STERNE

ANFIM 11



1343041 **STELLA SUPERIORE CON MOLLA PULIVETRO**

UPPER STAR WITH GLASS CLEANING SPRING

STERN OBEN MIT FEDER FÜR PUTZPINSEL

ANFIM 6+5-M



1343042 **STELLA CENTRALE**

MIDDLE STAR

MITTLERER STERN

ANFIM 8



1343043 **STELLA INFERIORE**

LOWER STAR

STERN UNTEN

ANFIM 10



Adattabile/Suitable for/Passend für

1343046	**STELLA SUPERIORE** UPPER STAR STERN OBEN	ANFIM	103	
1343047	**STELLA CENTRALE** MIDDLE STAR MITTLERER STERN	ANFIM	105	
1343048	**STELLA INFERIORE** LOWER STAR STERN UNTEN	ANFIM	106	
1343200	**STELLA SUPERIORE** UPPER STAR STERN OBEN	FUTURMAT/ARIETE	11382512	
1343201	**STELLA INFERIORE** LOWER STAR STERN UNTEN	FUTURMAT/ARIETE	11382116	
1343202	**STELLA INTERMEDIA** MIDDLE STAR MITTLERER STERN	FUTURMAT/ARIETE	11382314	

1343206

Adattabile/Suitable for/Passend für

1343206	**ASSIEME STELLE** STARS ASSY STERNE	SANTOS	40730B	
1343300	**STELLA SENZA MOZZO COMPLETA** COMPLETE STAR WITHOUT BOSS STERN OHNE NABE KOMPLETT	MACAP	C0002M124	
1343301	**STELLA CON MOZZO MX-R8** STAR WITH BOSS MX-R8 STERN MIT NABE MX-R8	MACAP	C0002M1241	
1343302	**STELLA CON PERNO FILETTATO** STAR WITH THREADED PIN STERN MIT GEWINDESTIFT	MACAP	C0002M1242	
1343901	**STELLA SMUOVICAFFE' CON ASTINA** COFFEE STIRRING STAR WITH ROD MISCHSTERN MIT STIFT	MAZZER	SMJSSTA04	

Adattabile/Suitable for/Passend für

1343902	**STELLA FEMMINA** STAR (FEMALE) STERN (oben)	MAZZER	S000STA03	
1343903	**STELLA MASCHIO** STAR (MALE) STERN (unten)	MAZZER	S000STA02	
1343904	**STELLA MICROINFERIORE** LOWER MICROSWITCH STAR STERN FÜR UNTEREN MIKROSCHALTER	MAZZER	S000STA05	
1343905	**DISTANZIALE STELLA MICRO INFERIORE** LOWER MICROSWITCH STAR SPACER DISTANZSTÜCK STERN FÜR UNTEREN MIKROSCH.	MAZZER	S000DIA01	
1343907	**STELLA MAGGIORATA CON MANOPOLINA** STAR + ADJUSTMENT KNOB STERN MIT KUGELGRIFF	MAZZER	S00SGRA08	
1343911	**STELLA SUPERIORE TIPO NUOVO** UPPER STAR - NEW MODEL OBERER STERN NEUES MODELL	FIORENZATO M.S.	160071	
1343912	**STELLA INFERIORE TIPO NUOVO** LOWER STAR - NEW MODEL UNTERER STERN NEUES MODELL	FIORENZATO M.S.	160070	

1343936

		Adattabile/Suitable for/Passend für		
1343936	**STELLA SUPERIORE** TOP STAR OBERER STERN	OBEL	DF42	
1343937	**STELLA INTERMEDIA** MIDDLE STAR MITTLERER STERN	OBEL	DF59	
1343938	**STELLA INFERIORE** BOTTOM STAR UNTERER STERN	OBEL	DF62	
1343939	**STELLA SUPERIORE** TOP STAR OBERER STERN	OBEL	EB042	
1343940	**STELLA INTERMEDIA** MIDDLE STAR MITTLERER STERN	OBEL	EB059	
1343941	**STELLA INFERIORE** BOTTOM STAR UNTERER STERN	OBEL	EB062	

Adattabile/Suitable for/Passend für

1343942	**STELLA SUPERIORE CON RASCHIAVETRO** TOP STAR WITH SCRAPER OBERER STERN MIT KRATZER	OBEL	EB042R	
1346901	**TEMPORIZZATORE 0-15 MINUTI** per HAWAI 0-15 MINUTE TIMER for HAWAI SCHALTUHR 0-15 MINUTEN für HAWAI	CUNILL	146MOL	
1350801	**REGOLATORE DOSATORE** ADJUSTMENT KNOB DOSIERREGLER	COMPAK	K...44	
1350802	**REGOLATORE DOSATORE** ADJUSTMENT RING DOSIERREGLER	COMPAK	K....7	
1350901	**REGOLATORE MACINATORE MD** GRINDING ADJUSTMENT RING MAHLWERKREGLER ME MD	RANCILIO	38120065	
1351100	**RELÉ PER MODELLO FP** RELAY FOR MODEL FP RELAISSCHALTER FÜR MODELL FP	FUTURMAT/ARIETE	07985500	

Adattabile/Suitable for/Passend für

1351101 **RELÉ PER MODELLO FM**

RELAY FOR MODEL FM

RELAISSCHALTER FÜR MODELL FM

FUTURMAT/ARIETE07985708



1351508 **RELÉ 10A 230V**

RELAY 10A 230V

RELAIS 10A 230V

OBEL EB073



1351901 **RELÉ 60.63 250V MD50**

RELAY 60.63 250V MD50

RELAIS 60.63 250V MD50

RANCILIO 34200192



1351906 **RELÉ 60.33 8 230V**

RELAY 60.33 8 230V

RELAIS 60.33 8 230V

CIMBALI 537-020-300
COMPAK K..111
COMPAK K..131
N. SIMONELLI
ROSSI 3068
SAN MARCO



1354906 **CONTATTORE GH MC 3 10 AL 3 9A 400V**

REMOTE CTRL SWITCH GH MC 3 10 AL 3 9A 400V

SCHÜTZ GH MC 3 10 AL 3 9A 400V

FIORENZATO M.S. 210035



1354907 **CONTATTORE AB 100 M05N 3 220V**
per CIMBALI M30 CLASSIC

REMOTE CONTROL SWITCH AB 100 M05N 3 220V
for CIMBALI M30 CLASSIC

SCHÜTZ AB 100 M05N 3 220V
für CIMBALI M30 Classic

CARIMALI
CIMBALI 531-506-600
CIMBALI 531-503-510
FIORENZATO M.S. 210034
MACH 80001857
MACH 500035100



1381901 **PIGNA SE/01**

SQUEEZING CONE SE/01

QUETSCHER SE/01

FIORENZATO M.S. 180073



Adattabile/Suitable for/Passend für

1381902 **VASCHETTA SE/01**

JUICE CONTAINER SE/01

SCHALE SE/01

FIORENZATO M.S. 180074



1381903 **ANELLO DI TENUTA VS 14 RING**

GASKET VS 14 RING

DICHTUNGSRING VS 14 RING

FIORENZATO M.S. 120014



1381904 **PIATTINO T89 SE/01 T94**

BASE T89 SE/01 T94

QUETSCHERUNTERLAGE T89 SE/01 T94

FIORENZATO M.S. 160106



1381905 **ASSE T89 SE/01**

PIN T89 SE/01

ACHSE T89 SE/01

FIORENZATO M.S. 130072



1385001 **PRESSINO MOBILE COMPLETO**

COMPLETE MOBILE TAMPER

MOBILE PRESSER KOMPLETT

BRASILIA 02380.4.00.09
ROSSI



1385008 **PRESSINO ø 53**

TAMPER ø 53

PRESSER ø 53

SAN MARCO 106263



1385100

		Adattabile/Suitable for/Passend für		
1385100	**PRESSACAFFÉ** COFFEE TAMPER KAFFEEPRESSER	FUTURMAT/ARIETE01280809		
1385200	**PRESSINO ø 57 mm** TAMPER ø 57 mm PRESSER ø 57 mm	MACAP	C0007M102A	
1385201	**PRESSINO ø 51,5 mm** TAMPER ø 51.5 mm PRESSER ø 51,5 mm	MACAP	C0007M102B	
1385202	**SUPPORTO PRESSINO** modello nuovo TAMPER HOLDER new model STÜTZE FÜR PRESSER neues Modell	MACAP	C0007M1071	
1385203	**ANELLO DOSATORE M5** DOSER RING M5 RING FÜR DOSIERGERÄT M5	MACAP	C0007M159	
1385300	**ASSIEME PRESSINO** COFFEE TAMPER ASSEMBLY GRUPPE FÜR PRESSER	SANTOS	40705	
1385501	**PRESSINO COMPLETO** COFFEE TAMPER ASSEMBLY KAFFEEPRESSER AUS NYLON KOMPLETT	COMPAK	K..168	

Adattabile/Suitable for/Passend für

1385506	**PRESSINO COMPLETO** COMPLETE COFFEE TAMPER KAFFEEPRESSER KOMPLETT	OBEL	EB037C	
1385507	**PRESSACAFFÉ** COFFEE TAMPER KAFFEEPRESSER	OBEL	EB039C	
1385516	**PRESSACAFFÉ STANDARD** STANDARD COFFEE TAMPER KAFFEEPRESSER STANDARD	COMPAK	K...39	
1385521	**CORPO PRESSACAFFÉ ALLUMINIO** COFFEE TAMPER BODY - ALUMINIUM KÖRPER DES KAFFEEPRESSERS AUS ALUMINIUM	COMPAK	K..339	
1385526	**PRESSINO MD COMPLETO** COFFEE TAMPER ASSEMBLY MD KAFFEEPRESSER MD KOMPLETT	RANCILIO	14701027	

1385531

Adattabile/Suitable for/Passend für

1385531 **PRESSINO CAFFÉ COMPLETO**
COFFEE TAMPER ASSEMBLY
KAFFEEPRESSER KOMPLETT

CUNILL



1385536 **SUPPORTO PRESSA CAFFÉ**
COFFEE TAMPER SUPPORT
STÜTZE FÜR KAFFEEPRESSER

BRASILIA 03155.0.00.02+
N. SIMONELLI
ROSSI 2782
ROSSI 2782+1760



1385537 **PRESSINO CAFFÉ**
COFFEE TAMPER
KAFFEEPRESSER

BRASILIA 04358.0.00.02
N. SIMONELLI
ROSSI 2632



1385538 **PRESSINO CAFFÉ**
COFFEE TAMPER
KAFFEEPRESSER

BRASILIA 00797.0.00.02
N. SIMONELLI
ROSSI M2673
ROSSI 2673



1385539 **PRESSINO CAFFÉ COMPLETO ø 55 mm**
COFFEE TAMPER ASSEMBLY ø 55 mm
KAFFEEPRESSER KOMPLETT ø 55 mm

BRASILIA 10204.0.00.02
N. SIMONELLI
ROSSI 2744+2745



1385540 **PRESSINO INFERIORE ø 52 mm**
LOWER COFFEE TAMPER ø 52 mm
UNTERER PRESSER ø 52 mm

ANFIM 19



1385541 **PRESSINO INFERIORE ø 56 mm**
LOWER COFFEEE TAMPER ø 56 mm
UNTERER PRESSER ø 56 mm

ANFIM 19



1385546 **PRESSINO ø 56 mm.**
COFFEE TAMPER ø 56 mm
KAFFEEPRESSER ø 56 mm

FIORENZATO M.S. RMT800014



Adattabile/Suitable for/Passend für

1385901	**PRESSINO ø 53 mm** COFFEE TAMPER ø 53 mm KAFFEEPRESSER ø 53 mm	MAZZER	S000PRA02A	
1385902	**PRESSINO ø 54,5** COFFEE TAMPER ø 54.5 mm KAFFEEPRESSER ø 54,5 mm	MAZZER	S000PRA02	
1385903	**PRESSINO ø 58 mm** COFFEE TAMPER ø 58 mm KAFFEEPRESSER ø 58 mm	MAZZER	S000PRA02C	
1385911	**KIT COMPLETO PRESSA CAFFE'** per CLASSIC COFFEE TAMPER ASSEMBLY for CLASSIC KAFFEEPRESSERSATZ für CLASSIC	CUNILL	018MOL	
1385912	**KIT COMPLETO PRESSA CAFFE'** per SILENCER COFFEE TAMPER ASSEMBLY for SILENCER KAFFEEPRESSERSATZ für SILENCER	CUNILL	018/AMOL	
1385913	**PRESSINO CAFFE'** per CLASSIC COFFEE TAMPER for CLASSIC KAFFEEPRESSER für CLASSIC	CUNILL	020MOL	

		Adattabile/Suitable for/Passend für	
1385914	**PRESSINO CAFFE'** per SILENCER COFFEE TAMPER for SILENCER KAFFEEPRESSER für SILENCER	CUNILL	020/AMOL
1388501	**SERRATURA COPERCHIO** COVER LOCK SCHLOSS FÜR DECKEL	OBEL	EB8
1390003	**SCHEDA RELÉ** RELAY BOARD PLATINE FÜR RELAIS	BRASILIA ROSSI	11051.2.00.08 SE01160091
1390004	**SENSORE MAGNETICO ø 7x35 mm** MAGNETIC SENSOR ø 7x35 mm MAGNETSENSOR ø 7x35 mm	BRASILIA ROSSI	10448.2.00.08 3154.10
1390901	**SCHEDA ELETTRICA** CIRCUIT BOARD ELEKTRISCHE KARTE		
1390902	**SUPPORTO SCHEDA ELETTRICA** CIRCUIT BOARD SUPPORT HALTER FÜR ELEKTRISCHE KARTE		

		Adattabile/Suitable for/Passend für		
1439401	**TAPPO CAMPANA 500 gr.** HOPPER LID 500 GRAMS VERSCHLUSS BOHNENBEHÄLTER 500 gr			
1439801	**TAPPO DOSATORE** DOSER LID DECKEL FÜR DOSIERGERÄT	COMPAK COMPAK	K...26 K..306	
1439802	**TAPPO PRESSACAFFÉ ø 52 mm.** COFFEE TAMPER CAP ø 52 mm STÖPSEL FÜR KAFFEEPRESSER ø 52 mm	COMPAK	K..160	
1439803	**TAPPO INFERIORE ø 56 mm.** COFFEE TAMPER LOWER CAP ø 56 mm UNTERER VERSCHLUSS ø 56 mm	COMPAK	K..166	
1439804	**TAPPO PRESSACAFFÉ ø 56 mm.** COFFEE TAMPER CAP ø 56 mm STÖPSEL FÜR KAFFEEPRESSER ø 56 mm	COMPAK	K...40	
1439805	**TAPPO PRESSA CAFFÉ ø 52 mm.** COFFEE TAMPER CAP ø 52 mm STÖPSEL FÜR KAFFEEPRESSER ø 52 mm	COMPAK	K...38	
1439806	**TAPPO** PLUG STÖPSEL	COMPAK	K..104	
1439816	**TAPPO INFERIORE** LOWER LID UNTERER DECKEL	CUNILL		

Adattabile/Suitable for/Passend für

1439822 **TAPPO DOSATORE**

DOSER LID

DECKEL FÜR DOSIERGERÄT

BRASILIA	01430.0.00.02
N. SIMONELLI	LF-1439821
N. SIMONELLI	
ROSSI	2746.10
ROSSI	2746.20
ROSSI	2756.20



1439823 **TAPPO INFERIORE**

LOWER LID

UNTERER DECKEL

BRASILIA	12472.0.00.02
N. SIMONELLI	
ROSSI	2631



1446156 **GHIERA PER TEMPORIZZATORE**

TIMER RING

RING FÜR SCHALTUHR

COMPAK	K..213



1446300 **TIMER 4 MINUTI**
completo di dischetto e manopola

TIMER 4 MINUTES
complete with disk and knob

TIMER 4 MINUTEN
komplett mit Ring und Knebel

MACAP	C00061004



1446501 **TEMPORIZZATORE**

TIMER

TIMER

ANFIM	86



1446900 **TIMER BIPOLARE 50 SECONDI**

BIPOLAR TIMER 50”

2-POLIGE SCHALTUHR 50”

MAZZER	S000TIA02



1446901 **TIMER TRIPOLARE 50 SECONDI**

THREE-POLE TIMER 50”

3-POLIGE SCHALTUHR 50”

MAZZER	S000TIA03



Adattabile/Suitable for/Passend für

1446902 **TARGA TIMER**

TIMER LABEL

SCHILDER FÜR SCHALTUHR

MAZZER S000TAA03



1446903 **MANOPOLINA TIMER**

TIMER KNOB

DREHKNOPF FÜR SCHALTUHR

MAZZER S000MAB01



1454902 **CONTATTORE 11BG910 380V**
20A 380V 50Hz
3 contatti di potenza chiusi
1 contatto ausiliario aperto

CONTACTOR 11 MC9 10 380
20A 380V 50Hz
3 closed power contacts
1 open auxiliary contact

SCHÜTZ MC09 10
20A 380V 50Hz
3 Schließkontakte
1 Hilfskontakt geöffnet

MAZZER S000COC08



1454905 **CONTATTORE 11 BF 1610 23A 380V 50Hz**
3 contatti di potenza chiusi
1 contatto ausiliario aperto

CONTACTOR 11 BF 1610 23A 380V 50Hz
3 closed power contacts
1 open auxiliary contact

SCHÜTZ 11 BF 1610 23A 380V 50Hz
3 Schließkontakte
1 Hilfskontakt geöffnet

MAZZER S000COC13



1520901 **VETRO SPIA DOSATORE T48**

DOSER GLASS T48

PLEXIGLAS FÜR DOSIERGERÄT T48

FIORENZATO M.S. 160079



1520902 **VETRO SPIA T80**

DOSER GLASS T80

PLEXIGLAS T80

FIORENZATO M.S. 160083



1527811

		Adattabile/Suitable for/Passend für		
1527811	**VASCHETTA RECUPERO** RECYCLING TRAY AUFFANGSCHALE	COMPAK	K....2	
1528501	**VITE INOX M5x12 mm** STAINLESS STEEL SCREW M5x12 mm SCHRAUBE AUS INOX STAHL M5x12 mm	BRASILIA BRASILIA CMA ASTORIA GAGGIA ROSSI	01242.0.00.03 12912.0.00.03 23510	
1528621	**VITE** SCREW SCHRAUBE	COMPAK	K...93	
1528622	**VITE ALBERO** ROD SCREW WELLENSCHRAUBE	COMPAK UNIC	K...89	
1528623	**VITE PER MACINE** GRINDING BURRS SCREW SCHRAUBE FÜR MAHLSCHEIBE	COMPAK	K...72	
1528624	**VITE SPECIALE PER MACINE ø 54-64-75 mm.** SPECIAL SCREW FOR BURRS ø 54-64-75 mm SPEZIALSCHRAUBE MAHLSCHEIBE ø 54-64-75mm	ANFIM	75	
1528626	**VITE PRESSACAFFÉ** COFFEE TAMPER SCREW SCHRAUBE FÜR KAFFEEPRESSER	CUNILL		
1528627	**VITE** SCREW SCHRAUBE	BRASILIA N. SIMONELLI ROSSI	01313.0.00.03 1218.10	
1528631	**VITE PER MACINE** GRINDING BURRS SCREW SCHRAUBE FÜR MAHLSCHEIBE	BRASILIA N. SIMONELLI ROSSI	07079.0.00.03 1256	

		Adattabile/Suitable for/Passend für		
1528632	**VITE PER LEVA** SCREW FOR LEVER SCHRAUBE FUER HEBEL	ANFIM	27	
1528643	**BRUGOLA FERMATRAMOGGIA 6x20** WASTE DRAWER LOCKING SCREW 6x20 SCHRAUBE ZUR TRICHTERSPERRRE 6x20	ANFIM	60	
1528901	**VITE 1/4"x15 mm.** SCREW 1/4"x15 mm SCHRAUBE 1/4"x15 mm	CUNILL	011MOL	
1755900	**RESISTENZA 220 Kilo/ohm 2W** HEATING ELEMENT 220 K Ohm 2W HEIZKÖRPER 220 Kilo/ohm 2W	MAZZER	S000REB01	
1755901	**RESISTENZA 68 Kilo/ohm 2W** HEATING ELEMENT 68 K Ohm 2W HEIZKÖRPER 68 Kilo/ohm 2W	MAZZER	S000REB02	
3063005	**CUSCINETTO SUPPORTO CESTO** per LS4-LS50-LS500 ø esterno 35 mm. - ø interno 15 mm. BEARING FOR BASKET SUPPORT for LS4-LS50-LS500 ø external 35 mm. - ø internal 15 mm. LAGER FÜR TROMMELHALTER für LS4-LS50-LS500 ø außen 35 mm. - ø innen 15 mm.	OBEL ZANUSSI ZANUSSI	MQ10 065048 072751	
3068010	**CONDENSATORE µF 6,3 450V 50Hz** temperatura di esercizio -25+85°C conforme normative CEE 93/68 e CEE 92/31 CAPACITOR 6.3 µF 450V 50Hz operating temperature -25+85°C in compliance with EEC 93/68 and EEC 92/31 rules KONDENSATOR µF 6,3 450V 50Hz Betriebstemperatur: -25 +85 °C übereinstimmend mit 93/68 EG und 92/31 EG	CMA ASTORIA COLGED ELETTROBAR ELETTROBAR OBEL VEMA	 REB206002 206009 206002 XRSP58	

Adattabile/Suitable for/Passend für

3068014 **CONDENSATORE µF 8 450V 50Hz**
temperatura di esercizio -25+85°C
conforme normative CEE 93/68 e CEE 92/31

CAPACITOR 8 µF 450V 50Hz
operating temperature -25+85°C
in compliance with EEC 93/68 and EEC 92/31 rules

KONDENSATOR µF 8 450V 50Hz
Betriebstemperatur: -25 +85 °C
übereinstimmend mit 93/68 EG und 92/31 EG

ANFIM	131
ANGELO PO	32Z2490
CIMBALI	2341-134-750
COLGED	REB206001
COMENDA	631201
ELETTROBAR	206001
FAEMA	3341134535
GIGA	D206001
ZANUSSI	049126



3068019 **CONDENSATORE µF 12,5 450V 50Hz**
temperatura di esercizio -25+85°C
conforme normative CEE 93/68 e CEE 92/31

CAPACITOR 12.5 µF 450V 50Hz
operating temperature -25+85°C
in compliance with EEC 93/68 and EEC 92/31 rules

KONDENSATOR µF 12,5 450V 50Hz
Betriebstemperatur: -25 +85 °C
übereinstimmend mit 93/68 EG und 92/31 EG

ANFIM	
BRASILIA	01897.2.00.08
CUNILL	
FAEMA	3341115503
CUNILL	
RANCILIO	34020004
ELETTROBAR	206003
ROSSI	



3068024 **CONDENSATORE 16µF 450V 50Hz**
temperatura di esercizio -25+85°C
conforme normative CEE 93/68 e CEE 92/31

CAPACITOR 16µF 450V 50Hz
operating temperature -25+85°C
in compliance with EEC 93/68 and EEC 92/31 rules

KONDENSATOR 16µF 450V 50Hz
Betriebstemperatur: -25 +85 °C
übereinstimmend mit 93/68 EG und 92/31 EG

ANFIM	88
CIMBALI	3341-131-517
COLGED	REB206004
ZANUSSI	0A2914
ELETTROBAR	206004
FAEMA	3341131517
FIORENZATO M.S.	150063
MAZZER	S000COE03
MODULAR	464.110.00
RANCILIO	34020016



3068027 **CONDENSATORE µF 20 450V 50Hz**
temperatura di esercizio -25+85°C
conforme normative CEE 93/68 e CEE 92/31

CAPACITOR 20 µF 450V 50Hz
operating temperature -25+85°C
in compliance with EEC 93/68 and EEC 92/31 rules

KONDENSATOR µF 20 450V 50Hz
Betriebstemperatur: -25 +85 °C
übereinstimmend mit 93/68 EG und 92/31 EG

COLGED	REB206005
ELETTROBAR	206005
FIORENZATO M.S.	150064
MARELS	464.029.00
MAZZER	S000COE04
MODULAR	464.029.00
ZANUSSI	047744



3240123 **MICROINTERRUTTORE 9705 250V**
portata contatti 15A 250V
per programmatori e timer

MICROSWITCH 9705 250V
contact capacity 15A 250V
for program switches and timers

MIKROSCHALTER 9705 250V
Anschlussleistung 15A 250V
für Programmiergerät und Timer

BRASILIA	00751.2.00.08
CIMBALI	3301-133-541
FAEMA	3301133541
FUTURMAT/ARIETE	10975704
JUNO/RÖDER/SENKING	212424
N. SIMONELLI	
ROSSI	3202
SAN MARCO	108230
SAN MARCO	108482



Adattabile/Suitable for/Passend für

3240406 **MICROINTERRUTTORE M1 DX 20 R1**
applicazione universale

MICROSWITCH M1 DX 20 R1
universal application

MIKROSCHALTER M1 DX 20 R1
universelle Anwendung

AMBACH	5060909894
JUNO/RÖDER/SENKING	245536
MODULAR	661.052.00
SAN MARCO	108231
ZANUSSI	0H6597



3319012 **INTERRUTTORE BIPOLARE VERDE 16A 250V**
con lampada spia e copripulsante
serigrafia 0 - I
terminale connessione 6,35x0,8 mm.
dima di foratura 22x30 mm.

GREEN BIPOLAR SWITCH 250V 16A
with indicator lamp and switch cover
"0 - I" symbol screenprinted
lead connector 6.35x0.8 mm
mounting hole 22x30 mm

DRUCKSCHALTER 2-POLIG 16A 250V GRÜN
mit Signalleuchte und Schutzkappe
Serigraphie 0 - I
Anschluss 6,35x0,8 mm
Einbaumaß 22x30 mm

FIORENZATO M.S.	210018
LA PAVONI	435072



3319016 **INTERRUTTORE BIPOLARE ROSSO 16A 250V**
con lampada spia
serigrafia 0-1
max temperatura 120°C

RED BIPOLAR SWITCH 250V 16A
with indicator lamp
"0 - I" symbol screenprinted
max temperature 120°C

SCHALTER 2-POLIG 250V 16A ROT
mit Signalleuchte
Serigraphie 0 - 1
Betriebstemperatur max. 120 °C

CMA ASTORIA	18212
CMA ASTORIA	18260
CMA ASTORIA	18261
FAMA	F2358
CMA ASTORIA	18261
FIORENZATO M.S.	210018
FIORENZATO M.S.	150027
SAN MARCO	
VEMA	XRSP15
WEGA	



3319019 **INTERRUTTORE BIPOLARE ROSSO 16A 250V**
con lampada spia
max temperatura 120°C
terminale connessione 6,35x0,8 mm
dima di foratura 22x30 mm

RED BIPOLAR SWITCH 16A 250V
with indicator lamp
max temperature 120°C
lead connection 6.35 x 0.8 mm
mounting hole 22x30 mm

DRUCKSCHALTER 2-POLIG ROT 16A 250V
mit Signallampe
Betriebstemperatur max 120 °C
Anschluss 6,35x0,8 mm
Einbaumaß 22x30 mm

BRASILIA	03632.2.00.08
CMA ASTORIA	18260
COMPAK	
CUNILL	LF-1319927
EXPOBAR	60900035
FOEMM	05000078750
FOEMM	305000046250
N. SIMONELLI	04200011
ROSSI	3253



Adattabile/Suitable for/Passend für

3319035 **INTERRUTTORE BIPOLARE ARANCIO 16A 250V**
con lampada spia
max temperatura 120°C
terminale connettore 6,35x0,8 mm.
dima di foratura 22x30 mm.

ORANGE BIPOLAR SWITCH 250V 16A
with indicator lamp
max temperature 120°C
lead connector 6.35x0.8 mm
mounting hole 22x30 mm

SCHALTER 2-POLIG 16A 250V ORANGE
mit Signalleuchte
Betriebstemperatur max. 120 °C
Anschluss 6,35x0,8 mm
Einbaumass 22x30 mm

BEZZERA	7633308
CARIMALI	
ICEMATIC	33400001
MARENO	21110399
OBEL	
SANTOS	40670



3319901 **INTERRUTTORE BIPOLARE ARANCIO 16A 250V**
con lampada spia
max temperatura 125°C
serigrafia 0-1
dima di foratura 22x30 mm.

ORANGE BIPOLAR SWITCH 250V 16A
with pilot light
max temperature 125°C
0-1 labelled
mounting hole 22x30 mm

DRUCKSCHALTER 2-POLIG
mit Signallampe
Betriebstemperatur max 125°C
Siebdruck 0-1
Einbaumaß 22x30 mm

ANFIM	87
BEZZERA	
BRASILIA	03632.2.00.08
CARIMALI	
EXPOBAR	
FAGOR	6021130001
FAGOR	6001507003
FUTURMAT/ARIETE	07967020
GAGGIA	
LA PAVONI	435071
N. SIMONELLI	
OBEL	EB079
ROSSI	3253
VISACREM	
ZANOLLI	INTE0009



3351007 **MINI RELÉ 55.32**
2 contatti in commutazione
10A 240V 50/60Hz

MINI RELAY 55.32
2 switching contacts
10A 240V 50/60Hz

MINI RELAIS 55.32
Schaltleistung 5A
10A 240V 50/60Hz

BARON	6A047070
BERTO'S	25080600
BRASILIA	01955.2.00.08
COMENDA	120449
FOINOX	10504
FOINOX	10507
MODULAR	M560000000
MODULAR	M560001200
OLIS	6A047070
ROSSI	

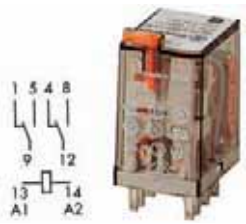

3446502 **CONTATTORE BF 910 9A 240V 50Hz**
3 contatti di potenza aperti
1 contatto ausiliario aperto

CONTACTOR BF 910 9A 240V 50Hz
3 power contacts NO
1 auxiliary contact NO

SCHÜTZ BF 910 9A 240V 50Hz
3 Hauptkontakte Öffner
1 Hilfskontakt Öffner

BERTO'S	23105800
COMPAK	K..209
OEM	EN082



Adattabile/Suitable for/Passend für

3446556 **CONTATTORE BG 0910A 20A 230V 50/60Hz**
3 contatti normalmente aperti
1 contatto ausiliario normalmente aperto

CONTACTOR BG 0910A 20A 230V 50/60Hz
3 normally open contacts
1 normally open auxiliary contact

SCHÜTZ BG 0910A 20A 230V 50/60Hz
3 Schließkontakte
1 Hilfskontakt Schliesser

CIMBALI	
CUPPONE	ME0000354
ERRE 2	6300240600
FAGOR	P453023000
GICO	6300240600
MACAP	C00061002
MAZZER	
PIZZA GROUP	5403500
PROJECT SYSTEMS	30520
TORNATI FORNI	301052
ZANUSSI	048519



3446582 **CONTATTORE BF 1610 25A 230V 50/60Hz**
7,5kW
3 contatti normalmente aperti
1 contatto ausiliario normalmente aperto

CONTACTOR BF 1610 25A 230V 50/60Hz
7,5kW
3 normally open contacts
1 normally open auxiliary contact

SCHÜTZ BF 1610 25A 230V 50/60Hz
7,5 KW
3 Schließkontakte
1 Hilfskontakt Schließer

MAZZER	S000COC12
MAZZER	S000COC14
OEM	EN007

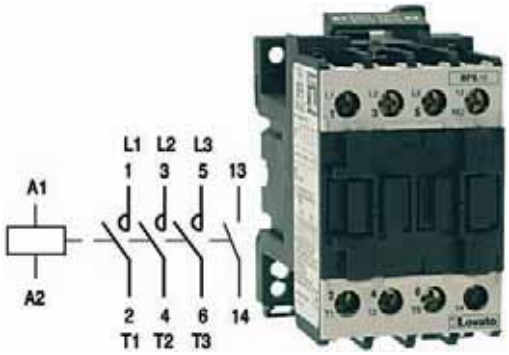

www.lfcatering.com



www.lfcatering.de





Accessori e ricambi generici
Accessories and generic spare parts
Zubehöre und Universelle Teile

Addolcitori	1299
Attrezzature e Accessori	1329
Bilancine	1335
Cappucinatori	1336
Cassetti e Tramogge	1339
Centraline	1340
Detergenti	1342
Elettrovalvole	1346
Filtri	1362
Interruttori	1366
Lampade	1367
Macine	1368
Motori	1380
Piedini	1386
Pompe a vibrazione	1387
Pompe volumetriche	1392
Portafiltro	1399
Pressostati	1404
Raccordi	1406
Ricambi distributori automatici	1417
Ricambi macchine caffè a gas	1419
Ricambi macchine caffè Saeco	1423
Rubinetti	1428
Strumenti	1429
Termostati	1441
Tubi	1445
Valvole	1463

Booster pumps	1392
Cappuccino makers	1336
Detergents	1342
Drawers and Knock box	1339
Electronic boxes	1340
Equipment and Accessories	1329
Feet	1386
Filter Holder	1399
Filters	1362
Fittings	1406
Grinders	1368
Lamps	1367
Motors	1380
Pipes	1445
Pressure Switches	1404
Scales	1335
Solenoid valves	1346
Spares for automatic machines	1417
Spares for gas coffee machines	1419
Spares for Saeco coffee machines	1423
Switches	1366
Taps	1428
Thermostats	1441
Tools	1429
Valves	1463
Vibratory pumps	1387
Water softeners	1299

Anschlußstücke	1406
Armaturen	1428
Cappuccinatore	1336
Ersatzteile Gaskaffeemaschinen	1419
Ersatzteile Getränkeautomaten	1417
Ersatzteile Saeco kaffeemaschinen	1423
Filter	1362
Gerätefüße	1386
Hilfsmittel	1429
Lampen	1367
Magnetventile	1346
Motoren	1380
Mühlwerke	1368
Pressostate	1404
Reinigungsmittel	1342
Röhre	1445
Schalter	1366
Schubfächer und Abfallschütten	1339
Siebträger	1399
Thermostate	1441
Ventile	1463
Vibrationspumpen	1387
Volumetrische Pumpen	1392
Waagen	1335
Wasserenthärter	1299
Zentraleinheit	1340
Zubehöre und Kleingeräte	1329



Adattabile/Suitable for/Passend für

ADDOLCITORI AUTOMATICI
WATER SOFTENERS • AUTOMATISCHER WASSERENTHÄRTER

3010100 **ADDOLCITORE AUTOMATICO 8 lt ø 3/4”**
testata AUTOTROL con miscelatore 255/440i
230V 50Hz
programmatore a tempo mod.440 (settimanale)
bombola in materiale composito 8x13”
capacità 8,5 litri
contenuto resine 5,4 litri
contenitore sale 20 Kg
sale per rigenerazione (NaCi-sale da cucina) kg 1
attacchi entrata/uscita ø 3/4”F
dimensioni:larghezza 235 mm
profondità 430 mm-H 535 mm

AUTOMATIC WATER SOFTENER 8 L ø 3/4”
AUTOTROL head with mixer 255/440i
230V 50Hz
time programmer mod.440 (weekly)
cylinder of composite material 8x13”
capacity 8.5 L
resin contained 5.4 L
salt container 20 kg
regeneration salt (Na-Ci salt) kg 1
connections in-/outlet ø 3/4”F
size: width 235 mm
depth 430 mm - H 535 mm

AUTOMATISCHER WASSERENTHÄRTER 8L ø 3/4”
AUTOTROL Kopf mit Mischer 255/440i
230V 50Hz
zeitgesteuertes Programmiergerät Mod.440(wöchentl)
Flasche aus zusammengesetztem Material 8x13”
Kapazität 8,5 Liter
Harzmenge 5,4 Liter
Salzbehälter 20 kg
Regenerierungssalz (NaCi-Salz) Kg. 1
Anschlüsse In-/Ausgang ø 3/4”I
Abmessung: Breite 235 mm
Tiefe 430 mm - Höhe 535 mm



Consigliamo sempre l’uso di un filtro meccanico prima dell’addolcitore, al fine di eliminare le impurità presenti nell’acqua
It is always advisabe to use a mechanical filter before the softner in order to remove the impurities from the water
Wir empfehlen immer die Verwendung eines mechanischen Filters vor dem Wasserenthärter, um Verunreinigungen im Wasser zu beseitigen

3010097 **ADDOLCITORE AUTOMATICO 12 lt ø 3/4”**
testata AUTOTROL con miscelatore 255/440i
230V 50Hz, programmatore a tempo mod.440 (settimanale)
bombola in materiale composito 8x17”
capacità 11,8 litri, contenuto resine 8 litri
contenitore sale 30 Kg
sale per rigenerazione (NaCi-sale da cucina)kg.1,5
attacchi entrata/uscita ø 3/4”F
dimensioni:larghezza 235 mm
profondità 430 mm - H 655 mm

AUTOMATIC WATER SOFTENER 12 L ø 3/4”
AUTOTROL head with mixer 255/440i
230V 50Hz, time programmer mod.440 (weekly)
cylinder of composite material 8x17”
capacity 11.8 L, resin contained 8 L
salt container 30 kg
regeneration salt (NaCi-salt) kg 1.5
connections in-/outlet ø 3/4”F
size: width 235 mm
depth 430 mm - height 655 mm

AUTOMATISCHER WASSERENTHÄRTER 12L ø 3/4”
AUTOTROL Kopf mit Mischer 255/440i
230V 50Hz, zeitgesteuertes Programmiergerät Mod.440(wöchentl)
Flasche aus zusammengesetztem Material 8x17”
Kapazität 11,8 Liter, Harzmenge 8 Liter
Salzbehälter 30 kg
Regenerierungssaltz (Na-Ci Salz) Kg. 1,5
Anschlüße In-/Ausgang ø 3/4”I
Abmessung: Breite 235 mm
Tiefe 430 mm - Höhe 655 mm



3010098 **ADDOLCITORE AUTOMATICO 16 lt ø 3/4”**
testata AUTOTROL con miscelatore 255/440i
230V 50Hz, programmatore a tempo mod.440 (settimanale)
bombola in materiale composito 10x17”
capacità 17 litri, contenuto resine 10,5 lt
contenitore sale 40 Kg
sale per rigenerazione (NACi-sale da cucina) Kg 2
attacchi entrata/uscita ø 3/4”F
dimensioni:larghezza 325 mm
profondità 505 mm - H 655 mm

AUTOMATIC WATER SOFTENER 16 L ø 3/4”
AUTOTROL head with mixer 255/440i
230V 50Hz, time programmer mod.440 (weekly)
cylinder of composite material 10x17”
capacity 17 L, resin contained 10.5 L
salt conteiner 40 kg
regeneration salt (Na-Ci salt) kg 2
connections in-/outlet ø 3/4”F
size: width 325 mm
depth 505 mm - height 655 mm

AUTOMATISCH. WASSERENTHÄRTER 16 L ø 3/4”
AUTOTROL Kopf mit Mischer 255/440i
230V 50Hz, zeitgesteuertes Programmiergerät Mod.440(wöchentl)
Flasche aus zusammengesetztem Material 10x17”
Kapazität 17 Liter, Harzmenge 10,5 Liter
Salzbehälter 40 kg
Regenerierungssaltz (Na-Ci Salz) Kg 2
Anschlüße In-/Ausgang ø 3/4”F
Abmessung: Breite 325 mm
Tiefe 505 mm - Höhe 655 mm



Adattabile/Suitable for/Passend für

3010099 **ADDOLCITORE AUTOMATICO 20 lt. ø 3/4”**
testata AUTOTROL con miscelatore 255/440i
230V 50Hz
programmatore a tempo mod.440 (settimanale)
bombola in materiale composito 7x35”
capacità 21,6 litri
contenuto resine 13 litri
contenitore sale 80 Kg
sale per rigenerazione (NaCi-sale da cucina)Kg.2,5
attacchi entrata/uscita ø 3/4”F
dimensioni:larghezza 325 mm.
profondità 505 mm.-H. 1110 mm.

AUTOMATIC WATER SOFTENER 20 L ø 3/4”
AUTOTROL head with mixer 255/440i
230V 50Hz
time programmer mod.440 (weekly)
cylinder of composite material 7x35”
capacity 21.6 L
resin contained 13 L
salt container 80 kg
regeneration salt (Na-Ci salt) kg 2.5
connections in-/outlet ø 3/4”F
size: width 325 mm
depth 505 mm - height 1110 mm

AUTOMATISCH. WASSERENTHÄRTER 20L ø3/4”
AUTOTROL Kopf mit Mischer 255/440i
230V 50Hz
zeitgesteuertes Programmiergerät Mod.440(wöchentl)
Flasche aus zusammengeseztem Material 7x35”
Kapazität 21,6 Liter
Harzmenge 13 Liter
Salzbehälter 80 kg
REGENERATIONSSALZ (NaCl-KOCHSALZ) 2,5 kg
ANSCHLÜSSE EINGANG/AUSGANG ø 3/4”F
Abmessung: Breite 325 mm
Tiefe 505 mm - Höhe 1110 mm



Consigliamo sempre l’uso di un filtro meccanico prima dell’addolcitore, al fine di eliminare le impurità presenti nell’acqua
It is always advisabe to use a mechanical filter before the softner in order to remove the impurities from the water
Wir empfehlen immer die Verwendung eines mechanischen Filters vor dem Wasserenthärter, um Verunreinigungen im Wasser zu beseitigen

Adattabile/Suitable for/Passend für

3010000 **ADDOLCITORE AUTOMATICO 8 lt.**
l'addolcitore è dotato di:
valvola AUTOTROL 255/440 220V 50Hz
con miscelatore ø 3/4"
bombola in acciaio inox AISI 304 capacità 8 lt.
tino salamoia con coperchio
secchio di contenimento bombola
consumo sale per rigenerazione: 1 ±1,5 Kg
portata max: 1.000 lt/h
capacità contenitore sale: 25 Kg
dimensioni: 245x480x560 mm.

CB 14100153



AUTOMATIC WATER SOFTENER 8 L
the water softener includes:
AUTOTROL valve 255/44 220V 50Hz
with mixer ø 3/4"
AISI 304 stainless steel cylinder capacity 8 L
brine container with lid
cylinder container
salt for regeneration: 1 ± 1.5 kg
max flow rate: 1000 L/h
salt container capacity: 25 kg
size: 245x480x560 mm

AUTOMATISCHER WASSERENTHÄRTER 8 l
der Wasserenthärter ist ausgestattet mit:
AUTOTROL Ventil 255/44 220V 50Hz
mit Mischer ø 3/4"
Flasche aus Inox Stahl AISI 304 Kapazität 8 l
Behälter für Salzsole mit Deckel
Flaschenüberzug
Salzverbrauch für Regenerierung: 1 ± 1,5 Kg
Leistung max: 1.000 l/St.
Kapazität des Salzbehälters: 25 kg
Abmessung: 245x480x560 mm

Consigliamo sempre l'uso di un filtro meccanico prima dell'addolcitore, al fine di eliminare le impurità presenti nell'acqua
It is always advisabe to use a mechanical filter before the softner in order to remove the impurities from the water
Wir empfehlen immer die Verwendung eines mechanischen Filters vor dem Wasserenthärter, um Verunreinigungen im Wasser zu beseitigen

Adattabile/Suitable for/Passend für

3010009 **ADDOLCITORE AUTOMATICO MINI**

l'addolcitore è dotato di:
testata AUTOTROL 225/440i
contenitore per alloggiamento della bombola e per carica sale, bombola in vetronesina (capacità 12 lt)
capacità contenitore sale 30 Kg
consumo di sale per rigenerazione 1,5 Kg
dimensioni: larghezza 310 mm profondità 425 mm
altezza 710 mm

AUTOMATIC WATER SOFTENER MINI
the water softener includes:
AUTOTROL head 225/440i
cylinder container for salt loading
fiberglass reinforced cylinder (capacity 12 L)
salt container capacity 30 kg
salt for regeneration 1.5 kg
size: width 310 mm - depth 425 mm
h 710 mm

WASSERENTHÄRTER AUTOMATISCH MINI
der Wasserenthärter ist ausgestattet mit:
AUTOTROL Kopf 225/440i
Behälter für Flasche und Salzladung
Flasche aus Glasfaserkunststoff (kapazität 12 l)
Salzbehälter Kapazität 30 Kg
Salzverbrauch pro Regenerierung 1,5 Kg
Abmessung: Breite 310 mm - Tiefe 425 mm
Höhe 710 mm

CB	14100249
ZANUSSI	0S0332



3010010 **ADDOLCITORE AUTOMATICO MAXI**

l'addolcitore è dotato di:
testata AUTOTROL 255/440i
contenitore per alloggiamento della bombola e per carica sale, bombola in vetronesina (capacità 26 litri)
capacità contenitore sale 50 kg
consumo di sale per rigenerazione 3,3 kg
dimensioni: larghezza 310 mm profondità 425 mm
H. 1130 mm

AUTOMATIC WATER SOFTENER MAXI
the water softener includes:
AUTOTROL head 255/440i
cylinder container for
salt loading, fiberglass reinforced cylinder (capacity 26 L)
salt container capacity 50 kg
salt for regeneration 3.3 kg
size: width 310 mm depth 425 mm
h 1130 mm

WASSERENTHÄRTER AUTOMATISCH MAXI
der Wasserenthärter ist ausgestattet mit:
AUTOTROL Kopf 255/440i
Behälter für Flasche und Salzladung,
Flasche aus Glasfaserkunststoff (Kapazität 26 l)
Salzbehälter Kapazität 50 Kg
Salzverbrauch pro Regenerierung 3,3 kg
Abmessung: Breite 310mm Tiefe 425
Höhe 1130 mm

CB	14100253



Consigliamo sempre l'uso di un filtro meccanico prima dell'addolcitore, al fine di eliminare le impurità presenti nell'acqua
It is always advisabe to use a mechanical filter before the softner in order to remove the impurities from the water
Wir empfehlen immer die Verwendung eines mechanischen Filters vor dem Wasserenthärter, um Verunreinigungen im Wasser zu beseitigen

Adattabile/Suitable for/Passend für

3010250 **ADDOLCITORE AUTOMATICO 8 lt. MINI**
attacchi laterali ø 3/8”
testata AUTOTROL 160/440LV 230V 50Hz
con miscelatore
programmatore a tempo mod. 440 (settimanale)
bombola in KEVLAR CARBONIO
contenitore sale 10 Kg in polietilene
resina cationica forte, granulometria selezionata
addittivata all’argento
contenuto resine 5 litri
dimensioni: larghezza 200 mm. profondità 325 mm.
H. 500 mm.

AUTOMATIC WATER SOFTENER 8 L MINI
lateral connections ø 3/8”
AUTOTROL head 160/440LV 230V 50Hz
with mixer
time programmer mod.440 (weekly)
KEVLAR CARBON cylinder
10-kg polyethylene salt container
strong cation exchange resin, selected particle
size distribution with silver particles added
resins contained 5 l
size: width 200 mm - depth 325 mm
height 500 mm

WASSERENTHÄRTER AUTOMATISCH 8 l MINI
Seitenanschlüsse ø 3/8”
AUTOTROL Kopf 160/440LV 230V 50Hz
mit Mischer
Zeitprogrammierer mod. 440 (wöchentlich)
Flasche aus KEVLAR KOHLENSTOFF
Salzbehälter 10 kg aus Polyäthylen
starkes kationisches Harz, ausgewählte
Granulometrie mit Silberzusatzstoff
Harzinhalt 5 l
Abmessung: Breite: 200 mm - Tiefe: 325 mm
Höhe 500 mm



Consigliamo sempre l’uso di un filtro meccanico prima dell’addolcitore, al fine di eliminare le impurità presenti nell’acqua
It is always advisabe to use a mechanical filter before the softner in order to remove the impurities from the water
Wir empfehlen immer die Verwendung eines mechanischen Filters vor dem Wasserenthärter, um Verunreinigungen im Wasser zu beseitigen

Adattabile/Suitable for/Passend für

3010253 **ADDOLCITORE AUTOMATICO 5 lt**
testata AUTOTROL 255/440 - 230V 50Hz
con miscelatore
programmatore a tempo mod. 440 (settimanale)
bombola 7x13" in VETRORESINA
contenuto resine: 3,5 litri
portata massima consigliata: 1200 l/h
tipo resine: monosfera (0,45/0,55 mm.)
sale per rigenerazione (NaCi-sale da cucina): 700g
attacchi entrata/uscita: ø 3/4" F
massima quantità di sale in salamoia: 10 kg circa
pressione di alimentazione: min 1,4 bar /max 8 bar
dimensioni: larghezza 165 mm.
profondità 318 mm.
altezza senza testata 335 mm.
altezza totale 540 mm.

AUTOMATIC WATER SOFTENER-5 L
AUTOTROL head 255/440 - 230V 50Hz
with mixer
time programmer mod. 440 (weekly)
FIBREGLASS cylinder 7x13"
resin contained: 3,5 l
max capacity: 1200 l/h
resin type: monosphere (0,45/0,55 mm)
regeneration salt (NaCi-salt): 700g
inlet/outlet connections: ø 3/4 F
max brine salt quantity: about 10 Kg
power supply pressure: min 1,4 bar / max 8 bar
size: width 165 mm
depth 318 mm
height (without head) 335 mm
total height 540 mm

WASSERENTHÄRTER AUTOMATISCH 5 l
AUTOTROL Kopf 255/440 - 230V 50Hz
mit Mischer
Timer Mod. 440 (wöchentlich)
Flasche aus FIBERGLAS 7x13"
Harzmenge: 3,5 l
Fördermenge max: 1200 l/h
Harz-Typ: Monokugel (0,45/0,55 mm)
Regenerierungssalz (NaCi-Salz): 700 g
Anschlüße Ein-/Ausgang: ø 3/4"l
Max Menge Salzbehälter: zirka 10 Kg
Druck der Wasserversorgung: min 1,4 Bar/max 8 Bar
Abmessung: Breite: 165 mm
Tiefe: 318 mm
Höhe ohne Kopf 335 mm
Gesamthöhe 540 mm



Consigliamo sempre l'uso di un filtro meccanico prima dell'addolcitore, al fine di eliminare le impurità presenti nell'acqua
It is always advisabe to use a mechanical filter before the softner in order to remove the impurities from the water
Wir empfehlen immer die Verwendung eines mechanischen Filters vor dem Wasserenthärter, um Verunreinigungen im Wasser zu beseitigen

Adattabile/Suitable for/Passend für

3010256 **ADDOLCITORE AUTOMATICO 6 lt MINI**
super compatto, attacchi laterali ø 3/8"
testata AUTOTROL 160/440LV 230V 50Hz
con miscelatore, programmatore a tempo mod. 440 (settimanale)
bombola in KEVLAR CARBONIO
contenitore sale 10 Kg in polietilene
resina cationica forte, granulometria selezionata
addittivata all'argento
contenuto resine 4,5 litri
dimensioni: larghezza 165 mm. profondità 325 mm. H. 500 mm.

AUTOMATIC WATER SOFTENER 8 L MINI
ultra compact, lateral connections ø 3/8"
AUTOTROL head 160/440LV 230V 50Hz
with mixer, time programmer mod.440 (weekly)
KEVLAR CARBON cylinder
10-kg polyethylene salt container
strong cation exchange resin, selected particle
size distribution with silver particles added
resins contained 4.5 liters
size: width 165 mm - depth 325 mm - H 500 mm

WASSERENTHÄRTER AUTOMATISCH 8 l MINI
super kompakt, Seitenanschlüsse ø 3/8"
AUTOTROL Kopf 160/440LV 230V 50Hz
mit Mischer, Zeitprogrammierer mod. 440 (wöchentlich)
Flasche aus KEVLAR KOHLENSTOFF
Salzbehälter 10 kg aus Polyäthylen
starkes kationisches Harz, ausgewählte
Granulometrie mit Silberzusatzstoff
Harzinhalt 4.5 l
Abmessung: Breite: 165 mm - Tiefe: 325 mm - Höhe 500 mm



Consigliamo sempre l'uso di un filtro meccanico prima dell'addolcitore, al fine di eliminare le impurità presenti nell'acqua
It is always advisabe to use a mechanical filter before the softner in order to remove the impurities from the water
Wir empfehlen immer die Verwendung eines mechanischen Filters vor dem Wasserenthärter, um Verunreinigungen im Wasser zu beseitigen

RICAMBI PER ADDOLCITORI AUTOMATICI
SPARES FOR WATER SOFTENERS • ERSATZTEILE FÜR AUTOMATISCHER WASSERENTHÄRTER

3010127 **COPERCHIO STANDARD**
per testata AUTOTROL 255/440i

STANDARD LID
for AUTOTROL head 255/440i

DECKEL STANDARD
für AUTOTROL Kopf 255/440i



3010130 **COPERCHIO ICEBERG AZZURRO**

LIGHT BLUE ICEBERG LID

DECKEL ICEBERG HELLBLAU



Adattabile/Suitable for/Passend für

3010043 **BICCHIERE COMPLETO PER AUTOTROL 255/440i**
per testata AUTOTROL 255/440i

COMPLETE BOWL FOR AUTOTROL 255/440I
for AUTOTROL head 255/440i

KOMPLETTER BECHER FÜR AUTOTROL 255/440I
für AUTOTROL Kopf 255/440I



3010034 **TIMER TESTATA AUTOTROL**
per testata AUTOTROL 255/440i

TIMER FOR HEAD
for AUTOTROL head 255/440I

TIMER FÜR KOPF
für AUTOTROL Kopf 255/440I



3010200 **TRASFORMATORE 12V**

TRANSFORMER 12V

TRANSFORMATOR 12V



3010046 **CAMME PER TESTATA AUTOTROL 255/440i**

CAM FOR AUTOTROL HEAD 255/440i

NOCKEN FÜR AUTOTROL 255/440i



3010120 **SERIE GUARNIZIONI AUTOTROL 255/440I**
per testata Autotrol 255/440I

AUTOTROL O-RING SET 255/440I
for Autotrol head 255/440I

O-RING SORTIMENT AUTOTROL 255/440I
für Autotrol Kopf 255/440I



3010121 **KIT MEMBRANE TESTATA AUTOTROL 255/440i**
per testata Autotrol 255/440i

AUTOTROL HEAD DIAPHRAGM SET 255/440I
for Autotrol head 255/440i

MEMBRAN SATZ AUTOTROL 255/440I
für Autotrol Kopf 255/440i



Adattabile/Suitable for/Passend für

3010124 **CREPINE SUPERIORE ø 27 mm.**
per testata AUTOTROL 255/440i

UPPER FILTER ø 27 mm
for AUTOTROL head 255/440i

KLEINE SPALTEN ø 27
für AUTOTROL Kopf 255/440I



3010125 **DIFFUSORE INFERIORE A FUNGO ø 27 mm.**
per testata AUTOTROL 255/440i

LOWER FILTER ø 27 mm
for AUTOTROL head 255/440i

DÜSENDRALLER UNTEN PILZFÖRMIG ø 27 mm
für AUTOTROL Kopf 255/440i



3010126 **CLORATORE ELETTRONICO**
per valvola autotrol 255/400i-450
composto da:
- centralina di comando piu etichetta biadesiva
- cella portaelettrodi piu due regolatori flusso
- pescante salamoia con filtro
- micro-switch con cavo connettore

ELECTRONIC CHLORINATOR
for Autotrol valve 255/400I-450
composed by:
- control box with double adhesive label
- electrode holder cell with two flowrate adjuster
- brine-drawing pipe with filter
- micro-switch with connection cable

CHLORGERÄT ELEKTRONISCH AX 030
für Autotrol Ventil 255/400I-450
ausgestattet mit:
- AX012 Elektrodenhalter für 255
- AX015 Gehäuse für CHLOR-MAKER
- Einlaufrohr für Salzsole mit Filter
- Mikroschalter mit Kabel und Verbinder



ADDOLCITORI MANUALI GS
GS WATER SOFTENERS • GS WASSERENTHÄRTER

3010095 **ADDOLCITORE MANUALE 5 lt ø 3/8”**
saldatura al plasma - resina contenuta litri 3,65
sale per rigenerazione kg.1 - temperatura massima acqua 60°C
per lavatazze, piccoli distributori automatici, per macchine caffè a 2 gruppi
dimensioni: altezza 335 mm ø 185 mm

MANUAL WATER SOFTENER 5 l ø 3/8”
plasma welded - resin contained 3.65 litres
salt per regeneration 1 kg - water temperature max: 60°C
for cupwashers, small water dispensers, espresso machines (2 groups)
dimensions: height 335 mm ø 185 mm

WASSERENTHÄRTER MANUELL 5 l ø 3/8”
Plasma-Schweißen - Harzmenge 3,65 l
Salzverbrauch per Regenerierung 1 kg - Wassertemperatur max. 60°C
für kleine Tassenspüler, Getränkeautomaten, für zweigruppige Kaffeemaschinen
Größe: Höhe 335 mm ø 185 mm



3010161 **ADDOLCITORE MANUALE 8 lt. ø 3/8”**
saldatura al plasma, resina contenuta litri 5,8
sale per rigenerazione kg.1, temperatura massima acqua 60°C
per lavatazze, piccoli distributori automatici,
per macchine caffè a 2 gruppi
dimensioni: altezza 400 mm. ø 185 mm.

MANUAL WATER SOFTENER 8 l - ø 3/8”
plasma welded, resin contained 5.8 litres
salt per regeneration 1 kg, water temperature max: 60°C
for cupwashers, small water dispensers,
espresso machines (2 groups)
dimensions: height 400 mm ø 185 mm

WASSERENTHÄRTER MANUELL 8 l ø 3/8”
Plasma-Schweißen, Harzmenge 5,8 l
Salzverbrauch pro Regenerierung 1 kg, Wassertemperatur max. 60°C
für Tassenspüler, kleine Getränkeautomaten,
für zweigruppige Kaffeemaschine
Größe: Höhe 400 mm ø 185 mm



3010101 **ADDOLCITORE MANUALE 8 lt. ø 3/4”**
saldatura al plasma - resina contenuta litri 5,8
sale per rigenerazione kg.1
temperatura massima acqua 60°C
per lavatazze, piccoli distributori automatici,
per macchine caffè a 2 gruppi
dimensioni: H. 400 mm. ø 185 mm.

ZANUSSI 0C1903

MANUAL WATER SOFTENER 8 l ø 3/4”
plasma welded - resin contained 5.8 litres
salt per regeneration 1 kg
water temperature max: 60°C
for cupwashers, small water dispensers,
espresso machines (2 groups)
dimensions: height 400 mm ø 185 mm

WASSERENTHÄRTER MANUELL 8 l ø 3/4”
Plasma- Schweißen - Harzmenge 5,8 l
Salzverbrauch pro Regenerierung 1 kg
Wassertemperatur max. 60°C
für Tassenspüler, kleine Getränkeautomaten,
für zweigruppige Kaffeemaschinen
Größe: Höhe 400 mm ø 185 mm



Adattabile/Suitable for/Passend für

3010162 **ADDOLCITORE MANUALE 12 lt. ø 3/8”**
saldatura al plasma,
resina contenuta litri 9, sale per rigenerazione kg.1,5
temperatura massima acqua 60°C
per lavastoviglie medie, medi distributori
automatici per macchine caffè a 3 gruppi
dimensioni: altezza 500 mm. ø 185 mm.

MANUAL WATER SOFTENER 12 l - ø 3/8”
plasma welded
resin contained 9 litres, salt per regeneration 1.5 kg
water temperature max: 60°C
for middle-sized dishwashers and water dispensers,
espresso machines (3 groups)
dimensions: height 500 mm ø 185 mm

WASSERENTHÄRTER MANUELL 12 l ø 3/8”
Plasma- Schweißen
Harzmenge 9 l, Salzverbrauch pro Regenerierung 1,5 kg
Wassertemperatur max. 60°C
für mittelgroße Geschirrspüler und Getränkeautomat
für dreigruppige Kaffeemaschine
Größe: Höhe 500 mm ø 185 mm



3010102 **ADDOLCITORE MANUALE 12 lt. ø 3/4”**
saldatura al plasma, resina contenuta litri 9 ZANUSSI 0S0330
sale per rigenerazione kg.1,5, temperatura massima acqua 60°C
per lavastoviglie medie, medi distributori
automatici per macchine caffè a 3 gruppi
dimensioni: H. 500 mm ø 185 mm

MANUAL WATER SOFTENER 12 l ø 3/4”
plasma welded, resin contained 9 litres
salt per regeneration 1.5 kg, water temperature max: 60°C
for middle sized dishwashers and water dispensers,
espresso machines (3 groups)
dimensions: height 500 mm ø 185 mm

WASSERENTHÄRTER MANUELL 12 l ø 3/4”
Plasma- Schweißen, Harzmenge 9 l
Salzverbrauch pro Regenerierung 1,5 kg, Wassertemperatur max. 60°C
für mittelgroße Geschirrspüler und Getränkeautomat
für dreigruppige Kaffeemaschinen
Größe: Höhe 500 mm ø 185 mm



3010163 **ADDOLCITORE MANUALE 16 lt. ø 3/8”**
saldatura al plasma, resina contenuta litri 12
sale per rigenerazione kg.2, temperatura massima acqua 60°C
per lavatazze e lavastoviglie, grandi distributori
automatici per macchine caffè a 4 gruppi
dimensioni: altezza 600 mm. ø 185 mm.

MANUAL WATER SOFTENER 16 l - ø 3/8”
plasma welded, resin contained 12 litres
salt per regeneration 2 kg, water temperature max: 60°C
for cupwashers and dishwashers, big water
dispensers, espresso machines (4 groups)
dimensions: height 600 mm ø 185 mm

WASSERENTHÄRTER MANUELL 16 l ø 3/8”
Plasma- Schweißen, Harzmenge 12 l
Salzverbrauch pro Regenerierung 2 kg, Wassertemperatur max. 60°C
für Tassen- und Geschirrspüler, große Getränkaut.
für viergruppige Kaffeemaschine
Größe: Höhe 600 mm ø 185 mm



Adattabile/Suitable for/Passend für

3010103 **ADDOLCITORE MANUALE 16 lt. ø 3/4”**
saldatura al plasma, resina contenuta litri 12
sale per rigenerazione kg.2, temperatura massima acqua 60°C
per lavatazze e lavastoviglie, grandi distributori
automatici per macchine caffè a 4 gruppi
dimensioni: altezza 600 mm. ø 185 mm.

MANUAL WATER SOFTENER 16 l ø 3/4”
plasma welded, resin contained 12 litres
salt per regeneration 2 kg, water temperature max: 60°C
for cupwashers and dishwashers, big water
dispensers, espresso machines (4 groups)
dimensions: height 600 mm ø 185 mm

WASSERENTHÄRTER MANUELL 16 l ø 3/4”
Plasma- Schweißen, Harzmenge 12 l
Salzverbrauch pro Regenerierung 2 kg, Wassertemperatur max. 60°C
für Tassen- und Geschirrspüler, große Getränkaut.
für viergruppige Kaffeemaschinen
Größe: Höhe 600 mm ø 185 mm



3010164 **ADDOLCITORE MANUALE 20 lt. ø 3/8”**
saldatura al plasma
resina contenuta litri 15
sale per rigenerazione kg.3
temperatura massima acqua 60°C
dimensioni: altezza 900 mm. ø 185 mm.

MANUAL WATER SOFTENER 20 l - ø 3/8”
plasma welded
resin contained 15 litres
salt per regeneration 3 kg
water temperature max: 60° C
dimensions: height 900 mm ø 185 mm

WASSERENTHÄRTER MANUELL 20 l ø 3/8”
Plasma-Schweißen
Harzmenge 15 l
Salzverbrauch pro Regenerierung 3 kg
Wassertemperatur max. 60 °C
Größe: Höhe 900 mm ø 185 mm



3010104 **ADDOLCITORE MANUALE 20 lt. ø 3/4”**
saldatura al plasma
resina contenuta litri 15
sale per rigenerazione kg.3
temperatura massima acqua 60°C
dimensioni: altezza 900 mm. ø 185 mm.

ZANUSSI 860430

MANUAL WATER SOFTENER 20 l ø 3/4”
plasma welded
resin contained 15 litres
salt per regeneration 3 kg
water temperature max: 60°C
dimensions: height 900 mm ø 185 mm

WASSERENTHÄRTER MANUELLL 20 l ø 3/4”
Plasma-Schweißen
Harzmenge 15 l
Salzverbrauch pro Regenerierung 3 kg
Wassertemperatur max. 60 °C
Größe: Höhe 900 mm ø 185 mm



Adattabile/Suitable for/Passend für

3010105 **ADDOLCITORE MANUALE 8 lt. CON BY-PASS**
capacità bombola inox AISI 304 litri 8,
collare e base di protezione in plastica
attacchi allacciamento da 3/8", dim.: altezza 40 cm. ø 18,5 cm.
resina contenuta litri 5,8, sale per rigenerazione kg.1
temperatura massima acqua 60°C, per macchine caffè a 2 gruppi

MANUAL WATER SOFTENER 8 l WITH BYPASS
AISI 304 stainless steel cylinder capacity 8 l
collar and base protection in plastic
connections 3/8", dim.: height 40 cm ø 18.5 cm
resin contained 5.8 litres, salt per regeneration 1 kg
water temperature max: 60° C, espresso machines (2 groups)

WASSERENTHÄRTER MANUELL 8 l MIT BYPASS
INOX AISI 304 Flasche Kapazität 8 l
Plastikschutz an Unter-und Oberteil
Anschlüsse 3/8", Größe: Höhe 40 cm ø 18,5 cm
Harzmenge 5,8 l, Salzverbrauch pro Regenerierung 1 kg
Wassertemperatur max. 60°C, für zweigruppige Kaffeemaschinen



3010106 **ADDOLCITORE MANUALE 12 lt. CON BY-PASS**
capacità bombola inox AISI 304 litri 12
collare e base di protezione in plastica
attacchi allacciamento da 3/8", dim.: altezza 50 cm. ø 18,5 cm.
resina contenuta litri 9, sale per rigenerazione kg.1,5
temperatura massima acqua 60°C, per macchine caffè a 3 gruppi

MANUAL WATER SOFTENER 12 l WITH BYPASS
AISI 304 stainless steel cylinder capacity 12 l
collar and base protection in plastic
connections 3/8", dimensions: height 50 cm ø 18.5 cm
resin contained 9 litres, salt per regeneration 1.5 kg
water temperature max: 60° C, for espresso machines (3 groups)

WASSERENTHÄRTER MANUELL 12 l MIT BYPASS
INOX AISI 304 Flasche Kapazität 12 l
Plastikschutz an Unter-und Oberteil
Anschlüsse 3/8", Größe: Höhe 50 cm ø 18,5 cm
Harzmenge 9 l, Salzverbrauch pro Regenerierung 1,5 kg
Wassertemperatur max. 60°C, für dreigruppige Espressomaschinen



3010107 **ADDOLCITORE MANUALE 16 lt. CON BY-PASS**
capacità bombola inox AISI 304 litri 16
collare e base di protezione in plastica
attacchi allacciamento da 3/8", dim.: altezza 60 cm. ø 18,5 cm.
resina contenuta litri 12, sale per rigenerazione kg.2
temperatura massima acqua 60°C, per macchine caffè a 4 gruppi

MANUAL WATER SOFTENER 16 l WITH BYPASS
AISI 304 stainless steel cylinder capacity 16 l
collar and base protection in plastic
connections 3/8", dimensions: height 60 cm ø 18.5 cm
resin contained 12 litres, salt per regeneration 2 kg
water temperature max: 60° C, for espresso machines (4 groups)

WASSERENTHÄRTER MANUELL 16 l MIT BYPASS
INOX AISI 304 Flasche Kapazität 16 l
Plastikschutz an Unter-und Oberteil
Anschlüsse 3/8", Größe: Höhe 60 cm ø 18,5 cm
Harzmenge 12 l, Salzverbrauch pro Regenerierung 2 kg
Wassertemperatur max. 60°C, f ür Espressomaschinen



Adattabile/Suitable for/Passend für

3010108 **ADDOLCITORE MANUALE 20 lt. CON BY-PASS**
capacità bombola inox AISI 304 litri 20
collare e base di protezione in plastica
attacchi allacciamento da 3/8", dim.: altezza 90 cm. ø 18,5 cm.
resina contenuta litri 15. sale per rigenerazione kg.3
temperatura massima acqua 60°C

MANUAL WATER SOFTENER 20 l WITH BYPASS
AISI 304 stainless steel cylinder capacity 20 l
collar and base protection in plastic
connections 3/8". dimensions: height 90 cm ø 18.5 cm
resin contained 15 litres. salt per regeneration 3 kg
water temperature max: 60° C

WASSERENTHÄRTER MANUELL 20 l MIT BYPASS
INOX AISI 304 Flasche Kapazität 20 l
Plastikschutz an Unter-und Oberteil
Anschlüsse 3/8". Größe: Höhe 90 cm ø 18,5 cm
Harzmenge 15 l. Salzverbrauch pro Regenerierung 3 kg
Wassertemperatur max. 60°C



RICAMBI PER ADDOLCITORI MANUALI GS
SPARES FOR GS WATER SOFTENERS • ERSATZTEILE FÜR GS WASSERENTHÄRTER

3010119 **RUBINETTO IN OTTONE NICHELATO 3/8" MC**

TAP IN NICKEL-PLATED BRASS 3/8" MC

HAHN AUS MESSING VERNICKELT 3/8" MC



3010111 **RUBINETTO 3 VIE COMPLETO ø 3/4"**

THREE-WAY TAP ASSEMBLY ø 3/4"

HAHN KOMPLETT 3-WEGE ø 3/4"



3010016 **GIGLEUR (UGELLO)**
per modelli DVA SAN MARCO 800041

JET
for DVA models

DÜSE
für Modelle DVA



3010114 **TAPPO COMPLETO INOX**
con OR in teflon

STAINLESS STEEL LID ASSEMBLY
with teflon o-ring

INOX STAHL DECKEL KOMPLETT
mit O-Ring aus Teflon



Adattabile/Suitable for/Passend für

3010122 **GUARNIZIONE OR ø 74x6,5 NBR PER TAPPO**

OR GASKET ø 74x6.5 NBR FOR CAP

O-RING DICHTUNG ø 74x6,5 NBR FÜR DECKEL



3010123 **BASE BLU PER ADDOLCITORI GS**

BLUE BASIS FOR WATER SOFTNERS GS

BLAUER SOCKEL FÜR WASSERENTHÄRTER GS



3010112 **RESINA 5 lt.**
confezione da litri 5

RESIN 5 l
5 litre bag

ERSATZHARZ 5 l
5 Liter Packung



3010113 **RESINA 5 lt. SPECIAL**
resina speciale con particelle d'argento
ideale contro la proliferazione batterica

RESIN 5 l - SPECIAL
special resin with silver particles added
it prevents the proliferation of bacteria

ERSATZHARZ 5 l SPEZIAL
Spezialharz mit Silberteilchen
verhindert Bakterienbildung



3010115 **RESINA 1 lt. SPECIAL**
resina speciale con particelle d'argento
ideale contro la proliferazione batterica

RESIN 1 l - SPECIAL
special resin with silver particles added
it prevents the proliferation of bacteria

ERSATZHARZ 1 l SPEZIAL
Spezialharz mit Silberteilchen
verhindert Bakterienbildung



3010118 **RESINA ALL'ARGENTO 25 lt**
cationiche forti, granulometria selezionata
additivate all'argento

ZANUSSI 0S0333

SILVER RESIN 25 l
strong cation exchange, selected particle size distribution
with silver particles added

SILBERHARZ 25 l
starke Kationen, ausgewählte Granulometrie
mit Silberzusatzstoff



Adattabile/Suitable for/Passend für

3394551 **KIT TEST ANALISI DUREZZA TOTALE**

TOTAL HARDNESS TEST KIT

TESTSATZ FÜR ANALYSE DER GESAMTHÄRTE



3394552 **KIT TEST ANALISI CLORO**

CHLORINE TEST KIT

TESTSATZ FÜR CHROM-ANALYSE



Adattabile/Suitable for/Passend für

ADDOLCITORI MANUALI DVA
DVA WATER SOFTENERS • DVA WASSERENTHÄRTER

3010001 **ADDOLCITORE MANUALE 8 lt. ø 3/8”**
capacità bombola INOX litri 8
attacco allacciamento 3/8”
dimensioni: altezza 40 cm. ø 18,5 cm.
resina contenuta litri 5,8
sale per rigenerazione kg.1
per lavatazze,piccoli distributori automatici
per macchine caffè a 2 gruppi

MANUAL WATER SOFTENER 8 l ø 3/8”
stainless steel cylinder capacity 8 l
connection 3/8”
dimensions: height 40 cm diameter 18.5 cm
resin contained 5.8 litres
salt per regeneration 1 kg
for cupwashers, small water dispensers,
espresso machines (2 groups)

WASSERENTHÄRTER MANUELL 8 l ø 3/8”
Inox Flasche Kapazität 8 l
Anschluss 3/8”
Größe: Höhe 40 cm ø 18,5 cm
Harzmenge 5,8 l
Salzverbrauch pro Regenerierung 1 Kg
für Tassenspüler, kleine Getränkeautomaten
für zweigruppige Espressomaschine

CB	14100040
SAN MARCO	202033



3010060 **ADDOLCITORE MANUALE 8 lt. ø 3/4”**
capacità bombola inox litri 8
attacchi allacciamento da 3/4”
dimensioni: altezza 40 cm. ø 18,5 cm.
resina contenuta litri 5,8
sale per rigenerazione kg.1
per lavatazze, piccoli distributori automatici
per macchine caffè a 2 gruppi

MANUAL WATER SOFTENER 8 l ø 3/4”
stainless steel cylinder capacity 8 l
connections 3/4”
dimensions: height 40 cm diameter 18.5 cm
resin contained 5.8 litres
salt per regeneration 1 kg
for cupwashers, small water dispensers
espresso machines (2 groups)

WASSERENTHÄRTER MANUELL 8 l ø 3/4”
Inox Flasche Kapazität 8 l
Anschlüsse 3/4”
Größe: Höhe 40 cm ø 18,5 cm
Harzmenge 5,8 l
Salzverbrauch pro Regenerierung 1 kg
für Tassenspüler, kleine Getränkeautomaten
für zweigruppige Espressomaschinen



Adattabile/Suitable for/Passend für

3010002 **ADDOLCITORE MANUALE 12 lt. ø 3/8”**
capacità bombola INOX litri 12
attacco allacciamento 3/8”
dimensioni: altezza 50 cm. ø 18,5 cm.
resina contenuta litri 9
sale per rigenerazione kg.1,5
per lavastoviglie medie, medi distributori
automatici per macchine caffè a 3 gruppi

MANUAL WATER SOFTENER 12 l ø 3/8”
stainless steel cylinder capacity 12 l
connection 3/8”
dimensions: height 50 cm diameter 18.5 cm
resin contained 9 litres
salt per regeneration 1.5 kg
for middle sized washing machines and water
dispensers, espresso machines (3 groups)

WASSERENTHÄRTER MANUELL 12 l ø 3/8”
Inox Flasche Kapazität 12 l
Anschluss 3/8”
Größe: Höhe 50 cm ø 18,5 cm
Harzmenge 9 l
Salzverbrauch pro Regenerierung 1,5 Kg
für mittelgroße Geschirrspüler u. Getränkeautomate
für dreigruppige Espressomaschine

CB	14100041
SAN MARCO	202038



3010061 **ADDOLCITORE MANUALE 12 lt. ø 3/4”**
capacità bombola inox litri 12
attacchi allacciamento da 3/4”
dimensioni: altezza 50 cm. ø 18,5 cm.
resina contenuta litri 9
sale per rigenerazione kg.1,5
per lavastoviglie medie,medi distributori
automatici per macchine caffè a 3 gruppi

MANUAL WATER SOFTENER 12 l ø 3/4”
stainless steel cylinder capacity 12 l
connections 3/4”
dimensions: height 50 cm diameter 18.5 cm
resin contained 9 litres
salt per regeneration 1.5 kg
for middle sized dishwashers and water dispensers,
espresso machines (3 groups)

WASSERENTHÄRTER MANUELL 12 l ø 3/4”
Inox Flasche Kapazität 12 l
Anschlüsse 3/4”
Größe: Höhe 50 cm ø 18,5 cm
Harzmenge 9 l
Salzverbrauch pro Regenerierung 1,5 kg
für mittelgroße Tassenspüler und Geschirrspüler
Getränkeautomaten für 3-gruppige Espressomaschinen



Adattabile/Suitable for/Passend für

3010003 **ADDOLCITORE MANUALE 16 lt. ø 3/8”**
capacità bombola INOX litri 16
attacco allacciamento 3/8”
dimensioni: altezza 60 cm. ø 18,5 cm.
resina contenuta litri 12
sale per rigenerazione kg.2
per lavatazze e lavastoviglie,grandi distributori automatici per macchine caffè a 4 gruppi

MANUAL WATER SOFTENER 16 l ø 3/8”
stainless steel cylinder capacity 16 l
connection 3/8”
dimensions: height 60 cm diameter 18.5 cm
resin contained 12 litres
salt per regeneration 2 kg
for cupwashers, dishwashers, big water dispensers, espresso machines (4 groups)

WASSERENTHÄRTER MANUELL 16 l ø 3/8”
Inox Flasche Kapazität 16 l
Anschluss 3/8”
Größe: Höhe 60 cm ø 18,5 cm
Harzmenge 12 l
Salzverbrauch pro Regenerierung 2 Kg
für Tassenspüler und Geschirrspüler, für große Get
für viergruppige Espressomaschine

CB	14100042
ELFRAMO	12145005



3010062 **ADDOLCITORE MANUALE 16 lt. ø 3/4”**
capacità bombola inox litri 16
attacchi allacciamento da 3/4”
dimensioni: altezza 60 cm. ø 18,5 cm.
resina contenuta litri 12
sale per rigenerazione kg.2
per lavatazze e lavastoviglie,grandi distributori automatici per macchine caffè a 4 gruppi

MANUAL WATER SOFTENER 16 l ø 3/4”
stainless steel cylinder capacity 16 l
connections 3/4”
dimensions: height 60 cm diameter 18.5 cm
resin contained 12 litres
salt per regeneration 2 kg
for cupwashers and dishwashers, big water dispensers, espresso machines (4 groups)

WASSERENTHÄRTER MANUELL 16 l ø 3/4”
Inox Flasche Kapazität 16 l
Anschlüsse 3/4”
Größe: Höhe 60 cm ø 18,5 cm
Harzmenge 12 l
Salzverbrauch pro Regenerierung 2 kg
für große Tassen- und Geschirrspüler, Getränkeaut.
für viergruppige Espressomaschinen



Adattabile/Suitable for/Passend für

3010004 **ADDOLCITORE MANUALE 20 lt. ø 3/8”**
capacità bombola inox litri 20
attacco allacciamento 3/8”
dimensioni: altezza 90 cm. ø 18,5 cm.
resina contenuta litri 15
sale per rigenerazione kg.3

MANUAL WATER SOFTENER 20 l ø 3/8”
stainless steel cylinder capacity 20 l
connection 3/8”
dimensions: height 90 cm diameter 18.5 cm
resin contained 15 litres
salt per regeneration 3 kg

WASSERENTHÄRTER MANUELL 20 l ø 3/8”
Inox Flasche Kapazität 20 l
Anschluss 3/8”
Größe: Höhe 90 cm ø 18,5 cm
Harzmenge 15 l
Salzverbrauch pro Regenerierung 3 Kg

CB 14100043



3010063 **ADDOLCITORE MANUALE 20 lt. ø 3/4”**
capacità bombola inox litri 20
attacchi allacciamento da 3/4”
dimensioni: altezza 90 cm. ø 18,5 cm.
resina contenuta litri 15
sale per rigenerazione kg.3

MANUAL WATER SOFTENER 20 l ø 3/4”
stainless steel cylinder capacity 20 l
connections 3/4”
dimensions: height 90 cm diameter 18.5 cm
resin contained 15 litres
salt per regeneration 3 kg

WASSERENTHÄRTER MANUELL 20 l ø 3/4”
Inox Stahl Flasche Kapazität 20 l
Anschlüsse 3/4”
Größe: 90 cm ø 18,5 cm
Harzmenge 15 l
Salzverbrauch pro Regenerierung 3 kg



Adattabile/Suitable for/Passend für

3010005 **ADDOLCITORE MANUALE 8 lt. CON BY-PASS**
capacità bombola inox litri 8 — CB — 14100044
attacco allacciamento 3/8", dim.: altezza 40 cm. ø 18,5 cm.
resina contenuta litri 5,8 , sale per rigenerazione kg.1
per lavatazze,piccoli distributori automatici
per macchine caffè a 2 gruppi

MANUAL WATER SOFTENER 8 l WITH BYPASS
stainless steel cylinder capacity 8 l
connection 3/8" , dim.: height 40 cm diameter 18.5 cm
resin contained 5.8 litres, salt per regeneration 1 kg
for cupwashers, small water dispensers,
espresso machines (2 groups)

WASSERENTHÄRTER MANUELL 8 l MIT BYPASS
Inox Flasche Kapazität 8 l
Anschluss: 3/8", Größe: Höhe 40 cm. ø 18,5 cm
Harzmenge 5,8 l, Salzverbrauch pro Regenerierung 1 Kg
für Tassenspüler, kleine Getränkeautomaten
für zweigruppige Espressomaschine



3010006 **ADDOLCITORE MANUALE 12 lt. CON BY-PASS**
capacità bombola inox litri 12 — CB — 14100045
attacco allacciamento 3/8", dim.i: altezza 50 cm. ø 18,5 cm.
resina contenuta litri 9 - sale per rigenerazione kg.1,5
per lavastoviglie medie,medi distributori
automatici per macchine caffè a 3 gruppi

MANUAL WATER SOFTENER 12 l WITH BYPASS
stainless steel cylinder capacity 12 l
connection 3/8", dim,: height 50 cm diameter 18.5 cm
resin contained 9 litres - salt per regeneration 1.5 kg
for middle sized washing machines and water
dispensers, espresso machines (3 groups)

WASSERENTHÄRTER MANUELL 12 l MIT BYPASS
Inox Flasche Kapazität 12 l
Anschluss: 3/8", Größe: Höhe 50 cm ø 18,5 cm
Harzmenge 9 l - Salzverbrauch pro Regenerierung 1,5 Kg
für mittelgroße Geschirrspüler u. Getränkeautomate
für dreigruppige Espressomaschine



3010007 **ADDOLCITORE MANUALE 16 lt. CON BY-PASS**
capacità bombola inox litri 16 — CB — 14100046
attacco allacciamento 3/8", dim.: altezza 60 cm. ø 18,5 cm.
resina contenuta litri 12, sale per rigenerazione kg.2
per lavatazze e lavastoviglie, grandi distributori
automatici per macchine caffè a 4 gruppi

MANUAL WATER SOFTENER 16 l WITH BYPASS
stainless steel cylinder capacity 16 l
connection 3/8", dimensions: height 60 cm diameter 18.5 cm
resin contained 12 litres, salt per regeneration 2 kg
for cupwashers, dishwashers, big water dispensers,
espresso machines (4 groups)

WASSERENTHÄRTER MANUELL 16 l MIT BYPASS
Inox Flasche Kapazität 16 l
Anschluss: 3/8", Größe: Höhe 60 cm ø 18,5 cm
Harzmenge 12 l, Salzverbrauch pro Regenerierung 2 Kg
für Tassen- und Geschirrspüler, große Getränke-
automate für viergruppige Espressomaschine



Adattabile/Suitable for/Passend für

3010008 **ADDOLCITORE MANUALE 20 lt. CON BY-PASS**
capacità bombola inox litri 20
attacco allacciamento 3/8", dim.: altezza 90 cm. ø 18,5 cm.
resina contenuta litri 15, sale per rigenerazione kg.3

MANUAL WATER SOFTENER 20 l WITH BYPASS
stainless steel cylinder capacity 20 l
connection 3/8", dim.: height 90 cm diameter 18.5 cm
resin contained 15 litres, salt per regeneration 3 kg

WASSERENTHÄRTER MANUELL 20 l MIT BYPASS
Inox Flasche Kapazität 20 l
Anschluss: 3/8", Größe: Höhe 90 cm ø 18,5 cm
Harzmenge 15 l, Salzverbrauch pro Regenerierung 3 Kg

CB 14100047



RICAMBI PER ADDOLCITORI MANUALI DVA
SPARES FOR DVA WATER SOFTENERS • ERSATZTEILE FÜR DVA WASSERENTHÄRTER

3010011 **RUBINETTO ø 3/8"**
per modelli DVA

WATER INLET TAP ø 3/8"
for DVA models

WASSERHAHN ø 3/8"
für Modelle DVA

CMA ASTORIA 28284
SAN MARCO 800012



3010012 **RUBINETTO ø 3/4"**
per modelli DVA

WATER INLET TAP ø 3/4"
for DVA models

WASSERHAHN ø 3/4"
für Modelle DVA



3010013 **RUBINETTO PORTAGOMMA**
per modelli DVA

WATER INLET TAP + HOSE END FITTING
for DVA models

WASSERHAHN MIT SCHLAUCHANSCHLUSS
für Modelle DVA



3010014 **RACCORDO ALLACCIAMENTO ø 3/8"F x 3/4"M**
per modelli DVA

PIPE FITTING ø 3/8" F x 3/4" M
for DVA models

REDUZ. ø 3/8" INNENG. x 3/4" AUSSENG.
für Modelle DVA



		Adattabile/Suitable for/Passend für		
3010015	**MANIGLIA RUBINETTO IN PLASTICA** per modelli DVA PLASTIC TAP HANDLE for DVA models HAHNGRIFF AUS KUNSTSTOFF für Modelle DVA	SAN MARCO	800044	
3010016	**GIGLEUR (UGELLO)** per modelli DVA JET for DVA models DÜSE für Modelle DVA	SAN MARCO	800041	
3010017	**TAPPO COMPLETO** per modelli DVA LID ASSEMBLY for DVA models DECKEL KOMPLETT für Modelle DVA	SAN MARCO	800015	
3010080	**TAPPO COMPLETO PER ADDOLCITORE** WATER SOFTENER COMPLETE CAP DECKEL FÜR ENTHÄRTER			
3010083	**GUARNIZIONE TAPPO PER ADDOLCITORE** GASKET FOR WATER SOFTENER PLUG STOPFDICHTUNG FÜR ENTHÄRTER			
3010018	**GUARNIZIONE TAPPO** per modelli DVA O-RING FOR LID for DVA models O-RING FÜR DECKEL für Modelle DVA	SAN MARCO	800061	
3010019	**MANOPOLA TAPPO** per modelli DVA LID HANDLE for DVA models HANDGRIFF FÜR DECKEL für Modelle DVA	SAN MARCO	800063	

		Adattabile/Suitable for/Passend für		
3010020	**STAFFA TAPPO** per modelli DVA LID BRACKET for DVA models BÜGEL FÜR DECKEL für Modelle DVA	SAN MARCO	800033	
3010021	**FILTRO ENTRATA** per modelli DVA INLET FILTER for DVA models FILTER EINGANG für Modelle DVA	SAN MARCO	800014	
3010022	**FILTRO USCITA** per modelli DVA OUTLET FILTER for DVA models FILTER AUSGANG für Modelle DVA	SAN MARCO	800013	
3010023	**BASAMENTO** per modelli DVA BASE for DVA models SOCKEL für Modelle DVA			
3010024	**VALVOLA BY PASS ø 3/8”** per modelli DVA BYPASS VALVE ø 3/8” for DVA models BYPASSVENTIL ø 3/8” für Modelle DVA			
3010115	**RESINA 1 lt. SPECIAL** resina speciale con particelle d’argento ideale contro la proliferazione batterica RESIN 1 l - SPECIAL special resin with silver particles added it prevents the proliferation of bacteria ERSATZHARZ 1 l SPEZIAL Spezialharz mit Silberteilchen verhindert Bakterienbildung			

Adattabile/Suitable for/Passend für

3010113 **RESINA 5 lt. SPECIAL**
resina speciale con particelle d'argento
ideale contro la proliferazione batterica

RESIN 5 l - SPECIAL
special resin with silver particles added
it prevents the proliferation of bacteria

ERSATZHARZ 5 l SPEZIAL
Spezialharz mit Silberteilchen
verhindert Bakterienbildung



3010118 **RESINA ALL'ARGENTO 25 lt**
cationiche forti, granulometria selezionata
additivate all'argento

ZANUSSI 0S0333

SILVER RESIN 25 l
strong cation exchange, selected particle size distribution
with silver particles added

SILBERHARZ 25 l
starke Kationen, ausgewählte Granulometrie
mit Silberzusatzstoff



3010112 **RESINA 5 lt.**
confezione da litri 5

RESIN 5 l
5 litre bag

ERSATZHARZ 5 l
5 Liter Packung



3394551 **KIT TEST ANALISI DUREZZA TOTALE**

TOTAL HARDNESS TEST KIT

TESTSATZ FÜR ANALYSE DER GESAMTHÄRTE



3394552 **KIT TEST ANALISI CLORO**

CHLORINE TEST KIT

TESTSATZ FÜR CHROM-ANALYSE



3010306 **KIT RACCORDI CON STAFFA**

SET OF CONNECTORS WITH BRACKET

ANSCHLUSSSATZ MIT BÜGEL



Adattabile/Suitable for/Passend für

3010301 **DECALCIFICANTE PINKO MINI**
dispositivo dosatore per sostanza decalcificante per uso alimentare
dimensioni ø 50xh60 mm. - attacchi portagomma

SCALE REMOVER PINKO MINI
dispenser for decalcifying agent suitable for food use
dimensions ø 50xh60 mm - hose-end connections

ENTKALKER PINKO MINI
Dosiergerät für Entkalker für Lebensmittel
Abmessung: ø 50xH60 mm - Anschlüsse für Schlauchadapter



3010302 **DECALCIFICANTE PINKO MAXI**
dispositivo dosatore per sostanza decalcificante per uso alimentare
dimensioni ø 50xh100 mm.
attacchi ø 1/4"

SCALE REMOVER PINKO MAXI
dispenser for decalcifying agent suitable for food use
dimensions ø 50xh100 mm
connections ø 1/4"

ENTKALKER PINKO MAXI
Dosiergerät für Entkalker für Lebensmittel
Abmessung: ø 50xH100 mm
Anschlüsse ø 1/4"



3010216 **DEPURATORE FILTRO LAMPADA UV QL2-4C/UV**
attacchi ø 3/8"
temperatura acqua max 38°C - pressione max 10 Bar
portata cartuccia LC 114 Lt/H - portata raggi UV 228 lt/h
autonomia 11300 lt. - lampada UV 240V 50Hz
per DISTRIBUTORI D'ACQUA

UV WATER PURIFIER QL2-4C/UV
connections ø 3/8
water temperature max 38°C - pressure max 10 bar
LC cartridge flow rate 114 l/h - UV rays flow rate 228 l/h
capacity 11300 l - UV lamp 240V 50Hz
for WATER DISPENSERS

WASSERREINIGER FILTER/UV-LAMPE QL2-4C/UV
Anschlüsse ø 3/8
Wassertemperatur max 38°C - Druck max 10 bar
Patronenleistung LC 114 l/St. - Leistung UV Strahlen 228 l/St.
Autonomie 11300 - IUV–Lampe 240V 50Hz
für WASSERAUTOMATEN



3600001 **FILTRO DEPURAZIONE 4C EVERPURE**
filtro per acqua fredda
trattiene impurità pari a 0,5 Mikron
elimina sostanze tipo cloro
portata 1,9 lt/min. - autonomia 5680 litri

WATER PURIFICATION FILTER 4C EVERPURE
filter for cold water
it holds back impurity particles up to 0.5 micron
it eliminates substances such as chlorine
flow rate 1.9 l/min - can purify up to 11300 litres

EVERPURE WASSERFILTER 4C
Filter für kaltes Wasser
er filtriert sämtliche Partikeln ab 0,5 Mikron
er entfernt einige Substanze wie z.B. das Chlor
Fördermenge 1,9 lt/h - Autonomie 11300 Lt.



		Adattabile/Suitable for/Passend für	

1160101 **FILTRO ACQUA - MINI ø 3/8" H=133 mm**

WATER FILTER - MINI ø 3/8" H=133 mm

WASSERFILTER - MINI ø 3/8" H=133 mm



1160102 **FILTRO ACQUA - MICRO ø 3/8" H=87 mm**
pressione massima 8 bar.

WATER FILTER - MICRO ø 3/8" H=87 mm
8 bar maximum pressure

WASSERFILTER - MIKROSCHALTER ø 3/8" H=87
Druck max. 8 bar



1160106 **CARTUCCIA DI RICAMBIO ACQUA - MINI**

REPLACEMENT CARTRIDGE - MINI

WASSER-ERSATZPATRONE - MINI



1160107 **CARTUCCIA DI RICAMBIO ACQUA - MICRO**

REPLACEMENT CARTRIDGE - MICRO

ERSATZPATRONE WASSER - MIKROSCHALTER



1160001 **FILTRO PASSANTE IN ASPIRAZIONE**
entrata e uscita ø 6 mm. - rete da 500 micron — SAECO — 144650300

INLET PASS-THROUGH FILTER
inlet and outlet ø 6 mm. - 500 micron net

PASSFILTER EINLASSHUB
Eingang und Ausgang ø 6 mm - 500 Micron Netz



1160002 **FILTRO PASSANTE IN ASPIRAZIONE**
entrata e uscita ø 8 mm. - rete da 500 micron — SAECO

INLET PASS-THROUGH FILTER
inlet and outlet ø 6 mm. - 500 micron net

PASSFILTER EINLASSHUB
Eingang und Ausgang ø 8 mm - 500 Micron Netz



1160003 **FILTRO PESCANTE**
pescante ø 8 mm. -rete filtrante da 260 micron — SAECO

WATER-DRAWING FILTER
water-drawing tube ø 8 mm. - 260 micron net

TAUCHFILTER
Tauchfilter ø 8 mm - 260 Micron Filternetz



Adattabile/Suitable for/Passend für

1160005 **FILTRO SFUSO**
comprende campana, feltro, filtro superiore e tappo

FILTER
it includes bell. felt. upper filter and cap plug

FILTER
mit Glocke, Filz, obere Filter und Verschluss

3010303 **DECALCIFICATORE ACQUA CON FILTRO SPUGNA**

WATER SCALE REMOVER WITH SPONGE FILTER

WASSERENTKALKER MIT SCHWAMMFILTER

GAGGIA	LF-3010304
SAECO	LF-3010304



3019002 **FILTRO ANTICALCARE BIOCERAMICO**
con portagomma, per MACCHINE CAFFÉ con vaschetta

BIOCERAMIC DESCALING FILTER
with hose-end fitting, for COFFEE MACHINE with drain tub

ENTKALKUNGSFILTER AUS BIOKERAMIK
mit Schlauchadapter, für KAFFEEMASCHINE mit Schale



3019001 **FILTRO ANTICALCARE BIOCERAMICO ø 3/4”**

BIOCERAMIC DESCALING FILTER ø 3/4”

ENTKALKUNGSFILTER ø 3/4 AUS BIOKERAMIK



3019003 **FILTRO ANTICALCARE BIOCERAMICO ø 3/4”**
ecologico, antibatterico, anticalcareo
riduce il consumo di detersivi del 70/80%,
per acqua fino a 75°C

BIOCERAMIC DESCALING FILTER ø 3/4”
envirnomental-friendly, antibacterial, scalant
cuts the detergent consumption by 70/80%
for water up to 75°C

ENTKALKUNGSFILTER ø 3/4” AUS BIOKERAMIK
ökologischer, antibakterieller, Entkalkungsmittel
reduziert den Waschmittelverbrauch von 70/80%
für Wasser bis mit 75°C



Adattabile/Suitable for/Passend für

3019004 **FILTRO ANTICALCARE BIOCERAMICO ø 3/4”**
ecologico, antibatterico, anticalcareo

BIOCERAMIC DESCALING FILTER ø 3/4”
envirnomental-friendly, antibacterial, scalant

ENTKALKUNGSFILTER ø 3/4” AUS BIOKERAMIK
ökologischer, antibakterieller, Entkalkungsmittel



3019005 **FILTRO ANTICALCARE BIOCERAMICO ø 3/8”**
ecologico, antibatterico, anticalcareo

BIOCERAMIC DESCALING FILTER ø 3/8”
envirnomental-friendly, antibacterial, scalant

ENTKALKUNGSFILTER ø 3/8” AUS BIOKERAMIK
ökologischer, antibakterieller, Entkalkungsmittel



3011010 **ANTICALCARE MAGNETICO ø 3/4”MF**
dimensioni ø 35x83 mm.

MAGNETIC DESCALING SYSTEM ø 3/4” MF
dimensions ø 35x83 mm

MAGNETISCHES ENTKALKUNGSGERÄT ø 3/4”IA
Größe: ø 35x83 mm



3011011 **ANTICALCARE MAGNETICO ø 3/4”MF**
dimensioni ø 38x93 mm.

MAGNETIC DESCALING SYSTEM ø 3/4” M.F.
dimensions ø 38x93 mm

MAGNETISCH.ENTKALKUNGSGERÄT ø 3/4”IN/AUß
Größe: ø 38x93 mm



3011012 **ANTICALCARE MAGNETICO ø 1/2”MM**
dimensioni ø 50x129 mm.

MAGNETIC DESCALING SYSTEM ø 1/2” M.M.
dimensions ø 50x129 mm

MAGNETENTKALKUNGSGERÄT ø 1/2” 2XAUßEN
Größe: ø 50x129 mm



3011013 **ANTICALCARE MAGNETICO ø 3/4”MM**
dimensioni ø 65x137 mm.

MAGNETIC DESCALING SYSTEM ø 3/4” M.M.
dimensions ø 65x137 mm

MAGNETENTKALKUNGSGERÄT ø 3/4” 2XAUßEN
Größe: ø 65x137 mm



Adattabile/Suitable for/Passend für

1090501 **DOSATORE CAFFÉ STANDARD**
attacchi a parete

STANDARD COFFEE DOSER
wall connections

DOSIERGERÄT KAFFEE STANDARD
Maueranschlüsse



1090502 **DOSATORE CAFFÉ CON BASE**

COFFEE DOSER WITH BASE

KAFFEE-DOSIERGERÄT MIT BASIS



1252011 **MACINADOSATORE AUTOMATICO FULL METAL**
445W 230V 50Hz
colore nero
capacità caffè 1 kg.

CUNILL M1801

AUTOM. COFFEE GRINDER/DOSER FULL METAL
445W 230V 50Hz
silver colour
coffee capacity 1 kg

AUTOMATISCHES DOSIERMAHLWERK FULL METAL
445W 230V 50Hz
Farbe: Silber
Kaffeekapazität: 1 kg



1252012 **MACINADOSATORE AUTOMATICO FULL METAL USA**
445W 110V 60Hz
colore nero
omologato USA - capacità caffè 1 kg.

CUNILL M1801USA

AUTOM. COFFEE GRINDER/DOSER FULL METAL
445W 110V 60Hz
black colour
USA approved - coffee capacity 1 kg

AUTOMATISCHES DOSIERMAHLWERK FULL METAL
445W 110V 60Hz
Farbe: Schwarz
USA-homologiert - Kapazität: 1 kg Kaffee



Adattabile/Suitable for/Passend für

1252013 **MACINADOSATORE NOBEL**
445W 230V 50Hz
colore nero
capacità caffè 1 kg.

COFFEE GRINDER/DOSER NOBEL
445W 230V 50Hz
black colour
coffee capacity 1 kg

DOSIERMAHLWERK NOBEL
445W 230V 50Hz
Farbe: Schwarz
Kaffeekapazität: 1 kg

CUNILL MS2201



1252014 **MACINADOSATORE NOBEL USA**
445W 110V 60Hz
colore nero
omologato USA
capacità caffè 1 kg.

COFFEE GRINDER/DOSER NOBEL
445W 110V 60Hz
black colour
USA approved
coffee capacity 1 kg

DOSIERMAHLWERK NOBEL
445W 110V 60Hz
Farbe: Schwarz
USA-homologiert
Kapazität: 1 kg Kaffee

CUNILL MS2201USA



1252015 **MACINADOSATORE EL CAFE TRANQUILO**
285W 230V 50Hz
colore nero
capacità caffè 1/2 kg.

COFFEE GRINDER/DOSER EL CAFE TRANQUILO
285W 230V 50Hz
black colour
coffee capacity 1/2 kg

DOSIERMAHLWERK EL CAFE TRANQUILO
285W 230V 50Hz
Farbe: Schwarz metallisiert
Kaffeekapazität: 1/2 kg

CUNILL M1101



Adattabile/Suitable for/Passend für

1252016 **MACINADOSATORE EL CAFE TRANQUILO USA**
285W 110V 60Hz
colore nero - omologato USA
capacità caffè 1/2 kg.

COFFEE GRINDER/DOSER EL CAFE TRANQUILO
285W 110V 60Hz
silver colour . USA approved
coffee capacity 1/2 kg

DOSIERMAHLWERK EL CAFE TRANQUILO
285W 110V 60Hz
Farbe: Silber - USA-homologiert
Kapazität: 1/2 kg Kaffee

CUNILL M1101USA



1252017 **MACINADOSATORE BIMOTOR**
445W 230V 50Hz
colore nero

COFFEE GRINDER/DOSER BIMOTOR
445W 230V 50Hz
black colour

DOSIERMAHLWERK BIMOTOR
445W 230V 50Hz
Farbe: Schwarz

CUNILL MS2301



1252018 **MACINADOSATORE BIMOTOR USA**
445W 110V 60Hz
colore nero

COFFEE GRINDER/DOSER BIMOTOR
445W 110V 60Hz
black colour

DOSIERMAHLWERK BIMOTOR
445W 110V 60Hz
Farbe: Schwarz

CUNILL MS2301USA



Adattabile/Suitable for/Passend für

1252906 **MACINADOSATORE MANUALE SUPER JOLLY**
monofase 350W 220/240V 50/60Hz
dimensioni 195x263x600 mm.
macine ø 64 mm.
capacità caffè in grani 1,2 kg.

MANUAL COFFEE GRINDER/DOSER SUPER JOLLY
monophase 350W 220/240V 50/60Hz
dimensions 195x263x600 mm
grinding burrs ø 64 mm
coffee beans capacity 1.2 kg

DOSIERMAHLWERK SUPER JOLLY - MANUELL
einphasig 350W 220/240V 50/60Hz
Abmessung: 195x263x600 mm
Mahlscheibe ø 64 mm
Kapazität: 1,2 kg Kaffeebohnen

MAZZER FSJMO1E00



1252907 **MACINADOSATORE AUTOMATICO SUPER JOLLY**
monofase 350W 220/240V 50/60Hz
dimensioni 195x263x600 mm.
macine ø 64 mm.
capacità caffè in grani 1,2 kg.

AUTOM. COFFEE GRINDER/DOSER SUPER JOLLY
monophase 350W 220/240V 50/60Hz
dimensions 195x263x600 mm
grinding burrs ø 64 mm
coffee beans capacity 1.2 kg

DOSIERMAHLWERK SUPER JOLLY - AUTOMATISCH
einphasig 350W 220/240V 50/60Hz
Abmessung: 195x263x600 mm
Mahlscheibe ø 64 mm
kapazität: 1,2 kg Kaffeebohnen

MAZZER FSJAC1E00



1252908 **MACINADOSATORE MANUALE MAJOR**
monofase 650W 220/240V 50/60Hz
dimensioni 202x312x620 mm.
macine ø 83 mm.
capacità caffè in grani 1,2 kg.

MANUAL COFFEE GRINDER/DOSER MAJOR
monophase 650W 220/240V 50/60Hz
dimensions 202x312x620 mm
grinding burrs ø 83 mm
coffee beans capacity 1.2 kg

DOSIERMAHLWERK MAJOR - MANUELL
einphasig 650W 220/240V 50/60Hz
Abmessung: 202x312x620 mm
Mahlscheibe ø 83 mm
Kapazität: 1,2 kg Kaffeebohnen

MAZZER FMJMC1E00



Adattabile/Suitable for/Passend für

1252909 **MACINADOSATORE AUTOMATICO MAJOR**
monofase 650W 220/240V 50/60Hz
dimensioni 202x312x620 mm.
macine ø 83 mm. - capacità caffè in grani 1,2 kg.

AUTOM. COFFEE GRINDER/DOSER MAJOR
monophase 650W 220/240V 50/60Hz
dimensions 202x312x620 mm
grinding burrs ø 83 mm - coffee beans capacity 1.2 kg

DOSIERMAHLWERK MAJOR - AUTOMATISCH
einphasig 650W 220/240V 50/60Hz
Abmessung: 202x312x620 mm
Mahlscheibe ø 83 mm - Kapazität: 1,2 kg Kaffeebohnen

MAZZER FMJAC1E00



1252910 **MACINADOSATORE MANUALE MINI**
monofase 250W 220/240V 50/60Hz
dimensioni 158x188x460 mm.
macine ø 58 mm. - capacità caffè in grani 0,6 kg.

MANUAL COFFEE GRINDER/DOSER MINI
monophase 250W 220/240V 50/60Hz
dimensions 158x188x460 mm
grinding burrs ø 58 mm - coffee beans capacity 0.6 kg

DOSIERMAHLWERK MINI - MANUELL
einphasig 250W 220/240V 50/60Hz
Abmessung: 158x188x460 mm
Mahlscheibe ø 58 mm - Kapazität: 0,6 kg Kaffeebohnen

MAZZER FMIM01E00



1252911 **MACINADOSATORE AUTOMATICO MINI**
monofase 250W 220/240V 50/60Hz
dimensioni 158x188x460 mm.
macine ø 58 mm. - capacità caffè in grani 0,6 kg.

AUTOM. COFFEE GRINDER/DOSER MINI
monophase 250W 220/240V 50/60Hz
dimensions 158x188x460 mm
grinding burrs ø 58 mm - coffee beans capacity 0.6 kg

DOSIERMAHLWERK MINI - AUTOMATISCH
einphasig 250W 220/240V 50/60Hz
Abmessung: 158x188x460 mm
Mahlscheibe ø 58 mm - Kapazität: 0,6 kg Kaffeebohnen

MAZZER FMIAC1E00



1252912 **DOSATORE TOP**
dimensioni 150x215x340 mm.
capacità caffè in grani 300 gr.
con contacolpi

DOSER TOP
dimensions 150x215x340 mm
coffee beans capacity 300 g
with counter

DOSIERGERÄT TOP
Abmessung: 150x215x340 mm
Kapazität: 300 g Kaffeebohnen
mit Hubzähler

MAZZER FTO0C0000



Adattabile/Suitable for/Passend für

1094901 **SPOLVERATORE DI CACAO MANUALE**

MANUAL COCOA DUSTER

MANUELLER KAKAOSTREUER



1094903 **SPOLVERATORE DI CACAO AUTOMATICO**

AUTOMATIC COCOA DUSTER

AUTOMATISCHER KAKAOSTREUER



1094954 **ADATTATORE PER FRIGORIFERO 220/240V-12V**

ADAPTER FOR REFRIGERATOR 220/240V-12V

ADAPTER FÜR KÜHLSCHRANK 220/240V-12V



1252101 **VASSOIO RECUPERO CAFFE'**

COFFEE COLLECTION TRAY

AUFFANGSCHALE FÜR KAFFEEPULVER



Adattabile/Suitable for/Passend für

1017001 **BILANCINA DIGITALE TANITA 120 GRAMMI**
divisione: 0,1-0,2 grammi
precisione: ± 1 divisione
dimensioni: 156 x 76 x 16 mm.

TANITA DIGITAL SCALE 120 gr
increment: 0,1-0,2 grams
precision: ± 1 increment
dimensions: 156 x 76 x 16 mm.

KLEINE DIGITALWAAGE "TANITA" 120 g
Teilung: 0,1 - 0,2 g
Genauigkeit: ± 1 Teilung
Grösse: 156 x 76 x 16 mm



1017002 **BILANCINA DIGITALE MINI 150 GRAMMI**
divisione: 0,1-0,2 grammi
precisione: ± 1 divisione
dimensioni: 127 x 78 x 18 mm.

MINI DIGITAL SCALE 150 GRAMS
increment: 0,1-0,2 gramms
precision: ± 1 increment
dimensions: 127 x 78 x 18 mm

KLEINE DIGITALWAAGE MINI 150 g
Teilung: 0,1 - 0,2 g
Genauigkeit: ± 1 Teilung
Grösse: 127 x 78 x 18 mm



1017003 **BILANCIA ELETTRONICA DIGITALE 120 g**
dimensioni 110x90x22 mm.

ELECTRONIC DIGITAL SCALE 120 g
dimensions 110x90x22 mm.

ELEKTRONISCHE DIGITALWAAGE 120 g.
Maßen: 110x90x22 mm.



Adattabile/Suitable for/Passend für

1079001 **CAPPUCCINATORE COMPLETO PICCOLO**
per MODELLO CAPPUCCINO/ROBOCAF/ROBOSTAR

BRASILIA 11113.4.00.09
SAECO 142520130

COMPLETE CAPPUCCINATORE PICCOLO
for MODEL CAPPUCCINO/ROBOCAF/ROBOSTAR

KLEINES CAPPUCCINATORE KOMPLETT
für MODELLO CAPPUCCINO/ROBOCAF/ROBOSTAR



1079002 **CAPPUCCINATORE NYLON**

CAPPUCCINATORE NYLON

CAPPUCCINATORE NYLON



1079003 **CAPPUCCINATORE BRASILIA**
per CENTURY/PORTOFINO/GRADISCA

BRASILIA 10075.4.00.09

CAPPUCCINATORE BRASILIA
for CENTURY/PORTOFINO/GRADISCA

CAPPUCCINATORE BRASILIA
für CENTURY/PORTOFINO/GRADISCA



1079005 **CAPPUCCINATORE**
attacco: ø 3/8”

CAPPUCCINATORE
connection: ø 3/8”

CAPPUCCINATORE
Anschluss: ø 3/8”



1079006 **CAPPUCCINATORE STANDARD**
attacco ø 3/8”

CAPPUCCINATORE STANDARD
connection ø 3/8”

CAPPUCCINATORE STANDARD
Anschluss: ø 3/8”



1079007 **CAPPUCCINATORE BUNN-O-MATIC**
attacco ø 3/8” girevole

CAPPUCCINATORE BUNN-O-MATIC
swivel connection ø 3/8”

CAPPUCCINATORE BUNN-O-MATIC
drehbarer Anschluss ø 3/8”



Adattabile/Suitable for/Passend für

1079011 **CAPPUCCINATORE STANDARD 3/8”**
con tubo girevole

STANDARD CAPPUCCINATORE 3/8”
with swivel pipe

CAPPUCCINATORE STANDARD 3/8”
mit drehbarem Rohr

CIMBALI



1079012 **CAPPUCCINATORE FAEMA**
attacco ø 3/8”

CAPPUCCINATORE FAEMA
connection ø 3/8”

CAPPUCCINATORE FAEMA
Anschluss: ø 3/8”

FAEMA



1079013 **CAPPUCCINATORE FUTURMAT**
attacco ø 3/8”

CAPPUCCINATORE FUTURMAT
connection ø 3/8”

CAPPUCCINATORE FUTURMAT
Anschluss: ø 3/8”

FUTURMAT/ARIETE



1079014 **CAPPUCCINATORE ARIETE**
attacco ø 3/8”

CAPPUCCINATORE ARIETE
connection ø 3/8”

CAPPUCCINATORE ARIETE
Anschluss: ø 3/8”

FUTURMAT/ARIETE



1079016 **CAPPUCCINATORE SAN MARCO**
attacco ø 3/8” girevole

CAPPUCCINATORE SAN MARCO
swivel connection ø 3/8”

CAPPUCCINATORE SAN MARCO
drehbarer Anschluss ø 3/8”

SAN MARCO



Cappuccinatori
Cappuccino makers • Cappuccinatore (Milchaufschaümer)

Adattabile/Suitable for/Passend für

1079021 **CAPPUCCINATORE LA SPAZIALE**
attacco ø 3/8”

CAPPUCCINATORE LA SPAZIALE
connection ø 3/8”

CAPPUCCINATORE LA SPAZIALE
Anschluss: ø 3/8”

LA SPAZIALE



1079026 **CAPPUCCINATORE INOX ø 1/8”**

CAPPUCCINATORE S/STEEL ø 1/8”

CAPPUCCINATORE INOX ø 1/8”



1079027 **CAPPUCCINATORE ORIZZONTALE ø 1/8”**

HORIZONTAL CAPPUCCINATORE ø 1/8”

CAPPUCCINATORE HORIZONTAL ø 1/8”



1079030 **KIT CAPPUCCINATORE**

KIT FOR CAPPUCCINATORE

KIT FÜR CAPPUCCINATORE

CMA ASTORIA 83300012R



1079036 **CAPPUCCINATORE TIPO NUOVO**

NEW TYPE CAPPUCCINATORE

CAPPUCCINATORE NEUES MODELL

AZKOYEN



1079037 **CAPPUCCINATORE TIPO VECCHIO**

CAPPUCCINATORE OLD MODEL

CAPPUCCINATORE ALTES MODELL

AZKOYEN



Adattabile/Suitable for/Passend für

1080913 **CASSETTO INOX FONDI CAFFÉ COMPLETO**
dimensioni 17x16xh12

ST. STEEL COMPLETE COFFEE WASTE DRAWER
dimensions 17x16xh12

KAFFEESATZSCHUBLADE AUS INOX KOMPLETT
Abmessung: 17x16xh12



1080914 **VASCHETTA INOX FONDI CAFFÉ**

STAINLESS STEEL COFFEE WASTE TRAY

KAFFEESATZSCHALE AUS INOX



3080001 **TRAMOGGIA FONDI/CAFFÉ**
dimensioni 345x240x270 mm.
dima di foratura 345x278 mm.

PRIOLINOX 3075

KNOCK BOX DRAWER ASSY.
dimensions 345x240x270 mm
mounting hole 345x278 mm

KAFFEESATZBEHÄLTER
Grösse 345x240x270 mm
Bohrungsschablone 345x278 mm



3080002 **CASSETTO FONDI/CAFFÉ**
dimensioni 347x405x132 mm.
dima di foratura 350x130 mm.

PRIOLINOX 3074

KNOCK BOX DRAWER
dimensions 347x405x132 mm
mounting hole 350x130 mm

KAFFESATZSCHUBLADE
Grösse 347x405x132 mm
Bohrungsschablone 350x130 mm



3080011 **TRAMOGGIA FORATA 3000**
dima di foratura 345x278 mm.

PRIOLINOX 3075/2

KNOCK BOX DRAWER ASSY. WITH HOLES 3000
mounting hole 345x278 mm

KAFFEESATZBEHÄLTER MIT LÖCHER 3000
Bohrungsschablone 345x278 mm



3080003 **BASTONE BATTIFILTRO 320 mm.**

PRIOLINOX SBATTIF4

ROD FOR FILTER CLEANING 320 mm

STANGE FÜR FILTER 320 mm



Adattabile/Suitable for/Passend für

1054501 **DOSATORE ET30**
230V 50/60Hz
gestisce 1 e 2 gruppi caffè
controllo di 4 dosi caffè per gruppo
dimensioni 42x66 h=75mm.

DOSING DEVICE ET30
230V 50/60Hz
it controls 1-2 coffee groups
it controls 4 coffee dosages per group
dimensions 42x66 h=75mm

DOSIERGERÄT ET30
230V 50/60Hz
Es steuert 1 und 2 Kaffee-gruppen
Kontrolle von vier Kaffeeportionen pro Gruppe
Grösse 42x66 h=75mm



1054502 **DOSATORE ET30 + THE**
230V 50/60Hz
gestisce 1 e 2 gruppi caffè
controllo di 4 dosi caffè per gruppo
controllo dosatura te'-acqua calda
esecuzione contemporanea di te' e caffè
dimensioni 42x66 h=75mm.

DOSING DEVICE ET30 + TEA
230V 50/60Hz
it controls 1-2 coffee groups
it controls 4 coffee dosages per group
tea-hot water dosage control
simultaneous preparation of tea and coffee
dimensions 42x66 h=75mm

DOSIERGERÄT ET30 + THE
230V 50/60Hz
Es steuert 1 und 2 Kaffee-gruppen
Kontrolle von vier Kaffeeportionen pro Gruppe
Dosierkontrolle Tee - Heisswasser
gleichzeitige Zubereitung von Tee und Kaffee
Grösse 42x66 h=75mm



1319581 **PULSANTIERA PER CENTRALINA 1 GRUPPO**
230V 50/60Hz

PUSH-BUTTON PANEL 1 GROUP
230V 50/60Hz

TASTATUR FÜR ELEKTRONIK-BOX 1 GRUPPE
230V 50/60Hz



1319582 **PULSANTIERA PER CENTRALINA 5 TASTI**
230V 50/60Hz

PUSH-BUTTON PANEL 5 BUTTONS
230V 50/60Hz

TASTATUR FÜR ELEKTRONIK-BOX 5 TASTEN
230V 50/60Hz



Adattabile/Suitable for/Passend für

1319583 **PULSANTIERA PER CENTRALINA 6 TASTI THE**
230V 50/60Hz

PUSH-BUTTON PANEL 6 BUTTONS + TEA
230V 50/60Hz

TASTATUR FÜR ELEKTRONIK-BOX 6 TASTEN THE
230V 50/60Hz



1341101 **KIT AUTOLIVELLO**
composto da:
regolatore livello, cavo connessione, sonda autolivello
elettrovalvola autolivello, rubinetto a sfera

WATER LEVEL CONTROL KIT
including:
level regulatr, connecting cable, level control probe
level control solenoid valve, ball tap

TEILESATZ FÜR AUTONIVEAU
bestehend aus:
Niveauregler, Anschlusskabel, Sonde für Autoniveau
Elektroventil für Autoniveau, Kugelhahn



1050501 **CAVO DI COLLEGAMENTO 600 mm**

TIE CABLE 600 mm

ANSCHLUSSKABEL 600 mm

INOXTREND MC-853



1050502 **CAVO DI COLLEGAMENTO 800 mm**

TIE CABLE 800 mm

ANSCHLUSSKABEL 800 mm

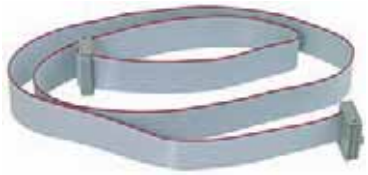

3351154 **ZOCCOLO OCTAL ES8**
10A 400V 8 poli

FOOT OCTAL ES8
10A 400V 8 poles

SOCKEL 8 POLIG ES8
10A 400V 8-polig

OEM EC027
PIZZA GROUP 5584050



3351158 **ZOCCOLO UNDECAL ES11**
10A 400V 11 poli

FOOT UNDECAL ES11
10A 400V 11 poles

SOCKEL 11 POLIG ES11
10A 400V 11-polig

FAGOR R743009000
ZANUSSI 049236



Adattabile/Suitable for/Passend für

3092035 **DISINCROSTANTE DS/2 5 kg**
in polvere per calcare nei boiler, caldaie, scambiatori di calore, serpentine, lavatrici e lavastoviglie

SCALE REMOVER DS/2 5 kg
powdered scale remover, it eliminates limescale deposits from boilers, heat exchangers, heating elements, washing machines and dishwashers.

KESSELSTEINLÖSEMITTEL DS/2 5 kg
Pulver für die Entfernung von Kalkstein in Kessel, Wärmetäuscher, Heizkörper, Waschmaschinen und Geschirrspüler.



3092086 **DISINCROSTANTE ASCOR SOLF 1 kg**
in polvere per lavastoviglie, lavabiancheria, macchine caffè

ASCOR SOLF SCALE REMOVER 1 kg
powdered detergent for dishwashers, washing machines, espresso machines.

KESSELSTEINLÖSEMITTEL "ASCOR SOLF" 1 kg
Pulver für Geschirrspüler, Waschmaschinen, Kaffemaschinen



3092087 **DISINCROSTANTE ACIDO ASCOR DC**
per pulizia macchine da caffè BABY

ACID SCALE REMOVER ASCOL DC
for espresso machines model BABY

KESSELSTEINLÖSEMITTEL ASCOR DC
für Reinigung von Kaffeemaschinen BABY



3092143 **DETERGENTE COFFEE CLEAN 900 g**
detergente per MACCHINE DA CAFFE'
idoneo per la pulizia di filtri e portafiltri
per macchie di unto e caffé di piattini e tazzine

COFFEE CLEAN DETERGENT 900 gr
detergent for COFFEE MACHINES
suitable for cleaning filters and filter holders,
for grease and coffee spots on cups and saucers.

REINIGER COFFEE CLEAN 900 g
Reiniger für KAFFEEMASCHINEN
für die Reinigung von Filtern und Siebträger für
Fett-und Kaffeeflecke auf Tassen und Untertassen



3092151 **DETERGENTE EXPRESS BUSTINA**
confezione: 15 bustine da 20 gr.
per pulizia gruppi caffé

EXPRESS DETERGENT - BAGS
15 bags 20 gr
for the cleaning of coffee groups

REINIGER EXPRESS BEUTELPACKUNG
Verpackung: 15 Beutelchen à 20 g
für die Reinigung von Kaffeegruppen



Adattabile/Suitable for/Passend für

3092152 **DETERGENTE EXPRESS PASTIGLIA**
confezione: barattolo 60 pastiglie da 2,5 gr.
per pulizia gruppi caffé

EXPRESS DETERGENT - TABLETS
60 tablets 25 gr jar
for the cleaning of coffee groups

REINIGER EXPRESS (TABLETTEN)
Verpackung: Dose mit 60 Tabletten à 2,5 g
für die Reinigung von Kaffeegruppen



3092153 **DETERGENTE EXPRESS CAPPUCCINATORE**
confezione: bottiglia da 1 lt.
per pulizia cappuccinatori

EXPRESS DETERGENT FOR CAPPUCCINATORE
1 l bottle
for the cleaning of cappuccinatore

REINIGER EXPRESS GERÄT FÜR CAPPUCCINO
Verpackung: 1 Liter Flasche
für die Reinigung von Geräten für Cappuccino



3092155 **DETERGENTE SPECIALE ASCOR SPILL**
confezione da 12 kg.
detergente alcalino che viene utilizzato per la pulizia e sanificazione periodiche dell'intero circuito di spillatura bevande, vino, birra

SPECIAL DETERGENT ASCOR SPILL
12 kg bag
alkaline detergent suitable for the cleaning and sanitizing of all parts of soft drinks, wine and beer tapping equipment.

SPEZIALREINIGER ASCOR SPILL
Packung à 12 kg
alkaliner Reiniger für die periodischen Reinigung und Sterilisierung von der inneren Anzapfungsvorrichtung für Getränke, Wein, Bier.



3092301 **CAFE CLEAN 10 PASTIGLIE**
elimina il grasso del caffè • confezione da 10 pastiglie

CAFE CLEAN DETERGENT 10 TABLETS
coffee grease remover • 10 tablet packet

CAFE CLEAN
beseitigt das Kaffeefett • Verpackung mit 10 Tabletten



3092302 **CAFE CLEAN 100 PASTIGLIE**
elimina il grasso del caffè • confezione da 100 pastiglie

CAFE CLEAN DETERGENT 100 TABLETS
coffee grease remover • 100 tablet packet

CAFE CLEAN 100 TABLETTEN
beseitigt das Kaffeefett • Verpackung mit 100 Tabletten



Adattabile/Suitable for/Passend für

3092303 **CALC CLEAN 25 gr.**
decalcificante rapido • in bustine da 25 gr.

CALC CLEAN 25 g
rapid decalcifier • 25 g bags

CALC CLEAN
schnell wirkendes Entkalkungsmittel • Beutelchen à 25 g



3092304 **CALC CLEAN 1 lt.**
decalcificante rapido • in bottiglie da 1 lt.

CALC CLEAN 1 l
rapid decalcifier • in 1 l bottle

CALC CLEAN
schnell wirkendes Entkalkungsmittel • 1 l Flasche



3092305 **CALC CLEAN 10 lt.**
decalcificante rapido
in tanica da 10 lt.

CALC CLEAN
rapid decalcifier
in 10 l tank

CALC CLEAN
schnell wirkendes Entkalkungsmittel
10 l Fass



1092308 **CAFE CLEAN**
confezione 150 gr.
per l'eliminazione del grasso del caffè (AROMA KILLER)

CAFE CLEAN
150 gr.
coffee grease remover (AROMA KILLER)

CAFE CLEAN
Verpackung 150 gr.
beseitigt das Kaffeefett (AROMA KILLER)



3092311 **MILK CLEAN**
lava cappuccinatore
elimina tutti i residui del latte

MILK CLEAN
for the cleaning of cappuccinatore
it eliminates all milk residuals

MILK CLEAN
für die Reinigung des Cappuccinatore
beseitigt alle Milchreste



Adattabile/Suitable for/Passend für

3092321 **ANTICALCARE SCALEKLEEN 50 gr**

SCALE PREVENTIVE SCALEKLEEN 50 g

ENTKALKUNGSMITTEL SCALEKLEEN 50 g



3092322 **ANTICALCARE SCALEKLEEN 200 gr**

SCALE PREVENTIVE SCALEKLEEN 200 g

ENTKALKUNGSMITTEL SCALEKLEEN 200 g



3092323 **ANTICALCARE SCALEKLEEN 1 kg**

SCALE PREVENTIVE SCALEKLEEN 1 kg

ENTKALKUNGSMITTEL SCALEKLEEN 1 kg



3092331 **CARTUCCIA SPECIALE PER SCALEKLEEN 1 kg**

SPECIAL CARTRIDGE FOR SCALEKLEEN 1 kg

SPEZIALPATRONE FÜR SCALEKLEEN 1 kg



1180501 **GRASSO SILICONE 100 ml IN TUBETTO**

SILICONE GREASE 100 ml TUBE

SILIKONFETT 100 ml



Adattabile/Suitable for/Passend für

1120006 **ELETTROVALVOLA 3 VIE CROMATA 230V 50Hz**

CHR-PLATED,3-WAYS SOLENOID VALVE 230V 5

3-WEGE MAGNETVENTIL VERCHROMT 230V 50Hz

BRASILIA	09519.2.00.08



1120330 **ELETTROVALVOLA LUCIFER 3 VIE**
E131 F4304 - tenuta in RUBINO
bobina 483510 - 9W 220/240V 50/60Hz

3-WAY SOLENOID VALVE LUCIFER
E131 F4304 - RUBY seal
coil 483510 - 9W, 220/240V, 50/60Hz

3-WEGE MAGNETVENTIL LUCIFER
E131 F4304 - Dichtung aus RUBIN
Spule 483510 - 9W, 220/240V, 50/60Hz

BRASILIA	01947.4.00.08
CIMBALI	533-795-610
CIMBALI	533-795-910
CIMBALI	533-795-600
CMA ASTORIA	18153
CMA ASTORIA	18151
EXPOBAR	
FAEMA	2445119275
FAEMA	533795910
FAEMA	2441119275
LA PAVONI	451276
LA PAVONI	451200
LA PAVONI	451209
LA SCALA	C-0304
LA SPAZIALE	
N. SIMONELLI	04100017
RANCILIO	34040008
RENEKA	9008257
VIBIEMME	
WEGA	



1120102 **ELETTROVALVOLA LUCIFER 3 VIE 115V**

3-WAY SOLENOID LUCIFER 115V

3-WEGE MAGNETVENTIL 115V LUCIFER

FIORENZATO C.S.	A1900007
LA PAVONI	451213
SAN MARCO	



1120331 **ELETTROVALVOLA LUCIFER 2 VIE**
E121 F31651A - tenuta in RUBINO
bobina 483510, 9W, 220/240V, 50/60Hz

2-WAY SOLENOID VALVE LUCIFER
E121 F31651A - RUBY seal
coil 483510, 9W, 220/240V, 50/60Hz

2-WEGE MAGNETVENTIL LUCIFER
E121 F31651A - Dichtung aus RUBIN
Spule 483510, 9W, 220/240V, 50/60Hz

FAEMA	2441134294
FIORENZATO C.S.	A1900036
RANCILIO	34040115



Adattabile/Suitable for/Passend für

1120460 **ELETTROVALVOLA LUCIFER 2 VIE ø 1/8”**
L121 C13 - Tenuta in EPDM
orifizio 2,5 mm.
bobina 483510 - 9W, 220/240V, 50/60Hz

2-WAY SOLENOID LUCIFER ø 1/8”
L121 C13 - EPDM seal
orifice 2,5 mm.
coil 483510 - 9W, 220/240V, 50/60 Hz

2-WEGE MAGNETVENTIL LUCIFER ø 1/8”
L121 C13 - Dichtung aus EPDM
Öffnung 2,5 mm
Spule 483510 - 9W, 220/240V, 50/60Hz

BEZZERA
BEZZERA
CIMBALI
FIORENZATO C.S. A1900002
RANCILIO 34040002
RENEKA 9003344



1120461 **ELETTROVALVOLA LUCIFER 2 VIE ø 1/8”**
121 C23 - Tenuta in RUBINO
bobina 483510 - 9W, 220/240V, 50/60Hz
temperatura 75°C

2-WAY SOLENOID LUCIFER ø 1/8”
121 C23 - RUBY seal
coil 483510 - 9W, 220/240V, 50/60Hz
temperature 75°C

2-WEGE MAGNETVENTIL LUCIFER ø 1/8”
121 C23 - Dichtung aus RUBIN
Spule 483510 - 9W, 220/240V, 50/60Hz
Betriebstemperatur 75°C

BEZZERA
CIMBALI 533-798-310
CIMBALI 533-798-300
EXPOBAR
FIORENZATO C.S.



1120466 **ELETTROVALVOLA LUCIFER 2 VIE ø 1/8” 110V**

2-WAY SOLENOID VALVE LUCIFER ø 1/8” 110V

2-WEGE MAGNETVENTIL ø 1/8” 110V LUCIFER

CIMBALI



1120332 **BOBINA LUCIFER 483510 9W**
220/240V 50/60HZ

COIL LUCIFER 483510 - 9W
220/240V - 50/60HZ

SPULE LUCIFER 483510 - 9W
220/240V - 50/60HZ

AURORA
BEZZERA 7630306
BRASILIA
CARIMALI
CIMBALI
CMA ASTORIA
CONTI
EXPOBAR
FAEMA 3301091760
FIORENZATO C.S.
LA PAVONI
LA SPAZIALE
MARCFI-ANCAS
N. SIMONELLI
RANCILIO
RENEKA
UNIC
VIBIEMME
WEGA



Adattabile/Suitable for/Passend für

1120333 **BOBINA LUCIFER 24V**

COIL 24V

SPULE 24V

CONTI
LA SPAZIALE



1120363 **BOBINA ELETTROVALVOLA LUCIFER 110V 60Hz**

LUCIFER SOLENOID COIL V110/60Hz

SPULE FÜR MAGNETVENTIL LUCIFER V110/60Hz

RENEKA



1120334 **PARTE MECCANICA LUCIFER**

MECHANICAL COMPONENT LUCIFER

MECHANISCHER TEIL LUCIFER

BEZZERA	7703001
BRASILIA	
CIMBALI	
CMA ASTORIA	
CONTI	
EXPOBAR	
FAEMA	
FIORENZATO C.S.	
LA PAVONI	
LA SPAZIALE	
MARCFI-ANCAS	
N. SIMONELLI	
RANCILIO	34040024
RENEKA	
VIBIEMME	
WEGA	



Adattabile/Suitable for/Passend für

1120351 **ELETTROVALVOLA PARKER 3 VIE**
PN 128 GR - Tenuta in RUBINO
attacco SVASATO
bobina ZB 09 - 9W 230V 50/60Hz
temperatura -30°C+140°C

3-WAY SOLENOID VALVE PARKER
PN 128 GR - RUBY seal
COUNTERSUNK connection
coil ZB 09 - 9W, 230V, 50/60Hz
temperature -30°C +140°C

3-WEGE MAGNETVENTIL PARKER
PN 128 GR - Dichtung aus RUBIN
ErweiterterAnschluss
Spule ZB 09 - 9W, 230V, 50/60Hz
Betriebstemperatur: -30°C +140°C

BRASILIA
GAGGIA



1120352 **ELETTROVALVOLA PARKER 2 VIE**
VE125CV2 - tenuta in RUBINO
bobina ZB 09 - 9W 230V 50/60Hz
temperatura -30°C +130°C

2-WAY SOLENOID VALVE PARKER
VE125CV2 - RUBY seal
coil ZB 09 - 9W 230V 50/60Hz
temperature -30°C +130°C

2-WEGE MAGNETVENTIL PARKER
VE125CV2 - Dichtung aus RUBIN
Spule ZB 09 - 9W 230V 50/60Hz
Betriebstemperatur -30°C +130°C

FAEMA
RANCILIO



1120335 **ELETTROVALVOLA PARKER 3 VIE**
VE 128 IR ø 1/8" - tenuta in RUBINO
attacco CONICO
bobina ZB 09 - 9W 230V 50/60Hz
temperatura -30°C +140°C

3-WAY SOLENOID VALVE PARKER
VE 128 IR ø 1/8" - RUBY seal
CONICAL connection
coil ZB 09 - 9W 230V 50/60Hz
temperature -30°C +140°C

3-WEGE MAGNETVENTIL PARKER
VE 128 IR ø 1/8"- Dichtung aus RUBIN
Kegelanschluss
Spule ZB 09 - 9W 230V 50/60Hz
Betriebstemperatur -30°C +140°C

AURORA
AZKOYEN
BEZZERA
BRASILIA 01947.4.00.08
CARIMALI
CIMBALI 533-795-600
CMA ASTORIA 18161996
CMA ASTORIA 18157
CONTI
EXPOBAR 60000112
FAEMA 2441119275
FIORENZATO C.S.
GAGGIA
LA PAVONI 451200
LA SCALA
LA SPAZIALE
MAIRALI
MARCFI-ANCAS BH-2150
N. SIMONELLI 04100017
RANCILIO
RENEKA
VIBIEMME
WEGA



Adattabile/Suitable for/Passend für

1120349 **ELETTROVALVOLA PARKER 3 VIE**
VE 128 IR - tenuta in RUBINO
attacco CONICO
bobina YB 09 - 9W 230V 50/60Hz
temperatura -30°C +140°C

3 WAYS PARKER SOLENOID VALVE
VE 128 IR - RUBY seal
CONICAL connection
coil YB 09 - 9W 230V 50/60Hz
temperature -30°C +140°C

MAGNETVENTIL PARKER 3-WEG
VE 128 IR - Dichtung aus RUBIN
KEGEL Anschluss
Band YB 09 - 9W 230V 50/60Hz
Temperatur -30°C +140°C

VIBIEMME ELETELE3VCAB



1120476 **ELETTROVALVOLA YB09**
bobina YB09 220/240V 50/60Hz

SOLENOID VALVE YB09
coil YB09 220/240V 50/60Hz

ELEKTROVENTIL YB09
Spule YB09 220/240V 50/60Hz

FUTURMAT/ARIETE	07976608
GAGGIA	
GAGGIA SPAGNA	07976608
ITALCREM	07976608
MAIRALI	07976608
VFA	
VISACREM	07976608



1120350 **ELETTROVALVOLA PARKER 3 VIE 24V**
VE146YV - tenuta in VITON
orifizio 3 mm
bobina ZB09 - 9W 24V 50/60Hz
temperatura -10°C+140°C

3-WAY 24 V SOLENOID VALVE PARKER
VE146YV - VITON seal
orifice 3 mm
coil ZB09 - 9W 24V 50/60Hz
temperature -10°C+140°C

3-WEGE MAGNETVENTIL PARKER 24V
VE146YV - Dichtung aus VITON
Öffnung 3 mm
Spule ZB09 - 9W 24V 50/60Hz
Betriebstemperatur -10°C+140°C



1120101 **ELETTROVALVOLA PARKER 3 VIE 115V 50/60Hz**
VE 128 IR ø 1/8" - tenuta in RUBINO
bobina ZB 09 - 9W 115V 50/60Hz

3-WAY SOLENOID PARKER 115/50-60
VE 128 IR - RUBY SEAL
coil ZB 09 - 9W 115V 50/60Hz

3-WEGE MAGNETVENTIL 115/50-60 PARKER
VE 128 IR - Dichtung aus RUBIN
Spule ZB 09 - 9W 115 50/60Hz

BRASILIA
LA SPAZIALE
RENEKA
SAN MARCO



Adattabile/Suitable for/Passend für

1120154 **ELETTROVALVOLA PARKER 2 VIE 110V**
125 CU2 ZB09
tenuta in rubino

2-WAY SOLENOID VALVE PARKER 110V
125 CU2 ZB09
ruby seal

2-WEGE MAGNETVENTIL 110V PARKER
125 CU2 ZB09
Dichtung aus Rubin

FAEMA
RANCILIO



1120354 **ELETTROVALVOLA PARKER 2 VIE ø 1/4”**
VE146YV - tenuta in VITON
orifizio 3 mm
bobina ZB09 - 9W 230V 50/60Hz
temperatura -10°C+140°C

2-WAY SOLENOID VALVE PARKER ø 1/4”
VE146YV - VITON seal
orifice 3 mm
coil ZB09 - 9W 230V 50/60Hz
temperature -10°C +140°C

2-WEGE MAGNETVENTIL PARKER ø 1/4”
VE146YV - Dichtung aus VITON
Öffnung 3 mm
Spule ZB09 - 9W 230V 50/60Hz
Betriebstemperatur: -10°C +140°C

AURORA
AZKOYEN
CONTI
FAEMA
FUTURMAT/ARIETE 0611/060113
ITALCREM 0611/060113
LA SPAZIALE
MAIRALI
MARZOCCO
N. SIMONELLI
SAN MARCO 108035C
UNIC
VISACREM 0611/060113



1120355 **ELETTROVALVOLA PARKER 2 VIE ø 1/8”**
VE140 2IR - tenuta in RUBINO
orifizio 3 mm
bobina ZB09 - 9W 230V 50/60Hz
temperatura -30°C +140°C

2-WAY SOLENOID VALVE PARKER ø 1/8”
VE140 2IR - RUBY seal
orifice 3 mm.
coil ZB09 - 9W 230V 50/60Hz
temperature -30°C +140°C

2-WEGE MAGNETVENTIL PARKER ø 1/8”
VE140 2IR - Dichtung aus RUBIN
Öffnung 3 mm
Spule ZB09 - 9W 230V 50/60Hz
Betriebstemperatur: -30°C +140°C

CIMBALI
CMA ASTORIA
FAEMA 2441132018
FUTURMAT/ARIETE 08368500
GAGGIA SPAGNA 08368500
ITALCREM 08368500
MAIRALI 08368500
N. SIMONELLI
VISACREM 08368500



1120321 **ELETTROVALVOLA PARKER 3 VIE**
VE 141 BV ø 1/8”
bobina ZB09 - 9W 230V 50/60Hz
per CAPPUCCINATORE

3-WAY SOLENOID VALVE PARKER
VE 141 BV ø 1/8”
coil ZB09 - 9W 230V 50/60HZ
for CAPPUCINATORE

3-WEGE MAGNETVENTIL PARKER
VE 141 BV ø 1/8”
Spüle ZB09 - 9W 230V 50/60Hz
für CAPPUCCINATORE

CIMBALI
FAEMA 2441132018
MARZOCCO
N. SIMONELLI



Adattabile/Suitable for/Passend für

1120326 **ELETTROVALVOLA PARKER VE 121.5GV ø 1/4”**
orifizio ø 3,5 mm
bobina ZB09 - 9W 230V 50/60Hz

PARKER SOLENOID VALVE VE 121.5GV ø 1/4”
orifice ø 3.5 mm
coil ZB09 - 9W 230V 50/60Hz

MAGNETVENTIL PARKER VE 121.5GV ø 1/4”
Öffnung ø 3,5 mm
Magnetspule ZB09 - 9W 230V 50/60Hz

AZKOYEN



1120700 **ELETTROVALVOLA PARKER 2 VIE ø 1/8”**
VE146HV - tenuta in VITON
orifizio 3 mm
bobina ZB09 - 9W 230V 50/60Hz
temperatura -10°C+140°C

2-WAY SOLENOID VALVE PARKER ø 1/8”
VE146HV - VITON seal
orifice 3 mm
coil ZB09 - 9W 230V 50/60Hz
temperature -10°C +140°C

2-WEGE MAGNETVENTIL PARKER ø 1/8”
VE146HV - Dichtung aus VITON
Öffnung ø 3 mm
Spule ZB09 - 9W 230V 50/60Hz
Betriebstemperatur: -10°C +140°C

CMA ASTORIA 18161
CMA ASTORIA 18162
EXPOBAR
FAEMA
GAGGIA
LA PAVONI
LA SPAZIALE
MARZOCCO



1120151 **ELETTROVALVOLA PARKER 2 VIE ø 1/8” 110V**
146 HV ZB09
tenuta in viton

2-WAY SOLENOID VALVE PARKER ø 1/8” 110V
146 HV ZB09
viton seal

2-WEGE MAGNETVENTIL ø 1/8” 110V PARKER
146 HV ZB09
Dichtung aus Viton

BEZZERA
LA PAVONI



1120155 **ELETTROVALVOLA PARKER 2 VIE ø 1/8” 110V**
140 2IR-C ZB09
tenuta in rubino

2-WAY SOLENOID VALVE PARKER ø 1/8” 110V
140 2IR-C ZB09
ruby seal

2-WEGE MAGNETVENTIL ø 1/8” 110V PARKER
140 2IR-C ZB09
Dichtung aus Rubin

FAEMA
LA PAVONI
LA SPAZIALE
MARZOCCO



1120152 **ELETTROVALVOLA PARKER 3 VIE 110V**
141 BV ZB09
tenuta in viton

3-WAY SOLENOID VALVE PARKER 110V
141 BV ZB09
viton seal

3-WEGE MAGNETVENTIL 110V PARKER
141 BV ZB09
Dichtung aus Viton

CIMBALI
FAEMA



Adattabile/Suitable for/Passend für

1120153 **ELETTROVALVOLA PARKER 2 VIE ø 1/4" 110V**
146 YJ ZB09
tenuta in viton

2-WAY SOLENOID VALVE PARKER ø 1/4" 110V
146 YJ ZB09
viton seal

2-WEGE MAGNETVENTIL ø 1/4" 110V PARKER
146 YJ ZB09
Dichtung aus Viton

FAEMA
GAGGIA
MARZOCCO



1120362 **BOBINA WB4.5 220/230V 50/60Hz**

COIL WB4.5 220/230-50/50

SPULE WB4.5 220/230-50/50

UGOLINI 22800-23740



1120336 **BOBINA PARKER ZB09 110V 50Hz 9W**

COIL PARKER ZB09 110V 50Hz

MAGNETSPULE ZB09 110V 50Hz PARKER

CONTI
ELMECO
GBG - ALI S.P.A. SL30210/110
RENEKA



1120339 **PARTE MECCANICA PARKER**
tenuta rubino

MECHANICAL COMPONENT PARKER
ruby seal

MECHANISCHER TEIL PARKER
Dichtung aus RUBIN

BEZZERA
BRASILIA
CIMBALI
CMA ASTORIA
CONTI
ELEKTRA 01615035
EXPOBAR
FAEMA
FIORENZATO C.S.
FUTURMAT/ARIETE
MAIRALI
MARCFI-ANCAS
N. SIMONELLI
RANCILIO
RENEKA
VFA
VIBIEMME
WEGA



Adattabile/Suitable for/Passend für

1120306 **ELETTROVALVOLA SIRAI 3 VIE**
L334C 18C - tenuta in RUBINO
orifizio 1,6 mm
bobina ZA30A 14W 230V 50Hz
temperatura -10°C +170°C

3-WAY SOLENOID VALVE SIRAI
L334C 18C - RUBY seal
orifice 1,6 mm.
coil ZA30A 14W 230V 50Hz
temperature -10°C +170°C

3-WEGE MAGNETVENTIL SIRAI
L334C 18C - Dichtung aus RUBIN
Öffnung 1,6 mm
Spule ZA30A 14W 230V 50Hz
Betriebstemperatur: -10°C +170°C

BEZZERA	7702210
RANCILIO	



1120308 **ELETTROVALVOLA SIRAI 2 VIE**
L120 V02 - tenuta in FPM ø 1/8”
orifizio ø 2,3 mm
bobina Z030A 9W 230V 50Hz

2-WAY SOLENOID VALVE SIRAI
L120 V02 - FPM seal ø 1/8”
orifice ø 2,3 mm.
coil Z030A 9W 230V 50Hz

2-WEGE MAGNETVENTIL SIRAI
L120 V02 - Dichtung aus FPM ø 1/8”
Öffnung ø 2,3 mm
Spule Z030A 9W 230V 50Hz

BEZZERA	
CMA ASTORIA	18171
FUTURMAT/ARIETE	07467400
GAGGIA	
GAGGIA SPAGNA	07467400
ITALCREM	07467400
LA PAVONI	451229
MAIRALI	07467400
VISACREM	07467400
WEGA	



1120309 **ELETTROVALVOLA SIRAI 2 VIE**
L121 C01 - tenuta in RUBINO ø 1/4”
orifizio ø 2,3 mm.
bobina Z030A 9W 230V 50Hz

2-WAY SOLENOID VALVE SIRAI
L121 C01 - RUBY seal ø 1/4”
orifice ø 2,3 mm.
coil Z 030A - 9W - 230V - 50Hz

2-WEGE MAGNETVENTIL SIRAI
L121 C01 - Dichtung aus RUBIN ø 1/4”
Öffnung ø 2,3 mm
Spule Z 030A - 9W - 230V - 50Hz



1120310 **ELETTROVALVOLA SIRAI 2 VIE**
L121 V02 - tenuta in FPM ø 1/4”
orifizio ø 2,3 mm.
bobina Z030A 9W 230V 50Hz

2-WAY SOLENOID VALVE SIRAI
L120 C01 - FPM seal ø 1/4”
orifice ø 2,3 mm.
coil Z 030A - 9W - 230V - 50Hz

2-WEGE MAGNETVENTIL SIRAI
L120 C01 - Dichtung aus FPM ø 1/4”
Öffnung ø 2,3 mm
Spule Z 030A - 9W - 230V - 50Hz

LA SCALA	C-0210
N. SIMONELLI	04100012



Adattabile/Suitable for/Passend für

1120316 **ELETTROVALVOLA SIRAI 2 VIE**
L121 D04 - tenuta in EPDM ø 1/4”
orifizio ø 3,2
bobina ZA30A 14W 230V 50Hz

2-WAY SOLENOID VALVE SIRAI
L121 D04 - EPDM seal ø 1/4”
orifice ø 3,2
coil ZA30A 14W 230V 50Hz

2-WEGE MAGNETVENTIL SIRAI
L121 D04 - Dichtung aus EPDM ø 1/4”
Öffnung ø 3,2 mm
Spule ZA30A 14W 230V 50Hz



3120053 **BOBINA SIRAI Z530A 9W 230V 50Hz**

COIL SIRAI Z530A 9W 230V 50Hz

MAGNETSPULE SIRAI Z530A 9W 230V 50Hz

MARENO 25350899



3120054 **BOBINA SIRAI Z530A 24V 9W 50Hz**

COIL SIRAI Z530A - 24V 9W 50Hz

MAGNETSPULE SIRAI Z530A - 24V 9W 50Hz

RANCILIO



Adattabile/Suitable for/Passend für

1120501 **ELETTROVALVOLA 2 VIE B297DVE ø 1/8”**
230V 50Hz - 240V 60Hz
orifizio ø 2,0

2-WAY SOLENOID VALVE B297DVE ø 1/8”
230V 50Hz - 240V 60Hz
orifice ø 2.0

2-WEGE MAGNETVENTIL B297DVE ø 1/8”
230V 50Hz - 240V 60Hz
Öffnung ø 2,0

FAEMA



1120502 **ELETTROVALVOLA 3 VIE B397CVE ø 1/8”**
230V 50Hz - 240V 60Hz
orifizio ø 2,0

3-WAY SOLENOID VALVE B397CVE ø 1/8”
230V 50Hz - 240V 60Hz
orifice ø 2.0

3-WEGE MAGNETVENTIL B397CVE ø 1/8”
230V 50Hz - 240V 60Hz
Öffnung ø 2,0



1120366 **ELETTROVALVOLA 3 VIE CON BASETTA**
per BABY e DANDY

3-WAY SOLENOID VALVE WITH FITTING
for BABY and DANDY

ELEKTROVENTIL 3-WEGE MIT HALTER
für BABY und DANDY

GAGGIA



3610028 **ELETTROVALVOLA 2146/GS80 220V 50Hz**
pressione differenziale massima 0,7 bar
bobina 220V 50/60Hz
corpo in ottone stampato
per DISTRIBUTORE di prima colazione

SOLENOID VALVE 2146/GS80 220V 50Hz
max differential pressure 0.7 bar
coil 220V 50/60Hz
forged brass body
for BREAKFAST DISPENSER

MAGNETVENTIL 2146/GS80 220V 50Hz
Differenzialdruck max 0,7 bar
Magnetspule 220V 50/60Hz
Körper aus Messing
für GETRÄNKEAUTOMAT Frühstück



3610026 **BOBINA 2700 10A**
230V 50Hz-240V 60 Hz

COIL 2700 10A
230V 50Hz - 240V 60Hz

SPULE 2700 10A
230V 50Hz - 240V 60 Hz



Adattabile/Suitable for/Passend für

1120535 **ELETTROVALVOLA SCEM 3 VIE**
VE 128 IR - Tenuta in RUBINO
bobina ZB 09 - 9W 230V 50/60Hz
temperatura -30°C +140°C

3-WAY SOLENOID VALVE SCEM
VE 128 IR - Ruby seal
coil ZB 09 - 9W 230V 50/60Hz
temperature -30°C +140°C

DREI WEGE ELEKTROVENTIL SCEM
VE 128 IR - Halterung aus Rubin
Spül ZB 09 - 9W 230V 50/60Hz
Temperatur -30°C +140°C



1120801 **ELETTROVALVOLA ODE 3 VIE**
tenuta in RUBINO
attacco SVASATO
con bobina BDA08223DS - 8W 230V 50/60Hz
temperatura -40°C+180°C

3 WAYS ODE SOLENOID VALVE
RUBY seal
COUNTERSUNK fitting
con coil BDA08223DS - 8W 230V 50/60Hz
temperature -40°C+180°C

3-WEGE MAGNETVENTIL ODE
Dichtung aus RUBIN
erweiterter Anschluss
mit Spule BDA08223DS - 8W 230V 50/60Hz
Temperatur -40°C+180°C



1120802 **ELETTROVALVOLA ODE 2 VIE**
tenuta in RUBINO
con bobina BDA08223DS - 8W 230V 50/60Hz
temperatura -40°C +180°C

2 WAYS ODE SOLENOID VALVE
RUBY seal
with coil BDA08223DS - 8W 230V 50/60Hz
temperature -40°C +180°C

2-WEGE MAGNETVENTIL ODE
Dichtung aus RUBIN
mit Spule BDA08223DS - 8W 230V 50/60Hz
Temperatur -40°C +180°C



1120803 **ELETTROVALVOLA ODE 2 VIE ø 1/4”**
tenuta in VITON
orifizio 3 mm
con bobina BDA08223DS - 8W 230V 50/60Hz
temperatura -10°C+140°C

2 WAYS ODE SOLENOID VALVEø 1/4”
VITON seal
orifice 3 mm
con coil BDA08223DS - 8W 230V 50/60Hz
temperature -10°C+140°C

2-WEGE MAGNETVENTIL ODE ø 1/4”
Dichtung aus VITON
Öffnung 3 mm
mit Spule BDA08223DS - 8W 230V 50/60Hz
Temperatur -10°C+140°C



Adattabile/Suitable for/Passend für

1120804 **ELETTROVALVOLA ODE 2 VIE ø 1/8”**
tenuta in RUBINO - orifizio 3 mm
con bobina BDA08223DS - 8W 230V 50/60Hz
temperatura -40°C +180°C

2 WAYS ODE SOLENOID VALVEø 1/8”
RUBY seal - orifice 3 mm
con coil BDA08223DS - 8W 230V 50/60Hz
temperature -40°C +180°C

2-WEGE MAGNETVENTIL ODE ø 1/8”
Dichtung aus RUBIN - Öffnung 3 mm
mit Spule BDA08223DS - 8W 230V 50/60Hz
Temperatur -40°C +180°C



1120805 **ELETTROVALVOLA ODE 3 VIE**
ø 1/8” - tenuta in RUBINO - attacco CONICO
con bobina BDA08223DS - 9W 230V 50/60Hz
temperatura -40°C +180°C

CONTI

3 WAYS ODE SOLENOID VALVE
ø 1/8” - RUBY seal - TAPERED fitting
con coil BDA08223DS - 9W 230V 50/60Hz
temperature -40°C +180°C

3-WEGE MAGNETVENTIL ODE
ø 1/8” - Dichtung aus RUBIN - KEGEL Anschluss
mit Spule BDA08223DS - 9W 230V 50/60Hz
Temperatur -40°C +180°C



1120806 **ELETTROVALVOLA ODE 3 VIE**
tenuta in RUBINO - ø 1/8”
con bobina BDA08223DS - 8W 230V 50/60Hz
per CAPPUCCINATORE
temperatura -40°C+180°C

3 WAYS ODE SOLENOID VALVE
RUBY seal - ø 1/8”
con coil BDA08223DS - 8W 230V 50/60Hz
for CAPPUCCINATORE
temperature -40°C+180°C

3-WEGE MAGNETVENTIL ODE
Dichtung aus RUBIN - ø 1/8”
mit Spule BDA08223DS - 8W 230V 50/60Hz
für CAPPUCCINATORE
Temperatur -40°C+180°C



1120807 **ELETTROVALVOLA ODE ø 1/4”**
tenuta in VITON - orifizio ø 3,5 mm
con bobina BDA08223DS - 8W 230V 50/60Hz
temperatura -10°C+140°C

ELETTROVALVOLA ODE ø 1/4”
VITON seal - orifice 3.5 mm
con coil BDA08223DS - 8W 230V 50/60Hz
temperature -10°C+140°C

MAGNETVENTIL ODE ø 1/4”
Dichtung aus VITON - Öffnung ø 3,5 mm
mit Spule BDA08223DS - 8W 230V 50/60Hz
Temperatur -10°C+140°C



Adattabile/Suitable for/Passend für

1120808 **ELETTROVALVOLA ODE 2 VIE ø 1/8”**
tenuta in VITON - orifizio 3 mm
con bobina BDA08223DS - 9W 230V 50/60Hz
temperatura -10°C+140°C

2 WAYS ODE SOLENOID VALVEø 1/8”
VITON seal - orifice 3 mm
con coil BDA08223DS - 9W 230V 50/60Hz
temperature -10°C+140°C

2-WEGE MAGNETVENTIL ODE ø 1/8”
Dichtung aus VITON - Öffnung 3 mm
mit Spule BDA08223DS - 9W 230V 50/60Hz
Temperatur -10°C+140°C



1120809 **ELETTROVALVOLA ODE 3 VIE**
tenuta in RUBINO - attacco CONICO
con bobina B0108223DS - 9W 230V 50/60Hz
temperatura -40°C +180°C

3 WAYS ODE SOLENOID VALVE
RUBY seal - TAPERED fitting
with coil B0108223DS - 9W 230V 50/60Hz
temperature -40°C +180°C

3-WEGE MAGNETVENTIL ODE
Dichtung aus RUBIN - KEGEL Anschluss
mit Spule B0108223DS - 9W 230V 50/60Hz
Temperatur -40°C +180°C



1120810 **ELETTROVALVOLA ODE 3 VIE 24V**
tenuta in VITON - orifizio 3 mm
con bobina BDA08024DS - 9W 24V 50/60Hz
temperatura -10°C+140°C

3 WAYS ODE SOLENOID VALVE24V
VITON seal - orifice 3 mm
con coil BDA08024DS - 9W 24V 50/60Hz
temperature -10°C+140°C

3-WEGE MAGNETVENTIL ODE 24V
Dichtung aus VITON - Öffnung 3 mm
mit Spule BDA08024DS - 9W 24V 50/60Hz
Temperatur -10°C+140°C



1120811 **ELETTROVALVOLA ODE 2 VIE 110V**
tenuta in RUBINO
con bobina BDA08110AS
temperatura -40°C+180°C

2 WAYS ODE SOLENOID VALVE110V
RUBY seal
with coil BDA08110AS
temperature -40°C+180°C

2-WEGE MAGNETVENTIL ODE 110V
Dichtung aus RUBIN
mit Spule BDA08110AS
Temperatur -40°C+180°C



Adattabile/Suitable for/Passend für

1120812 **ELETTROVALVOLA ODE 3 VIE 115V 50/60Hz**
ø 1/8" - tenuta in RUBINO
con bobina BDA08115DS - 9W 115V 50/60Hz
temperatura -40°C+180°C

3 WAYS ODE SOLENOID VALVE115V 50/60Hz
ø 1/8" - RUBY seal
with coil BDA08115DS - 9W 115V 50/60Hz
temperature -40°C+180°C

3-WEGE MAGNETVENTIL ODE 115V 50/60Hz
ø 1/8" - Dichtung aus RUBIN
mit Spule BDA08115DS - 9W 115V 50/60Hz
Temperatur -40°C+180°C



1120813 **ELETTROVALVOLA ODE 2 VIE ø 1/8" 110V**
tenuta in VITON
con bobina BDA08110AS
temperatura -10°C+140°C

2 WAYS ODE SOLENOID VALVEø 1/8" 110V
VITON seal
with coil BDA08110AS
temperature -10°C+140°C

2-WEGE MAGNETVENTIL ODE ø 1/8" 110V
Dichtung aus VITON
mit Spule BDA08110AS
Temperatur -10°C+140°C



1120814 **ELETTROVALVOLA ODE 2 VIE ø 1/8" 110V**
tenuta in RUBINO
con bobina BDA08110AS
temperatura -40°C+180°C

2 WAYS ODE SOLENOID VALVEø 1/8" 110V
RUBY seal
with coil BDA08110AS
temperature -40°C+180°C

2-WEGE MAGNETVENTIL ODE ø 1/8" 110V
Dichtung aus RUBIN
mit Spule BDA08110AS
Temperatur -40°C+180°C



1120815 **ELETTROVALVOLA ODE 3 VIE 110V**
tenuta in VITON
con bobina BDA08110AS
temperatura -10°C+140°C

3 WAYS ODE SOLENOID VALVE110V
VITON seal
with coil BDA08110AS
temperature -10°C+140°C

3-WEGE MAGNETVENTIL ODE 110V
Dichtung aus VITON
mit Spule BDA08110AS
Temperatur -10°C+140°C



Adattabile/Suitable for/Passend für

1120816 **ELETTROVALVOLA ODE 2 VIE ø 1/4" 110V**
tenuta in VITON
con bobina BDA08110AS
temperatura -10°C+140°C

2 WAYS ODE SOLENOID VALVEø 1/4" 110V
VITON seal
with coil BDA08110AS
temperature -10°C+140°C

2-WEGE MAGNETVENTIL ODE ø 1/4" 110V
Dichtung aus VITON
mit Spule BDA08110AS
Temperatur -10°C+140°C



1120820 **BOBINA ODE 230V 50/60Hz**

COIL ODE 230V 50/60Hz

SPULE ODE 230V 50/60Hz



1120343 **BOBINA ODE 220V 50/60Hz**

CONTI

COIL ODE 220V 50/60Hz

MAGNETSPULE 220V 50/60Hz ODE



1120344 **BOBINA ODE 110V 60Hz**

CONTI

COIL ODE 110V 60Hz

MAGNETSPULE 110V 60Hz ODE



3120290 **ELETTROVALVOLA ø 1/4"FF 220/240V 50/60Hz**
cavo isolato 2500 mm.
per carico acqua

SOLENOID VALVE ø 1/4"FF 220/240V 50/60Hz
insulated cable 2500 mm
for water inlet

MAGNETVENTIL ø 1/4"I I 220/240V 50/60Hz
Kabel isoliert 2500 mm
für Wassereinlauf



3120291 **ELETTROVALVOLA ø 1/4"FF 110V 50Hz**
carico acqua

SOLENOID VALVE ø 1/4"FF 110V 50Hz
water inlet

MAGNETVENTIL ø 1/4"M I I 110V 50Hz
Wassereinlauf



Adattabile/Suitable for/Passend für

3010306 **KIT RACCORDI CON STAFFA**

SET OF CONNECTORS WITH BRACKET

ANSCHLUSSSATZ MIT BÜGEL



3010301 **DECALCIFICANTE PINKO MINI**
dispositivo dosatore per sostanza decalcificante per uso alimentare
dimensioni ø 50xh60 mm. - attacchi portagomma

SCALE REMOVER PINKO MINI
dispenser for decalcifying agent suitable for food use
dimensions ø 50xh60 mm - hose-end connections

ENTKALKER PINKO MINI
Dosiergerät für Entkalker für Lebensmittel
Abmessung: ø 50xH60 mm - Anschlüsse für Schlauchadapter



3010302 **DECALCIFICANTE PINKO MAXI**
dispositivo dosatore per sostanza decalcificante per uso alimentare
dimensioni ø 50xh100 mm. - attacchi ø 1/4”

SCALE REMOVER PINKO MAXI
dispenser for decalcifying agent suitable for food use
dimensions ø 50xh100 mm - connections ø 1/4”

ENTKALKER PINKO MAXI
Dosiergerät für Entkalker für Lebensmittel
Abmessung: ø 50xH100 mm - Anschlüsse ø 1/4”



1160101 **FILTRO ACQUA - MINI ø 3/8” H=133 mm**

WATER FILTER - MINI ø 3/8” H=133 mm

WASSERFILTER - MINI ø 3/8” H=133 mm



1160102 **FILTRO ACQUA - MICRO ø 3/8” H=87 mm**
pressione massima 8 bar.

WATER FILTER - MICRO ø 3/8” H=87 mm
8 bar maximum pressure

WASSERFILTER - MIKROSCHALTER ø 3/8” H=87
Druck max. 8 bar



1160106 **CARTUCCIA DI RICAMBIO ACQUA - MINI**

REPLACEMENT CARTRIDGE - MINI

WASSER-ERSATZPATRONE - MINI



		Adattabile/Suitable for/Passend für	

1160107 **CARTUCCIA DI RICAMBIO ACQUA - MICRO**

REPLACEMENT CARTRIDGE - MICRO

ERSATZPATRONE WASSER - MIKROSCHALTER



1160001 **FILTRO PASSANTE IN ASPIRAZIONE**
entrata e uscita ø 6 mm. - rete da 500 micron — SAECO 144650300

INLET PASS-THROUGH FILTER
inlet and outlet ø 6 mm. - 500 micron net

PASSFILTER EINLASSHUB
Eingang und Ausgang ø 6 mm - 500 Micron Netz



1160002 **FILTRO PASSANTE IN ASPIRAZIONE**
entrata e uscita ø 8 mm. - rete da 500 micron — SAECO

INLET PASS-THROUGH FILTER
inlet and outlet ø 6 mm. - 500 micron net

PASSFILTER EINLASSHUB
Eingang und Ausgang ø 8 mm - 500 Micron Netz



1160003 **FILTRO PESCANTE**
pescante ø 8 mm. -rete filtrante da 260 micron — SAECO

WATER-DRAWING FILTER
water-drawing tube ø 8 mm. - 260 micron net

TAUCHFILTER
Tauchfilter ø 8 mm - 260 Micron Filternetz



1160005 **FILTRO SFUSO**
comprende campana, feltro, filtro superiore e tappo

FILTER
it includes bell. felt. upper filter and cap plug

FILTER
mit Glocke, Filz, obere Filter und Verschluss

3010303 **DECALCIFICATORE ACQUA CON FILTRO SPUGNA**

WATER SCALE REMOVER WITH SPONGE FILTER — GAGGIA LF-3010304, SAECO LF-3010304

WASSERENTKALKER MIT SCHWAMMFILTER



3019002 **FILTRO ANTICALCARE BIOCERAMICO**
con portagomma, per MACCHINE CAFFÉ con vaschetta

BIOCERAMIC DESCALING FILTER
with hose-end fitting, for COFFEE MACHINE with drain tub

ENTKALKUNGSFILTER AUS BIOKERAMIK
mit Schlauchadapter, für KAFFEEMASCHINE mit Schale



Adattabile/Suitable for/Passend für

3019001 **FILTRO ANTICALCARE BIOCERAMICO ø 3/4”**

BIOCERAMIC DESCALING FILTER ø 3/4”

ENTKALKUNGSFILTER ø 3/4 AUS BIOKERAMIK



3019003 **FILTRO ANTICALCARE BIOCERAMICO ø 3/4”**
ecologico, antibatterico, anticalcareo
riduce il consumo di detersivi del 70/80%,
per acqua fino a 75°C

BIOCERAMIC DESCALING FILTER ø 3/4”
envirnomental-friendly, antibacterial, scalant
cuts the detergent consumption by 70/80%
for water up to 75°C

ENTKALKUNGSFILTER ø 3/4” AUS BIOKERAMIK
ökologischer, antibakterieller, Entkalkungsmittel
reduziert den Waschmittelverbrauch von 70/80%
für Wasser bis mit 75°C



3019004 **FILTRO ANTICALCARE BIOCERAMICO ø 3/4”**
ecologico, antibatterico, anticalcareo

BIOCERAMIC DESCALING FILTER ø 3/4”
envirnomental-friendly, antibacterial, scalant

ENTKALKUNGSFILTER ø 3/4” AUS BIOKERAMIK
ökologischer, antibakterieller, Entkalkungsmittel



3019005 **FILTRO ANTICALCARE BIOCERAMICO ø 3/8”**
ecologico, antibatterico, anticalcareo

BIOCERAMIC DESCALING FILTER ø 3/8”
envirnomental-friendly, antibacterial, scalant

ENTKALKUNGSFILTER ø 3/8” AUS BIOKERAMIK
ökologischer, antibakterieller, Entkalkungsmittel



Adattabile/Suitable for/Passend für

3010216 **DEPURATORE FILTRO LAMPADA UV QL2-4C/UV**
attacchi ø 3/8”
temperatura acqua max 38°C - pressione max 10 Bar
portata cartuccia LC 114 Lt/H - portata raggi UV 228 lt/h
autonomia 11300 lt. - lampada UV 240V 50Hz
per DISTRIBUTORI D’ACQUA

UV WATER PURIFIER QL2-4C/UV
connections ø 3/8
water temperature max 38°C - pressure max 10 bar
LC cartridge flow rate 114 l/h - UV rays flow rate 228 l/h
capacity 11300 l - UV lamp 240V 50Hz
for WATER DISPENSERS

WASSERREINIGER FILTER/UV-LAMPE QL2-4C/UV
Anschlüsse ø 3/8
Wassertemperatur max 38°C - Druck max 10 bar
Patronenleistung LC 114 l/St. - Leistung UV Strahlen 228 l/St.
Autonomie 11300 - lUV—Lampe 240V 50Hz
für WASSERAUTOMATEN



3600001 **FILTRO DEPURAZIONE 4C EVERPURE**

WATER PURIFICATION FILTER 4C EVERPURE

EVERPURE WASSERFILTER 4C



3011010 **ANTICALCARE MAGNETICO ø 3/4”MF**
dimensioni ø 35x83 mm.

MAGNETIC DESCALING SYSTEM ø 3/4” MF
dimensions ø 35x83 mm

MAGNETISCHES ENTKALKUNGSGERÄT ø 3/4”IA
Größe: ø 35x83 mm



3011011 **ANTICALCARE MAGNETICO ø 3/4”MF**
dimensioni ø 38x93 mm.

MAGNETIC DESCALING SYSTEM ø 3/4” M.F.
dimensions ø 38x93 mm

MAGNETISCH.ENTKALKUNGSGERÄT ø 3/4”IN/AUß
Größe: ø 38x93 mm



3011012 **ANTICALCARE MAGNETICO ø 1/2”MM**
dimensioni ø 50x129 mm.

MAGNETIC DESCALING SYSTEM ø 1/2” M.M.
dimensions ø 50x129 mm

MAGNET.ENTKALKUNGSGERÄT ø 1/2” 2XAUßEN
Größe: ø 50x129 mm



3011013 **ANTICALCARE MAGNETICO ø 3/4”MM**
dimensioni ø 65x137 mm.

MAGNETIC DESCALING SYSTEM ø 3/4” M.M.
dimensions ø 65x137 mm

MAGNET.ENTKALKUNGSGERÄT ø 3/4” 2XAUßEN
Größe: ø 65x137 mm



Adattabile/Suitable for/Passend für

3319030 **DEVIATORE BIPOLARE VERDE 16A 250V**
con lampada spia
max temperatura 120°C
terminale connessione 6,35x0,8 mm
dima di foratura 22x30 mm

GREEN BIPOLAR CHANGEOVER SWITCH 16A 250V
with indicator lamp
max temperature 120°C
lead connection 6.35 x 0.8 mm
mounting hole 22x30 mm

WIPPENSCHALTER 2-POLIG GRÜN
mit Signallampe
Betriebstemperatur max 120 °C
Anschluss 6,35x0,8 mm
Einbaumaß 22x30 mm

ICEMATIC	33400000
IME	CEDV01VSL
MARENO	4640400
MARENO	21110299
SILANOS	903610
SILANOS	903613



3319018 **DEVIATORE BIPOLARE ROSSO 16A 250V**
con lampada spia
terminale connessione 6,35x0,8 mm
dima di foratura 22x30 mm

RED BIPOLAR CHANGE OVER SWITCH 16A 250V
with indicator lamp
lead connection 6.35 x 0.8 mm
mounting hole 22x30 mm

WIPPENSCHALTER 2-POLIG ROT
mit Signallampe
Anschluss 6,35x0,8 mm
Einbaumaß 22x30 mm

ATA	1087
BEZZERA	
CIMBALI	532-004-400
CMA ASTORIA	18135
LAINOX	R65260210
MAIRALI	



3319946 **INTERRUTTORE BIPOLARE GIALLO 16A 250V**
con lampada spia e copripulsante
terminale connettore 6,35x0,8 mm.
dima di foratura 22x30 mm.

YELLOW BIPOLAR SWITCH 16A 250V
with indicator lamp and light switch cover
lead connector 6.35x0.8 mm
mounting hole 22x30 mm

DRUCKSCHALTER 2-POLIG 16A 250V GELB
mit Signalleuchte und Schutzkappe
Anschluss 6,35x0,8 mm
Einbaumaß 22x30 mm



3319947 **INTERRUTTORE BIPOLARE ROSSO 16A 250V**
con lampada spia e copripulsante
terminale connettore 6,35x0,8 mm.
dima di foratura 22x30 mm.

RED BIPOLAR SWITCH 16A 250V
with indicator lamp and light switch cover
lead connector 6.35x0.8 mm
mounting hole 22x30 mm

SCHALTER 2-POLIG 16A 250V ROT
mit Signalleuchte und Schutzkappe
Anschluss 6,35x0,8 mm
Einbaumaß 22x30 mm



Adattabile/Suitable for/Passend für

3319501 **CAPPUCCIO COPRIPULSANTE**

SWITCH COVER

SCHUTZKAPPE FÜR DRUCKKNOPF

ELEKTRA	02198035
ITALFORNI	86134002
LAINOX	RA941001



1319936 **CAPPUCCIO INTERRUTTORE PICCOLO**

SMALL SWITCH COVER

KAPPE FÜR KLEINEN MIKROSCHALTER



Lampade
Lamps • Lampen

3221401 **LAMPADA SPIA VERDE ø 16 250V**

GREEN INDICATOR LAMP ø 16 250V

SIGNALLEUCHTE GRÜN ø 16 250V



3221402 **LAMPADA SPIA ROSSA ø 16 250V**

RED INDICATOR LAMP ø 16 250V

SIGNALLEUCHTE ROT ø 16 250V



3221403 **LAMPADA SPIA GIALLA ø 16 250V**

YELLOW INDICATOR LAMP ø 16 250V

SIGNALLEUCHTE GELB ø 16 250V



3221407 **LAMPADA SPIA ROSSA ø 25 250V**

RED INDICATOR LAMP ø 25 250V

SIGNALLEUCHTE ROT ø 25 250V



3221408 **LAMPADA SPIA GIALLA ø 25 250V**

YELLOW INDICATOR LAMP ø 25 250V

SIGNALLEUCHTE GELB ø 25 250V



		Adattabile/Suitable for/Passend für	
1251036	**COPPIA MACINE DRM-ALINOX DX** ø interno 43 mm., ø esterno 68 mm., spessore 8 mm., 3 fori GRINDING BURRS DRM-ALINOX (PAIR) RIGHT ø internal 43 mm., ø external 68 mm., thickness 8 mm., 3 fixing holes MAHLSCHEIBE DRM-ALINOX PAAR RECHTS ø innen 43 mm., ø außen 68 mm., Dicke 8 mm., 3 Befestigungslöcher		
1251001	**COPPIA MACINE ANFIM SX** ø interno 32 mm. - ø esterno 54 mm. spessore 8 mm. - 3 fori GRINDING BURRS ANFIN (PAIR) LEFT ø internal 32 mm. - ø external 54 mm. thickness 8 mm. - 3 fixing holes MAHLSCHEIBE ANFIM ANFIM PAAR LINKS ø innen 32 mm. - ø außen 54 mm. Dicke 8 mm. - 3 Befestigungslöcher	ANFIM	
1251002	**COPPIA MACINE ANFIM SX** ø interno 37 mm - ø esterno 64 mm spessore 9 mm - 3 fori GRINDING BURRS ANFIN (PAIR) ø internal 37 mm - ø external 64 mm thickness 9 mm - 3 holes MAHLSCHEIBE ANFIM PAAR LINKS ø innen 37 mm - ø außen 64 mm Dicke 9 mm - 3 Löcher	ANFIM	
1251003	**COPPIA MACINE ANFIM SX** ø interno 43 mm. - ø esterno 75 mm. +spessore 9 mm. - 3 fori GRINDING BURRS ANFIN (PAIR) LEFT ø internal 43 mm. - ø external 75 mm. thickness 9 mm. - 3 fixing holes MAHLSCHEIBE ANFIM PAAR LINKS ø innen 43 mm. - ø außen 75 mm. Dicke 9 mm. - 3 Befestigungslöcher	ANFIM 54	
1251004	**COPPIA MACINE ANFIM SX** ø esterno 64 mm. - ø interno 36 mm. - 3 fori GRINDING BURRS ANFIN (PAIR) external ø 64 mm - internal ø 36 mm - 3 fixing holes MAHLSCHEIBE ANFIM PAAR LINKS Aussen ø 64 mm - Innen ø 36 mm - 3 Befestigungslöcher	ANFIM 55	
1251512	**COPPIA MACINE ANFIM ACCIAIO TEMPERATO SX** ø interno 43 mm. - ø esterno 75 mm. spessore 9 mm. - 3 fori SPECIAL HARDENED STEEL BURRS ANFIM ø internal 43 mm. - ø external 75 mm. thickness 9 mm. - 3 fixing holes MAHLSCHEIBE AUS GEHÄRTETEM STAHL ANFIM ø innen 43 mm. - ø außen 75 mm. Dicke 9 mm. - 3 Befestigungslöcher	ANFIM 56	

Adattabile/Suitable for/Passend für

1251516 **COPPIA MACINE ANFIM ACCIAIO TEMPERATO SX**
ø interno 32 mm. - ø esterno 54 mm.
spessore 8 mm. - 3 fori

HARDENED STEEL BURRS RIGHT ANFIM
ø internal 32 mm. - ø external 54 mm.
thickness 8 mm. - 3 fixing holes

MAHLSCHEIBE AUS GEHÄRTET.STAHL ANFIM LKS
ø innen 32 mm. - ø außen 54 mm.
Dicke 8 mm. - 3 Befestigungslöcher

ANFIM 117



1251014 **COPPIA MACINE ARISTARCO-GAGGIA DX**

RIGHT GRINDING BURRS (PAIR)ARISTARCO-GAG

ARISTARCO-GAGGIA MAHLSCHEIBE RECHTS PAAR

ARISTARCO 70112



1251018 **COPPIA MACINE ARISTARCO DX**
ø esterno 64 mm - ø interno 37 mm
altezza 8,5 mm - 3 fori

GRINDING BURRS ARISTARCO (PAIR) LEFT
ø external 64 mm - ø internal 37 mm
h 8,5 mm - 3 holes

MAHLSCHEIBE ARISTARCO PAAR RECHTS
ø außen 64 mm - ø innen 37 mm
Höhe 8,5 mm - 3 Löcher

ARISTARCO 70111



1251011 **COPPIA MACINE ASTRAL-ROSSI SX**
ø interno 38 mm. - ø esterno 64 mm.
spessore 9 mm. - 3 fori

GRINDING BURRS ASTRAL-ROSSI (PAIR) LEFT
ø internal 38 mm. - ø external 64 mm.
thickness 9 mm. - 3 fixing holes

MAHLSCHEIBE ASTRAL-ROSSI PAAR LINKS
ø innen 38 mm. - ø außen 64 mm.
Dicke 9 mm. - 3 Befestigungslöcher

BRASILIA 00058.2.00.04
BRASILIA 00058.3.00.04
N. SIMONELLI
ROSSI 4433



1251017 **COPPIA MACINE BRASILIA SX**
ø interno 37 mm - ø esterno 63 mm
spessore 9 mm - 3 fori

GRINDING BURRS BRASILIA (PAIR) LEFT
ø internal 37 mm - ø external 63 mm
Thickness 9 mm - 3 fixing holes

MAHLSCHEIBE BRASILIA PAAR LINKS
ø innen 37 mm - ø außen 63 mm
Dicke 9 mm - 3 Befestigungslöcher

BRASILIA 05617.3.00.04



1251021 **COPPIA MACINE CASADIO SX**
ø interno 30 mm. - ø esterno 53 mm.
spessore 8,5 mm. - 3 fori

GRINDING BURRS CASADIO (PAIR) LEFT
ø internal 30 mm. - ø external 53 mm.
thickness 8.5 mm. - 3 fixing holes

MAHLSCHEIBE CASADIO PAAR LINKS
ø innen 30 mm. - ø außen 53 mm.
Dicke 8,5 mm. - 3 Befestigungslöcher



Adattabile/Suitable for/Passend für

1251022 **COPPIA MACINE CASADIO DX**
ø interno 34,5 mm. - ø esterno 64 mm.
spessore 10 mm. - 2 fori

GRINDING BURRS (PAIR) CASADIO RIGHT
ø internal 34,5 mm. - ø external 64 mm.
thickness 10 mm. - 2 holes

MAHLSCHEIBE PAAR CASADIO RECHTS
ø innen 34,5 mm. - ø außen 64 mm.
Dicke 10 mm. - 2 Löcher



1251023 **COPPIA MACINE CASADIO SX**
ø interno 34,5 mm - ø esterno 64 mm
spessore 10 mm - 2 fori

GRINDING BURRS CASADIO (PAIR) LEFT
ø internal 34.5 mm - ø external 64 mm
thickness 10 mm - 2 fixing holes

MAHLSCHEIBE CASADIO PAAR LINKS
ø innen 34,5 mm - ø außen 64 mm
Dicke 10 mm - 2 Befestigungslöcher



1251025 **COPPIA MACINE CASADIO-ISA SX**
ø interno 45 mm. - ø esterno 84 mm.
spessore 10,5 mm. - 3 fori

GRINDING BURRS CASADIO-ISA (PAIR) LEFT
ø internal 45 mm. - ø external 84 mm.
thickness 10.5 mm. - 3 fixing holes

MAHLSCHEIBE CASADIO-ISA PAAR LINKS
ø innen 45 mm. - ø außen 84 mm.
Dicke 10,5 mm. - 3 Befestigungslöcher



1251031 **COPPIA MACINE CIMBALI DX**
ø interno 32 mm. - ø esterno 54 mm.
spessore 9 mm. - 3 fori

CIMBALI

GRINDING BURRS CIMBALI (PAIR) RIGHT
ø internal 32 mm. - ø external 54 mm.
thickness 9 mm. - 3 fixing holes

MAHLSCHEIBE CIMBALI PAAR RECHTS
ø innen 32 mm. - ø außen 54 mm.
Dicke 9 mm. - 3 Befestigungslöcher



1251015 **COPPIA MACINE CIMBALI DX**
ø interno 44 mm - ø esterno 75 mm
spessore 9,4 mm - 3 fori

CIMBALI 990-709-000
FAEMA 990709000

GRINDING BURRS CIMBALI (PAIR) ø 75 mm
ø internal 44 mm - ø external 75 mm
thickness 9.4 mm - 3 holes

MAHLSCHEIBE PAAR CIMBALI ø 75 mm
ø innen 44 mm - ø außen 75 mm
Dicke 9,4 mm - 3 Löcher



		Adattabile/Suitable for/Passend für	
1251032	**COPPIA MACINE CIMBALI DX** ø interno 37 mm. - ø esterno 63,5 mm. spessore 9 mm. - 3 fori GRINDING BURRS CIMBALI (PAIR) RIGHT ø internal 37 mm. - ø external 63.5 mm. thickness 9 mm. - 3 fixing holes MAHLSCHEIBE CIMBALI PAAR RECHTS ø innen 37 mm. - ø außen 63,5 mm. Dicke 9 mm. - 3 Befestigungslöcher	CIMBALI	535-100-200
1251501	**COPPIA MACINE COMPAK DX** ø interno 36 mm. - ø esterno 60 mm. spessore 8 mm. - 3 fori GRINDING BURRS(PAIR) COMPAK RIGHT ø internal 36 mm. - ø external 60 mm. thickness 8 mm. - 3 fixing holes MAHLSCHEIBE COMPAK RECHTS ø innnen 36 mm. - ø außen 60 mm. Dicke 8 mm. - 3 Befestigungslöcher	COMPAK	
1251502	**COPPIA MACINE COMPAK DX** ø interno 41 mm. - ø esterno 80 mm. spessore 10,5 mm. - 3 fori GRINDING BURRS(PAIR) COMPAK RIGHT ø internal 41 mm. - ø external 80 mm. thickness 10.5 mm. - 3 fixing holes MAHLSCHEIBE COMPAK RECHTS ø innen 41 mm. - ø außen 80 mm. Dicke 10,5 mm. - 3 Befestigungslöcher	COMPAK	K..247
1251503	**COPPIA MACINE COMPAK DX** ø interno 43 mm. - ø esterno 75 mm. spessore 10,5 mm. - 3 fori GRINDING BURRS (PAIR) COMPAK RIGHT ø internal 43 mm. - ø external 75 mm. thickness 10.5 mm. - 3 fixing holes MAHLSCHEIBE COMPAK RECHTS ø innen 43 mm. - ø außen 75 mm. Dicke 10,5 mm. - 3 Befestigungslöcher	COMPAK	K...98
1251504	**COPPIA MACINE COMPAK DX** ø interno 38 mm. - ø esterno 63,5 mm. spessore 9,5 mm. - 3 fori GRINDING BURRS (PAIR) COMPAK RIGHT ø internal 38 mm. - ø external 63.5 mm. thickness 9.5 mm. - 3 fixing holes MAHLSCHEIBE COMPAK RECHTS ø innen 38 mm. - ø außen 63,5 mm. Dicke 9,5 mm. - 3 Befestigungslöcher	COMPAK	K...99

		Adattabile/Suitable for/Passend für	

1251603 **COPPIA MACINE COMPAK TITANIO DX**
ø interno 42,5 mm. - ø esterno 75 mm.
spessore 10,5 mm. - 3 fori

GRINDING BURRS (PAIR) COMPAK TITANIUM RG
ø internal 42,5 mm. - ø external 75 mm.
thickness 10,5 mm. - 3 fixing holes

MAHLSCHEIBE COMPAK TITANIUM PAAR RECHTS
ø innen 42,5 mm. - ø außen 75 mm.
Dicke 10,5 mm. - 3 Befestigungslöcher

COMPAK K..219



1251634 **COPPIA MACINE CUNILL SX**
ø interno 34 mm. - ø esterno 59 mm.
spessore 9 mm. - 3 fori

GRINDING BURRS (PAIR) CUNILL LEFT
ø internal 35 mm - ø external 59 mm
thickness 9 mm - 3 fixing holes

MAHLSCHEIBE CUNILL PAAR LINKS
ø innen 35 mm - ø außen 59 mm
Dicke 9 mm - 3 Besftigungslöcher

CUNILL 059/060MOL



1251636 **COPPIA MACINE CUNILL SX**
ø interno 30 mm. - ø esterno 65 mm - spessore 9 mm.

GRINDING BURRS (PAIR) LEFT
ø internal 30 mm. - ø external 65 mm. - thickness 9 mm.

MAHLSCHEIBE PAAR LINKS
ø innen 30 mm. - ø außen 65 mm. - Dicke 9 mm.

CUNILL



1251037 **COPPIA MACINE EROS CONICA DX**
ø esterno 49/68 mm. - ø interno 13/45 mm. - spessore 25 mm.

GRINDING BURRS EROS CONICAL (PAIR) RIGHT
external ø 49/68 mm - internal ø 13/45 mm - thickness 25 mm

MAHLSCHEIBE EROS KEGELFÖRMIG PAAR RECHTS
ø außen 49/68 mm - ø innen 13/45 mm - Dicke 25 mm



1251038 **COPPIA MACINE EUREKA CONICA DX**
ø esterno 49/68 mm. - ø interno 13/45 mm.
spessore 25 mm. - 4 fori di fissaggio

GRINDING BURRS EUREKA CONICAL(PAIR)RIGHT
external ø 49/68 mm - internal ø 13/45 mm
thickness 25 mm - 4 mounting holes

MAHLSCHEIBE EUREKA KEGELFÖRM.PAAR RECHTS
ø außen 49/68 mm - ø innen 13/45 mm
Dicke 25 mm - 4 Befestigungslöcher

EUREKA



1251041 **COPPIA MACINE FAEMA DX**
ø interno 31 mm. - ø esterno 54 mm.
spessore 8 mm. - 3 fori

GRINDING BURRS FAEMA (PAIR) RIGHT
ø internal 31 mm. - ø external 54 mm.
thickness 8 mm. - 3 fixing holes

MAHLSCHEIBE FAEMA PAAR RECHTS
ø innen 31 mm. - ø außen 54 mm.
Dicke 8 mm. - 3 Befestigungslöcher

FAEMA 4801116730



Adattabile/Suitable for/Passend für

1251042 **COPPIA MACINE FAEMA SX**
ø interno 31 mm. - ø esterno 54 mm.
spessore 8 mm. - 3 fori

GRINDING BURRS FAEMA (PAIR) LEFT
ø internal 31 mm. - ø external 54 mm.
thickness 8 mm. - 3 fixing holes

MAHLSCHEIBE FAEMA PAAR LINKS
ø innen 31 mm. - ø außen 54 mm.
Dicke 8 mm. - 3 Befestigungslöcher

FAEMA
FUTURMAT/ARIETE 00896209



1251043 **COPPIA MACINE FAEMA SX**
ø interno 38 mm. - ø esterno 62 mm.
spessore 9 mm. - 3 fori

FAEMA GRINDING BURRS PAIR LEFT
ø internal 38 mm. - ø external 62 mm.
thickness 9 mm. - 3 fixing holes

FAEMA MAHLSCHEIBENPAAR LINKS
ø innen 38 mm. - ø außen 62 mm.
Dicke 9 mm. - 3 Befestigungslöcher

FAEMA
FUTURMAT/ARIETE 00888008



1251044 **COPPIA MACINE FAEMA DX**
ø interno 38 mm. - ø esterno 64 mm.
spessore 9 mm. - 3 fori

GRINDING BURRS FAEMA (PAIR) RIGHT
ø internal 38 mm. - ø external 64 mm.
thickness 9 mm. - 3 fixing holes

MAHLSCHEIBE FAEMA PAAR RECHTS
ø innen 38 mm. - ø außen 64 mm.
Dicke 9 mm. - 3 Befestigungslöcher

FAEMA 4801119956



1251045 **COPPIA MACINE FAEMA CONICA DX**
ø esterno 49/68 mm. - ø interno 11/41 mm.
spessore 25 mm. - 4 fori di fissaggio

GRINDING BURRS FAEMA CONICAL (PAIR)RIGHT
external ø 49/68 mm - internal ø 11/41 mm
thickness 25 mm - 4 mounting holes

MAHLSCHEIBE FAEMA KEGELFÖRM.PAAR RECHTS
ø außen 49/68 mm - ø innen 11/41 mm
Dicke 25 mm - 4 Befestigungslöcher

CIMBALI
CIMBALI 2801-131-470
FAEMA 2801131470



1251046 **COPPIA MACINE FAEMA MD2000 ø 75 mm DX**

GRIND.BURRS FAEMA (PAIR) MD2000 ø75mm RH

MAHLSCHEIBE 2X FAEMA MD2000 ø 75 RECHTS

CIMBALI
FAEMA 4801133539



1251051 **COPPIA MACINE FIORENZATO DX**
ø interno 38 mm. - ø esterno 63 mm.
spessore 9,5 mm. - 3 fori

GRINDING BURRS FIORENZATO (PAIR) RIGHT
ø internal 38 mm. - ø external 63 mm.
thickness 9.5 mm. - 3 fixing holes

MAHLSCHEIBE FIORENZATO PAAR RECHTS
ø innen 38 mm. - ø außen 63 mm.
Dicke 9,5 mm. - 3 Befestigungslöcher

FIORENZATO M.S. 260001



Adattabile/Suitable for/Passend für

1251052 **COPPIA MACINE FIORENZATO DX**
ø interno 45 mm. - ø esterno 83 mm.
spessore 10 mm. - 3 fori

GRINDING BURRS FIORENZATO (PAIR) RIGHT
ø internal 45 mm. - ø external 83 mm.
thickness 10 mm. - 3 fixing holes

MAHLSCHEIBE FIORENZATO PAAR RECHTS
ø innen 45 mm. - ø außen 83 mm.
Dicke 10 mm. - 3 Befestigungslöcher

FIORENZATO M.S. 260003



1251631 **COPPIA MACINE GAGGIA SX**
ø interno 34 mm. - ø esterno 63,5 mm.
spessore 10,5 mm. - 2 fori

GRIND.BURRS(PAIR)GAGGIA LEFT
ø internal 34 mm - ø external 63.5 mm
thickness 10.5 mm - 2 fixing holes

MAHLSCHEIBE GAGGIA PAAR LINKS
ø innen 34 mm - ø außen 63,5 mm
Dicke 10,5 mm - 2 Befestigungslöcher

CUNILL



1251632 **COPPIA MACINE GAGGIA SX**
ø interno 33 mm. - ø esterno 59 mm.
spessore 9,5 mm. - 3 fori

GRIND.BURRS (PAIR)GAGGIA LEFT
ø internal 33 mm. - ø external 59 mm.
thickness 9.5 mm. - 3 fixing holes

MAHLSCHEIBE GAGGIA PAAR LINKS
ø innen 33 mm. - ø außen 59 mm.
Dicke 9,5 mm. - 3 Befestigungslöcher

CUNILL



1251633 **COPPIA MACINE GAGGIA SX**
ø interno 30 mm. - ø esterno 53 mm.
spessore 9 mm. - 3 fori

GRIND.BURRS(PAIR) GAGGIA LEFT
ø internal 30 mm. - ø external 53 mm.
thiskness 9 mm. - 3 fixing holes

MAHLSCHIEBE GAGGIA PAAR LINKS
ø innen 30 mm. - ø auBen 53 mm.
Dicke 9 mm. - 3 Befestigungslöcher

CUNILL



1251621 **COPPIA MACINE IBERITAL CONICHE DX**
ø esterno 30/38 mm. - ø interno 7/26 mm. - spessore 17/20,3 mm.

CONICAL GRINDING BURRS(PAIR)IBERITAL RGT
external ø 30/38 mm. - internal ø 7/26 mm. - thickness 17/20.3 mm.

MAHLSCHEIBE KEGELFÖRMIG PAAR IBERITAL RS
ø außen 30/38 mm. - ø innen 7/26 mm. - Dicke 17/20,3 mm.



1251302 **COPPIA MACINE MACAP DX**
ø interno 38 mm - ø esterno 68 mm - spessore 9 mm - 3 fori

GRINDING BURRS (PAIR) MACAP RIGHT
ø internal 38 mm. - ø external 68 mm. - thickness 9 mm. - 3 holes

MAHLSCHEIBENPAAR MACAP RECHTS
ø innen 38 mm. - ø external 68 mm. - Dicke 9 mm. - 3 Befestigungslöcher

MACAP C0004M123



Adattabile/Suitable for/Passend für

1251304 **COPPIA MACINE MACAP DX**
ø interno 38 mm - ø esterno 65 mm
spessore 8,5 mm - 3 fori - per modello MX

MACAP C0004M122



GRINDING BURRS (PAIR) MACAP RIGHT
ø internal 38 mm. - ø external 65 mm.
thickness 8.5 mm. - 3 holes - for model MX

MAHLSCHEIBENPAAR MACAP RECHTS
ø innen 38 mm. - ø außen 65 mm.
Dicke 8,5 mm. - 3 Befestigungslöcher - für Modell MX

1251308 **COPPIA MACINE MACAP DX**
ø interno 34 mm. - ø esterno 58 mm.
spessore 8,5 mm. - 3 fori - per modello M5

MACAP C0004M135



GRINDING BURRS (PAIR) MACAP RIGHT
ø internal 34 mm. - ø external 58 mm.
thickness 8.5 mm. - 3 holes - for model M5

MAHLSCHEIBEN PAAR MACAP RECHTS
ø innen 34 mm. - ø außen 58 mm.
Dicke 8,5 mm. - 3 Befestigungslöcher - für Modell M5

1251310 **COPPIA MACINE MACAP DX**
ø interno 42 mm. - ø esterno 74 mm. - spessore 9 mm. - per M7

MACAP C0004M121



GRINDING BURRS (PAIR) MACAP RIGHT
ø internal 42 mm. - ø external 74 mm. - thickness 9 mm. - for M7

MAHLSCHEIBEN PAAR MACAP RECHTS
ø innen 42 mm. - ø außen 74 mm. - Dicke 9 mm. - für M7

1251056 **COPPIA MACINE MAZZER DX**
ø interno 37 mm. - ø esterno 64 mm. - spessore 9 mm. - 3 fori

MAZZER FMA00033T



GRINDING BURRS MAZZER (PAIR) RIGHT
ø internal 37 mm., ø esternal 64 mm., thickness 9 mm., 3 fixing holes

MAHLSCHEIBE MAZZER PAAR RECHTS
ø innen 37 mm., ø außen 64 mm., Dicke 9 mm., 3 Befestigungslöcher

---

1251913 **COPPIA MACINE MAZZER CONICHE DX**
ø esterno 59/83 mm. - ø interno 14/52 mm.
spessore 25 mm. - 3 fori

MAZZER FMA00187C



CONICAL GRINDING BURRS (PAIR) RIGHT MAZZ
external ø 59/83 mm. - inernal ø 14/52 mm.
thickness 25 mm. - 3 fixing holes

MAHLSCHEIBE KEGELFÖRMIG PAAR RECHTS MAZZ
ø außen 59/83 mm. - ø innen 14/52 mm.
Dicke 25 mm. - 3 Befestigungslöcher

1251914 **COPPIA MACINE MAZZER CONICHE DX**
ø esterno 49/71 mm. - ø interno 14/41 mm.
spessore 25 mm. - 3 fori

MAZZER FMA00186C



CONICAL GRINDING BURRS (PAIR) RT MAZZER
external ø 49/71 mm. - internal ø 14/41 mm.
thickness 25 mm. - 3 fixing holes

MAHLSCHEIBE KEGELFÖRMIG PAAR RTS MAZZER
ø außen 49/71 mm. - ø innen 14/41 mm.
Dicke 25 mm. - 3 Befestigungslöcher

		Adattabile/Suitable for/Passend für	
1251915	**COPPIA MACINE MAZZER DX** ø esterno 58 mm. - ø interno 33,5 mm. spessore 8,5 mm. - 3 fori GRINDING BURRS RH (PAIR) MAZZER external ø 58 mm. - internal ø 33.5 mm. thickness 8.5 mm. - 3 fixing holes MAHLSCHEIBE RECHTS PAAR MAZZER ø außen 58 mm. - ø innen 33,5 mm. Dicke 8,5 mm. - 3 Befestigungslöcher	MAZZER	FMA00182D
1251927	**COPPIA MACINE MAZZER MONOFASE DX** ø interno 49 mm. - ø esterno 83 mm. spessore 9,6 mm. - 3 fori GRINDING BURRS RH (PAIR) SINGLE-PHASE ø internal 49 mm. - ø external 83 mm. thickness 9.6 mm. - 3 holes EINPHASENMAHLSCHEIBE RECHTS PAAR ø außen 49 mm. - ø innen 83 mm. Dicke 9,6 mm. - 3 Löcher	MAZZER MAZZER	FMA00151A FMA00151D
1251928	**COPPIA MACINE MAZZER TRIFASE DX** ø interno 49 mm. - ø esterno 83 mm. spessore 9,6 mm. - 3 fori GRINDING BURRS RH (PAIR) THREE-PHASE ø internal 49 mm. - ø external 83 mm. thickness 9.6 mm. - 3 holes DREIPHASENMAHLSCHEIBE RECHTS PAAR ø innen 49 mm. - ø Außen 83 mm. Dicke 9,6 mm. - 3 Löcher	MAZZER	FMA00151C
1251929	**COPPIA MACINE MAZZER MONOFASE DX** ø interno 37 mm - ø esterno 64 mm spessore 8,4 mm - 3 fori GRINDING BURRS PAIR RIGHT SINGLE-PHASE ø internal 37 mm. - ø external 64 mm. thickness 8.4 mm. - 3 holes EINPHASENMAHLSCHEIBE RECHTS PAAR ø innen 37 mm. - ø außen 64 mm. Dicke 8,4 mm. - 3 Löcher	MAZZER	FMA00033M
1251930	**COPPIA MACINE MAZZER TRIFASE DX** ø interno 37 mm - ø esterno 64 mm spessore 8,4 mm - 3 fori GRINDING BURRS RH (PAIR) THREE-PHASE ø internal 37 mm. - ø external 64 mm. thickness 8.4 mm. - 3 holes DREIPHASENMAHLSCHEIBE RECHTS PAAR ø innen 37 mm. - ø außne 64 mm. Dicke 8,4 mm. - 3 Löcher	MAZZER	FMA00033T

Adattabile/Suitable for/Passend für

1251934 **COPPIA MACINE MAZZER TRIFASE SX**
ø interno 37 mm - ø esterno 65 mm
spessore 8,5 mm - 3 fori

MAZZER



THREE-PHASE LH GRINDING BURRS (PAIR)
inner ø 37 mm - external ø 65 mm
thickness 8.5 mm - 3 holes

DREIPHASENMAHLSCHEIBE LINKS PAAR
Innendurchmesser 37 mm - Außendurchmesser 65 mm
Dicke 8,5 mm - 3 Löcher

1251061 **COPPIA MACINE OBEL-CARIMALI SX**
ø interno 38 mm. - ø esterno 64 mm.
spessore 9 mm. - 3 fori

OBEL EB08



GRINDING BURRS OBEL-CARIMALI (PAIR) LEFT
ø internal 38 mm. - ø external 64 mm.
thickness 9 mm. - 3 fixing holes

MAHLSCHEIBE OBEL-CARIMALI PAAR LINKS
ø innen 38 mm. - ø außen 64 mm.
Dicke 9 mm. - 3 Befestigungslöcher

1251062 **COPPIA MACINE OBEL SX**
ø interno 30 mm. - ø esterno 50 mm.
spessore 8 mm. - 3 fori

OBEL
RANCILIO DF8



GRINDING BURRS (PAIR) OBEL LEFT
ø internal 30 mm. - ø external 50 mm.
thickness 8 mm. - 3 fixing holes

MAHLSCHEIBE PAAR OBEL LINKS
ø innen 30 mm. - ø außen 50 mm.
Dicke 8 mm. - 3 Befestigungslöcher

1251066 **COPPIA MACINE QUICK MILL SX**
ø interno 35 mm., ø esterno 66 mm., spessore 9 mm., 3 fori



GRINDING BURRS QUICK MILL (PAIR) LEFT
ø internal 35 mm., ø external 66 mm., thickness 9 mm., 3 fixing holes

MAHLSCHEIBE QUICK MILL PAAR LINKS
ø innen 35 mm., ø außen 66 mm., Dicke 9 mm., 3 Befestigungslöcher

---

1251071 **COPPIA MACINE RANCILIO SX**
ø interno 38 mm., ø esterno 64 mm., spessore 9 mm., 3 fori

RANCILIO 69000033



GRINDING BURRS RANCILIO (PAIR) LEFT
ø internal 38 mm., ø external 64 mm., thickness 9 mm., 3 fixing holes

MAHLSCHEIBE RANCILIO PAAR LINKS
ø innen 38 mm., ø außen 64 mm., Dicke 9 mm., 3 Befestigungslöcher

---

1251072 **COPPIA MACINE RANCILIO SX**
ø interno 43 mm. - ø esterno 75 mm.
spessore 10,5 mm. - 3 fori

RANCILIO 69000034



GRINDING BURRS RANCILIO (PAIR) LEFT
ø internal 43 mm. - ø external 75 mm.
thickness 10,5 mm. - 3 fixing holes

MAHLSCHEIBE RANCILIO PAAR LINKS
ø innen 43 mm. - ø außen 75 mm.
Dicke 10,5 mm. - 3 Befestigungslöcher

		Adattabile/Suitable for/Passend für	

1251076 **COPPIA MACINE ROSSI CONICA DX**
ø esterno 49/68 mm. - ø interno 13/45 mm.
spessore 25 mm. - 4 fori di fissaggio, scanalatura interna per chiave

GRINDING BURRS ROSSI CONICAL (PAIR)RIGHT
external ø 49/68 mm - internal ø 13/45 mm
thickness 25 mm - 4 mounting holes, internal groove for key

MAHLSCHEIBE ROSSI KEGELFÖRM.PAAR RECHTS
ø außen 49/68 mm - ø innen 13/45 mm
Dicke 25 mm - 4 Befestigungslöcher, interner Rille für Schlüssel

ROSSI



1251098 **COPPIA MACINE SAECO CONICHE DX**
ø 48 rotazione DX - per macinini vending

CONICAL GRINDING BURRS SAECO (PAIR)
ø 48 clockwise rotation - for vending coffee grinders

MAHLSCHEIBE SAECO KEGELFÖRMIG PAAR
ø 48 rechtsläufig- für Kaffeemühlen vending

SAECO 9141039
SAECO 9141040



1251099 **COPPIA MACINE SAECO SX**
ø interno 25 mm., ø esterno 43 mm., spessore 6,5 mm., 3 fori

GRINDING BURRS SAECO (PAIR) LEFT
ø internal 25 mm., ø external 43 mm., thickness 6,5 mm., 3 fixing holes

MAHLSCHEIBE SAECO PAAR LINKS
ø innen 25 mm., ø außen 43 mm., Dicke 6,5 mm., 3 Befestigungslöcher



1251081 **COPPIA MACINE SANTOS SX**
ø interno 38 mm .- ø esterno 64 mm.
spessore 9 mm. - 3 fori.

GRINDING BURRS SANTOS (PAIR) LEFT
ø internal 38 mm. - ø external 64 mm.
thickness 9 mm. - 3 fixing holes

MAHLSCHEIBE SANTOS PAAR LINKS
ø innen 38 mm. - ø außen 64 mm.
Dicke 9 mm. - 3 Befestigungslöcher

SANTOS 40205



1251012 **MACINA SEMICONICA SAN MARCO DX**
ø interno 13/50 mm - ø esterno 45/84 mm
spessore 18/9 mm - 3 fori

RIGHT HALF CONICAL GRIND.BURR ø 84 mm
ø internal 13/50 mm - ø external 45/84 mm
thickness 18/9 mm - 3 holes

MAHLWERK HALBKONISCH RECHTS SAN MARCO
ø innne 13/50 mm - ø außen 45/84 mm
Dicke 18/9 mm - 3 Löcher

SAN MARCO 202250



1251086 **COPPIA MACINE SAN MARCO DX**
ø interno 37 mm. - ø esterno 64 mm.
spessore 8,5 mm - 3 fori

GRINDING BURRS SAN MARCO (PAIR) RIGHT
ø internal 37 mm. - ø external 64 mm.
thickness 8,5 mm. - 3 fixing holes

MAHLSCHEIBE SAN MARCO PAAR RECHTS
ø innen 37 mm. - ø außen 64 mm.
Dicke 8,5 mm. - 3 Befestigungslöcher

SAN MARCO 202174
SAN MARCO



Adattabile/Suitable for/Passend für

1251087 **COPPIA MACINE SAN MARCO DX**
ø interno 45 mm., ø esterno 84 mm., spessore 9 mm., 3 fori

GAGGIA
SAN MARCO

GRINDING BURRS SAN MARCO (PAIR) RIGHT
ø internal 45 mm., ø external 84 mm., thickness 9 mm., 3 fixing holes

MAHLSCHEIBE SAN MARCO PAAR RECHTS
ø innen 45 mm., ø außen 84 mm., Dicke 9 mm., 3 Befestigungslöcher



1251091 **COPPIA MACINE WEGA-COMPAK DX**
ø interno 36 mm - ø esterno 60 mm..
spessore 8 mm. - 3 fori

COMPAK
WEGA

GRINDING BURRS WEGA-COMPAK (PAIR) RIGHT
ø internal 36 mm. - ø external 60 mm.
thickness 8 mm. - 3 fixing holes

MAHLSCHEIBE WEGA-COMPAK PAAR RECHTS
ø innen 36 mm. - ø außen 60 mm.
Dicke 8 mm. - 3 Befestigungslöcher



1251092 **COPPIA MACINE WEGA-COMPAK DX**
ø interno 38 mm. -ø esterno 63 mm
spessore 9 mm.. - 3 fori

COMPAK
WEGA

GRINDING BURRS WEGA-COMPAK (PAIR) RIGHT
ø internal 38 mm. - ø external 63 mm.
thickness 9 mm. - 3 fixing holes

MAHLSCHEIBE WEGA-COMPAK PAAR RECHTS
ø innen 38 mm. - ø außen 63 mm.
Dicke 9 mm. - 3 Befestigungslöcher



1251093 **COPPIA MACINE WEGA-COMPAK DX**
ø interno 41 mm. - ø esterno 80 mm.
spessore 10 mm. - 3 fori

COMPAK
WEGA

GRINDING BURRS WEGA-COMPAK (PAIR) RIGHT
ø internal 41 mm. - ø external 80 mm.
thickness 10 mm. - 3 fixing holes

MAHLSCHEIBE WEGA-COMPAK PAAR RECHTS
ø innen 41 mm. - ø außen 80 mm.
Dicke 10 mm. - 3 Befestigungslöcher



Adattabile/Suitable for/Passend für

1240702 **MOTORE A FASCETTA**
modello 11002728
potenza 165W 220V 50Hz
condensatore 10 µf
per Pompa Volumetrica

MOTOR WITH CLAMP CONNECTION
model 11002728
power 165W 220V 50Hz
capacitor 10 µf
for rotary vane pump

MOTOR MIT SCHELLENANSCHLUSS
Modell 11002728
Leistung 165W 220V 50Hz
Kondensator 10 µf
für Verdrängerpumpe

AZKOYEN	
BRASILIA	00600.4.00.08
CIMBALI	530-290-800
CIMBALI	530-296-900
CMA ASTORIA	18300
FUTURMAT/ARIETE	08174104
GAGGIA	
GAGGIA SPAGNA	08174104
ITALCREM	08174104
LA PAVONI	451041
LA PAVONI	451030
MAIRALI	08174104
SAN MARCO	
VISACREM	08174104



1240601 **MOTORE RPM 1,5HP 110V 60Hz**
omologato UL-USA

MOTOR RPM 1.5HP 110V 60Hz
UL-USA approved

MOTOR RPM 1,5HP 110V 60Hz
UL-USA homologiert

BRASILIA	99002



1240602 **MOTORE RPM 1,5HP 230V 60Hz**
omologato UL-USA

MOTOR RPM 1.5HP 230V 60Hz
UL-USA approved

MOTOR RPM 1,5HP 230V 60Hz
UL-USA homologiert

BRASILIA	99006



1240703 **MOTORE A FASCETTA**
modello 11002755
potenza 165W 220V 50Hz, condensatore 10 mf
con scatola di connessione, per Pompa Volumetrica

MOTOR WITH CLAMP CONNECTION
model 11002755
power 165W 220V 50Hz, capacitor 10 µf
with connection box, for rotary vane pump

MOTOR MIT SCHELLENANSCHLUSS
Modell 11002755
Leistung 165W - 220V - 50Hz, Kondensator 10 µf
mit Verbindungsgehäuse, für Verdrängerpumpe

CMA ASTORIA	18300
CMA ASTORIA	18301
CMA ASTORIA	18312
CMA ASTORIA	18315
SAN MARCO	



Adattabile/Suitable for/Passend für

1240707 **MOTORE 120W 230V 50HZ**

MOTOR 120W 230V 50Hz

MOTOR 120W 230V 50HZ

BEZZERA
RENEKA



1240708 **MOTORE 150W 230V 50HZ**

MOTOR 150W 230V 50Hz

MOTOR 150W 230V 50HZ

SAN MARCO
SAN MARINO



1240610 **MOTORE RPM 120W 230V**
per COMPACT

RPM MOTOR 120W 230V
for COMPACT

MOTOR RPM 120W 230V
für COMPACT

CMA ASTORIA 18303
CMA ASTORIA 18303+25770100



1240606 **MOTORE RPM 120V 60Hz**
per ARGENTA

MOTOR RPM 120V 60Hz
for ARGENTA

MOTOR RPM 120V 60Hz
für ARGENTA

CMA ASTORIA 56407



1240607 **MOTORE RPM 230V 50/60Hz**
per ARGENTA

MOTOR RPM 230V 50/60Hz
for ARGENTA

MOTOR RPM 230V 50/60Hz
für ARGENTA

CMA ASTORIA 56406



Adattabile/Suitable for/Passend für

1240608 **MOTORE ZECCHIN 120V 60Hz**
per BRAVA-DIVINA

MOTOR ZECCHIN 120V 60Hz
for BRAVA-DIVINA

MOTOR ZECCHIN 120V 60Hz
für BRAVA-DIVINA

CMA ASTORIA 56401



1240609 **MOTORE ZECCHIN 230V 50/60Hz**
per BRAVA-DIVINA

MOTOR ZECCHIN 230V 50/60Hz
for BRAVA-DIVINA

MOTOR ZECCHIN 230V 50/60Hz
für BRAVA-DIVINA

CMA ASTORIA 56402



1240706 **MOTORE A FASCETTA**
mod. C0084.06 - potenza 300W 230V 50Hz
condensatore 6 µf

MOTOR WITH CLAMP CONNECTION
model C0084.06 - power 300W 230V 50Hz
capacitor 6 µf

MOTOR MIT SCHELLENANSCHLUSS
Modell C0084.06 - Leistung 300W - 230V - 50Hz
Kondensator 6 µf

SAN MARCO 108201



1240701 **MOTORE A FLANGIA**
modello 11039002, potenza 150W 220V 50Hz
condensatore 10 mf

FLANGE MOTOR
model 11039002, power 150W 220V 50Hz
capacitor 10 µf

FLANSCHMOTOR
Modell 11039002, Leistung 150W 220V 50Hz
Kondensator 10 µf

FAEMA 1000091851



1240711 **MOTORE A FLANGIA FAEMA**
modello M594706
potenza 170W 220V 50/60Hz
condensatore 10 µf
per FAEMA modello EXPRESS-COMPACT

FLANGE MOTOR FAEMA
model M594706
power 170W 220V 50/60Hz
capacitor 10 µf
for FAEMA - EXPRESS/COMPACT models

FLANSCHMOTOR FAEMA
Modell M594706
Leistung 170W 220V 50/60Hz
Kondensator 10 µf
für FAEMA Modell EXPRESS - COMPACT

FAEMA 2441116600



Adattabile/Suitable for/Passend für

1240712 **MOTORE A FLANGIA FAEMA**
modello 150-60/4
potenza 150W 220/240V 50/60Hz
condensatore 10 µf (escluso)
per FAEMA modello TRONIC-STAR-E91-DUE

FLANGE MOTOR FAEMA
model 150-60/4
power 150W 220/240V 50/60Hz
capacitor 10 µf (not included)
for FAEMA - TRONIC/STAR/E91/DUE models

FLANSCHMOTOR FAEMA
Modell 150-60/4
Leistung 150W 220/240V 50/60Hz
Kondensator 10 µf (nicht inbegriffen)
für FAEMA Modell TRONIC-STAR-E91-DUE

FAEMA	1000091851
FAEMA	2441133416



1240721 **MOTORE TMC1 PER POMPA MAGNETICA**
90W 230V 50/60Hz 2 poli
funzionamento intermittente
per pompe serie TM

MOTOR TMC1 FOR MAGNETIC PUMP
90W 230V 50/60Hz 2 poles
intermittent operation
for TM series pumps

MOTOR TMC1 FÜR MAGNET/PUMPE
zweipolig 90W 230V 50/60Hz
Aussetzbetrieb
für Pumpen TM Serie

RENEKA	9007914
SCHAERER	
TERMOPLAN	
WMF	



1240722 **MOTORE TMC7 PER POMPA MAGNETICA**
90W 230V 50/60Hz 2 poli, funzionamento continuo
per pompe serie TM

MOTOR TMC7 FOR MAGNETIC PUMP
90W 230V 50/60Hz 2 poles, continuous operation
for TM series pumps

MOTOR TMC7 FÜR MAGNET/PUMPE
zweipolig 90W 230V 50/60Hz, Dauerbetrieb
für Pumpen TM Serie

SCHAERER	
TERMOPLAN	
WMF	



1168011 **FASCETTA INOX PER POMPA A FLANGIA**

STAINLESS STEEL CLAMP FOR FLANGE PUMP

SCHELLE AUS INOX STAHL FÜR FLANSCHPUMPE

AZKOYEN	
BRASILIA	02223.0.00.03
CMA ASTORIA	
LA PAVONI	404704
MAIRALI	
SAN MARCO	202180



1313002 **SUPPORTO GOMMA MOTORE ANTIVIBRAZIONE**
ø 15 mm
filetto ø 4 mm

ANTIVIBRATION RUBBER SUPPORT FOR MOTOR
ø 15 mm
thread ø 4 mm

SCHWINGUNGDÄMPF.GUMMIHALTER.FÜR MOTOR
ø 15 mm
Gewinde ø 4 mm

CMA ASTORIA	15105



Adattabile/Suitable for/Passend für

3068004 **CONDENSATORE µF 3,15 450V 50Hz**
temperatura di esercizio -25+85°C
conforme normative CEE 93/68 e CEE 92/31

CAPACITOR µF 3.15 450V 50Hz
operating temperature -25+85°C
in compliance with EEC 93/68 and EEC 92/31

KONDENSATOR µF 3,15 450V 50Hz
Betriebstemperatur -25+85°C
CEE 93/68 und CEE 92/31 zugelassen



3068005 **CONDENSATORE µF 3,5 450V 50Hz**
temperatura di esercizio -25+85°C
conforme normative CEE 93/68 e CEE 92/31

CAPACITOR 3.5 µF 450V 50Hz
operating temperature -25+85°C
in compliance with EEC 93/68 and EEC 92/31 rules

KONDENSATOR µF 3,5 450V 50Hz
Betriebstemperatur: -25 +85 °C
übereinstimmend mit 93/68 EG und 92/31 EG



3068006 **CONDENSATORE µF 4 450V 50Hz**
temperatura di esercizio -25+85°C
conforme normative CEE 93/68 e CEE 92/31

CAPACITOR 4 µF 450V 50Hz
operating temperature -25+85°C
in compliance with EEC 93/68 and EEC 92/31 rules

KONDENSATOR µF 4 450V 50Hz
Betriebstemperatur: -25 +85 °C
übereinstimmend mit 93/68 EG und 92/31 EG

FOINOX	1103
LAINOX	50405600
LAINOX	R65190010
SANTOS	11420
SANTOS	10726



3068008 **CONDENSATORE µF 5 450V 50Hz**
temperatura di esercizio -25+85°C
conforme normative CEE 93/68 e CEE 92/31

CAPACITOR 5 µF 450V 50Hz
operating temperature -25+85°C
in compliance with EEC 93/68 and EEC 92/31 rules

KONDENSATOR µF 5 450V 50Hz
Betriebstemperatur: -25 +85 °C
übereinstimmend mit 93/68 EG und 92/31 EG

BOBECK	E10702
COMENDA	631208
DIHR	10702
ELETTROBAR	206010
LINEA BLANCA	A030304
MACH	512050900
MACH	80004319



3068010 **CONDENSATORE µF 6,3 450V 50Hz**
temperatura di esercizio -25+85°C
conforme normative CEE 93/68 e CEE 92/31

CAPACITOR 6.3 µF 450V 50Hz
operating temperature -25+85°C
in compliance with EEC 93/68 and EEC 92/31 rules

KONDENSATOR µF 6,3 450V 50Hz
Betriebstemperatur: -25 +85 °C
übereinstimmend mit 93/68 EG und 92/31 EG

CMA ASTORIA	
COLGED	REB206002
ELETTROBAR	206009
ELETTROBAR	206002
OBEL	
VEMA	XRSP58



Adattabile/Suitable for/Passend für

3068014 **CONDENSATORE µF 8 450V 50Hz**
temperatura di esercizio -25+85°C
conforme normative CEE 93/68 e CEE 92/31

CAPACITOR 8 µF 450V 50Hz
operating temperature -25+85°C
in compliance with EEC 93/68 and EEC 92/31 rules

KONDENSATOR µF 8 450V 50Hz
Betriebstemperatur: -25 +85 °C
übereinstimmend mit 93/68 EG und 92/31 EG

ANFIM	131
ANGELO PO	32Z2490
CIMBALI	2341-134-750
COLGED	REB206001
COMENDA	631201
ELETTROBAR	206001
FAEMA	3341134535
GIGA	D206001
ZANUSSI	049126



3068016 **CONDENSATORE µF 10 450V 50Hz**
temperatura di esercizio -25+85°C
conforme normative CEE 93/68 e CEE 92/31

CAPACITOR 10 µF 450V 50Hz
operating temperature -25+85°C
in compliance with EEC 93/68 and EEC 92/31 rules

KONDENSATOR µF 10 450V 50Hz
Betriebstemperatur: -25 +85 °C
übereinstimmend mit 93/68 EG und 92/31 EG

ARISTARCO	166
CIMBALI	531-492-000
CIMBALI	531-401-600
COMENDA	631206
COMPAK	K..210
FAEMA	2341132750
FAEMA	2341134750
FAGOR	V321300000
LA PAVONI	451083
RANCILIO	34020003
VEMA	XRGR11
VFA	



3068019 **CONDENSATORE µF 12,5 450V 50Hz**
temperatura di esercizio -25+85°C
conforme normative CEE 93/68 e CEE 92/31

CAPACITOR 12.5 µF 450V 50Hz
operating temperature -25+85°C
in compliance with EEC 93/68 and EEC 92/31 rules

KONDENSATOR µF 12,5 450V 50Hz
Betriebstemperatur: -25 +85 °C
übereinstimmend mit 93/68 EG und 92/31 EG

ANFIM	
BOBECK	E15081
BRASILIA	01897.2.00.08
COMENDA	631207
CUNILL	
DIHR	15081
ELETTROBAR	206003
FAEMA	3341115503
FOINOX	0932
RANCILIO	34020004
ROSSI	



3068022 **CONDENSATORE µF 14 450V 50Hz**
temperatura di esercizio -25+85°C
conforme normative CEE 93/68 e CEE 92/31

CAPACITOR 14 µF 450V 50Hz
operating temperature -25+85°C
in compliance with EEC 93/68 and EEC 92/31 rules

KONDENSATOR µF 14 450V 50Hz
Betriebstemperatur: -25 +85 °C
übereinstimmend mit 93/68 EG und 92/31 EG



3068024 **CONDENSATORE 16µF 450V 50Hz**
temperatura di esercizio -25+85°C
conforme normative CEE 93/68 e CEE 92/31

CAPACITOR 16µF 450V 50Hz
operating temperature -25+85°C
in compliance with EEC 93/68 and EEC 92/31 rules

KONDENSATOR 16µF 450V 50Hz
Betriebstemperatur: -25 +85 °C
übereinstimmend mit 93/68 EG und 92/31 EG

ANFIM	88
CIMBALI	3341-131-517
COLGED	REB206004
COMENDA	631202
ELETTROBAR	206004
FAEMA	3341131517
FIORENZATO M.S.	150063
MAZZER	S000COE03
MODULAR	464.110.00
RANCILIO	34020016



Piedini
Feet • Gerätefüße

Adattabile/Suitable for/Passend für

1313101 **PIEDE INOX ø 50 M10 H=88÷102 mm.**
per MACCHINE CAFFE'

STAINLESS STEEL FOOT ø 50 M10 H=88÷102mm
for ESPRESSO MACHINES

INOX-FUSS ø 50 M10 H=88÷102 mm
für KAFFEEMASCHINEN



1313102 **PIEDE INOX ø 50 M10 H=55÷69 mm.**
per MACCHINE CAFFE' AMERICA

WEGA WY15318

STAINLESS STEEL FOOT ø 50 M10 H=55÷69 mm
for ESPRESSO MACHINES model AMERICA

INOX-FUSS ø 50 M10 H=55÷69 mm
für KAFFEEMASCHINEN AMERICA



1313103 **PIEDE INOX ø 40 M10 H=105÷125 mm.**
per MACCHINE CAFFE'

STAINLESS STEEL FOOT ø40 M10 H=105÷125mm
for ESPRESSO MACHINES

INOX-FUSS ø 40 M10 H=105÷125 mm
für KAFFEEMASCHINEN



1313510 **PIEDE ø 60x80 mm. M10**

LA PAVONI

FOOT ø 60x80 mm M10

FUSS ø 60x80 mm M10



Adattabile/Suitable for/Passend für

1122601 **POMPA VIBRAZIONE EX5 41W 120V 60Hz**
attacchi ø 1/8" ø 6 mm.
pressione max 15 bar
temperatura acqua max 20°C
terminale connettore 6,3x0,8 mm.
omologata C-UL

VIBRATORY PUMP EX5 41W 120V 60Hz
connections: ø 1/8" ø 6 mm
pressure max 15 bar
water temperature max 20°C
lead connector 6.3x0.8 mm
C-UL approved

VIBRATIONSPUMPE EX5 41W 120V 60Hz
Anschlüsse: ø 1/8" ø 6 mm
Druck: max 15 bar
Wassertemperatur max 20°C
Anschluss 6,3x0,8 mm
C-UL homologiert

SAECO 907002600F



1122735 **POMPA VIBRAZIONE EX5 48W 220V 50Hz**
attacchi ø 1/8"- ø 6 mm
pressione max 15 bar
temperatura acqua max 20°C
diodo integrato (1N 4007P)
terminale connettore 6,3x0,8 mm

VIBRATORY PUMP EX5 48W 220V 50Hz
connections: ø 1/8"- ø 6 mm
pressure max 15 bar
water temperature max 20°C
integrated diode (1N 4007P)
lead connection 6.3 x 0.8 mm

VIBRATIONSPUMPE EX5 48W 220V 50Hz
Anschlüsse: ø 1/8"- ø 6 mm
Höchstdruck 15 bar
Wassertemperatur max 20°C
integrierte Diode (1N 4007P)
Anschlussklemme 6,3 x 0,8 mm

ELOMA 772550
FAEMA F533195900
GAGGIA



1122736 **POMPA VIBRAZIONE EX5 48W 24V 50/60Hz**
attacchi: ø 1/8", ø 6mm.
pressione max 15 bar
temperatura acqua max 20°C
terminale connettore 6,3 x 0,8 mm.
Attenzione: per il collegamento elettrico
utilizzare un diodo da 6A (non fornito)

VIBRATORY PUMP EX5 48W 24V 50/60Hz
connections: ø 1/8", ø 6 mm
pressure max 15 bar
water temperature max 20°C
lead connection 6.3 x 0.8 mm.
Warning: for electric connection use
a 6A diode (not included)

VIBRATIONSPUMPE EX5 48W 24V 50/60Hz
Anschlüsse: ø 1/8", ø 6 mm
Höchstdruck 15 bar
Wassertemperatur max 20°C
Anschluss 6,3 x 0,8 mm.
Achtung: Für die elektrische Verbindung verwenden
eine Diode von 6A (nicht mitgeliefert) verwenden

GAGGIA



Adattabile/Suitable for/Passend für

1122737 **POMPA VIBRAZIONE EP5 48W 230V 50Hz**

attacchi: ø 1/8" - ø 6 mm
pressione max 15 bar
temperatura acqua max 20°C
diodo integrato (1N 4007P)
terminale connettore 6,3x0,8 mm

CMA ASTORIA	26316
FAEMA	
GAGGIA	
INOXTREND	C5770-00
RANCILIO	34011026



VIBRATORY PUMP EP5 48W 230V 50Hz
connections: ø 1/8"- ø 6 mm
pressure max 15 bar
water temperature max 20°C
integrated diode (1N 4007P)
lead connection 6.3 x 0.8 mm

VIBRATIONSPUMPE EP5 48W 230V 50Hz
Anschlüsse: ø 1/8"- ø 6 mm
Höchstdruck 15 bar
Wassertemperatur max 20°C
integrierte Diode (1N 4007P)
Anschlussklemme 6,3 x 0,8 mm

1122738 **POMPA VIBRAZIONE EP5 48W 24V 50/60Hz**

attacchi: ø 1/8", ø 6mm.
pressione max 15 bar
temperatura acqua max 20°C
terminale connettore 6,3 x 0,8 mm.
Attenzione: per il collegamento elettrico
utilizzare un diodo da 6A (non fornito)

GAGGIA



VIBRATORY PUMP EP5 48W 24V 50/60Hz
connections: ø 1/8", ø 6 mm
pressure max 15 bar
water temperature max 20°C
lead connection 6.3 x 0.8 mm.
Warning: for electric connection use
a 6A diode (not included)

VIBRATIONSPUMPE EP5 48W 24V 50/60Hz
Anschlüsse: ø 1/8", ø 6 mm
Höchstdruck 15 bar
Wassertemperatur max 20°C
Anschluss 6,3 x 0,8 mm.
Achtung: Für die elektrische Verbindung verwenden
eine Diode von 6A (nicht mitgeliefert) verwenden

1122739 **POMPA VIBRAZIONE EX5 48W 220V 50Hz**

attacchi: ø 1/8" svasato ø 6mm.
pressione max 15 bar
temperatura acqua max 20°C
diodo integrato (1N 4007P)
terminale connettore 6,3 x 0,8 mm.

CIMBALI 533-197-400



VIBRATORY PUMP EX5 48W 220V 50Hz
connections: ø 1/8" countersunk ø 6mm
pressure max 15 bar
water temperature max 20°C
integrated diode (1N 4007P)
lead connection 6.3 x 0.8 mm

VIBRATIONSPUMPE EX5 48W 220V 50Hz
Anschlüsse: ø 1/8" erweitert ø 6 mm
Höchstdruck 15 bar
Wassertemperatur max 20°C
integrierte Diode (1N 4007P)
Anschlussklemme 6,3 x 0,8 mm

Adattabile/Suitable for/Passend für

1122740 **POMPA VIBRAZIONE EX5 48W 24V 50/60Hz**
attacchi: ø 1/8" svasato ø 6 mm.
pressione max 15 bar
temperatura acqua max 20°C
diodo integrato (1N 4007P)
terminale connettore 6,3x0,8 mm.

VIBRATORY PUMP EX5 48W 24V 50/60Hz
connections: ø 1/8" countersunk ø 6mm
pressure max 15 bar
water temperature max 20°C
integrated diode (1N 4007P)
lead connection 6.3 x 0.8 mm

VIBRATIONSPUMPE EX5 48W 24V 50/60Hz
Anschlüsse: ø 1/8" erweitert ø 6 mm
Höchstdruck 15 bar
Wassertemperatur max 20°C
integrierte Diode (1N 4007P)
Anschlussklemme 6,3 x 0,8 mm



1122741 **POMPA A VIBRAZIONE INVENSYS**
65W 230V 50Hz
attacchi ø 1/8"
diodo incorporato

GAGGIA

VIBRATORY PUMP INVENSYS
65W 230V 50Hz
connections ø 1/8"
in-built diode

VIBRATIONSPUMPE INVENSYS
65W 230V 50Hz
Anschlüsse ø 1/8"
eingebaute Diode



1122746 **POMPA VIBRAZIONE EX4 48W 230V 50Hz**
attacchi 1/8" 6 mm
pressione max 18 bar
terminale connettore 6,3x0,8 mm

VIBRATORY PUMP EX4 48W 230V 50Hz
connections 1/8" 6 mm
pressure max 18 bar
lead connection 6.3 x 0.8 mm

VIBRATIONSPUMPE EX4 48W 230V 50Hz
Anschlüsse: 1/8" 6 mm
Höchstdruck 18 bar
Anschlussklemme 6,3 x 0,8 mm



1122747 **POMPA VIBRAZIONE EX4 48W 24V 50/60HZ**

VIBRATORY PUMP EX4 48W 24V 50/60HZ

VIBRATIONSPUMPE EX4 48W 24V 50/60HZ

CIMBALI 531-195-900
CIMBALI 537-025-100



1122748 **POMPA VIBRAZIONE EK 220V 50Hz 54W**

VIBRATORY PUMP EK 220V 50Hz 54W

VIBRATIONSPUMPE EK 220V 50Hz 54W



Pompe a vibrazione
Vibratory pumps • Vibrationspumpen

Adattabile/Suitable for/Passend für

1331001 **POMPA A VIBRAZIONE FLUID-O-TECH 55W**
220V 50Hz
attacchi ø 1/8”
senza by-pass

VIBRATORY PUMP FLUID-O-TECH 55W
220V 50Hz
connections ø 1/8”
without bypass

VIBRATIONSPUMPE FLUID-O-TECH 55W
220V 50Hz
Anschlüsse ø 1/8”
ohne Bypass

CIMBALI	442-544-002
CMA ASTORIA	26304
CMA ASTORIA	26312
FAEMA	F533197400
GAGGIA	



1331002 **POMPA A VIBRAZIONE FLUID-O-TECH 70W**
220V 50Hz

FLUID-O-TECH 70W VIBRATORY PUMP
220V 50Hz

VIBRATIONSPUMPE FLUID-O-TECH 70W
220V 50Hz



1331003 **POMPA A VIBRAZIONE 55W**
220V.- 50Hz - 55W
attacchi ø 1/8”
con by-pass

GAGGIA

VIBRATORY PUMP FLUID-O-TECH 55W
220V - 50Hz - 55W
connections ø 1/8”
equipped with bypass

VIBRATIONSPUMPE FLUID-O-TECH 55W
220V- 50Hz - 55W
Anschlüsse ø 1/8”
mit Bypass



1331004 **POMPA A VIBRAZIONE FLUID-O-TECH 55W**
24V 50Hz
attacchi ø 1/8”
senza by-pass

VIBRATORY PUMP FLUID-O-TECH 55W
24V 50Hz
fittings ø 1/8”
without bypass

VIBRATIONSPUMPE FLUID-O-TECH 55W
24V 50Hz
Anschlüsse ø 1/8”
ohne Bypass



1122607 **POMPA VIBRAZIONE 70W 110V 60Hz**
attacchi ø 1/8”
omologata C-UL

VIBRATORY PUMP 70W 110V 60Hz
connections: ø 1/8”
C-UL approved

VIBRATIONSPUMPE 70W 110V 60Hz
Anschlüsse: ø 1/8”
C-UL homologiert



		Adattabile/Suitable for/Passend für		
1030001	**CONNETTORE ELETTRICO C1A** con diodo incorporato lunghezza cavo 550 mm. per pompa a vibrazione fluid o tech ELECTRICAL CONNECTOR C1A with built-in diode cable length 550 mm. for vibratory pump fluid o tech STECKER C1A mit eingebauter Diode Kabellänge 550 mm für Vibrationspumpe fluid o tech	GAGGIA		
1391001	**SUPPORTO A FILO 23036 TIPO L** supporto per fissaggio pompa SUPPORT 23036 - L MODEL support for pump fixing HALTER 23036 MODELL L Halter für Magnetpumpe	CMA ASTORIA GAGGIA	26306	
1122609	**BY PASS ATTACCHI ø 1/8”** BYPASS - CONNECTIONS ø 1/8” BY PASS FÜR ANSCHLÜSSE ø 1/8”			

Adattabile/Suitable for/Passend für

1330001 **POMPA VOLUMETRICA ROTOFLOW ø 3/8" NPT**
attacco a fascetta
portata 100 litri/h
con by-pass bilanciato
raccordo ø 3/8" conico NPT
omologata N.S.F.

ROTARY VANE PUMP ROTOFLOW ø 3/8" NPT
clamp connection
flowrate 100 L/h
equipped with balanced bypass
connection ø 3/8" conical NPT
N.S.F. approved

VERDRÄNGERPUMPE ROTOFLOW ø 3/8" NPT
mit Schellenanschluss
Leistung 100 l/h
mit ausgewuchtetem Bypass
Anschluß ø 3/8" kegelformig NPT
mit N.S.F.-Zulassung

BRASILIA	00604.4.00.08
N. SIMONELLI	01300005



1330002 **POMPA VOLUMETRICA ROTOFLOW ø 3/8" NPT**
attacco a fascetta
portata 200 litri/h
con by-pass bilanciato
raccordo ø 3/8" conico NPT
omologata N.S.F.

ROTARY VANE PUMP ROTOFLOW ø 3/8" NPT
clamp connection
flowrate 200 L/h
equipped with balanced bypass
connection ø 3/8" conical NPT
N.S.F. approved

VERDRÄNGERPUMPE ROTOFLOW ø 3/8" NPT
mit Schellenanschluss
Leistung 200 l/h
mit ausgewuchtetem Bypass
Anschluß ø 3/8" kegelformig NPT
mit N.S.F.-Zulassung

BRASILIA	04321.4.00.08
BRASILIA	04321.4.00.09
CIMBALI	533-191-600
CMA ASTORIA	26303
FUTURMAT/ARIETE	07822109
GAGGIA	
GAGGIA SPAGNA	07822109
ITALCREM	07822109
LA PAVONI	
LA SCALA	C-0521
MAIRALI	07822109
N. SIMONELLI	01300006
RENEKA	
SAN MARCO	202001
VFA	
VISACREM	07822109



1330003 **POMPA VOLUMETRICA ROTOFLOW ø 3/8" NPT**
attacco a flangia
portata 200 litri/h
con by-pass bilanciato
raccordo ø 3/8" conico NPT
omologata N.S.F.

ROTARY VANE PUMP ROTOFLOW ø 3/8" NPT
flange connection
flowrate 200 L/h
equipped with balanced bypass
connection ø 3/8" conical NPT
N.S.F. approved

VERDRÄNGERPUMPE ROTOFLOW ø 3/8" NPT
mit Flanschanschluss
Leistung 200 l/h
mit ausgewuchtetem Bypass
Anschluß ø 3/8" kegelformig NPT
mit N.S.F.-Zulassung

FAEMA



Adattabile/Suitable for/Passend für

1330004 **POMPA VOLUMETRICA ROTOFLOW ø 3/8" NPT**
attacco a fascetta - portata 100 litri/h
con filtro - con by-pass bilanciato
raccordo ø 3/8" NPT

ROTARY VANE PUMP ROTOFLOW ø 3/8" NPT
clamp connection - delivery 100 litri/h
with filter - with balance bypass
fitting ø 3/8" NPT

VERDRÄNGERPUMPE ROTOFLOW ø 3/8" NPT
mit Schellenanschluss - Leistung 100 l/h
mit Filter - mit ausgewuchtetem Bypass
Anschluss ø 3/8" NPT



1330005 **POMPA ROTOFLOW CA104 100 lt/h**
raccordi ø 3/8"
attacco a fascetta

PUMP ROTOFLOW CA104 100 L/h
fittings ø 3/8"
clamp connection

PUMPE ROTOFLOW CA104 100 L/h
Anschlüsse ø 3/8"
mit Schellenanschluss



1330006 **POMPA VOLUMETRICA PR204 ø 3/8" NPT**
attacco a fascetta
portata 200 l/h
con by-pass bilanciato
albero zigrinato ø 11-13 denti
raccordo ø 3/8" conico NPT

UNIC

ROTARY VANE PUMP PR204 ø 3/8" NPT
clamp connection
flow rate 200 l/h
equipped with balanced bypass
knurled sleeve ø 11-13 teeth
connection ø 3/8" conical NPT

VERDRÄNGERPUMPE PR204 ø 3/8" NPT
mit Schellenanschluss
Leistung 200 l/h
mit ausgewuchtetem Bypass
Rändelwelle ø 11-13 Zähne
Anschluß ø 3/8" kegelformig NPT



1330007 **POMPA ROTOFLOW PA311 300 lt/h**
corpo in acciaio
raccordi ø 3/8"
attacco a fascetta

PUMP ROTOFLOW PA311 300 L/h
steel body
fittings ø 3/8"
clamp connection

PUMPE ROTOFLOW PA311 300 L/h
Stahlkörper
Anschlüsse ø 3/8"
mit Schellenanschluss



Pompe volumetriche
Booster pumps • Volumetrische Pumpen

Adattabile/Suitable for/Passend für

1330015 **POMPA VOLUMETRICA ROTOFLOW PA104X**
attacco a fascetta
portata 100 lt/h
con by-pass bilanciato
con filtro incorporato
raccordo ø 3/8" conico NPT

ROTARY VANE PUMP ROTOFLOW PA104X
clamp fitting
flowrate 100 L/h
with balanced bypass
with built-in filter
fitting ø 3/8" tapering NPT

VERDRÄNGERPUMPE ROTOFLOW PA104X
mit Schellenanschluss
Durchfluss 100 L/h
mit ausgewuchtetem Bypass
mit eingebautem Filter
NPT Kegelanschluss ø 3/8"



1330026 **POMPA VOLUMETRICA ROTOFLOW ø 3/8" GAS**
attacco a fascetta
portata 200 lt/h
con by pass
raccordo ø 3/8" gas
omologata N.S.F.

ROTARY VANE PUMP ROTOFLOW ø 3/8" GAS
clamp connection
flowrate 200 L/h
equipped with bypass
connection ø 3/8" gas
N.S.F. approved

VERDRÄNGERPUMPE ROTOFLOW ø 3/8" GAS
mit Schellenanschluss
Leistung 200 l/h
mit Bypass
Anschluß ø 3/8" Gas
mit N.S.F.-Zulassung



1330027 **POMPA VOLUMETRICA ROTOFLOW ø 3/8" NPT**
attacco a flangia
portata 200 lt/h
con by pass
raccordo ø 3/8" gas

ROTARY VANE PUMP ROTOFLOW ø 3/8" NPT
clamp connection
flow rate 200 l/h
equipped with bypass
connection ø 3/8" gas

VERDRÄNGERPUMPE FAEMA ø 3/8" NPT
mit Flanschanschluß
Leistung 200 lt/h
mit By Pass
Anschluß ø 3/8" Gas



Adattabile/Suitable for/Passend für

1330031 **POMPA VOLUMETRICA FAEMA ø 3/8" GAS**
attacco a flangia
con by-pass bilanciato
raccordo ø 3/8" gas

ROTARY VANE PUMP FAEMA ø 3/8" GAS
flange connection
equipped with balanced bypass
connection ø 3/8" gas

VERDRÄNGERPUMPE FAEMA ø 3/8" GAS
mit Flanschanschluss
mit ausgewuchtetem Bypass
Anschluß ø 3/8" Gas

FAEMA	1441132497
FAEMA	2241130177



1330011 **POMPA VOLUMETRICA PROCON ø 3/8" NPT**
attacco a flangia - portata 200 litri/h
con by-pass bilanciato
raccordo ø 3/8" conico NPT

ROTARY VANE PUMP PROCON ø 3/8" NPT
flange connection - flow rate 200 l/h
equipped with balanced bypass
connection ø 3/8" conical NPT

VERDRÄNGERPUMPE PROCON ø 3/8" NPT
mit Flanschanschluss - Leistung 200 l/h
mit ausgewuchtetem Bypass
Anschluß ø 3/8" kegelformig NPT

FAEMA



1330012 **POMPA VOLUMETRICA PROCON ø 3/8" NPT**
attacco a fascetta
portata 200 litri/h
con by-pass bilanciato
raccordo ø 3/8" conico NPT

ROTARY VANE PUMP PROCON ø 3/8" NPT
clamp connection
flow rate 200 l/h
equipped with balanced bypass
connection ø 3/8" conical NPT

VERDRÄNGERPUMPE PROCON ø 3/8" NPT
mit Schellenanschluss
Leistung 200 l/h
mit ausgewuchtetem Bypass
Anschluß ø 3/8" kegelformig NPT

BEZZERA	
CMA ASTORIA	26302
LA PAVONI	452005
MAIRALI	
RENEKA	
SAN MARCO	3303



1330016 **POMPA VOLUMETRICA PROCON ø 3/8" NPT**
attacco a fascetta
portata 200 lt/h, con by-pass bilanciato
con filtro incorporato
raccordo ø 3/8" conico NPT

ROTARY VANE PUMP PROCON ø 3/8" NPT
clamp connection
flow rate 200 l/h, equipped with balanced bypass
with built-in filter
connection ø 3/8" conical NPT

VERDRÄNGERPUMPE PROCON ø 3/8" NPT
mit Schellenanschluss
Leistung 200 l/h, mit ausgewuchtetem Bypass
mit eingebautem Filter
Anschluß ø 3/8" kegelformig NPT

AZKOYEN	
CIMBALI	533-196-900
ELEKTRA	00046035
RENEKA	



Adattabile/Suitable for/Passend für

1330017 **POMPA PROCON A FLANGIA ø 3/8”**
albero piccolo per FAEMA e CIMBALI

PROCON FLANGE PUMP ø 3/8”
small spindle for FAEMA and CIMBALI

PUMPE PROCON MIT FLANSCH ø 3/8”
kleine Welle für FAEMA und CIMBALI

CIMBALI
FAEMA



1330021 **POMPA ROTATIVA PO054 ø 3/8” GAS**
attacco a fascetta - portata 50 lt/h
con by-pass bilanciato
lunghezza 74 mm
raccordo ø 3/8” gas

ROTARY VANE PUMP PO054 ø 3/8” GAS
clamp connection - flow rate 50 l/h
equipped with balanced bypass
length 74 mm
connection ø 3/8” gas

VERDRÄNGERPUMPE PO054 ø 3/8” GAS
mit Schellenanschluss - Leistung 50 l/h
mit ausgewuchtetem Bypass
Länge 74 mm
Anschluß ø 3/8” Gas

CMA ASTORIA 26303002
SAN MARCO



1330022 **POMPA ROTATIVA COMPACT ø 3/8” GAS**
attacco a fascetta - portata 50 lt/h
con by-pass bilanciato
lunghezza 58 mm - raccordo ø 3/8” gas

ROTARY VANE PUMP COMPACT ø 3/8” GAS
clamp connection - flow rate 50 l/h
equipped with balanced bypass
length 58 mm - connection ø 3/8” gas

VERDRÄNGERPUMPE COMPACT ø 3/8” GAS
mit Schellenanschluss - Leistung 50 l/h
mit ausgewuchtetem Bypass
Länge 58 mm - Anschluß ø 3/8” Gas



1168011 **FASCETTA INOX PER POMPA A FLANGIA**

STAINLESS STEEL CLAMP FOR FLANGE PUMP

SCHELLE AUS INOX STAHL FÜR FLANSCHPUMPE

AZKOYEN
BRASILIA 02223.0.00.03
CMA ASTORIA
LA PAVONI 404704
MAIRALI
SAN MARCO 202180



1191001 **GIUNTO METALLICO COMPLETO**
per pompa a FLANGIA

METALLIC COUPLING ASSEMBLY
for flange pump

KUPPLUNGSSATZ AUS METALL KOMPLETT
für Flanschpumpe

CIMBALI 4821-135-956
FAEMA 4821135956



Adattabile/Suitable for/Passend für

1191002 **GIUNTO GOMMA**
per pompa a FLANGIA

RUBBER COUPLING
for flange pump

KUPPLUNGSSATZ AUS GUMMI
für Flanschpumpe

FAEMA 4081135955



1191011 **GIUNTO**
foro ø 11-13 denti

COUPLING
hole ø 11-13 teeth

VERBINDUNGSSTÜCK
Loch ø 11-13 Zähne

UNIC



1191012 **GIUNTO ELASTICO PER POMPA A FLANGIA**
ø 20x27 mm

ELASTIC COUPLING FOR FLANGE PUMP
ø 20x27 mm

ELASTISCHES VERBINDUNGSSTÜCK FÜR FLANSCH
ø 20x27 mm



1191016 **ADATTATORE PER POMPA A FLANGIA**
spessore 16 mm

PLASTIC ADAPTER FOR FLANGE PUMP
thickness 16 mm

KUNSTSTOFFADAPTER FÜR FLANSCHPUMPE
Dicke 16 mm



1349100 **RACCORDO POMPA ø 3/8"CONICO-3/8"DRITTO**

PUMP CONNECTION ø 3/8"CONIC-ø38" STRAIGHT

PUMPENANSCHLUß ø 3/8"KONISCH-ø3/8"GERADE

RANCILIO
VFA



1349202 **RACCORDO PER POMPANTE 3/8M-3/8M**
con sede filtro

FITTING 3/8M-3/8M
with filter lodging

ANSCHLUSS 3/8"-3/8"AUSSENGEWINDE
mit Gehäuse für Filter

CMA ASTORIA 25732



1349103 **RACCORDO ø 3/8"M-3/8"M**

FITTING ø 3/8"M-3/8"M

ANSCHLUSS ø 3/8"AUßENGEW. 3/8"AUßENGEW.

CMA ASTORIA 25687
LA SCALA R14
N. SIMONELLI 07300015
RENEKA 9007317



Pompe volumetriche
Booster pumps • Volumetrische Pumpen

Adattabile/Suitable for/Passend für

1160289 **FILTRO POMPA ATTACCO 3/8”**

PUMP FILTER - CONNECTION 3/8”

PUMPENFILTER ANSCHLUSS 3/8”

BRASILIA 08193.6.00.09



1330051 **POMPA ROTATIVA A PALETTE ø 3/8” GAS**

trascinamento magnetico - attacco a fascetta
portata 50 lt/h a 1400 giri
portata 100 lt/h a 2800 giri
con by-pass bilanciato
raccordo ø 3/8” gas

SCHAERER
TERMOPLAN
WMF

ROTARY VANE PUMP ø 3/8” GAS
magnetic drive - clamp connection
flow rate 50 l/h at 1400 rpm
flow rate 100 l/h at 2800 rpm
equipped with balanced bypass
connection ø 3/8” gas

FLÜGELPUMPE ø 3/8” GAS
Magnetziehen - mit Schellenanschluss
Leistung 50 lt/h bei 1400 U/min
Leistung 100 lt/h bei 2800 U/min
mit ausgewuchtetem Bypass
Anschluß ø 3/8” Gas



1330052 **POMPA ROTATIVA A PALETTE ø 3/8” GAS**

trascinamento magnetico - attacco a fascetta
portata 100 lt/h a 1450 giri
portata 200 lt/h a 2900 giri
con by-pass bilanciato
raccordo ø 3/8” gas

RENEKA 9007907
SCHAERER
TERMOPLAN
WMF

ROTARY VANE PUMP ø 3/8” GAS
magnetic drive - clamp connection
flow rate 100 l/h at 1450 rpm
flow rate 200 l/h at 2900 rpm
equipped with balanced bypass
connection ø 3/8” gas

FLÜGELPUMPE ø 3/8” GAS
Magnetziehen - mit Schellenanschluss
Leistung 100 lt/h bei 1450 U/min
Leistung 200 lt/h bei 2900 U/min
mit ausgewuchtetem Bypass
Anschluß ø 3/8” Gas



MODALITA' DI UTILIZZO: La regolazione del flusso avviene attraverso la rotazione della manopola.

IMPORTANTE!!! Prima dell'utilizzo scaldare il corpo portafiltro

1 Inserire la cialda nella sede;
2 Agganciare il portafiltro al gruppo, assicurandosi che la manopola sia in battuta, ossia regolata in senso orario;
3 Azionare il gruppo ed attendere qualche secondo (da 10 a 12) per il processo di infusione;
4 Ruotare la manopola in senso antiorario;
5 Regolare il flusso in uscita;
6 A caffè terminato ruotare la manopola in senso orario.



DIRECTIONS FOR USE: The flow is adjusted by knob rotation

IMPORTANT !!! Before using, heat the filter-holder body

1 Put the pod into its seat;
2 Fasten the filter-holder to the group, making sure the knob is tight, i.e. clockwise adjusted;
3 Start the group and wait a few seconds (from 10 to 12) for the infusion process;
4 Rotate the knob counter-clockwise;
5 Adjust the outlet flow;
6 Once the coffee is made, rotate the knob clockwise.



BEDIENUNGSANLEITUNG: Der Durchfluss wird durch den Drehknopf reguliert.

WICHTIG!!! Vor dem Gebrauch bitte den Siebträger erwärmen.

1 Legen Sie den Kaffeepad in seinem Sitz ein;
2 Den Siebträger am Brühkopf befestigen, sich versichern dass der Griff bis zum Anschlag gedreht ist (im Uhrzeigesinn);
3 Gruppe starten und einige Sekunden warten (10 bis 12) bis der Aufguss startet;
4 Den Drehknopf entgegen Uhrzeigesinn drehen;
5 Den Durchfluss einstellen bzw. regulieren;
6 Wenn der Kaffe fertig ist, den Knopf im Uhrzeigesinn zurückdrehen.



1165151 **PORTAFILTRO CIALDA ORZO CIMBALI**

FILTER HOLDER BARLEY POD CIMBALI

SIEBTRÄGER GERSTENKAFFEEPADS CIMBALI

CIMBALI
N: SIMONELLI 98005009.C



1165152 **PORTAFILTRO CIALDA ORZO FAEMA**

FILTER HOLDER BARLEY POD FAEMA

SIEBTRÄGER GERSTENKAFFEEPADS FAEMA

FAEMA
N: SIMONELLI 98005009.F



		Adattabile/Suitable for/Passend für	
1165153	**PORTAFILTRO CIALDA ORZO FUTURMAT/ARIETE** FILTER HOLDER BARLEY POD FUTURMAT/ARIETE SIEBTRÄGER GERSTE FUTURMAT/ARIETE	FUTURMAT/ARIETE	
1165154	**PORTAFILTRO CIALDA ORZO N. SIMONELLI** FILTER HOLDER BARLEY POD N. SIMONELLI SIEBTRÄGER GERSTE N. SIMONELLI	N. SIMONELLI 98005009	
1165155	**PORTAFILTRO CIALDA ORZO RANCILIO** FILTER HOLDER BARLEY POD RANCILIO SIEBTRÄGER GERSTENKAFFEEPADS RANCILIO	N. SIMONELLI 98005009.R RANCILIO	
1165156	**PORTAFILTRO CIALDA ORZO VIBIEMME** FILTER HOLDER BARLEY POD VIBIEMME SIEBTRÄGER GERSTENKAFFEEPADS VIBIEMME	VIBIEMME	
1165157	**PORTAFILTRO CIALDA ORZO WEGA** FILTER HOLDER BARLEY POD WEGA SIEBTRÄGER GERSTENKAFEEPADS WEGA	N. SIMONELLI 98005009.G WEGA	
1165158	**PORTAFILTRO CIALDA ORZO GAGGIA** FILTER HOLDER BARLEY POD GAGGIA FILTERTRÄGER FÜR MALZKAFFEE-PADS GAGGIA		
1165159	**PORTAFILTRO CIALDA ORZO SAN MARCO** FILTER HOLDER BARLEY POD SAN MARCO FILTERTR. FÜR MALZKAFFEE-PADS SAN MARCO		
1165160	**PORTAFILTRO CIALDA ORZO SPAZIALE** FILTER HOLDER BARLEY POD SPAZIALE FILTERTR.FÜR MALZKAFFEE-PADS SPAZIALE		

Adattabile/Suitable for/Passend für

MODALITA' DI UTILIZZO: I portafiltri cialde sono già regolati per cialde caffè o cialde orzo.

IMPORTANTE!!! Sono comunque regolabili per tutte le funzioni.



1 Togliere la molletta fermafiltro e il filtro, svitare in parte il beccuccio di uscita;
2 Avvitare a fondo in senso orario per la cialda caffè;
3 Svitare in senso antiorario per circa 2 giri per la cialda orzo.

DIRECTIONS FOR USE: The pod filter-holders are set for coffee and barley pods.

IMPORTANT !!! However they can be adjusted for any function.



1 Remove the filter-holding clip and the filter, unscrew the outlet spout partially;
2 For the coffee pod: screw tightly clockwise;
3 For the barley pod: unscrew counter-clockwise for 2 turns.

BEDIENUNGSANLEITUNG: Die Siebträger für Kaffeepads sind bereits für Kaffeepads oder Gerstenkaffeepads eingestellt.

WICHTIG!!! Sie sind jedenfalls für alle Funktionen einstellbar.



1 Die Siebträgerfeder und den Sieb entfernen, den Auslaufstutzen leicht lösen.;
2 Bei Kaffeepads, schrauben Sie den Auslaufstutzen fest in Uhrzeigesinn;
3 Bei Gerstenkaffeepads, den Auslaufstutzen ca. 2 Umdrehungen gegen Uhrzeigesinn lösen.

1165161 **PORTAFILTRO PER CIALDE CAFFÉ**
per cialde macinato e decaffeinato

FILTER HOLDER FOR COFFEE PODS
for ground and decaffeinated

SIEBTRÄGER FÜR KAFFEEPADS
für gemahlenen und koffeinfreien Kaffee

AURORA
BEZZERA
BRASILIA
CONTI
EXPOBAR
FIORENZATO C.S.
MAIRALI
RANCILIO
VIBIEMME
WEGA



1165162 **PORTAFILTRO PER CIALDE ORZO**

FILTER HOLDER FOR BARLEY COFFEE PODS

SIEBTRÄGER FÜR GERSTENKAFFEEPADS

AURORA
BEZZERA
BRASILIA
CONTI
EXPOBAR
FIORENZATO C.S.
MAIRALI
RANCILIO
VIBIEMME
WEGA



Portafiltro
Filter Holder • Siebträger

		Adattabile/Suitable for/Passend für	
1165163	**PORTAFILTRO PER CIALDE CAFFÉ CIMBALI** per cialde macinato e decaffeinato FILTER HOLDER FOR CIMBALI COFFEE PODS for ground and decaffeinated coffee SIEBTRÄGER FÜR KAFFEEPADS CIMBALI für gemahlenen und koffeinfreine Kaffee	CIMBALI	
1165164	**PORTAFILTRO PER CIALDE CAFFÉ LA SPAZIALE** per cialde macinato e decaffeinato FILTER HOLD.FOR LA SPAZIALE COFFEE PODS for ground and decaffeinated coffee SIEBTRÄGER FÜR KAFFEEPADS LA SPAZIALE für gemahlenen und koffeinfreine Kaffee	LA SPAZIALE	
1165165	**PORTAFILTRO PER CIALDE ORZO SAN MARCO** FILTER HOL.FOR SAN MARCO BARLEY COF.PODS FILTERAUFNAHME FÜR KAFFEEPORTION SAN MAR		
1165170	**PORTAFILTRO CIALDE CAFFÉ/ORZO N.FAEMA** FILTER HOLDER BARLEY/COFFEE POD N.FAEMA SIEBTRÄGER KAFFEE/MALZKAFFEEPADS N.FAEMA	FAEMA	
1165171	**PORTAFILTRO CIALDE CAFFÉ/ORZO FAEMA** FILTER HOLDER BARLEY/COFFEE POD FAEMA SIEBTRÄGER KAFFEE/MALZKAFFEEPADS FAEMA	FAEMA	
1165172	**PORTAFILTRO CIALDE CAFFÉ/ORZO CIMBALI** FILTER HOLDER BARLEY/COFFEE POD CIMBALI SIEBTRÄGER KAFFEE/MALZKAFFEEPADS CIMBALI	CIMBALI	
1165173	**PORTAFILTRO CIALDE CAFFÉ/ORZO SPAZIALE** FILTER HOLDER BARLEY/COFFEE POD SPAZIALE SIEBTRÄG. KAFFEE/MALZKAFFEEPADS SPAZIALE	LA SPAZIALE	

Adattabile/Suitable for/Passend für

1165174	**PORTAFILTRO CIALDE CAFFÉ/ORZO SAN MARCO** FILTER HOLDER BARLEY/COFFEE POD SANMARCO SIEBTRÄGER KAFFEE/MALZKAFFEEPADS SANMARC	SAN MARCO	
1165175	**PORTAFILTRO CIALDE CAFFÉ/ORZO BRASILIA** FILTER HOLDER BARLEY/COFFEE POD BRASILIA SIEBTRÄGER KAFFEE/MALZKAFFEEPADS BRASILI	BRASILIA	
1165176	**PORTAFILTRO CIALDE CAFFÉ/ORZO RANCILIO** FILTER HOLDER BARLEY/COFFEE POD RANCILIO SIEBTRÄGER KAFFEE/MALZKAFFEEPADS RANCILI	RANCILIO	
1165177	**PORTAFILTRO CIALDE CAFFÉ/ORZO GAGGIA** FILTER HOLDER BARLEY/COFFEE POD GAGGIA SIEBTRÄGER KAFFEE/MALZKAFFEEPADS GAGGIA	GAGGIA	
1165178	**PORTAFILTRO CIALDE CAFFÉ/ORZO SIMONELLI** FILTER HOLDER BARLEY/COFFEE POD SIMONELL SIEBTRÄG. KAFFEE/MALZKAFFEEPADS SIMONELL	N. SIMONELLI	

Adattabile/Suitable for/Passend für

1320531 **PRESSOSTATO P302/6**

attacco ISO 228 G 1/4"M per tubo ø 4x6 mm
scala regolabile 0,5÷1,4 bar
differenziale fisso 0,18 (±0,03) bar
temperatura max fluido 140°C
contatti carico max 220V 7KW (30A)
400V 12KW (30A)

PRESSURE SWITCH P302/6
ISO 228 G connection 1/4"M for pipe ø 4x6 mm
adjustable scale 0.5÷1.4 bar
fixed differential 0.18 (± 0.03) bar
fluid temperature max :140°C
maximum load : 220V 7KW (30A)
400V 12KW (30A)

DRUCKSCHALTER P302/6
Anschl.ISO 228 G1/4" Ausseng für Schlauch ø 4x6 mm
regulierbare Skala 0,5÷1,4 bar
festes Differential 0,18 (±0,03) bar
Flüssigkeitstemperatur max:140°C
Leistung max: 220V 7KW (30A)
400V 12KW (30A)

AURORA	
AZKOYEN	
BEZZERA	7433001
BRASILIA	00630.4.00.08
CARIMALI	
CIMBALI	531-190-310
CMA ASTORIA	20150
ELEKTRA	00049035
EXPOBAR	60000000
EXPOBAR	60000005
FAEMA	2231116597
FAEMA	2231131900
FIORENZATO C.S.	A2100050
LA PAVONI	451301
LA SCALA	C-0455
LA SPAZIALE	
N. SIMONELLI	09200006
RANCILIO	34200110
RENEKA	9005050
VIBIEMME	ELETPRE
WEGA	WY20150
WEGA	W10440



1320601 **PRESSOSTATO P302/8 UL 0,5÷1,4 bar**

omologato UL

PRESSURE SWITCH P302/8 UL 0.5÷1.4 bar
UL approved

PRESSOSTAT P302/8 UL 0,5÷1,4 bar
UL-homologiert

BRASILIA	
CIMBALI	
EXPOBAR	
FAEMA	
N. SIMONELLI	
RANCILIO	34200111
RENEKA	



1320541 **PRESSOSTATO PARKER**

attacco ø 1/4
scala 0,5÷1,4 bar
differenziale 0,18÷0,03 bar
pressione massima 2,1 bar
temperatura massima 140°C

PRESSURE SWITCH PARKER
connection ø 1/4"
scale 0.5÷1.4 bar
differential 0.18÷0.03 bar
pressure max 2.1 bar
temperature max 140°

DRUCKSCHALTER PARKER
Anschluss ø 1/4
Skala 0,5÷1,4 bar
Differential 0,18÷0,03 bar
max. Druck 2,1 bar
max. Temperatur 140°C

AURORA	
AZKOYEN	
BEZZERA	
BRASILIA	
CIMBALI	
CMA ASTORIA	
CONTI	
EXPOBAR	
FAEMA	
FIORENZATO C.S.	A2100050
LA SPAZIALE	
N. SIMONELLI	
RANCILIO	34200112
UNIC	
VIBIEMME	



Adattabile/Suitable for/Passend für

1320533 **KIT GRUPPO MEMBRANE PER PRESSOSTATO**
modello P302/6 ø 55 mm.
formato da:
- anello
- gruppo membrana
- membrana PTFE

MEMBRANE KIT FOR PRESSURE SWITCH
model P302-6 ø 55 mm
equipped with:
- ring
- diaphragm
- PTFE diaphragm

MEMBRANENSATZ FÜR DRUCKSCHALTER
Modell P302/6 ø 55 mm
ausgestattet mit:
- Ring
- Membrangruppe
- Membran PTFE

AURORA
BEZZERA
BRASILIA
CARIMALI
CIMBALI 531-102-110
CMA ASTORIA
CONTI
EXPOBAR
FAEMA
FIORENZATO C.S.
LA PAVONI
LA SPAZIALE
MARCFI-ANCAS
MARZOCCO L270/1
N. SIMONELLI
SAN MARCO
UNIC
VFA
VIBIEMME
WEGA



1320538 **PRESSOSTATO NUOVO MODELLO**

PRESSURE SWITCH - NEW MODEL

DRUCKSCHALTER NEUES MODELL

CIMBALI 537-030-700



1240003 **MICROINTERRUTTORE PRESSOSTATO 15A 250V**

PRESSURE MICROSWITCH 15A 250V

MIKROSCHALTER FÜR DRUCKSCHALTER 15A 250V

CIMBALI 532-020-000



1186078 **MEMBRANA PER PRESSOSTATO**

PRESSURE SWITCH DIAPHRAGM

MEMBRAN FÜR DRUCKSCHALTERSCHLAUCH

CIMBALI 468-007-020



1320536 **PRESSOSTATO BIPOLARE XP200A 0,5-1,5 BAR**
attacco ø 1/4”

BIPOLAR PRESSURE SWITCH
connection ø 1/4”

ZWEIPOLIGER DRUCKSCHALTER
Anschluss ø 1/4”

CARIMALI



1320546 **PRESSOSTATO XP110 125 0,5-1,2 BAR 1/8”**

PRESSURE SWITCH XP110 125 0,5-1,2 BAR

PRESSOSTAT XP110 125 0,5-1,2 BAR

CMA ASTORIA 20155
ELEKTRA 01344035
WEGA WY20155
WEGA W10877



Adattabile/Suitable for/Passend für

1349126 **RACCORDO ø 1/8”M-1/8”F**

FITTING ø 1/8”M-1/8”F

ANSCHLUSS ø 1/8”AUSSENG.-1/8”INNENG.

1349127 **RACCORDO ø 1/4”M-3/8”F**

FITTING ø 1/4”M-3/8”F

ANSCHLUSS ø 1/4”AUßENGEW. 3/8”INNENGEW.



1349128 **RACCORDO ø 3/8”M-1/2”F**

FITTING ø 3/8”M-1/2”F

ANSCHLUSS ø 3/8”AUßENGEW. 1/2”INNENGEW.

1349129 **RACCORDO ø 3/8”M-3/4”F**

FITTING ø 3/8”M-3/4”F

ANSCHLUSS ø 3/8”AUßENGEW. 3/4”INNENGEW.

1349130 **RACCORDO ø 1/2”M-3/4”F**

FITTING ø 1/2”M-3/4”F

ANSCHLUSS ø 1/2”AUßENGEW. 3/4”INNENGEW.

1349131 **RACCORDO ø 1/8”M-3/8”F**

FITTING ø 1/8”M-3/8”F

ANSCHLUSS ø 1/8”AUSSENG.-3/8”INNENG.



1349132 **RACCORDO ø 3/8”M-1/4”F**

FITTING ø 3/8”M-1/4”F

ANSCHLUSS ø 3/8”AUßENGEW. 1/4”INNENGEW.

1349133 **RACCORDO ø 1/2”M-3/8”F**

FITTING ø 1/2”M-3/8”F

ANSCHLUSS ø 1/2”AUßENGEW. 3/8”INNENGEW.

1349134 **RACCORDO ø 3/8”M-1/8”F**

FITTING ø 3/8”M-1/8”F

ANSCHLUSS ø 3/8”AUSSENG.-1/8”INNENG.

1349135 **RACCORDO ø 3/8”M-3/8”F**

FITTING ø 3/8”M-3/8”F

ANSCHLUSS ø 3/8”AUSSENG.-3/8”INNENG.

Adattabile/Suitable for/Passend für

1349136 **RACCORDO ø 1/8”M-1/4”F**

FITTING ø 1/8”M-1/4”F

ANSCHLUSS ø 1/8”AUßENGEW. 1/4”INNENGEW.

1349137 **RACCORDO ø 1/4”M-1/8”F**

FITTING ø 1/4”M-1/8”F

ANSCHLUSS ø 1/4”AUßENGEW. 1/8”INNENGEW.



1349138 **RACCORDO ø 1/4”M 1/4”F**

FITTING ø 1/4”M 1/4”F

ANSCHLUSS ø 1/4”AUSSENGEW.1/4”INNENGEWIN

1349139 **RACCORDO ø 1/2”M-1/4”F**

FITTING ø 1/2”M-1/4”F

ANSCHLUSS ø 1/2”AUSSENG.-1/2”INNENG.

1349140 **RACCORDO ø 1/2”M-1/2”F**

FITTING ø 1/2”M-1/2”F

ANSCHLUSS ø 1/2”AUSSENG.-1/2”INNENG.



1349160 **RACCORDO ø 3/4”M-1/2”F**

FITTING ø 3/4”M-1/2”F

ANSCHLUSS ø 3/4”AUSSENG.-1/2”INNENG.

1349353 **RACCORDO RUBINETTO ø 3/8”x1/2”**

TAP FITTING ø 3/8”x1/2”

ANSCHLUSS FÜR HAHN ø 3/8”x1/2”

VIBIEMME

Adattabile/Suitable for/Passend für

1349101 **RACCORDO ø 1/8”M-1/8”M**

FITTING ø 1/8”M-1/8”M

ANSCHLUSS ø 1/8”AUßENGEW. 1/8”AUßENGEW.

CIMBALI 532-501-800
RENEKA 9001512
VFA

1349102 **RACCORDO ø 1/4”M-1/4”M**

FITTING ø 1/4”M-1/4”M

ANSCHLUSS ø 1/4”AUßENGEW. 1/4”AUßENGEW.

LA SCALA R2
N. SIMONELLI 07300012
RENEKA
SAN MARCO
SAN MARCO 206193



1349104 **RACCORDO ø 1/2”M-1/2”M**

FITTING ø 1/2”M-1/2”M

ANSCHLUSS ø 1/2”AUßENGEW. 1/2”AUßENGEW.

ZANUSSI 0K9022

1349105 **RACCORDO ø 3/4”M-3/4”M**

FITTING ø 3/4”M-3/4”M

ANSCHLUSS ø 3/4”AUSSENG.-3/4”AUSSENG.

1349110 **RACCORDO ø 1/8”M-3/8”M**

FITTING ø 1/8”M-3/8”M

ANSCHLUSS ø 1/8”AUSSENG.-3/8”INNENG.

CIMBALI 590-533-000



1349111 **RACCORDO ø 1/8”M 1/4”M**

FITTING ø 1/8”M 1/4”M

ANSCHLUSS ø 1/8”AUßENGEW. 1/4”AUßENGEW.

LA SCALA R3
RANCILIO 23214025

1349113 **RACCORDO ø 3/8”M-1/2”M**

FITTING ø 3/8”M-1/2”M

ANSCHLUSS ø 3/8”AUßENGEW. 1/2”AUßENGEW.

1349114 **RACCORDO ø 3/8”M-3/4”M**

FITTING ø 3/8”M-3/4”M

ANSCHLUSS ø 3/8”AUßENGEW. 3/4”AUßENGEW.



1349115 **RACCORDO ø 1/2”M-3/4”M**

FITTING ø 1/2”M-3/4”M

ANSCHLUSS ø 1/2”AUßENGEW. 3/4”AUßENGEW.

ZANUSSI 0E5431

Adattabile/Suitable for/Passend für

1349116 **RACCORDO ø 1/2"F-1/2"F**

FITTING ø 1/2"F-1/2"F

ANSCHLUSS ø 1/2"INNEG.-1/2"INNENG.



1349117 **RACCORDO ø 3/8"F-1/2"F**

FITTING ø 3/8"F-1/2"F

ANSCHLUSS ø 3/8"INNENG.-1/2"INNENG.

1349118 **RACCORDO ø 1/4"F-3/8"F**

FITTING ø 1/4"F-3/8"F

ANSCHLUSS ø 1/4"INNEG.-1/8"INNENG.

1349119 **RACCORDO ø 1/8"F-1/4"F**

FITTING ø 1/8"F-1/4"F

ANSCHLUSS ø 1/8"INNEG.-1/4"INNENG.

1349120 **RACCORDO ø 1/8"F-1/8"F**

FITTING ø 1/8"F-1/8"F

ANSCHLUSS ø 1/8"INNEG.-1/8"INNENG.



1349121 **RACCORDO ø 1/4"F-1/4"F**

FITTING ø 1/4"F-1/4"F

ANSCHLUSS ø 1/4"INNENGEW. 1/4"INNENGEW.

1349122 **RACCORDO ø 3/8"F-3/8"F**

FITTING ø 3/8"F-3/8"F

ANSCHLUSS ø 3/8"INNENGEW. 3/8"INNENGEW.

1349141 **PORTAGOMMA 1/8"M ø 6 mm**

HOSE-END FITTING 1/8"M ø 6 mm

SCHLAUCHANSCHLUSS 1/8"AUßENGEW. ø 6 mm



1349143 **PORTAGOMMA 3/8"M ø 8 mm**

HOSE-END FITTING 3/8"M ø 8 mm

SCHLAUCHANSCHLUSS 3/8"M ø 8 mm



1349144 **PORTAGOMMA 1/2"M ø 12 mm**

HOSE-END FITTING 1/2"M ø 12 mm

SCHLAUCHANSCHLUSS 1/2"AUßENGEW. ø 12 mm



		Adattabile/Suitable for/Passend für		
1349146	**CODOLO PORTAGOMMA ø 8 mm** HOSE-END FITTING ø 8 mm SCHLAUCHANSCHLUSS ø 8 mm			
1349147	**CODOLO PORTAGOMMA ø 10 mm** HOSE-END FITTING ø 10 mm SCHLAUCHANSCHLUSS ø 10 mm			
1349149	**DADO PORTAGOMMA ø 3/8" FORO ø 12 mm** NUT FOR HOSE-END FITTING ø3/8"HOLE ø12mm SCHRAUBENMUTTER ø 3/8" LOCH ø 12 mm	BRASILIA LA SPAZIALE	99138	
1349151	**RACCORDO A "T" ø 1/2"** T-FITTING ø 1/2" "T" ANSCHLUSS ø 1/2"			
1349152	**RACCORDO A "T" ø 3/8"** T-FITTING ø 3/8" "T" ANSCHLUSS ø 3/8"			
1349153	**RACCORDO A "T" ø 1/4"** T-FITTING ø 1/4" "T" ANSCHLUSS ø 1/4"	CIMBALI	555-000-050	
1349106	**RACCORDO ø 1/4"M-1/4"M CONICO** CONICAL COUPLING ø 1/4"M-1/4"M ANSCHLUSS ø 1/4"M-1/4"M KEGELFÖRMIG			
1349706	**RACCORDO A L ø 3/8"M 3/8"M** L-FITTING ø 3/8"M 3/8"M L-VERSCHRAUBUNG ø 3/8"M 3/8"M	N. SIMONELLI	07300068	
1439021	**TAPPO ø 1/4 CIECO** BLIND PLUG ø 1/4 BLINDVERSCHLUSS ø 1/4	LA SPAZIALE		

Adattabile/Suitable for/Passend für

3349318 **RACCORDO ø 1/8”M-1/8”M**

FITTING ø 1/8”M-1/8”M

ANSCHLUSS ø 1/8”AUSS.1/8”AUSS.

3349319 **RACCORDO ø 1/4”M-1/4”M**

FITTING ø 1/4”M-1/4”M

ANSCHLUSS ø 1/4”AUSS.1/4”AUSS.

3349320 **RACCORDO ø 1/2”M-1/2”M**

FITTING ø 1/2”M-1/2”M

ANSCHLUSS ø 1/2”AUSS.1/2”AUSS.



3349321 **RACCORDO DI RIDUZIONE ø 1/8”M-1/4”M**

REDUCER ø 1/8”M-1/4”M

REDUZIERANSCHLUSS ø 1/8”AUSS.1/4”AUSS.

3349322 **RACCORDO DI RIDUZIONE ø 1/8”M-3/8”M**

REDUCER ø 1/8”M-3/8”M

REDUZIERANSCHLUSS ø 1/8”AUSS.3/8”AUSS.

3349323 **RACCORDO DI RIDUZIONE ø 1/4”M-3/8”M**

REDUCER ø 1/4”M-3/8”M

REDUZIERANSCHLUSS ø 1/4”AUSS.3/8”AUSS.



3349324 **RACCORDO DI RIDUZIONE ø 1/4”M-1/2”M**

REDUCER ø 1/4”M-1/2”M

REDUZIERANSCHLUSS ø 1/4”AUSS.1/2”AUSS.

3349325 **RACCORDO DI RIDUZIONE ø 3/8”M-1/2”M**

REDUCER ø 3/8”M-1/2”M

REDUZIERANSCHLUSS ø 3/8”AUSS.1/2”AUSS.

Adattabile/Suitable for/Passend für

3349326 **RACCORDO DI RIDUZIONE ø 1/8”M-1/8”F**

REDUCER ø 1/8”M-1/8”F

REDUZIERANSCHLUSS ø 1/8”AUSS.1/8”INN.

3349327 **RACCORDO DI RIDUZIONE ø 1/8”M-1/4”F**

REDUCER ø 1/8”M-1/4”F

REDUZIERANSCHLUSS ø 1/8”AUSS.1/4”INN.



3349328 **RACCORDO DI RIDUZIONE ø 1/4”M-1/4”F**

REDUCER ø 1/4”M-1/4”F

REDUZIERANSCHLUSS ø 1/4”AUSS.1/4”INN.

3349329 **RACCORDO DI RIDUZIONE ø 1/4”M-3/8”F**

REDUCER ø 1/4”M-3/8”F

REDUZIERANSCHLUSS ø 1/4”AUSS.3/8”INN.

3349330 **RACCORDO ø 1/4”M-1/8”F**

FITTING ø 1/4”M-1/8”F

ANSCHLUSS ø 1/4”AUSS.1/8”INN.

3349331 **RACCORDO ø 3/8”M-1/8”F**

FITTING ø 3/8”M-1/8”F

ANSCHLUSS ø 3/8”AUSS.1/8”INN.



3349332 **RACCORDO ø 3/8”M-1/4”F**

FITTING ø 3/8”M-1/4”F

ANSCHLUSS ø 3/8”AUSS.1/4”INN.

3349333 **RACCORDO ø 1/2”M-1/4”F**

FITTING ø 1/2”M-1/4”F

ANSCHLUSS ø 1/2”AUSS.1/4”INN.



3349334 **RACCORDO ø 1/2”M-3/8”F**

FITTING ø 1/2”M-3/8”F

ANSCHLUSS ø 1/2”AUSS.3/8”INN.

Adattabile/Suitable for/Passend für

3349335 **RACCORDO DI RIDUZIONE ø 1/8"F-3/8"F**

REDUCER ø 1/8"F-3/8"F

REDUZIERANSCHLUSS ø 1/8"INN.3/8"INN.



3349336 **RACCORDO DI RIDUZIONE ø 1/4"F-1/2"F**

REDUCER ø 1/4"F-1/2"F

REDUZIERANSCHLUSS ø 1/4"INN.1/2"INN.

3349337 **RACCORDO A "T" ø 1/4"F**

T-FITTING ø 1/4"F

T-ANSCHLUSS ø 1/4"INNENG.

3349338 **RACCORDO A "T" ø 3/8"F**

T-FITTING ø 3/8"F

T-ANSCHLUSS ø 3/8"INNENG.



3349339 **RACCORDO A "T" ø 1/2"F**

T-FITTING ø 1/2"F

T-ANSCHLUSS ø 1/2"INNENG.

3349340 **RACCORDO A "T" ø 1/4"M**

T-FITTING ø 1/4"M

T-ANSCHLUSS ø 1/4"AUSSENG.



3349341 **RACCORDO A "T" ø 3/8"M**

T-FITTING ø 3/8"M

T-ANSCHLUSS ø 3/8"AUSSENG.

3349342 **RACCORDO PORTAGOMMA ø 1/4"M ø 7**

HOSE-END FITTING ø 1/4"M ø 7

SCHLAUCHANSCHLUSS ø 1/4"AUSSENG.ø 7

3349343 **RACCORDO PORTAGOMMA ø 1/8"M ø 8**

HOSE-END FITTING ø 1/8"M ø 8

SCHLAUCHANSCHLUSS ø 1/8"AUSSENG.ø 8



3349344 **RACCORDO PORTAGOMMA ø 1/4"M ø 9**

HOSE-END FITTING ø 1/4"M ø 9

SCHLAUCHANSCHLUSS ø 1/4"AUSSENG.ø 9

Adattabile/Suitable for/Passend für

3349345 **RACCORDO PORTAGOMMA ø 3/8”M ø 9**
HOSE-END FITTING ø 3/8”M ø 9
SCHLAUCHANSCHLUSS ø 3/8”AUSSENG.ø 9

3349346 **RACCORDO PORTAGOMMA ø 1/4”M ø 12**
HOSE-END FITTING ø 1/4”M ø 12
SCHLAUCHANSCHLUSS ø 1/4”AUSSENG.ø 12



3349347 **RACCORDO PORTAGOMMA ø 3/8”M ø 12**
HOSE-END FITTING ø 3/8”M ø 12
SCHLAUCHANSCHLUSS ø 3/8”AUSSENG.ø 12

3349348 **RACCORDO PORTAGOMMA ø 1/2”M ø 12**
HOSE-END FITTING ø 1/2”M ø 12
SCHLAUCHANSCHLUSS ø 1/2”AUSSENG.ø 12

3349349 **RACCORDO PORTAGOMMA ø 3/8”M ø 17**
HOSE-END FITTING ø 3/8”M ø 17
SCHLAUCHANSCHLUSS ø 3/8”AUSSENG.ø 17



3349350 **RACCORDO PORTAGOMMA ø 1/2”M ø 17**
HOSE-END FITTING ø 1/2”M ø 17
SCHLAUCHANSCHLUSS ø 1/2”AUSSENG.ø 17

3349351 **RACCORDO AD ANGOLO 1/8”M ø 6/4**
ELBOW FITTING 1/8”M ø 6/4
ANSCHLUSS GEWINKELT 1/8”AUSSENG.ø 6/4

3349352 **RACCORDO AD ANGOLO 1/8”M ø 8/6**
ELBOW FITTING 1/8”M ø 8/6
ANSCHLUSS GEWINKELT 1/8”AUSSENG.ø 8/6



3349353 **RACCORDO AD ANGOLO 1/4”M ø 8/6**
ELBOW FITTING 1/4”M ø 8/6
ANSCHLUSS GEWINKELT 1/4”AUSSENG.ø 8/6

3349354 **RACCORDO AD ANGOLO 1/4”M ø 6/4**
ELBOW FITTING 1/4”M ø 6/4
ANSCHLUSS GEWINKELT 1/4”AUSSENG.ø 6/4

Adattabile/Suitable for/Passend für

3349314 **RACCORDO AD ANGOLO 1/8”M ø 6/4**
TURNING ELBOW FITTING 1/8”M ø 6/4
DREHANSCHLUSS GEWINKELT 1/8”AUSSEN ø 6/4



3349315 **RACCORDO AD ANGOLO 1/8”M ø 8/6**
TURNING ELBOW FITTING 1/8”M ø 8/6
DREHANSCHLUSS GEWINKELT 1/8”AUSSEN ø 8/6

3349316 **RACCORDO AD ANGOLO 1/4”M ø 8/6**
ELBOW FITTING 1/4”M ø 8/6
ANSCHLUSS GEWINKELT 1/4”AUSSENG ø 8/6



3349317 **RACCORDO AD ANGOLO 1/4”M ø 6/4**
ELBOW FITTING 1/4”M ø 6/4
ANSCHLUSS GEWINKELT 1/4”AUSSENG ø 6/4

3349312 **RACCORDO AD ANGOLO INTERMEDIO ø 6/4**
MIDDLE ELBOW FITTING ø 6/4
ZWISCHENANSCHLUSS GEWINKELT ø 6/4



3349313 **RACCORDO AD ANGOLO INTERMEDIO ø 8/6**
MIDDLE ELBOW FITTING ø 8/6
ZWISCHENANSCHLUSS GEWINKELT ø 8/6

3349308 **RACCORDO INTERMEDIO ø 6/4**
MIDDLE STRAIGHT FITTING ø 6/4
ZWISCHENANSCHLUSS GERADE ø 6/4

3349309 **RACCORDO INTERMEDIO ø 8/6**
MIDDLE STRAIGHT FITTING ø 8/6
ZWISCHENANSCHLUSS GERADE ø 8/6



3349310 **RACCORDO INTERMEDIO ø 6/4**
MIDDLE STRAIGHT FITTING ø 6/4
ZWISCHENANSCHLUSS GERADE ø 6/4

3349311 **RACCORDO INTERMEDIO ø 8/6**
MIDDLE STRAIGHT FITTING ø 8/6
ZWISCHENANSCHLUSS GERADE ø 8/6



Adattabile/Suitable for/Passend für

3349306 **RACCORDO DIRITTO 1/8"F ø 6/4**

STRAIGHT FITTING 1/8"F ø 6/4

ANSCHLUSS GERADE 1/8"INNENG ø 6/4



3349307 **RACCORDO DIRITTO 1/4"F ø 6/4**

STRAIGHT FITTING 1/4"F ø 6/4

ANSCHLUSS GERADE 1/4"INNENG ø 6/4

3349301 **RACCORDO DIRITTO 1/8"M ø 6/4**

STRAIGHT FITTING 1/8"M ø 6/4

VERBINDUNG GERADE 1/8"AUSSENG ø 6/4



3349302 **RACCORDO DIRITTO 1/4"M ø 6/4**

STRAIGHT FITTING 1/4"M ø 6/4

VERBINDUNG GERADE 1/4"AUSSENG ø 6/4

3349303 **RACCORDO DIRITTO 3/8"M ø 6/4**

STRAIGHT FITTING 3/8"M ø 6/4

ANSCHLUSS GERADE 3/8"AUSSENG ø 6/4

3349304 **RACCORDO DIRITTO 1/8"M ø 8/6**

STRAIGHT FITTING 1/8"M ø 8/6

ANSCHLUSS GERADE 1/8"AUSSENG ø 8/6



3349305 **RACCORDO DIRITTO 1/4"M ø 8/6**

STRAIGHT FITTING 1/4"M ø 8/6

ANSCHLUSS GERADE 1/4"AUSSENG ø 8/6

Adattabile/Suitable for/Passend für

3610001 **MOTOFRULLATORE SU CUSCINETTI 230V**
motore su cuscinetti
albero ø 6x43 mm.
per DISTRIBUTORE di prima colazione modello
SYSTEMATTINO-SYSTEMESPRESSO-DOMINO MATTINO

MOTOR MIXER ON BEARINGS 220V
motor on bearings
shaft ø 6x43 mm
for BREAKFAST DISPENSER models SYSTEMATTINO
SYSTEMESPRESSO-DOMINO MATTINO

MOTORMIXER 230V AUF LAGERN
Motor auf Lagern
Welle ø 6x43 mm
für GETRÄNKEAUTOMAT (Frühstück)
Modelle SYSTEMATTINO-SYSTEMESPRESSO-DOMINO MATTINO



3610028 **ELETTROVALVOLA 2146/GS80 220V 50Hz**
pressione differenziale massima 0,7 bar
bobina 220V 50/60Hz
corpo in ottone stampato
per DISTRIBUTORE di prima colazione

SOLENOID VALVE 2146/GS80 220V 50Hz
max differential pressure 0.7 bar
coil 220V 50/60Hz
forged brass body
for BREAKFAST DISPENSER

MAGNETVENTIL 2146/GS80 220V 50Hz
Differenzialdruck max 0,7 bar
Magnetspule 220V 50/60Hz
Körper aus Messing
für GETRÄNKEAUTOMAT Frühstück



3610026 **BOBINA 2700 10A**
230V 50Hz-240V 60 Hz

COIL 2700 10A
230V 50Hz - 240V 60Hz

SPULE 2700 10A
230V 50Hz - 240V 60 Hz



3640008 **BASETTA TIPO NUOVO**
per DISTRIBUTORE di prima colazione

MIXER BASE NEW TYPE
for BREAKFAST DISPENSER

BASIS NEUER MODELL
für GETRÄNKEAUTOMAT Frühstück



3640009 **VENTOLINA MIX**
per DISTRIBUTORE di prima colazione

IMPELLER
for BREAKFAST DISPENSER

KLEINER GEBLÄSEFLÜGEL
für GETRÄNKEAUTOMAT Frühstück



Adattabile/Suitable for/Passend für

3640003 **TUBO RIGATO POMPA PERISTALTICA**
vendita al metro lineare
per DISTRIBUTORE di prima colazione

TUBE FOR PERISTALTIC PUMP
sold per meter
for BREAKFAST DISPENSER

GEREIFTER SCHLAUCH FÜR SCHLAUCHPUMPE
Meterware
für GETRÄNKEAUTOMAT Frühstück



3640012 **ELETTROVALVOLA ANTIALLAGAMENTO**
entrata ø 3/4”
uscita ø 10 mm.
bobina 240V 50/60Hz
per DISTRIBUTORE di prima colazione

ANTIFLOODING SOLENOID VALVE
inlet ø 3/4”
outlet ø 10 mm
coil 240V 50/60Hz
for BREAKFAST DISPENSER

MAGNETVENTIL GEGEN ÜBERSCHWEMMUNG
Gas-Eingang ø 3/4”
Gas-Ausgang ø 10 mm
Magnetspule 240V 50/60Hz
für GETRÄNKEAUTOMAT Frühstück



3640018 **CASSETTO DEPOSITO POLVERI**
per DISTRIBUTORE di prima colazione

BOX FOR DUST DEPOSIT
for BREAKFAST DISPENSER

SCHUBLADE FÜR PULVERSAMMLUNG
für GETRÄNKEAUTOMAT Frühstück



Adattabile/Suitable for/Passend für

3001005 **ACCENSIONE PIEZO**
per l'installazione serve un foro ø 18 mm.
faston maschio ø 2,4 mm.
per FRY TOP modello SKT G

PIEZO IGNITER
18 mm ø mounting hole
2.4 mm ø male faston connector
for FRY TOP model SKT G

PIEZOZÜNDER
Einbaumaß ø 18 mm
Flachsteckhülse ø 2,4 mm
für FRY TOP Modell SKT G

AMBACH	5060403707
BERTO'S	22188300
FOEMM	05000080200
GIGA	M00500
MARENO	986000
PALUX	8893
SILKO	1936100
UNIVERSO	PLX20001



3001007 **ACCENSIONE PIEZO VERNITRON**
per l'installazione serve un foro ø 22 mm.
faston maschio ø 2,4 mm.

PIEZO IGNITER VERNITRON
22 mm ø mounting hole
2.4 mm ø male faston connector

PIEZOZÜNDER VERNITRON
Einbaumaß ø 22 mm
Flachsteckhulse ø 2,4 mm

CMA ASTORIA	15010
DESCO	110164
FAGE	ACCEND
FAGOR	S113034000
FIMAR	CO3119
GICO	4398050
GIGA	E30200
GIORIK	6010047
INOXTREND	C1066-00
LOTUS	537008500
MARENO	1031500600
MBM	RTCU700020
MODULAR	672.006.00
REPAGAS	00128101
SIT	0.073.952
ZANUSSI	0H6070
ZANUSSI	058497



3001013 **ACCENSIONE PIEZO**
per l'installazione serve un foro ø 18 mm.
faston maschio ø 2,4 mm.

PIEZO LIGHTER
18 mm ø mounting hole
2.4 mm ø male faston connector

PIEZOZÜNDER
Einbaumaß ø 18 mm
Flachsteckhülse ø 2,4 mm

ANGELO PO	32T0150
BARON	8530000110
ZANUSSI	002605



3001014 **CAPPUCCIO TENUTA STAGNA PIEZO**
in gomma siliconica

WATERTIGHT PIEZO CAP
in silicone rubber

DICHTE HAUBE FÜR PIEZOZÜNDER
aus Silikon

ANGELO PO	37Q2100
ZANUSSI	002816



Adattabile/Suitable for/Passend für

1350531 **REGOLATORE GAS DK 2 BAR**
raccordi ø 1/4”MF

GAS REGULATOR DK 2 BAR
connections ø 1/4”MF

GASREGLER DK 2 BAR
Anschlüsse ø 1/4” Außen- / Innengewinde

BRASILIA	01139.4.00.09
CMA ASTORIA	51003
FAEMA	2231132948
FAEMA	2231134746
N. SIMONELLI	09600007
SAN MARCO	202043
UNIC	



1350536 **REGOLATORE AUTOMATICO GAS 2 BAR**
completo di: accensione piezo
termocoppia M8x1 - 32 cm.
staffa con cavo e candela

AUTOMATIC GAS REGULATOR 2 BAR
complete with: piezo ignition
thermocouple M8x1 - 32 cm
bracket with cable and sparking plug

AUTOMATISCHER GASREGLER 2 BAR
komplett mit: Piezozünder
Thermoelement AUßENGEWINDE 8x1 - 32 cm
Bügel mit Kabel und Kerze

BRASILIA	00735.2.00.08



3523001 **VALVOLA M1 ø 1/8”MF**
entrata ø 1/8”M - uscita ø 1/8”F
attacco termocoppia M8x1
pressione massima di ingresso gas 150 mbar
temperatura ambiente 0÷80°C.
con filettatura sotto al pulsante per ghiera

VALVE M1 ø 1/8”MF
inlet ø 1/8”M - outlet ø 1/8”F
thermocouple connection M8x1
maximum gas inlet pressure 150 mbar
ambient temperature 0÷80°C
with thread under the button for ring nut

GASVENTIL M1 ø 1/8” AUßEN/INNEN
Gas-Eingang ø 1/8”Außen - Gas-Ausgang ø 1/8”Innen
Thermoelementanschluss M8x1
Druck max. Gas-Eingang: 150 mbar
Raumtemperatur: 0÷80°C
mit Gewinde unter dem Druckknopf für Klemmring

MARENO	1491900
N. SIMONELLI	
SIT	0.400.088



3523002 **VALVOLA M1 ø 1/4”MM**
entrata ø 1/4”M - uscita ø 1/4”M
attacco termocoppia M8x1
pressione massima di ingresso gas 150 mbar
temperatura ambiente 0÷80°C
con filettatura sotto al pulsante per ghiera

VALVE M1 ø 1/4”MM
inlet ø 1/4”M - outlet ø 1/4”M
thermocouple connection M8x1
maximum gas inlet pressure 150 mbar
room temperature 0÷80°C
with thread under the button for ring nut

GASVENTIL M1 ø 1/4” AA
Gas-Eingang ø 1/4”Außen - Gas-Ausgang ø 1/4”Außen
Thermoelementanschluss M8x1
Druck max. Gas-Eingang: 150 mbar
Raumtemperatur: 0÷80°C
mit Gewinde unter dem Druckknopf für Klemmring

BRASILIA	01178.4.00.09
CMA ASTORIA	20221
SIT	0.400.006



Adattabile/Suitable for/Passend für

3523052 **VALVOLA M1 ø 3/8"MM**
entrata ø 3/8"M - uscita ø 3/8"M
attacco termocoppia M8x1
pressione massima di ingresso gas 150 mbar
temperatura ambiente 0÷80°C
con filettatura sotto al pulsante per ghiera

VALVE M1 ø 3/8"MM
inlet ø 3/8"M - outlet ø 3/8"M
thermocouple connection M8x1
max gas inlet pressure 150 mbar
room temperature 0÷80°C
with thread under the button for the ring nut

VENTIL M1 ø 3/8"MM
Eingang ø 3/8"M - Ausgang ø 3/8"M
Thermoelementanschluss M8x1
Druck max. Gas-Eingang: 150 mbar
Raumtemperatur: 0÷80°C
mit Gewinde unter dem Druckknopf für Klemmring

BRASILIA	
SIT	0.400.007



3182002 **GRUPPO MAGNETICO SIT**
per valvola SIT M1

MAGNETIC UNIT MODEL SIT
for valve SIT M1

MAGNETSPULE MOD. SIT
für Magnetventil SIT M1

BRASILIA	
SIT	0.006.099
VFA	



3523006 **DADO DI FISSAGGIO**

LOCKING NUT

ÜBERWURFMUTTER FÜR GASVENTIL

BRASILIA	
SIT	0.992.007



3523007 **GHIERA DI FISSAGGIO**

LOCKING RING

KLEMMRING FÜR GASVENTIL

BRASILIA	
SIT	0.991.005



3440027 **TERMOCOPPIA SIT M8x1 32 cm**

THERMOCOUPLE SIT M8x1 32 cm

THERMOELEMENT SIT M8x1 32 cm

BRASILIA	02304.2.00.08
SIT	0.200.121



3440028 **TERMOCOPPIA SIT M8x1 60 cm**

THERMOCOUPLE SIT M8x1 60 cm

THERMOELEMENT SIT M8x1 60 cm

ANGELO PO	33A0680
ANGELO PO	33A1060
BRASILIA	
CIMBALI	532-904-100
ERRE 2	434008050
FAGOR	U222100000
FAGOR	U222130000
GICO	434008050
SIT	0.200.124
ZANUSSI	050856



Adattabile/Suitable for/Passend für

3440029 **TERMOCOPPIA SIT M8x1 85 cm**

THERMOCOUPLE SIT M8x1 85 cm

THERMOELEMENT SIT M8x1 85 cm

SIT	0.200.126



3440051 **TERMOCOPPIA SIT M8x1 32 cm GIUNTO M8x1**

THERMOCOUPLE SIT M8x1 32 cm.THREAD M8x1

THERMOELEMENT SIT M8x1 32cm.SCHRAUB M8x1

BRASILIA	
FAEMA	3231091865
MARENO	641400
N. SIMONELLI	09600013
SIT	0.200.042
VFA	



3440053 **TERMOCOPPIA SIT M8x1 60 cm GIUNTO M8x1**

THERMOCOUPLE SIT M8x1 60 cm THREAD M8x1

THERMOELEMENT SIT M8x1 60cm SCHRAUB M8x1

BRASILIA	
FAEMA	3288116370
LOTUS	533011100
MARENO	641300
SIT	0.200.044
THERMA	19012635
ZANUSSI	0K5688



3440054 **TERMOCOPPIA SIT M8x1 85 cm GIUNTO M8x1**

THERMOCOUPLE SIT M8x1 85 cm THREAD M8x1

THERMOELEMENT SIT M8x1 85cm SCHRAUB M8x1

SIT	0.200.046



3440064 **DADO PER TERMOCOPPIA GIUNTO M8x1**

NUT FOR THERMOCOUPLE M8x1

MUTTER FÜR THERMOELEMENT M8x1

ALPENINOX	300932
BARON	6A012300
BERTO'S	22290900
BRASILIA	
GIGA	X15900
LOTUS	533009800
MARENO	939300
MKN	201524
MODULAR	672.002.00
OLIS	6A012300
SIT	0.992.014
VFA	
ZANUSSI	055033



Adattabile/Suitable for/Passend für

1048001	**CALDAIA SUP 018 V2 230V** completa di sensore con cavo BOILER SUP 018 V2 230V with sensor and cable OBERER KESSEL 018 V2 230V mit Kabelsensor	SAECO	286472858	
1048002	**CALDAIA MAGIC DELUXE 230V 1090W** MAGIC DELUXE BOILER 230V KESSEL MAGIC DELUXE 230V	SAECO	9019A5900A	
1192911	**CURSORE PER VALVOLA** VALVE REGULATOR VENTILREGLER	SAECO	145893000	
1192912	**GRUPPO RICAMBIO MANICOTTO** SLEEVE REPLACEMENT GROUP ERSATZGRUPPE FÜR MUFFE	SAECO	0301R04150	
1192913	**PERNO PER DOCCIA GRIGIO** GREY SHOWER PIN BOLZEN FÜR DUSCHE GRAU	SAECO	9169A14150	
1192914	**PISTONE PASSAGGIO CAFFÉ** COFFEE FLOW REGULATING PISTON KOLBEN FÜR KAFFEEDURCHLAUF	SAECO	0701R04060	

		Adattabile/Suitable for/Passend für		
1411002	**ASSIEME TURBINA** TURBINE ASSEMBLY TURBINENGRUPPE	SAECO	289433200	
1250901	**MOLLA PER SPILLO** PIN SPRING FEDER	SAECO	9011132	
1324901	**PERNO OTTONE** BRASS PIN BOLZEN AUS MESSING	SAECO	227480203	
1324911	**PERNO A SPILLO COMPLETO** PIN ASSEMBLY BOLZEN KOMPLETT	SAECO	227660103	
1186901	**GUARNIZIONE OR 02031 SILICONE ROSSO** O-RING 02031 - RED SILICON O-RING-DICHTUNG 02031 AUS ROTEM SILIKON	RANCILIO SAECO SAECO SAECO	36404013 140321962 140324062 140320462	
1186902	**GUARNIZIONE OR 0108 SILICONE ROSSO** O-RING 0108 - RED SILICON O-RING-DICHTUNG 0108 AUS ROTEM SILIKON	CIMBALI SAECO	NM01035	
1186903	**GUARNIZIONE OR 02021 SILICONE ROSSO** O-RING 02021 - RED SILICON O-RING-DICHTUNG 02021 AUS ROTEM SILIKON	COLGED DIHR ELETTROBAR FAGOR FUTURMAT/ARIETE ITALCREM MAIRALI SAECO VISACREM	REB456009 13001 456009 Q307036000 01977909 01977909 01977909 NM01057 01977909	
1324902	**PERNO PER VALVOLA** PIN FOR VALVE VENTILBOLZEN	SAECO	9011100	

Adattabile/Suitable for/Passend für

1410501	**TERMOFUSIBILE 155°C** per pompe ULKA THERMO FUSE 155°C for ULKA pumps THERMOSICHERUNG 115 °C für Pumpe ULKA		
1410502	**TERMOFUSIBILE 100°C** per pompe ULKA adattabile SAECO THERMO FUSE 100°C for ULKA pumps adaptable for SAECO THERMOSICHERUNG 100 °C für Pumpe ULKA passend zu SAECO		
1410503	**TERMOFUSIBILE 77°C** per pompe ULKA THERMO FUSE 77°C for ULKA pumps THERMOSICHERUNG 77 °C für Pumpe ULKA		
1349651	**RACCORDO A PIPETTA** in SANTOPRENE ELBOW FITTING in SANTOPRENE WINKELANSCHLUSS aus SANTOPRENE	GAGGIA	
1349652	**RACCORDO BAR 90° ø 1/8 F** 90° FITTING - ø 1/8" F ANSCHLUSS BAR 90° - ø 1/8" INNENGEWINDE	GAGGIA	
1349653	**RACCORDO PORTAGOMMA ø 1/8" M6** HOSE-END FITTING ø 1/8" M6 SCHLAUCHANSCHLUSS - ø 1/8"- M6	GAGGIA	
1349654	**RACCORDO PORTAGOMMA A GOMITO ø 1/8" M6** ELBOW HOSE-END FITTING ø 1/8" M6 WINKELSCHLAUCHANSCHLUSS ø 1/8 - M6	GAGGIA	
1349655	**RACCORDO RAPIDO A GOMITO ø 1/8" M6** ELBOW FOR QUICK CONNECTION ø 1/8" M6 WINKELSCHNELLANSCHLUSS - ø 1/8" - M6	GAGGIA	

Adattabile/Suitable for/Passend für

1331099 **POMPA S.A OTTONE 220V**
attacchi: ø 1/8" ø 6 mm 220V 70W 50Hz
utilizzare diodo 1N4007 o similare
terminale connettore 5x0,7 mm

BRASS PUMP S.A 220V
connections: ø 1/8" ø 6 mm 220V 70W 50Hz
to be used with a 1N4007 diode (or similar)
lead connection 5x0.7 mm

VIBRATIONSPUMPE AUS MESSING S.A 220V
Anschlüße: ø 1/8" ø 6 mm 220V 70W 50Hz
Verwenden Sie eine Diode 1N4007 oder eine ähnliche
Anschluß 5x0,7 mm

SAECO	907001200A



1443301 **TERMOSTATO PER AVVOLGIMENTI 100°C**
cavi 300 mm.

PUMP PROTECTION THERMOSTAT 100°C
300-mm cables

THERMOSTAT 100 °C
Kabel 300 mm



1331001 **POMPA A VIBRAZIONE FLUID-O-TECH 55W**
220V 50Hz
attacchi ø 1/8"
senza by-pass

VIBRATORY PUMP FLUID-O-TECH 55W
220V 50Hz
connections ø 1/8"
without bypass

VIBRATIONSPUMPE FLUID-O-TECH 55W
220V 50Hz
Anschlüsse ø 1/8"
ohne Bypass

CIMBALI	442-544-002
CMA ASTORIA	26304
CMA ASTORIA	26312
FAEMA	F533197400
GAGGIA	



1331002 **POMPA A VIBRAZIONE FLUID-O-TECH 70W**
220V 50Hz

FLUID-O-TECH 70W VIBRATORY PUMP
220V 50Hz

VIBRATIONSPUMPE FLUID-O-TECH 70W
220V 50Hz



1331003 **POMPA A VIBRAZIONE 55W**
220V.- 50Hz - 55W
attacchi ø 1/8"
con by-pass

VIBRATORY PUMP FLUID-O-TECH 55W
220V - 50Hz - 55W
connections ø 1/8"
equipped with bypass

VIBRATIONSPUMPE FLUID-O-TECH 55W
220V- 50Hz - 55W
Anschlüsse ø 1/8"
mit Bypass

GAGGIA	



Adattabile/Suitable for/Passend für

1331004 **POMPA A VIBRAZIONE FLUID-O-TECH 55W**
24V 50Hz
attacchi ø 1/8”
senza by-pass

VIBRATORY PUMP FLUID-O-TECH 55W
24V 50Hz
fittings ø 1/8”
without bypass

VIBRATIONSPUMPE FLUID-O-TECH 55W
24V 50Hz
Anschlüsse ø 1/8”
ohne Bypass



1122607 **POMPA VIBRAZIONE 70W 110V 60Hz**
attacchi ø 1/8”
omologata C-UL

VIBRATORY PUMP 70W 110V 60Hz
connections: ø 1/8”
C-UL approved

VIBRATIONSPUMPE 70W 110V 60Hz
Anschlüsse: ø 1/8”
C-UL homologiert



1030001 **CONNETTORE ELETTRICO C1A**
con diodo incorporato
lunghezza cavo 550 mm.
per pompa a vibrazione fluid o tech

GAGGIA

ELECTRICAL CONNECTOR C1A
with built-in diode
cable length 550 mm.
for vibratory pump fluid o tech

STECKER C1A
mit eingebauter Diode
Kabellänge 550 mm
für Vibrationspumpe fluid o tech



1391001 **SUPPORTO A FILO 23036 TIPO L**
supporto per fissaggio pompa

CMA ASTORIA 26306
GAGGIA

SUPPORT 23036 - L MODEL
support for pump fixing

HALTER 23036 MODELL L
Halter für Magnetpumpe



1122609 **BY PASS ATTACCHI ø 1/8”**

BYPASS - CONNECTIONS ø 1/8”

BY PASS FÜR ANSCHLÜSSE ø 1/8”



Adattabile/Suitable for/Passend für

1359811 **RUBINETTO FILTRO**
attacco ø 11x24 mm - altezza 180 mm
per DISTRIBUTORI ACQUA

WATER OUTLET TAP
connection ø 11x24 mm - height 180 mm
for WATER DISPENSERS

HAHN FÜR WASSERAUSGABE
Anschluss ø 11x24 mm - Höhe 180 mm
für WASSERSPENDER



1359812 **RUBINETTO FILTRO LONG REACH**
attacco:ø 11 X 24 - altezza: 200 mm.
per DISTRIBUTORI ACQUA

WATER OUTLET TAP LONG REACH
connection: ø 11x24 - height: 200 mm
for WATER DISPENSERS

HAHN FÜR WASSERAUSGABE LONG REACH
Anschluss: ø 11x24 - Höhe: 200 mm
für WASSERSPENDER



1359813 **RUBINETTO G60**
attacco: ø 11 X 24
cromato - leva blu
per DISTRIBUTORI ACQUA

TAP G60
connection: ø 11x24
chromium plated - blue lever
for WATER DISPENSERS

HAHN G60
Anschluss: ø 11x24
verchromt - mit blauem Hebel
für WASSERSPENDER



1359814 **RUBINETTO FILTRO G61**
attacco: ø 11 X 24
altezza: 270 mm.
per DISTRIBUTORI ACQUA

FILTER TAP G61
connection: ø 11x24
height: 270 mm
for WATER DISPENSERS

HAHN FÜR WASSERAUSGABE G61
Anschluss: ø 11x24
Höhe: 270 mm
für WASSERSPENDER



1394445 **KIT ESPRESSO**

ESPRESSO KIT

SATZ FÜR ESPRESSO



1394551 **KIT TEST ESPRESSO**
con tutti gli elementi necessari per garantire un
OTTIMO ESPRESSO
contiene i seguenti elementi:
n.1 BILANCIA DIGITALE "TANITA"
n.1 TERMOMETRO analogico
n.1 ADATTATORE PORTAFILTRO ø 1/4"
n.1 ADATATTORE PORTAFILTRO ø 1/8"
n.1 MANOMETRO
n.1 SPAZZOLINO PULISCIDOCCE
n.1 SPAZZOLINO IN SETOLE RAME
n.1 PENNELLO
n.1 PUNTERUOLO A LESINA
n.1 CACCIAVITE A CROCE
per analisi: dosi caffé, pressione, temperatura e limpidezza



ESPRESSO TEST KIT
with all necessary items to guarantee a
VERY GOOD ESPRESSO
it contains the following items:
n.1 DIGITAL SCALE "TANITA"
n.1 analog THERMOMETER
n.1 FILTER HOLDER ADAPTER ø 1/4"
n.1 FILTER HOLDER ADAPTER ø 1/8"
n.1 PRESSURE GAUG
n.1 BRUSH FOR COFFEE SHOWERS
n.1 COPPER BRUSH
n.1 CLEANING BRUSH
n.1 DRIFT
n.1 CROSS SCREWDRIVER
to test: coffee doses, pressure, temperature, limpidity

SATZ FÜR TEST ESPRESSO
mit allen notwendigen Geräten,
um einen WUNDERBAREN ESPRESSO vorzubereiten
Es enthält die folgenden Geräten:
1 DIGITALWAAGE "TANITA"
1 ANALOGTHERMOMETER
1 ADAPTER FÜR SIEBTRÄGER ø 1/4"
1 ADAPTER FÜR SIEBTRÄGER ø 1/8"
1 MANOMETER
1 BÜRSTE FÜR DUSCHEN
1 BÜRSTE AUS KUPFER
1 PINSEL
1 AHLE
1 KREUZSCHLITZSCHRAUBENDREHER
für Analysen von:Dosen Kaffee,Druck,Temperatur und Klarheit

Adattabile/Suitable for/Passend für

1394552 **VALIGETTA KIT PRIMO INTERVENTO**
n.1 bilancina elettronica
n.2 bustine puly caff polvere
n.1 test durezza acqu
n.1 termometro con custodia da taschino
n.1 porta filtro con kit prova pressione
n.1 filtro cieco
n.1 spazzolino doccia
n.1 misurino caffè
n.1 pressino caffè

ESPRESSO TEST KIT
n.1 electronic scale
n.2 "puly caff" powder bags
n.1 water hardness test
n.1 pen-shaped thermometer
n.1 filter holder with pressure test kit
n.1 blind filter
n.1 brush for coffee shower
n.1 measuring spoon
n.1 coffee tamper

ERSTE HILFE-SATZ
1 elektronische Waage
2 Beutel - Pulver
1 Wasserhärte-Test
1 Stift-Thermometer
1 Siebträger mit Druck-Test
1 Blindfilter
1 Bürste für Dusche
1 Kaffeemesser
1 Kaffeepresser



1384001 **SPAZZOLINO PULISCIDOCCE**

BRUSH FOR COFFEE SHOWER

BÜRSTE FÜR DUSCHEN

CIMBALI 457-062-000
FAEMA



1384002 **SPAZZOLINA**

BRUSH

BÜRSTE

FAEMA



1069001 **CUCCHIAIO DOSACAFFÉ IN PLASTICA**

PLASTIC MEASURING SPOON

DOSIERLÖFFEL AUS KUNSTSTOFF

BRASILIA 00782.0.00.02
CIMBALI 457-203-000
CMA ASTORIA 15290
ELEKTRA 00402035
LA PAVONI 477001
RANCILIO 38120004
SAN MARCO 106017



1069002 **CUCCHIAIO DOSATORE INOX**

STAINLESS STEEL DOSING SPOON

DOSIERLÖFFEL AUS INOX

FAEMA
GAGGIA



Adattabile/Suitable for/Passend für

1385000 **PRESSINO NYLON DIAMETRI 50 e 52 mm**

NYLON TAMPER ø 50 and 52 mm

NYLON PRESSER ø 50 und 52 mm

LA SPAZIALE
SAN MARCO



1385002 **PRESSINO NYLON DIAMETRI 50 e 57 mm**

NYLON COFFEE TAMPER ø 50 and 57 mm

KAFFEEPRESSER AUS NYLON ø 50 und 57 mm

BRASILIA	00779.0.00.02
CIMBALI	457-209-000
CMA ASTORIA	15420
FAEMA	
GAGGIA	
LA PAVONI	371014
N. SIMONELLI	05080035
RANCILIO	38120005
SAN MARCO	106001



1385004 **PRESSINO ALLUMINIO ø 53 mm**

ALUMINIUM COFFEE TAMPER ø 53 mm

KAFFEEPRESSER AUS ALUMINIUM ø 53 mm

FAEMA



1385005 **PRESSINO ALLUMINIO ø 57 mm**

ALUMINIUM COFFEE TAMPER ø 57 mm

KAFFEEPRESSER AUS ALUMINIUM ø 57 mm

BRASILIA
FAEMA
N. SIMONELLI



1385006 **PRESSINO LEGNO E INOX ø 57 mm**

COFFEE TAMPER WOOD AND S/STEEL ø 57 mm

KAFFEEPRESSER AUS HOLZ UND INOX ø 57 mm



1385007 **PRESSINO LEGNO E INOX ø 53 mm**

COFFEE TAMPER WOOD NAD S/STEEL ø 53 mm

KAFFEEPRESSER AUS HOLZ UND INOX ø 53 mm



Adattabile/Suitable for/Passend für

1385003 **PRESSINO ALLUMINIO ø 57 mm**

COFFEE TAMPER ALUMINIUM ø 57 mm

KAFFEEPRESSER AUS ALUMINIUM ø 57 mm



1160293 **FILTRO CIECO A MEMBRANA**

MEMBRANE BLIND FILTER

MEMBRAN-BLINDFILTER

CIMBALI



1160503 **FILTRO PASTIGLIA 1 CAFFE'**

SINGLE POD FILTER

FILTER FÜR 1 KAFFEETABLETTE

BEZZERA
BRASILIA
CMA ASTORIA
EXPOBAR
FAEMA
FUTURMAT/ARIETE
GAGGIA
MARCFI-ANCAS
RANCILIO
RENEKA
UNIC
WEGA



1160504 **FILTRO PASTIGLIA 2 CAFFE'**

DOUBLE POD FILTER

FILTER FÜR 2 KAFFEETABLETTEN

BEZZERA
BRASILIA
CMA ASTORIA
EXPOBAR
FAEMA
FUTURMAT/ARIETE
GAGGIA
MARCFI-ANCAS
RANCILIO
RENEKA
UNIC
WEGA



1160506 **FILTRO PASTIGLIA 1 CAFFE' CIMBALI**

SINGLE POD FILTER - CIMBALI

SIEB FÜR 1 KAFFEETABLETTE

CIMBALI



1245401 **MANOMETRO PROVAPRESSIONE**
scala 0÷16 bar
attacco ø 3/8"

PRESSURE GAUGE
scale 0÷16 bar
connection ø 3/8"

MANOMETER
Skala 0÷16 bar
Anschluss ø 3/8"



Adattabile/Suitable for/Passend für

1245451 **MANOMETRO PRESSIONE ACQUA AL GRUPPO**
scala: 0÷25 bar
ø 42 mm. - attacco ø 1/8”

WATER INLET PRESSURE GAUGE
scale: 0÷25 bar
ø 42 mm - connection ø 1/8”

MANOMETER FÜR EINLAUFWASSER
Skala: 0÷25 bar
ø 42 mm - Anschluss ø 1/8”

COMPAK



1349554 **RACCORDO ADATTATORE PORTAFILTRO ø 3/8”**
attacco manometro ø 1/8”

FILTER HOLDER ADAPTER ø 3/8”
pressure gauge connection: ø 1/8”

ADAPTER FÜR SIEBTRÄGER ø 3/8”
Anschluss für Manometer: ø 1/8”



1349555 **RACCORDO ADATTATORE PORTAFILTRO ø 1/4”**
attacco manometro: ø 1/8”

FILTER HOLDER ADAPTER ø 1/4”
pressure gauge connection: ø 1/8”

ADAPTER FÜR SIEBTRÄGER ø 1/4”
Anschluss für Manometer: ø 1/8”



Adattabile/Suitable for/Passend für

3245001 **MANOMETRO MA 138**
manometro differenziale scala 0÷600 mm.
a "U" per rilevamento della pressione del gas
supporto in polistirolo nero-
scala su guida regolabile
chiusura ad astuccio
con fissaggio su pannello metallico con autoadesivi magnetici

PRESSURE GAUGE MA138
differential pressure gauge scale 0÷600 mm
U-tube for gas pressure detection
black polystyrene support-
scale on adjustable guide
complete with sheath
mounting on metal panel with magnetic stickers

MANOMETER MODELL MA 138
Differenzdruckmesser Skala 0÷600 mm
U-förmig für Gasdruckvermessung
Halter aus schwarzem Polystyrol
Skala mit verstellbarer Führung
komplett mit Tasche
Fixierung auf Metallplatten durch magnetische Kleber



3245002 **MANOMETRO EM**
manometro differenziale scala 0÷600 mm.
a "U" per rilevamento della pressione del gas
supporto in legno - scala su guida regolabile

PRESSURE GAUGE EM
differential pressure gauge scale 0÷600 mm
U-tube for gas pressure detection
wooden support - scale on adjustable guide

MANOMETER MODELL EM
Differenzdruckmesser Skala 0÷600 mm
U-förmig für Gasdruckvermessung
Halter aus Holz - Skala mit verstellbarer Führung



3245003 **MANOMETRO MANOFLEX**
manometro differenziale scala 0÷600 mm. ca
in materiale plastico flessibile - può essere arrotolato a spirale

PRESSURE GAUGE MANOFLEX
differential pressure gauge scale 0÷600 mm ca
in flexible plastic material - it can be spirally rolled

MANOMETER MODELL MANOFLEX
Differenzdruckmesser Skala 0÷600 mm ca.
aus weichem Kunststoff - er kann spiralig gerollt werden



3245004 **MANOMETRO ø 60 mm**
scala 0÷600 mm Ca
raccordo ø 1/4"
per gas a bassa pressione

PRESSURE GAUGE ø 60 mm
scale 0÷600 mm ca
connection ø 1/4"
for low pressure gas

MANOMETER ø 60 mm
Skala 0÷600 mm ca.
Anschluss ø 1/4"
für Niederdruckgas



3245008 **MICROMANOMETRO DIFFERENZIALE MA202DG**
campo misura ±1000 mm. H20
risoluzione 1 mm. H20 - precisione ±0,5%
pressione massima statica 7500 mm. H20
fornito con valigetta in similpelle, tubo al silicone e metallico

DIFFERENTIAL MICRO PRESS. GAUGE MA202DG
measuring range ±1000 mm H20
resolution 1 mm H20 - precision ±0.5%
max static pressure 7500 mm H20
furnished with imitation leather case, silicone and metallic pipe

MIKROMANOMETER DIFFERENTIAL MA202DG
Messbereich ±1000 mm H20
Auflösung 1 mm H20 - Genauigkeit ±0,5%
statischer Druck max. 7500 mm H20
komplett mit Koffer aus Kunstleder, Silikon- und Metallschlauch



3394200 **TERMOMETRO -50+260°C/-58+500°F**
ciclo normale 10 secondi
ciclo veloce 2 secondi
memoria della temperatura raggiunta
allarme della temperatura preimpostata
timer con suoneria da 0-99 secondi
indicatore di batteria in esaurimento (1,5V stilo)
sonda a spillone con cavo lunghezza 1 metro
supporto da tavolino o da taschino
strumento idoneo alla normativa HACCP

THERMOMETER -50+260°C/-58+500°F
normal cycle 10 seconds
fast cycle 2 seconds
temperature memory
pre-set temperature alarm
timer with alarm 0-99 seconds
low battery indicator (1.5V)
pin probe with 1 metre length cable
pocket or table support
complying with HACCP norm

THERMOMETER -50+260°C/-58+500°F
normaler Zyklus: 10 Sekunden
schneller Zyklus 2 Sekunden
Speicherung der Mindest- und Höchsttemperatur
Meldung bei der voreingestellten Temperatur
Timer mit Glocke von 0 bis 99 Sekunde
nMelder für Batterieentladung (1,5V)
Einsteckfühler und Kabel 1 Meter lang
Tisch- oder Taschenhalterung
Verwendbar im Ernährungsfeld nach dem HACCP-Gesetz



3394205 **TERMOMETRO DIGITALE -50°+300°C**
sonda spillone con cavo 1000 mm

DIGITAL THERMOMETER -50°+300°C
pin probe with cable 1000 mm

DIGITALTHERMOMETER -50°+300°C
Einsteckfühler mit Kabel 1000 mm



Adattabile/Suitable for/Passend für

1394553 **TERMOMETRO ANALOGICO DA TASCHINO**
scala temperature: da -10°C a +100°C

POCKET ANALOG THERMOMETER
temperature scale: -10°C to +100°C

TASCHEN-ANALOGTHERMOMETER
Temperaturskala: von -10 °C bis +100 °C



3394201 **TERMOMETRO TASCABILE MULTI-STEM -50+150°**
ciclo di campionamento 15 secondi - con sonda a punta
indicatore di batteria in esaurimento (SR44) - con custodia da taschino
strumento idoneo alla normativa HACCP

POCKET THERMOMETER MULTI-STEM -50+150°
sampling cycle 15 seconds - with point probe
low battery indicator (SR44) - with pocket case
complying with HACCP norms

TASCHEN-THERMOMETER MULTI-STEM -50+150°
Probenahmezyklus: 15 Sekunden - mit Spitzsonde
Melder für Batterieentladung (SR44) - mit Taschengehäuse
Verwendbar im Ernährungsfeld nach dem HACCP-Gesetz



3394202 **TERMOMETRO TASCABILE ST9261 -50+150°**
ciclo di campionamento 15 secondi
con sonda a punta
indicatore di batteria in esaurimento (SR44)
con custodia da taschino
strumento idoneo alla normativa HACCP

POCKET THERMOMETER ST9261 -50+150°
sampling cycle 15 seconds
with point probe
low battery indicator (SR44)
with pocket case
complying with HACCP norms

TASCHEN-THERMOMETER MOD.ST9261 -50+150°
Probenahmezyklus: 15 Sekunden
mit Spitzsonde
Melder für Batterieentladung (SR44)
mit Taschengehäuse
Verwendbar im Ernährungsfeld nach dem HACCP-Gesetz



3394203 **TERMOMETRO DIGITALE -50°+300°C**
sonda a spillone 120 mm - custodia da taschino

DIGITAL THERMOMETER -50°+300°C
pin probe 120 mm - pocket case

DIGITALTHERMOMETER -50°+300°C
Einsteckfühler 120 mm - mit Taschengehäuse



3394204 **TERMOMETRO DIGITALE -50°+300°C**
sonda a spillone - custodia da taschino

DIGITAL THERMOMETER -50°+300°C
pin probe - pocket case

DIGITALTHERMOMETER -50°+300°C
Einsteckfühler - mit Taschengehäuse



Adattabile/Suitable for/Passend für

3394211 **TERMOMETRO DIGITALE -50+70°C**
sonda con bulbo ø 6x40 mm
lunghezza capillare sonda 3000 mm
memoria della temperatura raggiunta
batteria a bottone (SR44) durata 1 anno circa
supporto da tavolo per esposizione

DIGITAL THERMOMETER -50+70°C
probe with bulb ø 6x40 mm
probe capillary length 3000 mm
storage of minimum and maximum values
button battery (SR44), life 1 year approximately
table support for exhibition

DIGITALES THERMOMETER -50+70 °C
Sonde mit Fühler ø 6x40 mm
Kapillarlänge 3000 mm
Speicherung der Mindest- und Höchsttemperatur
Knopfbatt. (SR44) Batteriedauer ungefähr 1 Jahr
Tischhalterung zum Ausstellen



3394490 **TERMO-TIMER DIGITALE**
temperatura -10+200°C/+14+392°F
orologio 12/24 ore con cronometro
timer 24 ore - sonda acciaio con cavo 1000 mm.

DIGITAL THERMOMETER/TIMER
temperature range: -10+200°C / +14+392°F
clock 12/24 hours with stopwatch
24-hour timer - stainless steel probe with 1000 mm cable

DIGITAL THERMO-TIMER
Temperaturskala -10+200 °C / +14+392 °F
Uhr 12/24 Stunden mit Stoppuhr
Timer 24 Stunden - Edelstahlfühler mit Kabel 1000 mm



3394500 **MULTIMETRO DM102 PLUS**
Vca: scale 200 - 500V
Vcc: scale 200mV - 2V - 20V - 200V - 500V
Icc: 2000µA - 20mA - 200mA - 10A -
Resistenza: 200ohm - 2Kohm - 20Kohm -200Kohm - 20 Mohm
Prova transistor e diodi con cicalino
Prova continuità con cicalino
Termometro -40÷250° risoluzione 1°
Puntali con sonda K in dotazione

MULTIMETER DM102 PLUS
Vca: ranges 200 - 500V
Vcc: ranges 200mV - 2V - 20V - 200V - 500V
Icc: 2000µA - 20mA - 200mA - 10A
Resistance 200ohm - 2Kohm - 20Kohm - 200Kohm - 20 Mohm
Transistor and diode test with buzzer
Test of continuity with buzzer
Thermometer -40÷250° resolution 1°
Points equipped with K probe

MULTIMETER DM102 PLUS
Spannungsbereich AC: Skala 200 - 500V
Spannungsbereich DC:200mV - 2V - 20V - 200V - 500V
Strombereich: 2000µA - 20mA - 200mA - 10A
Widerstandbereich: 200ohm - 2Kohm - 20Kohm - 200Kohm - 20 Mohm
Test für Transistor und Dioden durch Piepser
Test Durchgang durch Piepser
Thermometer -40÷250° Auflösung 1°
Spitze mit K Sonde



Adattabile/Suitable for/Passend für

3394450 **TERMOMETRO A RAGGI INFRAROSSI**
scala temperature: da -50°C a +800°C
da -58°F a +1472°F
tolleranza ± 2%
lettura tramite raggio laser <1MW output 675nm
laser di tipo classe 2
alimentazione: batteria 9V
puntando il raggio laser sulla fonte da misurare
rileva immediatamente la temperatura
conforme alle Direttive HACCP

INFRA-RED THERMOMETER
temperature range: from -50°C to +800°C
from -58°F to +1472°F
tolerance ± 2%
reading by means of a laser ray <1MW output 675nm
laser ray class 2 type
power supply: 9V battery
when the laser in pointed to a heat source
it immediately reads temperature out
in compliance with the HACCP regulation

INFRAROT-THERMOMETER
Temperaturskala: von -50°C bis +800°C
von -58°F bis +1472°F
Abmaß ± 2%
Ablesung durch Laserstrahl <1MW output 675nm
Laserstrahl Typ Class 2
Versorgung: Batterie 9V
Um die Temperatur zu messen,
den Laserstrahl gegen die Wärmequelle setzen.
dem HACCP-Gesetz für die Lebensmittel gemäß



3394454 **TERMOMETRO A RAGGI INFRAROSSI -30°+270°C**
risoluzione -30+270°C / -22+518°F
precisione 2,5%
spegnimento automatico
peso 76g - dimensioni 96,5x57x30 mm
alimentazione a 2 datterie formato AAA
diodo laser 0,1mW output 675nm classe II

INFRA-RED THERMOMETER -30°+270°C
resolution -30+270°C / -22+518°F
precision 2.5%
self switching off function
weight 76g - sizes 96.5x57x30 mm
2 AAA batteries power supply
laser diode 0.1mW output 675nm class II

INFRAROT-THERMOMETER -30°+270°C
Auflösung -30+270°C / -22+518°F
Genauigkeit 2,5%
automatische Ausschaltung
Gewicht 76g - Größe 96,5x57x30 mm
Stromversorgung aus AAA Batterie
Laserdiode 0,1mW Output 675nm Klasse II



Adattabile/Suitable for/Passend für

3394900 **SALDATORE TURBOSET 90 OSSIPROPANO**
fiamma max temperatura 3050°C
con microset per saldature di precisione

OXYPROPANE WELDING EQUIPMENT TURBOSET 90
flame temperature max 3050°C
with microset for precision welding

LÖTKOLBEN MOD.TURBOSET 90 OXIPROPAN
Flamme Temperatur max. 3050 °C
mit Mikroelementen für Genauschweißungen.



3394903 **BOMBOLA PROPANO**

PROPANE CYLINDER

PROPANFLASCHE



3394904 **BOMBOLA OSSIGENO**

OXYGEN CYLINDER

SAUERSTOFF-FLASCHE



3394906 **KIT TELESCOPICO ø 13x530 mm**
specchio ispezione per visualizzazione
e saldatura di parti nascoste
coperchio magnetico per il recupero di parti ferrose
punta metallica per marchiare o scrivere su parti dure

TELESCOPIC KIT ø 13x530 mm
inspection mirror for welding non-visible parts
magnetic lid for the collection of iron residuals
metallic tip to write on or to mark hard surfaces

TELESKOPISCHER SATZ ø 13x530 mm
Inspektionsspiegel für Visualisierung und
Schweißung der nicht sichtbaren Teilen
Magnetdeckel zur Sammlung der der Eisenmaterialen
Metallspitze zum Markieren oder Schreiben auf harten Teilen



Adattabile/Suitable for/Passend für

3180008 **GRASSO PARALIQ GTE 703 60 gr**
grasso speciale adatto alla lubrificazione di
guarnizioni compatibile con EPDM,NBE,FPM
temperature d'impiego -50°/+150° - colore bianco
omolgazioni USDA-H1/NSF51/NSF61
resistente ad acqua calda e fredda
a base siliconica con PFTE

GREASE PARALIQ GTE 703 60 g
special grease suitable for the lubrication of gaskets
compatible with EPDM,NBE,FPM
operating temperature -50°/+150° - white colour
USDA-H1/NSF51/NSF61 approval
hot and cold water resistant - silicone base with PFTE

FETT PARALIQ GTE 703 60 gr
Spezialfett, das sich zum Schmieren von
Dichtungen eignet, EPDM- NBE- FPM-kompatibel
Betriebstemperatur -50°/+150° - Farbe weiß
mit USDA-H1/NSF51/NSF61 Zulassungen
Warm- und kaltwasserfest auf Silikonbasis mit PFTE



3180009 **GRASSO KLUBERLUB NH1 11-222 45 gr**
grasso alimentare adatto alla lubrificazione
di tutti i punti di attrito
temperature d'impiego -30°/+120° • colore giallo
omologazione NSH - 1resistente ad acqua calda e fredda
ottimo potere anticorrosivo
può sostituire la vasellina

GREASE KLUBERLUB NH1 11-222 45 g
food grease suitable for the lubrication
of all friction points
operating temperature -30°/+120° • yellow colour
NSH1 approval - hot and cold water resistant
high anti-corrosion power - can replace vaseline

FETT KLUBERLUB NH1 11-222 45 gr
Speisefett, das sich zum Schmieren
aller Reibungspunkte eignet
Betriebstemperatur -30°/+120° • Farbe gelb
mit NSH1 Zulassung - Warm- und kaltwasserfest
optimale Korrosionsschutzleistun
gkann Vaseline ersetzen



3180053 **SIGILLANTE ALTE TEMPERATURE 310 ml**
composto chimico idoneo per SIGILLARE GIUNTI e
FESSURE a CONTATTO CON FUOCO a fiamma libera
ideale per FORNI , CAMINETTI , CUCINE , ecc.
TEMPERATURA DI UTILIZZO MAX 1500°C
NON CONTIENE AMIANTO

HIGH TEMPERATURE SEALER 310 ml
chemical compound suitable for the SEALING of
COUPLINGS and CRACKS IN CONTACT WITH FREE FLAMES
excellent for OVENS. FIREPLACES. KITCHEN RANGES.
etc., OPERATING TEMPERATURE MAX 1500°C
DOES NOT CONTAIN ASBESTOS

HOCHTEMPERATUR-DICHTUNGSMITTEL 310 ml
Chemische Verbindung, die sich zum DICHTEN von
DICHTUNG.und RITZEN eignet, die mit freier Flamme
in Kontakt sind, ideal für OFEN, KAMINE, KÜCHEN
usw.Betriebstemperatur max 1500 °C
asbestfrei



		Adattabile/Suitable for/Passend für		
1444506	**TERMOSTATO 90°C** THERMOSTAT 90°C THERMOSTAT 90 °C	GAGGIA		
1443010	**TERMOSTATO A CONTATTO BIMETALLICO NC 93°** BIMETALLIC CONTACT THERMOSTAT NC 93° BIMETALL-ANLEGETHERMOSTAT NC 93°			
1444003	**TERMOSTATO A CONTATTO BIMETALLICO NC 95°** BIMETALLIC CONTACT THERMOSTAT NC 95° BIMETALL-ANLEGETHERMOSTAT NC 95°			
1443005	**TERMOSTATO A CONTATTO 98°C M4** CONTACT THERMOSTAT 98°C M4 ANLEGETHERMOSTAT 98°C M4	BRASILIA GAGGIA	14072.2.00.08	
1443011	**TERMOSTATO CONTATTO BIMETALLICO NC 100°** BIMETALLIC CONTACT THERMOSTAT NC 100° BIMETALL-ANLEGETHERMOSTAT NC 100°			
1443003	**TERMOSTATO A CONTATTO 107°C M4** CONTACT THERMOSTAT 107°C M4 ANLEGETHERMOSTAT 107°C M4	BRASILIA	08701.2.00.08	
1443400	**TERMOSTATO A CONTATTO 107°C** CONTACT THERMOSTAT 107°C ANLEGETHERMOSTAT 107°C	FAEMA GAGGIA		

		Adattabile/Suitable for/Passend für	
1443001	**TERMOSTATO A CONTATTO 110°C M4 250V 16A** CONTACT THERMOSTAT 110°C M4 250V 16A ANLEGETHERMOSTAT 110°C M4 250V 16A	BRASILIA 10157.2.00.08	
1443401	**TERMOSTATO A CONTATTO 135°C** CONTACT THERMOSTAT 135°C ANLEGETHERMOSTAT 135°C	FAEMA GAGGIA	
1443004	**TERMOSTATO A CONTATTO 145°C M4** CONTACT THERMOSTAT 145°C M4 ANLEGETHERMOSTAT 145°C M4	BRASILIA 08702.2.00.08	
1443006	**TERMOSTATO A CONTATTO 55°C 250V 16A** a riarmo automatico CONTACT THERMOSTAT 55°C 250V 16A automatic reset ANLEGETHERMOSTAT 55°C 250V 16A mit automatische Rückstellung	N. SIMONELLI 09500006	
1443008	**TERMOSTATO A CONTATTO BIMETALLICO NC 95°** BIMETALLIC CONTACT THERMOSTAT NC 95° BIMETALL-ANLEGETHERMOSTAT NC 95°		
1443206	**TERMOSTATO A CONTATTO 100°C** CONTACT THERMOSTAT 100°C ANLEGETHERMOSTAT 100 °C	CMA ASTORIA 20300009	
1443207	**TERMOSTATO A CONTATTO 180°C** CONTACT THERMOSTAT 180°C ANLEGETHERMOSTAT 180 °C	CMA ASTORIA 20300011	
1443030	**STAFFA PER TERMOSTATO B10D095FV** BRACKET FOR THERMOSTAT B10D095FV BÜGEL FÜR THERMOSTAT B10D095FV		

Adattabile/Suitable for/Passend für

1443301 **TERMOSTATO PER AVVOLGIMENTI 100°C**
cavi 300 mm.

PUMP PROTECTION THERMOSTAT 100°C
300-mm cables

THERMOSTAT 100 °C
Kabel 300 mm



1443009 **TERMOSTATO A CONTATTO BIMETALLICO NC 90°**

BIMETALLIC CONTACT THERMOSTAT NC 90°

BIMETALL-ANLEGETHERMOSTAT NC 90°



1443007 **TERMOSTATO DI SICUREZZA A CONTATTO 127°C**
a riarmo manuale 16A 250V

LA PAVONI 436040

CONTACT SAFETY THERMOSTAT 127°C
manual reset 16A 250V

ANLEGE-SICHERHEITSTHERMOSTAT127°C
mit Handrückstellung 16A 250V



1444535 **TERMOSTATO A CONTATTO 135°C**
16A 250V con riarmo manuale

N. SIMONELLI 09500004

CONTACT THERMOSTAT
16A, 250V with manual reset

ANLEGETHERMOSTAT
16A, 250V mit Sicherheitsthermostat



1444206 **TERMOSTATO SALVARESISTENZA 145°C V M4x6**

CMA ASTORIA 20304
FAEMA

THERMOSTAT FOR HEAT.ELEMENT 145°C V M4x6

THERMOSTAT HEIZKÖRPERSCHUTZ 145°C V M4x6



1443002 **TERMOSTATO A CONTATTO 165°C M4**

BRASILIA 08703.2.00.08

CONTACT THERMOSTAT 165°C M4

ANLEGETHERMOSTAT 165°C M4



1444806 **TERMOSTATO 165 ø TY 60R**

RANCILIO 34200058

THERMOSTAT 165 ø TY 60R

THERMOSTAT 165 ø TY 60R



Termostati
Thermostats • Thermostate

		Adattabile/Suitable for/Passend für		
1444005	**TERMOSTATO BIPOLARE PER RESISTENZA 165°C** capillare 470 mm 16A 400V BIPOLAR THERMOSTAT FOR HEAT.ELEMENT 165° capillary 470 mm 16A 400V THERMOSTAT 2-POLIG FÜR HEIZKÖRPER 165°C Kapillar 470 mm 16A 400V	RANCILIO	34200093	
1444203	**TERMOSTATO SALVARESISTENZA 400V 20A** HEATING ELEMENT PROTECTION THERMOSTAT THERMOSTAT FÜR HEIZKÖRPERSCHUTZ	CMA ASTORIA	20302	
1444501	**SENSORE TEMPERATURA** TEMPERATURE SENSOR TEMPERATURFÜHLER	FAEMA	3761132007	
1444503	**PROTTETORE RESISTENZE STIEBEL** STIEBEL HEATING ELEMENT PROTECTION SCHUTZ FÜR HEIZKÖRPER STIEBEL	FAEMA		
1444504	**PREMISTOPPA PER TERMOSTATO** THERMOSTST STUFFING GLAND STOPFBÜCHSE FÜR THERMOSTAT	FAEMA		
1444505	**RACCORDO PREMISTOPPA M10x1** STUFFING GLAND FITTING M10x1 ANSCHLUSS FÜR STOPFBÜCHSE M10x1	FAEMA		
1444507	**SENSORE NTC** NTC SENSOR SENSOR NTC	FAEMA		

Adattabile/Suitable for/Passend für

3090759 **TUBO PVC ø 4/6 mm - 10 mt**
alimentare

PVC PIPE ø 4/6 mm - 10 m
alimentary

ROHR AUS PVC ø 4/6 mm - 10 m
für Lebensmittelgebrauch

ATA 7159
COMENDA 160105

3090259 **TUBO PVC ø 4/6 mm - 100 mt**
alimentare

PVC PIPE ø 4/6 mm - 100 m
alimentary

PVC-SCHLAUCH ø 4/6 mm - 100 m
für Lebensmittelgebrauch

ATA 7159
COMENDA 160105



3450114 **TUBO PVC ø 4/7 mm - 10 mt**
alimentare

PVC PIPE ø 4/7 mm - 10 mt
alimentary

PVC-SCHLAUCH ø 4/7 mm - 10 mt
für Lebensmittelgebrauch

3450214 **TUBO PVC ø 4/7 mm - 100 mt**
alimentare

PVC PIPE ø 4/7 mm - 100 m
alimentary

PVC-SCHLAUCH ø 4/7 mm - 100 m
für Lebensmittelgebrauch



3450115 **TUBO PVC ø 6/9 mm - 10 mt**
alimentare

PVC PIPE ø 6/9 mm - 10 mt
alimentary

PVC-SCHLAUCH ø 6/9 mm - 10 mt
für Lebensmittelgebrauch

3450215 **TUBO PVC ø 6/9 mm - 100 mt**
alimentare

PVC PIPE ø 6/9 mm - 100 m
alimentary

PVC-SCHLAUCH ø 6/9 mm - 100 m
für Lebensmittelgebrauch



Adattabile/Suitable for/Passend für

3450116 **TUBO PVC ø 8/12 mm - 10 mt**
alimentare

PVC PIPE ø 8/12 mm - 10 mt
alimentary

PVC-SCHLAUCH ø 8/12 mm - 10 mt
für Lebensmittelgebrauch



3450216 **TUBO PVC ø 8/12 mm - 100 mt**
alimentare

PVC PIPE ø 8/12 mm - 100 m
alimentary

PVC-SCHLAUCH ø 8/12 mm - 100 m
für Lebensmittelgebrauch

3450117 **TUBO PVC ø 13/19 mm - 5 mt**
pressione 20÷60 bar - temperatura -15+60°C
alimentare

PVC PIPE ø 13/19 mm - 5 m
pressure 20÷60 bar - temperature -15+60°C
alimentary

PVC-SCHLAUCH ø 13/19 mm - 5 m
Druck 20÷60 bar - Temperatur-15+60°C
für Lebensmittelgebrauch



3450217 **TUBO PVC ø 13/19 mm - 30 mt**
pressione 20÷60 bar - temperatura -15+60°C
alimentare

PVC PIPE ø 13/19 mm - 30 m
pressure 20÷60 bar - temperature -15+60°C
alimentary

PVC-SCHLAUCH ø 13/19 mm - 30 m
Druck 20÷60 bar - Temperatur-15+60°C
für Lebensmittelgebrauch

3450112 **TUBO ø 4/10 mm -5°+60°C - 5 mt**
pressione 20÷60 bar - alimentare

HOSE ø 4/10 mm -5°+60°C - 5 mt
pressure 20÷60 bar - alimentary

SCHLAUCH ø 4/10 mm -5°+60°C - 5 mt
Druck 20÷60 bar - für Lebensmittelgebrauch

3450212 **TUBO ø 4/10 mm -5°+60°C - 50 mt**
pressione 20÷60 bar - alimentare

PIPE ø 4/10 mm -5°+60°C - 50 m
20÷60 bar - alimentary

ROHR ø 4/10 mm -5°+60°C - 50 m
20÷60 bar - für Lebensmittelgebrauch



Adattabile/Suitable for/Passend für

3450113 **TUBO ø 6/12 mm -5°+60°C - 5 mt**
pressione 20÷60 bar
alimentare

HOSE ø 6/12 mm -5°+60°C - 5 mt
pressure 20÷60 bar
alimentary

SCHLAUCH ø 6/12 mm -5°+60°C - 5 mt
Druck 20÷60 bar
für Lebensmittelgebrauch

3450213 **TUBO ø 6/12 mm -5°+60°C - 50 mt**
pressione 20÷60 bar
alimentare

PIPE ø 6/12 mm -5°+60°C - 50 m
20÷60 bar
alimentary

ROHR ø 6/12 mm -5°+60°C - 50 m
20÷60 bar
für Lebensmittelgebrauch



1449670 **TUBO SCARICO ELISPIR ø 12x18 mm - 5 mt**
alimentare

DRAIN PIPE ELISPIR ø 12x18 mm - 5 m
alimentary

AUSLAUFROHR ELISPIR ø 12x18 mm - 5 m
für Lebensmittelgebrauch

1449270 **TUBO SCARICO ELISPIR ø 12x18 mm - 30 mt**
alimentare

DRAIN PIPE ELISPIR ø 12x18 mm - 30 m
alimentary

AUSLAUFROHR ELISPIR ø 12x18 mm - 30 m
für Lebensmittelgebrauch



1449671 **TUBO SCARICO ELISPIR ø 14x20 mm - 5 mt**
alimentare

DRAIN PIPE ELISPIR ø 14x20 mm - 5 m
alimentary

AUSLAUFROHR ELISPIR ø 14x20 mm - 5 m
für Lebensmittelgebrauch

LA SCALA C-0494
RANCILIO 36901800

1449271 **TUBO SCARICO ELISPIR ø 14x20 mm - 30 mt**
alimentare

DRAIN PIPE ELISPIR ø 14x20 mm - 30 m
alimentary

AUSLAUFROHR ELISPIR ø 14x20 mm - 30 m
für Lebensmittelgebrauch

LA SCALA C-0494
RANCILIO 36901800



Adattabile/Suitable for/Passend für

1449672 **TUBO SCARICO ELISPIR ø 16x23 mm - 5 mt**
alimentare

DRAIN PIPE ELISPIR ø 16x23 mm - 5 m
alimentary

AUSLAUFROHR ELISPIR ø 16x23 mm - 5 m
für Lebensmittelgebrauch

CMA ASTORIA 15470

1449272 **TUBO SCARICO ELISPIR ø 16x23 mm - 30 mt**
alimentare

DRAIN PIPE ELISPIR ø 16x23 mm - 30 m
alimentary

AUSLAUFROHR ELISPIR ø 16x23 mm - 30 m
für Lebensmittelgebrauch

CMA ASTORIA 15470



1449673 **TUBO SCARICO ELISPIR ø 18x25 mm - 5 mt**
alimentare

DRAIN PIPE ELISPIR ø 18x25 mm - 5 m
alimentary

AUSLAUFROHR ELISPIR ø 18x25 mm - 5 m
für Lebensmittelgebrauch

1449273 **TUBO SCARICO ELISPIR ø 18x25 mm - 30 mt**
alimentare

DRAIN PIPE ELISPIR ø 18x25 mm - 30 m
alimentary

AUSLAUFROHR ELISPIR ø 18x25 mm - 30 m
für Lebensmittelgebrauch



1449674 **TUBO SCARICO ELISPIR ø 20x27 mm - 5 mt**
alimentare

DRAIN PIPE ELISPIR ø 20x27 mm - 5 m
alimentary

AUSLAUFROHR ELISPIR ø 20x27 mm - 5 m
für Lebensmittelgebrauch

1449274 **TUBO SCARICO ELISPIR ø 20x27 mm - 30 mt**
alimentare

DRAIN PIPE ELISPIR ø 20x27 mm - 30 m
alimentary

AUSLAUFROHR ELISPIR ø 20x27 mm - 30 m
für Lebensmittelgebrauch



Adattabile/Suitable for/Passend für

1449255 **TUBO SCARICO ELISPIR ø 25x33 mm**
vendita al metro lineare

OUTLET HOSE ELISPIR ø 25x33 mm
sold per meter

AUSLAUFROHR ELISPIR ø 25x33 mm
Laufmeterware



1449256 **TUBO SCARICO ELISPIR ø 30x38 mm**
vendita al metro lineare

OUTLET HOSE ELISPIR ø 30x38 mm
sold per meter

AUSLAUFROHR ELISPIR ø 30x38 mm
Laufmeterware



1449680 **TUBO SILICONE ø 3x5 SHORE 60 - 10 mt**
alimentare

SILICONE HOSE ø 3x5 SHORE 60 - 10 m
alimentary

SILIKONSCHAUCH ø 3x5 SHORE 60 - 10 m
für Lebensmittelgebrauch

CIMBALI 220-000-013
CIMBALI 430-442-000

1449280 **TUBO SILICONE ø 3x5 SHORE 60 - 100 mt**
alimentare

SILICONE HOSE ø 3x5 SHORE 60 - 100 m
alimentary

SILIKONSCHLAUCH ø 3x5 SHORE 60 - 100 m
für Lebensmittelgebrauch

CIMBALI 220-000-013
CIMBALI 430-442-000



1449681 **TUBO SILICONE ø 4x7 SHORE 60 - 5 mt**
alimentare

SILICONE HOSE ø 4x7 SHORE 60 - 5 m
alimentary

SILIKONSCHAUCH ø 4x7 SHORE 60 - 5 m
für Lebensmittelgebrauch

ELFRAMO 07125002

1449281 **TUBO SILICONE ø 4x7 SHORE 60 - 100 mt**
alimentare

SILICONE HOSE ø 4x7 SHORE 60 - 100 m
alimentary

SILIKONSCHLAUCH ø 4x7 SHORE 60 - 100 m
für Lebensmittelgebrauch

ELFRAMO 07125002



Adattabile/Suitable for/Passend für

1449682 **TUBO SILICONE ø 5x8 SHORE 60 - 10 mt**
alimentare

SILICONE HOSE ø 5x8 SHORE 60 - 10 m
alimentary

SILIKONSCHAUCH ø 5x8 SHORE 60 - 10 m
für Lebensmittelgebrauch

CIMBALI 484-391-000
FAEMA 484391000
N. SIMONELLI 11600002

1449282 **TUBO SILICONE ø 5x8 SHORE 60 - 100 mt**
alimentare

SILICONE HOSE ø 5x8 SHORE 60 - 100 m
alimentary

SILIKONSCHLAUCH ø 5x8 SHORE 60 - 100 m
für Lebensmittelgebrauch

CIMBALI 484-391-000
FAEMA 484391000
N. SIMONELLI 11600002



1449683 **TUBO SILICONE ø 5x10 SHORE 60 - 10 mt**
alimentare

SILICONE HOSE ø 5x10 SHORE 60 - 10 m
alimentary

SILIKONSCHAUCH ø 5x10 SHORE 60 - 10 m
für Lebensmittelgebrauch

1449283 **TUBO SILICONE ø 5x10 SHORE 60 - 100 mt**
alimentare

SILICONE HOSE ø 5x10 SHORE 60 - 100 m
alimentary

SILIKONSCHAUCH ø 5x10 SHORE 60 - 100 m
für Lebensmittelgebrauch



1449684 **TUBO SILICONE ø 6x8 SHORE 60 - 10 mt**
alimentare

SILICONE HOSE ø 6x8 SHORE 60 - 10 m
alimentary

SILIKONSCHAUCH ø 6x8 SHORE 60 - 10 m
für Lebensmittelgebrauch

1449284 **TUBO SILICONE ø 6x8 SHORE 60 - 100 mt**
alimentare

SILICONE HOSE ø 6x8 SHORE 60 - 100 m
alimentary

SILIKONSCHLAUCH ø 6x8 SHORE 60 - 100 m
für Lebensmittelgebrauch



Adattabile/Suitable for/Passend für

1449685 **TUBO SILICONE ø 6x10 SHORE 60 - 5 mt**
alimentare

SILICONE HOSE ø 6x10 SHORE 60 - 5 m
alimentary

SILIKONSCHAUCH ø 6x10 SHORE 60 - 5 m
für Lebensmittelgebrauch

CIMBALI 220-000-016

1449285 **TUBO SILICONE ø 6x10 SHORE 60 - 100 mt**
alimentare

SILICONE HOSE ø 6x10 SHORE 60 - 100 m
alimentary

SILIKONSCHLAUCH ø 6x10 SHORE 60 - 100 m
für Lebensmittelgebrauch

CIMBALI 220-000-016



1449686 **TUBO SILICONE ø 6x12 SHORE 60 - 10 mt**
alimentare

SILICONE HOSE ø 6x12 SHORE 60 - 10 m
alimentary

SILIKONSCHAUCH ø 6x12 SHORE 60 - 10 m
für Lebensmittelgebrauch

1449286 **TUBO SILICONE ø 6x12 SHORE 60 - 100 mt**
alimentare

SILICONE HOSE ø 6x12 SHORE 60 - 100 m
alimentary

SILIKONSCHAUCH ø 6x12 SHORE 60 - 100 m
für Lebensmittelgebrauch



1449687 **TUBO SILICONE ø 8x10 SHORE 60 - 10 mt**
alimentare

SILICONE HOSE ø 8x10 SHORE 60 - 10 m
alimentary

SILIKONSCHAUCH ø 8x10 SHORE 60 - 10 m
für Lebensmittelgebrauch

1449287 **TUBO SILICONE ø 8x10 SHORE 60 - 100 mt**
alimentare

SILICONE HOSE ø 8x10 SHORE 60 - 100 m
alimentary

SILIKONSCHLAUCH ø 8x10 SHORE 60 - 100 m
für Lebensmittelgebrauch



Adattabile/Suitable for/Passend für

1449688 **TUBO SILICONE ø 8x14 SHORE 60 - 10 mt**
alimentare

SILICONE HOSE ø 8x14 SHORE 60 - 10 m
alimentary

SILIKONSCHAUCH ø 8x14 SHORE 60 - 10 m
für Lebensmittelgebrauch

1449288 **TUBO SILICONE ø 8x14 SHORE 60 - 100 mt**
alimentare

SILICONE HOSE ø 8x14 SHORE 60 - 100 m
alimentary

SILIKONSCHAUCH ø 8x14 SHORE 60 - 100 m
für Lebensmittelgebrauch



1449689 **TUBO SILICONE ø 10x13 SHORE 60 - 10 mt**
alimentare

SAECO

SILICONE HOSE ø 10x13 SHORE 60 - 10 m
alimentary

SILIKONSCHAUCH ø 10x13 SHORE 60 - 10 m
für Lebensmittelgebrauch

1449289 **TUBO SILICONE ø 10x13 SHORE 60 - 100 mt**
alimentare

SAECO

SILICONE HOSE ø 10x13 SHORE 60 - 100 m
alimentary

SILIKONSCHLAUCH ø 10x13 SHORE 60 - 100 m
für Lebensmittelgebrauch



1449690 **TUBO SILICONE ø 12x15 SHORE 60 - 10 mt**
alimentare

SILICONE HOSE ø 12x15 SHORE 60 - 10 m
alimentary

SILIKONSCHAUCH ø 12x15 SHORE 60 - 10 m
für Lebensmittelgebrauch

1449290 **TUBO SILICONE ø 12x15 SHORE 60 - 100 mt**
alimentare

SILICONE HOSE ø 12x15 SHORE 60 - 100 m
alimentary

SILIKONSCHAUCH ø 12x15 SHORE 60 - 100 m
für Lebensmittelgebrauch



Adattabile/Suitable for/Passend für

1449691 **TUBO SILICONE ø 12x18 SHORE 60 - 5 mt**
alimentare

SILICONE HOSE ø 12x18 SHORE 60 - 5 m
alimentary

SILIKONSCHAUCH ø 12x18 SHORE 60 - 5 m
für Lebensmittelgebrauch

1449291 **TUBO SILICONE ø 12x18 SHORE 60 - 50 mt**
alimentare

SILICONE HOSE ø 12x18 SHORE 60 - 50 m
alimentary

SILIKONSCHLAUCH ø 12x18 SHORE 60 - 50 m
für Lebensmittelgebrauch



3450109 **TUBO ø 1/2" -40°+100°C - 5 mt**
ø interno 12 mm

HOSE ø 1/2" -40°+100°C - 5 mt
internal ø 12 mm

SCHLAUCH ø 1/2" -40°+100°C - 5 mt
Innen ø 12 mm

RATIONAL 20670301
RATIONAL 20670315

3450209 **TUBO ø 1/2" -40°+100°C - 40 mt**
ø interno 12 mm

PIPE ø 1/2" -40°+100°C - 40 m
ø internal 12 mm

ROHR ø 1/2" -40°+100°C - 40 m
ø innen 12 mm

RATIONAL 20670301
RATIONAL 20670315



3450111 **TUBO ø 3/8" -40°+100°C - 5 mt**
ø interno 10 mm

HOSE ø 3/8" -40°+100°C - 5 mt
internal ø 10 mm

SCHLAUCH ø 3/8" -40°+100°C - 5 mt
Innen ø 10 mm

3450211 **TUBO ø 3/8" -40°+100°C - 40 mt**
ø interno 10 mm

PIPE ø 3/8" -40°+100°C - 40 m
ø internal 10 mm

ROHR ø 3/8" -40°+100°C - 40 m
ø innen 10 mm



Adattabile/Suitable for/Passend für

1449704 **TUBO FLEX ø 3/8" MG x CMG 30 cm**
rivestito in acciaio inox
ø esterno tubo 12 mm

FLEX HOSE ø 3/8" MG x CMG 30 cm
stainless steel coated
external pipe ø 12 mm

FLEX SCHLAUCH ø 3/8" MG x CMG 30 cm m
Inox Stahl-Überzug
Schlauch ø außen 12 mm



1449703 **TUBO FLEX ø 3/8" Fp x CFp L.200 cm**
rivestito in acciaio inox
ø esterno tubo 12 mm

CIMBALI
LA SCALA C-0496

FLEX HOSE ø 3/8" Fp x CFp L.200 cm
stainless steel coated
external pipe ø 12 mm

FLEX SCHLAUCH ø 3/8" Fp x CFp L.200 cm
Inox Stahl-Überzug
Schlauch ø außen 12 mm



1449718 **TUBO FLEX ø 3/8" Fp x CFp L.37 cm**
rivestito in acciaio inox
ø esterno tubo 12 mm

CIMBALI

FLEX HOSE ø 3/8" Fp x CFp L.37 cm
stainless steel coated
external pipe ø 12 mm

FLEX SCHLAUCH ø 3/8" Fp x CFp L.37 cm
Inox Stahl-Überzug
Schlauch ø außen 12 mm

1449736 **TUBO FLEX ø 3/8" Fc x CFc L.150 cm**

FLEX HOSE ø 3/8"Fc x CFc Length 150 cm

FLEX SCHLAUCH ø 3/8" Fc x CFc L.150 cm

1449734 **TUBO FLEX ø 3/8" Fc x CFc L.100 cm**

FLEX HOSE ø 3/8" Fc x CFc Length 100cm

FLEX SCHLAUCH ø 3/8" Fc x CFc L.100 cm



1449732 **TUBO FLEX ø 3/8" Fc x CFc L.50 cm**

FLEX HOSE ø 3/8" Fc x CFc Length 50 cm

FLEX SCHLAUCH ø 3/8" Fc x CFc L.50 cm

Adattabile/Suitable for/Passend für

1449722 **TUBO FLEX ø 3/8" Fc x Fc L.50 cm**
FLEX HOSE ø 3/8" Fc x Fc Length 50 cm
FLEX SCHLAUCH ø 3/8" FcxFc Länge 50 cm

CMA ASTORIA

1449705 **TUBO FLEX ø 3/8" Fc x Fc L.75 cm**
FLEX HOSE ø 3/8" Fc x Fc L.75 cm
FLEX SCHLAUCH ø 3/8" Fc x Fc L.75 cm

LA SCALA C-505



1449723 **TUBO FLEX ø 3/8" Fc x Fc L.100 cm**
FLEX HOSE ø 3/8" Fc x Fc Length 100 cm
FLEX SCHLAUCH ø 3/8" FcxFc Länge 100 cm

1449725 **TUBO FLEX ø 3/8" Fc x Fc L.150 cm**
FLEX HOSE ø 3/8" Fc x Fc Length 150 cm
FLEX SCHLAUCH ø 3/8" FcxFc Länge 150 cm

1449724 **TUBO FLEX ø 3/8" Fp x Fp L.1000 mm**
FLEX HOSE ø 3/8" Fp x Fp L.1000 mm
FLEX SCHLAUCH ø 3/8" Fp x Fp L.1000 mm



1449726 **TUBO FLEX ø 3/8" Fp x Fp L.1500 mm**
FLEX HOSE ø 3/8" Fp x Fp L.1500 mm
FLEX SCHLAUCH ø 3/8" Fp x Fp L.1500 mm

1449710 **TUBO FLEX ø 3/8" Fp x Fc L.30 cm**
rivestito in acciaio inox
raccordo conico e piano - ø esterno tubo 12 mm
FLEX HOSE ø 3/8" Fp x Fc L.30 cm
stainless steel coated
conical and flat fitting - external pipe ø 12 mm
FLEX SCHLAUCH ø 3/8" Fp x Fc L.30 cm
Inox Stahl-Überzug
kegelförmige und flache Anschlüsse - Schlauch ø außen 12 mm

N. SIMONELLI



1449712 **TUBO FLEX ø 3/8" Fp x Fc L.80 cm**
rivestito in acciaio inox
raccordo conico e piano - ø esterno tubo 12 mm
FLEX HOSE ø 3/8" Fp x Fc L.80 cm
stainless steel coated
conical and flat fitting - external pipe ø 12 mm
FLEX SCHLAUCH ø 3/8" Fp x Fc L.80 cm
Inox Stahl-Überzug
kegelförmige und flache Anschlüsse - Schlauch ø außen 12 mm

Adattabile/Suitable for/Passend für

1449713 **TUBO FLEX ø 3/8" Fp x Fc L.100 cm**
rivestito in acciaio inox
raccordo conico e piano - ø esterno tubo 12 mm

FLEX HOSE ø 3/8" Fp x Fc L.100 cm
stainless steel coated
conical and flat fitting - external pipe ø 12 mm

FLEX SCHLAUCH ø 3/8" Fp x Fc L.100 cm
Inox Stahl-Überzug
kegelförmige und flache Anschlüsse - Schlauch ø außen 12 mm

1449714 **TUBO FLEX ø 3/8" Fp x Fc L.120 cm**
rivestito in acciaio inox
raccordo conico e piano - ø esterno tubo 12 mm

FLEX HOSE ø 3/8" Fp x Fc L.120 cm
stainless steel coated
conical and flat fitting - external pipe ø 12 mm

FLEX SCHLAUCH ø 3/8" Fp x Fc L.120 cm
Inox Stahl-Überzug
kegelförmige und flache Anschlüsse - Schlauch ø außen 12 mm



1449715 **TUBO FLEX ø 3/8" Fp x Fc L.150 cm**
rivestito in acciaio inox
raccordo conico e piano - ø esterno tubo 12 mm

FLEX HOSE ø 3/8" Fp x Fc L.150 cm
stainless steel coated
conical and flat fitting - external pipe ø 12 mm

FLEX SCHLAUCH ø 3/8" Fp x Fc L.150 cm
Inox Stahl-Überzug
kegelförmige und flache Anschlüsse - Schlauch ø außen 12 mm

1449706 **TUBO FLEX ø 1/8" Fc x Fc L.37 cm**
rivestito in acciaio inox
raccordi femmina conici - ø esterno tubo 10 mm

FLEX HOSE ø 1/8" Fc x Fc Length 37 cm
stainless steel coated
conical female fittings - external pipe ø 10 mm

FLEX SCHLAUCH ø 1/8" Fc x Fc L.37 cm
Inox Stahl-Überzug
kegelförmige Anschlüsse mit Innengewinden - Schlauch ø außen 10 mm



1449707 **TUBO FLEX ø 1/8" Fc x Fc L.150 cm**
rivestito in acciaio inox
raccordi femmina conici - ø esterno tubo 10 mm

FLEX HOSE ø 1/8" Fc x Fc Length 150 cm
stainless steel coated
conical female fittings - external pipe ø 10 mm

FLEX SCHLAUCH ø 1/8" Fc x Fc L.150 cm
Inox Stahl-Überzug
kegelförmige Anschlüsse mit Innengewinden - Schlauch ø außen 10 mm

---

Adattabile/Suitable for/Passend für

Pressione max 20 bar - omologato per acqua potabile • DVGW (D), SVGW (CH), CSTBat (F), WRAS (UK)
Max pressure 20 bar - approved for drinkable water • DVGW (D), SVGW (CH), CSTBat (F), WRAS (UK)
Betriebsdruck max 20 bar - Homologationszertifikat für Drinkwasser • DVGW (D), SVGW (CH), CSTBat (F), WRAS (UK)

1449708 **TUBO FLEX ø 1/8" Fp x Fp L.30 cm**
rivestito in acciaio inox
raccordi femmina piani - ø esterno tubo 10 mm

CMA ASTORIA 30405

FLEX HOSE ø 1/8" Fp x Fp Length 30 cm
stainless steel coated
flat female fittings - external pipe ø 10 mm

FLEX SCHLAUCH ø 1/8" Fp x Fp L.30 cm
Inox Stahl-Überzug
kegelförmige Anschlüsse mit Innengewinden - Schlauch ø außen 10 mm



1449709 **TUBO FLEX ø 1/8" Fp x Fp L.60 cm**
rivestito in acciaio inox
raccordi femmina piani - ø esterno tubo 10 mm.

CIMBALI 532-302-000

FLEX HOSE ø 1/8" Fp x Fp Length 60 cm
stainless steel coated
flat female fittings - external pipe ø 10 mm

FLEX SCHLAUCH ø 1/8" Fp x Fp L.60 cm
Inox Stahl-Überzug
kegelförmige Anschlüsse mit Innengewinden - Schlauch ø außen 10 mm

3449030 **TUBO CARICO DIRITTO ø 1/2" 150 cm**
in EPDM rivestito inox ø 17x12 mm
ghiere ø 1/2"F - temperatura max 93°C

STRAIGHT INLET HOSE ø 1/2" 150 cm
EPDM hose covered STAINLESS STEEL ø 17x12 mm.
ring nuts ø 1/2"F - max temperature 93°C

\ULAUFSCHLAUCH GERADE ø 1/2" 150 cm
EPDM-Schlauch INOX umflochten ø 17x12 mm
Ringe 1/2" Innen - Betriebstemperatur max: 93°C

3449031 **TUBO CARICO DIRITTO ø 1/2" 150 cm**
in EPDM rivestito inox ø 17x12 mm
ghiere ø 1/2"F e 3/4"F - temperatura max 93°C



STRAIGHT INLET HOSE ø 1/2" 150 cm
EPDM hose covered s/steel ø 17x12 mm.
ring nuts ø 1/2"F and 3/4"F - max temperature 93°C

ZULAUFSCHLAUCH GERADE ø 1/2" 150 cm
EPDM-Schlauch INOX umflochten ø 17x12 mm
Ringe 1/2"I und 3/4"I - Betriebstemperatur max: 93°C

3449036 **TUBO CARICO DIRITTO ø 3/4" 100 cm**
in EPDM rivestito inox ø 17x12 mm.
ghiere ø 3/4"F - temperatura max 93°C

STRAIGHT INLET HOSE ø 3/4" 100 cm
EPDM hose covered with s/steel braid ø 17x12 mm
ring nuts ø 3/4"F - max temperature 93°C

ZULAUFSCHLAUCH GERADE ø 3/4" 100 cm
EPDM-Schlauch INOX umflochten ø 17x12 mm
Ringe ø 3/4" Innen - Betriebstemperatur max: 93°C

Adattabile/Suitable for/Passend für

Pressione max 20 bar - omologato per acqua potabile • DVGW (D), SVGW (CH), CSTBat (F), WRAS (UK)
Max pressure 20 bar - approved for drinkable water • DVGW (D), SVGW (CH), CSTBat (F), WRAS (UK)
Betriebsdruck max 20 bar - Homologationszertifikat für Drinkwasser • DVGW (D), SVGW (CH), CSTBat (F), WRAS (UK)

3449032 **TUBO CARICO DIRITTO ø 3/4" 150 cm**
in EPDM rivestito inox ø 17x12 mm.
ghiere ø 3/4"F - temperatura max 93°C

STRAIGHT INLET HOSE ø 3/4" 150 cm
EPDM hose covered with s/steel ø 17x12 mmm
ring nuts ø 3/4"F - max temperature 93°C

ZULAUFSCHLAUCH GERADE ø 3/4" 150 cm
EPDM-Schlauch INOX umflochten ø 17x12 mm
Ringe ø 3/4" Innen - Betriebstemperatur max: 93°C

3449033 **TUBO CARICO DIRITTO ø 3/4" 200 cm**
in EPDM rivestito inox ø 17x12 mm.
ghiere ø 3/4"F - temperatura max 93°C

COMENDA 200715
ELFRAMO 336A



STRAIGHT INLET HOSE ø 3/4" 200 cm
EPDM hose covered with s/steel braid ø 17x12 mm
ring nuts ø 3/4"F - max temperature 93°C

ZULAUFSCHLAUCH GERADE ø 3/4" 200 cm
EPDM-Schlauch INOX umflochten ø 17x12 mm
Ringe ø 3/4" Innen - Betriebstemperatur max: 93°C

Pressione max 20 bar - omologato per acqua potabile • DVGW (D), SVGW (CH), CSTBat (F), WRAS (UK)
Max pressure 20 bar - approved for drinkable water • DVGW (D), SVGW (CH), CSTBat (F), WRAS (UK)
Betriebsdruck max 20 bar - Homologationszertifikat für Drinkwasser • DVGW (D), SVGW (CH), CSTBat (F), WRAS (UK)

3449034 **TUBO CARICO CURVO ø 3/4" 150 cm**
in EPDM rivestito inox ø 17x12 mm.
curva e ghiere ø 3/4"F - temperatura max 93°C

ZANUSSI 0S0151



BENT INLET HOSE ø 3/4" 150 cm
EPDM hose covered with s/steel braid ø 17x12 mm
elbow and ring nuts ø 3/4"F - max temperature 93°C

ZULAUFSCHLAUCH GEWINKELT ø 3/4" 150 cm
EPDM-Schlauch INOX umflochten ø 17x12 mm
Winkelstück und Ringen ø 3/4"I - Betriebstemperatur max: 93°C

3449035 **TUBO CARICO CURVO ø 3/4" 200 cm**
in EPDM rivestito inox ø 17x12 mm.
curva e ghiere ø 3/4"F - temperatura max 93°C

ZANUSSI 049540



BENT INLET HOSE ø 3/4" 200 cm
EPDM hose covered with S/STEEL braid ø 17x12 mm
elbow and ring nuts ø 3/4"F - max temperature 93°C

ZULAUFSCHLAUCH GEWINKELT ø 3/4" 200 cm
EPDM-Schlauch INOX umflochten ø 17x12 mm
Winkelstück und Ringen ø 3/4"I - Betriebstemperatur max: 93°C

Adattabile/Suitable for/Passend für

3449037 **TUBO CARICO CURVO ø 3/4" 100 cm**
in EPDM rivestito inox ø 17x12 mm.
curva e ghiere ø 3/4"F - temperatura max 93°C

BENT INLET HOSE ø 3/4" 100 cm
EPDM hose covered with s/steel braid ø 17x12 mm
elbow and ring nuts ø 3/4"F - max temperature 93°C

ZULAUFSCHLAUCH GEWINKELT ø 3/4" 100 cm
EPDM-Schlauch INOX umflochten ø 17x12 mm
mit Winkelstück und Ringen ø 3/4"I - Betriebstemperatur max: 93°C



3449038 **TUBO CARICO CURVO ø 3/4" 250 cm**
in EPDM rivestito inox ø 17x12 mm.
curva e ghiere ø 3/4"F - temperatura max 93°C

BENT INLET HOSE ø 3/4" 250 cm
EPDM hose covered with s/steel braid ø 17x12 mm
elbow and ring nuts ø 3/4"F - max temperature 93°C

ZULAUFSCHLAUCH GEWINKELT ø 3/4" 250 cm
EPDM-Schlauch INOX umflochten ø 17x12 mm
mit Winkelstück und Ringen ø 3/4"I - Betriebstemperatur max: 93°C



Temperatura max 90°C - pressione max 10 bar • Con omologazione VDE, non per acqua potabile
Max temperature 90°C - max pressure 10 bar • Article with VDE approval, not for drinkable water
Betriebstemperatur: max 90°C - Betriebsdruck: max 10 bar • Artikel mit VDE-Zulassung, nicht für Drinkwasser

3449060 **TUBO CARICO CURVO ø 3/4" 100 cm.**
tubo termoplastico con rinforzo tessile
ø 18x12 mm. - ghiere ø 3/4"F
portagomma e curva in Nylon con guarnizioni

BENT INLET HOSE ø 3/4" 100 cm
thermoplastic hose with textile reinforcement
ø 18x12 mm - with ring nuts ø 3/4"F
hose-end fitting and elbow in Nylon with gaskets

ZULAUFSCHLAUCH GEWINKELT ø 3/4" 100 cm
thermoplastischer Schlauch mit Textileinlage
ø 18x12 mm - mit Ringen ø 3/4"Innen
Schlauchadapter u.Winkelstück aus Nylon m.Dichtung



3449055 **TUBO CARICO CURVO ø 3/4" 150 cm**
tubo termoplastico con rinforzo tessile
ø 18x12 mm - ghiere ø 3/4"F
portagomma e curva in Nylon con guarnizioni

FAGOR	Z601114000
MARELS	452.033.00
MODULAR	452.033.00

BENT INLET HOSE ø 3/4" 150 cm
thermoplastic hose with textile reinforcement
ø 18x12 mm - ring nuts ø 3/4"F
hose-end fitting and elbow in Nylon with gaskets

ZULAUFSCHLAUCH GEWINKELT ø 3/4" 150 cm
thermoplastischer Schlauch mit Textileinlage
ø 18x12 mm - Ringen ø 3/4"Innen
Schlauchadapter u.Winkelstück aus Nylon m.Dichtung

Adattabile/Suitable for/Passend für

Temperatura max 90°C - pressione max 10 bar • Con omologazione VDE, non per acqua potabile
Max temperature 90°C - max pressure 10 bar • Article with VDE approval, not for drinkable water
Betriebstemperatur: max 90°C - Betriebsdruck: max 10 bar • Artikel mit VDE-Zulassung, nicht für Drinkwasser

3449056 **TUBO CARICO CURVO ø 3/4" 200 cm**
tubo termoplastico con rinforzo tessile
ø 18x12 mm - ghiere ø 3/4"F
portagomma e curva in Nylon con guarnizioni

BENT INLET HOSE ø 3/4" 200 cm
thermoplastic hose with textile reinforcement
ø 18X12 mm - with ring nuts ø 3/4"F
hose-end fitting and elbow in Nylon with gaskets

ZULAUFSCHLAUCH GEWINKELT ø 3/4" 200 cm
thermoplastischer Schlauch mit Textileinlage
ø 18x12 mm - mit Ringen ø 3/4"Innen
Schlauchadapter u.Winkelstück aus Nylon m.Dichtung

ATA	1068
COLGED	RAT32
ELETTROBAR	929169
ZANUSSI	048816



3449057 **TUBO CARICO CURVO ø 3/4" 250 cm**
tubo termoplastico con rinforzo tessile
ø 18x12 mm - ghiere ø 3/4"F
portagomma e curva in Nylon con guarnizioni

BENT INLET HOSE ø 3/4" 250 cm
thermoplastic hose with textile reinforcement
ø 18x12 mm - with ring nuts ø 3/4"F
hose-end fitting and elbow in Nylon with gaskets

ZULAUFSCHLAUCH GEWINKELT ø 3/4" 250 cm
thermoplastischer Schlauch mit Textileinlage
ø 18x12 mm - mit Ringen ø 3/4"Innen
Schlauchadapter u.Winkelstück aus Nylon m.Dichtung

3449058 **TUBO CARICO DIRITTO ø 3/4" 100 cm.**
tubo termoplastico con rinforzo tessile
ø 18x12 mm. - ghiere ø 3/4"F
portagomma e curva in Nylon con guarnizioni

STRAIGHT INLET PIPE ø 3/4" 100 cm
thermoplastic pipe with textile reinforcement
ø 18x12 mm - ring nuts ø 3/4"F
pipe holder and elbow made of nylon with gaskets

ZULAUFSCHLAUCH GERADE ø 3/4" 100 cm
thermoplastischer Schlauch mit Textileinlage
ø 18x12 mm - mit Ringen ø 3/4"Innen
Schlauchadapter u.Winkelstück aus Nylon m.Dichtung



3449059 **TUBO CARICO DIRITTO ø 3/4" 150 cm.**
tubo termoplastico con rinforzo tessile
ø 18x12 mm. - ghiere ø 3/4"F
portagomma e curva in Nylon con guarnizioni

STRAIGHT INLET HOSE ø 3/4" 150 cm
thermoplastic hose with textile reinforcement
ø 18x12 mm - with ring nuts ø 3/4"F
hose-end fitting in Nylon with inserted gaskets

ZULAUFSCHLAUCH GERADE ø3/4" 150 cm
thermoplastischer Schlauch mit Textileinlage
ø 18x12 mm - mit Ringen ø 3/4"Innen
Schlauchadapter u.Winkelstück aus Nylon m-Dichtung



Adattabile/Suitable for/Passend für

1186041 **GUARNIZIONE TUBO CARICO ø 3/8”**

GASKET INLET PIPE ø 3/8”

DICHTUNG ZULAUFSCHLAUCH ø 3/8”

MACH	512006700
MACH	80001167



1186042 **GUARNIZIONE TUBO CARICO ø 1/8”**

GASKET INLET PIPE

DICHTUNG ZULAUFSCHLAUCH 1/8”



3449025 **FILTRO INOX PER TUBO CARICO ø 3/4”**
per tutti i modelli

INLET HOSE STAINLESS STEEL FILTER ø 3/4”
for all models

INOX FILTER FÜR ZULAUFSCHLAUCH ø 3/4”
für alle Modelle

MACH	512009300
MACH	80002461



3449026 **GUARNIZIONE ø 3/4”**

GASKET ø 3/4”

DICHTUNG ø 3/4”

ANGELO PO	3152480
ATA	1067
COMENDA	200416
FAGOR	Q307031000
SCOTSMAN	640076.13
ZANUSSI	046925



3449039 **GUARNIZIONE TUBO CARICO ø 1/2”**

INLET PIPE GASKET ø 1/2”

DICHTUNG FÜR EINLAUFROHR ø 1/2”



1449104 **GOMITO 3/4 SCARICO**

3/4 DRAIN ELBOW

WINKELSTÜCK 3/4 ABLAUF

CIMBALI



3449304 **CURVETTA A DOPPIO DIAMETRO PER SCARICO**
mod. 7830.00AC - in moplen bianco
senza codolo per montaggio su scarichi in PHD
completa di dado ø 1”

DRAIN ELBOW WITH DOUBLE CONNECTION
mod. 7830.00AC - in white moplen
without tang for PHD drain systems
complete with nut ø 1”

WINKELANSCHLUSS FÜR ABLAÜFE
Mod. 7830.00AC - aus weißem Moplen
ohne Schaft für Ablaufsysteme aus PHD
komplett mit Mutter ø 1”



Adattabile/Suitable for/Passend für

In acciaio rivestito • A norma UNI-CIG 9891
In coated steel • Complying with UNI-CIG 9891
Aus überzogenem Stahl • Nach UNI-CIG 9891

3449509 **TUBO GAS ø 1/2"FF L.900÷2000 mm.**
GAS HOSE ø 1/2"FF LENGTH 900÷2000 mm
SCHLAUCH ø 1/2"I I 900÷2000 mm



3449512 **TUBO GAS ø 1/2"MF L.900÷2000 mm.**
GAS HOSE ø 1/2"MF LENGTH 900÷2000 mm
SCHLAUCH ø 1/2"A I LÄNGE 900÷2000 mm



3449536 **TUBO GAS ø 1/2"MF L.500÷1000 mm.**
GAS HOSE ø 1/2"MF LENGTH 500÷1000 mm
SCHLAUCH ø 1/2"A I LÄNGE 500÷1000 mm



3449538 **TUBO GAS ø 1/2"MF L.1000÷2000 mm.**
GAS HOSE ø 1/2"MF LENGTH 1000÷2000 mm
SCHLAUCH ø 1/2"AI LÄNGE 1000÷2000 mm



3449541 **TUBO GAS ø 1/2"FF L.500÷1000 mm.**
GAS HOSE ø 1/2"FF LENGTH 500÷1000 mm
SCHLAUCH ø 1/2"I I LÄNGE 500÷1000 mm



3449543 **TUBO GAS ø 1/2"FF L.1000÷2000 mm.**
GAS HOSE ø 1/2"FF LENGTH 1000÷2000 mm
SCHLAUCH ø 1/2"II LÄNGE 1000÷2000 mm



Adattabile/Suitable for/Passend für

VALVOLE CALDAIA
BOILER VALVES • VENTILE FÜR KESSEL

1523535 **VALVOLA CALDAIA ø 3/8”**
pressione di taratura 1,8 bar
portata di scarico vapore 6,3 Kg/h

BOILER VALVE ø 3/8”
calibration pressure 1.8 bar
steam release 6.3 Kg/h

VENTIL FÜR KESSEL ø 3/8”
Eichdruck 1,8 bar
Dampfauslass 6,3 kg/St.

AURORA	
AZKOYEN	
BEZZERA	5965001
CARIMALI	
CIMBALI	438-926-000
CIMBALI	438-926-010
CIMBALI	438-914-012
CMA ASTORIA	20350
CONTI	
EXPOBAR	
FAEMA	438926000
FAEMA	2211133231
FIORENZATO C.S.	A1300012
FUTURMAT/ARIETE	08074701
GAGGIA	
LA PAVONI	
MAIRALI	08074701
MARCFI-ANCAS	
MARZOCCO	L180
VIBIEMME	
WEGA	



1523536 **VALVOLA CALDAIA ø 3/8” AUTOCERTIFICATA**
pressione di taratura 1,8 bar
portata di scarico vapore 6,3 Kg/h

BOILER VALVE ø 3/8” AUTO-CERTIFIED
calibration pressure 1.8 bar
steam release 6.3 Kg/h

VENTIL FÜR KESSEL ø 3/8” MIT ISPESL
Eichdruck 1,8 bar
Dampfauslass 6,3 kg/St.

AURORA	
BRASILIA	01120.4.00.09
CARIMALI	
CIMBALI	438-919-002
CIMBALI	438-910-002
CMA ASTORIA	20356
CONTI	
EXPOBAR	
FAEMA	2211115624
FAEMA	2211133166
FUTURMAT/ARIETE	08074701
GAGGIA	
GAGGIA SPAGNA	08074701
ITALCREM	08074701
LA PAVONI	
LA SCALA	
MAIRALI	08074701
MARCFI-ANCAS	BH-3650
MARCFI-ANCAS	
VIBIEMME	
WEGA	W10658
WEGA	WY20356



1523541 **VALVOLA CALDAIA ø 1/4”**
pressione di taratura 1,8 bar

BOILER VALVE ø 1/4”
calibration pressure 1.8 bar

VENTIL FÜR KESSEL ø 1/4”
Eichdruck 1,8 bar

CIMBALI



		Adattabile/Suitable for/Passend für	
1523543	**VALVOLA CALDAIA øM18x1,5 AUTOCERTIFICATA** pressione di taratura 1,8 bar portata di scarico vapore 6,3 Kg/h BOILER VALVE ø M18x1.5 AUTO CERTIFIED calibration pressure 1.8 bar steam release 6.3 Kg/h VENTIL FÜR KESSEL ø M18x1,5 MIT ISPESL Eichdruck 1,8 bar Dampfauslass 6,3 kg/St.	SAN MARCO	205426
1523544	**VALVOLA CALDAIA ø M22x19 AUTOCERTIFICATA** pressione di taratura 1,8 bar portata di scarico vapore 6,3 Kg/h BOILER VALVE ø M22x19 AUTO-CERTIFIED calibration pressure 1.8 bar steam release 6.3 Kg/h VENTIL FÜR KESSEL ø M22x19 MIT ISPESL Eichdruck 1,8 bar Dampfauslass 6,3 kg/St.	LA PAVONI	
1523545	**VALVOLA CALDAIA ø M19x19 AUTOCERTIFICATA** pressione di taratura 1,8 bar portata di scarico vapore 6,3 Kg/h BOILER VALVE ø M19x19 AUTO-CERTIFIED calibration pressure 1.8 bar steam release 6.3 Kg/h VENTIL FÜR KESSEL ø M19x19 MIT ISPESL Eichdruck 1,8 bar Dampfauslass 6,3 kg/St.	CARIMALI GAGGIA	
1523546	**VALVOLA CALDAIA ø 3/8" AUTOCERTIFICATA** pressione di taratura 1,8 bar portata di scarico vapore 74 Kg/h BOILER VALVE ø 3/8" AUTO CERTIFIED calibration pressure 1.8 bar steam release 74 Kg/h VENTIL FÜR KESSEL ø 3/8" MIT ISPESL Eichdruck 1,8 bar Dampfauslass 74 kg/St.	CARIMALI RANCILIO	
1523652	**VALVOLA CALDAIA ø 1/2" AUTOCERTIFICATA** pressione di taratura 1,8 bar portata di scarico vapore 6,3 Kg/h BOILER ø 1/2" AUTO CERTIFIED calibration pressure 1.8 bar steam release 6.3 Kg/h VENTIL FÜR KESSEL ø 1/2" MIT ISPESL Eichdruck 1,8 bar Dampfauslass 6,3 kg/St.	AZKOYEN BEZZERA BEZZERA LA SCALA LA SPAZIALE RANCILIO RENEKA	 5965015 10060512

Adattabile/Suitable for/Passend für

1523653 **VALVOLA CALDAIA ø 1/2”**
pressione di taratura 1,8 bar
portata di scarico vapore 6,3 Kg/h

BOILER VALVE ø 1/2”
calibration pressure 1.8 bar
steam release 6.3 Kg/h

VENTIL FÜR KESSEL ø 1/2”
Eichdruck 1,8 bar
Dampfauslass 6,3 kg/St.

BEZZERA 5965001
LA SPAZIALE
RENEKA



1523571 **VALVOLA CALDAIA ø 1/4”**
taratura 1,8 bar
portata di scarico 6,8 Kg/h

BOILER VALVE ø 1/4”
calibration 1.8 bar
discharge capacity 6.8 Kg/h

VENTIL FÜR KESSEL ø 1/4”
Eichung 1,8 bar
Dampfauslass 6,8 kg/St.

SAECO



1523572 **VALVOLA CALDAIA ø 3/8”**
taratura 1,9 bar
portata di scarico 6,8 Kg/h

BOILER VALVE ø 3/8”
calibration 1,9 bar
outlet capacity 6,8 Kg/h

VENTIL FÜR KESSEL ø 3/8”
Eichung 1,9 bar
Dampfauslass 6,8 kg/St.

BFC
BRASILIA
LA SCALA C-0452
N. SIMONELLI
SAN MARCO
SANREMO



1523573 **VALVOLA CALDAIA ø 3/8”M-1/2”M**
taratura 1,8 bar
portata di scarico 6,8 Kg/h

BOILER VALVE ø 3/8”M-1/2”M
calibration 1.8 bar
discharge capacity 6.8 Kg/h

VENTIL FÜR KESSEL ø 3/8”A-1/2”A
Eichung 1,8 bar
Dampfauslass 6,8 kg/St.

BFC



1523574 **VALVOLA CALDAIA ø 3/8”**
taratura 1,1 bar
portata di scarico 6,8 Kg/h

BOILER VALVE ø 3/8”
calibration 1.1 bar
discharge capacity 6.8 Kg/h

VENTIL FÜR KESSEL ø 3/8”
Eichung 1,1 bar
Dampfauslass 6,8 kg/St.



		Adattabile/Suitable for/Passend für		
1523003	**VALVOLA SICUREZZA 3/8”** SAFETY VALVE 3/8” SICHERHEITSVENTIL 3/8”	BRASILIA	12611.4.00.09	
1523106	**VALVOLA DI SICUREZZA ø 1/4”** SAFETY VALVE ø 1/4” SICHERHEITSVENTIL ø 1/4”	RENEKA	9004995	
1523108	**VALVOLA DI SICUREZZA CALDAIA** BOILER SAFETY VALVE SICHERHEITSVENTIL FÜR KESSEL	AZKOYEN		
1523111	**VALVOLA SICUREZZA ø 1/8”M** per MINI WEGA SECURITY VALVE ø 1/8”M for MINI WEGA SICHERHEITSVENTIL ø 1/8”A für MINI WEGA	WEGA		
1523121	**ASSIEME VALVOLA SICUREZZA** SAFETY VALVE ASSEMBLY SICHERHEITSVENTILGRUPPE	ELEKTRA	01618034	
1523408	**VALVOLA DI SICUREZZA 1/8” VAPORE** SAFETY VALVE 1/8” STEAM SICHERHEITSVENTIL 1/8” DAMPF	CMA ASTORIA	20357	

Adattabile/Suitable for/Passend für

1523409 **VALVOLA DI SICUREZZA**

SAFETY VALVE

SICHERHEITSVENTIL

CMA ASTORIA	20352



1523551 **VALVOLA DI SICUREZZA ø 3/8"F**

SAFETY VALVE ø 3/8"F

SICHERHEITSVENTIL ø 3/8" INNENGEWINDE

N. SIMONELLI	98013001



VALVOLE ANTIDEPRESSIONE
ANTI-DEPRESSION VALVES • UNTERDRUCKVENTILE

1523534 **VALVOLA ANTIDEPRESSIONE ø 1/4"**
in acciaio
modello nuovo

ANTI-DEPRESSION VALVE ø 1/4"
steel valve
new model

VENTIL GEGEN UNTERDRUCK ø 1/4"
aus Stahl
neues Modell

AURORA	
AZKOYEN	
BEZZERA	7452502
BRASILIA	05062.4.00.09
CARIMALI	
CONTI	
ELEKTRA	00200034
EXPOBAR	
FAEMA	2161118968
FIORENZATO C.S.	
LA PAVONI	453203
LA SCALA	C-0451
LA SPAZIALE	
MARCFI-ANCAS	BL-2054
N. SIMONELLI	01000023
RANCILIO	10060055
SAN MARCO	202199
SANREMO	10652040
VIBIEMME	
WEGA	FM0814



1523537 **VALVOLA ANTIDEPRESSIONE ø 1/4"**
in acciaio
modello vecchio

ANTI-DEPRESSION VALVE ø 1/4"
steel valve
new model

VENTIL GEGEN UNTERDRUCK ø 1/4"
aus Stahl
neues Modell

AURORA	LF-1523534
AZKOYEN	LF-1523534
BEZZERA	7452502
BRASILIA	05062.4.00.09
CARIMALI	LF-1523534
CONTI	LF-1523534
ELEKTRA	00200034
EXPOBAR	LF-1523534
FAEMA	2161118968
FIORENZATO C.S.	LF-1523534
LA PAVONI	453203
LA SCALA	C-0451
LA SPAZIALE	LF-1523534
MARCFI-ANCAS	BL-2054
MARCFI-ANCAS	LF-1523534
N. SIMONELLI	01000023
RANCILIO	
SAN MARCO	202199
SANREMO	10652040
VIBIEMME	LF-1523534
WEGA	FM0814



		Adattabile/Suitable for/Passend für		
1523001	**VALVOLA ANTIDEPRESSIONE ø 1/8”** NEGATIVE-PRESSURE VENT VALVE ø 1/8” UNTERDRUCKVENTIL ø 1/8”	CARIMALI		
1523013	**VALVOLA ANTIVUOTO** VACUUM BREAKER VALVE RÜCKSAUGVERHINDERER	LA PAVONI	396754	
1523538	**VALVOLA ANTIDEPRESSIONE ø 1/4”** in ottone ANTI-DEPRESSION VALVE ø 1/4” brass valve UNTERDRUCKVENTIL ø 1/4” aus Messing	BEZZERA CARIMALI CIMBALI CIMBALI CMA ASTORIA CONTI EXPOBAR FAEMA LA SPAZIALE MARZOCCO UNIC VIBIEMME WEGA	 418-911-002 418-932-000 56150 3161134654 L190 	
1523651	**VALVOLA ANTIDEPRESSIONE ø 3/8”** in ottone ANTI-DEPRESSION VALVE ø 3/8” brass valve VENTIL GEGEN UNTERDRUCK ø 3/8” aus Messing	RANCILIO	10060050	

Adattabile/Suitable for/Passend für

VALVOLE ESPANSIONE
EXPANSION VALVES • EXPANSIONVENTILE

1523009	**VALVOLA ESPANSIONE 3/8" 1/4"** EXPANSION VALVE 3/8" 1/4" EXPANSIONVENTIL 3/8" 1/4"	RANCILIO	10060460	
1523012	**VALVOLA ESPANSIONE ø 1/4" 3/8" M** EXPANSION VALVE ø 1/4" 3/8" M EXPANSIONVENTIL 3/8" 1/4"	CMA ASTORIA	56152	
1523407	**VALVOLA ESPANSIONE COMPLETA** COMPLETE EXPANSION VALVE EXPANSIONSVENTIL KOMPLETT	BEZZERA	7452505	
1523410	**VALVOLA ESPANSIONE POMPA 2R** EXPANSION VALVE FOR PUMP 2R EXPANSIONSVENTIL FÜR PUMPE 2R	CMA ASTORIA	56210	
1523432	**VALVOLA ESPANSIONE ø 1/8"** EXPANSION VALVE ø 1/8" EXPANSIONSVENTIL ø 1/8"	LA PAVONI	453201	
1523440	**VALVOLA DI ESPANSIONE 10 BAR** 10 BAR EXPANSION VALVE EXPANSIONVENTIL 10 BAR	CMA ASTORIA	56300	

Adattabile/Suitable for/Passend für

1523504 **VALVOLA ESPANSIONE 13 BAR TWIN STAR**
EXPANSION VALVE 13 bar TWIN STAR
EXPANSIONSVENTIL 13 BAR TWIN STAR

CONTI



1523506 **VALVOLA ESPANSIONE ø 1/4”**
EXPANSION VALVE ø 1/4”
EXPANSIONSVENTIL ø 1/4”

MARZOCCO L140C



1523513 **VALVOLA ESPANSIONE ø 3/8”**
EXPANSION VALVE ø 3/8”
EXPANSIONSVENTIL ø 3/8”

FAEMA



1523515 **VALVOLA ESPANSIONE 12 BAR XEOS CLUB**
EXPANSION VALVE 12 bar XEOS CLUB
EXPANSIONSVENTIL 12 BAR XEOS CLUB

CONTI 409774



1523561 **VALVOLA ESPANSIONE ø 1/4” M**
EXPANSION VALVE ø 1/4”M
EXPANSIONSVENTIL ø 1/4” MIT AUßENGEWINDE

AURORA
BRASILIA 01182.4.00.09
CARIMALI
FAEMA 2211134651
LA PAVONI
LA SCALA C-0379
LA SPAZIALE
N. SIMONELLI
RANCILIO
SAN MARCO



Adattabile/Suitable for/Passend für

VALVOLE RITEGNO
NON-RETURN VALVES • RÜCKSCHLAGVENTILE

1523007 **VALVOLA RITEGNO 1/4”**
NON-RETURN VALVE 1/4”
RÜCKSCHLAGVENTIL 1/4”

N. SIMONELLI 98003018



1523014 **VALVOLA DI RITEGNO 3/8”Mx3/8”F**
NON-RETURN VALVE 3/8”Mx3/8”F
RÜCKSCHLAGVENTIL 3/8”Mx3/8”INNENG.



1523112 **VALVOLA DI RITEGNO**
NON-RETURN VALVE
RÜCKSCHLAGVENTIL

AURORA



1523405 **VALVOLA NEPLAX ø 1/4”M-1/4”M**
NEPLAX VALVE ø 1/4”M-1/4”M
VENTIL NEPLAX ø 1/4”A-1/4”A

N. SIMONELLI 72012007



1523411 **VALVOLA DI RITEGNO ø 1/2”**
NON-RETURN VALVE ø 1/2”
RÜCKSCHLAGVENTIL ø 1/2”

CIMBALI



1523422 **VALVOLA RITEGNO**
NON-RETURN VALVE
RÜCKSCHLAGVENTIL

MARCFI-ANCAS



Adattabile/Suitable for/Passend für

1523423 **VALVOLA ANTIRITORNO**
CHECK VALVE
RÜCKSCHLAGVENTIL

MARCFI-ANCAS



1523505 **VALVOLA DI NON RITORNO 1/4"M-1/4"M**
NON-RETURN VALVE 1/4"M-1/4"M
RÜCKSCHLAGVENTIL 1/4"M-1/4"M

CONTI	463533



1523514 **VALVOLA DI NON RITORNO 1/4"F-1/4"M**
NON-RETURN VALVE 1/4"F-1/4"M
RÜCKSCHLAGVENTIL 1/4"F-1/4"M

CONTI	409835



1523519 **VALVOLA DI NON RITORNO 1/4"M-3/8"M**
NON-RETURN VALVE 1/4"M-3/8"M
RÜCKSCHLAGVENTIL 1/4"M-3/8"M

CONTI	409125



1523700 **VALVOLA DI RITEGNO ø 1/8"**
NON-RETURN VALVE ø 1/8"
RÜCKSCHLAGVENTIL ø 1/8"

CMA ASTORIA	20358
LA PAVONI	453200
RANCILIO	10060505
RENEKA	9008339



1523701 **VALVOLA DI RITEGNO ø 3/8"**
NON-RETURN VALVE ø 3/8"
RÜCKSCHLAGVENTIL ø 3/8"

AURORA	
CARIMALI	
CMA ASTORIA	56151
FUTURMAT/ARIETE	08132600
ITALCREM	78132600
LA PAVONI	
MAIRALI	08132600
MARZOCCO	
N. SIMONELLI	
SAN MARCO	202201
SAN MARCO	3268
VISACREM	08132600



Adattabile/Suitable for/Passend für

1523802 **VALVOLA RITEGNO RALS**
NON-RETURN VALVE RALS
RÜCKSCHLAGVENTIL RALS

RANCILIO	10720002



1523424 **VALVOLA DI RITEGNO**
NON-RETURN VALVE
RÜCKSCHLAGVENTIL

SAN MARCO	502033



1186186 **GUARNIZIONE RAME ø 3/8" 22x17x3 mm**
COPPER GASKET ø 3/8" 22x17x3 mm
KUPFERDICHTUNG ø 3/8" 22x17x3 mm

CMA ASTORIA	12101
FAEMA	4701024555



1186620 **GUARNIZIONE RAME ø 3/8"**
COPPER GASKET ø 3/8"
KUPFERDICHTUNG ø 3/8"

AURORA	
CARIMALI	
CIMBALI	
CMA ASTORIA	12154
CONTI	
FAEMA	
FUTURMAT/ARIETE	07412208
GAGGIA	49.90.91.32
GAGGIA SPAGNA	07412208
ITALCREM	07412208
LA SCALA	C-0480
MAIRALI	07412208
MARCFI-ANCAS	
RANCILIO	27350002
RENEKA	9001742
SAN MARCO	
UNIC	
VIBIEMME	
VISACREM	07412208
WEGA	WY12150
WEGA	W10544



1186823 **GUARNIZIONE RAME ø 1/2"**
COPPER GASKET ø 1/2"
KUPFERDICHTUNG ø 1/2"

BEZZERA	
CMA ASTORIA	12005
FAEMA	4701024552
LA SPAZIALE	
RANCILIO	36240004
VIBIEMME	



Adattabile/Suitable for/Passend für

VALVOLE A SFERA
BALLCOCK VALVES • KUGELVENTILE

3526697 **VALVOLA A SFERA ø 1/8"MF**

BALLCOCK VALVE ø 1/8" MF

KUGELVENTIL ø 1/8"AUSSEN-INNENGEWINDE



3526698 **VALVOLA A SFERA ø 1/4" FF**

BALLCOCK VALVE ø 1/4" FF

KUGELVENTIL ø 1/4" INNENGEWINDE

CMA ASTORIA
FIORENZATO C.S.



3526699 **VALVOLA A SFERA ø 1/4" MF**

BALLCOCK VALVE ø 1/4" MF

KUGELVENTIL ø 1/4" AUßEN/INNEN

CMA ASTORIA	
EXPOBAR	15000310
LA PAVONI	
LA SCALA	C-0401
LA SPAZIALE	
N. SIMONELLI	09000018
RENEKA	9006261
SAN MARCO	202233
VFA	



3526702 **VALVOLA A SFERA ø 3/8"FF**

BALLCOCK VALVE ø 3/8"FF

KUGELVENTIL ø 3/8" INNENGEWINDE

AZKOYEN



3526703 **VALVOLA A SFERA ø 1/2"FF**

BALLCOCK VALVE ø 1/2"FF

KUGELVENTIL ø 1/2" INNENGEWINDE

MBM RTFOC00136



3526704 **VALVOLA A SFERA ø 3/8" MF**

BALLCOCK VALVE ø 3/8"MF

KUGELVENTIL ø 3/8" AUßEN/INNEN

CMA ASTORIA	20354
MARZOCCO	L164
N. SIMONELLI	09000016



3526705 **VALVOLA A SFERA ø 1/2"MF**

BALLCOCK VALVE ø 1/2"MF

KUGELVENTIL ø 1/2" AUßEN/INNEN

EMMEPI	C00263
RENEKA	





Codici ricerca rapida
Quick search code
Einfachere Suche

1002001	523
1002002	523
1002003	523
1002501	523
1002506	523
1002511	1173
1002516	1173
1002821	1173
1007001	523
1009001	523
1009002	524
1009003	524
1009004	524
1009005	1173
1015001	524
1015501	524
1015502	524
1015503	524
1017001	1335
1017002	1335
1017003	1335
1018501	525
1018506	525
1018507	525
1022001	525
1022002	525
1022501	525
1022502	526
1022503	526
1022504	526
1022505	527
1022506	527
1022507	527
1022508	527
1022511	527
1022512	527
1022521	527
1022522	528
1022523	528
1022524	528
1022531	528
1022532	528
1022546	528
1022547	529
1022550	529
1022551	529
1024501	529
1024502	529
1026001	529
1026002	530
1026003	530
1026051	530
1027002	530
1027016	530
1027018	530
1028001	530
1030001	531
1048001	1423
1048002	1423
1048003	531
1048024	531
1048101	531
1048102	531
1048103	532
1048501	532
1048502	532
1050001	1173
1050501	1341
1050502	1341
1054001	532
1054002	532
1054003	532
1054004	533
1054021	533
1054022	533
1054023	533
1054026	533
1054027	534
1054030	534
1054031	534
1054032	534
1054100	534
1054101	534
1054102	535
1054201	535
1054202	535
1054300	535
1054401	535
1054402	536
1054403	536
1054501	1340
1054502	1340
1054511	536
1054516	536
1054517	536
1054529	537
1054530	537
1054531	537
1054533	537
1054535	537
1054537	537
1054538	538
1054539	538
1054541	538
1054542	538
1054543	538
1054544	538
1054551	539
1054556	539
1054557	539
1054558	539
1054561	539
1054562	539
1054566	540
1054567	540
1054568	540
1054571	540
1054581	540
1054582	540
1054583	541
1054627	541
1054632	541
1054635	541
1057001	541
1057002	541
1057003	542
1057004	542
1057400	542
1057401	542
1057531	542
1057534	542
1057541	543
1057542	543
1057543	543
1057901	1173
1057902	1174
1057903	1174
1057904	1174
1059001	543
1063100	543
1063200	543
1063300	543
1063901	1174
1063902	1174
1063906	1174
1063910	544
1063911	1174
1063912	1174
1065501	544
1068001	1175
1068050	1175
1068051	1175
1069001	544
1069002	544
1079001	544
1079002	1336
1079003	544
1079005	1336
1079006	1336
1079007	1336
1079011	544
1079012	1337
1079013	545
1079014	545
1079016	545
1079021	545
1079026	1338
1079027	1338
1079030	545
1079036	546
1079037	546
1080003	1175
1080004	1175
1080005	1176
1080501	1176
1080506	1176
1080512	1176
1080515	1177
1080551	1177
1080901	1177
1080902	1177
1080903	1177
1080906	1178
1080907	1178
1080913	1339
1080914	1339
1080915	1178
1080916	1178
1080917	1179
1080921	1179
1080922	1179
1080926	1179
1080927	1180
1080931	1180
1080932	1180
1080933	1180
1080934	1181
1080936	1181
1080938	1181
1081001	546
1081002	546
1081003	546
1081004	546
1081005	546
1081006	546
1081007	547
1081008	547
1081009	547
1081010	547
1081011	547
1081012	547
1081013	547
1081014	547
1081016	548
1081021	548
1081023	548
1081026	548
1081036	548
1081037	548
1081038	548
1081041	549
1081046	549
1081051	549
1081052	549
1081053	549
1081101	549
1081102	549
1081106	549
1081116	550
1081200	550
1081250	550
1086001	550
1086002	550
1086003	550
1086004	550
1086501	550
1086502	551
1086504	551
1086506	551
1086508	551
1086511	551
1086516	551
1086521	551
1086530	551
1086595	551
1090501	1329
1090502	1329
1090506	1181
1090507	1181
1090511	1181
1090512	1182
1090516	1182
1090521	1182
1090801	1182
1090802	1182
1090803	1182
1090804	1183
1090805	1183
1090807	1183
1090808	1183
1090809	1183
1090810	1183
1090811	1183
1090812	1184
1090813	1184
1090814	1184
1090901	1184
1090904	1184
1090905	1184
1090906	1185
1090911	1185
1090912	1185
1090916	1185
1090917	1185
1090921	1186
1092308	1344
1094901	1334
1094903	1334
1094954	1334
1120003	552
1120004	552
1120005	552
1120006	552
1120007	552
1120101	552
1120102	553
1120151	553
1120152	1352
1120153	553
1120154	1351
1120155	553
1120201	1186
1120271	553
1120306	553
1120308	554
1120309	1354
1120310	554
1120316	1355
1120321	554
1120326	554
1120330	555
1120331	555
1120332	555
1120333	555
1120334	556
1120335	556
1120336	556
1120339	556
1120340	557
1120343	557
1120344	557
1120349	557
1120350	1350
1120351	557
1120352	558
1120354	558
1120355	558
1120361	558
1120362	1353
1120363	559
1120366	1356
1120460	559
1120461	559
1120466	559
1120471	559
1120476	560
1120501	1356
1120502	1356
1120535	1357
1120700	560
1120801	1357
1120802	1357
1120803	1357
1120804	1358
1120805	1358
1120806	1358
1120807	1358
1120808	1359
1120809	1359
1120810	1359
1120811	1359
1120812	1360
1120813	1360
1120814	1360
1120815	1360
1120816	1361
1120820	1361
1122601	1387
1122607	1390
1122609	1391
1122735	560
1122736	560
1122737	561
1122738	561
1122739	1388
1122740	1389
1122741	1389
1122746	1389
1122747	561
1122748	1389
1160001	1326
1160002	1326
1160003	1326
1160005	1327
1160007	561
1160008	561
1160009	562
1160010	562
1160011	562
1160012	562
1160013	562
1160020	562
1160021	562
1160022	562
1160031	562
1160032	563
1160101	1326
1160102	1326
1160106	1326
1160107	1326
1160243	563
1160244	563
1160251	563
1160252	563
1160257	564
1160258	564
1160261	564
1160262	564
1160266	564
1160267	564
1160271	564
1160272	564
1160273	564
1160274	565
1160276	565
1160277	565



1160278	565
1160281	565
1160282	565
1160286	565
1160287	566
1160289	566
1160291	566
1160292	566
1160293	1432
1160311	566
1160335	566
1160336	566
1160337	567
1160338	567
1160339	567
1160345	567
1160346	567
1160347	567
1160351	568
1160400	568
1160501	568
1160503	568
1160504	568
1160506	1432
1160507	568
1160511	569
1160515	569
1160516	569
1160517	569
1160519	569
1160521	569
1160523	569
1160529	569
1160530	570
1160536	570
1160545	570
1160559	570
1160566	570
1160700	570
1160801	570
1162901	1186
1165001	570
1165002	571
1165003	571
1165004	571
1165005	571
1165006	571
1165007	571
1165008	572
1165009	572
1165010	572
1165011	572
1165012	572
1165013	572
1165014	573
1165015	573
1165016	573
1165017	573
1165018	573
1165019	573
1165020	574
1165021	574
1165022	574
1165026	574
1165028	574
1165029	575
1165031	575
1165036	575
1165037	575
1165041	575
1165046	576
1165048	576
1165051	576
1165056	576
1165057	576
1165061	576
1165066	576
1165067	577
1165070	577
1165071	577
1165072	577
1165077	577
1165078	577
1165101	577
1165107	578
1165151	1399
1165152	1399
1165153	1400
1165154	1400
1165155	1400
1165156	1400
1165157	1400
1165158	1400
1165159	1400
1165160	1400
1165161	578
1165162	578
1165163	1402
1165164	1402
1165165	1402
1165170	1402
1165171	1402
1165172	1402
1165173	1402
1165174	1403
1165175	1403
1165176	1403
1165177	1403
1165178	1403
1168011	578
1168907	1186
1169001	578
1169002	578
1169003	578
1169011	579
1180501	1345
1184001	579
1184002	579
1184003	579
1184004	579
1184005	579
1184006	579
1184007	579
1184008	579
1184009	579
1184010	580
1184011	580
1184012	580
1184013	580
1184014	580
1184015	580
1184016	580
1184017	580
1184018	580
1184019	581
1184020	581
1184021	581
1184522	581
1184526	581
1184551	581
1184803	581
1184804	581
1184815	581
1184817	582
1184818	582
1184820	582
1184822	582
1184823	582
1184824	582
1184826	582
1184850	582
1184853	582
1184858	583
1184874	583
1185001	583
1185002	583
1185701	583
1185702	583
1185703	583
1185711	584
1185721	584
1185722	584
1185723	584
1185801	584
1185802	584
1185803	584
1185804	584
1185811	585
1185812	585
1185814	585
1186013	585
1186014	585
1186015	585
1186027	585
1186028	586
1186029	586
1186030	586
1186031	586
1186032	586
1186035	586
1186036	586
1186038	586
1186039	586
1186040	587
1186041	1461
1186042	1461
1186043	587
1186044	587
1186045	587
1186046	587
1186047	587
1186048	587
1186049	587
1186055	587
1186056	587
1186057	588
1186058	588
1186059	588
1186061	588
1186062	588
1186063	588
1186065	588
1186066	588
1186067	588
1186068	589
1186077	589
1186078	589
1186079	589
1186080	589
1186081	589
1186082	589
1186083	589
1186084	590
1186085	590
1186086	590
1186087	590
1186088	590
1186089	590
1186090	590
1186091	590
1186092	590
1186093	591
1186094	591
1186095	591
1186096	591
1186097	591
1186098	591
1186099	591
1186100	591
1186101	592
1186102	592
1186103	592
1186104	592
1186105	592
1186106	592
1186107	592
1186108	592
1186109	592
1186110	593
1186111	593
1186112	593
1186113	593
1186114	593
1186117	593
1186118	593
1186119	593
1186120	593
1186121	594
1186122	594
1186123	594
1186124	594
1186125	594
1186126	594
1186127	594
1186128	594
1186129	595
1186130	595
1186131	595
1186132	595
1186134	595
1186135	595
1186136	595
1186137	595
1186138	596
1186139	596
1186140	596
1186141	596
1186142	596
1186143	596
1186145	596
1186146	596
1186147	596
1186148	596
1186149	597
1186150	597
1186151	597
1186152	597
1186153	597
1186154	597
1186155	597
1186156	597
1186157	597
1186159	598
1186160	598
1186161	598
1186163	598
1186165	598
1186166	598
1186167	598
1186169	598
1186170	598
1186171	599
1186172	599
1186173	599
1186174	599
1186175	599
1186176	599
1186177	599
1186179	599
1186180	600
1186181	600
1186182	600
1186183	600
1186184	600
1186185	600
1186186	600
1186187	601
1186188	601
1186189	601
1186190	601
1186191	601
1186192	601
1186193	601
1186194	601
1186195	602
1186196	602
1186197	602
1186198	602
1186199	602
1186200	602
1186201	602
1186204	603
1186205	603
1186206	603
1186207	603
1186208	603
1186209	603
1186210	603
1186211	603
1186213	603
1186214	604
1186215	604
1186217	604
1186218	604
1186219	604
1186220	604
1186221	604
1186223	604
1186226	605
1186227	605
1186228	605
1186229	605
1186230	605
1186231	605
1186232	605
1186233	606
1186235	606
1186236	606
1186237	606
1186238	606
1186239	606
1186240	606
1186241	607
1186242	607
1186243	607
1186244	607
1186245	607
1186246	607
1186247	607
1186248	607
1186249	608
1186250	608
1186251	608
1186252	608
1186254	608
1186255	608
1186256	608
1186257	608
1186258	609
1186259	609
1186260	609
1186262	609
1186263	609
1186264	609
1186265	609
1186266	609
1186267	610
1186268	610
1186269	610
1186270	610
1186272	610
1186275	610
1186276	610
1186277	610
1186278	611
1186279	611
1186280	611
1186281	611
1186282	611
1186283	611
1186284	611
1186285	611
1186286	612
1186287	612
1186288	612
1186289	612
1186290	612
1186291	612
1186292	612
1186293	612
1186294	612
1186295	613
1186296	613
1186297	613
1186298	613
1186299	613
1186300	613
1186301	613
1186302	613
1186304	614
1186306	614
1186307	614
1186309	614
1186311	614
1186312	614
1186313	615
1186314	615
1186315	615



Codici ricerca rapida
Quick search code
Einfachere Suche

1186316	615
1186318	615
1186319	615
1186320	615
1186321	616
1186322	616
1186323	616
1186324	616
1186325	616
1186326	616
1186327	616
1186328	617
1186330	617
1186331	617
1186332	617
1186333	617
1186334	617
1186339	617
1186340	617
1186342	618
1186344	618
1186346	618
1186348	618
1186349	618
1186352	618
1186353	618
1186355	618
1186356	619
1186357	619
1186358	619
1186359	619
1186360	619
1186361	619
1186362	619
1186363	619
1186365	619
1186366	620
1186367	620
1186368	620
1186369	620
1186370	620
1186371	620
1186372	620
1186373	620
1186375	621
1186376	621
1186377	621
1186378	621
1186379	621
1186380	621
1186381	621
1186382	622
1186383	622
1186384	622
1186385	622
1186386	622
1186387	622
1186388	623
1186389	623
1186390	623
1186391	623
1186392	623
1186393	623
1186394	623
1186395	623
1186396	623
1186397	624
1186398	624
1186399	624
1186400	624
1186401	624
1186402	624
1186403	624
1186404	624
1186405	625
1186406	625
1186408	625
1186409	625
1186410	625
1186411	625
1186412	625
1186413	625
1186414	626
1186415	626
1186416	626
1186418	626
1186420	626
1186421	626
1186422	627
1186423	627
1186424	627
1186426	627
1186427	627
1186428	627
1186429	627
1186430	628
1186431	628
1186432	628
1186433	628
1186434	628
1186435	628
1186436	628
1186437	628
1186438	628
1186442	629
1186443	629
1186444	629
1186445	629
1186446	629
1186447	629
1186448	629
1186449	629
1186450	630
1186451	630
1186452	630
1186453	630
1186454	630
1186455	630
1186456	630
1186457	631
1186458	631
1186459	631
1186460	631
1186461	631
1186462	631
1186463	631
1186464	631
1186465	631
1186466	632
1186467	632
1186468	632
1186469	632
1186470	632
1186471	632
1186472	632
1186474	632
1186475	632
1186477	633
1186478	633
1186479	633
1186480	633
1186481	633
1186483	633
1186484	634
1186485	1187
1186486	634
1186487	634
1186491	634
1186497	1187
1186498	634
1186499	634
1186500	634
1186501	634
1186502	635
1186503	635
1186504	635
1186505	635
1186506	635
1186507	635
1186508	635
1186511	636
1186512	636
1186513	636
1186514	636
1186515	636
1186516	636
1186517	637
1186518	637
1186521	637
1186523	637
1186524	637
1186526	637
1186531	638
1186532	638
1186535	638
1186536	638
1186537	638
1186538	638
1186541	638
1186542	639
1186546	639
1186547	639
1186548	639
1186551	639
1186552	639
1186553	640
1186556	640
1186561	640
1186562	640
1186563	640
1186565	640
1186566	641
1186567	641
1186568	641
1186569	641
1186572	641
1186581	641
1186582	642
1186583	642
1186584	642
1186585	642
1186586	642
1186587	642
1186588	642
1186589	642
1186591	643
1186592	643
1186594	643
1186602	643
1186603	643
1186606	643
1186607	643
1186608	643
1186609	644
1186610	644
1186611	644
1186612	644
1186613	645
1186618	645
1186619	645
1186620	645
1186621	646
1186622	646
1186623	646
1186625	646
1186626	646
1186627	647
1186628	647
1186631	647
1186633	647
1186634	648
1186635	648
1186636	648
1186637	648
1186638	649
1186639	649
1186641	649
1186650	649
1186651	649
1186652	649
1186654	650
1186655	650
1186656	650
1186657	650
1186658	650
1186661	651
1186662	651
1186663	651
1186664	651
1186665	651
1186666	651
1186667	651
1186668	651
1186670	651
1186671	652
1186672	652
1186673	652
1186680	652
1186681	652
1186682	652
1186683	652
1186684	652
1186685	653
1186686	653
1186687	653
1186688	653
1186689	653
1186690	653
1186691	653
1186692	654
1186701	654
1186702	654
1186703	654
1186704	654
1186711	654
1186720	654
1186721	655
1186722	655
1186723	655
1186724	655
1186725	656
1186726	656
1186731	656
1186732	656
1186734	656
1186741	656
1186750	656
1186751	656
1186760	657
1186761	657
1186764	657
1186765	657
1186782	657
1186801	657
1186802	657
1186803	658
1186804	658
1186805	658
1186806	658
1186807	658
1186808	658
1186809	658
1186810	659
1186811	659
1186812	659
1186814	659
1186816	659
1186817	659
1186820	659
1186821	660
1186822	660
1186823	660
1186825	660
1186826	660
1186827	660
1186828	660
1186831	661
1186832	661
1186833	661
1186836	661
1186837	661
1186838	661
1186839	661
1186851	662
1186871	662
1186891	662
1186892	662
1186893	662
1186894	663
1186896	663
1186897	663
1186900	663
1186901	663
1186902	663
1186903	663
1186906	1187
1186907	1187
1186911	1187
1186912	1187
1186921	1187
1186930	664
1186931	664
1186932	664
1186933	664
1186934	664
1186935	664
1186936	664
1186937	664
1186938	665
1186939	665
1186940	665
1186941	665
1186942	665
1186943	665
1186951	1187
1186952	1188
1186953	1188
1186954	1188
1186955	1188
1186970	1188
1186980	665
1186981	665
1186982	666
1186983	666
1186984	666
1186985	666
1186986	666
1186987	666
1186988	666
1187501	666
1188001	666
1188501	667
1188506	667
1190001	667
1190006	667
1190011	667
1190021	667
1190051	668
1190101	668
1191001	668
1191002	668
1191011	668
1191012	1367
1191016	1367
1191021	668
1191022	668
1191023	669
1192001	669
1192002	669
1192003	669
1192004	670
1192005	670
1192006	670
1192007	670
1192008	670
1192009	670
1192010	671
1192011	671
1192012	671
1192020	671
1192100	671
1192111	672
1192112	672
1192113	672
1192114	672
1192115	672
1192116	672
1192117	673
1192200	673
1192202	673
1192203	673
1192204	673
1192206	673
1192208	674
1192209	674
1192911	1423
1192912	1423
1192913	1423
1192914	1423
1201001	674



1201002	674
1201003	674
1201004	675
1201005	675
1201006	675
1201007	675
1201008	675
1201100	675
1201101	676
1201102	676
1201103	676
1201104	676
1201200	676
1201300	676
1201350	677
1201501	677
1201516	677
1201517	677
1201521	677
1201522	677
1201526	678
1201533	678
1201550	678
1201565	678
1201571	678
1201572	678
1201585	679
1201586	679
1201587	679
1201588	679
1201801	679
1202001	680
1202501	680
1202506	680
1212001	1188
1221001	680
1221002	680
1221003	680
1221004	680
1221005	681
1221106	681
1221111	681
1221112	681
1221120	681
1221121	681
1221131	1188
1221141	681
1221142	682
1221146	682
1221202	682
1221301	682
1221302	682
1221506	682
1221507	682
1221508	682
1221509	683
1221510	683
1221541	683
1221542	683
1221801	683
1221901	1188
1225000	683
1225001	683
1225002	683
1225003	684
1225004	684
1225005	684
1225006	684
1225007	684
1225008	684
1225009	684
1225010	684
1225011	684
1225012	685
1225013	685
1225014	685
1225016	685
1225017	685
1225018	685
1225200	685
1225401	685
1225402	686
1225406	686
1225407	686
1225408	686
1225409	686
1225501	686
1225531	686
1225901	1189
1225902	1189
1225911	1189
1225912	1189
1240001	1189
1240002	1189
1240003	687
1240004	687
1240005	687
1240006	687
1240120	687
1240406	1189
1240411	687
1240412	687
1240601	1380
1240602	688
1240606	688
1240607	688
1240608	688
1240609	689
1240610	689
1240650	1189
1240701	689
1240702	689
1240703	690
1240706	690
1240707	690
1240708	690
1240711	691
1240712	691
1240721	691
1240722	1383
1240731	691
1240801	692
1240802	1190
1240803	1190
1240805	692
1240806	1190
1240816	692
1240817	692
1240818	692
1240821	692
1240836	692
1240841	693
1240846	1190
1240847	693
1240901	1190
1240906	1190
1240907	1191
1240911	1191
1240912	1191
1240913	1191
1240914	1191
1240915	1191
1240916	1192
1240917	1192
1240918	1192
1240919	1192
1240920	1192
1240921	1192
1240922	1192
1240923	1193
1240924	1193
1240925	1193
1240926	1193
1240927	1193
1240928	1193
1240929	1193
1240932	1193
1240933	1194
1240941	1194
1240942	1194
1240943	1194
1240944	1194
1240945	1194
1240946	1195
1240947	1195
1240948	1195
1240949	1195
1240951	1195
1240952	1195
1240953	1196
1240954	1196
1240955	1196
1240956	1196
1240957	1196
1240958	1197
1240959	1197
1240960	1197
1240961	1197
1240963	1197
1240971	1198
1240981	1198
1241001	693
1241002	693
1241003	693
1241004	693
1241005	693
1241006	694
1241007	694
1241008	694
1241009	694
1241010	694
1241011	694
1241012	694
1241013	694
1241014	695
1241015	695
1241016	695
1241017	695
1241018	695
1241019	695
1241020	695
1241021	696
1241022	696
1241023	696
1241024	696
1241025	696
1241026	696
1241027	696
1241028	697
1241029	697
1241030	697
1241031	697
1241032	697
1241033	697
1241034	697
1241035	697
1241036	698
1241037	698
1241038	698
1241039	698
1241040	698
1241041	698
1241042	698
1241043	698
1241044	699
1241045	699
1241046	699
1241047	699
1241048	699
1241049	699
1241050	699
1241051	700
1241053	700
1241054	700
1241055	700
1241056	700
1241057	700
1241058	700
1241059	700
1241060	701
1241061	701
1241062	701
1241063	701
1241064	701
1241065	701
1241066	701
1241108	702
1241111	702
1241112	702
1241115	702
1241116	702
1241117	702
1241119	702
1241121	1198
1241122	1198
1241123	703
1241130	703
1241131	703
1241132	703
1241133	703
1241134	703
1241135	703
1241136	703
1241141	703
1241142	704
1241143	704
1241144	704
1241146	704
1241147	704
1241200	704
1241201	704
1241202	704
1241203	705
1241206	705
1241301	705
1241302	705
1241311	705
1241316	705
1241317	705
1241318	705
1241319	706
1241320	706
1241321	706
1241322	706
1241331	706
1241333	706
1241334	706
1241336	707
1241338	707
1241341	707
1241342	707
1241343	707
1241344	707
1241345	707
1241346	708
1241347	708
1241350	708
1241351	708
1241352	708
1241353	708
1241354	708
1241355	708
1241356	709
1241357	709
1241358	709
1241359	709
1241360	709
1241361	709
1241362	709
1241363	709
1241364	710
1241365	710
1241366	710
1241367	710
1241368	710
1241369	710
1241371	710
1241372	711
1241374	711
1241375	711
1241376	711
1241378	711
1241379	711
1241380	711
1241381	712
1241401	712
1241402	712
1241403	712
1241404	712
1241405	712
1241406	712
1241407	713
1241408	713
1241409	713
1241410	713
1241411	713
1241412	713
1241413	713
1241414	714
1241415	714
1241416	714
1241417	714
1241418	714
1241420	714
1241421	714
1241422	714
1241423	715
1241424	715
1241425	715
1241426	715
1241427	715
1241428	715
1241429	715
1241430	716
1241433	716
1241434	716
1241436	716
1241437	716
1241438	716
1241439	716
1241440	717
1241441	717
1241442	717
1241446	717
1241448	717
1241449	717
1241450	717
1241451	717
1241452	718
1241453	718
1241456	718
1241457	718
1241461	718
1241462	718
1241463	718
1241466	719
1241467	719
1241468	719
1241469	719
1241481	719
1241482	719
1241483	719
1241484	720
1241485	720
1241486	720
1241487	720
1241488	720
1241489	720
1241491	720
1241492	721
1241494	721
1241501	721
1241502	721
1241504	721
1241507	721
1241510	722
1241511	722
1241512	722
1241513	722
1241515	722
1241516	722
1241517	722
1241518	722
1241519	722
1241520	723
1241521	723
1241522	723
1241523	723
1241524	723
1241525	723
1241526	724
1241527	724
1241528	724
1241529	724
1241530	724
1241531	724
1241532	724
1241533	725
1241535	725
1241537	725



Codici ricerca rapida
Quick search code
Einfachere Suche

1241538	725
1241540	725
1241541	725
1241542	725
1241546	726
1241547	726
1241548	726
1241551	726
1241552	726
1241554	726
1241555	727
1241556	727
1241557	727
1241558	727
1241559	727
1241561	727
1241600	727
1241601	728
1241602	728
1241603	728
1241605	728
1241606	728
1241608	728
1241609	728
1241700	729
1241702	729
1241750	1198
1241821	729
1241822	729
1241823	729
1241824	729
1241825	729
1241829	730
1241830	730
1241831	730
1241832	730
1241833	730
1241901	1198
1241902	1199
1241906	1199
1241909	1199
1241911	1199
1241912	730
1241916	1199
1242651	730
1242652	731
1242653	731
1242654	731
1242801	1199
1242802	1199
1242803	1199
1244501	731
1245001	731
1245002	731
1245003	732
1245004	732
1245005	732
1245006	732
1245007	732
1245008	732
1245009	733
1245010	733
1245011	733
1245012	733
1245013	734
1245014	734
1245015	734
1245016	734
1245017	734
1245018	735
1245019	735
1245020	735
1245100	735
1245106	735
1245107	736
1245200	736
1245201	736
1245206	736
1245207	736
1245300	736
1245301	737
1245401	1432
1245411	737
1245451	1433
1245456	737
1245457	737
1245502	737
1245503	738
1245504	738
1245505	738
1245507	738
1245512	738
1245526	739
1245527	739
1245532	739
1245533	739
1245534	739
1245535	740
1245541	740
1245542	740
1245544	740
1245545	740
1245546	741
1245551	741
1245552	741
1245553	741
1245554	741
1245555	742
1245556	742
1245557	742
1245561	742
1245562	742
1245571	743
1245572	743
1245573	743
1245574	743
1245575	743
1245576	744
1245591	744
1245651	744
1245661	744
1245662	744
1245800	745
1245801	745
1245802	745
1245900	745
1249001	745
1249003	745
1249011	746
1249020	746
1250002	746
1250004	746
1250005	746
1250006	746
1250007	746
1250008	746
1250009	747
1250010	747
1250011	747
1250012	747
1250013	747
1250014	747
1250015	747
1250016	747
1250017	748
1250018	748
1250019	748
1250020	748
1250021	748
1250022	748
1250023	748
1250024	748
1250025	749
1250026	749
1250027	749
1250028	749
1250029	749
1250030	749
1250039	749
1250040	749
1250041	749
1250042	749
1250043	1200
1250044	1200
1250045	1200
1250046	1200
1250047	1200
1250048	1200
1250049	1200
1250050	750
1250051	750
1250052	750
1250053	750
1250054	750
1250055	750
1250058	1200
1250065	1200
1250070	1201
1250071	750
1250072	750
1250073	750
1250074	751
1250101	751
1250102	751
1250104	751
1250106	751
1250111	751
1250112	752
1250113	752
1250114	752
1250116	752
1250151	752
1250152	752
1250153	752
1250154	752
1250155	753
1250156	753
1250157	753
1250158	753
1250159	753
1250160	753
1250161	753
1250162	753
1250163	753
1250164	753
1250165	754
1250168	754
1250169	754
1250171	754
1250172	754
1250173	754
1250179	754
1250181	754
1250182	754
1250201	755
1250202	755
1250203	755
1250204	755
1250206	755
1250211	755
1250212	755
1250213	755
1250214	755
1250226	756
1250227	756
1250228	756
1250229	756
1250230	756
1250231	756
1250232	756
1250233	756
1250251	756
1250260	1201
1250261	1201
1250263	1201
1250264	1201
1250265	1201
1250266	1201
1250267	1201
1250272	1201
1250273	1202
1250277	1202
1250278	1202
1250350	1202
1250351	1202
1250352	1202
1250353	1202
1250401	756
1250402	757
1250403	757
1250404	757
1250405	757
1250407	757
1250408	757
1250409	1202
1250410	1202
1250411	757
1250412	757
1250413	1202
1250415	758
1250417	758
1250418	1203
1250421	758
1250426	758
1250436	758
1250437	758
1250441	758
1250442	758
1250443	759
1250444	759
1250445	759
1250446	759
1250501	759
1250506	759
1250510	759
1250511	759
1250514	759
1250515	760
1250516	760
1250517	760
1250521	760
1250526	760
1250531	760
1250532	760
1250533	760
1250534	761
1250535	761
1250536	761
1250537	761
1250538	761
1250541	761
1250542	761
1250543	761
1250545	761
1250546	762
1250547	762
1250548	762
1250549	762
1250550	762
1250552	762
1250650	762
1250651	762
1250652	762
1250653	763
1250654	763
1250655	763
1250656	763
1250801	763
1250802	763
1250803	763
1250805	763
1250806	764
1250808	764
1250810	764
1250811	764
1250812	764
1250816	764
1250817	764
1250818	764
1250819	764
1250820	765
1250850	1203
1250851	1203
1250852	1203
1250901	1424
1250906	1203
1250907	1203
1250908	1203
1250916	1203
1250919	1203
1250921	1204
1250922	1204
1250923	1204
1250931	1204
1250932	1204
1250933	1204
1250934	1204
1250935	1204
1250936	1204
1250937	1204
1250938	1205
1250943	1205
1250951	1205
1250952	1205
1250953	1205
1250954	1205
1250955	1205
1250956	1205
1250961	1205
1250962	1206
1250963	1206
1250964	1206
1250966	1206
1250967	1206
1250971	1206
1250972	1206
1251001	1368
1251002	1368
1251003	1206
1251004	1207
1251005	1207
1251009	1207
1251010	1207
1251011	1207
1251012	1207
1251013	1208
1251014	1369
1251015	1370
1251017	1369
1251018	1369
1251021	1369
1251022	1370
1251023	1370
1251025	1370
1251031	1370
1251032	1371
1251036	1368
1251037	1372
1251038	1372
1251041	1372
1251042	1208
1251043	1208
1251044	1373
1251045	1373
1251046	1373
1251051	1208
1251052	1208
1251056	1375
1251061	1209
1251062	1209
1251063	1209
1251066	1377
1251071	1209
1251072	1209
1251076	1378
1251081	1210
1251082	1210
1251083	1210
1251086	1210
1251087	1379
1251091	1379
1251092	1379
1251093	1379
1251098	1378
1251099	1378
1251300	1210
1251301	1210
1251302	1211
1251303	1211
1251304	1211
1251305	1211
1251306	1211
1251307	1211
1251308	1212
1251309	1212
1251310	1212
1251501	1212
1251502	1212
1251503	1213
1251504	1213



1251511	1213
1251512	1213
1251513	1213
1251514	1213
1251515	1214
1251516	1214
1251517	1214
1251601	1214
1251602	1214
1251603	1214
1251604	1215
1251605	1215
1251606	1215
1251607	1215
1251608	1215
1251621	1215
1251626	1216
1251631	1216
1251632	1216
1251633	1216
1251634	1216
1251636	1217
1251901	1217
1251902	1217
1251906	1217
1251907	1217
1251908	1217
1251913	1217
1251914	1218
1251915	1218
1251916	1218
1251917	1218
1251918	1218
1251919	1218
1251920	1219
1251921	1219
1251922	1219
1251923	1219
1251924	1219
1251925	1219
1251926	1219
1251927	1220
1251928	1220
1251929	1220
1251930	1220
1251931	1220
1251932	1220
1251934	1377
1251936	1221
1251937	1221
1252002	1221
1252003	1221
1252004	1221
1252011	1329
1252012	1329
1252013	1330
1252014	1330
1252015	1330
1252016	1331
1252017	1331
1252018	1331
1252022	1222
1252023	1222
1252024	1222
1252025	1222
1252026	1222
1252027	1222
1252028	1222
1252029	1223
1252030	1223

1252031	1223
1252032	1223
1252033	1223
1252034	1223
1252035	1223
1252036	1223
1252037	1224
1252038	1224
1252039	1224
1252040	1224
1252041	1224
1252042	1224
1252043	1224
1252044	1225
1252045	1225
1252046	1225
1252047	1225
1252048	1225
1252049	1225
1252050	1225
1252051	1225
1252052	1226
1252053	1226
1252060	1226
1252061	1226
1252062	1226
1252063	1226
1252064	1226
1252066	1227
1252067	1227
1252068	1227
1252069	1227
1252071	1227
1252072	1227
1252073	1228
1252074	1228
1252075	1228
1252076	1228
1252081	1228
1252082	1228
1252084	1228
1252086	1228
1252087	1229
1252088	1229
1252089	1229
1252090	1229
1252091	1229
1252092	1229
1252093	1229
1252094	1229
1252095	1230
1252096	1230
1252097	1230
1252098	1230
1252099	1230
1252101	1334
1252113	1230
1252116	1230
1252117	1230
1252118	1230
1252119	1231
1252120	1231
1252121	1231
1252122	1231
1252123	1231
1252124	1231
1252125	1232
1252126	1232
1252127	1232
1252128	1232
1252129	1232

1252130	1232
1252131	1232
1252132	1232
1252133	1233
1252134	1233
1252135	1233
1252136	1233
1252137	1233
1252138	1233
1252139	1233
1252140	1233
1252141	1234
1252142	1234
1252143	1234
1252144	1234
1252145	1234
1252146	1234
1252147	1235
1252148	1235
1252149	1235
1252150	1235
1252151	1235
1252160	1235
1252161	1235
1252171	1236
1252172	1236
1252173	1236
1252174	1236
1252175	1236
1252176	1236
1252177	1236
1252178	1237
1252179	1237
1252180	1237
1252181	1237
1252201	1237
1252202	1237
1252203	1238
1252204	1238
1252205	1238
1252206	1238
1252207	1238
1252208	1238
1252209	1238
1252210	1238
1252211	1239
1252213	1239
1252214	1239
1252216	1239
1252217	1239
1252218	1239
1252220	1239
1252221	1240
1252222	1240
1252223	1240
1252224	1240
1252225	1240
1252226	1240
1252227	1241
1252228	1241
1252229	1241
1252230	1241
1252232	1241
1252233	1241
1252234	1241
1252235	1242
1252236	1242
1252239	1242
1252240	1242
1252241	1242
1252242	1242

1252243	1243
1252244	1243
1252245	1243
1252246	1243
1252247	1243
1252248	1243
1252249	1243
1252250	1244
1252251	1244
1252252	1244
1252253	1244
1252254	1244
1252255	1244
1252256	1244
1252275	1244
1252276	1245
1252277	1245
1252278	1245
1252279	1245
1252280	1245
1252281	1245
1252282	1245
1252283	1246
1252284	1246
1252285	1246
1252286	1246
1252287	1246
1252288	1246
1252289	1246
1252291	1246
1252292	1247
1252295	1247
1252296	1247
1252297	1247
1252298	1247
1252299	1247
1252300	1247
1252301	1247
1252302	1248
1252303	1248
1252304	1248
1252305	1248
1252311	1248
1252313	1248
1252314	1248
1252315	1249
1252316	1249
1252317	1249
1252319	1249
1252320	1249
1252321	1249
1252322	1249
1252323	1250
1252324	1250
1252325	1250
1252326	1250
1252327	1250
1252328	1250
1252329	1250
1252332	1251
1252333	1251
1252334	1251
1252335	1251
1252336	1251
1252337	1251
1252338	1251
1252339	1252
1252340	1252
1252341	1252
1252351	1252
1252352	1252

1252353	1252
1252401	1252
1252501	1253
1252502	1253
1252503	1253
1252504	1253
1252505	1253
1252506	1253
1252507	1253
1252508	1253
1252509	1254
1252510	1254
1252511	1254
1252512	1254
1252514	1254
1252515	1254
1252516	1254
1252517	1254
1252518	1255
1252519	1255
1252520	1255
1252521	1255
1252522	1255
1252523	1255
1252524	1255
1252525	1255
1252526	1256
1252527	1256
1252528	1256
1252529	1256
1252562	1256
1252563	1256
1252564	1256
1252565	1257
1252566	1257
1252567	1257
1252570	1257
1252572	1257
1252580	1257
1252581	1257
1252582	1258
1252583	1258
1252584	1258
1252585	1258
1252586	1258
1252587	1258
1252588	1258
1252589	1258
1252590	1259
1252591	1259
1252700	1259
1252701	1259
1252702	1259
1252703	1259
1252704	1259
1252705	1260
1252706	1260
1252707	1260
1252708	1260
1252709	1260
1252710	1260
1252711	1261
1252712	1261
1252713	1261
1252714	1261
1252715	1261
1252716	1261
1252717	1262
1252718	1262
1252719	1262
1252800	1262

1252801	1262
1252802	1262
1252803	1263
1252804	1263
1252805	1263
1252806	1263
1252807	1263
1252808	1263
1252809	1263
1252810	1263
1252811	1264
1252812	1264
1252813	1264
1252814	1264
1252815	1264
1252816	1264
1252817	1264
1252819	1265
1252820	1265
1252821	1265
1252822	1265
1252823	1265
1252900	1265
1252901	1265
1252902	1266
1252903	1266
1252904	1266
1252905	1266
1252906	1332
1252907	1332
1252908	1332
1252909	1333
1252910	1333
1252911	1333
1252912	1333
1255001	765
1255002	765
1255003	765
1312501	1266
1313002	765
1313003	765
1313101	1386
1313102	765
1313103	1386
1313106	1266
1313111	766
1313501	766
1313510	1386
1313511	766
1313512	766
1313516	766
1313518	766
1313551	1266
1313802	766
1313803	767
1313901	1266
1313903	1267
1313904	1267
1313908	1267
1313911	1267
1313912	1267
1313916	1267
1313917	1267
1313921	1268
1319001	767
1319003	1268
1319004	1268



Codici ricerca rapida
Quick search code
Einfachere Suche

1319005	767
1319006	767
1319007	767
1319008	767
1319009	768
1319010	768
1319011	768
1319012	768
1319013	769
1319014	769
1319015	769
1319016	769
1319017	770
1319020	770
1319021	770
1319022	770
1319023	770
1319024	770
1319025	771
1319026	771
1319027	771
1319028	771
1319029	771
1319030	771
1319031	771
1319032	772
1319033	772
1319034	772
1319035	772
1319036	772
1319037	772
1319038	772
1319039	773
1319040	773
1319041	773
1319042	773
1319043	773
1319044	773
1319045	773
1319046	774
1319047	774
1319049	774
1319050	774
1319051	774
1319052	774
1319053	774
1319054	775
1319055	775
1319056	775
1319058	775
1319059	775
1319060	775
1319061	776
1319062	776
1319063	776
1319064	776
1319065	776
1319066	776
1319067	777
1319068	777
1319069	777
1319070	777
1319075	777
1319076	777
1319077	778
1319078	778
1319079	778
1319080	778
1319081	778
1319082	778
1319083	779
1319084	779
1319085	779
1319086	779
1319087	780
1319088	780
1319089	780
1319090	781
1319091	781
1319092	781
1319093	781
1319094	781
1319095	781
1319096	782
1319097	782
1319098	782
1319099	782
1319100	782
1319104	782
1319105	783
1319106	783
1319107	783
1319108	783
1319109	783
1319110	783
1319111	783
1319112	784
1319113	784
1319114	784
1319115	784
1319116	784
1319118	785
1319119	785
1319120	785
1319121	785
1319122	785
1319123	786
1319124	786
1319125	786
1319126	786
1319127	787
1319128	787
1319129	787
1319130	1268
1319131	787
1319132	787
1319133	788
1319134	788
1319135	788
1319136	788
1319137	788
1319138	788
1319139	789
1319140	789
1319141	789
1319142	789
1319143	789
1319144	789
1319145	790
1319146	790
1319147	790
1319148	790
1319149	790
1319151	791
1319152	791
1319153	791
1319154	791
1319155	791
1319156	791
1319159	791
1319160	1268
1319309	792
1319310	792
1319311	792
1319312	792
1319313	792
1319314	793
1319315	793
1319316	793
1319350	1268
1319441	793
1319442	793
1319445	793
1319446	793
1319447	794
1319448	794
1319449	794
1319450	794
1319451	795
1319452	795
1319453	795
1319454	795
1319455	796
1319456	796
1319458	796
1319461	796
1319462	797
1319463	797
1319464	797
1319501	797
1319502	797
1319503	797
1319516	797
1319521	798
1319522	798
1319523	798
1319524	798
1319525	799
1319526	799
1319531	799
1319532	799
1319534	800
1319535	800
1319537	800
1319539	800
1319543	800
1319545	801
1319551	801
1319552	801
1319553	801
1319554	801
1319555	802
1319556	802
1319558	802
1319559	802
1319560	802
1319561	802
1319566	803
1319567	803
1319568	803
1319569	803
1319570	803
1319571	804
1319572	804
1319573	804
1319574	804
1319575	804
1319576	804
1319577	805
1319581	1340
1319582	1340
1319583	1341
1319600	805
1319601	805
1319602	805
1319608	806
1319609	806
1319610	806
1319611	807
1319612	807
1319613	807
1319614	807
1319615	807
1319616	808
1319617	808
1319618	808
1319619	809
1319620	809
1319621	809
1319622	809
1319623	809
1319624	810
1319625	810
1319630	810
1319750	810
1319751	810
1319752	811
1319753	811
1319754	811
1319755	811
1319756	811
1319757	811
1319758	812
1319801	812
1319802	812
1319803	812
1319805	813
1319806	813
1319807	813
1319808	813
1319809	813
1319815	814
1319816	814
1319817	814
1319818	814
1319819	814
1319820	814
1319821	815
1319822	815
1319823	815
1319851	815
1319852	815
1319857	816
1319858	816
1319859	816
1319860	816
1319861	816
1319862	816
1319863	816
1319865	817
1319902	1268
1319903	1269
1319906	1269
1319911	1269
1319916	1269
1319923	817
1319924	817
1319929	817
1319932	1269
1319933	1269
1319935	817
1319936	1367
1320001	817
1320002	817
1320531	818
1320533	818
1320536	818
1320538	818
1320541	819
1320546	819
1320601	819
1321001	819
1321002	819
1321601	819
1322501	820
1323001	820
1323002	820
1323003	820
1323004	820
1323005	820
1323200	820
1323406	821
1323411	821
1323415	821
1323416	821
1323500	821
1323601	821
1324001	821
1324002	821
1324003	821
1324004	822
1324005	822
1324006	822
1324007	822
1324008	822
1324010	822
1324013	822
1324014	822
1324015	822
1324016	823
1324017	823
1324018	823
1324019	823
1324020	823
1324021	823
1324022	823
1324023	823
1324024	823
1324025	823
1324026	824
1324027	824
1324028	824
1324029	824
1324030	824
1324032	824
1324033	824
1324034	824
1324036	824
1324037	824
1324038	825
1324039	825
1324040	825
1324041	825
1324043	825
1324044	825
1324045	825
1324046	825
1324047	825
1324048	826
1324049	826
1324050	826
1324051	826
1324052	826
1324053	826
1324054	826
1324055	826
1324056	826
1324057	827
1324058	827
1324059	827
1324060	827
1324062	827
1324063	827
1324064	827
1324065	827
1324066	827
1324067	828
1324068	828
1324069	828
1324070	828
1324071	828
1324072	828
1324073	828
1324074	828
1324075	828
1324076	829
1324077	829
1324078	829
1324079	829
1324080	829
1324081	829
1324082	829
1324083	829
1324084	829
1324085	830
1324086	830
1324088	830
1324089	830
1324090	830
1324092	830
1324093	830
1324094	830
1324095	830
1324096	830
1324097	831
1324098	831
1324099	831
1324101	831
1324102	831
1324103	831
1324106	831
1324111	831
1324116	831
1324121	831
1324122	832
1324123	832
1324124	832
1324200	832
1324201	832
1324202	832
1324206	1269
1324300	832
1324301	832
1324302	832
1324303	833
1324400	833
1324401	833
1324501	833
1324601	1269
1324602	1270
1324603	1270



1324606	1270
1324801	833
1324802	833
1324901	1424
1324902	1424
1324903	1270
1324906	1270
1324908	1270
1324911	1424
1324916	1270
1324918	1270
1324921	1270
1324931	1271
1324932	1271
1324933	1271
1324934	1271
1324935	1271
1324937	1271
1324941	1271
1325001	833
1326001	833
1326036	833
1326037	834
1326100	834
1330001	834
1330002	834
1330003	835
1330004	1393
1330005	835
1330006	835
1330007	1393
1330011	835
1330012	835
1330015	1394
1330016	836
1330017	836
1330021	836
1330022	1396
1330026	1394
1330027	1394
1330031	1395
1330051	1398
1330052	836
1331001	837
1331002	1390
1331003	837
1331004	1390
1331099	1426
1341001	837
1341002	837
1341003	837
1341004	837
1341005	838
1341006	838
1341007	838
1341010	838
1341101	1341
1341200	838
1341301	839
1341303	839
1341304	839
1341305	839
1341306	839
1341307	840
1341308	840
1341311	840
1341312	840
1341313	840
1341314	841
1341315	841
1341320	841
1341601	841
1341611	841
1341631	841
1341641	842
1341642	842
1341646	842
1341700	842
1341750	842
1341751	843
1341752	843
1341754	843
1341756	843
1341801	843
1341802	843
1342001	843
1342002	844
1343001	1271
1343002	1272
1343003	1272
1343004	1272
1343005	1272
1343006	1272
1343007	1272
1343008	1272
1343009	1273
1343011	1273
1343012	1273
1343013	1273
1343021	1273
1343031	1273
1343032	1273
1343033	1274
1343036	1274
1343041	1274
1343042	1274
1343043	1274
1343046	1275
1343047	1275
1343048	1275
1343200	1275
1343201	1275
1343202	1275
1343206	1276
1343300	1276
1343301	1276
1343302	1276
1343901	1276
1343902	1277
1343903	1277
1343904	1277
1343905	1277
1343907	1277
1343911	1277
1343912	1277
1343936	1278
1343937	1278
1343938	1278
1343939	1278
1343940	1278
1343941	1278
1343942	1279
1346501	844
1346506	844
1346801	844
1346802	844
1346901	1279
1348001	844
1348002	844
1348003	845
1348004	845
1348005	845
1348006	845
1348007	845
1348008	845
1348009	845
1348010	846
1348011	846
1348012	846
1348013	846
1348014	846
1348015	846
1348016	846
1348017	847
1348018	847
1348019	847
1348020	847
1348021	847
1348022	848
1348023	848
1348024	848
1348025	848
1348026	848
1348027	848
1348028	848
1348029	849
1348030	849
1348031	849
1348032	849
1348033	849
1348034	849
1348035	849
1348036	849
1348037	850
1348038	850
1348039	850
1348040	850
1348041	850
1348042	850
1348043	850
1348044	851
1348045	851
1348046	851
1348047	851
1348048	851
1348049	851
1348050	851
1348051	851
1348052	852
1348053	852
1348130	852
1348131	852
1348132	852
1348201	852
1348210	853
1348211	853
1348213	853
1348216	853
1348221	853
1348226	853
1348227	854
1348301	854
1348302	854
1348303	854
1348304	854
1348305	854
1348306	854
1348308	855
1348309	855
1348310	855
1348311	855
1348312	855
1348313	855
1348314	856
1348315	856
1348316	856
1348317	856
1348319	856
1348320	856
1348321	856
1348322	857
1348323	857
1348325	857
1348326	857
1348327	857
1348328	857
1348330	857
1348334	858
1348336	858
1348337	858
1348340	858
1348343	858
1348344	858
1348345	858
1348348	858
1348352	858
1348355	859
1348356	859
1348357	859
1348358	859
1348361	859
1348362	859
1348364	860
1348365	860
1348366	860
1348367	860
1348372	860
1348373	860
1348374	860
1348376	861
1348381	861
1348401	861
1348423	861
1348451	861
1348452	861
1348453	861
1348456	861
1348457	862
1348458	862
1348463	862
1348464	862
1348471	862
1348472	862
1348473	862
1348474	863
1348475	863
1348476	863
1348477	863
1348482	863
1348483	863
1348549	863
1348600	864
1348703	864
1348704	864
1348705	864
1348706	864
1348707	864
1348721	865
1348726	865
1348750	865
1348751	865
1348752	865
1348753	865
1348755	866
1348756	866
1348757	866
1348758	866
1348759	866
1348760	866
1348802	867
1348804	867
1348805	867
1348806	867
1348807	867
1348808	867
1348810	867
1348811	868
1348813	868
1348814	868
1348815	868
1348817	868
1348821	868
1348824	868
1348826	868
1348828	868
1348829	869
1348841	869
1348842	869
1348843	869
1348845	869
1348851	869
1348855	869
1348882	870
1348886	870
1349001	870
1349002	870
1349003	870
1349004	870
1349005	870
1349006	871
1349007	871
1349008	871
1349009	871
1349010	871
1349011	871
1349012	871
1349013	871
1349014	872
1349015	872
1349016	872
1349017	872
1349018	872
1349019	872
1349020	872
1349021	873
1349022	873
1349023	873
1349024	873
1349025	873
1349026	873
1349027	873
1349028	873
1349029	874
1349030	874
1349031	874
1349032	874
1349033	874
1349034	874
1349035	874
1349036	874
1349037	874
1349038	875
1349039	875
1349040	875
1349041	875
1349042	875
1349043	875
1349044	875
1349045	875
1349046	875
1349047	876
1349048	876
1349049	876
1349050	876
1349051	876
1349052	876
1349053	876
1349054	876
1349055	877
1349056	877
1349057	877
1349058	877
1349061	877
1349062	877
1349063	877
1349064	877
1349065	877
1349066	878
1349067	878
1349068	878
1349069	878
1349100	878
1349101	878
1349102	878
1349103	878
1349104	1408
1349105	1408
1349106	1410
1349110	878
1349111	879
1349112	879
1349113	1408
1349114	1408
1349115	1408
1349116	1409
1349117	1409
1349118	1409
1349119	1409
1349120	1409
1349121	1409
1349122	1409
1349123	879
1349124	879
1349125	879
1349126	1406
1349127	1406
1349128	1406
1349129	1406
1349130	1406
1349131	1406
1349132	1406
1349133	1406
1349134	1406
1349135	1406
1349136	1407
1349137	1407



Codici ricerca rapida
Quick search code
Einfachere Suche

1349138	1407
1349139	1407
1349140	1407
1349141	1409
1349143	1409
1349144	1409
1349146	1410
1349147	1410
1349149	879
1349151	1410
1349152	1410
1349153	879
1349160	1407
1349200	879
1349201	879
1349202	880
1349351	880
1349352	880
1349353	1407
1349361	880
1349362	880
1349363	880
1349364	880
1349365	880
1349367	880
1349371	881
1349372	881
1349373	881
1349374	881
1349375	881
1349376	881
1349381	881
1349382	881
1349394	881
1349395	882
1349396	882
1349397	882
1349398	882
1349401	882
1349402	882
1349403	882
1349404	882
1349405	882
1349406	883
1349407	883
1349408	883
1349409	883
1349410	883
1349411	883
1349416	883
1349451	883
1349456	883
1349458	884
1349461	884
1349463	884
1349471	884
1349472	884
1349473	884
1349474	884
1349475	884
1349476	884
1349481	885
1349482	885
1349484	885
1349485	885
1349486	885
1349487	885
1349489	885
1349490	885
1349491	885
1349497	885
1349498	886
1349501	886
1349502	886
1349504	886
1349506	886
1349511	886
1349512	886
1349516	886
1349521	886
1349522	887
1349531	887
1349536	887
1349537	887
1349554	1433
1349555	1433
1349651	1425
1349652	1425
1349653	1425
1349654	1425
1349655	1425
1349705	887
1349706	887
1349707	887
1349800	887
1349801	887
1349802	888
1349803	888
1349806	888
1349807	888
1350531	888
1350536	888
1350701	889
1350801	1279
1350802	1279
1350901	1279
1351001	889
1351100	1279
1351101	1280
1351501	889
1351502	889
1351503	889
1351506	889
1351507	890
1351508	1280
1351550	890
1351901	1280
1351906	890
1354001	890
1354906	1280
1354907	890
1354908	890
1357200	891
1359811	1428
1359812	1428
1359813	1428
1359814	1428
1381901	1280
1381902	1281
1381903	1281
1381904	1281
1381905	1281
1383001	891
1383002	891
1384001	891
1384002	891
1385000	1431
1385001	1281
1385002	891
1385003	1432
1385004	891
1385005	892
1385006	1431
1385007	1431
1385008	1281
1385100	1282
1385200	1282
1385201	1282
1385202	1282
1385203	1282
1385300	1282
1385501	1282
1385506	1283
1385507	1283
1385516	1283
1385521	1283
1385526	1283
1385531	1284
1385536	1284
1385537	1284
1385538	1284
1385539	1284
1385540	1284
1385541	1284
1385546	1284
1385901	1285
1385902	1285
1385903	1285
1385911	1285
1385912	1285
1385913	1285
1385914	1286
1387511	892
1388501	1286
1389001	892
1390001	892
1390002	892
1390003	1286
1390004	1286
1390101	892
1390102	893
1390103	893
1390104	893
1390105	893
1390501	893
1390511	893
1390512	894
1390516	894
1390901	1286
1390902	1286
1391001	894
1391002	894
1391006	894
1394445	1429
1394551	1429
1394552	1430
1394553	1436
1394591	894
1394592	895
1410501	1425
1410502	1425
1410503	1425
1411002	1424
1439001	895
1439002	895
1439003	895
1439004	895
1439005	895
1439006	895
1439007	895
1439008	896
1439009	896
1439010	896
1439011	896
1439012	896
1439013	896
1439014	896
1439015	896
1439016	896
1439017	897
1439018	897
1439019	897
1439020	897
1439021	1410
1439022	897
1439023	897
1439024	897
1439025	897
1439026	897
1439027	898
1439028	898
1439031	898
1439036	898
1439042	898
1439043	898
1439046	898
1439048	898
1439049	899
1439200	899
1439401	1287
1439532	899
1439533	899
1439801	1287
1439802	1287
1439803	1287
1439804	1287
1439805	1287
1439806	1287
1439810	899
1439816	1287
1439822	1288
1439823	1288
1443001	899
1443002	899
1443003	899
1443004	900
1443005	900
1443006	900
1443007	900
1443008	1442
1443009	1443
1443010	1441
1443011	1441
1443030	1442
1443206	900
1443207	900
1443301	1426
1443400	900
1443401	901
1444001	901
1444002	901
1444003	1441
1444004	901
1444005	901
1444006	901
1444007	902
1444203	902
1444204	902
1444205	902
1444206	902
1444401	902
1444501	902
1444502	903
1444503	903
1444504	903
1444505	903
1444506	903
1444507	903
1444509	903
1444511	903
1444512	904
1444530	904
1444531	904
1444532	904
1444533	904
1444535	904
1444540	905
1444806	905
1445555	905
1445558	905
1446156	1288
1446300	1288
1446501	1288
1446556	905
1446900	1288
1446901	1288
1446902	1289
1446903	1289
1449001	906
1449002	906
1449003	906
1449004	906
1449005	906
1449006	906
1449007	907
1449008	907
1449009	907
1449010	907
1449011	907
1449012	907
1449013	907
1449014	908
1449015	908
1449016	908
1449017	908
1449018	908
1449019	908
1449020	908
1449021	908
1449022	908
1449023	909
1449024	909
1449025	909
1449026	909
1449027	909
1449028	909
1449029	909
1449030	910
1449031	910
1449032	910
1449033	910
1449034	910
1449035	910
1449036	910
1449037	910
1449038	911
1449039	911
1449040	911
1449041	911
1449042	911
1449043	911
1449044	911
1449045	911
1449046	911
1449047	912
1449048	912
1449049	912
1449050	912
1449051	912
1449052	912
1449053	912
1449054	912
1449055	912
1449056	913
1449057	913
1449058	913
1449059	913
1449060	913
1449104	913
1449200	913
1449201	914
1449202	914
1449203	914
1449204	914
1449205	914
1449206	914
1449207	915
1449210	915
1449220	915
1449221	915
1449255	1449
1449256	1449
1449270	1447
1449271	1447
1449272	1448
1449273	1448
1449274	1448
1449280	1449
1449281	1449
1449282	1450
1449283	1450
1449284	1450
1449285	1451
1449286	1451
1449287	1451
1449288	1452
1449289	1452
1449290	1452
1449291	1453
1449301	915
1449302	915
1449304	915
1449305	916
1449306	916
1449307	916



1449308	916
1449309	916
1449311	916
1449312	916
1449313	917
1449314	917
1449315	917
1449316	917
1449317	917
1449318	917
1449322	917
1449326	918
1449327	918
1449328	918
1449329	918
1449330	918
1449331	918
1449332	918
1449334	918
1449335	919
1449336	919
1449338	919
1449339	919
1449341	919
1449342	919
1449343	920
1449344	920
1449345	920
1449346	920
1449347	920
1449349	920
1449351	920
1449353	920
1449354	921
1449355	921
1449356	921
1449357	921
1449358	921
1449359	921
1449361	921
1449362	921
1449368	922
1449369	922
1449370	922
1449371	922
1449372	922
1449373	922
1449374	922
1449375	922
1449376	923
1449377	923
1449378	923
1449379	923
1449380	923
1449381	923
1449382	923
1449383	923
1449384	924
1449385	924
1449386	924
1449387	924
1449389	924
1449390	924
1449391	924
1449392	924
1449393	924
1449394	925
1449395	925
1449396	925
1449397	925
1449398	925

1449399	925
1449400	925
1449401	925
1449402	926
1449403	926
1449404	926
1449405	926
1449406	926
1449407	926
1449450	926
1449451	926
1449452	927
1449453	927
1449552	927
1449553	927
1449556	927
1449571	927
1449670	1447
1449671	927
1449672	927
1449673	1448
1449674	1448
1449680	928
1449681	1449
1449682	928
1449683	1450
1449684	1450
1449685	928
1449686	1451
1449687	1451
1449688	1452
1449689	1452
1449690	1452
1449691	1453
1449694	928
1449695	928
1449696	928
1449697	929
1449698	929
1449699	929
1449703	1454
1449704	1454
1449705	1455
1449706	1456
1449707	1456
1449708	929
1449709	929
1449710	929
1449711	930
1449712	1455
1449713	1456
1449714	1456
1449715	1456
1449718	1454
1449722	930
1449723	1455
1449724	1455
1449725	930
1449726	1455
1449732	1454
1449734	1454
1449736	1454
1449802	930
1449804	930
1449811	930
1449816	931
1449817	931
1449818	931
1449820	931
1449821	931
1449822	931

1449826	931
1449827	932
1449831	932
1449832	932
1449836	932
1449837	932
1449838	932
1449840	933
1449841	933
1449842	933
1449843	933
1449844	933
1449845	933
1449846	934
1449847	934
1449848	934
1449849	934
1449850	934
1449851	934
1449852	934
1449853	934
1449854	935
1449855	935
1449856	935
1449857	935
1449858	935
1449859	935
1449860	935
1449861	936
1449862	936
1449863	936
1449864	936
1449865	936
1449866	936
1449867	936
1449868	937
1449869	937
1449876	937
1449877	937
1450001	937
1450002	937
1450551	937
1454000	937
1454902	1289
1454905	1289
1455021	938
1455026	938
1455029	938
1455030	938
1455031	938
1455032	939
1455033	939
1455034	939
1455351	940
1455352	940
1500001	940
1500200	940
1500201	940
1500211	940
1500300	941
1500301	941
1500516	941
1500526	941
1500530	941
1500536	941
1501001	941

1501002	941
1501003	941
1501004	941
1501300	942
1501301	942
1501306	942
1501516	942
1501521	942
1501522	942
1501531	942
1501532	942
1501533	942
1501534	943
1501541	943
1501551	943
1501560	943
1501561	943
1501565	943
1501566	943
1501568	943
1501569	944
1501570	944
1501574	944
1501576	944
1501578	944
1501582	944
1501583	944
1501811	944
1520001	945
1520002	945
1520003	945
1520004	945
1520005	945
1520006	945
1520007	945
1520008	946
1520100	946
1520150	946
1520357	946
1520400	946
1520501	946
1520506	946
1520511	946
1520516	947
1520518	947
1520522	947
1520526	947
1520532	947
1520534	947
1520537	947
1520538	948
1520541	948
1520542	948
1520543	948
1520546	948
1520556	948
1520561	948
1520562	948
1520566	949
1520571	949
1520572	949
1520576	949
1520579	949
1520580	949
1520901	1289
1520902	1289
1523001	949
1523002	949
1523003	950

1523004	950
1523005	950
1523006	950
1523007	950
1523008	950
1523009	950
1523010	951
1523011	951
1523012	951
1523013	951
1523014	1471
1523106	951
1523108	951
1523111	952
1523112	952
1523121	952
1523200	952
1523201	952
1523202	952
1523401	952
1523402	953
1523403	953
1523404	953
1523405	953
1523407	953
1523408	953
1523409	954
1523410	954
1523411	954
1523412	954
1523413	954
1523414	954
1523416	954
1523417	955
1523418	955
1523419	955
1523420	955
1523421	955
1523422	955
1523423	956
1523424	956
1523426	956
1523427	956
1523431	956
1523432	956
1523436	956
1523440	957
1523451	957
1523452	957
1523453	957
1523501	957
1523502	957
1523503	957
1523504	957
1523505	958
1523506	958
1523507	958
1523508	958
1523509	958
1523510	958
1523512	958
1523513	958
1523514	959
1523515	959
1523516	959
1523517	959
1523518	959
1523519	959
1523521	959
1523522	959
1523523	960

1523526	960
1523527	960
1523529	960
1523530	960
1523534	960
1523535	961
1523536	961
1523537	962
1523538	962
1523539	962
1523541	962
1523543	962
1523544	963
1523545	963
1523546	963
1523551	963
1523556	963
1523561	964
1523566	964
1523571	1465
1523572	964
1523573	1465
1523574	1465
1523651	964
1523652	964
1523653	965
1523655	965
1523656	965
1523659	965
1523661	965
1523662	965
1523667	965
1523668	965
1523669	966
1523674	966
1523675	966
1523700	966
1523701	966
1523802	966
1524067	966
1527001	967
1527002	967
1527003	967
1527004	967
1527020	967
1527030	967
1527031	968
1527032	968
1527033	968
1527034	968
1527300	968
1527306	968
1527307	969
1527320	969
1527501	969
1527502	969
1527503	969
1527504	970
1527506	970
1527508	970
1527511	970
1527516	970
1527517	971
1527518	971
1527521	971
1527526	971
1527527	971
1527531	971
1527532	972



Codici ricerca rapida
Quick search code
Einfachere Suche

1527536	972
1527537	972
1527541	972
1527811	1290
1527812	972
1528001	972
1528003	973
1528004	973
1528005	973
1528006	973
1528007	973
1528008	973
1528009	973
1528010	973
1528011	973
1528012	973
1528013	974
1528014	974
1528015	974
1528016	974
1528017	974
1528018	974
1528019	974
1528020	974
1528021	974
1528022	974
1528023	975
1528024	975
1528025	975
1528026	975
1528027	975
1528028	975
1528029	975
1528031	975
1528032	975
1528036	975
1528040	976
1528041	976
1528050	976
1528501	976
1528506	976
1528511	976
1528516	976
1528523	976
1528526	976
1528531	977
1528532	977
1528621	1290
1528622	977
1528623	1290
1528624	1290
1528626	1290
1528627	1290
1528630	977
1528631	1290
1528632	1291
1528643	1291
1528901	1291
1561501	977
1755001	977
1755002	977
1755003	978
1755004	978
1755005	978
1755006	978
1755007	978
1755008	978
1755009	979

1755010	979
1755011	979
1755012	979
1755013	979
1755014	980
1755015	980
1755016	980
1755017	980
1755018	980
1755019	981
1755020	981
1755023	981
1755025	981
1755026	981
1755028	982
1755029	982
1755030	982
1755033	982
1755034	983
1755035	983
1755036	983
1755037	983
1755038	983
1755039	984
1755040	984
1755041	984
1755042	984
1755043	985
1755044	985
1755045	985
1755046	985
1755047	986
1755048	986
1755049	986
1755050	986
1755051	987
1755052	987
1755053	987
1755054	987
1755055	987
1755056	988
1755057	988
1755058	988
1755059	988
1755061	989
1755062	989
1755063	989
1755066	989
1755082	990
1755083	990
1755088	990
1755089	990
1755091	991
1755092	991
1755101	991
1755102	991
1755104	992
1755107	992
1755108	992
1755109	992
1755115	993
1755116	993
1755117	993
1755118	993
1755119	994
1755120	994
1755121	994
1755122	994
1755123	995
1755124	995
1755125	995

1755131	995
1755132	996
1755133	996
1755134	996
1755135	996
1755140	997
1755141	997
1755142	997
1755143	997
1755144	998
1755161	998
1755162	998
1755163	998
1755164	999
1755166	999
1755167	999
1755182	999
1755183	999
1755186	1000
1755196	1000
1755197	1000
1755198	1000
1755201	1000
1755202	1000
1755203	1001
1755221	1001
1755222	1001
1755226	1001
1755245	1002
1755260	1002
1755261	1002
1755330	1002
1755331	1003
1755332	1003
1755333	1003
1755334	1003
1755335	1004
1755336	1004
1755337	1004
1755338	1004
1755339	1005
1755340	1005
1755342	1005
1755348	1005
1755391	1005
1755392	1006
1755393	1006
1755394	1006
1755396	1006
1755397	1007
1755400	1007
1755401	1007
1755402	1007
1755403	1007
1755404	1008
1755601	1008
1755602	1008
1755603	1008
1755605	1008
1755606	1009
1755607	1009
1755608	1009
1755609	1009
1755610	1009
1755611	1009
1755612	1010
1755613	1010
1755614	1010
1755615	1010
1755617	1010
1755618	1011

1755619	1011
1755620	1011
1755622	1011
1755623	1011
1755624	1012
1755631	1012
1755632	1012
1755633	1012
1755634	1012
1755635	1012
1755636	1013
1755637	1013
1755638	1013
1755642	1013
1755646	1013
1755647	1014
1755651	1014
1755652	1014
1755653	1014
1755654	1014
1755655	1015
1755656	1015
1755666	1015
1755667	1015
1755701	1015
1755771	1016
1755772	1016
1755777	1016
1755781	1016
1755783	1016
1755784	1017
1755785	1017
1755801	1017
1755806	1017
1755826	1017
1755891	1018
1755892	1018
1755900	1291
1755901	1291
3001005	1419
3001007	1018
3001013	1419
3001014	1419
3010000	1302
3010001	1316
3010002	1317
3010003	1318
3010004	1319
3010005	1320
3010006	1320
3010007	1320
3010008	1321
3010009	1303
3010010	1303
3010011	1321
3010012	1321
3010013	1321
3010014	1321
3010015	1322
3010016	1313
3010017	1322
3010018	1322
3010019	1322
3010020	1323
3010021	1323
3010022	1323
3010023	1323
3010024	1323
3010034	1307

3010043	1307
3010046	1307
3010060	1316
3010061	1317
3010062	1318
3010063	1319
3010080	1322
3010083	1322
3010095	1309
3010097	1300
3010098	1300
3010099	1301
3010100	1299
3010101	1309
3010102	1310
3010103	1311
3010104	1311
3010105	1312
3010106	1312
3010107	1312
3010108	1313
3010111	1313
3010112	1314
3010113	1314
3010114	1313
3010115	1314
3010118	1314
3010119	1313
3010120	1307
3010121	1307
3010122	1314
3010123	1314
3010124	1308
3010125	1308
3010126	1308
3010127	1306
3010130	1306
3010161	1309
3010162	1310
3010163	1310
3010164	1311
3010200	1307
3010216	1325
3010250	1304
3010253	1305
3010256	1306
3010301	1325
3010302	1325
3010303	1327
3010306	1324
3011010	1328
3011011	1328
3011012	1328
3011013	1328
3019001	1327
3019002	1327
3019003	1327
3019004	1328
3019005	1328
3020100	1018
3020101	1018
3020102	1019
3059011	1019
3059014	1019
3060608	1019

3063005	1291
3068004	1384
3068005	1384
3068006	1384
3068008	1384
3068010	1019
3068014	1292
3068016	1019
3068019	1292
3068022	1385
3068024	1292
3068027	1292
3080001	1339
3080002	1339
3080003	1339
3080011	1339
3090259	1445
3090759	1445
3092035	1342
3092086	1342
3092087	1342
3092143	1342
3092151	1342
3092152	1343
3092153	1343
3092155	1343
3092301	1343
3092302	1343
3092303	1344
3092304	1344
3092305	1344
3092311	1344
3092321	1345
3092322	1345
3092323	1345
3092331	1345
3120032	1020
3120034	1020
3120042	1020
3120044	1020
3120053	1355
3120054	1355
3120290	1361
3120291	1361
3160044	1021
3180008	1440
3180009	1440
3180053	1440
3182002	1421
3186006	1021
3186010	1021
3186011	1021
3186013	1021
3186181	1021
3186183	1021
3186434	1022
3186606	1022
3221013	1022
3221080	1022
3221095	1022
3221097	1022



3221101	1023
3221132	1023
3221137	1023
3221156	1023
3221194	1023
3221401	1367
3221402	1367
3221403	1367
3221407	1367
3221408	1367
3240123	1292
3240179	1024
3240181	1024
3240406	1293
3240410	1024
3240419	1024
3243009	1024
3243086	1024
3243191	1025
3243382	1025
3245001	1434
3245002	1434
3245003	1434
3245004	1434
3245008	1435
3319012	1025
3319015	1025
3319016	1025
3319018	1026
3319019	1026
3319029	1026
3319030	1366
3319035	1294
3319090	1027
3319146	1027
3319157	1027
3319294	1027
3319420	1028
3319421	1028
3319501	1028
3319901	1028
3319931	1028
3319940	1029
3319944	1029
3319946	1366
3319947	1366
3319948	1029
3319949	1029
3319968	1030
3341011	1030
3341017	1030
3348044	1030
3349301	1416
3349302	1416
3349303	1416
3349304	1416
3349305	1416
3349306	1416
3349307	1416
3349308	1415
3349309	1415
3349310	1415
3349311	1415
3349312	1415
3349313	1415
3349314	1415
3349315	1415
3349316	1415
3349317	1415
3349318	1411
3349319	1411
3349320	1411
3349321	1411
3349322	1411
3349323	1411
3349324	1411
3349325	1411
3349326	1412
3349327	1412
3349328	1412
3349329	1412
3349330	1412
3349331	1412
3349332	1412
3349333	1412
3349334	1412
3349335	1413
3349336	1413
3349337	1413
3349338	1413
3349339	1413
3349340	1413
3349341	1413
3349342	1413
3349343	1413
3349344	1413
3349345	1414
3349346	1414
3349347	1414
3349348	1414
3349349	1414
3349350	1414
3349351	1414
3349352	1414
3349353	1414
3349354	1414
3351007	1294
3351154	1341
3351158	1341
3351511	1030
3351601	1031
3355453	1031
3355454	1031
3389013	1031
3394200	1435
3394201	1436
3394202	1436
3394203	1436
3394204	1436
3394205	1435
3394211	1437
3394450	1438
3394454	1438
3394490	1437
3394500	1437
3394551	1315
3394552	1315
3394900	1439
3394903	1439
3394904	1439
3394906	1439
3440011	1032
3440027	1032
3440028	1032
3440029	1422
3440051	1422
3440053	1032
3440054	1422
3440064	1422
3444142	1032
3444230	1032
3446502	1294
3446556	1295
3446582	1295
3449025	1461
3449026	1461
3449030	1457
3449031	1457
3449032	1458
3449033	1458
3449034	1458
3449035	1458
3449036	1457
3449037	1459
3449038	1459
3449039	1461
3449055	1459
3449056	1460
3449057	1460
3449058	1460
3449059	1460
3449060	1459
3449304	1461
3449462	1032
3449509	1462
3449512	1462
3449536	1462
3449538	1462
3449541	1462
3449543	1462
3450109	1453
3450111	1453
3450112	1446
3450113	1447
3450114	1445
3450115	1445
3450116	1446
3450117	1446
3450209	1453
3450211	1453
3450212	1446
3450213	1447
3450214	1445
3450215	1445
3450216	1446
3450217	1446
3523001	1420
3523002	1033
3523006	1033
3523007	1033
3523008	1033
3523009	1033
3523052	1033
3526697	1474
3526698	1034
3526699	1034
3526702	1034
3526703	1474
3526704	1034
3526705	1034
3528003	1034
3528004	1034
3600001	1325
3610001	1417
3610026	1356
3610028	1356
3640003	1418
3640008	1417
3640009	1417
3640012	1418
3640018	1418